Библиотека СОК

City 24 CAI

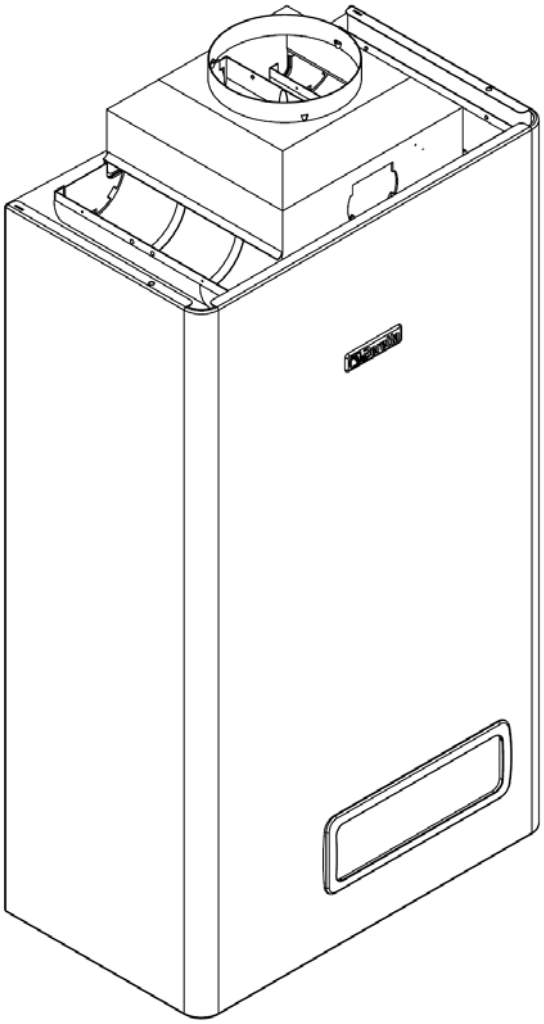

MODEL	PART NUMBER	
	MTN	GPL
City 24 CAI	20048381 (G2W)	-

Russia

Cod.E658 Rev.1,0 (05/2012)

Beretta

City 24 CAI

КОРПУС, ОБЛИЦОВКА, ПАНЕЛЬ УПРАВЛЕНИЯ

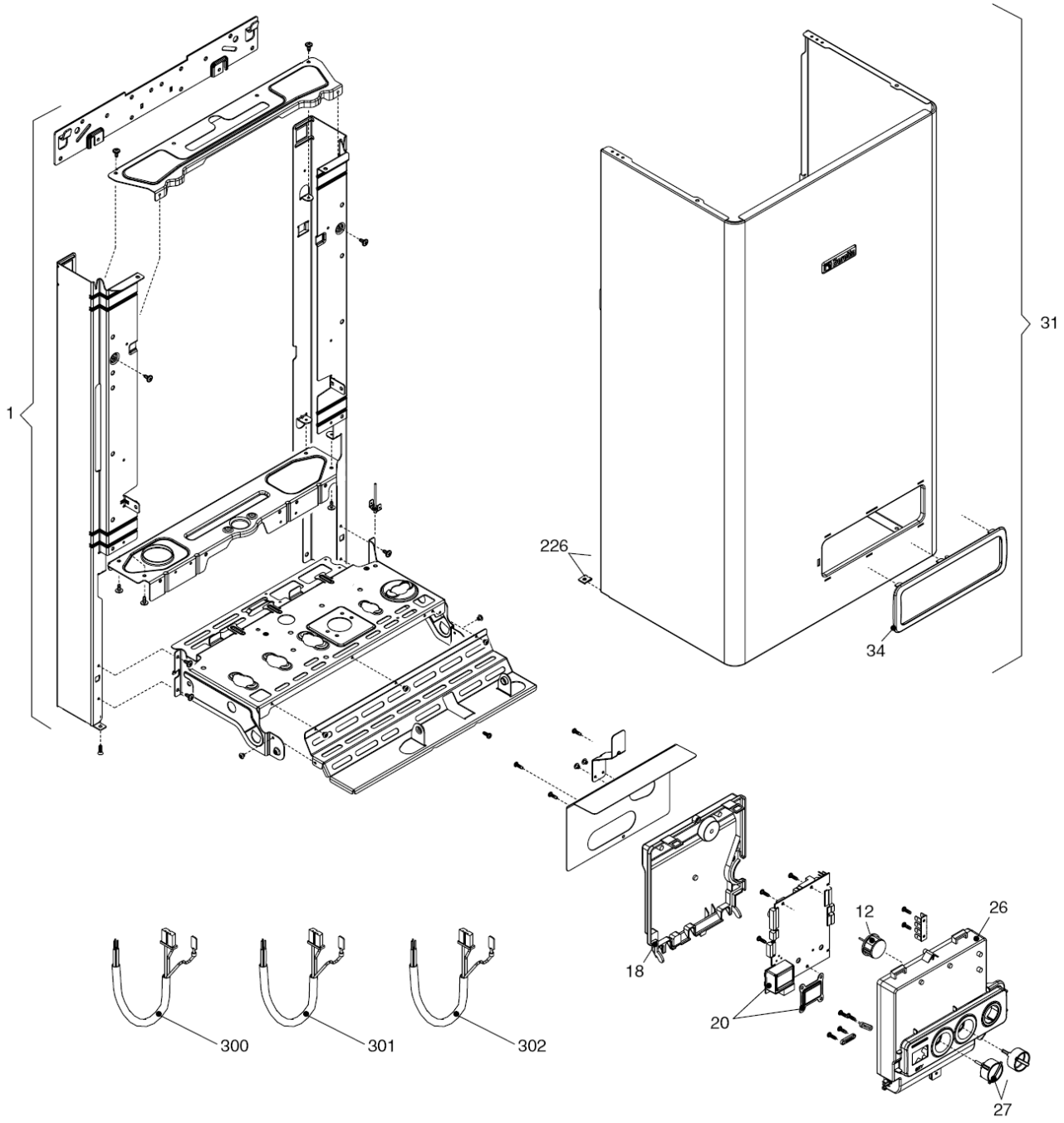

City 24 CAI *КОРПУС, ОБЛИЦОВКА, ПАНЕЛЬ УПРАВЛЕНИЯ*

№	Наименование	Артикул
1	Рама котла	20013578
12	Термоманометр	20049617
18	Ручка	20049616
20	Электронная плата	20049611
26	Панель управления	20050169
27	Ручка	20028780
31	Облицовка	20049697
34	Ручка	20049610
226	Клипсы	5128
300	Кабель электропитания	1547
301	Кабель электропитания	20005572
302	Кабель низкого напряжения	20013588

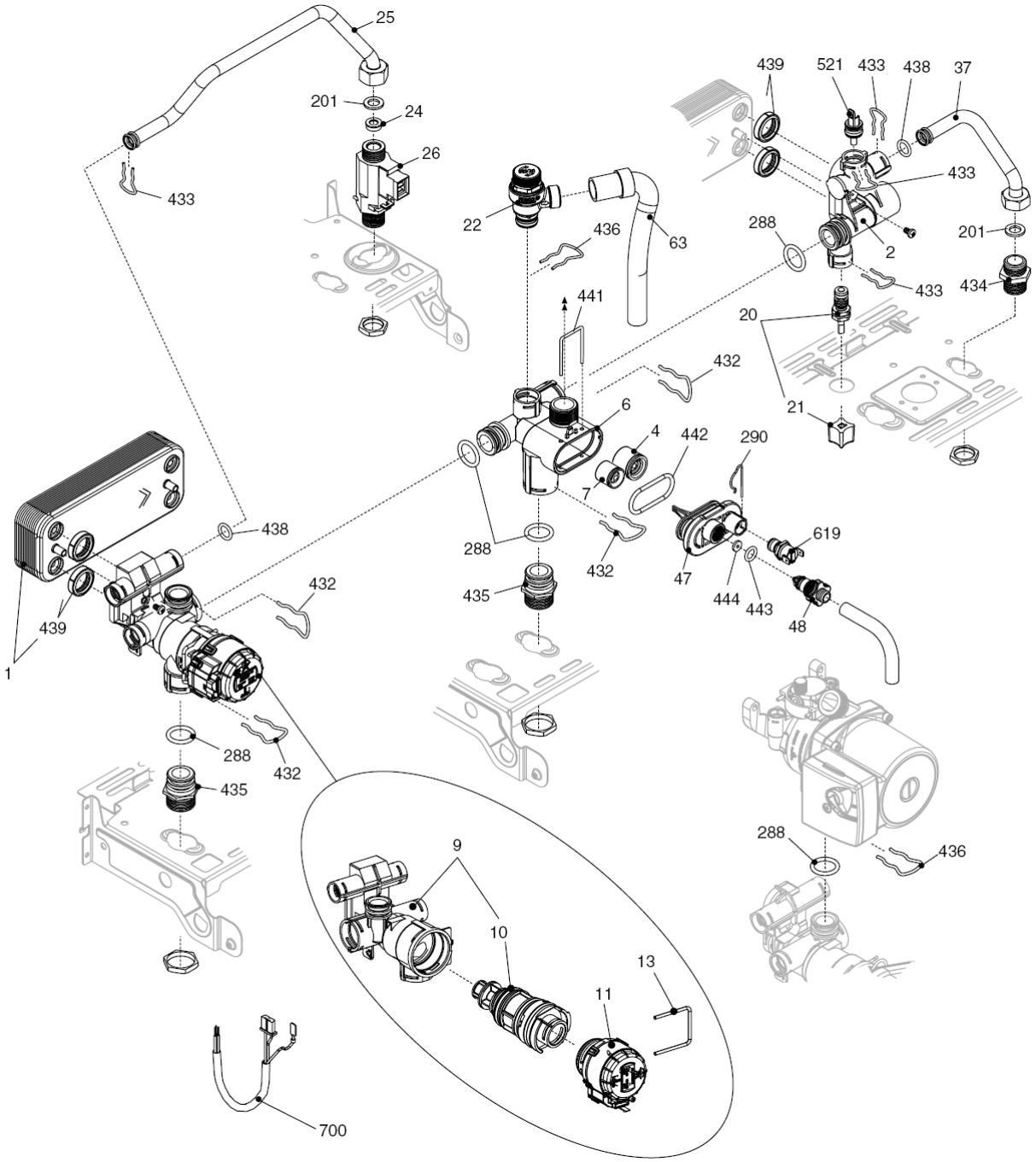
25
201
24
26
433
22
436
63
439
521
433
438
37
433
288
2
201
433
434
441
20
432
21
6
4
442
290
7
288
432
619
47
444
443
48
438
432
435
439
1
288
432
435
9
10
13
11
288
436
700

City 28 CAI

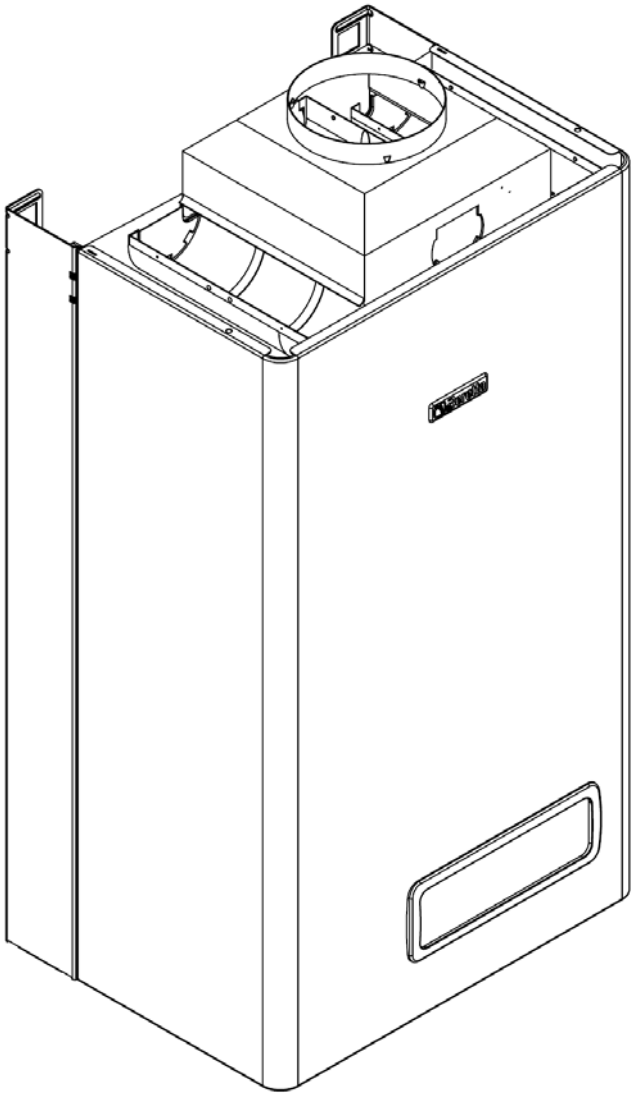

MODEL	PART NUMBER	
	MTN	GPL
City 28 CAI	20049714 (G2Z)	-

Russia

Cod.E674 Rev.1.0 (05/2012)

КОРПУС, ОБЛИЦОВКА, ПАНЕЛЬ УПРАВЛЕНИЯ

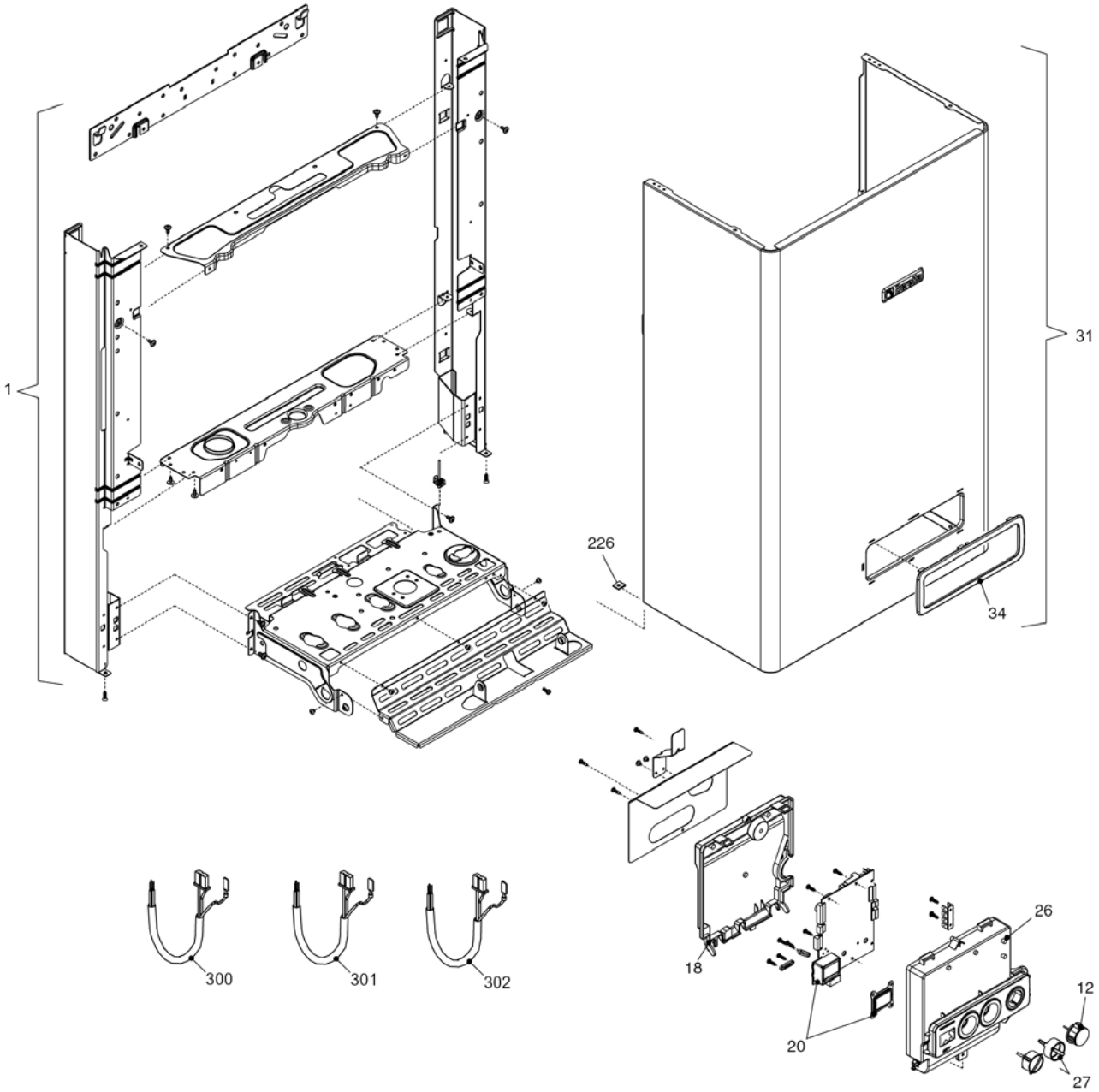

City 28 CAI

КОРПУС, ОБЛИЦОВКА, ПАНЕЛЬ УПРАВЛЕНИЯ

№	Наименование	Артикул
1	Рама котла	20015588
12	Термоманометр	20049617
18	Ручка	20049616
20	Электронная плата	20049611
26	Панель управления	20050169
27	Ручка	20028780
31	Облицовка	20051286
34	Ручка	20049610
226	Клипсы	5128
300	Кабель электропитания	1547
301	Кабель электропитания	20005572
302	Кабель низкого напряжения	20013588

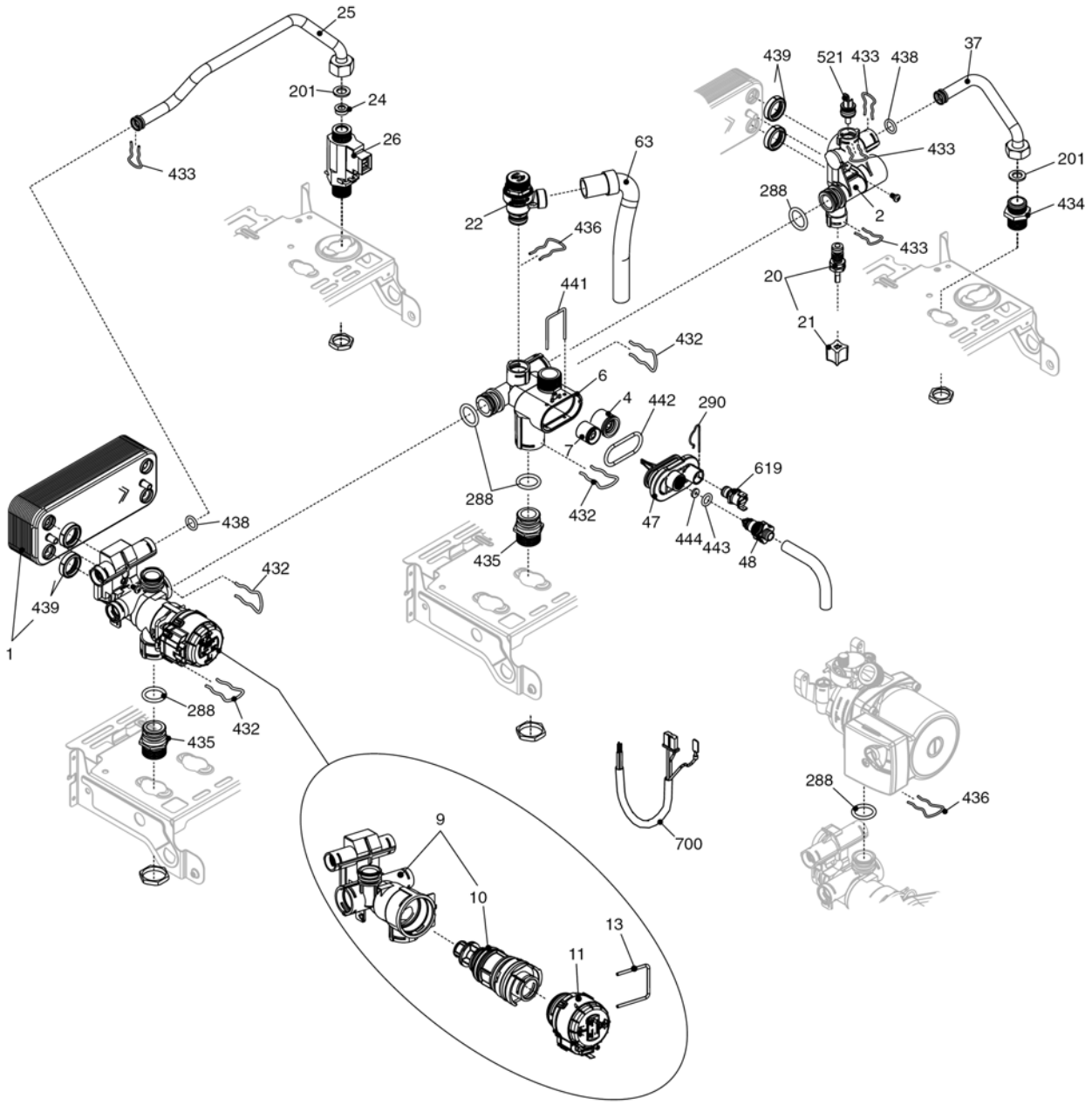
25
201
24
26
433
63
22
436
441
432
6
4
442
290
7
288
432
619
47
444
443
48
435
438
432
439
1
288
432
435
9
10
11
13
700
288
436
439
521
433
438
37
433
201
434
288
2
433
20
21

City 28 CAI

ГИДРАВЛИЧЕСКАЯ ГРУППА 1

№	Наименование	Артикул
1	Теплообменник ГВС	8037
2	Муфта	10026151
4	Обратный клапан	10025056
6	Узел байпаса	10024641
7	Клапан байпаса	2047
9	Трехходовой клапан в сборе	20021496
10	Трехходовой клапан	20043594
11	Сервопривод	20017594
13	Клипсы	20017598
20	Кран подпитки	20035649
21	Руча крана подпитки	20035648
22	Сбросной клапан	20043820
24	Ограничитель протока	10025080
25	Патрубок	20011423
26	Датчик протока	10022348
37	Трубка	10025840
47	Крышка узла байпаса	10024643
48	Заглушка	10024646
63	Трубка	10025058
201	Прокладка	5026
288	Сальник	6898
290	Пружинная скоба	2165
432	Пружинная скоба	10024958
433	Пружинная скоба	10024986
434	Муфта	10024985
435	Муфта	10025059
436	Пружинная скоба	10025062
438	Сальник	10024988
439	Прокладка	10025067
441	Пружинная скоба	10025063
442	Прокладка	10025065
443	Прокладка	10025064
444	Прокладка	10025066
521	Датчик NTC	10027351
619	Реле давления	20003181
700	Кабель сервопривода	20017596

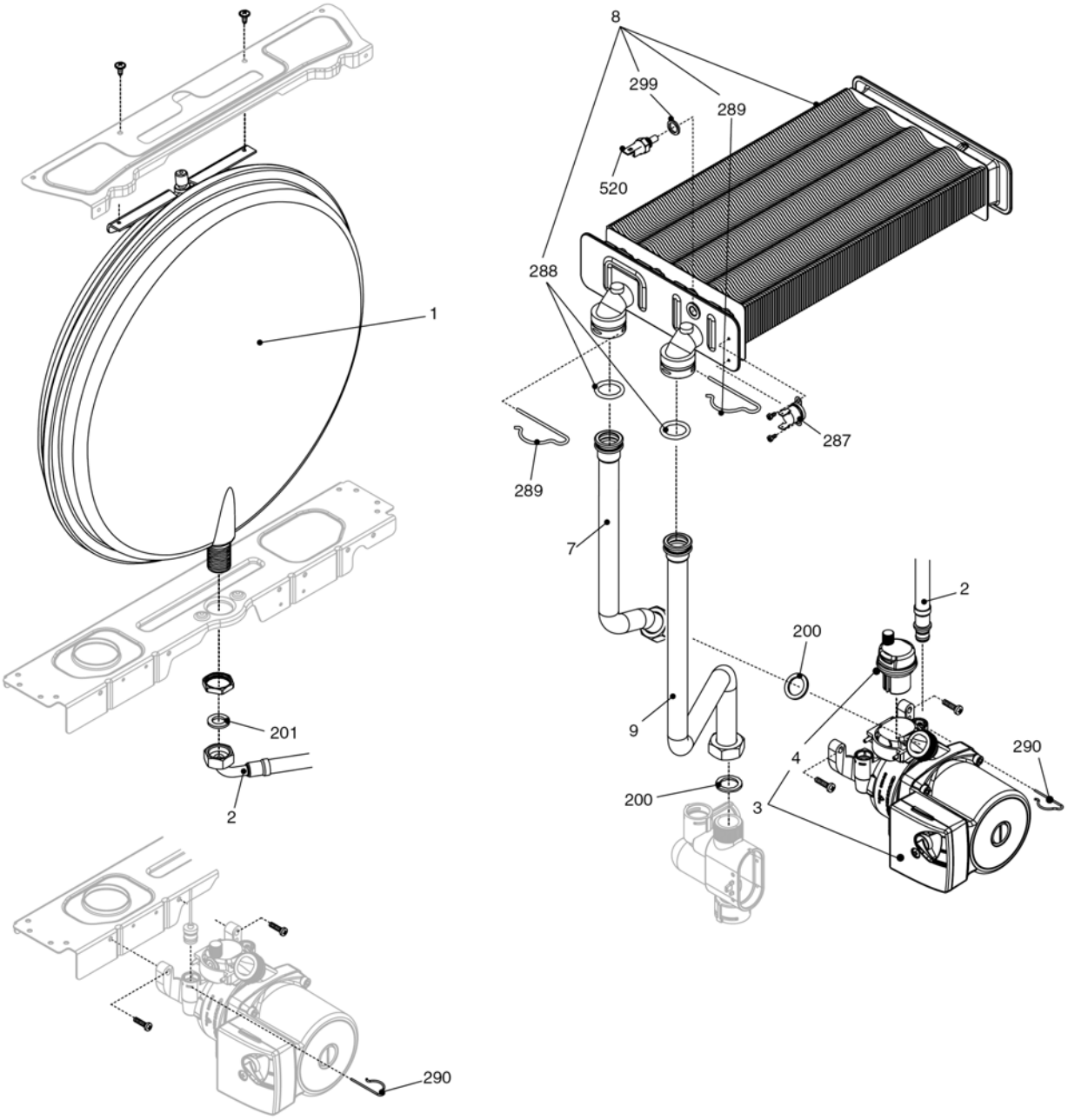
8
299
289
520
288
1
287
289
7
2
200
201
9
4
290
200
3
2
290

City 28 CAI

ГИДРАВЛИЧЕСКАЯ ГРУППА 2

№	Наименование	Артикул
1	Расширительный бак	2204
2	Патрубок	10025188
3	Циркуляционный насос	10027571
4	Воздухоотводчик	10025485
7	Патрубок	10026111
8	Теплообменник	20052580
9	Патрубок	20017732
200	Прокладка	5023
201	Прокладка	5026
287	Датчик аварийной температуры	2258
288	Сальник	6898
289	Клипсы	2223
290	Пружинная скоба	2165
299	Прокладка	10022726
520	Датчик NTC	10027352

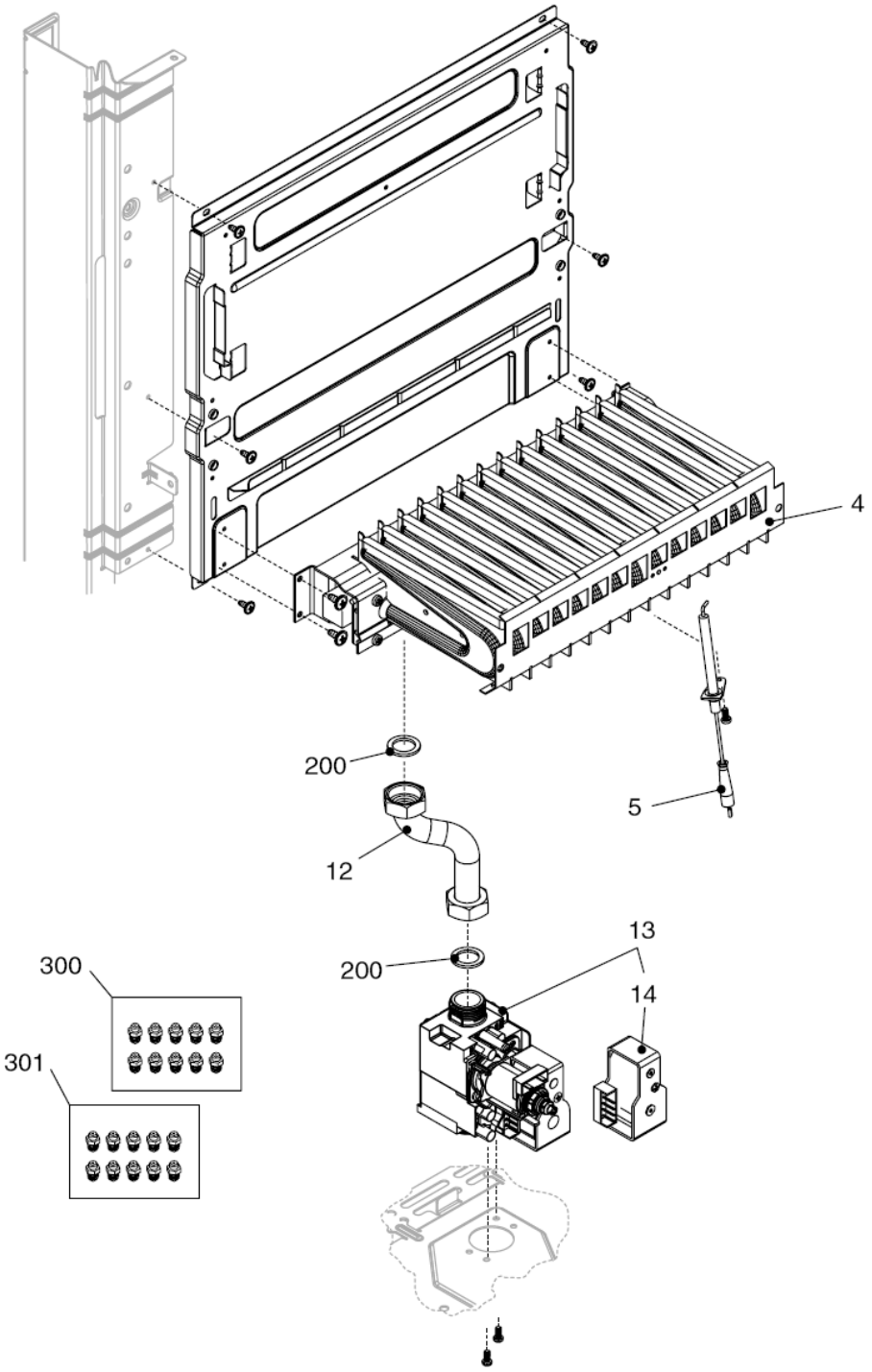
4
200
5
12
13
200
14
300
301

City 28 CAI

ТОПОЧНАЯ ГРУППА1

№	Наименование	Артикул
4	Горелка	10023876
5	Электрод розжига	20049613
12	Патрубок	20015590
13	Газовая арматура	20007784
14	Блок соленоидов	20040675
200	Прокладка	5023
300	Комплект перевода на природный газ	20019506
301	Комплект перевода на сжиженный газ	20019546

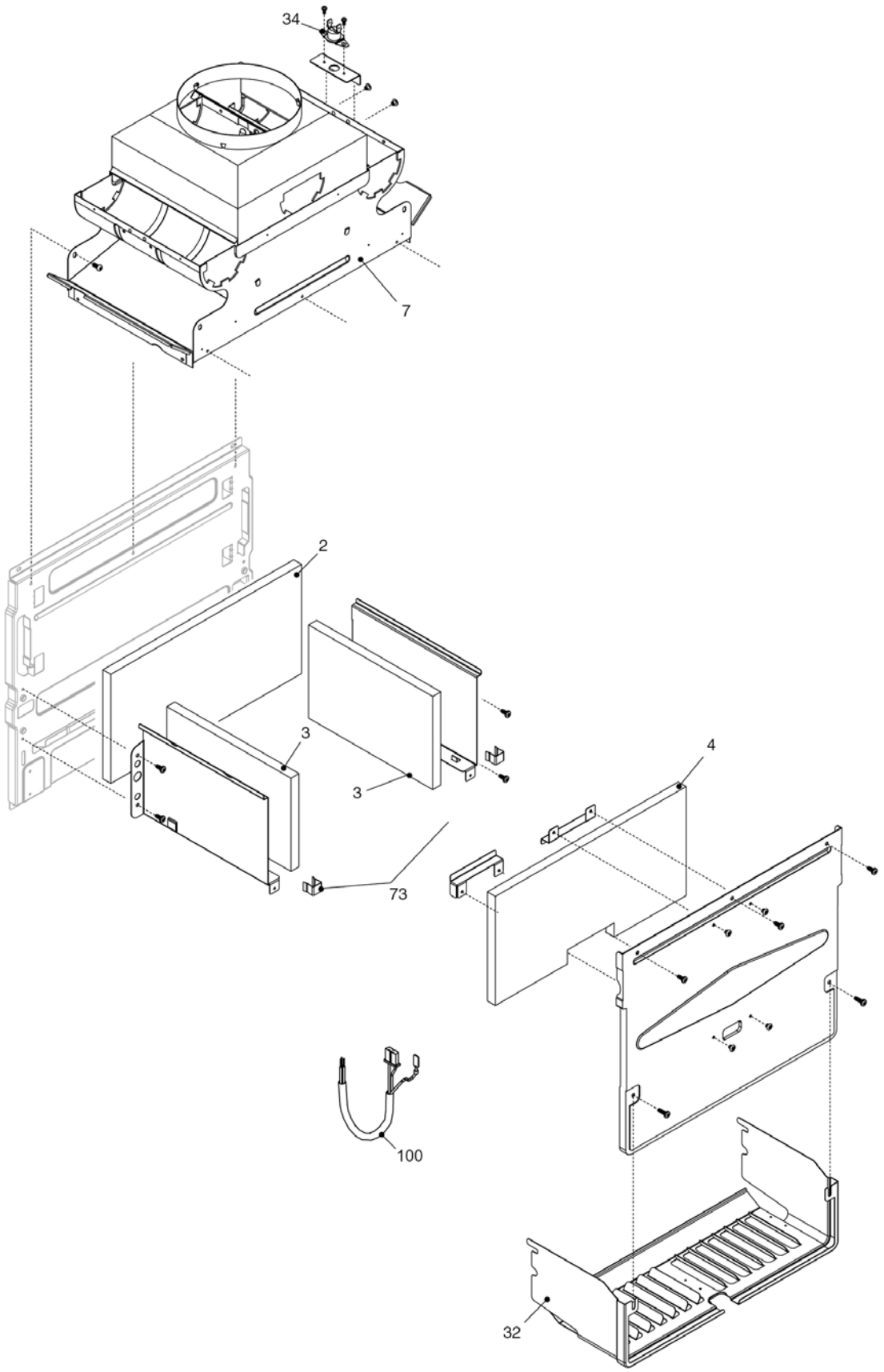
34
7
2
3
3
4
73
100
32

City 28 CAI

ТОПОЧНАЯ ГРУППА 2

№	Наименование	Артикул
2	Теплоизоляция задняя	20014375
3	Теплоизоляция боковая	20000692
4	Теплоизоляция передняя	20014376
7	Крышка камеры сгорания	10027527
32	Защитная решетка	10024608
34	Датчик температуры дымовых газов	20013586
73	Клипсы	20013581
100	Кабель камеры сгорания	20014377

City 24 CAI

ГИДРАВЛИЧЕСКАЯ ГРУППА 1

№	Наименование	Артикул
1	Теплообменник ГВС	8036
2	Муфта	10026151
4	Обратный клапан	10025056
6	Узел байпаса	10024641
7	Клапан байпаса	2047
9	Трехходовой клапан в сборе	20021496
10	Трехходовой клапан	20043594
11	Сервопривод	20017594
13	Клипсы	20017598
20	Кран подпитки	10025060
21	Руча крана подпитки	20035648
22	Сбросной клапан	20043820
24	Ограничитель протока	10024987
25	Патрубок	10025839
26	Датчик протока	10022348
37	Трубка	10025840
47	Крышка узла байпаса	10024643
48	Заглушка	10024646
63	Трубка	10025058
201	Прокладка	5026
288	Сальник	6898
290	Пружинная скоба	2165
432	Пружинная скоба	10024958
433	Пружинная скоба	10024986
434	Муфта	10024985
435	Муфта	10025059
436	Пружинная скоба	10025062
438	Сальник	10024988
439	Прокладка	10025067
441	Пружинная скоба	10025063
442	Прокладка	10025065
443	Прокладка	10025064
444	Прокладка	10025066
521	Датчик NTC	10027351
619	Реле давления	20003181
700	Кабель сервопривода	20017596

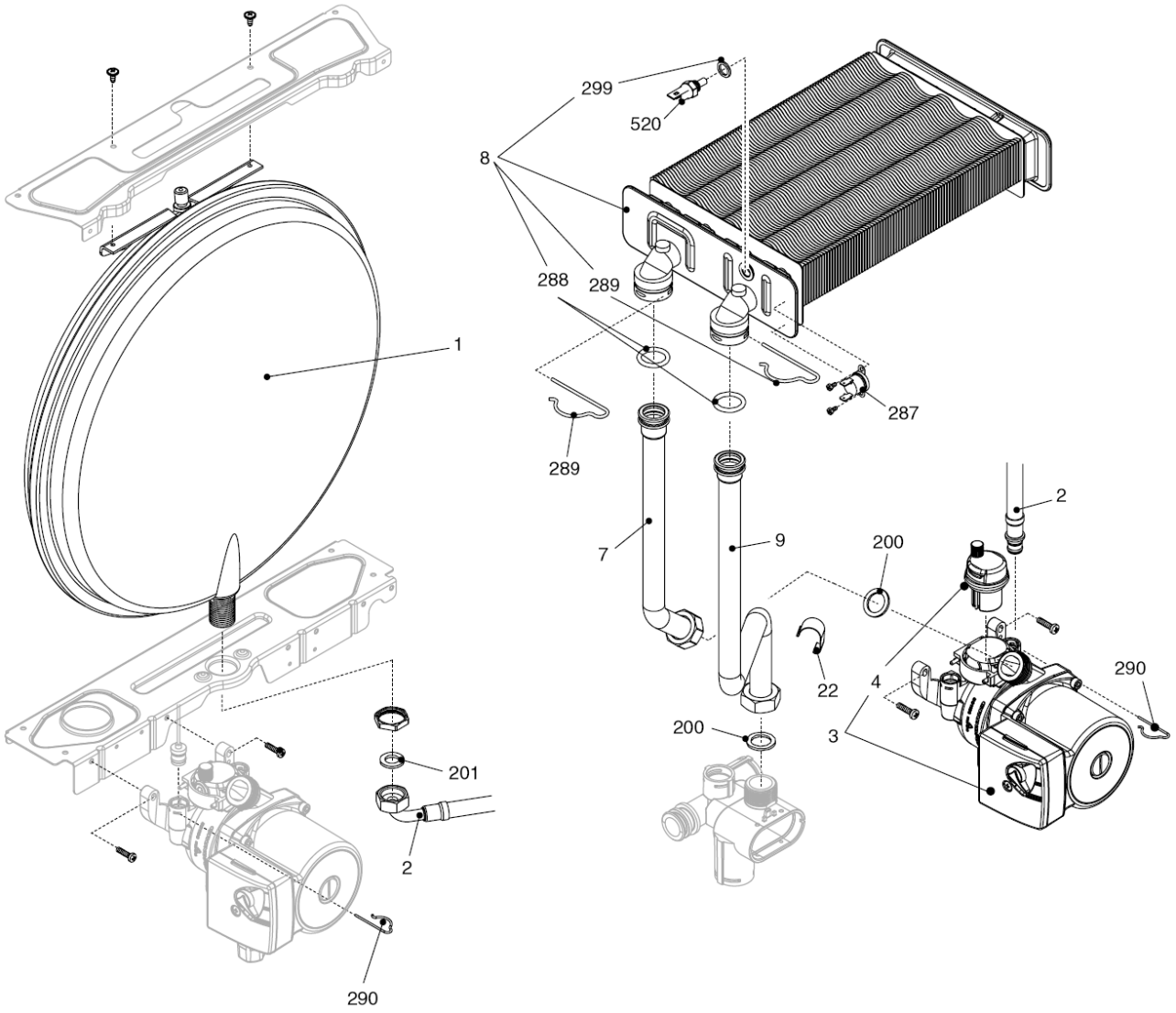
299
520
8
288
289
1
287
289
2
7
9
200
22
4
290
200
3
201
2
290

№	Наименование	Артикул
2	Патрубок	10025188
3	Циркуляционный насос	10027571
4	Воздухоотводчик	10025485
7	Патрубок	10025856
8	Теплообменник	20052572
9	Патрубок	20015591
22	Клипсы	3412
200	Прокладка	5023
201	Прокладка	5026
287	Датчик аварийной температуры	2258
288	Сальник	6898
289	Клипсы	2223
290	Пружинная скоба	2165
299	Прокладка	10022726
520	Датчик NTC	10027352

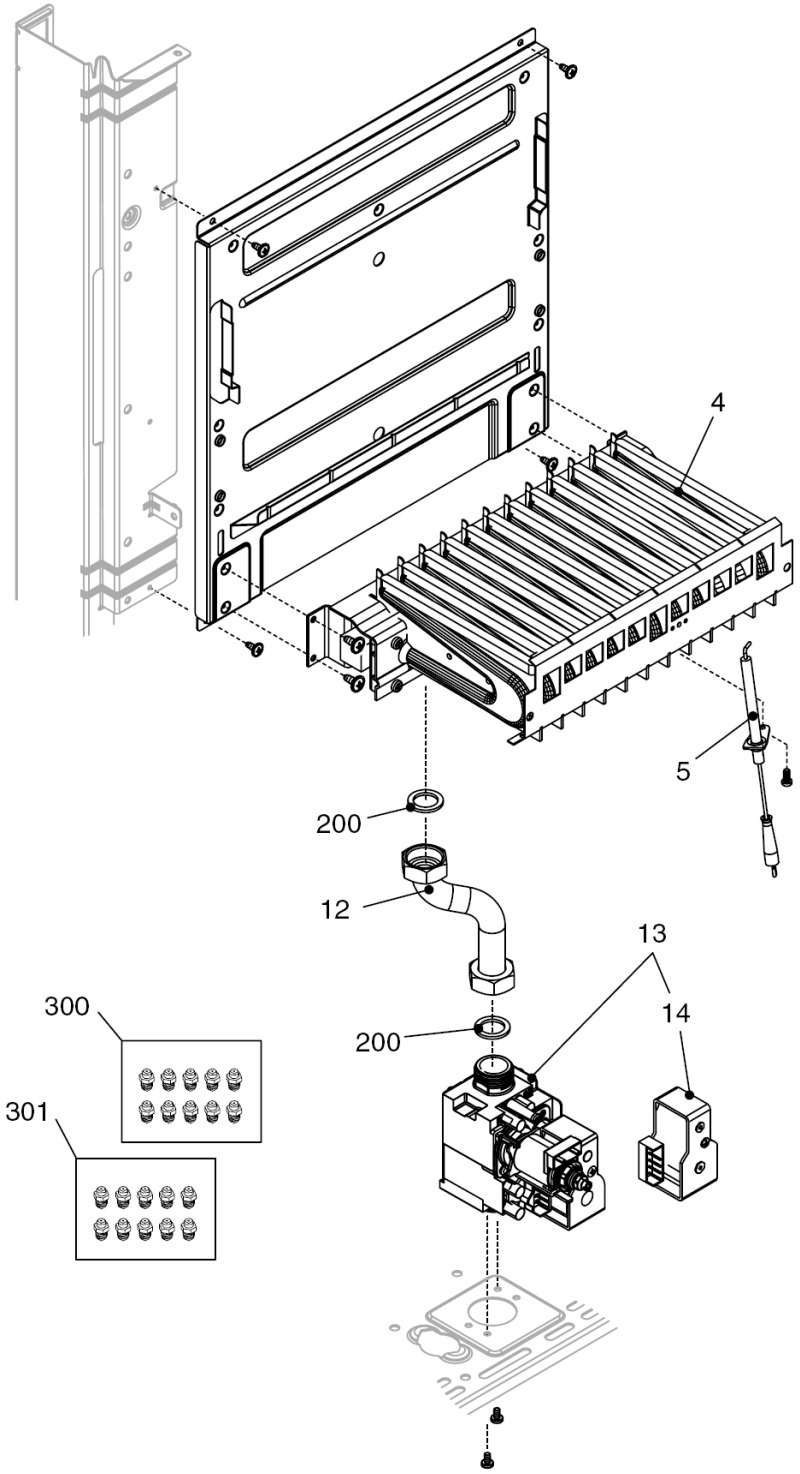
4
5
200
12
13
14
200
300
301

City 24 CAI

ТОПОЧНАЯ ГРУППА1

№	Наименование	Артикул
4	Горелка	10025273
5	Электрод розжига	20049613
12	Патрубок	20015590
13	Газовая арматура	20007784
14	Блок соленоидов	20040675
200	Прокладка	5023
300	Комплект перевода на природный газ	01005225
301	Комплект перевода на сжиженный газ	01005217

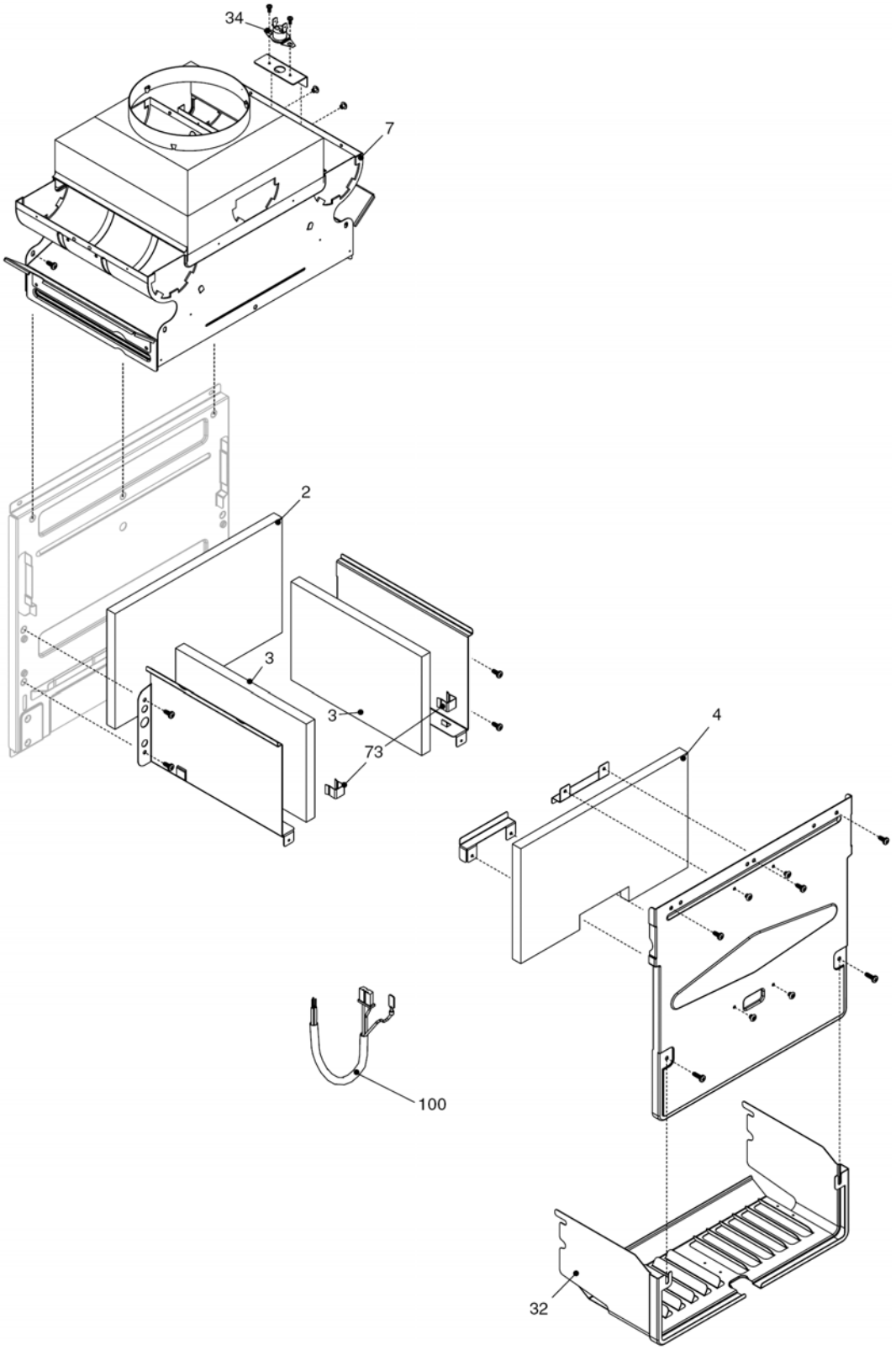
34
7
2
3
3
73
4
100
32

City 24 CAI

ТОПОЧНАЯ ГРУППА 2

№	Наименование	Артикул
2	Теплоизоляция задняя	20013583
3	Теплоизоляция боковая	20000692
4	Теплоизоляция передняя	20013582
7	Крышка камеры сгорания	10027526
32	Защитная решетка	10024609
34	Датчик температуры дымовых газов	20013586
73	Клипсы	20013581
100	Кабель камеры сгорания	20014377