Библиотека СОК

BTG 3 cod.17000010

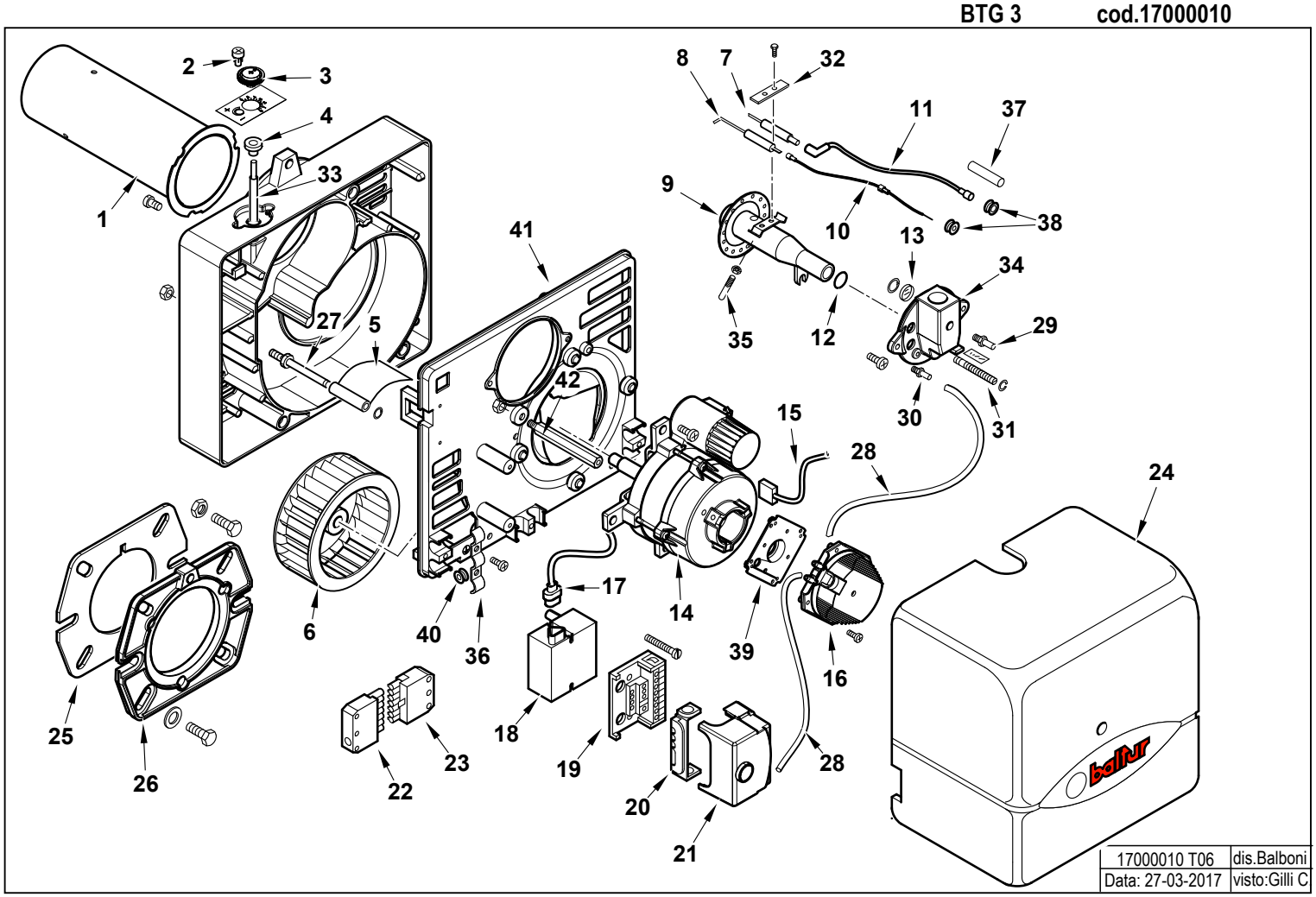

17000010 **BTG 3**

esploso 17000010T06 **Lista L06**

Rif.	Codice	Descrizione
1	0016020011	TERMINALE SPARKGAS3
2	0016010011	VITE REG.NE ARIA SPARK3
3	0016010010	RUOTA REG.NE ARIA SPARK3
4	0016010013	BOCCOLA PLAST. 5X8 L.10
5	0016010076	FARFALLA A GRAVITA' BTL3 CUR
6	0016010019	VENTOLA D.108X39 SPARK 3
7	0013010038	ELETTRODO SPARKGAS6
8	0016020035	IONIZZATORE BTG3-6
9	0016020017	AS.MISCELATORE SPARKGAS3
10	0005140234	CAVO IONO D.2,8 ATT.D.2,8
11	0005140240	CAVO ACC. D.5 ATT.D4-D6,3 L450
12	30294	GUARNIZIONE OR 2075
13	0013010027	VETRINO 20X3 SPARK
14	0005010146	MOTORE MONO 90W 220-240V 50-60Hz
	5393	CONDENSATORE 5MF D.31,5
15	0005130016	CONNETTORE MOTORE SPARK
16	0005040093	PRESSOSTATO KROMS. DL 4-E-1
17	0005130111	CONNETTORE TRASF. BRAHMA L340
18	0005020046	TRASF.RE GAS BRAHMA TD1STPAF
19	23527	ZOCCOLO AP.RA SIEMENS LOA-LG
20	0005030012	PARETE ZOCCOLO SIEMENS LOA-L
21	0005030206	AP.RA SIEMENS LME 11.330C2
22	0005130051	CONNETTORE 7POLI MASCH.
23	0005130052	CONNETTORE 7POLI FEMM.
24	0016020036	COPERCHIO POST.RE BTG3 ARANCIO
25	50413	GUARN.NE FLANGIA SYN D90
26	8016020004	FLANGIA AT.CO BRUC.RE D90SPA
27	0016010032	PERNO FARFALLA A GRAVITA'SPA

Rif.	Codice	Descrizione
28	0005250017	TUBO SILICONE 4X7 NEUTRO
29	31483	PRESA PRESSIONE 1/8" CON.
30	58029	ATTACCO TUBO M5X6
31	0016020019	VITE DI REGOLAZIONE
32	53632	STAFFA SOP.TO ELET.DI SUP.RE
33	0016010077	LEVA REG.NE ARIA BTL3 CURVA
34	0016020001	RACCORDO MAN.TA GAS SPARK3
35	53763	PERNO CENTRAGGIO M5X32
36	13702	PIASTRINA GUAINA
37	0005140219	CAPPUCCIO SILIC. CAVO AT BTL3
38	0005140233	PASSAFILO GOMMA 3X9X14X3,5
	0005140054	PASSAFILO GOMMA 5X9X14X3,5
39	0005040094	ADATTATORE PRES.TO KROMSC.
40	0005140236	PASSAFILO GOMMA 14X10X3 F7
41	8016010002	PARETE CHIOC.LA SPARK3
42	0016010007	COLON.TA L140 MF M6XM5 CH10

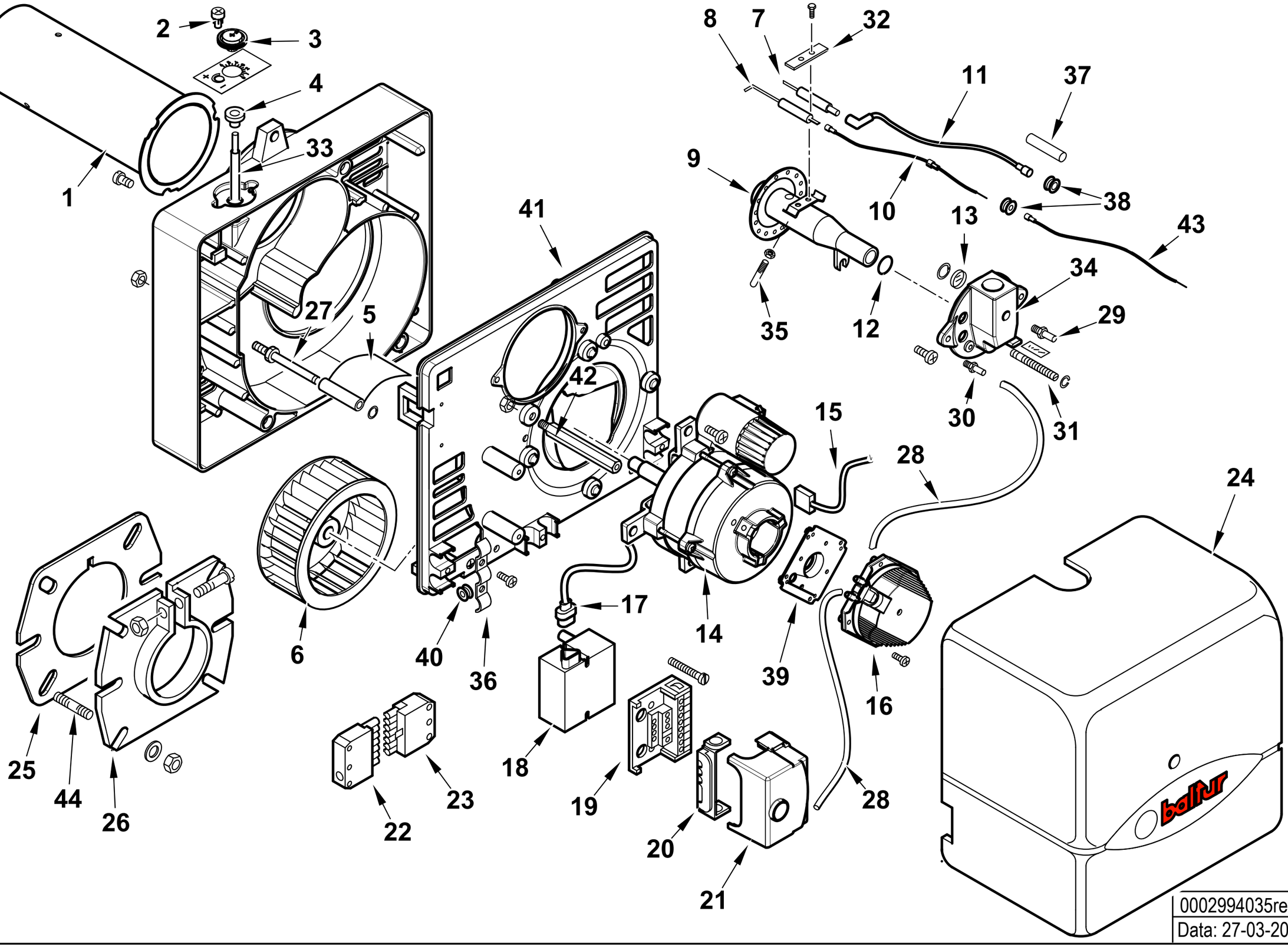

0002994035rev.6	dis.Balboni
Data: 27-03-2017	visto:Gilli C

17000010 **BTG 3 L200** esploso 0002994035 **rev.6**

Rif.	Codice	Descrizione
1	0016020039	TERMINALE BTG 3 L200
2	0016010011	VITE REG.NE ARIA SPARK3
3	0016010010	RUOTA REG.NE ARIA SPARK3
4	0016010013	BOCCOLA PLAST. 5X8 L.10
5	0016010076	FARFALLA A GRAVITA' BTL3 CUR
6	0016010019	VENTOLA D.108X39 SPARK 3
7	0013010038	ELETTRODO SPARKGAS6
8	0016020035	IONIZZATORE BTG3-6
9	0016020037	AS.MISCELATORE BTG 3 L200
10	0005140234	CAVO IONO D.2,8 ATT.D.2,8
11	0005140240	CAVO ACC. D.5 ATT.D4-D6,3 L450
12	30294	GUARNIZIONE OR 2075
13	0013010027	VETRINO 20X3 SPARK
14	0005010146	MOTORE MONO 90W 220-240V 50-60Hz
	5393	CONDENSATORE 5MF D.31,5
15	0005130016	CONNETTORE MOTORE SPARK
16	0005040093	PRESSOSTATO KROMS. DL 4-E-1
17	0005130111	CONNETTORE TRASF. BRAHMA L340
18	0005020046	TRASF.RE GAS BRAHMA TD1STPAF
19	23527	ZOCCOLO AP.RA SIEMENS LOA-LG
20	0005030012	PARETE ZOCCOLO SIEMENS LOA-L
21	0005030206	AP.RA SIEMENS LME 11.330C2
22	0005130051	CONNETTORE 7POLI MASCH.
23	0005130052	CONNETTORE 7POLI FEMM.
24	0016020036	COPERCHIO POST.RE BTG3 ARANCIO
25	50413	GUARN.NE FLANGIA SYN D90
26	8013030004	FLANGIA AT.CO BRUC.RE D90SPARK
27	0016010032	PERNO FARFALLA A GRAVITA'SPA

Rif.	Codice	Descrizione
28	0005250017	TUBO SILICONE 4X7 NEUTRO
29	31483	PRESA PRESSIONE 1/8" CON.
30	58029	ATTACCO TUBO M5X6
31	0016020019	VITE DI REGOLAZIONE
32	53632	STAFFA SOP.TO ELET.DI SUP.RE
33	0016010077	LEVA REG.NE ARIA BTL3 CURVA
34	0016020001	RACCORDO MAN.TA GAS SPARK3
35	53763	PERNO CENTRAGGIO M5X32
36	13702	PIASTRINA GUAINA
37	0005140219	CAPPUCCIO SILIC. CAVO AT BTL3
38	0005140233	PASSAFILO GOMMA 3X9X14X3,5
	0005140054	PASSAFILO GOMMA 5X9X14X3,5
39	0005040094	ADATTATORE PRES.TO KROMSC.
40	0005140236	PASSAFILO GOMMA 14X10X3 F7
41	8016010002	PARETE CHIOC.LA SPARK3
42	0016010007	COLON.TA L140 MF M6XM5 CH10
43	0005140242	PROLUNGA CAVO IONO BTG L450
44	29802	PRIGIONIERO M8X37

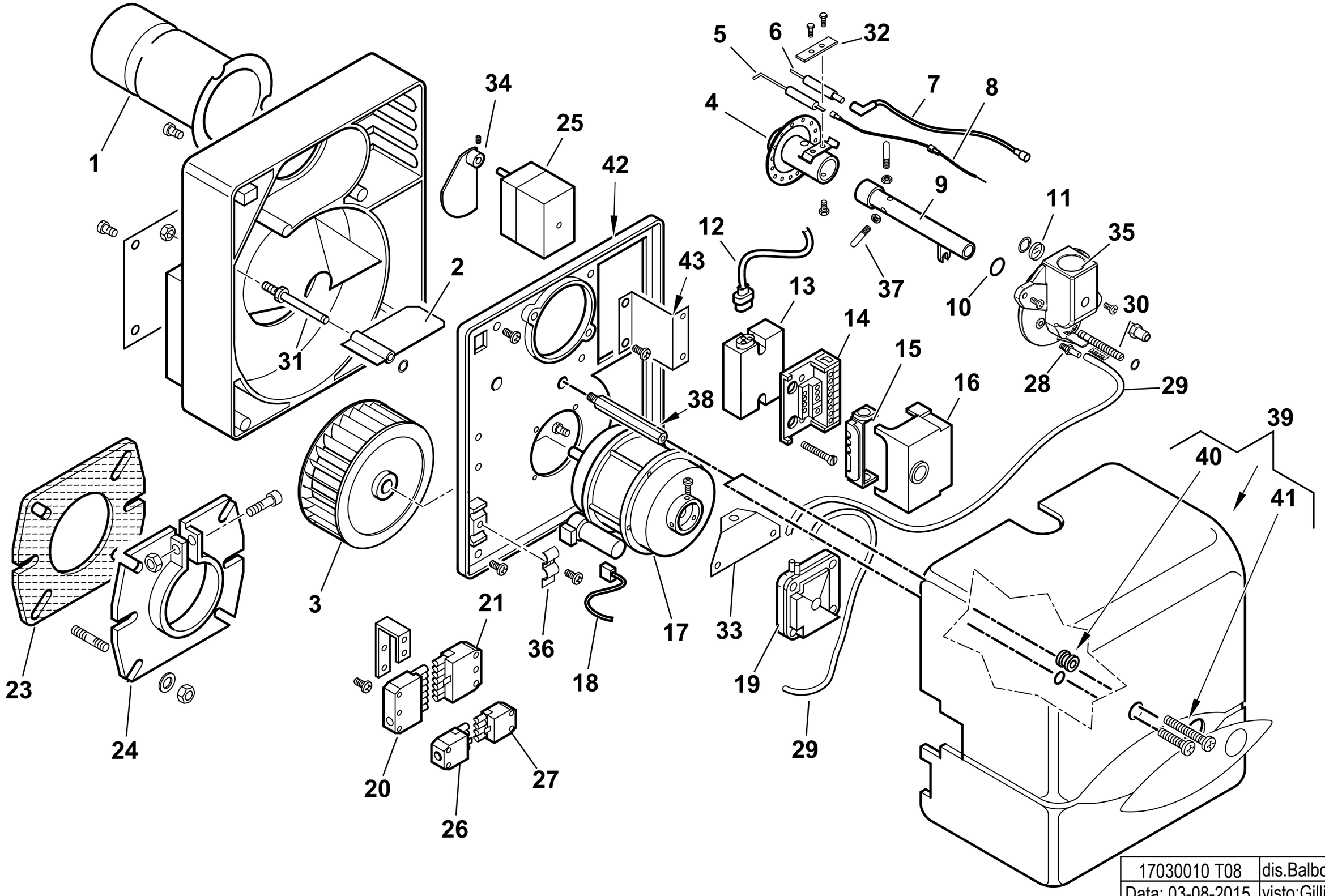

17030010 T08	dis.Balboni
Data: 03-08-2015	visto:Gilli C.

17030010 **BTG 3,6 P** esploso **17030010T08** **Lista L08** Matricola

Rif.	Codice	Descrizione
1	0013010013	TERMINALE BTG 3,6-6
2	0013010024	FARFALLA A GRAVITA' SPARK
3	0013010004	VENTOLA D.133X47 SPARK
4	0013010068	AS.MISCELATORE SPARKGAS6
5	0016020035	IONIZZATORE BTG3-6
6	0013010038	ELETTRODO SPARKGAS6
7	0005140240	CAVO ACC. D.5 ATT.D4-D6,3 L450
8	0005140234	CAVO IONO D.2,8 ATT.D.2,8 L450
9	0013010066	AS.TUBO MANDATA GAS SPARKGAS
10	30294	GUARNIZIONE OR 2075
11	0013010027	VETRINO 20X3 SPARK
12	0005130111	CONNETTORE TRASF. BRAHMA L340
13	0005020046	TRASF.RE GAS BRAHMA TD1STPAF
14	23527	ZOCCOLO AP.RA SIEMENS LOA-LG
15	0005030012	PARETE ZOCCOLO SIEMENS LOA-L
16	0005030224	AP.RA SIEMENS LME 21.430C2 B
17	0005010131	MOTORE MONO 100W 220-240/50-60Hz
	95068	CONDENSATORE 6,3MF
18	0005130016	CONNETTORE MOTORE SPARK
19	0005040081	PRESSOSTATO DUNGS LGW3A2
20	0005130051	CONNETTORE 7POLI MASCH.
21	0005130052	CONNETTORE 7POLI FEMM.
23	50413	GUARN.NE FLANGIA SYN D90
24	8013030004	FLANGIA AT.CO BRUC.RE D90SPA
25	0005040001	MOT.NO CONECTRON LKS120 B5-5
26	0005130043	CONNETTORE 4POLI MASC. VERDE

Rif.	Codice	Descrizione	
27	0005130075	CONNETTORE 4POLI FEMM. VERDE	
28	58029	ATTACCO TUBO M5X6	
29	0005250017	TUBO SILICONE 4X7 NEUTRO	
30	0013010122	VITE REG.NE MISCELAT. BTG	
31	0013010018	PERNO FARFALLA A GRAVITA'SPA	
32	53632	STAFFA SOP.TO ELET.DI SUP.RE	
33	0013010031	SOP.TO PRESSOSTATO SPARKGAS	
34	0013010015	CAMMA REG.NE ARIA MOT.NO SPA	
35	0013010105	RACCORDO MAN.TA GAS BTG11 3/4"	
36	13702	PIASTRINA GUAINA	
37	0013020036	VITE TESTA TONDA M5X35 DIN60	
38	0013010019	COLON.TA L172 MF M8XM5 CH12	FINO AL N°BLT000009388715
	0013010129	COLON.TA L156 MF M8XM5 CH13	DAL N°BLT000009388716
39	0013010118	COPERCHIO POST.RE BTG3,6-11P	
40	0005180033	GUARNIZIONE OR M0046-24	FINO AL N°BLT000009388715
	0005140783	PASSAFILO GOMMA 14X11X15 F5	DAL N°BLT000009388716
41	5268	VITE TCB 5X20 DIN7985/Z	FINO AL N°BLT000009388715
	31473	VITE TORX TC 5X35 DIN7985/Z	DAL N°BLT000009388716
42	0013030201	PARETE CHIOC.LA BTL..P	
43	0013030014	SOP.TO AP.RA/TRASF.RE SPARK	

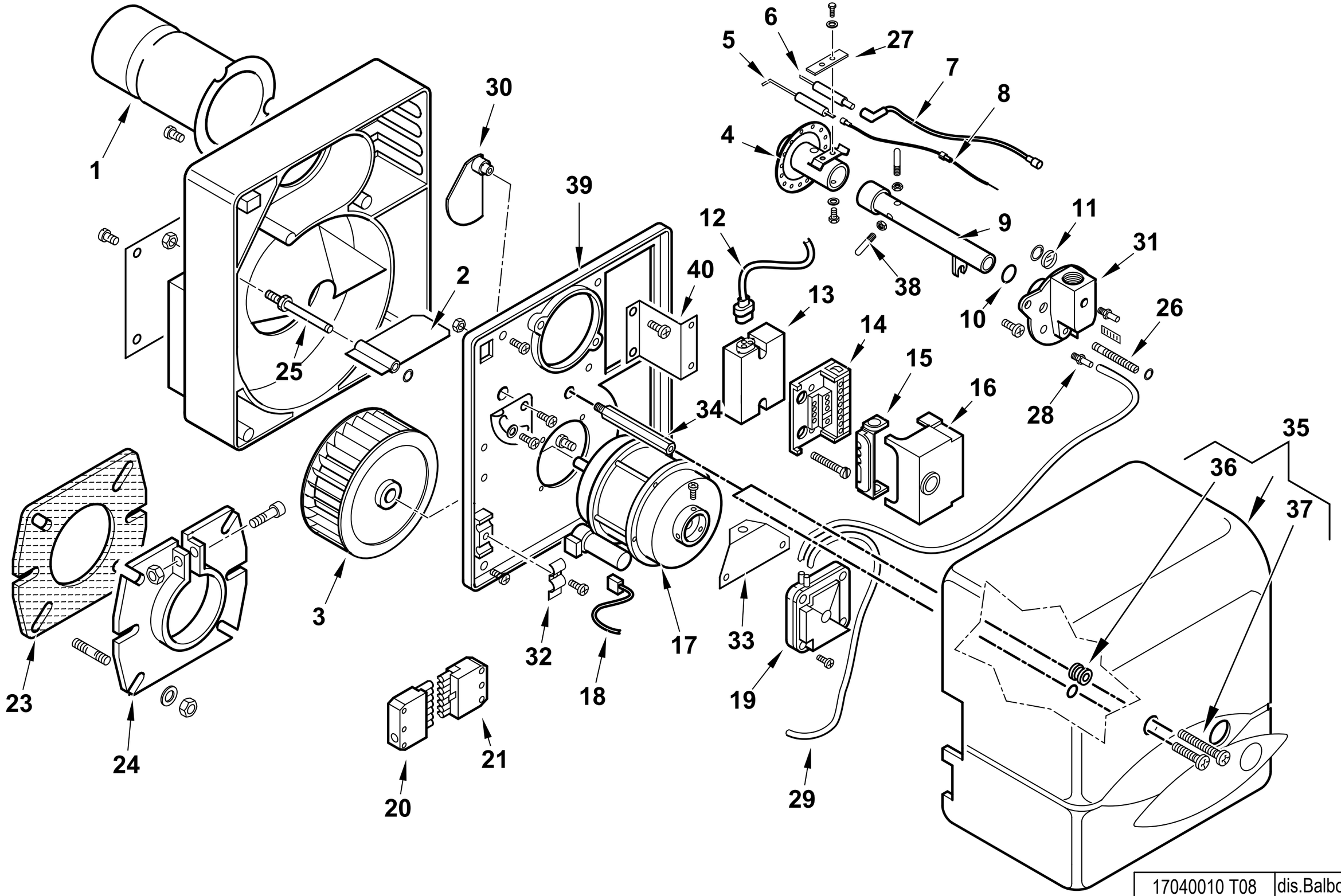

17040010 T08	dis.Balboni
Data: 03-08-2015	visto:Gilli C.

17040010 BTG 6 esploso **17040010T08 Lista L08**

Rif.	Codice	Descrizione
1	0013010013	TERMINALE BTG 3,6-6
2	0013010024	FARFALLA A GRAVITA' SPARK
3	0013010004	VENTOLA D.133X47 SPARK
4	0013010068	AS.MISCELATORE SPARKGAS6
5	0016020035	IONIZZATORE BTG3-6
6	0013010038	ELETTRODO SPARKGAS6
7	0005140240	CAVO ACC. D.5 ATT.D4-D6,3 L450
8	0005140234	CAVO IONO D.2,8 ATT.D.2,8 L4
9	0013010066	AS.TUBO MANDATA GAS SPARKGAS
10	30294	GUARNIZIONE OR 2075
11	0013010027	VETRINO 20X3 SPARK
12	0005130111	CONNETTORE TRASF. BRAHMA
13	0005020046	TRASF.RE GAS BRAHMA TD1STPAF
14	23527	ZOCCOLO AP.RA SIEMENS LOA-LG
15	0005030012	PARETE ZOCCOLO SIEMENS LOA-LAL
16	0005030206	AP.RA SIEMENS LME 11.330C2
17	0005010131	MOTORE MONO 100W 220-240/50-60Hz
	95068	CONDENSATORE 6,3MF
18	0005130016	CONNETTORE MOTORE SPARK
19	23012	PRESSOSTATO DUNGS LGW10A2
20	0005130051	CONNETTORE 7POLI MASCH.
21	0005130052	CONNETTORE 7POLI FEMM.
23	50413	GUARN.NE FLANGIA SYN D90
24	8013030004	FLANGIA AT.CO BRUC.RE D90SPARK
25	0013010018	PERNO FARFALLA A GRAVITA'
26	0013010122	VITE REG.NE MISCELAT. BTG

Rif.	Codice	Descrizione	
27	53632	STAFFA SOP.TO ELET.DI SUP.RE	
28	58029	ATTACCO TUBO M5X6	
29	0005250017	TUBO SILICONE 4X7 NEUTRO	
30	0013010035	CAMMA REG.NE ARIA MAN. SPARK	
31	0013010105	RACCORDO MAN.TA GAS BTG11 ¾"	
32	13702	PIASTRINA GUAINA	
33	0013010031	SOP.TO PRESSOSTATO SPARKGAS	
34	0013010019	COLON.TA L172 MF M8XM5 CH12	FINO AL N°BLT000009384994
	0013010129	COLON.TA L156 MF M8XM5 CH13	DAL N°BLT000009384995
35	0013010104	COPERCHIO POST.RE BTG3,6-11	
36	0005180033	GUARNIZIONE OR M0046-24	FINO AL BLT000009384994
	0005140783	PASSAFILO GOMMA 14X11X15 F5	DAL N°BLT000009384995
37	5268	VITE TCB 5X20 DIN7985/Z	FINO AL N°BLT000009384994
	31473	VITE TORX TC 5X35 DIN7985/Z	DAL N°BLT000009384995
38	0013020036	VITE TESTA TONDA M5X35 DIN603Z	
39	8013030201	PARETE CHIOC.LA BTL 0-10	
40	0013030014	SOP.TO AP.RA/TRASF.RE SPARK	

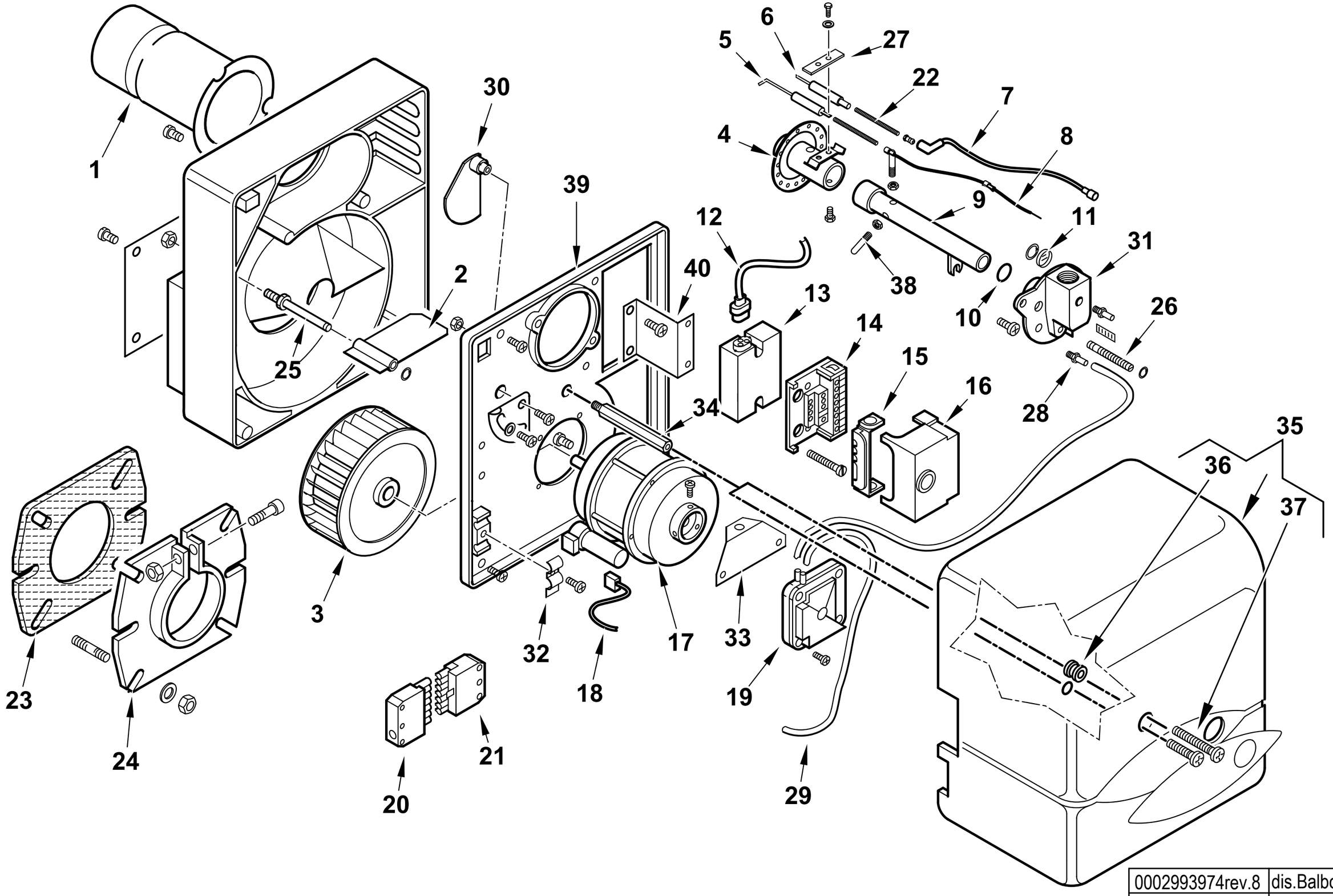

0002993974rev.8	dis.Balboni
Data: 03-08-2015	visto:Gilli C.

17040020 **BTG 6 L300** esploso 0002993974 **rev.8**

Rif.	Codice	Descrizione
1	0013010082	TERMINALE BTG 3,6-6 BL300
2	0013010024	FARFALLA A GRAVITA' SPARK
3	0013010004	VENTOLA D.133X47 SPARK
4	0013010068	AS.MISCELATORE SPARKGAS6
5	0016020043	IONIZZATORE BTG3-6 L=300
6	53501	ELETTRODO BGN9
7	0005140240	CAVO ACC. D.5 ATT.D4-D6,3 L450
8	0005140234	CAVO IONO D.2,8 ATT.D.2,8 L4
9	0013010083	AS.TUBO MANDATA GAS SPARKGAS6
10	30294	GUARNIZIONE OR 2075
11	0013010027	VETRINO 20X3 SPARK
12	0005130111	CONNETTORE TRASF. BRAHMA
13	0005020046	TRASF.RE GAS BRAHMA TD1STPAF
14	23527	ZOCCOLO AP.RA SIEMENS LOA-LG
15	0005030012	PARETE ZOCCOLO SIEMENS LOA-LAL
16	0005030206	AP.RA SIEMENS LME 11.330C2
17	0005010131	MOTORE MONO 100W 220-240/50-60Hz
	95068	CONDENSATORE 6,3MF
18	0005130016	CONNETTORE MOTORE SPARK
19	23012	PRESSOSTATO DUNGS LGW10A2
20	0005130051	CONNETTORE 7POLI MASCH.
21	0005130052	CONNETTORE 7POLI FEMM.
22	53618	PROLUNGA ELET.DO L125X3,5MA
23	50413	GUARN.NE FLANGIA SYN D90
24	8013030004	FLANGIA AT.CO BRUC.RE D90SPARK
25	0013010018	PERNO FARFALLA A GRAVITA'
26	0013010122	VITE REG.NE MISCELAT. BTG

Rif.	Codice	Descrizione	
27	53632	STAFFA SOP.TO ELET.DI SUP.RE	
28	58029	ATTACCO TUBO M5X6	
29	0005250017	TUBO SILICONE 4X7 NEUTRO	
30	0013010035	CAMMA REG.NE ARIA MAN. SPARK	
31	0013010105	RACCORDO MAN.TA GAS BTG11 ¾"	
32	13702	PIASTRINA GUAINA	
33	0013010031	SOP.TO PRESSOSTATO SPARKGAS	
34	0013010019	COLON.TA L172 MF M8XM5 CH12	FINO AL N°BLT000009406022
	0013010129	COLON.TA L156 MF M8XM5 CH13	DAL N°BLT000009406023
35	0013010104	COPERCHIO POST.RE BTG3,6-11	
36	0005180033	GUARNIZIONE OR M0046-24	FINO AL BLT000009406022
	0005140783	PASSAFILO GOMMA 14X11X15 F5	DAL N°BLT000009406023
37	5268	VITE TCB 5X20 DIN7985/Z	FINO AL N°BLT000009406022
	31473	VITE TORX TC 5X35 DIN7985/Z	DAL N°BLT000009406023
38	0013020036	VITE TESTA TONDA M5X35 DIN603Z	
39	8013030201	PARETE CHIOC.LA BTL 0-10	
40	0013030014	SOP.TO AP.RA/TRASF.RE SPARK	

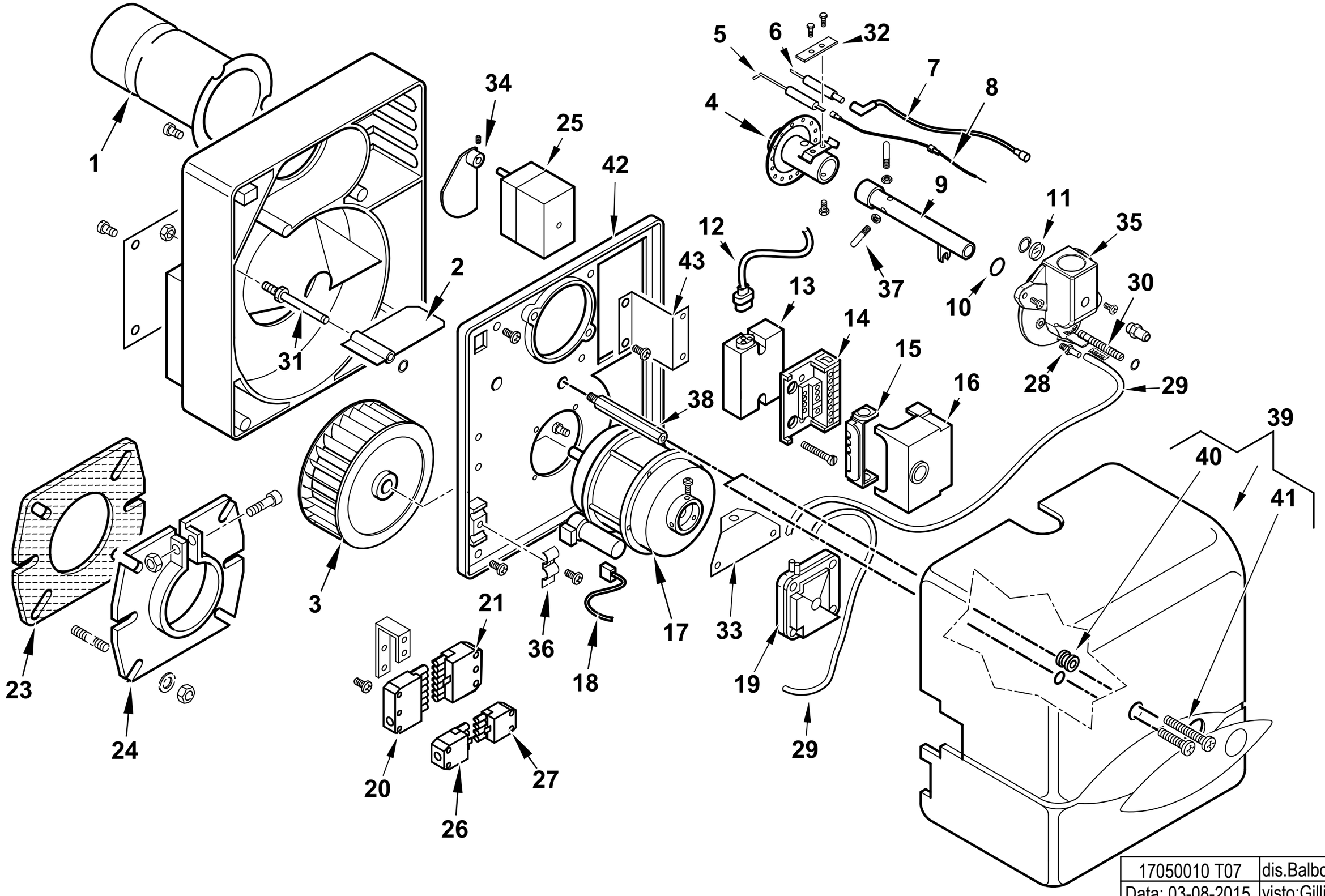

17050010 T07	dis.Balboni
Data: 03-08-2015	visto:Gilli C.

17050010 **BTG 6 P** esploso **17050010T07** **Lista L07** Matricola

Rif.	Codice	Descrizione
1	0013010013	TERMINALE BTG 3,6-6
2	0013010024	FARFALLA A GRAVITA' SPARK
3	0013010004	VENTOLA D.133X47 SPARK
4	0013010068	AS.MISCELATORE SPARKGAS6
5	0016020035	IONIZZATORE BTG3-6
6	0013010038	ELETTRODO SPARKGAS6
7	0005140240	CAVO ACC. D.5 ATT.D4-D6,3 L450
8	0005140234	CAVO IONO D.2,8 ATT.D.2,8 L450
9	0013010066	AS.TUBO MANDATA GAS SPARKGAS
10	30294	GUARNIZIONE OR 2075
11	0013010027	VETRINO 20X3 SPARK
12	0005130111	CONNETTORE TRASF. BRAHMA L340
13	0005020046	TRASF.RE GAS BRAHMA TD1STPAF
14	23527	ZOCCOLO AP.RA SIEMENS LOA-LG
15	0005030012	PARETE ZOCCOLO SIEMENS LOA-L
16	0005030224	AP.RA SIEMENS LME 21.430C2 B
17	0005010131	MOTORE MONO 100W 220-240/50-60Hz
	95068	CONDENSATORE 6,3MF
18	0005130016	CONNETTORE MOTORE SPARK
19	23012	PRESSOSTATO DUNGS LGW10A2
20	0005130051	CONNETTORE 7POLI MASCH.
21	0005130052	CONNETTORE 7POLI FEMM.
23	50413	GUARN.NE FLANGIA SYN D90
24	8013030004	FLANGIA AT.CO BRUC.RE D90SPA
25	0005040001	MOT.NO CONECTRON LKS120 B5-5
26	0005130043	CONNETTORE 4POLI MASC. VERDE

Rif.	Codice	Descrizione	
27	0005130075	CONNETTORE 4POLI FEMM. VERDE	
28	58029	ATTACCO TUBO M5X6	
29	0005250017	TUBO SILICONE 4X7 NEUTRO	
30	0013010122	VITE REG.NE MISCELAT. BTG	
31	0013010018	PERNO FARFALLA A GRAVITA'SPA	
32	53632	STAFFA SOP.TO ELET.DI SUP.RE	
33	0013010031	SOP.TO PRESSOSTATO SPARKGAS	
34	0013010015	CAMMA REG.NE ARIA MOT.NO SPA	
35	0013010105	RACCORDO MAN.TA GAS BTG11 3/4"	
36	13702	PIASTRINA GUAINA	
37	0013020036	VITE TESTA TONDA M5X35 DIN60	
38	0013010019	COLON.TA L172 MF M8XM5 CH12	FINO AL N°BLT000009385014
	0013010129	COLON.TA L156 MF M8XM5 CH13	DAL N°BLT000009385015
39	0013010118	COPERCHIO POST.RE BTG3,6-11P	
40	0005180033	GUARNIZIONE OR M0046-24	FINO AL N°BLT000009385014
	0005140783	PASSAFILO GOMMA 14X11X15 F5	DAL N°BLT000009385015
41	5268	VITE TCB 5X20 DIN7985/Z	FINO AL N°BLT000009385014
	31473	VITE TORX TC 5X35 DIN7985/Z	DAL N°BLT000009385015
42	0013030201	PARETE CHIOC.LA BTL..P	
43	0013030014	SOP.TO AP.RA/TRASF.RE SPARK	

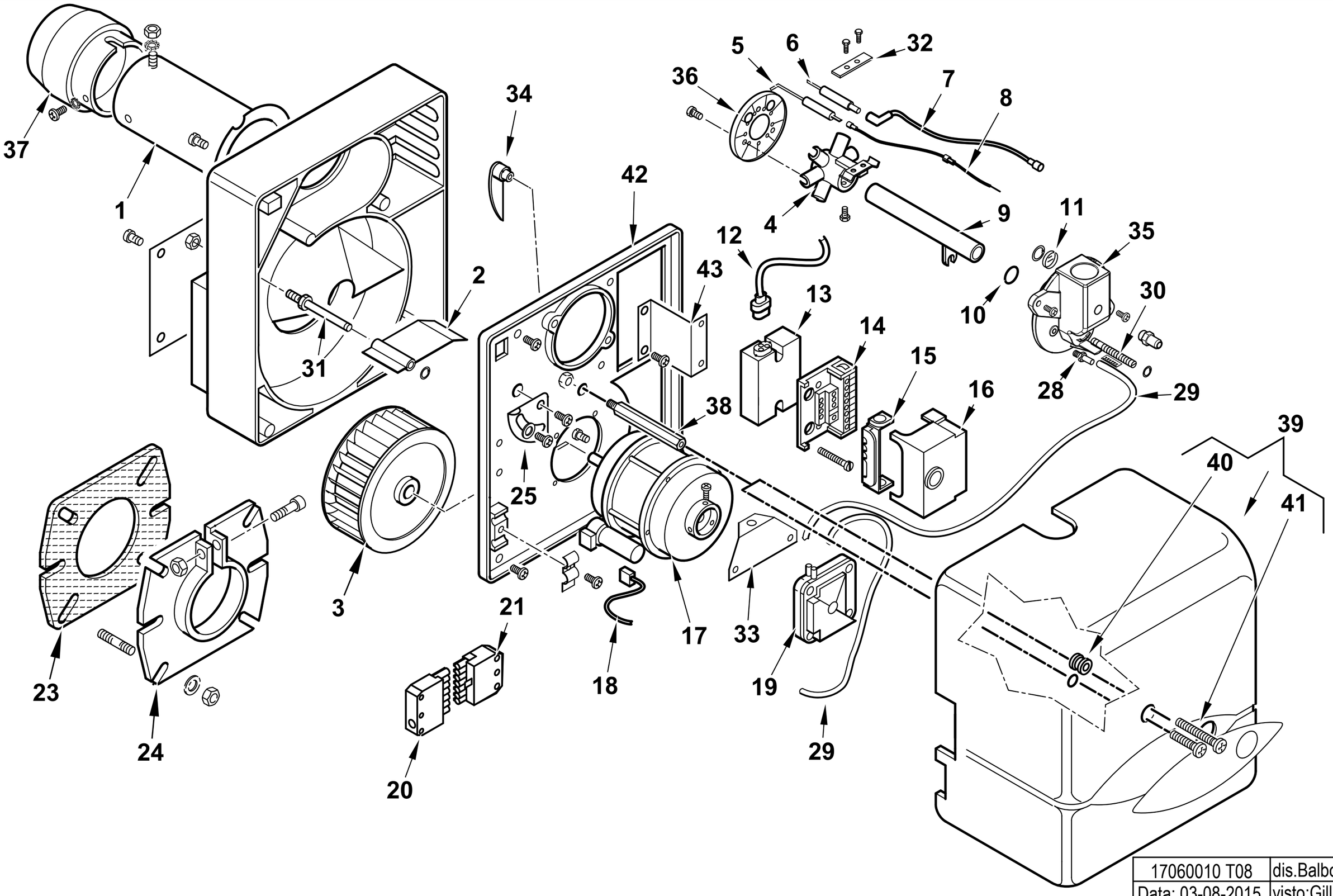

17060010 T08	dis.Balboni
Data: 03-08-2015	visto:Gilli C.

17060010 **BTG 11** esploso **17060010T08** **Lista L08** Matricola

Rif.	Codice	Descrizione
1	0013020008	AS.CANNOTTO SPARKGAS11
2	0013030113	FARFALLA A GRAVITA' SPARK10
3	0013010004	VENTOLA D.133X47 SPARK
4	0013020038	AS.MISCELATORE SPARKGAS11
5	0013020066	IONIZZATORE BTG11
6	0013020076	ELETTRODO BTG 11
7	0005140240	CAVO ACC. D.5 ATT.D4-D6,3 L450
8	0005140234	CAVO IONO D.2,8 ATT.D.2,8 L450
9	0013020074	AS.TUBO MANDATA GAS BTG11
10	30294	GUARNIZIONE OR 2075
11	0013010027	VETRINO 20X3 SPARK
12	0005130111	CONNETTORE TRASF. BRAHMA L340
13	0005020046	TRASF.RE GAS BRAHMA TD1STPAF
14	23527	ZOCCOLO AP.RA SIEMENS LOA-LG
15	0005030012	PARETE ZOCCOLO SIEMENS LOA-L
16	0005030206	AP.RA SIEMENS LME 11.330C2
17	0005010131	MOTORE MONO 100W 220-240/50-60Hz
	95068	CONDENSATORE 6,3MF
18	0005130016	CONNETTORE MOTORE SPARK
19	23012	PRESSOSTATO DUNGS LGW10A2
20	0005130051	CONNETTORE 7POLI MASCH.
21	0005130052	CONNETTORE 7POLI FEMM.
23	50413	GUARN.NE FLANGIA SYN D90
24	8013030004	FLANGIA AT.CO BRUC.RE D90SPA
25	0013010017	SETTORE REG.NE ARIA SPARK

Rif.	Codice	Descrizione	
28	58029	ATTACCO TUBO M5X6	
29	0005250017	TUBO SILICONE 4X7 NEUTRO	
30	0013010122	VITE REG.NE MISCELAT. BTG	
31	0013010018	PERNO FARFALLA A GRAVITA'SPA	
32	53632	STAFFA SOP.TO ELET.DI SUP.RE	
33	0013010031	SOP.TO PRESSOSTATO SPARKGAS	
34	0013030114	CAMMA REG.NE ARIA MAN. SPARK10	
35	0013010105	RACCORDO MAN.TA GAS BTG11 3/4"	
36	0013020039	DISCO ALETTATO SPGAS11 85X26	
37	0013020037	DIFFUSORE SPARKGAS11	
38	0013010019	COLON.TA L172 MF M8XM5 CH12	FINO AL N°BLT000009385015
	0013010129	COLON.TA L156 MF M8XM5 CH13	DAL N°BLT000009385016
39	0013010104	COPERCHIO POST.RE BTG3,6-11 AR	
40	0005180033	GUARNIZIONE OR M0046-24	FINO AL N°BLT000009385015
	0005140783	PASSAFILO GOMMA 14X11X15 F5	DAL N°BLT000009385016
41	5268	VITE TCB 5X20 DIN7985/Z	FINO AL N°BLT000009385015
	31473	VITE TORX TC 5X35 DIN7985/Z	DAL N°BLT000009385016
42	0013030201	PARETE CHIOC.LA BTL..P	
43	0013030014	SOP.TO AP.RA/TRASF.RE SPARK	

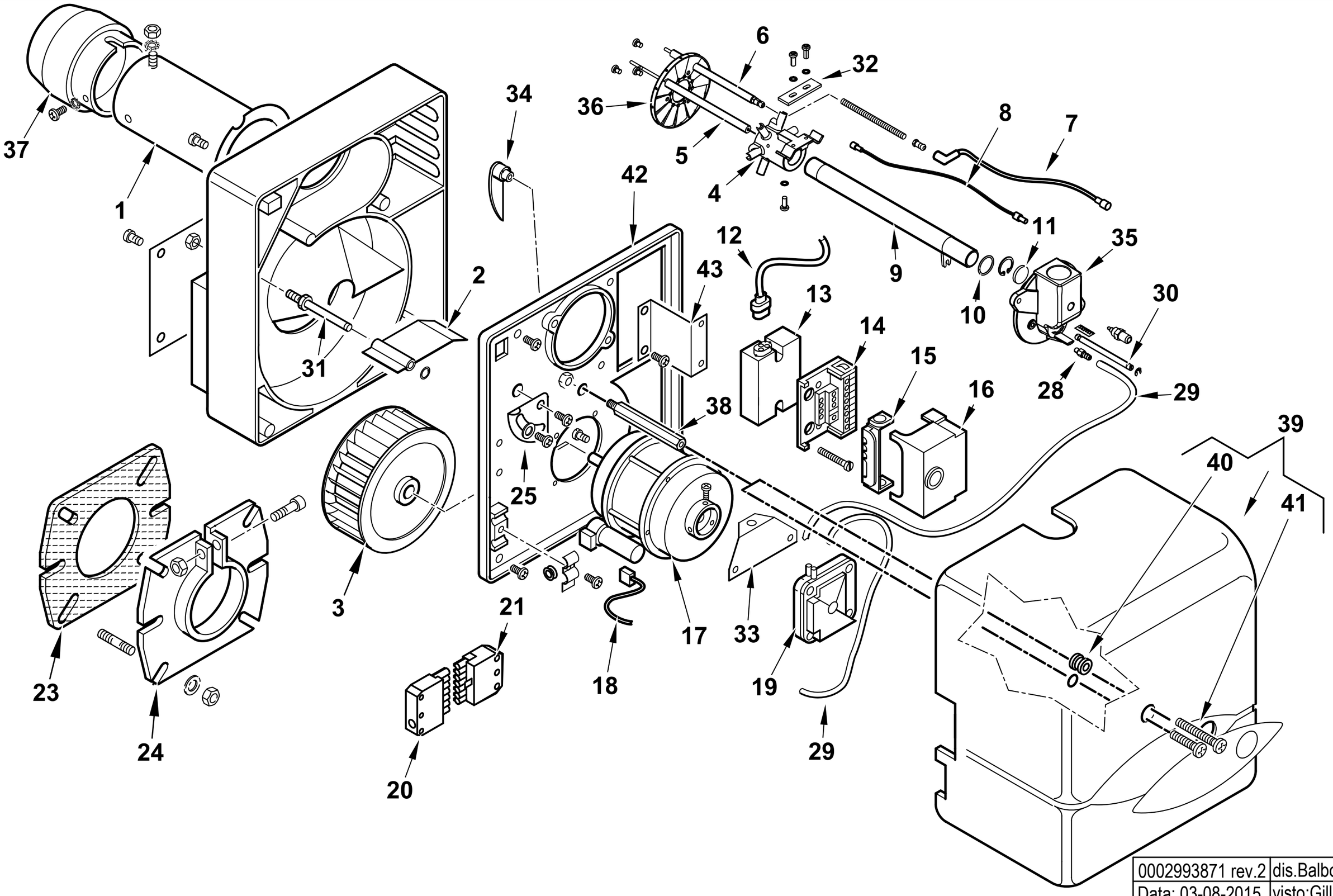

0002993871 rev.2	dis.Balboni
Data: 03-08-2015	visto:Gilli C.

17060020 **BTG 11 L300** esploso **0002993871 Rrev.2** Matricola

Rif.	Codice	Descrizione
1	0013020051	AS.CANNOTTO SPARKGAS11 L300
2	0013030113	FARFALLA A GRAVITA' SPARK10
3	0013010004	VENTOLA D.133X47 SPARK
4	0013020038	AS.MISCELATORE SPARKGAS11
5	0013020066	IONIZZATORE BTG11
6	0013020076	ELETTRODO BTG 11
	53618	PROLUNGA ELET.DO L125X3,5MA
	53615	AT.CO ELETTRODO TIPO E 3,5MA
7	0005140240	CAVO ACC. D.5 ATT.D4-D6,3 L450
8	0005140234	CAVO IONO D.2,8 ATT.D.2,8 L450
	0005140242	PROLUNGA CAVO IONO BTG L450
9	0013020075	AS.TUBO MANDATA GAS BTG11 L300
10	30294	GUARNIZIONE OR 2075
11	0013010027	VETRINO 20X3 SPARK
12	0005130111	CONNETTORE TRASF. BRAHMA L340
13	0005020046	TRASF.RE GAS BRAHMA TD1STPAF
	0005140115	CAPPUCCIO TERMINALE AT D7
14	23527	ZOCCOLO AP.RA SIEMENS LOA-LG
15	0005030012	PARETE ZOCCOLO SIEMENS LOA-L
16	0005030206	AP.RA SIEMENS LME 11.330C2
17	0005010131	MOTORE MONO 100W 220-240/50-60Hz
	95068	CONDENSATORE 6,3MF
18	0005130016	CONNETTORE MOTORE SPARK
19	23012	PRESSOSTATO DUNGS LGW10A2
20	0005130051	CONNETTORE 7POLI MASCH.
21	0005130052	CONNETTORE 7POLI FEMM.

Rif.	Codice	Descrizione	
23	50413	GUARN.NE FLANGIA SYN D90	
24	8013030004	FLANGIA AT.CO BRUC.RE D90SPA	
25	0013010017	SETTORE REG.NE ARIA SPARK	
28	58029	ATTACCO TUBO M5X6	
29	0005250017	TUBO SILICONE 4X7 NEUTRO	
30	0013010122	VITE REG.NE MISCELAT. BTG	
31	0013010018	PERNO FARFALLA A GRAVITA'SPA	
32	53632	STAFFA SOP.TO ELET.DI SUP.RE	
33	0013010031	SOP.TO PRESSOSTATO SPARKGAS	
34	0013030114	CAMMA REG.NE ARIA MAN. SPARK10	
35	0013010105	RACCORDO MAN.TA GAS BTG11 3/4"	
36	0013020039	DISCO ALETTATO SPGAS11 85X26	
37	0013020037	DIFFUSORE SPARKGAS11	
38	0013010019	COLON.TA L172 MF M8XM5 CH12	FINO AL N°BLT000009387112
	0013010129	COLON.TA L156 MF M8XM5 CH13	DAL N°BLT000009387113
39	0013010104	COPERCHIO POST.RE BTG3,6-11 AR	
40	0005180033	GUARNIZIONE OR M0046-24	FINO AL N°BLT000009387112
	0005140783	PASSAFILO GOMMA 14X11X15 F5	DAL N°BLT000009387113
41	5268	VITE TCB 5X20 DIN7985/Z	FINO AL N°BLT000009387112
	31473	VITE TORX TC 5X35 DIN7985/Z	DAL N°BLT000009387113
42	0013030201	PARETE CHIOC.LA BTL..P	
43	0013030014	SOP.TO AP.RA/TRASF.RE SPARK	

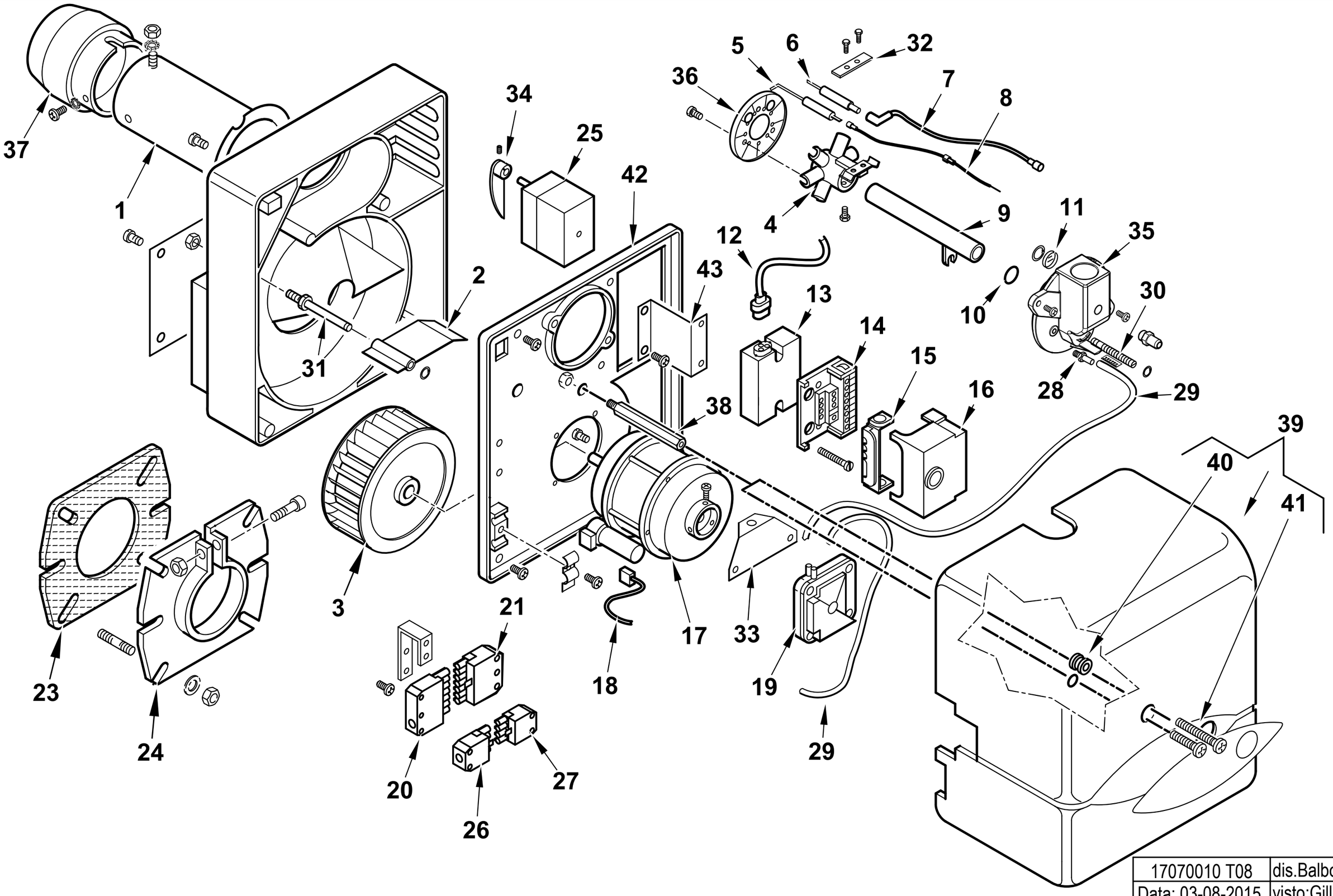

17070010 T08	dis.Balboni
Data: 03-08-2015	visto:Gilli C.

17070010 **BTG 11 P** esploso **17070010T08** **Lista L08** Matricola

Rif.	Codice	Descrizione
1	0013020008	AS.CANNOTTO SPARKGAS11
2	0013030113	FARFALLA A GRAVITA' SPARK10
3	0013010004	VENTOLA D.133X47 SPARK
4	0013020038	AS.MISCELATORE SPARKGAS11
5	0013020066	IONIZZATORE BTG11
6	0013020076	ELETTRODO BTG 11
7	0005140240	CAVO ACC. D.5 ATT.D4-D6,3 L450
8	0005140234	CAVO IONO D.2,8 ATT.D.2,8 L450
9	0013020074	AS.TUBO MANDATA GAS BTG11
10	30294	GUARNIZIONE OR 2075
11	0013010027	VETRINO 20X3 SPARK
12	0005130111	CONNETTORE TRASF. BRAHMA L340
13	0005020046	TRASF.RE GAS BRAHMA TD1STPAF
14	23527	ZOCCOLO AP.RA SIEMENS LOA-LG
15	0005030012	PARETE ZOCCOLO SIEMENS LOA-L
16	0005030224	AP.RA SIEMENS LME 21.430C2 B
17	0005010131	MOTORE MONO 100W 220-240/50-60Hz
	95068	CONDENSATORE 6,3MF
18	0005130016	CONNETTORE MOTORE SPARK
19	23012	PRESSOSTATO DUNGS LGW10A2
20	0005130051	CONNETTORE 7POLI MASCH.
21	0005130052	CONNETTORE 7POLI FEMM.
23	50413	GUARN.NE FLANGIA SYN D90
24	8013030004	FLANGIA AT.CO BRUC.RE D90SPA
25	0005040001	MOT.NO CONECTRON LKS120 B5-5
26	0005130043	CONNETTORE 4POLI MASC. VERDE

Rif.	Codice	Descrizione	
27	0005130075	CONNETTORE 4POLI FEMM. VERDE	
28	58029	ATTACCO TUBO M5X6	
29	0005250017	TUBO SILICONE 4X7 NEUTRO	
30	0013010122	VITE REG.NE MISCELAT. BTG	
31	0013010018	PERNO FARFALLA A GRAVITA'SPA	
32	53632	STAFFA SOP.TO ELET.DI SUP.RE	
33	0013010031	SOP.TO PRESSOSTATO SPARKGAS	
34	0013010074	CAMMA REG.NE ARIA MOT. SPARK	
35	0013010105	RACCORDO MAN.TA GAS BTG11 3/4"	
36	0013020039	DISCO ALETTATO SPGAS11 85X26	
37	0013020037	DIFFUSORE SPARKGAS11	
38	0013010019	COLON.TA L172 MF M8XM5 CH12	FINO AL N°BLT000009386398
	0013010129	COLON.TA L156 MF M8XM5 CH13	DAL N°BLT000009386399
39	0013010118	COPERCHIO POST.RE BTG3,6-11P	
40	0005180033	GUARNIZIONE OR M0046-24	FINO AL N°BLT000009386398
	0005140783	PASSAFILO GOMMA 14X11X15 F5	DAL N°BLT000009386399
41	5268	VITE TCB 5X20 DIN7985/Z	FINO AL N°BLT000009386398
	31473	VITE TORX TC 5X35 DIN7985/Z	DAL N°BLT000009386399
42	0013030201	PARETE CHIOC.LA BTL..P	
43	0013030014	SOP.TO AP.RA/TRASF.RE SPARK	

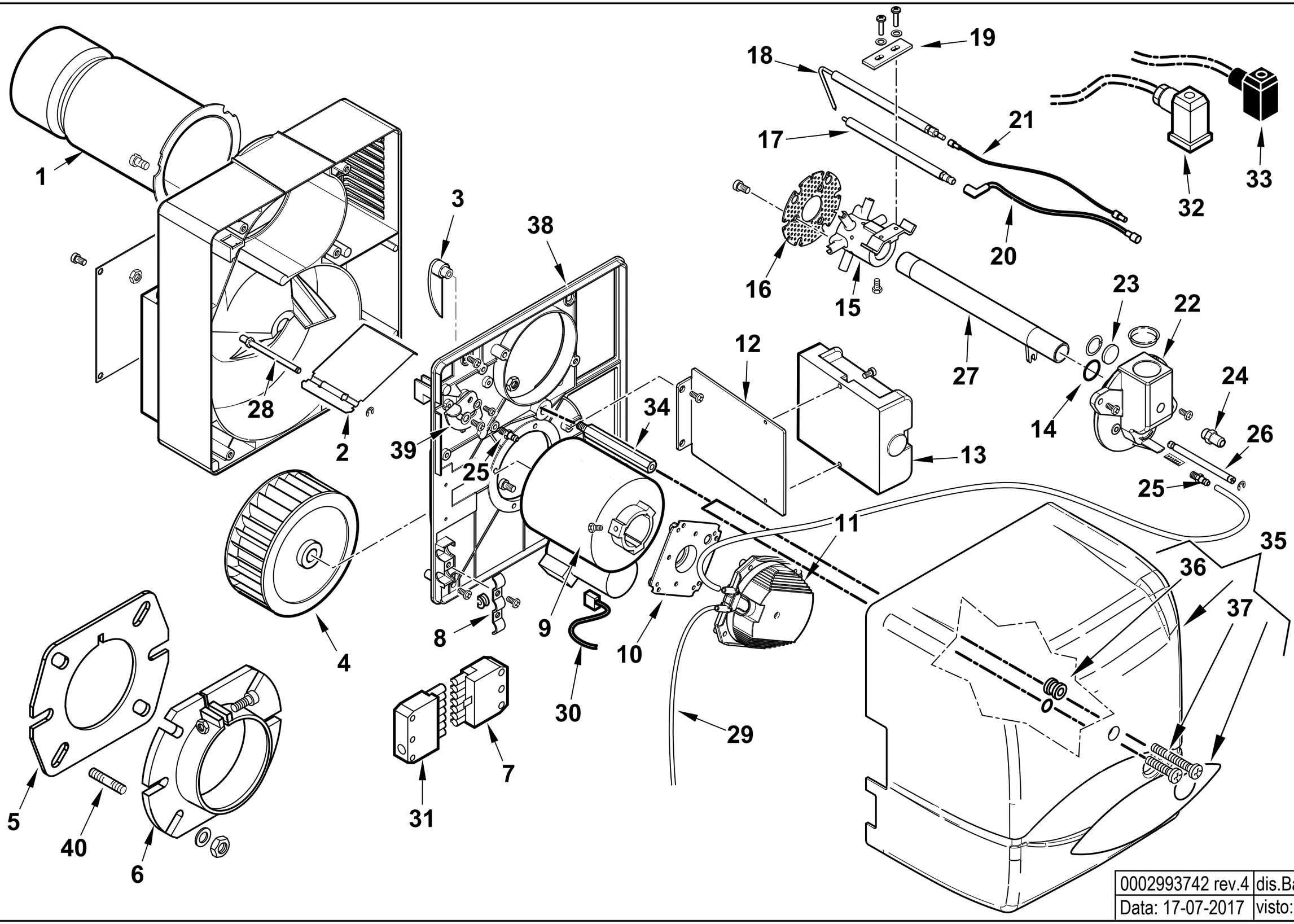

0002993742 rev.4	dis.Balboni
Data: 17-07-2017	visto:Gilli C.

17170010 **BTG 12** esploso 0002993742 **Rev.4** Matricola

Rif.	Codice	Descrizione
1	0013020079	AS.CANNOTTO BTG 12
2	0013030113	FARFALLA A GRAVITA' SPARK10
3	0013030114	CAMMA REG.NE ARIA MAN. SPARK10
4	0013010004	VENTOLA D.133X47 SPARK
5	50413	GUARN.NE FLANGIA SYN D90
6	8013030004	FLANGIA AT.CO BRUC.RE D90SPARK
7	0005130052	CONNETTORE 7POLI FEMM.
8	13702	PIASTRINA GUAINA
9	0005010279	MOTORE MONO 100W 220-240V PT
	95068	CONDENSATORE 6,3 mf
10	0005040094	ADATTATORE PRES.TO KROMSC.
11	0005040093	PRESSOSTATO KROMS. DL 4-E-1
12	0013020082	STAFFA SOP.TO AP.RA BTG 12
13	0005030314	AP.RA BRAHMA TGRD61 TP20S TS3S
	0005130193	CONNETTORI BRAHMA PER TGRD
14	30294	GUARNIZIONE OR 2075
15	0013020038	AS.MISCELATORE SPARKGAS11
16	0013020081	DISCO FORATO D.74 BTG 12
17	0013020085	ELETTRODO BTG 12
18	0025030014	IONIZZATORE TBG 45P
19	53632	STAFFA SOP.TO ELET.DI SUP.RE
20	0005140240	CAVO ACC. D5 ATT.D4-D6,3 L450
21	0005140502	CAVO IONO D.2,8 ATT. M/F4 L450
22	0013010105	RACCORDO MAN.TA GAS BTG11 3/4"
23	0013010027	VETRINO 20X3 SPARK
24	31483	PRESA PRESSIONE 1/8" CON.
25	58029	ATTACCO TUBO M5X6

Rif.	Codice	Descrizione	
26	0013010122	VITE REG.NE MISCELAT. BTG	
27	0013020080	AS.TUBO MANDATA GAS BTG12	
28	0013010018	PERNO FARFALLA A GRAVITA'SPARK	
29	0005250017	TUBO SILICONE 4X7 NEUTRO	
30	0005130016	CONNETTORE MOTORE SPARK L.370	
31	0005130051	CONNETTORE 7POLI MASCH.	
32	23522	CONNETTORE 14A GRIGIO M20	
33	23521	CONNETTORE 12B NERO M20	
34	0013010019	COLON.TA L172 MF M8XM5 CH12	FINO AL N°BLT000009385055
	0013010129	COLON.TA L156 MF M8XM5 CH13	DAL N°BLT000009385056
35	0013010104	COPERCHIO POST.RE BTG3,6-11	
36	0005180033	GUARNIZIONE OR M0046-24	FINO AL N°BLT000009385055
	0005140783	PASSAFILO GOMMA 14X11X15 F5	DAL N°BLT000009385056
37	5268	VITE TCB 5X20 DIN7985/Z	FINO AL N°BLT000009385055
	31473	VITE TORX TC 5X35 DIN7985/Z	DAL N°BLT000009385056
38	0013030300	PARETE CHIOC.LA BTG 12	
39	0013010017	SETTORE REG.NE ARIA SPARK	
40	29802	PRIGIONIERO M8X37	

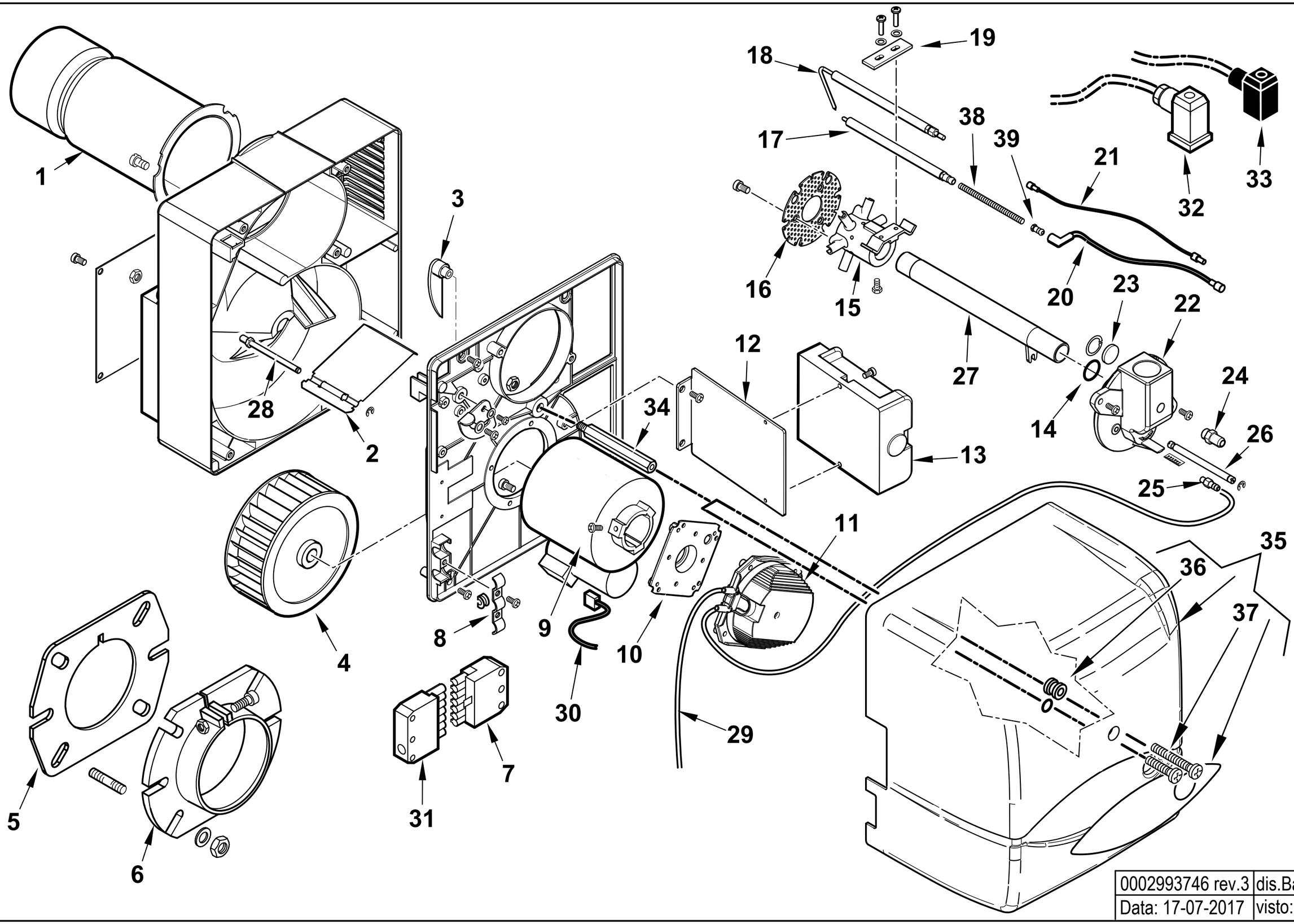

0002993746 rev.3	dis.Balboni
Data: 17-07-2017	visto:Gilli C.

17170020 **BTG 12 L300** esploso 0002993746 **Rev.3** Matricola

Rif.	Codice	Descrizione
1	0013020084	AS.CANNOTTO BTG 12 L300
2	0013030113	FARFALLA A GRAVITA' SPARK10
3	0013030114	CAMMA REG.NE ARIA MAN. SPARK10
4	0013010004	VENTOLA D.133X47 SPARK
5	50413	GUARN.NE FLANGIA SYN D90
6	8013030004	FLANGIA AT.CO BRUC.RE D90SPARK
7	0005130052	CONNETTORE 7POLI FEMM.
8	13702	PIASTRINA GUAINA
9	0005010279	MOTORE MONO 100W 220-240V PT
	95068	CONDENSATORE 6,3 mf
10	0005040094	ADATTATORE PRES.TO KROMSC.
11	0005040093	PRESSOSTATO KROMS. DL 4-E-1
12	0013020082	STAFFA SOP.TO AP.RA BTG 12
13	0005030314	AP.RA BRAHMA TGRD61 TP20S TS3S
	0005130193	CONNETTORI BRAHMA PER TGRD
14	30294	GUARNIZIONE OR 2075
15	0013020038	AS.MISCELATORE SPARKGAS11
16	0013020081	DISCO FORATO D.74 BTG 12
17	0013020085	ELETTRODO BTG 12
18	0025030014	IONIZZATORE TBG 45P
19	53632	STAFFA SOP.TO ELET.DI SUP.RE
20	0005140240	CAVO ACC. D5 ATT.D4-D6,3 L450
21	0005140502	CAVO IONO D.2,8 ATT. M/F4 L450
22	0013010105	RACCORDO MAN.TA GAS BTG11 3/4"
23	0013010027	VETRINO 20X3 SPARK
24	31483	PRESA PRESSIONE 1/8" CON.
25	58029	ATTACCO TUBO M5X6

Rif.	Codice	Descrizione	
26	0013010122	VITE REG.NE MISCELAT. BTG	
27	0013020083	AS.TUBO MANDATA GAS BTG12 L300	
28	0013010018	PERNO FARFALLA A GRAVITA'SPARK	
29	0005250017	TUBO SILICONE 4X7 NEUTRO	
30	0005130016	CONNETTORE MOTORE SPARK L.370	
31	0005130051	CONNETTORE 7POLI MASCH.	
32	23522	CONNETTORE 14A GRIGIO M20	
33	23521	CONNETTORE 12B NERO M20	
34	0013010019	COLON.TA L172 MF M8XM5 CH12	FINO AL N°BLT000009385297
	0013010129	COLON.TA L156 MF M8XM5 CH13	DAL N°BLT000009385298
35	0013010104	COPERCHIO POST.RE BTG3,6-11	
36	0005180033	GUARNIZIONE OR M0046-24	FINO AL N° BLT000009385297
	0005140783	PASSAFILO GOMMA 14X11X15 F5	DAL N°BLT000009385298
37	5268	VITE TCB 5X20 DIN7985/Z	FINO AL N°BLT000009385297
	31473	VITE TORX TC 5X35 DIN7985/Z	DAL N°BLT000009385298
38	53616	PROLUNGA ELET.DO L375X3,5MA	
39	53615	AT.CO ELETTRODO TIPO E 3,5MA	

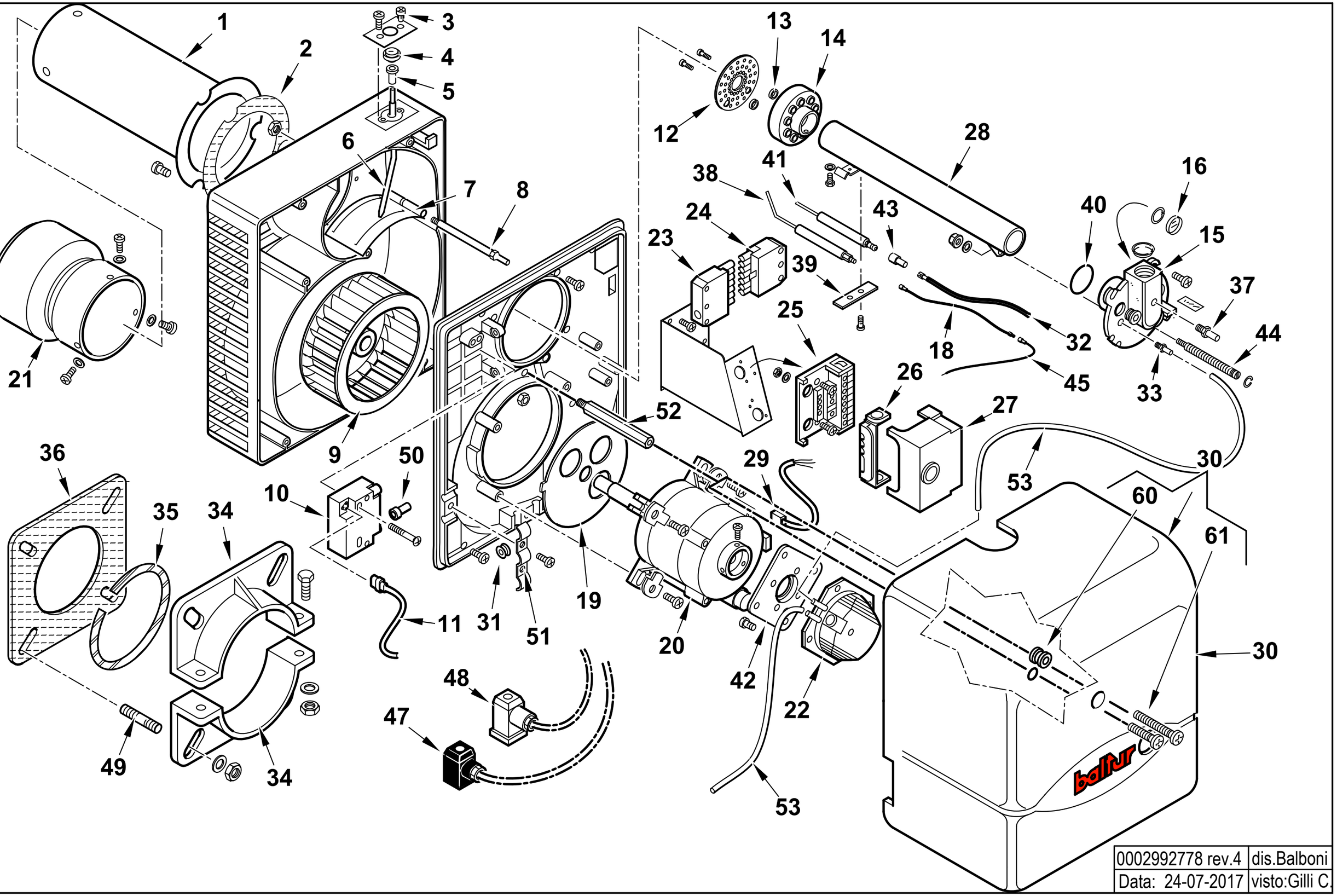

0002992778 rev.4	dis.Balboni
Data: 24-07-2017	visto:Gilli C.

17080010 **BTG 15** Esploso **0002992778** **Rev.4**

Rif.	Codice	Descrizione
1	0023040001	AS.CANNOTTO BTG 15
2	0023020021	GUARNIZIONE CANNOTTO BTL20
3	0016010011	VITE REG.NE ARIA SPARK3
4	0016010010	RUOTA REG.NE ARIA SPARK3
5	0016010013	BOCCOLA PLAST. 5X8 L.10
6	0023020012	LEVA REG.NE ARIA BTL 20
7	0023020011	FARFALLA A GRAVITA' BTL 20
8	0023020043	PERNO FARFALLA A GRAVITA'BTL
9	0023020009	VENTOLA D.160X62 BTL 20
10	0005020069	TRASFORMATORE GAS FIDA 26/40 50%
11	0005130089	CONNETTORE TRASFORMATORE L550
12	53610	DISCO FORATO D=83
13	53612	DISTANZIALE 5,5X9X8
14	53726	AS.MISCELATORE BGN17
15	0023030003	RACCORDO MANDATA GAS
16	0013010027	VETRINO 20X3 SPARK
17	0005250094	TUBO IN PVC 5X8
18	0005140502	CAVO IONO D.2,8 ATT. M/F4 L450
19	0023040004	DEFLETTORE ASPIRAZ. ARIA BTG
20	0005010163	MOTORE MONO 185W 220-240/50-60 Hz
	95125	CONDENSATORE 8MF
21	0023040005	DIFFUSORE BTG 15
22	0005040093	PRESSOSTATO KROMSK. DL 4-E
23	0005130052	CONNETTORE 7 POLI FEMMINA
24	0005130051	CONNETTORE 7 POLI MASCHIO
25	23527	ZOCCOLO AP.RA SIEMENS LOA-LG
26	0005030012	PARETE ZOCCOLO SIEMENS LOA-L
27	0005030224	AP.RA SIEMENS LME 21.430C2 B
28	0023040002	AS.TUBO MANDATA GAS BTG15
29	0005130016	CONNETTORE MOTORE SPARK L.370
30	0023030013	COPERCHIO POST.RE BTG 20 CN

Rif.	Codice	Descrizione	Matricole
31	31251	PASSAFILO GOMMA 14X9X3,5 F8	FINO AL N°BLT000009505471
	0005140216	PASSAFILO GOMMA LUNETTA RL6 F.	DAL N°BLT000009505472
32	0005020051	CAVO A.T. L=380 D7 BOC. D.4	
33	58029	ATTACCO TUBO M5X6	
34	849320	SEMIFLANGIA ATT.BRUC. BT26G	
35	49402	CORDONE FIBRA DI VETRO 6X6X3	
36	49319	GUARN.NE FLANGIA BT26G	
37	31483	PRESA PRESSIONE 1/8"	
38	0023040015	IONIZZATORE BTG15	
39	53632	STAFFA SOP.TO ELET.DI SUP.RE	
40	18692	GUARNIZIONE OR 3118	
41	53620	ELETTRODO BGN10/SPARKGAS20	
42	0005040094	ADATTATORE PRES.TO KROMSC.	
43	0005060037	SOPPRESSORE 5 KOHM A FILO	
44	0023030006	VITE REGOLAZIONE	
45	0005140313	CAVO IONO L170	
47	23521	CONNETTORE 12B NERO ANTISTRA	
48	23522	CONNETTORE 14A GRIGIO ANTIST	
49	31065	PRIGIONIERO M10X50	
50	0005140115	CAPPUCCIO TERM.LE A.T.	
51	0013010032	PIASTRINA STRINGITUBI SPARK	FINO AL N°BLT000009505471
	13702	PIASTRINA GUAINA	DAL N°BLT000009505472
52	0023020014	COLON.TA L226 MF M8XM5 CH12	FINO AL N°BLT000009415020
	0023040016	COLON.TA L210 MF M8XM5 CH12	DAL N°BLT000009415021
53	0005250094	TUBO IN PVC 5X8	FINO AL N°BLT000009505471
	0005250017	TUBO SILICONE 4X7 NEUTRO	DAL N°BLT000009505472
60	0005180033	GUARNIZIONE OR M0046-24	FINO AL N°BLT000009415020
	0005140783	PASSAFILO GOMMA 14X11X15 F5	DAL N°BLT000009415021
61	31473	VITE TORX TC 5X35 DIN7985/Z	FINO AL N°BLT000009415020
	0013020036	VITE TESTA TONDA M5X35 DIN603Z	DAL N°BLT000009415021

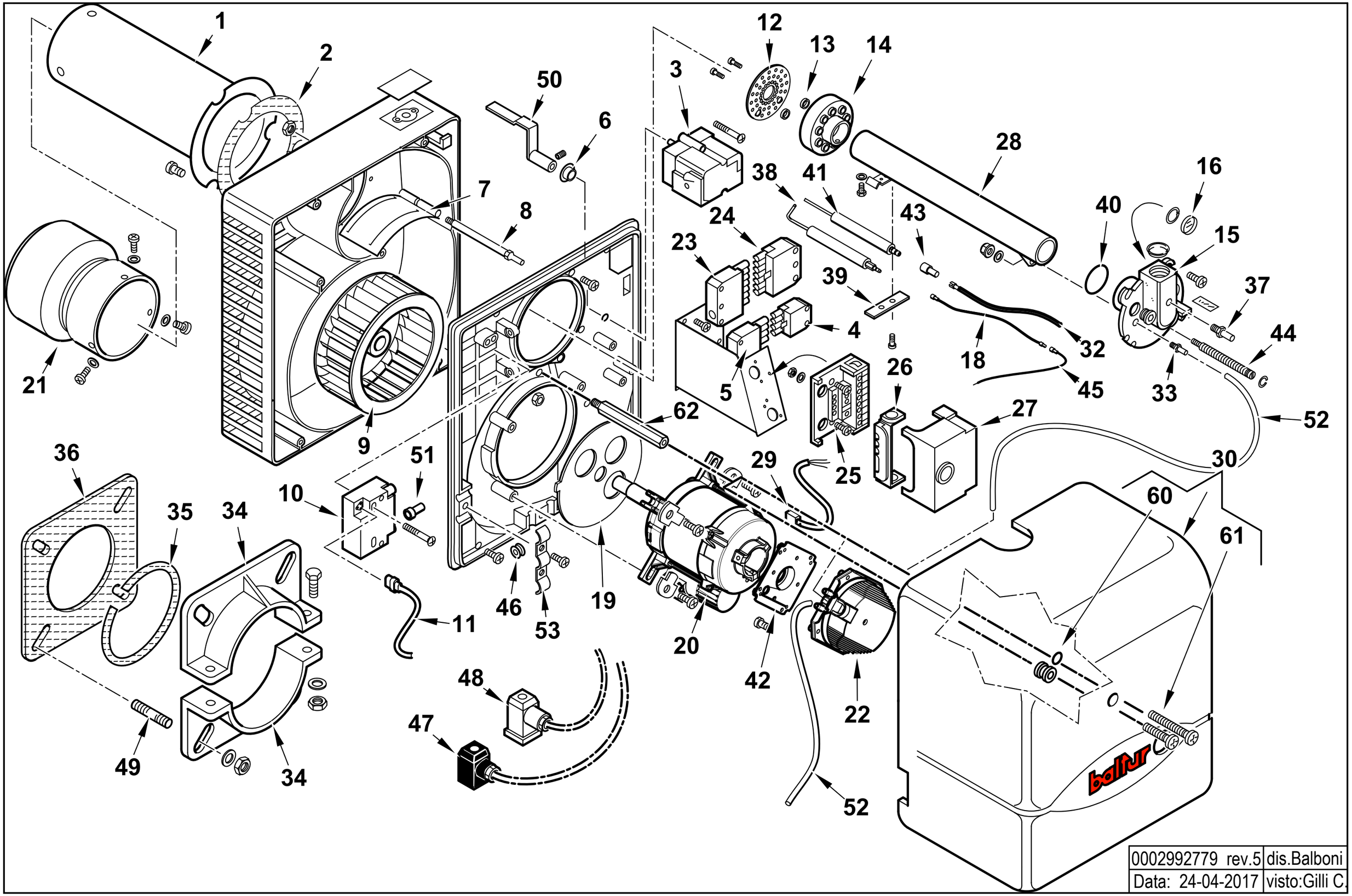

0002992779 rev.5	dis.Balboni
Data: 24-04-2017	visto:Gilli C.

17090010 **BTG 15 P** Esploso **0002992779** **Rev.5** **Matricola**

Rif.	Codice	Descrizione
1	0023040001	AS.CANNOTTO BTG 15
2	0023020021	GUARNIZIONE CANNOTTO BTL20
3	0005040098	MOT.NO BERGER STA13B0.36/82N36
4	0005130043	CONNETTORE 4POLI MASC. VERDE
5	0005130075	CONNETTORE 4POLI FEMM. VERDE
6	0017030037	BOCCOLA GLYCODUR 20X14X12X0,5
7	0023020027	FARFALLA A GRAVITA' BTL 20P
8	0023020043	PERNO FARFALLA A GRAVITA'BTL
9	0023020009	VENTOLA D.160X62 BTL 20
10	0005020069	TRASFORMATORE GAS FIDA 26/40 50%
11	0005130089	CONNETTORE TRASFORMATORE L550
12	53610	DISCO FORATO D=83
13	53612	DISTANZIALE 5,5X9X8
14	53726	AS.MISCELATORE BGN17
15	0023030003	RACCORDO MANDATA GAS
16	0013010027	VETRINO 20X3 SPARK
18	0005140502	CAVO IONO D.2,8 ATT. M/F4 L450
19	0023040004	DEFLETTORE ASPIRAZ. ARIA BTG
20	0005010163	MOTORE MONO 185W 220-240/50-60 Hz
	95125	CONDENSATORE 8MF
21	0023040005	DIFFUSORE BTG 15
22	0005040093	PRESSOSTATO KROMSK. DL 4-E
23	0005130052	CONNETTORE 7 POLI FEMMINA
24	0005130051	CONNETTORE 7 POLI MASCHIO
25	23527	ZOCCOLO AP.RA SIEMENS LOA-LG
26	0005030012	PARETE ZOCCOLO SIEMENS LOA-L
27	0005030224	AP.RA SIEMENS LME 21.430C2 B
28	0023040002	AS.TUBO MANDATA GAS BTG15
29	0005130016	CONNETTORE MOTORE
30	0023030014	COPERCHIO POST.RE BTG 20P ARA
32	0005020051	CAVO A.T. L=380 D7 BOC. D.4

Rif.	Codice	Descrizione	
33	58029	ATTACCO TUBO M5X6	
34	849320	SEMIFLANGIA ATT.BRUC. BT26G	
35	49402	CORDONE FIBRA DI VETRO 6X6X3	
36	49319	GUARN.NE FLANGIA BT26G	
37	31483	PRESA PRESSIONE 1/8"	
38	0023040015	IONIZZATORE BTG15	
39	53632	STAFFA SOP.TO ELET.DI SUP.RE	
40	18692	GUARNIZIONE OR 3118	
41	53620	ELETTRODO BGN10/SPARKGAS20	
42	0005040094	ADATTATORE PRES.TO KROMSC.	
43	0005060037	SOPPRESSORE A FILO 5000 OHM AT	
44	0023030006	VITE REG.NE MISCELAT.	
45	0005140313	CAVO IONO L170	
46	31251	PASSAFILO GOMMA 14X9X3,5 F8	FINO AL N°BLT000009502802
	0005140216	PASSAFILO GOMMA LUNETTA RL6 F.	DAL N°BLT000009502803
47	23521	CONNETTORE 12B NERO ANTISTRA	
48	23522	CONNETTORE 14A GRIGIO ANTIST	
49	31065	PRIGIONIERO M10X50	
50	0023020029	LEVA REG.NE ARIA BTL 20P	
51	0005140115	CAPPUCCIO TERM.LE A.T.	
52	0005250094	TUBO IN PVC 5X8	FINO AL N°BLT000009502802
	0005250017	TUBO SILICONE 4X7 NEUTRO	DAL N°BLT000009502803
53	0013010032	PIASTRINA STRINGITUBI SPARK	FINO AL N°BLT000009502802
	13702	PIASTRINA GUAINA	DAL N°BLT000009502803
60	0005180033	GUARNIZIONE OR M0046-24	FINO AL N°BLT000009414995
	0005140783	PASSAFILO GOMMA 14X11X15 F5	DAL N°BLT000009414996
61	5268	VITE TCB 5X20 DIN7985/Z	FINO AL N°BLT000009414995
	31473	VITE TORX TC 5X35 DIN7985/Z	DAL N°BLT000009414996
62	0023020014	COLON.TA L226 MF M8XM5 CH12	FINO AL N°BLT000009414995
	0023040016	COLON.TA L210 MF M8XM5 CH12	DAL N°BLT000009414996

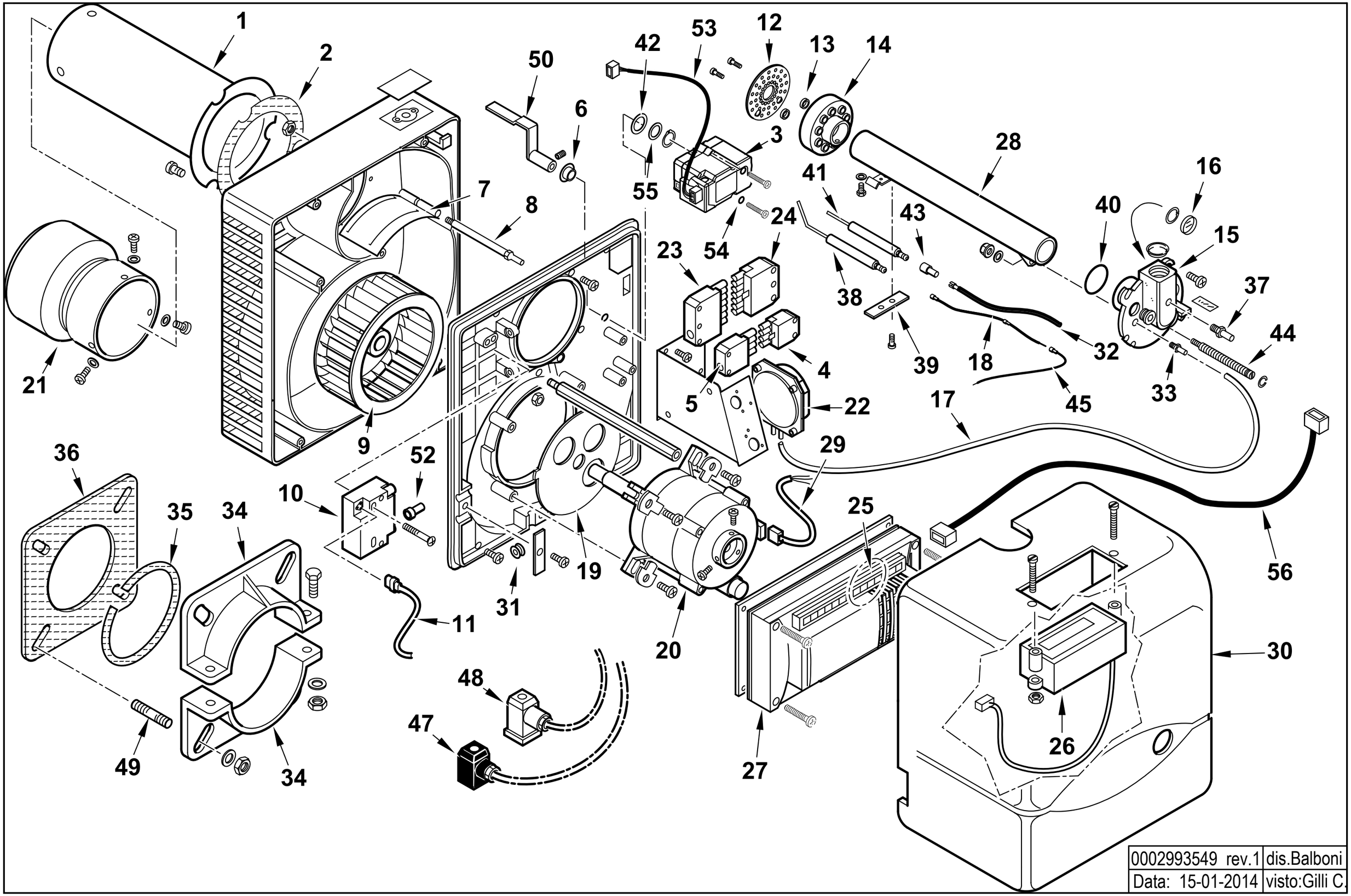

0002993549 rev.1	dis.Balboni
Data: 15-01-2014	visto:Gilli C.

17130020 **BTG 15 ME**

Esploso **0002993549** **Rev.1**

Rif.	Codice	Descrizione
1	0023040001	AS.CANNOTTO BTG 15
2	0023020021	GUARNIZIONE CANNOTTO BTL20
3	0005040154	MOT.NO LAMTEC STE4,5 0,8NM 90°
4	0005130043	CONNETTORE 4POLI MASC. VERDE
5	0005130075	CONNETTORE 4POLI FEMM. VERDE
6	0017030037	BOCCOLA GLYCODUR 20X14X12X0,5
7	0023020027	FARFALLA A GRAVITA' BTL 20P
8	0023020043	PERNO FARFALLA A GRAVITA'BTL
9	0023020009	VENTOLA D.160X62 BTL 20
10	0005020069	TRASFORMATORE GAS FIDA 26/40 50%
11	0005130089	CONNETTORE TRASFORMATORE L550
12	53610	DISCO FORATO D=83
13	53612	DISTANZIALE 5,5X9X8
14	53726	AS.MISCELATORE BGN17
15	0023030003	RACCORDO MANDATA GAS
16	0013010027	VETRINO 20X3 SPARK
17	31492	TUBO IN PVC 4X6
18	0005140502	CAVO IONO D.2,8 ATT. M/F4 L450
19	0023040004	DEFLETTORE ASPIRAZ. ARIA BTG
20	0005010163	MOTORE MONO 185W 220-240/50-60 Hz
	95125	CONDENSATORE 8MF
21	0023040005	DIFFUSORE BTG 15
22	0005040081	PRESSOSTATO DUNGS LGW3A2
23	0005130052	CONNETTORE 7 POLI FEMMINA
24	0005130051	CONNETTORE 7 POLI MASCHIO
25	0005130205	CONNETTORI LAMTEC PER BT320
26	0005030266	DISPLAY LAMTEC UI300
27	0006020525	AP.RA LAMTEC BT320 PROG.BTG
28	0023040002	AS.TUBO MANDATA GAS BTG15
29	0005130016	CONNETTORE MOTORE

Rif.	Codice	Descrizione
30	0023030055	COPERCHIO POST.RE BTG 20ME B
31	31251	PASSAFILO GOMMA 14X9X3,5 F8
32	0005020051	CAVO A.T. L=380 D7 BOC. D.4
33	58029	ATTACCO TUBO M5X6
34	849320	SEMIFLANGIA ATT.BRUC. BT26G
35	49402	CORDONE FIBRA DI VETRO 6X6X3
36	49319	GUARN.NE FLANGIA BT26G
37	31483	PRESA PRESSIONE 1/8"
38	0023040015	IONIZZATORE BTG15
39	53632	STAFFA SOP.TO ELET.DI SUP.RE
40	18692	GUARNIZIONE OR 3118
41	53620	ELETTRODO BGN10/SPARKGAS20
42	23064	RONDELLA RAME 14,2X19X1
43	0005060037	SOPPRESSORE A FILO 5000 OHM AT
44	0023030006	VITE REG.NE MISCELAT.
45	0005140313	CAVO IONO L170
47	23521	CONNETTORE 12B NERO ANTISTRA
48	23522	CONNETTORE 14A GRIGIO ANTIST
49	31065	PRIGIONIERO M10X50
50	0023030054	LEVA REG.NE ARIA BTG 20ME BT
52	0005140115	CAPPUCCIO TERM.LE A.T.
53	0005140686	CAVO COL.TO MOT.NO LAMT. 0,8
54	0005180101	GUARNIZIONE OR 2015
55	19726	SPES.RE FARF.12,2X19X0,5
56	0005140651	CAVO COL.TO MOT.NO LAMT. 0,8

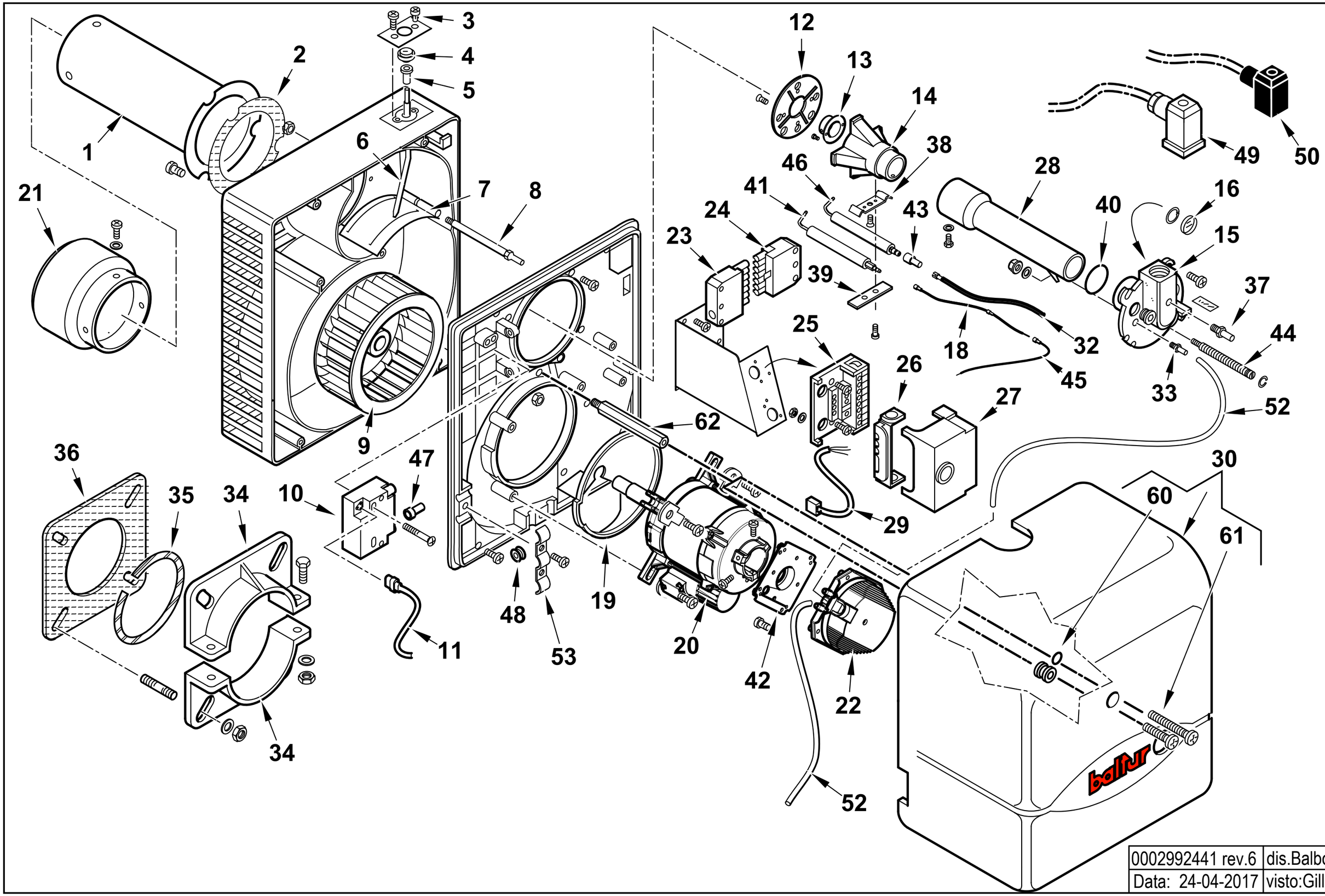

0002992441 rev.6	dis.Balboni
Data: 24-04-2017	visto:Gilli C.

17100010 **BTG 20 50Hz** esploso **0002992441** **Rev.6** **Matricola**

Rif.	Codice	Descrizione
1	0023030002	AS.CANNOTTO BTG 20
2	0023020021	GUARNIZIONE CANNOTTO BTL20
3	0016010011	VITE REG.NE ARIA SPARK3
4	0016010010	RUOTA REG.NE ARIA SPARK3
5	0016010013	BOCCOLA PLAST. 5X8 L.10
6	0023020012	LEVA REG.NE ARIA BTL 20
7	0023020011	FARFALLA A GRAVITA' BTL 20
8	0023020043	PERNO FARFALLA A GRAVITA'BTL
9	0023020009	VENTOLA D.160X62 BTL 20
10	0005020069	TRASF.RE GAS FIDA 26/40 50%
11	0005130089	CONNETTORE TRASFORMATORE
12	0017030016	DISCO FRESATO 105X35 I56
13	0017030039	UGELLO MISCELATORE BGN40LX
14	0023030011	MISCELATORE BTG 20
15	0023030003	RACCORDO MANDATA GAS
16	0013010027	VETRINO 20X3 SPARK
18	0005140252	CAVO IONO L600
19	0023020017	DEFLETTORE ASPIRAZ. ARIA BTL
20	0005010163	MOTORE 220-240V / 50Hz
	95125	CONDENSATORE 8MF
21	0023030001	DIFFUSORE BTG 20
22	0005040093	PRESSOSTATO KROMSK. DL 4-E
23	0005130052	CONNETTORE 7 POLI FEMMINA
24	0005130051	CONNETTORE 7 POLI MASCHIO
25	23527	ZOCCOLO AP.RA SIEMENS LOA-LG
26	0005030012	PARETE ZOCCOLO SIEMENS LOA-L
27	0005030224	AP.RA SIEMENS LME 21.430C2 B
28	0023030004	AS.TUBO MANDATA GAS BTG20
29	0005130016	CONNETTORE MOTORE
30	0023030013	COPERCHIO POST.RE BTG 20 CN

Rif.	Codice	Descrizione	
32	0005020037	CAVO A.T.	
33	58029	ATTACCO TUBO M5X6	
34	849320	SEMIFLANGIA ATT.BRUC. BT26G	
35	49402	CORDONE FIBRA DI VETRO 6X6X380	
36	49319	GUARN.NE FLANGIA BT26G	
37	31483	PRESA PRESSIONE 1/8"	
38	0017030027	STAFFA SOP.TO ELET.DI I59-M5	
39	61299	PIASTRINA STRINGI ELETT. 20X70	
40	18692	GUARNIZIONE OR	
41	0023030057	IONIZZATORE BTG20	
42	0005040094	ADATTATORE PRES.TO KROMSC.	
43	0005060037	SOPPRESSORE A FILO 5000 OHM	
44	0023030006	VITE REGOLAZIONE	
45	0005140313	CAVO IONO L170	
46	0023030008	ELETTRODO ACC/IONIZ. BTG 20	
47	0005140115	CAPPUCCIO TERM.LE A.T.	
48	31251	PASSAFILO GOMMA 14X9X3,5 F8	FINO AL N°BLT000009497089
	0005140216	PASSAFILO GOMMA LUNETTA RL6 F.	DAL N°BLT000009497090
49	23522	CONNETTORE 14A GRIGIO ANTIST	
50	23521	CONNETTORE 12B NERO ANTISTRAP.	
52	0005250094	TUBO IN PVC 5X8	FINO AL N°BLT000009497089
	0005250017	TUBO SILICONE 4X7 NEUTRO	DAL N°BLT000009497090
53	0013010032	PIASTRINA STRINGITUBI SPARK	FINO AL N°BLT000009497089
	13702	PIASTRINA GUAINA	DAL N°BLT000009497090
60	0005180033	GUARNIZIONE OR M0046-24	FINO AL N°BLT000009414849
	0005140783	PASSAFILO GOMMA 14X11X15 F5	DAL N°BLT000009414850
61	5268	VITE TCB 5X20 DIN7985/Z	FINO AL N°BLT000009414849
	31473	VITE TORX TC 5X35 DIN7985/Z	DAL N°BLT000009414850
62	0023020014	COLON.TA L226 MF M8XM5 CH12	FINO AL N°BLT000009414849
	0023040016	COLON.TA L210 MF M8XM5 CH12	DAL N°BLT000009414850

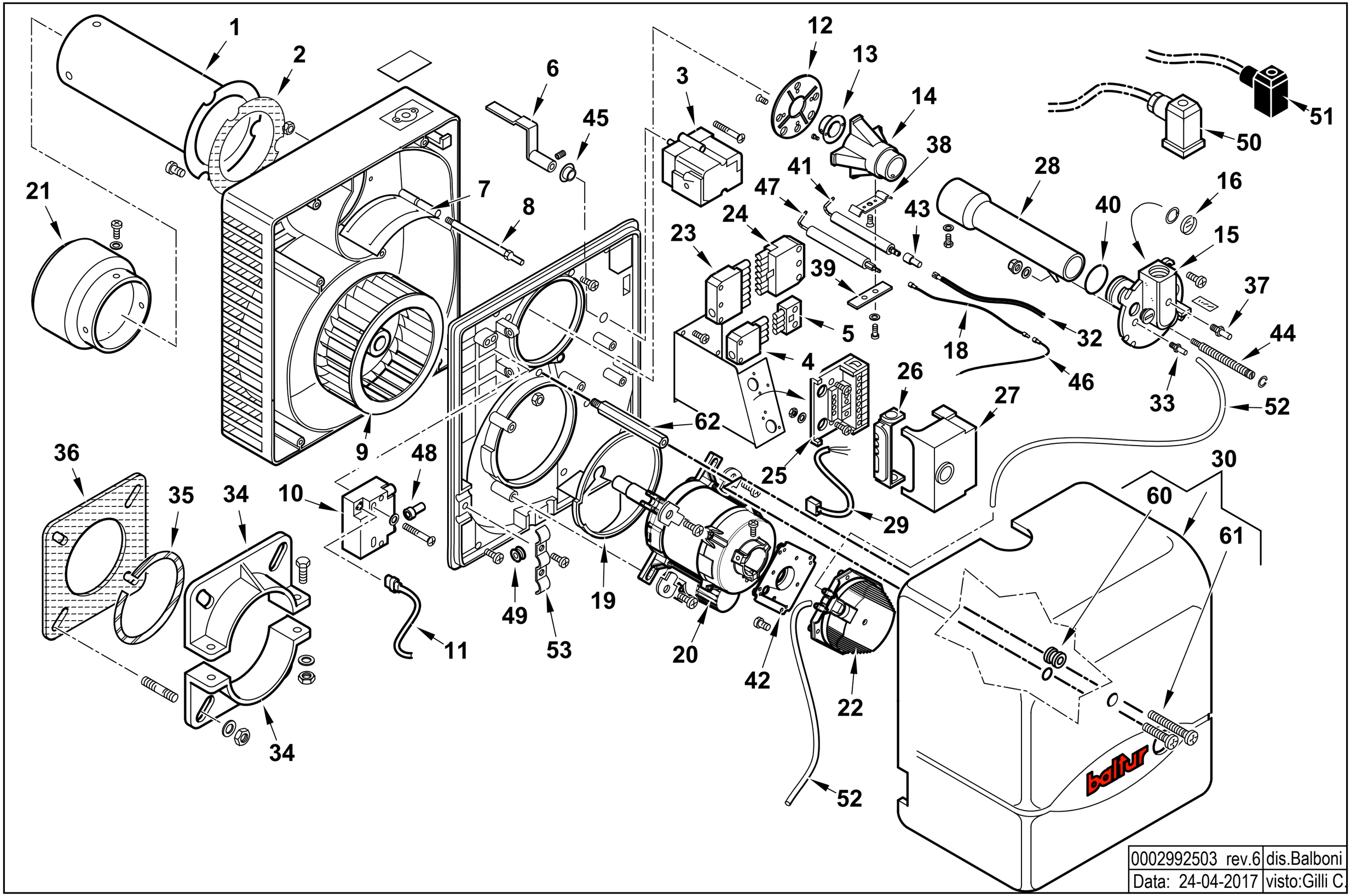

0002992503 rev.6	dis.Balboni
Data: 24-04-2017	visto:Gilli C.

17110010 **BTG 20 P** esploso **0002992503** **Rev.6** **Matricola**

Rif.	Codice	Descrizione
1	0023030002	AS.CANNOTTO BTG 20
2	0023020021	GUARNIZIONE CANNOTTO BTL20
3	0005040098	MOTORINO BERGER STA13B0.36/82N
	0005130116	CONNETTORE MOTORINO BERGER 7P
4	0005130075	CONNETTORE 4POLI FEMM. VERDE
5	0005130043	CONNETTORE 4POLI MASC. VERDE
6	0023020029	LEVA REG.NE ARIA BTL 20P
7	0023020027	FARFALLA A GRAVITA' BTL 20P
8	0023020043	PERNO FARFALLA A GRAVITA'BTL
9	0023020009	VENTOLA D.160X62 BTL 20
10	0005020069	TRASFORMATORE FIDA
11	0005130089	CONNETTORE TRASF. FIDA L550
12	0017030016	DISCO FRESATO 105X35 I56
13	0017030039	UGELLO MISCELATORE BGN40LX
14	0023030011	MISCELATORE BTG 20
15	0023030003	RACCORDO MANDATA GAS BTG 20
16	0013010027	VETRINO 20X3 SPARK
18	0005140252	CAVO IONO D.2,8 ATT. M/F4 L600
19	0023020017	DEFLETTORE ASPIRAZ. ARIA BTL
20	0005010163	MOTORE 185W 220-240 50/60Hz
	95125	CONDENSATORE 8MF SIMEL
21	0023030001	DIFFUSORE BTG 20
22	0005040093	PRESSOSTATO KROMSC. DL 4-E-1
23	0005130052	CONNETTORE 7 POLI FEMMINA
24	0005130051	CONNETTORE 7 POLI MASCHIO
25	23527	ZOCCOLO AP.RA LOA-LGB
26	0005030012	PARETE ZOCCOLO LOA-LG
27	0005030224	AP.RA SIEMENS LME 21.430C2 BT
28	0023030004	AS.TUBO MANDATA GAS BTG20
29	0005130016	CONNETTORE MOTORE SPARK L.370
30	0023030014	COPERCHIO POST.RE BTG 20P AR

Rif.	Codice	Descrizione	
32	0005020037	CAVO A.T. L=560 D7 BOC. D.4	
33	58029	ATTACCO TUBO M5X6	
34	849320	SEMIFLANGIA ATT.BRUC. BT26G	
35	49402	CORDONE FIBRA DI VETRO 6X6X380	
36	49319	GUARN.NE FLANGIA BT26G	
37	31483	PRESA PRESSIONE 1/8" CON.	
38	0017030027	STAFFA SOP.TO ELET.DI I59-M5	
39	61299	PIASTRINA STRINGI ELETT. 20X70	
40	18692	GUARNIZIONE OR 3118	
41	0023030008	ELETTRODO ACC/IONIZ. BTG 20	
42	0005040094	ADATTATORE PRES.TO KROMSC.	
43	0005060037	SOPPRESSORE A FILO 5000 OHM	
44	0023030006	VITE REGOLAZIONE	
45	0017030037	BOCCOLA GLYCODUR 20X14X12X0,	
46	0005140313	CAVO IONO L170	
47	0023030057	IONIZZATORE BTG20	
48	0005140115	CAPPUCCIO TERM.LE A.T.	
49	31251	PASSAFILO GOMMA 14X9X3,5 F8	FINO AL N°BLT000009505518
	0005140216	PASSAFILO GOMMA LUNETTA RL6 F.	DAL N°BLT000009505519
50	23522	CONNETTORE 14A GRIGIO ANTIST	
51	23521	CONNETTORE 12B NERO ANTISTRAP.	
52	0005250094	TUBO IN PVC 5X8	FINO AL N°BLT000009505518
	0005250017	TUBO SILICONE 4X7 NEUTRO	DAL N°BLT000009505519
53	0013010032	PIASTRINA STRINGITUBI SPARK	FINO AL N°BLT000009505518
	13702	PIASTRINA GUAINA	DAL N°BLT000009505519
60	0005180033	GUARNIZIONE OR M0046-24	FINO AL N°BLT000009413805
	0005140783	PASSAFILO GOMMA 14X11X15 F5	DAL N°BLT000009413806
61	5268	VITE TCB 5X20 DIN7985/Z	FINO AL N°BLT000009413805
	31473	VITE TORX TC 5X35 DIN7985/Z	DAL N°BLT000009413806
62	0023020014	COLON.TA L226 MF M8XM5 CH12	FINO AL N°BLT000009413805
	0023040016	COLON.TA L210 MF M8XM5 CH12	DAL N°BLT000009413806

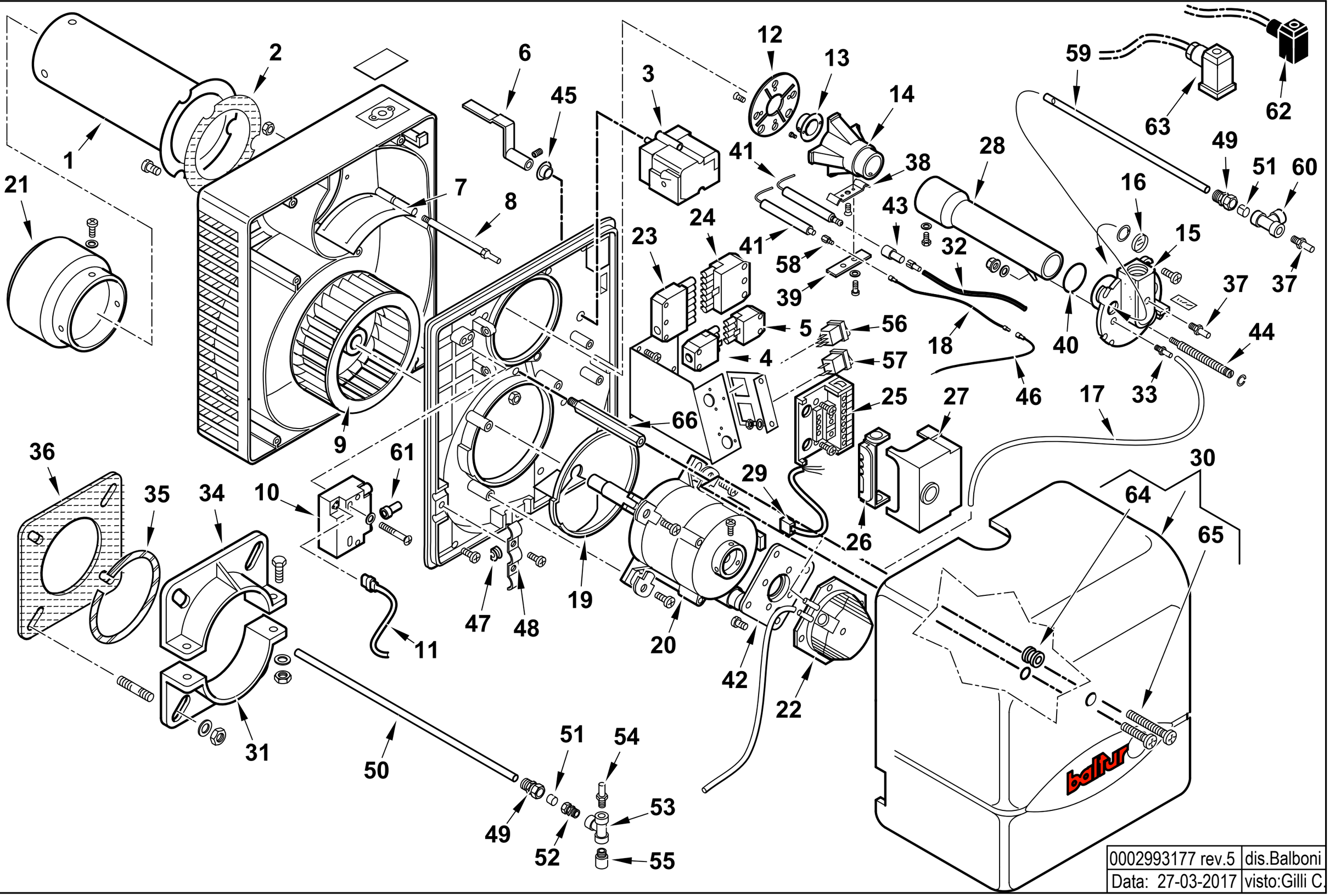

0002993177 rev.5	dis.Balboni
Data: 27-03-2017	visto:Gilli C.

15100010 **BTG 20 LX** Esploso **0002993177** **Rev.5** **Matricola**

Rif.	Codice	Descrizione
1	0023030002	AS.CANNOTTO BTG 20
2	0023020021	GUARNIZIONE CANNOTTO BTL20
3	0005040226	MOT.NO SQN72.6A4A20 B
4	0005130075	CONNETTORE 4 POLI FEMMINA
5	0005130043	CONNETTORE 4POLI MASC. VERDE
6	0023030022	LEVA REG.NE ARIA BTG 20LX
7	0023020027	FARFALLA A GRAVITA' BTL 20P
8	0023020043	PERNO FARFALLA A GRAVITA'BTL
9	0023020009	VENTOLA D.160X62 BTL 20
10	0005020069	TRASF.RE GAS FIDA 26/40 50%
11	0005130089	CONNETTORE TRASF. FIDA L550
12	0017030016	DISCO FRESATO 105X35 I56
13	0017030039	UGELLO MISCELATORE BGN40LX
14	0023030011	MISCELATORE BTG 20
15	0023030003	RACCORDO MANDATA GAS BTG 20
16	0013010027	VETRINO 20X3 SPARK
17	0005250017	TUBO SILICONE 4X7 NEUTRO
18	0005140252	CAVO IONO D.2,8 ATT. M/F4 L600
19	0023020017	DEFLETTORE ASPIRAZ. ARIA BTL
20	0005010163	MOTORE MONO 185W 220-240/50- 60Hz
	95125	CONDENSATORE 8MF SIMEL 23DSG
21	0023030001	DIFFUSORE BTG 20
22	0005040093	PRESSOSTATO KROMS. DL 4-E-1
23	0005130052	CONNETTORE 7POLI FEMM.
24	0005130051	CONNETTORE 7POLI MASCH.
25	23527	ZOCCOLO AP.RA LOA-LGB
26	0005030012	PARETE ZOCCOLO LOA-LGB
27	0005030202	AP.RA LME 22.233A2
28	0023030004	AS.TUBO MANDATA GAS BTG20
29	0005130016	CONNETTORE MOTORE SPARK
30	0023030014	COPERCHIO POST.RE BTG 20P ARA
31	0023030016	SEMIFLANGIA ATT.BRUC. BTG20L
32	0005020037	CAVO A.T. L=560 D7 BOC. D.4
33	58029	ATTACCO TUBO M5X6
34	849320	SEMIFLANGIA ATT.BRUC. BT26G
35	49402	CORDONE FIBRA DI VETRO 6X6X3

Rif.	Codice	Descrizione	
36	0023030017	GUARN.NE FLANGIA BTG 20LX	
37	31483	PRESA PRESSIONE 1/8" CON.	
38	0017030027	STAFFA SOP.TO ELET.DI I59-M5	
39	61299	PIASTRINA STRINGI ELETT. 20X	
40	18692	GUARNIZIONE OR 3118	
41	0023030008	ELETTRODO ACC/IONIZ. BTG 20	
42	0005040094	ADATTATORE PRES.TO KROMSC.	
43	0005060037	SOPPRESSORE A FILO 5000 OHM	
44	0023030006	VITE REG.NE MISCELAT. BTG 20	
45	0017030037	BOCCOLA BRONZO 20X14X12X0,5	
46	0005140313	CAVO IONO L170	
47	0005140216	PASSAFILO GOMMA LUNETTA RL6 F.	
48	13702	PIASTRINA GUAINA	
49	0006020174	RACCORDO WOSS D.8	
50	0023030018	TUBINO PRES.NE CAMERA L=320	
51	0006020249	OGIVA RAC.DO WOSS D=8 TAGLIA	
52	30987	RACCORDO WOSS D.8 1/8"	
53	23845	RACCORDO T 1/8" CROMATO	
54	31483	PRESA PRESSIONE 1/8" CON.	
55	0005150116	RACCORDO RAPIDO DIR D=8 X 1/	
56	0005120124	DEVIATORE UNIPOLARE 0 CENTRALE MD60C2	
57	0005120125	DEVIATORE UNIP. MD60	
58	19945	AT.CO ELETTRODO D4XM3,5	
59	0023030019	TUBINO PRESSIONE ARIA	
60	0005150115	RACCORDO RAPIDO T D.8 X 1/8"	
61	0005140115	CAPPUCCIO TERM.LE A.T.	
62	23521	CONNETTORE 12B NERO ANTISTRA	
63	23522	CONNETTORE 14A GRIGIO ANTIST	
64	0005180033	GUARNIZIONE OR M0046-24	FINO AL N°BLT000009417431
	0005140783	PASSAFILO GOMMA 14X11X15 F5	DAL N°BLT000009417432
65	5268	VITE TCB 5X20 DIN7985/Z	FINO AL N°BLT000009417431
	31473	VITE TORX TC 5X35 DIN7985/Z	DAL N°BLT000009417431
66	0023020014	COLON.TA L226 MF M8XM5 CH12	FINO AL N°BLT000009417431
	0023040016	COLON.TA L210 MF M8XM5 CH12	DAL N°BLT000009417432

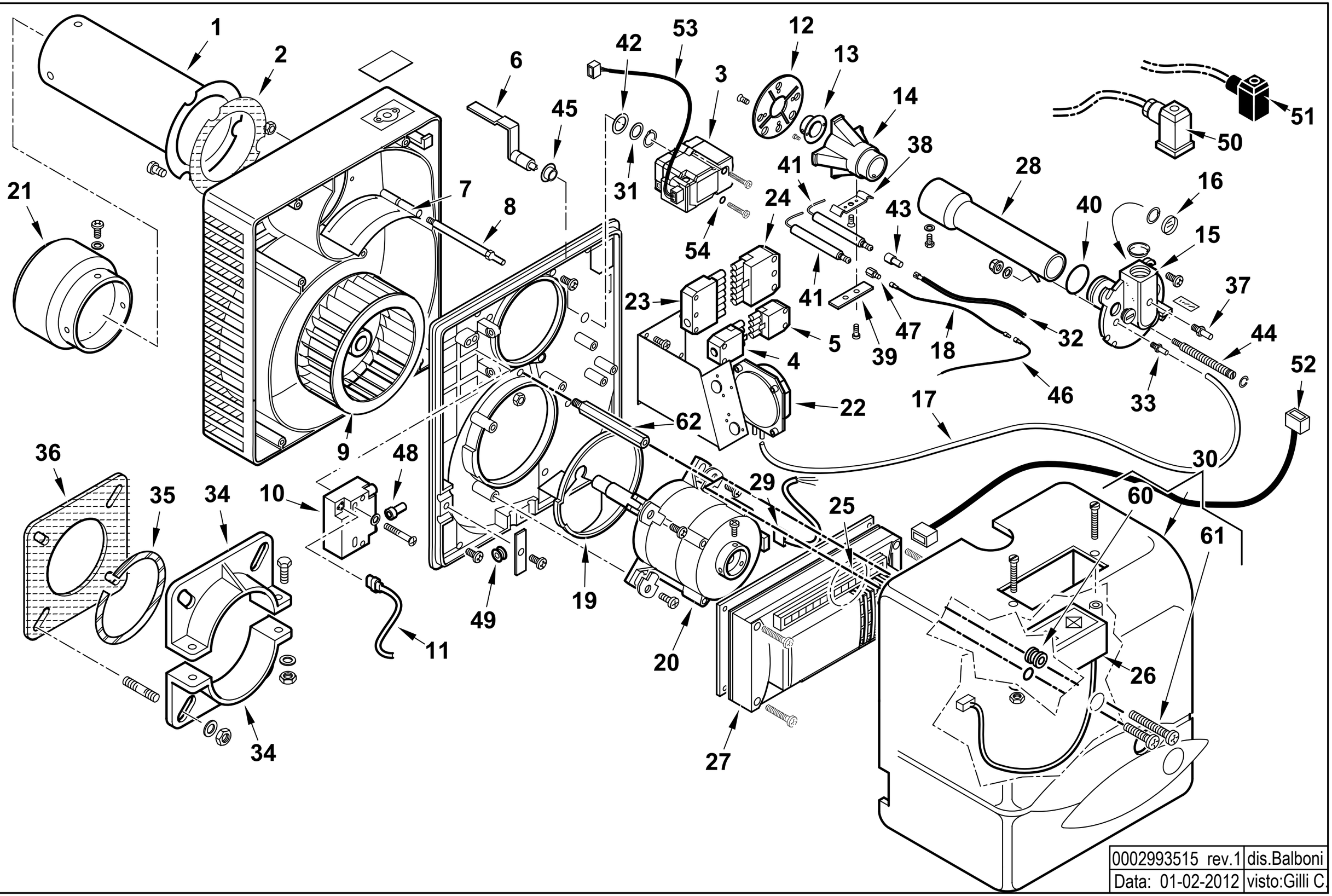

0002993515 rev.1	dis.Balboni
Data: 01-02-2012	visto:Gilli C.

17120020 **BTG 20 ME 50Hz** Esploso **0002993515** **Rev.1** **Matricola**

Rif.	Codice	Descrizione
1	0023030002	AS.CANNOTTO BTG 20
2	0023020021	GUARNIZIONE CANNOTTO BTL20
3	0005040154	MOT.NO LAMTEC STE4,5 0,8NM 90°
4	0005130075	CONNETTORE 4POLI FEMM. VERDE
5	0005130043	CONNETTORE 4POLI MASC. VERDE
6	0023030054	LEVA REG.NE ARIA BTG 20ME BT
7	0023020027	FARFALLA A GRAVITA' BTL 20P
8	0023020043	PERNO FARFALLA A GRAVITA'BTL
9	0023020009	VENTOLA D.160X62 BTL 20
10	0005020069	TRASFORMATORE GAS FIDA 26/40 50%
11	0005130089	CONNETTORE TRASF. FIDA L550
12	0017030016	DISCO FRESATO 105X35 I56
13	0017030039	UGELLO MISCELATORE BGN40LX
14	0023030011	MISCELATORE BTG 20
15	0023030003	RACCORDO
16	0013010027	VETRINO 20X3 SPARK
17	31492	TUBO IN PVC 4X6
18	0005140252	CAVO IONO D.2,8 ATT. M/F4 L600
19	0023020017	DEFLETTORE ASPIRAZ. ARIA BTL
20	0005010163	MOTORE 185W 220-240 50/60Hz
	95125	CONDENSATORE 8MF SIMEL
21	0023030001	DIFFUSORE BTG 20
22	0005040081	PRESSOSTATO DUNGS LGW3A2
23	0005130052	CONNETTORE 7 POLI FEMMINA
24	0005130051	CONNETTORE 7 POLI MASCHIO
25	0005130205	CONNETTORI LAMTEC PER BT320
26	0005030266	DISPLAY LAMTEC UI300
27	0006020525	AP.RA LAMTEC BT320 PROG.BTG
28	0023030004	AS.TUBO MANDATA GAS BTG20
29	0005130016	CONNETTORE MOTORE

Rif.	Codice	Descrizione	
30	0023030055	COPERCHIO POST.RE BTG 20ME B	
31	19726	SPES.RE FARF.12,2X19X0,5	
32	0005020037	CAVO A.T. L=560 D7 BOC. D.4	
33	58029	ATTACCO TUBO M5X6	
34	849320	SEMIFLANGIA ATT.BRUC. BT26G	
35	49402	CORDONE FIBRA DI VETRO 6X6X380	
36	49319	GUARN.NE FLANGIA BT26G	
37	31483	PRESA PRESSIONE 1/8" CON.	
38	0017030027	STAFFA SOP.TO ELET.DI I59-M5	
39	61299	PIASTRINA	
40	18692	GUARNIZIONE OR 3118	
41	0023030008	ELETTRODO ACC/IONIZ. BTG 20	
42	23064	RONDELLA RAME 14,2X19X1	
43	0005060037	SOPPRESSORE A FILO 5000 OHM	
44	0023030006	VITE REGOLAZIONE	
45	0017030037	BOCCOLA GLYCODUR 20X14X12X0,	
46	0005140313	CAVO IONO L170	
47	19945	ATTACCO ELETTRODO D4 X M3,5	
48	0005140115	CAPPUCCIO TERM.LE A.T.	
49	31251	PASSAFILO GOMMA 14X9X3,5 F8	
50	23522	CONNETTORE 14A GRIGIO ANTIST	
51	23521	CONNETTORE 12B NERO ANTISTRAP.	
52	0005140651	CAVO COL.TO MOT.NO LAMT. 0,8	
53	0005140686	CAVO COL.TO MOT.NO LAMT. 0,8	
54	0005180101	GUARNIZIONE OR 2015	
60	0005180033	GUARNIZIONE OR M0046-24	FINO AL N°BLT000009415614
	0005140783	PASSAFILO GOMMA 14X11X15 F5	DAL N°BLT000009415615
61	5268	VITE TCB 5X20 DIN7985/Z	FINO AL N°BLT000009415614
	31473	VITE TORX TC 5X35 DIN7985/Z	DAL N°BLT000009415615
62	0023020014	COLON.TA L226 MF M8XM5 CH12	FINO AL N°BLT000009415614
	0023040016	COLON.TA L210 MF M8XM5 CH12	DAL N°BLT000009415615

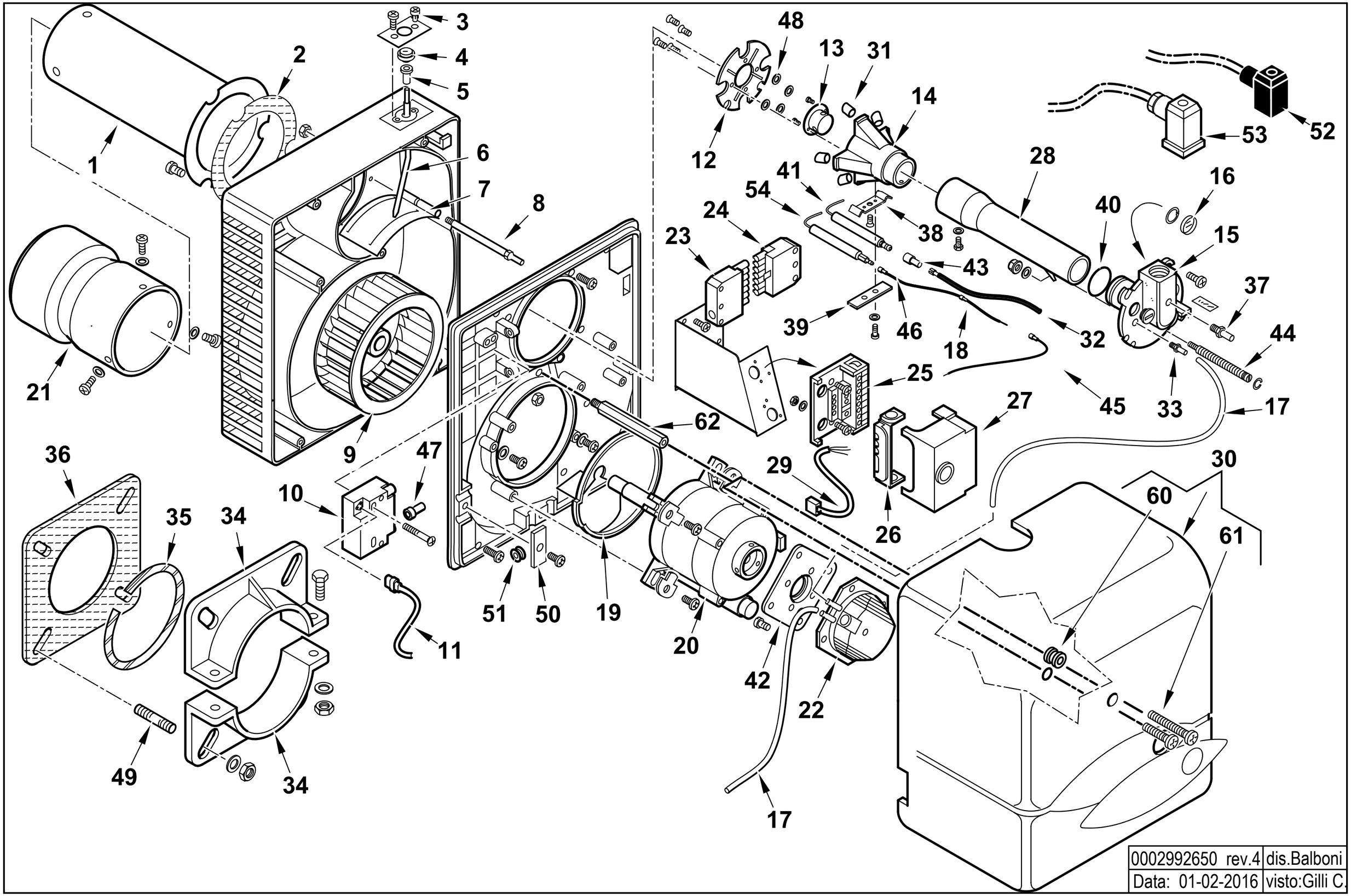

0002992650 rev.4	dis.Balboni
Data: 01-02-2016	visto:Gilli C.

17140010 **BTG 28** esploso **0002992650** **Rev.4** **Matricola**

Rif.	Codice	Descrizione
1	0023030037	AS.CANNOTTO BTG 28
2	0023020021	GUARNIZIONE CANNOTTO
3	0016010011	VITE REGOLAZIONE ARIA
4	0016010010	RUOTA REGOLAZIONE ARIA
5	0016010013	BOCCOLA PLAST. 5X8 L.10
6	0023020012	LEVA REG.NE ARIA BTL 20
7	0023020011	FARFALLA A GRAVITA' BTL 20
8	0023020043	PERNO FARFALLA A GRAVITA'BTL20
9	0023020009	VENTOLA D.160X62
10	0005020069	TRASFORMATORE GAS FIDA 26/40
11	0005130089	CONNETTORE TRASFORMATORE
12	0023030030	DISCO FRESATO
13	0023030040	UGELLO MISCELATORE
14	0023030031	MISCELATORE BTG 28
15	0023030003	RACCORDO MANDATA GAS
16	0013010027	VETRINO 20X3 SPARK
17	0005250094	TUBO IN PVC
18	0005140252	CAVO IONO L600
19	0023020017	DEFLETTORE ASPIRAZ. ARIA BTL20
20	0005010163	MOTORE 185W 220-240V / 50-60 Hz
	95125	CONDENSATORE 8MF
21	0023030026	DIFFUSORE BTG 28
22	0005040093	PRESSOSTATO KROMSK. DL 4-E
23	0005130052	CONNETTORE 7 POLI FEMMINA
24	0005130051	CONNETTORE 7 POLI MASCHIO
25	23527	ZOCCOLO AP.RA LOA-LGB
26	0005030012	PARETE ZOCCOLO LOA-LGB
27	0005030224	AP.RA LME 21.430A2 BT
28	0023030038	TUBO MANDATA GAS
29	0005130016	CONNETTORE MOTORE
30	0023030013	COPERCHIO POST.RE BTG 20 CN

Rif.	Codice	Descrizione	
31	0023030039	RIDUZIONE MISCEL.RE BTG28	
32	0005020037	CAVO A.T.	
33	58029	ATTACCO TUBO M5X6	
34	849320	SEMIFLANGIA	
35	49402	CORDONE FIBRA DI VETRO	
36	49319	GUARN.NE FLANGIA BT26G	
37	31483	PRESA PRESSIONE 1/8"	
38	0017030027	STAFFA SOP.TO ELET.DI I59-M5 F	
39	61299	PIASTRINA STRINGI ELETT. 20X70	
40	18692	GUARNIZIONE OR 3118	
41	0013020063	ELETTRODO SPARKGAS11	
42	0005040094	ADATTATORE	
43	0005060037	SOPPRESSORE A FILO 5000 OHM AT	
44	0023030006	VITE REGOLAZIONE	
45	0005140313	CAVO IONO L170	
46	19945	ATTACCO ELETTRODO D4 X M3,5	
47	0005140115	CAPPUCCIO TERM.LE A.T.	
48	0023030041	DISTANZIALE 4,3X9X1,5 BTG28	
49	31065	PRIGIONIERO M10X50	
50	0013010032	PIASTRINA STRINGITUBI SPARK	
51	31251	PASSAFILO GOMMA 14X9X3,5 F8	
52	23521	CONNETTORE 12B NERO ANTISTRAP.	
53	23522	CONNETTORE 14A GRIGIO ANTISTR.	
54	0025030014	IONIZZATORE TBG 45P	
60	0005180033	GUARNIZIONE OR M0046-24	FINO AL N°BLT000009414819
	0005140783	PASSAFILO GOMMA 14X11X15 F5	DAL N°BLT000009414820
61	5268	VITE TCB 5X20 DIN7985/Z	FINO AL N°BLT000009414819
	31473	VITE TORX TC 5X35 DIN7985/Z	DAL N°BLT000009414820
62	0023020014	COLON.TA L226 MF M8XM5 CH12	FINO AL N°BLT000009414819
	0023040016	COLON.TA L210 MF M8XM5 CH12	DAL N°BLT000009414820

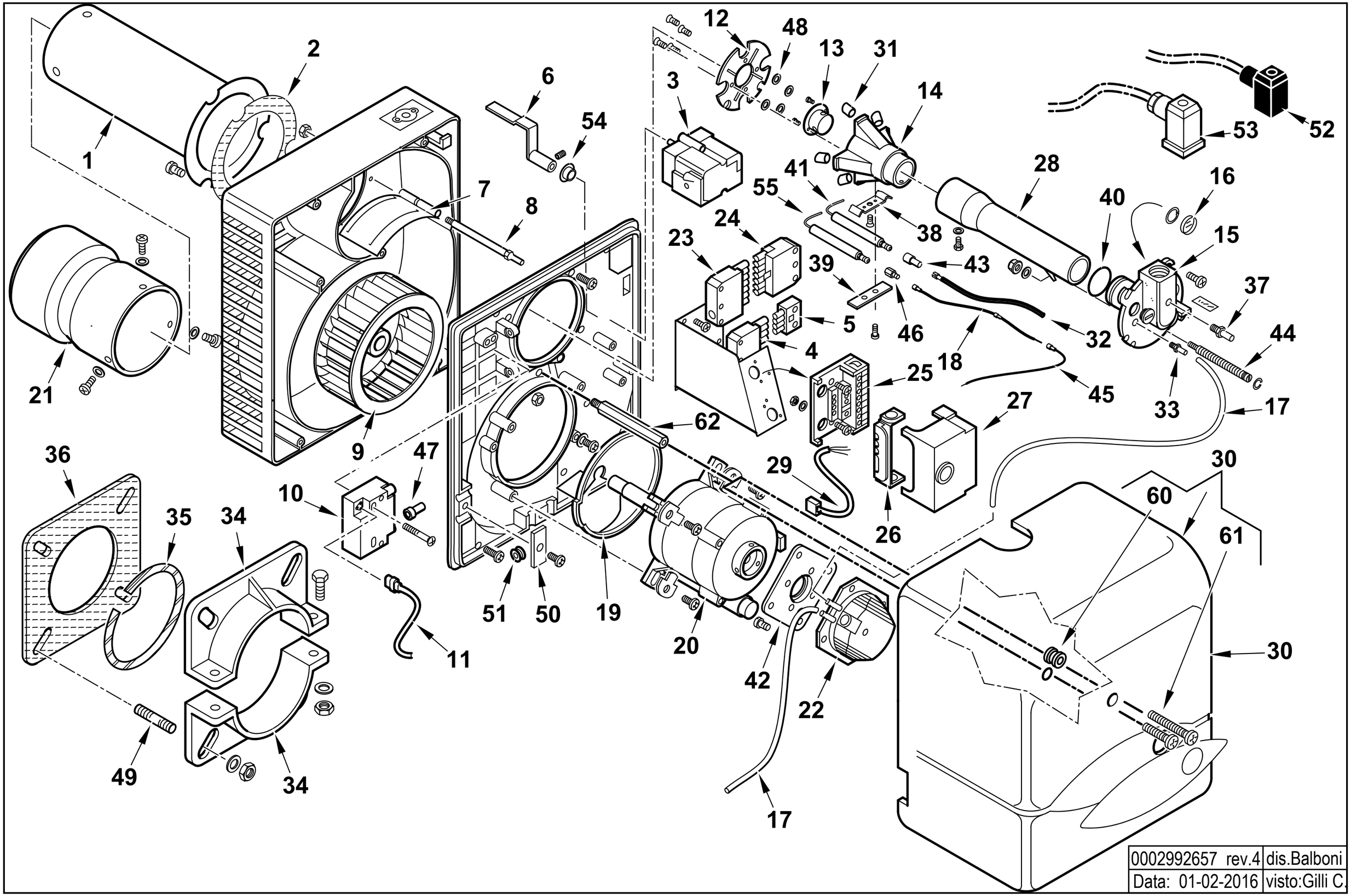

0002992657 rev.4	dis.Balboni
Data: 01-02-2016	visto:Gilli C.

17150010 **BTG 28 P** Esploso **0002992657** **Rev.4** **Matricola**

Rif.	Codice	Descrizione
1	0023030037	AS.CANNOTTO BTG 28
2	0023020021	GUARNIZIONE CANNOTTO
3	0005040098	MOT.NO BERGER STA13B0.36/82N
4	0005130075	CONNETTORE 4POLI FEMM. VERDE
5	0005130043	CONNETTORE 4POLI MASC. VERDE
6	0023020029	LEVA REG.NE ARIA BTL 20P
7	0023020011	FARFALLA A GRAVITA' BTL 20
8	0023020043	PERNO FARFALLA A GRAVITA'BTL20
9	0023020009	VENTOLA D.160X62
10	0005020069	TRASFORMATORE GAS FIDA 26/40
11	0005130089	CONNETTORE TRASFORMATORE
12	0023030030	DISCO STAMP. D98X35 I56 BTG
13	0023030040	UGELLO MISCELATORE
14	0023030031	MISCELATORE BTG 28
15	0023030003	RACCORDO MANDATA GAS
16	0013010027	VETRINO 20X3 SPARK
17	0005250094	TUBO IN PVC
18	0005140252	CAVO IONO L600
19	0023020017	DEFLETTORE ASPIRAZ. ARIA BTL20
20	0005010163	MOTORE 185W 220-240V / 50-60 Hz
	95125	CONDENSATORE 8MF
21	0023030026	DIFFUSORE BTG 28
22	0005040093	PRESSOSTATO KROMSK. DL 4-E
23	0005130052	CONNETTORE 7 POLI FEMMINA
24	0005130051	CONNETTORE 7 POLI MASCHIO
25	23527	ZOCCOLO AP.RA LOA-LGB
26	0005030012	PARETE ZOCCOLO LOA-LGB
27	0005030224	AP.RA LME 21.430A2 BT
28	0023030038	TUBO MANDATA GAS
29	0005130016	CONNETTORE MOTORE
30	0023030014	COPERCHIO POST.RE BTG 20P ARA

Rif.	Codice	Descrizione	
31	0023030039	RIDUZIONE MISCEL.RE BTG28	
32	0005020037	CAVO A.T.	
33	58029	ATTACCO TUBO M5X6	
34	849320	SEMIFLANGIA ATT.BRUC. BT26G	
35	49402	CORDONE FIBRA DI VETRO	
36	49319	GUARN.NE FLANGIA BT26G	
37	31483	PRESA PRESSIONE 1/8"	
38	0017030027	STAFFA SOP.TO ELET.DI I59-M5 F	
39	61299	PIASTRINA STRINGI ELETT. 20X70	
40	18692	GUARNIZIONE OR 3118	
41	0013020063	ELETTRODO SPARKGAS11	
42	0005040094	ADATTATORE PRES.TO KROMSC.	
43	0005060037	SOPPRESSORE A FILO 5000 OHM AT	
44	0023030006	VITE REGOLAZIONE	
45	0005140313	CAVO IONO L170	
46	19945	ATTACCO ELETTRODO D4 X M3,5	
47	0005140115	CAPPUCCIO TERM.LE A.T.	
48	0023030041	DISTANZIALE 4,3X9X1,5 BTG28	
49	31065	PRIGIONIERO M10X50	
50	0013010032	PIASTRINA STRINGITUBI SPARK	
51	31251	PASSAFILO GOMMA 14X9X3,5 F8	
52	23521	CONNETTORE 12B NERO ANTISTRAP.	
53	23522	CONNETTORE 14A GRIGIO ANTISTR.	
54	0017030037	BOCCOLA GLYCODUR 20X14X12X0,5	
55	0025030014	IONIZZATORE TBG 45P	
60	0005180033	GUARNIZIONE OR M0046-24	FINO AL N°BLT000009415155
	0005140783	PASSAFILO GOMMA 14X11X15 F5	DAL N°BLT000009415156
61	5268	VITE TCB 5X20 DIN7985/Z	FINO AL N°BLT000009415155
	31473	VITE TORX TC 5X35 DIN7985/Z	DAL N°BLT000009415156
62	0023020014	COLON.TA L226 MF M8XM5 CH12	FINO AL N°BLT000009415155
	0023040016	COLON.TA L210 MF M8XM5 CH12	DAL N°BLT000009415156

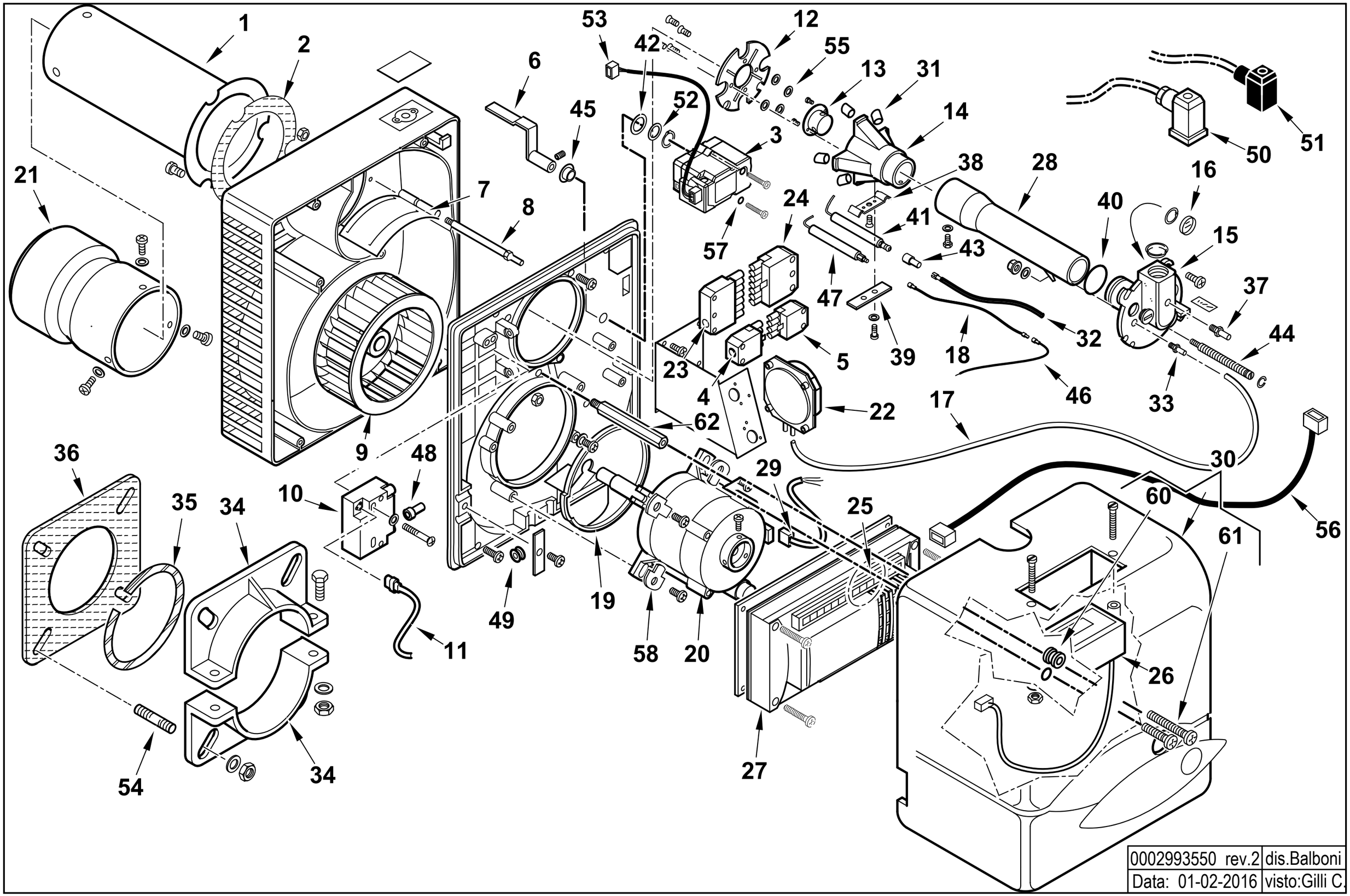

0002993550 rev.2	dis.Balboni
Data: 01-02-2016	visto:Gilli C.

17160020 **BTG 28 ME** Esploso **0002993550** **Rev.2** **Matricola**

Rif.	Codice	Descrizione
1	0023030037	AS.CANNOTTO BTG 28
2	0023020021	GUARNIZIONE CANNOTTO BTL20
3	0005040154	MOT.NO LAMTEC STE4,5 0,8NM 90°
4	0005130075	CONNETTORE 4POLI FEMM. VERDE
5	0005130043	CONNETTORE 4POLI MASC. VERDE
6	0023030054	LEVA REG.NE ARIA BTG 20ME BT
7	0023020027	FARFALLA A GRAVITA' BTL 20P
8	0023020043	PERNO FARFALLA A GRAVITA'BTL
9	0023020009	VENTOLA D.160X62 BTL 20
10	0005020069	TRASF.RE GAS FIDA 26/40 50% PM
11	0005130089	CONNETTORE TRASF. FIDA L550
12	0023030030	DISCO STAMP. D98X35 I56 BTG
13	0023030040	UGELLO MISCELATORE BTG28
14	0023030031	MISCELATORE BTG 28
15	0023030003	RACCORDO MANDATA GAS BTG 20
16	0013010027	VETRINO 20X3 SPARK
17	31492	TUBO IN PVC 4X6
18	0005140252	CAVO IONO D.2,8 ATT. M/F4 L600
19	0023020017	DEFLETTORE ASPIRAZ. ARIA BTL
20	0005010163	MOTORE 185W 220-240 50/60Hz
	95125	CONDENSATORE 8MF SIMEL
21	0023030026	DIFFUSORE BTG 28
22	0005040081	PRESSOSTATO DUNGS LGW3A2
23	0005130052	CONNETTORE 7 POLI FEMMINA
24	0005130051	CONNETTORE 7 POLI MASCHIO
25	0005130205	CONNETTORI LAMTEC PER BT320
26	0005030266	DISPLAY LAMTEC UI300
27	0006020525	AP.RA LAMTEC BT320 PROG.BTG
28	0023030038	AS.TUBO MANDATA GAS BTG28
29	0005130016	CONNETTORE MOTORE
30	0023030055	COPERCHIO POST.RE BTG 20ME B
31	0023030039	RIDUZIONE MISCEL.RE BTG28
32	0005020037	CAVO A.T. L=560 D7 BOC. D.4

Rif.	Codice	Descrizione	
33	58029	ATTACCO TUBO M5X6	
34	849320	SEMIFLANGIA ATT.BRUC. BT26G	
35	49402	CORDONE FIBRA DI VETRO 6X6X380	
36	49319	GUARN.NE FLANGIA BT26G	
37	31483	PRESA PRESSIONE 1/8" CON.	
38	0017030027	STAFFA SOP.TO ELET.DI I59-M5	
39	61299	PIASTRINA	
40	18692	GUARNIZIONE OR 3118	
41	0013020063	ELETTRODO SPARKGAS11	
42	23064	RONDELLA RAME 14,2X19X1	
43	0005060037	SOPPRESSORE A FILO 5000 OHM	
44	0023030006	VITE REGOLAZIONE	
45	0017030037	BOCCOLA GLYCODUR 20X14X12X0,5	
46	0005140313	CAVO IONO L170	
47	0025030014	IONIZZATORE TBG 45P	
48	0005140115	CAPPUCCIO TERM.LE A.T.	
49	31251	PASSAFILO GOMMA 14X9X3,5 F8	
50	23522	CONNETTORE 14A GRIGIO ANTIST	
51	23521	CONNETTORE 12B NERO ANTISTRAP.	
52	19726	SPES.RE FARF.12,2X19X0,5	
53	0005140686	CAVO COL.TO MOT.NO LAMT. 0,8	
54	31065	PRIGIONIERO M10X50	
55	0023030041	DISTANZIALE 4,3X9X1,5 BTG28	
56	0005140651	CAVO COL.TO MOT.NO LAMT. 0,8	
57	0005180101	GUARNIZIONE OR 2015	
58	0023010016	PIASTRINA FIS.GIO MOTORE BTL14	
60	0005180033	GUARNIZIONE OR M0046-24	FINO AL N°BLT000009420896
	0005140783	PASSAFILO GOMMA 14X11X15 F5	DAL N°BLT000009420897
61	5268	VITE TCB 5X20 DIN7985/Z	FINO AL N°BLT000009420896
	31473	VITE TORX TC 5X35 DIN7985/Z	DAL N°BLT000009420897
62	23020014	COLON.TA L226 MF M8XM5 CH12	FINO AL N°BLT000009420896
	23040016	COLON.TA L210 MF M8XM5 CH12	DAL N°BLT000009420897

SPARKGAS 30 P W **cod.15690010**

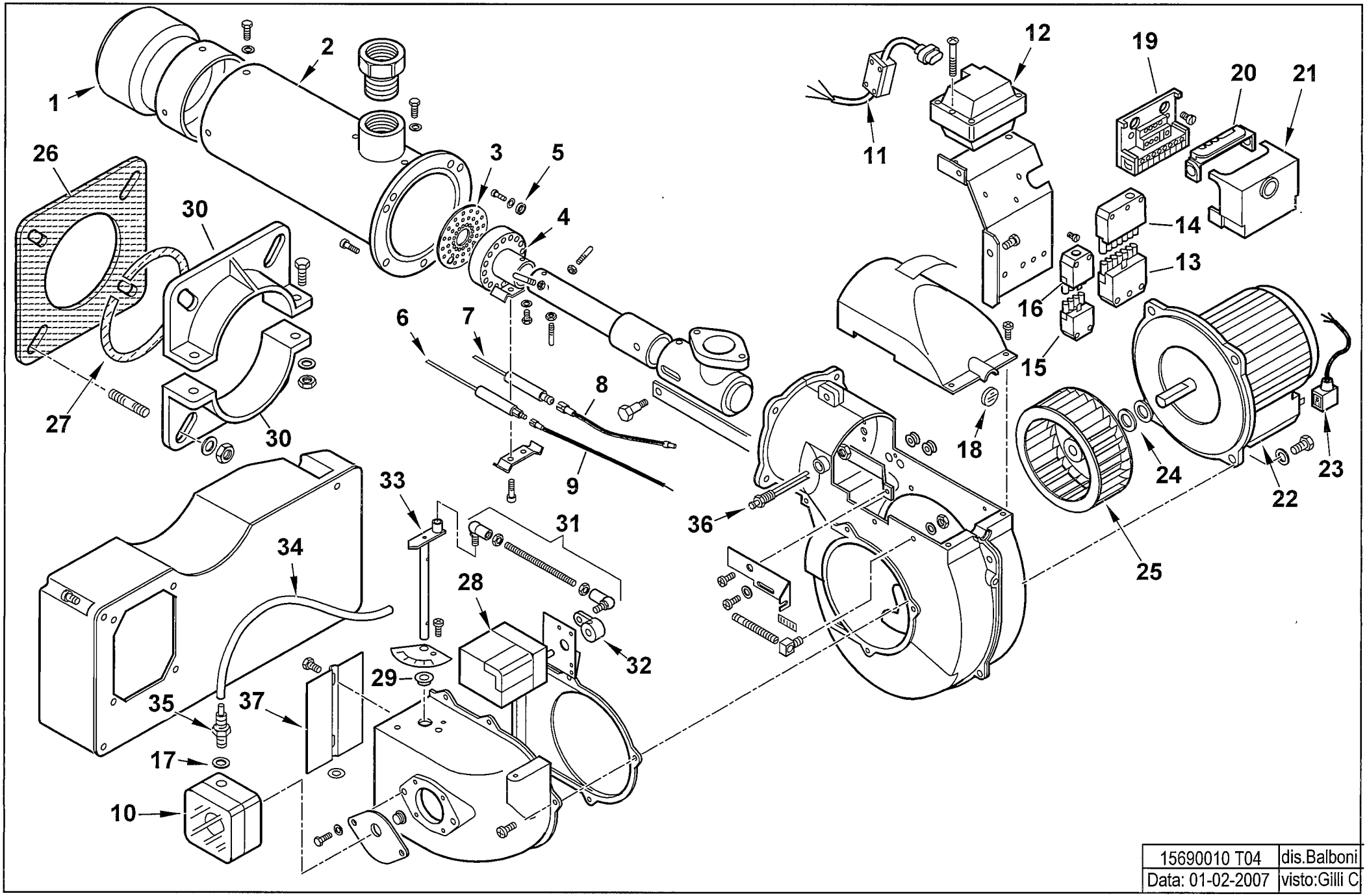

15690010 T04	dis.Balboni
Data: 01-02-2007	visto:Gilli C

15690010 SPARKGAS 30 PW 50Hz

esploso **15690010T04 Lista L06**

Rif.	Codice	Descrizione
1	0020020027	DIFFUSORE SPARKGAS30
2	0020020041	AS.CANNOTTO SPARKGAS30
3	31514	DISCO FORATO 98X30
4	54217	AS.MISCELATORE BGN26
5	31528	DISTANZIALE 6,5X12X10
6	53122	IONIZZATORE BGN17P
7	53121	ELETTRODO BGN 17P
8	0005020036	CAVO A.T. L=560 RESISTIVO
9	0005140153	CAVO IONO D.4 ATT. D.4 L 910
10	30245	PRESSOSTATO KROMS. DG 6U3Z
11	0005140248	CAVO FILTRANTE TRASF. GAS
12	0005020030	TRASF.RE GAS 8/20 50HZ/PM SP
13	0005130051	CONNETTORE 7POLI MASCH.
14	0005130052	CONNETTORE
15	0005130043	CONNETTORE 4POLI MASC. VERDE
16	0005130075	CONNETTORE 4POLI FEMM. VERDE
17	4987	RONDELLA RAME 13,5X18X2
18	0020020030	VETRINO 37X3 SPARK30
19	23527	ZOCCOLO AP.RA LANDIS LOA-LGB
20	0005030012	PARETE
21	0005030201	AP.RA LANDIS LME 22.331A2
22	0005010059	MOTORE MONO 370W 230/50 B182
	95079	CONDENSATORE 14MF
23	0005130096	CONNETTORE
24	28718	DISTAN.LE VENTOLA 13X20X1
25	61013	VENTOLA D.180X72
26	34462	GUARN.NE FLANGIA BT34G
27	61029	CORDONE FIBRA DI VETRO 6X6X4
28	0005040020	MOT.NO BERGER STA5B0.36/83N2
29	0019010010	BOCCOLA OT 20X14X10X0,5
30	834451	SEMIFLANGIA

Rif.	Codice	Descrizione
31	0020010124	TIRANTE CON SNODI M5 L.167
32	0020010125	LEVETTA MOT.NO REG.ARIA SP/D
33	0020010122	PERNO FARFALLA SP.26 MOT.BER
34	31492	TUBO IN PVC 4X6
35	0005150098	PORTAGOMMA MASCHIO CIL. ¼"
36	0020020029	NIPPLO PREL.VO ARIA SPARKGAS
37	0020010019	FARFALLA SPARK26

SPARKGAS 30 W **cod.15680010**

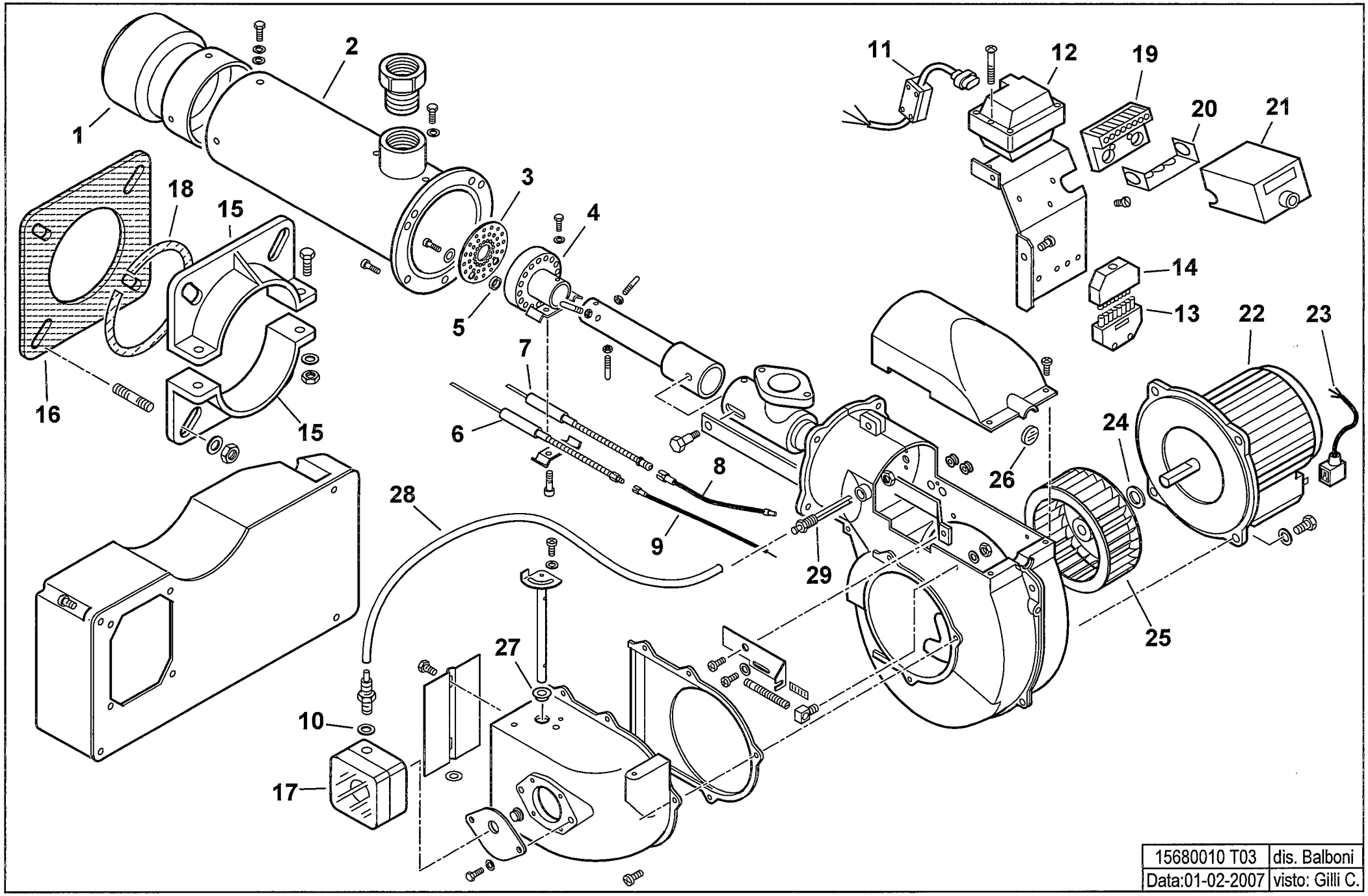

15680010 T03	dis. Balboni
Data:01-02-2007	visto: Gilli C.

15680010 SPARKGAS 30 W 50Hz

esploso **15680010T03 Lista L05**

Rif.	Codice	Descrizione
1	0020020027	DIFFUSORE SPARKGAS30
2	0020020041	AS.CANNOTTO SPARKGAS30
3	31514	DISCO FORATO 98X30
4	54217	AS.MISCELATORE BGN26
5	31528	DISTANZIALE 6,5X12X10
6	53122	IONIZZATORE BGN17P
7	53121	ELETTRODO BGN 17P
8	0005020036	CAVO A.T. L=560 RESISTIVO
9	0005140153	CAVO IONO D.4 ATT. D.4 L 910
10	4987	RONDELLA
11	0005140248	CAVO FILTRANTE TRASF. GAS
12	0005020030	TRASF.RE GAS 8/20 50HZ/PM SP
13	0005130051	CONNETTORE 7POLI MASCH.
14	0005130052	CONNETTORE 7POLI FEMM.
15	834451	SEMIFLANGIA
16	34462	GUARN.NE FLANGIA BT34G
17	30245	PRESSOSTATO KROMS. DG 6U3Z
18	61029	CORDONE
19	23527	ZOCCOLO AP.RA LANDIS LOA-LGB
20	0005030012	PARETE ZOCCOLO LANDIS LOA-LG
21	0005030224	AP.RA LANDIS LME 21.430A2 BT
22	0005010059	MOTORE MONO 370W 230/50 B182
	95079	CONDENSATORE 14MF
23	0005130096	CONNETTORE MOTORE 3P DIN L60
24	28718	DISTAN.LE VENTOLA 13X20X1
25	61013	VENTOLA D.180X72
26	0020020030	VETRINO 37X3 SPARK30
27	0019010010	BOCCOLA OT 20X14X10X0,5

Rif.	Codice	Descrizione
28	31492	TUBO IN PVC 4X6
29	0020020029	NIPPLO PREL.VO ARIA SPARKGAS

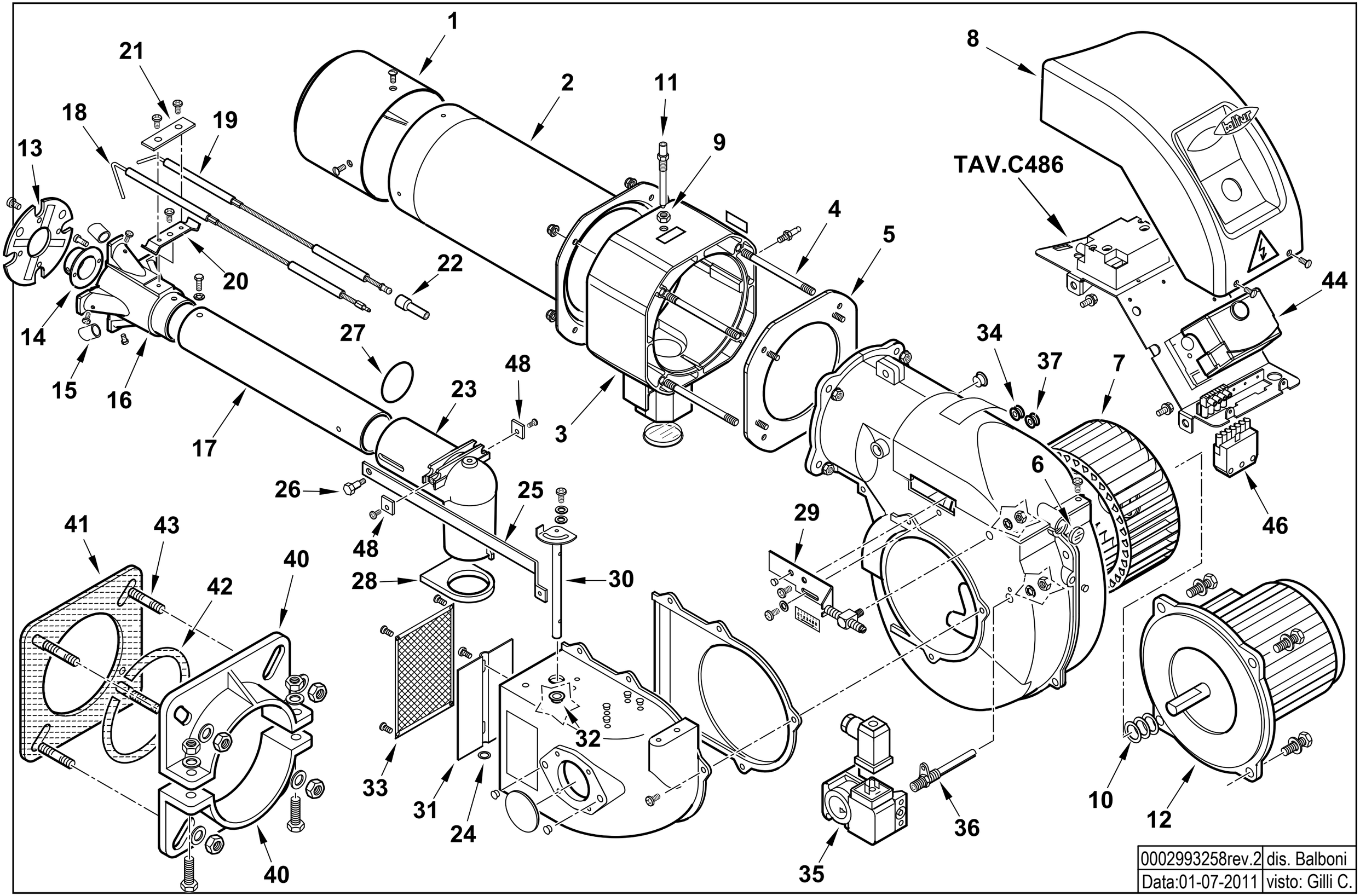

0002993258rev.2	dis. Balboni
Data:01-07-2011	visto: Gilli C.

17320010 TBG 35 50Hz

Esploso 0002993258 **Rev.2**

Rif.	Codice	Descrizione
1	0025030002	DIFFUSORE TBG45
2	0025030003	AS.CANNOTTO TBG45
3	0025030013	POLMONE TBG 45-60P
4	0025030024	PRIGIONIERO M6X117
5	0020040001	FLANGIA POLMONE-CHIOC. TBG35
6	0020020030	VETRINO 37X3 SPARK30
7	61013	VENTOLA D.180X72
8	0025010018	COPERCHIO QUADRO ELET.TBL45
9	0006020143	DADO ES.LE 1/8"X4 CH13
10	28718	DISTAN.LE VENTOLA 13X20X1
11	0020040004	VITE FISSAGGIO RAC.DO TBG35
12	0005010059	MOTORE MONO 370W 230/50 B182/4
	95079	CONDENSATORE 14MF
13	0025030025	DISCO STAMP. D98X35 I56 TBG4
14	0025030005	UGELLO MISCELATORE TBG45
15	0025030006	RIDUZIONE MISCEL.RE TBG45
16	0025030004	MISCELATORE TBG45
17	0025030008	TUBO MANDATA GAS TBG 45
18	0025030035	IONIZZATORE TBG 45P – TIPO LUNGO
	0025030014	IONIZZATORE TBG 45P – TIPO CORTO
19	0025030034	ELETTRODO TBG 45 – TIPO LUNGO
	0025030026	ELETTRODO TBG 45 – TIPO CORTO
20	0017030027	STAFFA SOP.TO ELET.DI I59-M5
21	61299	PIASTRINA STRINGI ELETT. 20X
22	0005060037	SOPPRESSORE A FILO 5000 OHM
23	0025030009	RACCORDO MANDATA GAS TBG45
24	19729	SPES.RE FARF.10,2X19X0,5
25	0020040002	ASTA REG.NE TUBO GAS TBG35

Rif.	Codice	Descrizione
26	0020020043	VITE MOVIM.TUBO GAS SPARK30
27	0005180082	GUARNIZIONE OR 3187
28	0025030010	GUARN.NE RACCORDO GAS TBG45
29	0020020026	PIASTRA REG. GRUPPO SPARKGAS
30	0020010015	AS.PERNO FARFALLA SPARK26
31	0020010019	FARFALLA SPARK26
32	0019010010	BOCCOLA OT 20X14X10X0,5
33	0020020031	PROTEZIONE CONVOGL.RE SPARK26
34	0005140236	PASSAFILO GOMMA 14X10X3 F7
35	0005040062	PRESSOSTATO DUNGS GW3A6
36	0025040028	NIPPLO PREL.VO ARIA TBG 45-60
37	0005140469	PASSAFILO GOMMA 14X10X3 F4
40	834451	SEMIFLANGIA ATT.BRUC. BGN40P
41	34462	GUARN.NE FLANGIA BT34G
42	61029	CORDONE FIBRA DI VETRO 6X6X445
43	17639	PRIGIONIERO M12X63
44	0005030224	AP.RA SIEMENS LME 21.430C2 B
46	0005130051	CONNETTORE 7POLI MASCH.
48	0025030037	PIASTRINA STRINGI ELETT. 15X15

0020040006 -QUADRO ELETTRICO - CONTROL PANEL - CUADRO ELECTRICO - APPAREILLAGE ELECTRIQUE - SCHALTGERAETE

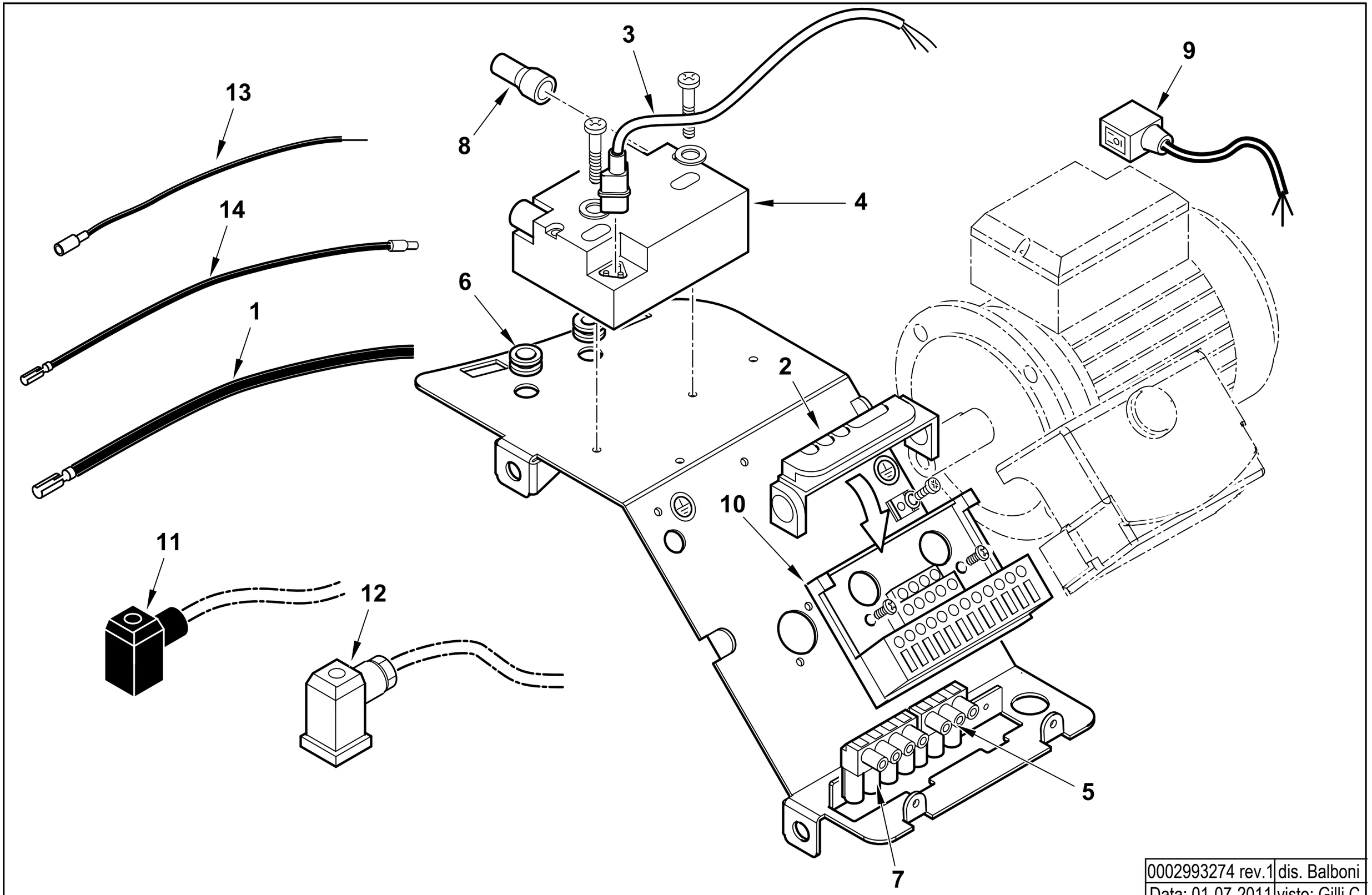

0002993274 rev.1	dis. Balboni
Data: 01-07-2011	visto: Gilli C.

TAV.C486

0020040006 AS. QUADRO ELET. TBG 35

Esploso **0002993274 Rev.1**

Rif.	Codice	Descrizione
1	0005020037	CAVO A.T. L=560 D7 BOC. D.4
2	0005030012	PARETE ZOCCOLO SIEMENS LOA-L
3	0005130111	CONNETTORE TRASF. BRAHMA L34
4	0005020069	TRASF.RE GAS FIDA 26/40 50%
5	0005130018	PRESA NERA 3 POLI
6	0005140236	PASSAFILO GOMMA 14X10X3 F7
7	0005130019	PRESA MARRONE 4 POLI
8	0005140115	CAPPUCCIO TERM.LE A.T.
9	0005130096	CONNETTORE MOTORE 3P DIN L60
10	23527	ZOCCOLO AP.RA SIEMENS LOA-LG
11	23521	CONNETTORE 12B NERO ANTISTRA
12	23522	CONNETTORE 14A GRIGIO ANTIST
13	0005140313	CAVO IONO D.2,8 ATT. D.4 L 170
14	0005140670	CAVO IONO D.4 ATT. M/F4 L 560

Rif.	Codice	Descrizione

TBG 35 MC cod.17360010

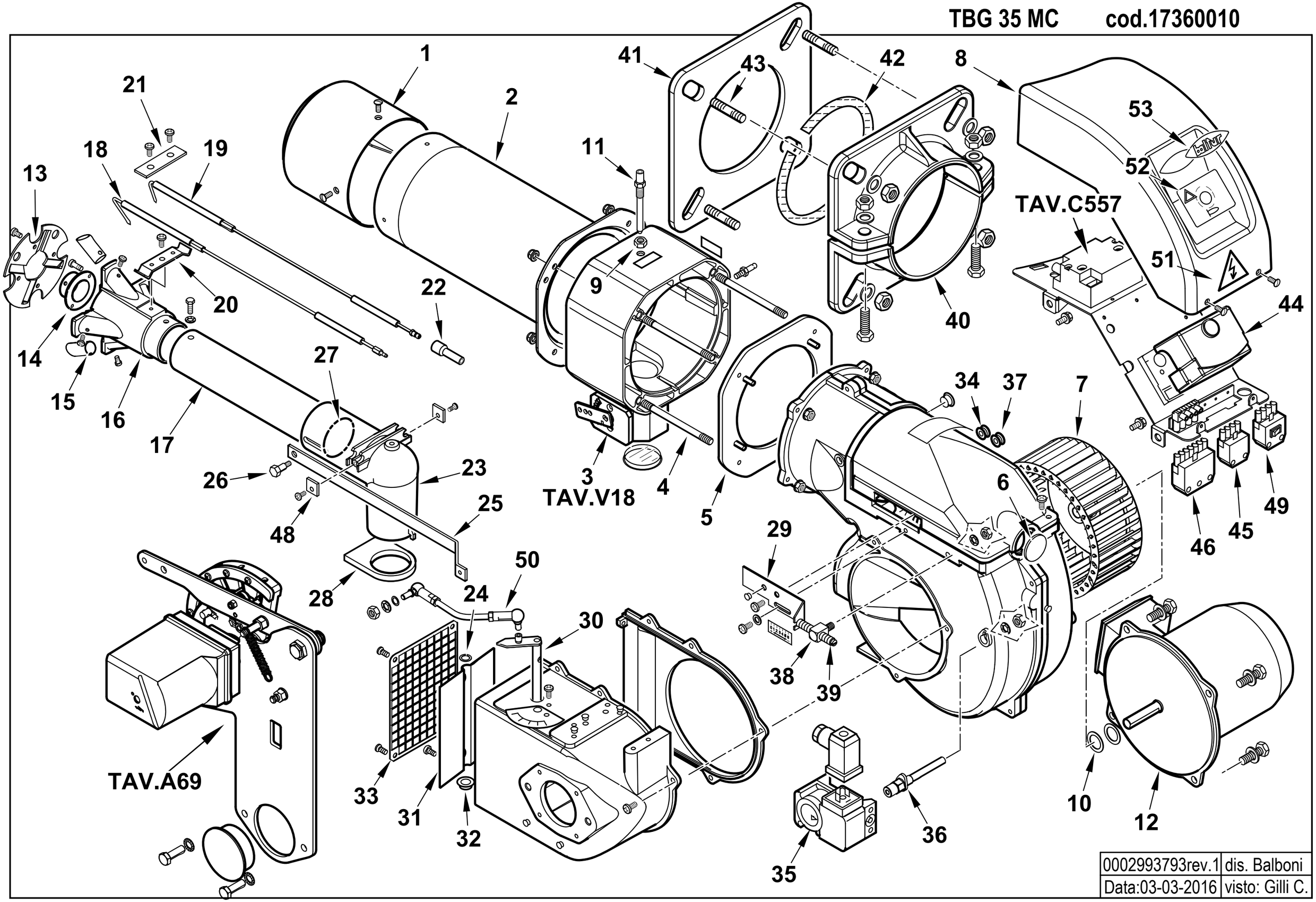

0002993793rev.1	dis. Balboni
Data:03-03-2016	visto: Gilli C.

17360010 **TBG 35 MC 50Hz** Esploso 0002993793 **Rev.1**

Rif.	Codice	Descrizione
1	0025030002	DIFFUSORE TBG45
2	0025030003	AS.CANNOTTO TBG45
3	0025040079	AS. POLMONE TBG45/60MC
4	0025030024	PRIGIONIERO M6X117
5	0020040001	FLANGIA POLMONE-CHIOC. TBG35
6	0020020030	VETRINO 37X3 SPARK30
7	61013	VENTOLA D.180X72
8	0025010018	COPERCHIO QUADRO ELET.TBL45
9	0006020143	DADO ES.LE 1/8"X4 CH13
10	28718	DISTAN.LE VENTOLA 13X20X1
11	0020040004	VITE FISSAGGIO RAC.DO TBG35
12	0005010059	MOTORE MONO 370W 230/50 B182/4
	95079	CONDENSATORE 14MF
13	0025030025	DISCO STAMP. D98X35 I56 TBG4
14	0025030005	UGELLO MISCELATORE TBG45
15	0025030006	RIDUZIONE MISCEL.RE TBG45
16	0025030004	MISCELATORE TBG45
17	0025030008	TUBO MANDATA GAS TBG 45
18	0025030035	IONIZZATORE TBG 45P – TIPO LUNGO
19	0025030034	ELETTRODO TBG 45 – TIPO LUNGO
20	0017030027	STAFFA SOP.TO ELET.DI I59-M5
21	61299	PIASTRINA STRINGI ELETT. 20X
22	0005060037	SOPPRESSORE A FILO 5000 OHM
23	0025030009	RACCORDO MANDATA GAS TBG45
24	19729	SPES.RE FARF.10,2X19X0,5
25	0020040002	ASTA REG.NE TUBO GAS TBG35
26	0020020043	VITE MOVIM.TUBO GAS SPARK30

Rif.	Codice	Descrizione
27	0005180082	GUARNIZIONE OR 3187
28	0025030010	GUARN.NE RACCORDO GAS TBG45
29	0020020026	PIASTRA REG. GRUPPO SPARKGAS
30	0020010122	PERNO FARFALLA SP.26 MOT.BERG.
31	0020010019	FARFALLA SPARK26
32	0019010010	BOCCOLA OT 20X14X10X0,5
33	0020020031	PROTEZIONE CONVOGL.RE SPARK26
34	0005140236	PASSAFILO GOMMA 14X10X3 F7
35	0005040062	PRESSOSTATO DUNGS GW3A6
36	0025040028	NIPPLO PREL.VO ARIA TBG 45-60
37	0005140469	PASSAFILO GOMMA 14X10X3 F4
38	49335	NOTTOLINO VITE REG.NE 26G
39	49336	VITE REG.NE GRUPPO 26G
40	834451	SEMIFLANGIA ATT.BRUC. BGN40P
41	34462	GUARN.NE FLANGIA BT34G
42	61029	CORDONE FIBRA DI VETRO 6X6X445
43	17639	PRIGIONIERO M12X63
44	0005030202	AP.RA SIEMENS LME 22.233C2
45	0005130043	CONNETTORE 4POLI MASC. VERDE
46	0005130051	CONNETTORE 7POLI MASCH.
48	0025030037	PIASTRINA STRINGI ELETT. 15X15
49	0005140432	AS.CONNETTORE MODULAZIONE
50	0020040040	TIRANTE CON SNODI M5 L. 94 PI.
51	19074	TARG.ADES.SCARICHE ELET.
52	0006050197	SINOTTICO TBG 35
53	0025010039	TARG.ADES.COP. TBL60 BALTUR

0020040033 - GRUPPO MODULATORE - MODULATING SYSTEM - SYSTEME DE MODULATION - MODULATIONSSYSTEM

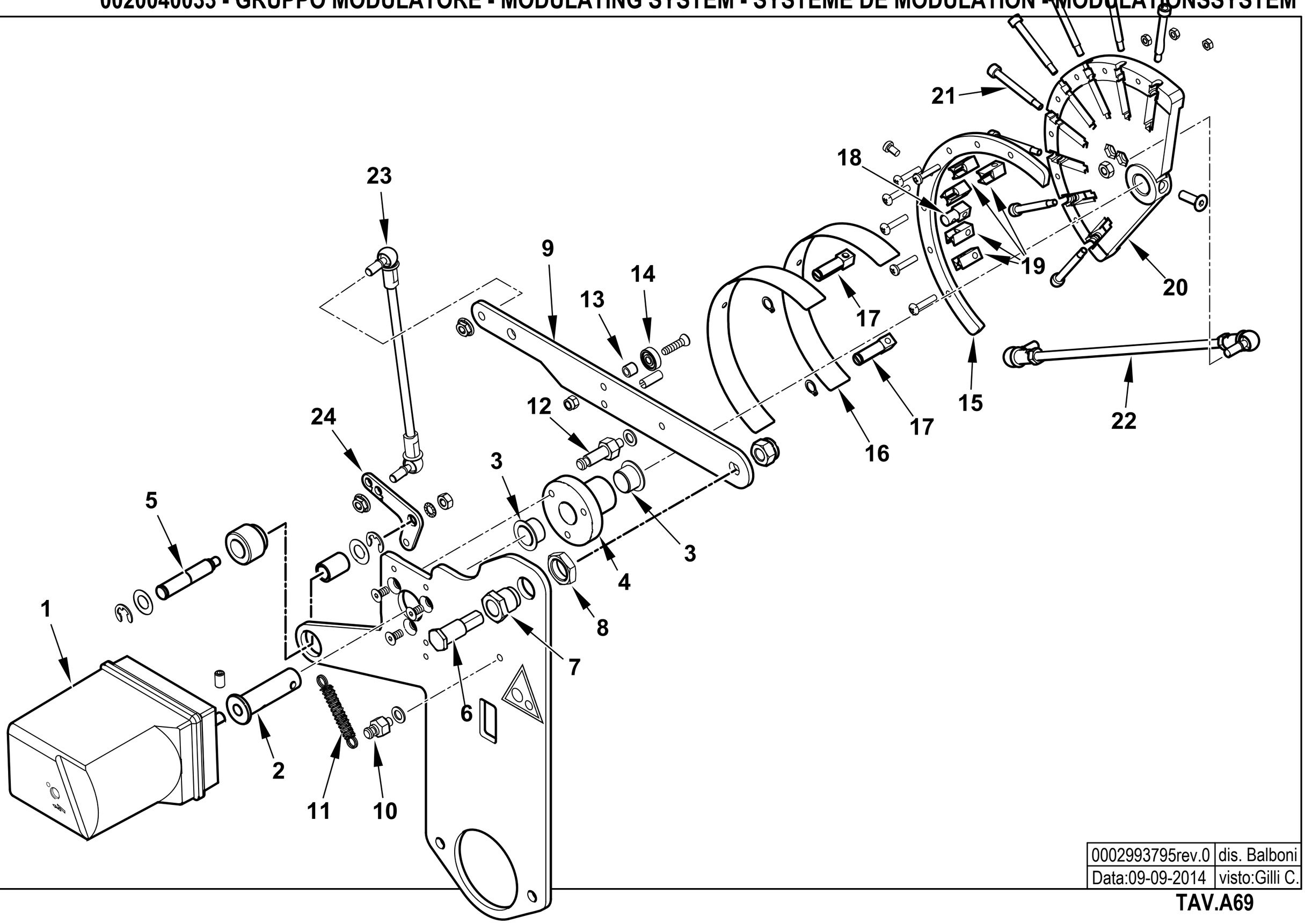

0002993795rev.0	dis. Balboni
Data:09-09-2014	visto:Gilli C.

TAV.A69

0020040033 **AS.MODULAT. TBG 35 MC**

Esploso **0002993795** **Rev.0**

Rif.	Codice	Descrizione
1	0005040227	MOT.NO SIEMENS SQN72.4D5A20 BT
2	0025040074	PERNO MOT.NO SQN72-CAMMA LAMIN
3	0005170056	BOCCOLA AUTOL.IGLIDUR G 15X17
4	0025040073	BOCCOLA PER CAMMA A LAMINA AL.
5	0020040017	PERNO ECCENTRICO TBG 35P
6	0012120161	PERNO FULCRO CAMMA A LAMINA
7	0012120195	BOCCOLA FULCRO CAMMA A LAMINA
8	0011030025	DADO ES.LE 3/8"X6
9	0012120145	LEVA X CAMMA MODUL. 90° TBG
10	35620	NOTTOLINO MOLLA M6X22
11	53109	MOLLA 55X8,5 OCCHIELLO 2 SPI
12	0012120175	NOTTOLINO MOLLA M6X40
13	0012120164	DISTANZIALE 5,1X8X7
14	0005170013	CUSCINETTO 5-16-5 625-2Z
15	0012120190	SETTORE CAMMA MODUL. 130° BGN
16	0012120173	LAMINA PER CAMMA 130°
17	0012120192	FORCHETTA PER CAMMA A LAMINA
18	0012120193	SOPPORTO LAMINA CAMMA 90-130°
19	0012120194	GUIDA PER LAMINA CAMMA
20	0012120170	CAMMA MODULATORE A NASTRO 130
21	0012120155	VITE TCCE 5X45 CAMMA A LAMI
22	0020040041	TIRANTE CON SNODI M6 L.240
23	0020040039	TIRANTE CON SNODI M6 L.155
24	0020040036	LEVA RINVIO ARIA TBG 35MC

Rif.	Codice	Descrizione

0025030044 -QUADRO ELETTRICO - CONTROL PANEL - CUADRO ELECTRICO - APPAREILLAGE ELECTRIQUE - SCHALTGERAETE

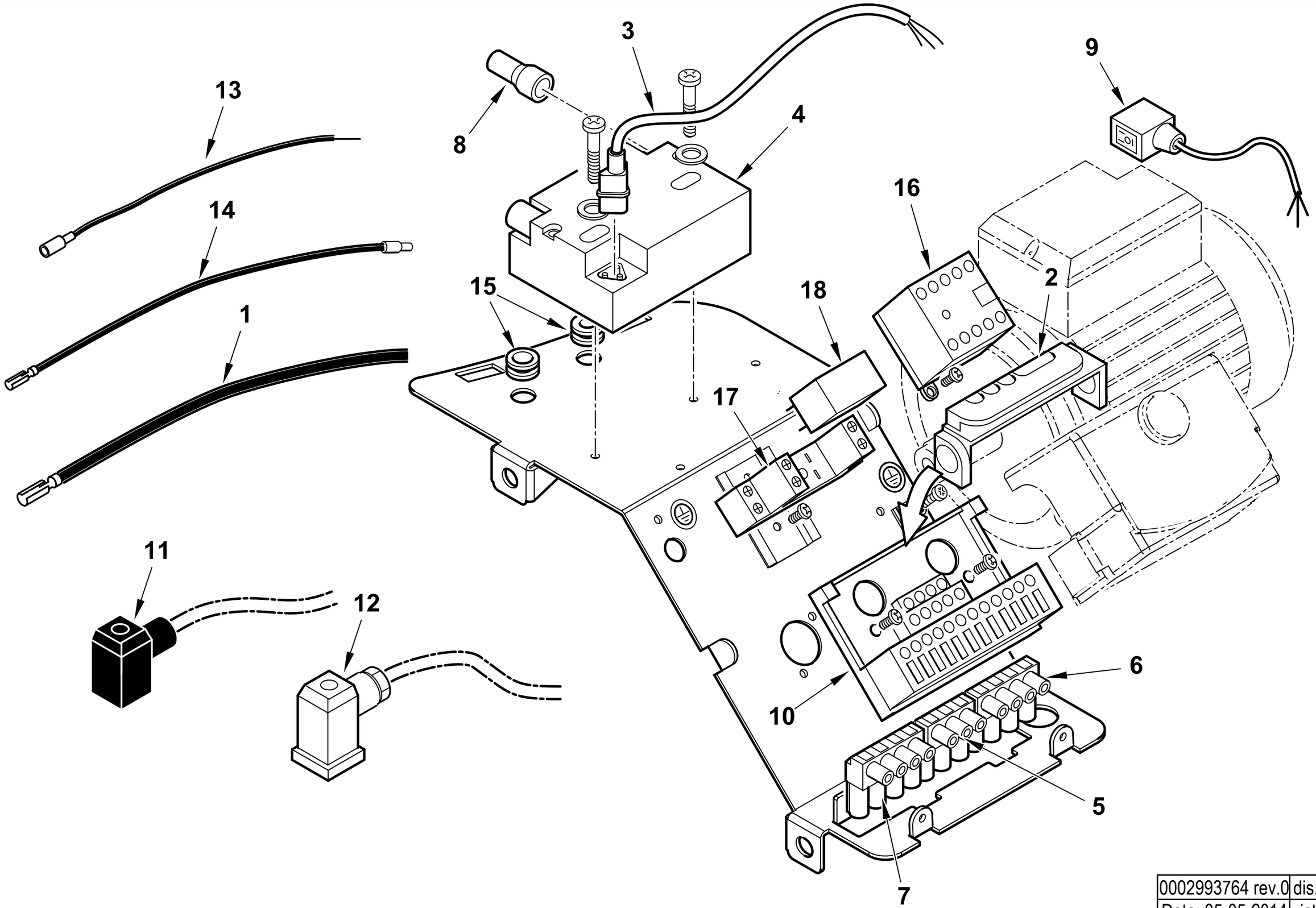

0002993764 rev.0	dis. Balboni
Data: 05-05-2014	visto: Gilli C.

TAV.C557

0025030044 AS. QUADRO ELET. TBG 45 MC

Esploso **0002993764** **Rev.0**

Rif.	Codice	Descrizione
1	0005020037	CAVO A.T. L=560 D7 BOC. D.4
2	0005030012	PARETE ZOCCOLO SIEMENS LOA-LGB
3	0005130111	CONNETTORE TRASF. BRAHMA L34
4	0005020069	TRASF.RE GAS FIDA 26/40 50%
5	0005130018	PRESA NERA 3 POLI
6	0005130023	PRESA VERDE 4 POLI
7	0005130019	PRESA MARRONE 4 POLI
8	0005140115	CAPPUCCIO TERM.LE A.T.
9	0005130096	CONNETTORE MOTORE 3P DIN L60
10	23527	ZOCCOLO AP.RA SIEMENS AGK11
11	23521	CONNETTORE 12B NERO M20
12	23522	CONNETTORE 14A GRIGIO M20
13	0005140313	CAVO IONO D.2,8 ATT. D.4 L 170
14	0005140670	CAVO IONO D.4 ATT. M/F4 L 560
15	0005140236	PASSAFILO GOMMA 14X10X3 F7
	0005140469	PASSAFILO GOMMA 14X10X3 F4
16	0005110110	TELERUT.RE LOVATO BG0910A230
17	0005110096	ZOCCOLO RELE'2 CONTATTI CR-PSS
18	0005110095	RELE' A 2 CONTATTI CR-P230AC2

Rif.	Codice	Descrizione

VALVOLA FARFALLA - BUTTERFLY VALVE - VANNE PAPILLON - VALVULA MARIPOSA - 0025040079

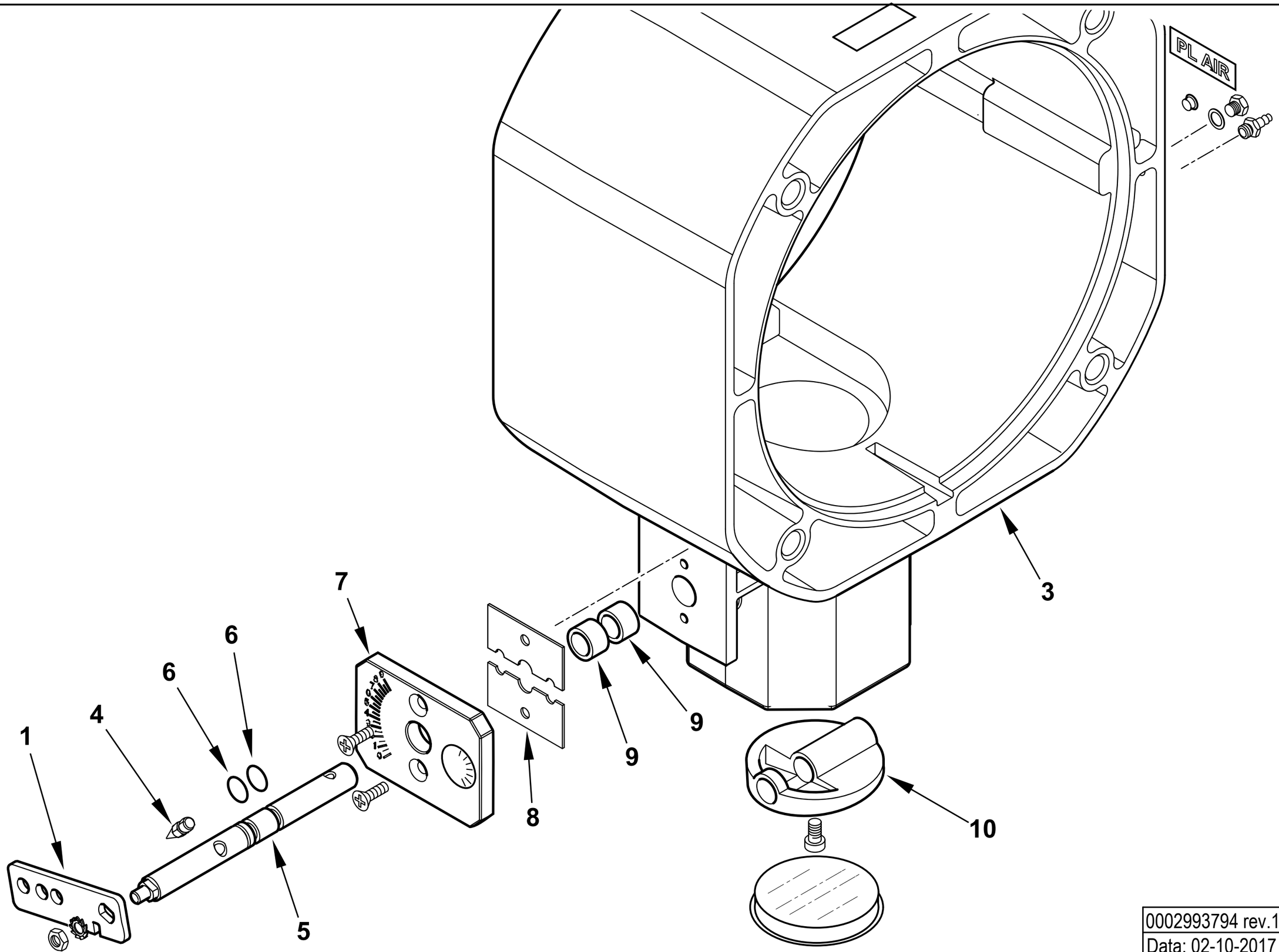

0002993794 rev.1	dis. Balboni
Data: 02-10-2017	visto:Gilli C.

TAV.V18

0025040079 AS. POLMONE TBG 35/45/60 MC

Esploso 0002993794 **Rev.1**

Rif.	Codice	Descrizione
1	0025040078	LEVA REGOLAZIONE TBG 45/60MC
3	0025030016	POLMONE TBG 45-60ME
4	54200	INDICE REGOLAZIONE ARIA
5	0025040038	PERNO VALV. FARF. GAS TBG60P
6	30335	GUARNIZIONE OR 106
7	0025040035	PIASTRA NUMERATA FARF. TBG60
8	0024040006	PIASTRINA BLOCCAPERNO FARF.
9	0005170059	BOCCOLA PLASTICA 14X10 L=10
10	0025030019	FARFALLA GAS PROFILATA TBG45

Rif.	Codice	Descrizione

TBG 35 ME cod.17350010

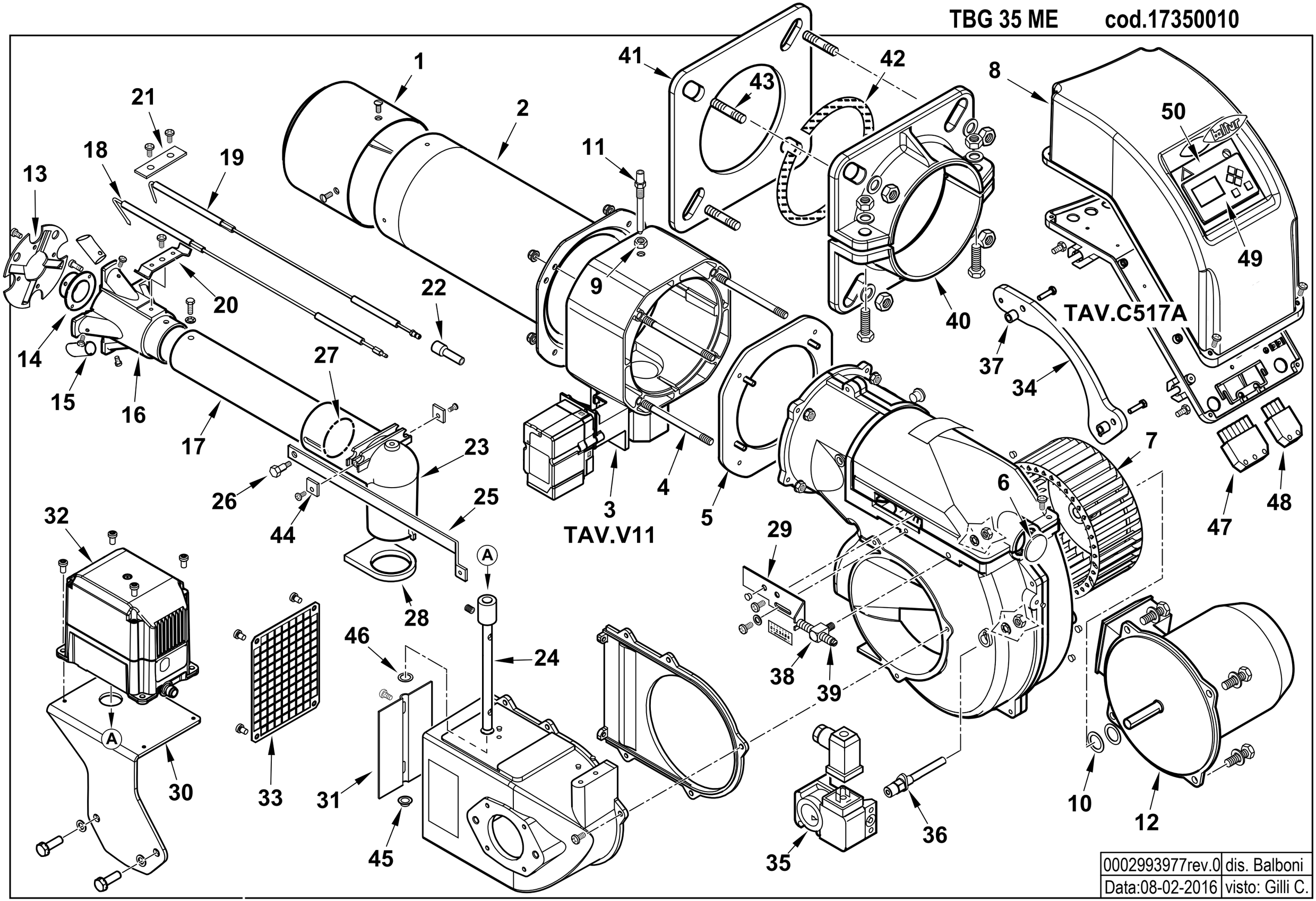

0002993977rev.0	dis. Balboni
Data:08-02-2016	visto: Gilli C.

17350010 **TBG 35 ME 50Hz** Esploso 0002993977 **Rev.0**

Rif.	Codice	Descrizione
1	0025030002	DIFFUSORE TBG45
2	0025030003	AS.CANNOTTO TBG45
3	0025040055	AS. POLMONE TBG 45-60ME BT320
4	0025030024	PRIGIONIERO M6X117
5	0020040001	FLANGIA POLMONE-CHIOC. TBG35
6	0020020030	VETRINO 37X3 SPARK30
7	61013	VENTOLA D.180X72
8	0025010027	COPERCHIO QUADRO ELET.TBL DACA
9	0006020143	DADO ES.LE 1/8"X4 CH13
10	28718	DISTAN.LE VENTOLA 13X20X1
11	0020040004	VITE FISSAGGIO RAC.DO TBG35
12	0005010059	MOTORE MONO 370W 230/50 B182/4
13	0025030025	DISCO STAMP. D98X35 I56 TBG4
14	0025030005	UGELLO MISCELATORE TBG45
15	0025030006	RIDUZIONE MISCEL.RE TBG45
16	0025030004	MISCELATORE TBG45
17	0025030008	TUBO MANDATA GAS TBG 45
18	0025030035	IONIZZATORE TBG 45P – TIPO LUNGO
19	0025030034	ELETTRODO TBG 45 – TIPO LUNGO
20	0017030027	STAFFA SOP.TO ELET.DI I59-M5
21	61299	PIASTRINA STRINGI ELETT. 20X
22	0005060037	SOPPRESSORE A FILO 5000 OHM
23	0025030009	RACCORDO MANDATA GAS TBG45
24	0020040043	PERNO FARFALLA TBG 35ME
25	0020040002	ASTA REG.NE TUBO GAS TBG35
26	0020020043	VITE MOVIM.TUBO GAS SPARK30

Rif.	Codice	Descrizione
27	0005180082	GUARNIZIONE OR 3187
28	0025030010	GUARN.NE RACCORDO GAS TBG45
29	0020020026	PIASTRA REG. GRUPPO SPARKGAS
30	0020040044	STAFFA SOP.TO MOT. ARIA 35ME
31	0020010019	FARFALLA SPARK26
32	0005040166	MOT.NO LAMTEC 1,2NM 90°
33	0020020031	PROTEZIONE CONVOGL.RE SPARK26
34	0020040045	STAFFA SOP.TO QUADRO SPARK-ERC
35	0005040062	PRESSOSTATO DUNGS GW3A6
36	0025040028	NIPPLO PREL.VO ARIA TBG 45-60
37	0011040010	DISTANZIALE 8,5X14X12
38	49335	NOTTOLINO VITE REG.NE 26G
39	49336	VITE REG.NE GRUPPO 26G
40	834451	SEMIFLANGIA ATT.BRUC. BGN40P
41	34462	GUARN.NE FLANGIA BT34G
42	61029	CORDONE FIBRA DI VETRO 6X6X445
43	17639	PRIGIONIERO M12X63
44	0025030037	PIASTRINA STRINGI ELETT. 15X15
45	0019010010	BOCCOLA OT 20X14X10X0,5
46	19729	SPES.RE FARF.10,2X19X0,5
47	0005140051	CONNETTORE 7POLI MASCH.
48	0005140043	CONNETTORE 4POLI MASC. VERDE
49	0005030266	DISPLAY LAMTEC UI300 SW 3.5
50	0025040046	SINOTTICO TBG 60ME LAMTEC

0025040057-35ME -QUADRO ELETTRICO - CONTROL PANEL - CUADRO ELECTRICO - APPAREILLAGE ELECTRIQUE - SCHALTGERAETE

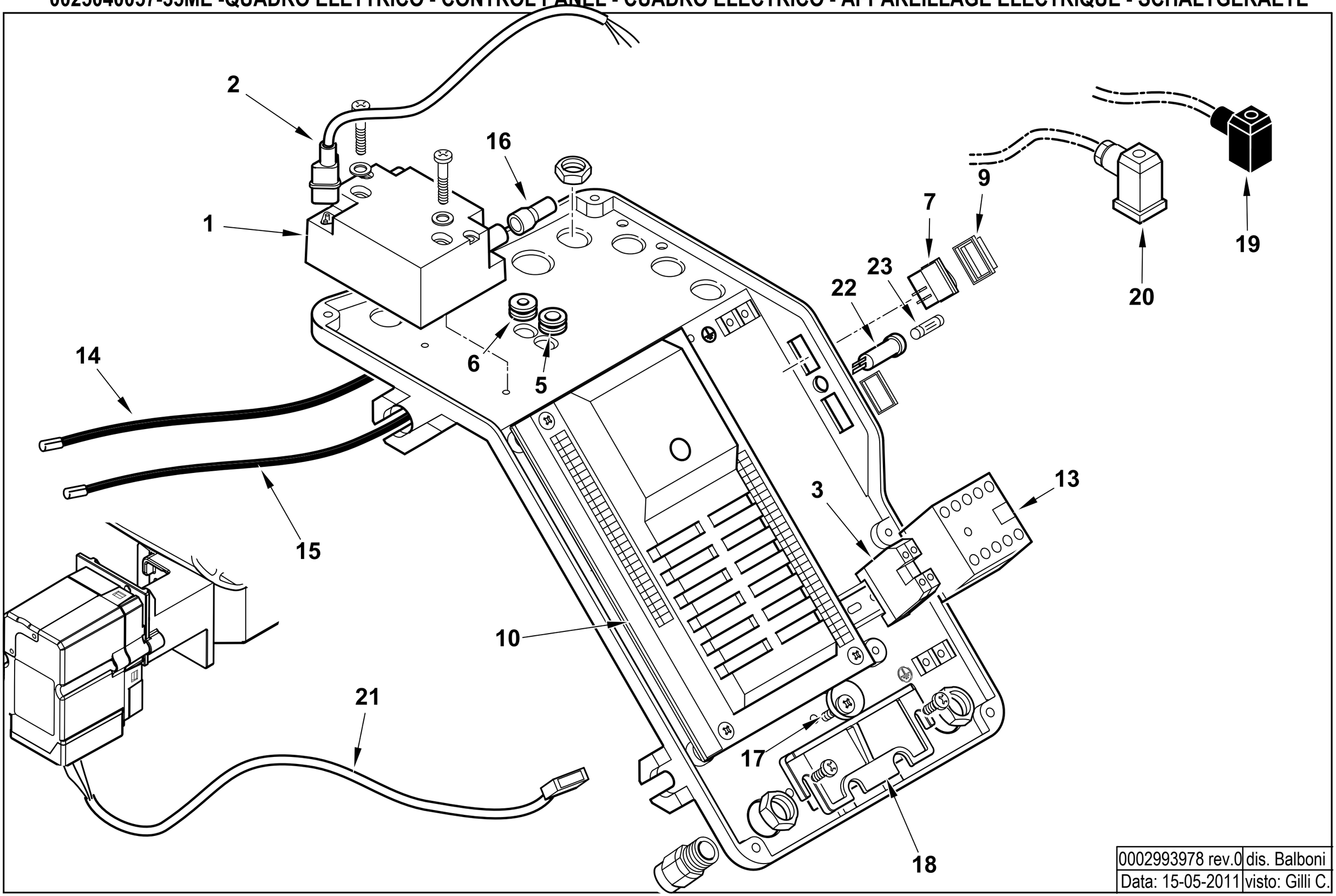

0002993978 rev.0	dis. Balboni
Data: 15-05-2011	visto: Gilli C.

TAV.C517A

0025040057-35ME AS.QUADRO ELET. TBG ME BT320

Esploso **0002993978** **Rev.0**

Rif.	Codice	Descrizione
1	0005020069	TRASF.RE GAS FIDA 26/40 50%
2	0005130111	CONNETTORE TRASF. BRAHMA L340
3	0005130076	MORSETTO CABUR 2,5 CBC2/GR
5	0005140236	PASSAFILO GOMMA 14X10X3 F7
6	0005140469	PASSAFILO GOMMA 14X10X3 F4
7	0005120081	INTER.RE UNIP. 0-I
9	0005120137	PROTEZIONE INTERUTTORE MOLVENO
10	0006020627	AP.RA LAMTEC BT320 TBG35ME
	0005130205	CONNETTORI LAMTEC PER BT320
13	0005110110	TELERUT.RE LOVATO BG0910A230
14	0005020037	CAVO A.T. L=560 D7 BOC. D.4
15	0005140154	CAVO IONO D.4 ATT. D.4 L 760
16	0005140115	CAPPUCCIO TERM.LE A.T.
17	0024010019	ECCENTRICO PIASTRA BLOCCACAVI
18	0024030016	PIASTRINA BLOCCACAVO
19	23521	CONNETTORE 12B NERO ANTISTRAP.
20	23522	CONNETTORE 14A GRIGIO ANTIST
21	0005140651	CAVO COL.TO MOT.NO LAMT. 0,8
22	0005120126	PORTAFUSIBILE 5X20 K1058/2
23	7456	FUSIBILE 6,3A 5X20 IWB 0102Q

Rif.	Codice	Descrizione

ASSIEME VALVOLA FARFALLA+POLMONE - BUTTERFLY VALVE - VANNE PAPILLON - VALVULA MARIPOSA - 0025040055

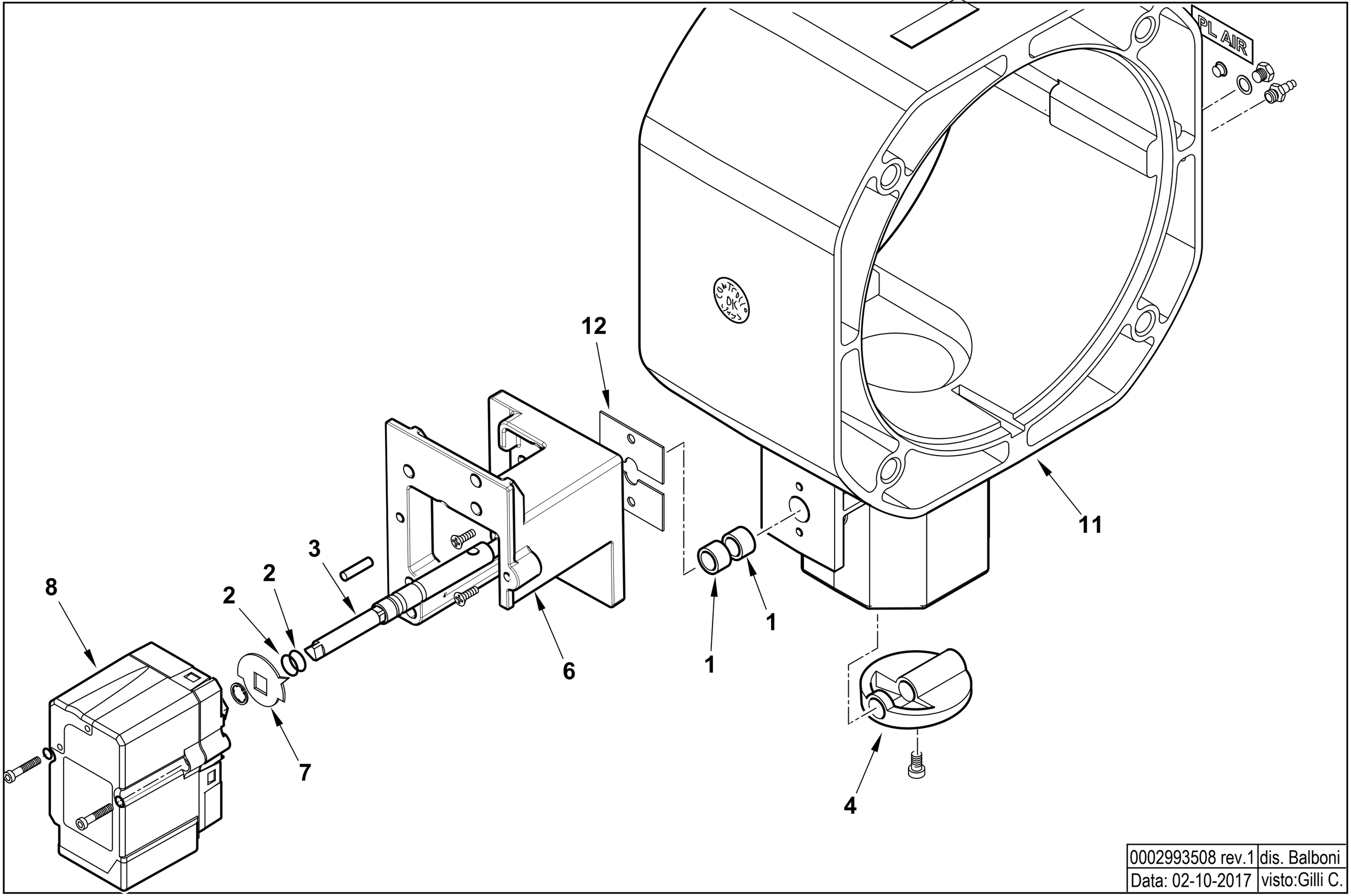

0002993508 rev.1	dis. Balboni
Data: 02-10-2017	visto:Gilli C.

TAV.V11

0025040055 AS. POLMONE TBG 45-60ME BT320

Esploso 0002993508 **Rev.1**

Rif.	Codice	Descrizione
1	0005170059	BOCCOLA PLASTICA 14X10 L=10
2	30335	GUARNIZIONE OR 106
3	0025040054	PERNO VALV.FARFALLA GAS 10X1
4	0025030019	FARFALLA GAS PROFILATA TBG45
6	0024030048	SOPPORTO MOT.NO LAMTEC 0,8NM
7	0006020505	INDICE FARFALLA GAS LAMTEC
8	0005040154	MOT.NO LAMTEC STE4,5 0,8NM 9
11	0025030016	POLMONE TBG 45-60ME
12	0024040006	PIASTRINA BLOCCAPERNO FARF. F4

Rif.	Codice	Descrizione

TBG 35 P cod.17330010

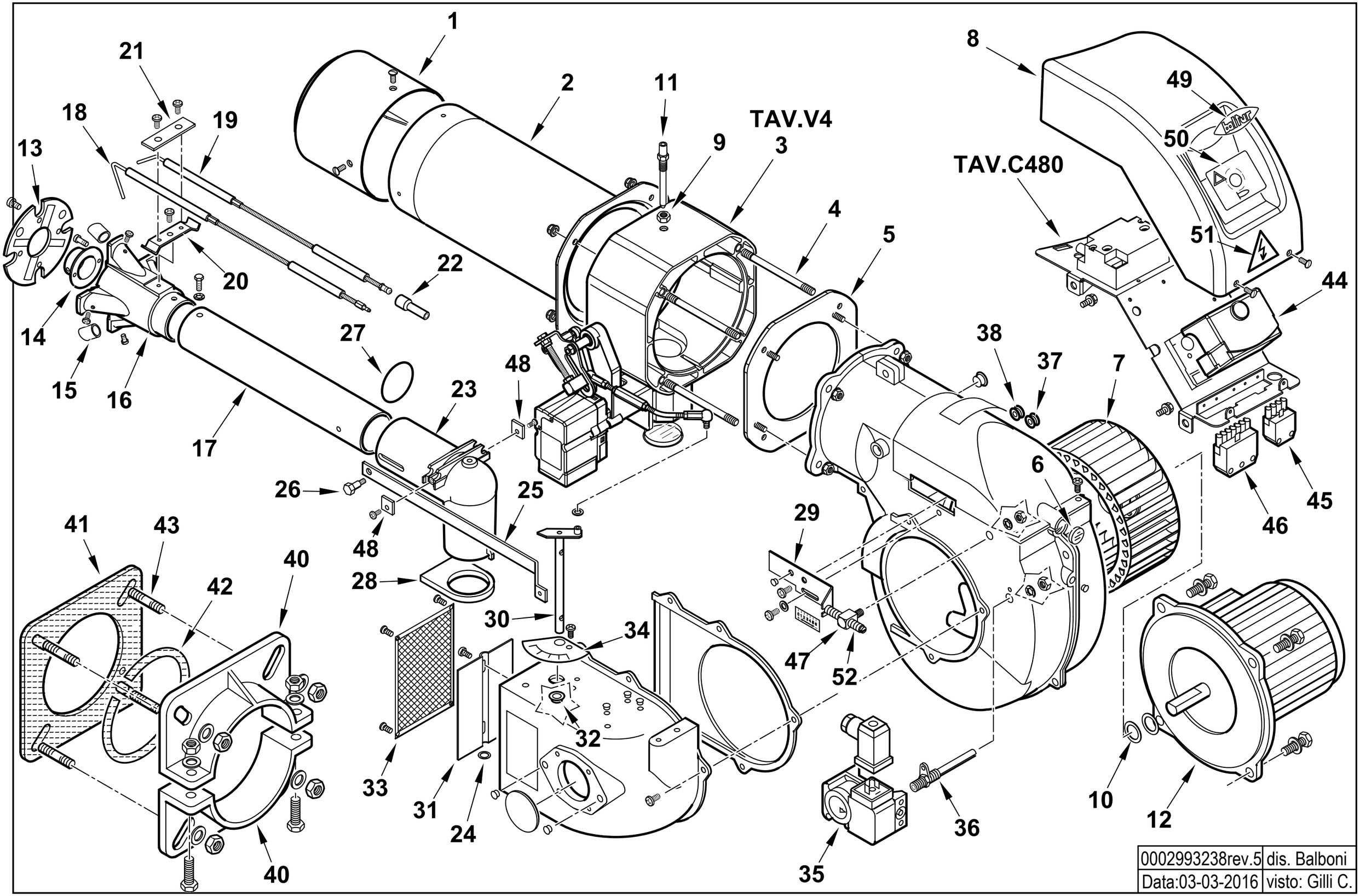

0002993238rev.5	dis. Balboni
Data:03-03-2016	visto: Gilli C.

17330010 **TBG 35 P 50Hz** Esploso 0002993238 **Rev.5**

Rif.	Codice	Descrizione
1	0025030002	DIFFUSORE TBG45
2	0025030003	AS.CANNOTTO TBG45
3	0020040010	AS. POLMONE TBG 35P
4	0025030024	PRIGIONIERO M6X117
5	0020040001	FLANGIA POLMONE-CHIOC. TBG35
6	0020020030	VETRINO 37X3 SPARK30
7	61013	VENTOLA D.180X72
8	0025010018	COPERCHIO QUADRO ELET.TBL45
9	0006020143	DADO ES.LE 1/8"X4 CH13
10	28718	DISTAN.LE VENTOLA 13X20X1
11	0020040004	VITE FISSAGGIO RAC.DO TBG35
12	0005010059	MOTORE MONO 370W 230/50 B182/4
	95079	CONDENSATORE 14MF
13	0025030025	DISCO STAMP. D98X35 I56 TBG4
14	0025030005	UGELLO MISCELATORE TBG45
15	0025030006	RIDUZIONE MISCEL.RE TBG45
16	0025030004	MISCELATORE TBG45
17	0025030008	TUBO MANDATA GAS TBG 45
18	0025030035	IONIZZATORE TBG 45P – TIPO LUNGO
19	0025030034	ELETTRODO TBG 45 – TIPO LUNGO
20	0017030027	STAFFA SOP.TO ELET.DI I59-M5
21	61299	PIASTRINA STRINGI ELETT. 20X
22	0005060037	SOPPRESSORE A FILO 5000 OHM
23	0025030009	RACCORDO MANDATA GAS TBG45
24	19729	SPES.RE FARF.10,2X19X0,5
25	0020040002	ASTA REG.NE TUBO GAS TBG35

Rif.	Codice	Descrizione
26	0020020043	VITE MOVIM.TUBO GAS SPARK30
27	0005180082	GUARNIZIONE OR 3187
28	0025030010	GUARN.NE RACCORDO GAS TBG45
29	0020020026	PIASTRA REG. GRUPPO SPARKGAS
30	0020010122	PERNO FARFALLA SP.26 MOT.BER
31	0020010019	FARFALLA SPARK26
32	0019010010	BOCCOLA OT 20X14X10X0,5
33	0020020031	PROTEZIONE CONVOGL.RE SPARK26
34	0020010123	TARG.REG.ARIA SPARK26DSG
35	0005040062	PRESSOSTATO DUNGS GW3A6
36	0025040028	NIPPLO PREL.VO ARIA TBG 45-60
37	0005140469	PASSAFILO GOMMA 14X10X3 F4
38	0005140236	PASSAFILO GOMMA 14X10X3 F7
40	834451	SEMIFLANGIA ATT.BRUC. BGN40P
41	34462	GUARN.NE FLANGIA BT34G
42	61029	CORDONE FIBRA DI VETRO 6X6X445
43	17639	PRIGIONIERO M12X63
44	0005030201	AP.RA SIEMENS LME 22.331C2
45	0005130043	CONNETTORE 4POLI MASC. VERDE
46	0005130051	CONNETTORE 7POLI MASCH.
47	49335	NOTTOLINO VITE REG.NE 26G
48	0025030037	PIASTRINA STRINGI ELETT. 15X15
49	0025010039	TARG.ADES.COP. TBL60 BALTUR
50	0006050197	SINOTTICO TBG 35
51	19074	TARG.ADES.SCARICHE ELET.
52	49336	VITE REG.NE GRUPPO 26G

0020040022 -QUADRO ELETTRICO - CONTROL PANEL - CUADRO ELECTRICO - APPAREILLAGE ELECTRIQUE - SCHALTGERAETE

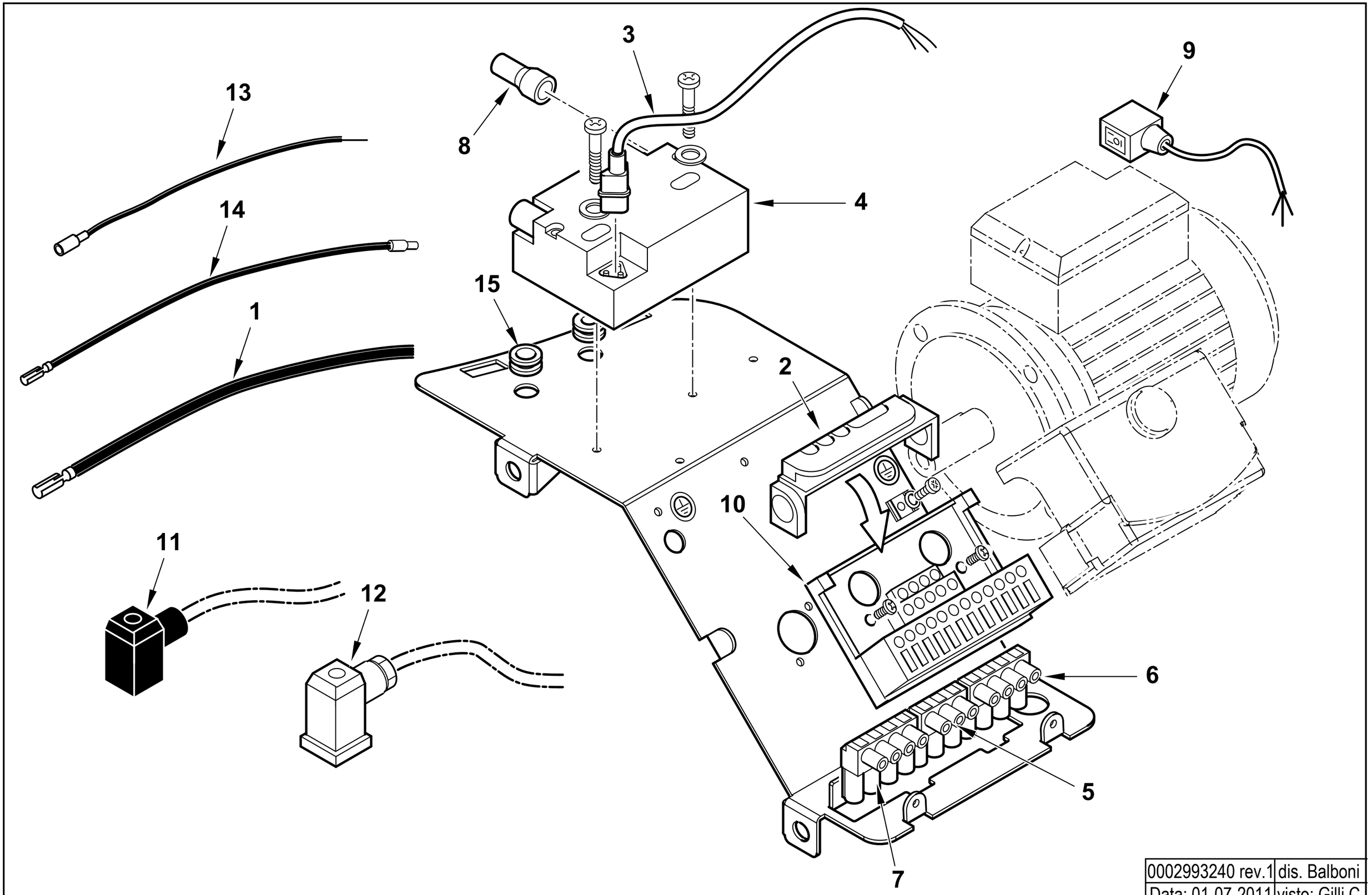

0002993240 rev.1	dis. Balboni
Data: 01-07-2011	visto: Gilli C.

TAV.C480

0020040022 AS. QUADRO ELET. TBG 35 P

Esploso **0002993240 Rev.1**

Rif.	Codice	Descrizione
1	0005020037	CAVO A.T. L=560 D7 BOC. D.4
2	0005030012	PARETE ZOCCOLO SIEMENS LOA-L
3	0005130111	CONNETTORE TRASF. BRAHMA L34
4	0005020069	TRASF.RE GAS FIDA 26/40 50%
5	0005130018	PRESA NERA 3 POLI
6	0005130023	PRESA VERDE 4 POLI
7	0005130019	PRESA MARRONE 4 POLI
8	0005140115	CAPPUCCIO TERM.LE A.T.
9	0005130096	CONNETTORE MOTORE 3P DIN L60
10	23527	ZOCCOLO AP.RA SIEMENS LOA-LG
11	23521	CONNETTORE 12B NERO ANTISTRA
12	23522	CONNETTORE 14A GRIGIO ANTIST
13	0005140313	CAVO IONO D.2,8 ATT. D.4 L 170
14	0005140670	CAVO IONO D.4 ATT. M/F4 L 560

Rif.	Codice	Descrizione

ASSIEME VALVOLA FARFALLA+POLMONE - BUTTERFLY VALVE - VANNE PAPILLON - VALVULA MARIPOSA - 0020040010

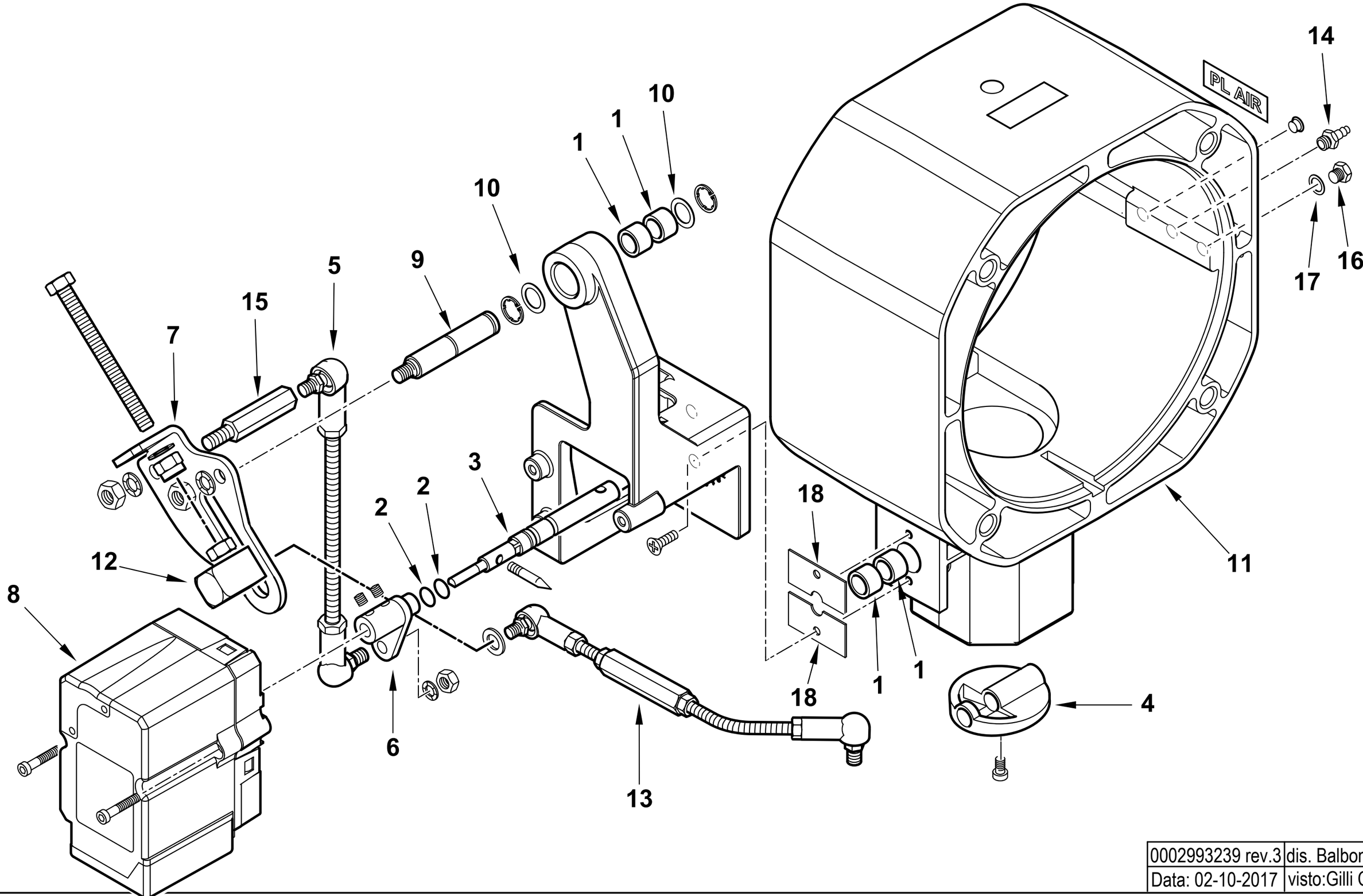

0002993239 rev.3	dis. Balboni
Data: 02-10-2017	visto:Gilli C.

TAV.V4

0020040010 AS. POLMONE TBG 35P

Esploso 0002993239 **Rev.3**

Rif.	Codice	Descrizione
1	0005170059	BOCCOLA PLASTICA 14X10 L=10
2	30335	GUARNIZIONE OR 106
3	0020040011	PERNO VALV. FARF. GAS TBG35P
4	0025030019	FARFALLA GAS PROFILATA TBG45
5	0020040014	TIRANTE CON SNODI M5 L.108
6	0020040013	LEVA REG.NE ARIA TBG 35P
7	0020040016	ECCENTRICO ARIA/GAS TBG 35P
8	0005040157	MOT.NO BERGER STA13B036/83N23L
9	0020040017	PERNO ECCENTRICO TBG 35P
10	19729	SPES.RE FARF.10,2X19X0,5
11	0025030016	POLMONE TBG 45-60ME
12	0020040018	NOTTOLINO REGOL.ECCENTR.TBG35P
13	0020040019	TIRANTE REGOLAZ. ARIA TBG 35P
14	31483	PRESA PRESSIONE 1/8" CON.
15	0020040010	COLON.TA L 38 MF M6XM5 CH10
16	230	TAPPO 1/8" H14,5
17	146	RONDELLA RAME 10X15X1,5
18	0024040006	PIASTRINA BLOCCAPERNO FARF. F4

Rif.	Codice	Descrizione

TBG 45 50Hz cod.17200010

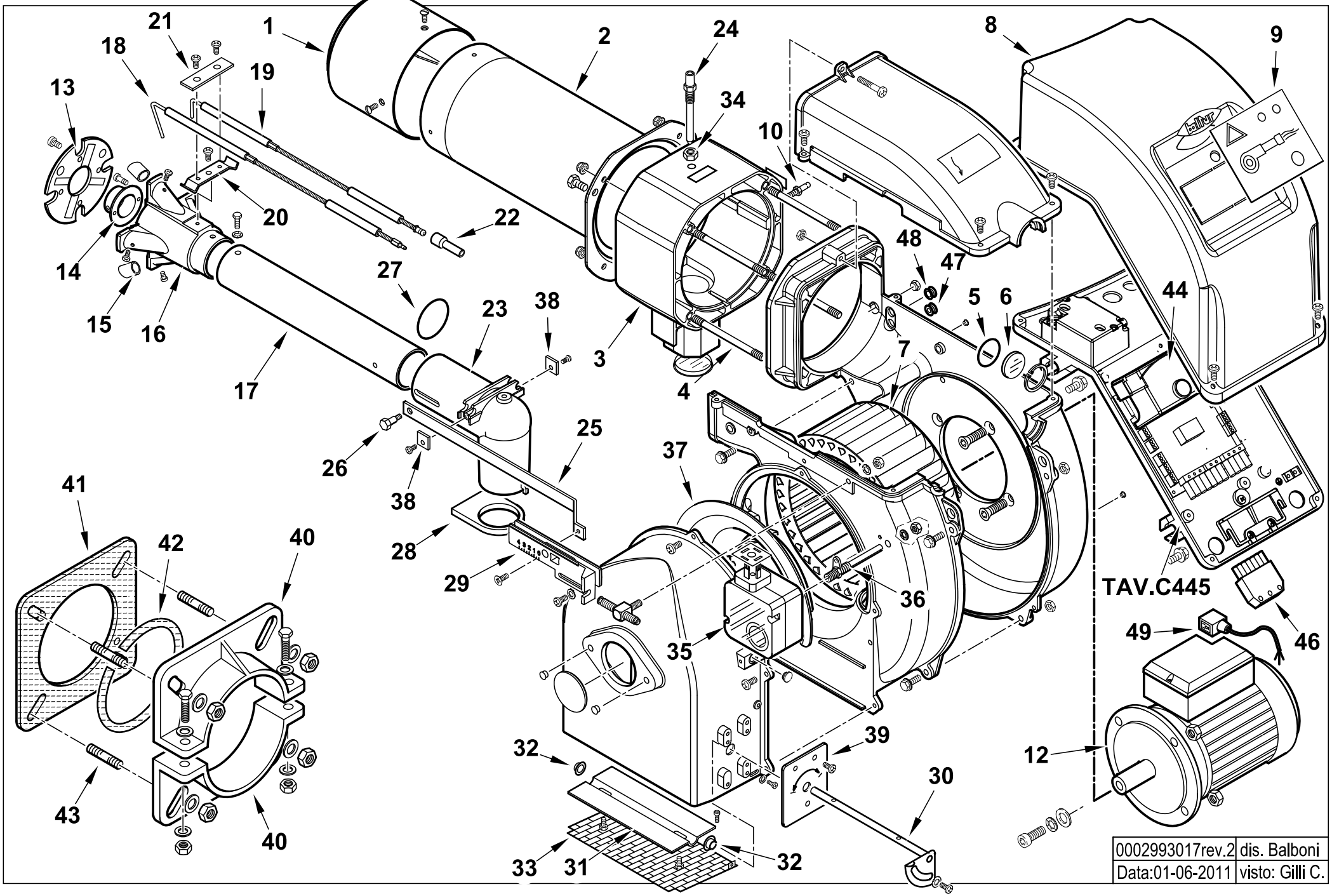

0002993017rev.2	dis. Balboni
Data:01-06-2011	visto: Gilli C.

17200010 TBG 45 50Hz

Esploso 0002993017 **Rev.2**

Rif.	Codice	Descrizione
1	0025030002	DIFFUSORE TBG45
2	0025030003	AS.CANNOTTO TBG45
3	0025030013	POLMONE TBG 45-60P
4	0025030024	PRIGIONIERO M6X117
5	23839	GUARNIZIONE OR 3125
6	0020020030	VETRINO 37X3 SPARK30
7	0025010023	VENTOLA D.215X90 TBL45
8	0025010027	COPERCHIO QUADRO ELET. TBL T
9	0025010047	SINOTTICO TBL 60P
10	31483	PRESA PRESSIONE 1/8" CON.
11	0025030031	RIDUZIONE MISCEL. FRES. TBG
12	0005010189	MOTORE MONO 500W 230/50
13	0025030025	DISCO STAMP. D98X35 I56 TBG4
14	0025030005	UGELLO MISCELATORE TBG45
15	0025030006	RIDUZIONE MISCEL.RE TBG45
16	0025030004	MISCELATORE TBG45
17	0025030008	TUBO MANDATA GAS TBG 45
18	0025030035	IONIZZATORE TBG 45P – TIPO LUNGO
19	0025030034	ELETTRODO TBG 45 – TIPO LUNGO
20	0017030027	STAFFA SOP.TO ELET.DI I59-M5
21	61299	PIASTRINA STRINGI ELETT. 20X
22	0005060037	SOPPRESSORE A FILO 5000 OHM
23	0025030009	RACCORDO MANDATA GAS TBG45
24	0020040004	VITE FISSAGGIO RAC.DO TBG35
25	0025030017	ASTA REG.NE TUBO GAS TBG45
26	0020020043	VITE MOVIM.TUBO GAS SPARK30
27	0005180082	GUARNIZIONE OR 3187

Rif.	Codice	Descrizione
28	0025030010	GUARN.NE RACCORDO GAS TBG45
29	0025030001	PIASTRA REG. GRUPPO TBG45
30	0025040019	AS.PERNO FARFALLA TBG45 MONOS.
31	0025010030	FARFALLA TBL45
32	54056	BOCCOLA IGLIDUR-G 20X14X12X1
33	0025010035	PROTEZIONE CONV.RE TBL45
34	0006020143	DADO ES.LE 1/8"X4 CH13
35	0005040134	PRESSOSTATO KROMS. DG 6U-5
36	0025040028	NIPPLO PREL.VO ARIA TBG 45-60
37	0025010025	DEFLETTORE ASPIRAZ. ARIA TBL
38	0025030037	PIASTRINA STRINGI ELETT. 15X15
39	0024010037	PIASTRA SOP.TO PERNO FARF. TBG
40	834451	SEMIFLANGIA ATT.BRUC. BGN40P
41	34462	GUARN.NE FLANGIA BT34G
42	61029	CORDONE FIBRA DI VETRO 6X6X445
43	17639	PRIGIONIERO M12X63
44	0005030201	AP.RA LANDIS LME 22.331A2
46	0005130051	CONNETTORE 7POLI MASCH.
47	0005140469	PASSAFILO GOMMA 14X10X3 F4
48	0005140236	PASSAFILO GOMMA 14X10X3 F7
49	0005130096	CONNETTORE MOTORE 3P DIN L600

0025030030 -QUADRO ELETTRICO - CONTROL PANEL - CUADRO ELECTRICO - APPAREILLAGE ELECTRIQUE - SCHALTGERAETE

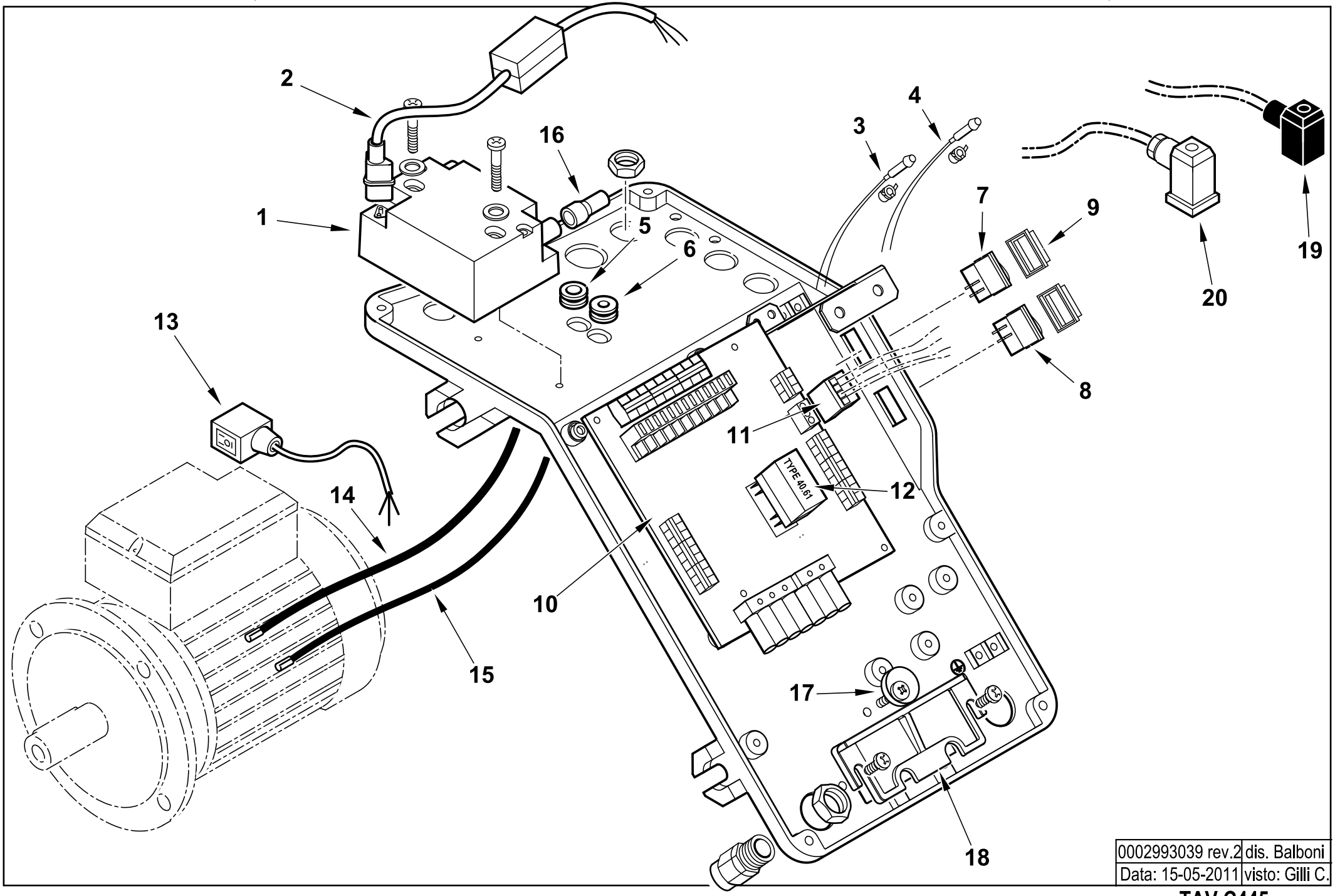

0002993039 rev.2	dis. Balboni
Data: 15-05-2011	visto: Gilli C.

TAV.C445

0025030030 AS.QUADRO ELET. TBG 45

Esploso **0002993039 Rev.2**

Rif.	Codice	Descrizione
1	0005020069	TRASF.RE GAS FIDA 26/40 50%
2	0005140604	CAVO FILTRANTE POT. TRASF. GAS
3	0005120132	LAMPADA VERDE D6 CAVO L250
4	0005120133	LAMPADA ROSSA D6 CAVO L250
5	0005140236	PASSAFILO GOMMA 14X10X3 F7
6	0005140469	PASSAFILO GOMMA 14X10X3 F4
7	0005120081	INTER.RE UNIP. 0-I
8	0005120123	PULSANTE UNIP. MD60 NA
9	0005120137	PROTEZIONE INTERUTTORE MOLVENO
10	0006120017	AS. CIRCUITO STAMP. TBG45-60
11	0005130171	CONNETTORE WIELAND 4P VOLANTE
12	0005110104	RELE' FINDER 40.61.8.230
13	0005130096	CONNETTORE MOTORE 3P DIN L600
14	0005020037	CAVO A.T. L=560 D7 BOC. D.4
15	0005140154	CAVO IONO D.4 ATT. D.4 L 760
16	0005140115	CAPPUCCIO TERM.LE A.T.
17	0024010019	ECCENTRICO PIASTRA BLOCCACAVI
18	0024030016	PIASTRINA BLOCCACAVO
19	23521	CONNETTORE 12B NERO ANTISTRAPPO
20	23522	CONNETTORE 14A GRIGIO ANTISTRAPPO

Rif.	Codice	Descrizione

TBG 45 MC cod.17240010

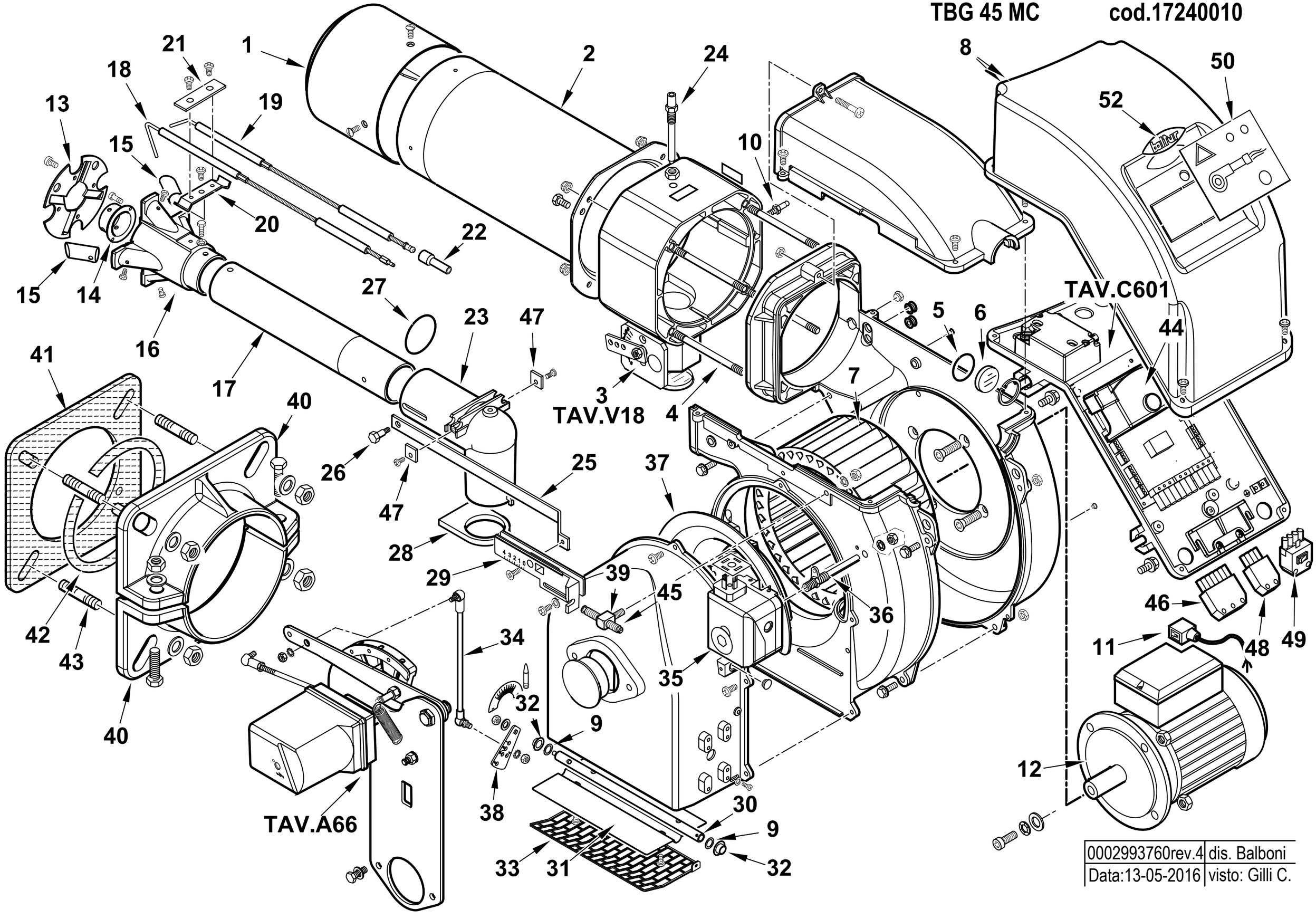

0002993760rev.4	dis. Balboni
Data:13-05-2016	visto: Gilli C.

17240010 **TBG 45 MC 50Hz** Esploso 0002993760 **Rev.4**

Rif.	Codice	Descrizione
1	0025030002	DIFFUSORE TBG45
2	0025030003	AS.CANNOTTO TBG45
3	0025040079	AS. POLMONE TBG 35/45/60 MC
4	0025030024	PRIGIONIERO M6X117
5	23839	GUARNIZIONE OR 3125
6	0020020030	VETRINO 37X3 SPARK30
7	0025010023	VENTOLA D.215X90 TBL45
8	0025010027	COPERCHIO QUADRO ELET.TBL DACA
9	19729	SPES.RE FARF.10,2X19X0,5
10	31483	PRESA PRESSIONE 1/8" CON.
11	0005130096	CONNETTORE MOTORE 3P DIN L600
12	0005010189	MOTORE MONO 500W 230/50
13	0025030025	DISCO STAMP. D98X35 I56 TBG45
14	0025030005	UGELLO MISCELATORE TBG45
15	0025030006	RIDUZIONE MISCEL.RE TBG45 D14
16	0025030004	MISCELATORE TBG 45
17	0025030008	TUBO MANDATA GAS TBG 45
18	0025030035	IONIZZATORE TBG 45P
19	0025030034	ELETTRODO TBG 45
20	0017030027	STAFFA SOP.TO ELET.DI I59-M5
21	61299	PIASTRINA STRINGI ELETT. 20X70
22	0005060037	SOPPRESSORE A FILO 5000 OHM
23	0025030009	RACCORDO MANDATA GAS TBG45
24	0020040004	VITE FISSAGGIO RAC.DO TBG35
25	0025030017	ASTA REG.NE TUBO GAS TBG45
26	0020020043	VITE MOVIM.TUBO GAS SPARK30

Rif.	Codice	Descrizione
27	0005180082	GUARNIZIONE OR 3187
28	0025030010	GUARN.NE RACCORDO GAS TBG45
29	0025030001	PIASTRA REG. GRUPPO TBG45
30	0025050023	PERNO FARFALLA TBML 50
31	0025010030	FARFALLA TBL45
32	54056	BOCCOLA IGLIDUR-G 20X14X12X1
33	0025010035	PROTEZIONE CONV.RE TBL45
34	0025040080	TIRANTE CON SNODI M6 L=380
35	0005040080	PRESSOSTATO DUNGS LGW3A4 AG G3
36	0025040028	NIPPLO PREL.VO ARIA TBG 45-60
37	0025010025	DEFLETTORE ASPIRAZ. ARIA TBL
38	0025040050	LEVA REG.NE ARIA TBG 60P-V
39	49335	NOTTOLINO VITE REG.NE 26G
40	834451	SEMIFLANGIA ATT.BRUC. BGN40P
41	34462	GUARN.NE FLANGIA BT34G
42	61029	CORDONE FIBRA DI VETRO 6X6X445
43	17639	PRIGIONIERO M12X63
44	0005030202	AP.RA SIEMENS LME 22.233C2
45	49336	VITE REG.NE GRUPPO 26G
46	0005130051	CONNETTORE 7POLI MASCH.
47	0025030037	PIASTRINA STRINGI ELETT. 15X15
48	0005130043	CONNETTORE 4POLI MASC. VERDE
49	0005140432	AS.CONNETTORE MODULAZIONE
50	0025010047	SINOTTICO TBL 60P
52	0025010039	TARG.ADES.COP. TBL60 BALTUR

0025040070 - GRUPPO MODULATORE - MODULATING SYSTEM - SYSTEME DE MODULATION - MODULATIONSSYSTEM

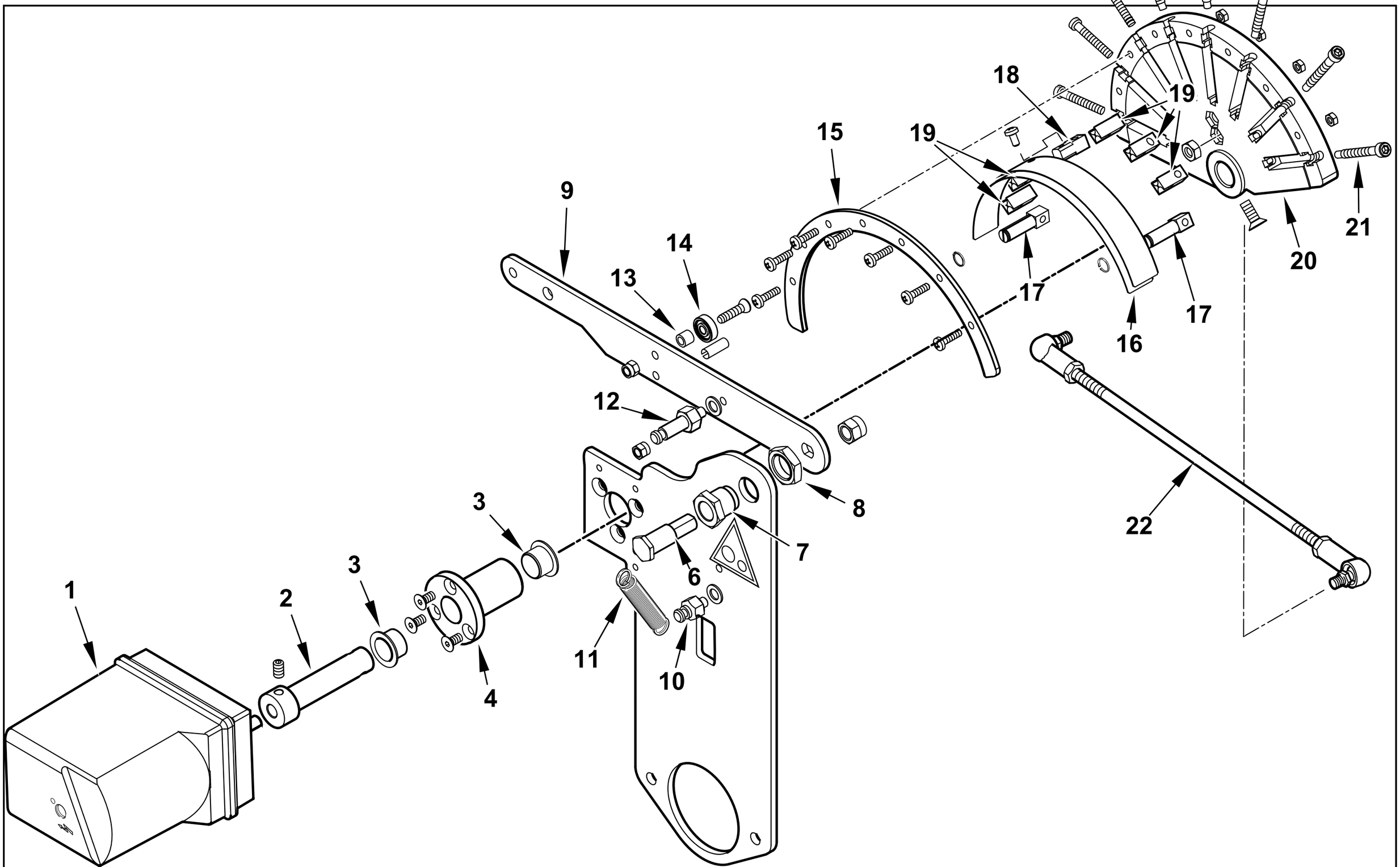

0002993759rev.1	dis. Balboni
Data:07-08-2014	visto:Gilli C.

TAV.A66

0025040070 **AS.MODULAT. TBML 60 MC**

Esploso **0002993759** **Rev.1**

Rif.	Codice	Descrizione
1	0005040227	MOT.NO SIEMENS SQN72.4D5A20 BT
2	0025040074	PERNO MOT.NO SQN72-CAMMA LAMIN
3	0005170056	BOCCOLA AUTOL.IGLIDUR G 15X17
4	0025040073	BOCCOLA PER CAMMA A LAMINA AL.
6	0012120161	PERNO FULCRO CAMMA A LAMINA
7	0012120195	BOCCOLA FULCRO CAMMA A LAMINA
8	0011030025	DADO ES.LE 3/8"X6
9	0012120145	LEVA X CAMMA MODUL. 90° TBG
10	35620	NOTTOLINO MOLLA M6X22
11	53109	MOLLA 55X8,5 OCCHIELLO 2 SPI
12	0012120175	NOTTOLINO MOLLA M6X40
13	0012120164	DISTANZIALE 5,1X8X7
14	0005170013	CUSCINETTO 5-16-5 625-2Z
15	0012120190	SETTORE CAMMA MODUL. 130° BGN
16	0012120173	LAMINA PER CAMMA 130°
17	0012120192	FORCHETTA PER CAMMA A LAMINA
18	0012120193	SOPPORTO LAMINA CAMMA 90-130°
19	0012120194	GUIDA PER LAMINA CAMMA
20	0012120170	CAMMA MODULATORE A NASTRO 130
21	0012120155	VITE TCCE 5X45 CAMMA A LAMI
22	0025040076	TIRANTE CON SNODI M6 L.235

Rif.	Codice	Descrizione

0025030055 -QUADRO ELETTRICO - CONTROL PANEL - CUADRO ELECTRICO - APPAREILLAGE ELECTRIQUE - SCHALTGERAETE

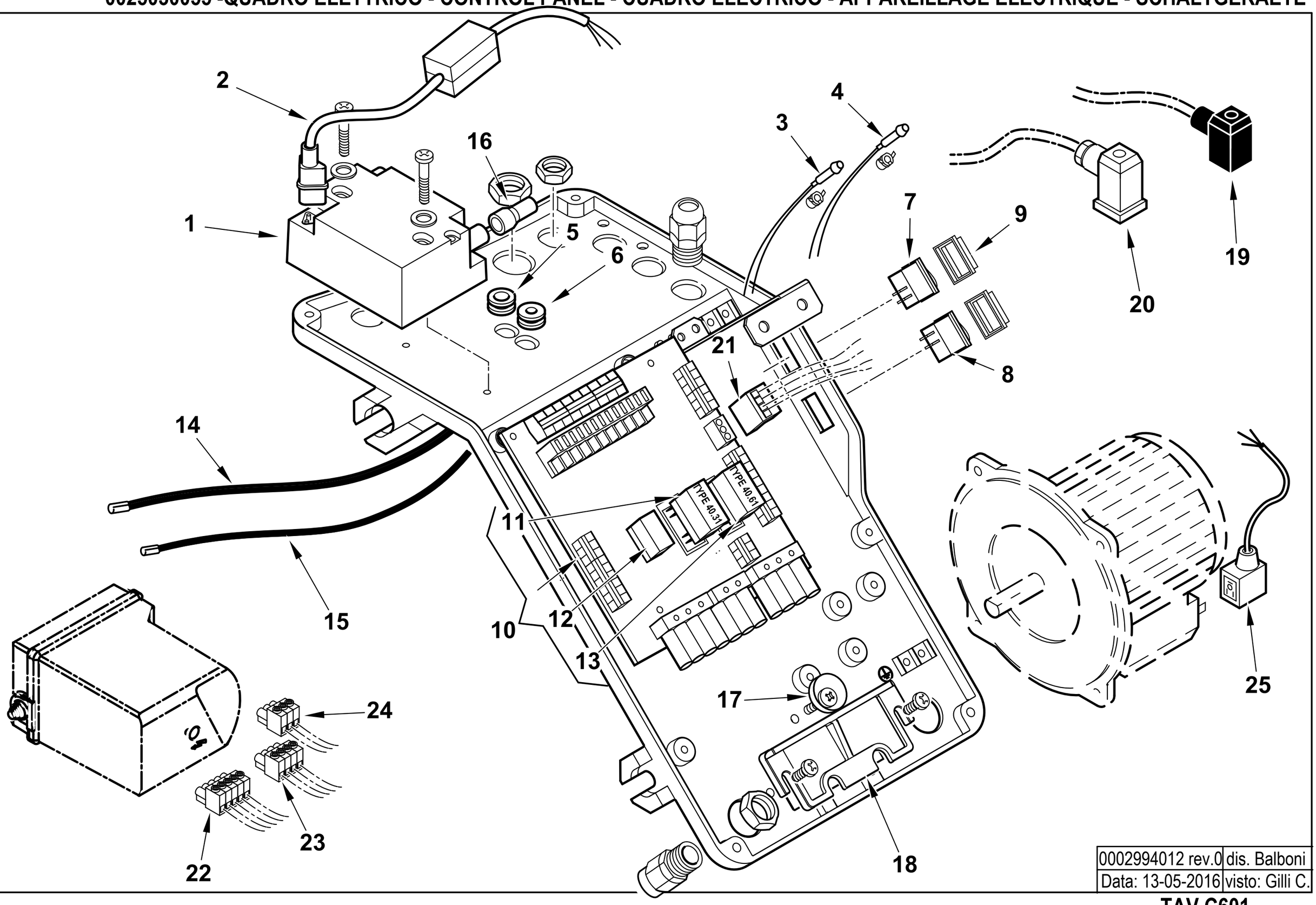

0002994012 rev.0	dis. Balboni
Data: 13-05-2016	visto: Gilli C.

TAV.C601

0025030055 AS.QUADRO ELET. TBG 45MC

Esploso **0002994012** **Rev.0**

Rif.	Codice	Descrizione
1	0005020069	TRASFORMATORE GAS FIDA 26/40 50%
2	0005140604	CAVO FILTRANTE POT. TRASF. GAS
3	0005120132	LAMPADA VERDE D6 CAVO L250
4	0005120133	LAMPADA ROSSA D6 CAVO L250
5	0005140236	PASSAFILO GOMMA 14X10X3 F7
6	0005140469	PASSAFILO GOMMA 14X10X3 F4
7	0005120081	INTERRUTTORE UNIP. 0-I
8	0005120123	PULSANTE UNIP. MD60 NA
9	0005120137	PROTEZIONE INTERUTTORE MOLVENO
10	0006120016	AS. CIRCUITO STAMP. TBG45-60PN
11	0005110018	RELE' FINDER 40.31 230V 1SC.
12	7456	FUSIBILE 6,3A 5X20 IWB 0102Q
13	0005110104	RELE' FINDER 40.61.8.230
14	0005020037	CAVO A.T. L=560 D7 BOC. D.4
15	0005140154	CAVO IONO D.4 ATT. D.4 L 760
16	0005140115	CAPPUCCIO TERM.LE A.T.
17	0024010019	ECCENTRICO PIASTRA BLOCCACAVI
18	0024030016	PIASTRINA BLOCCACAVO
19	23521	CONNETTORE 12B NERO ANTISTRAPPO
20	23522	CONNETTORE 14A GRIGIO ANTIST
21	0005130171	CONNETTORE WIELAND 4P VOLANTE
22	0005130179	CONNETTORE 5 POLI FEMM. 5MM
23	0005130178	CONNETTORE 4 POLI FEMM. 5MM
24	0005130207	CONNETTORE 3 POLI FEMM. 5MM
25	0005130096	CONNETTORE MOTORE 3P DIN L600

VALVOLA FARFALLA - BUTTERFLY VALVE - VANNE PAPILLON - VALVULA MARIPOSA - 0025040079

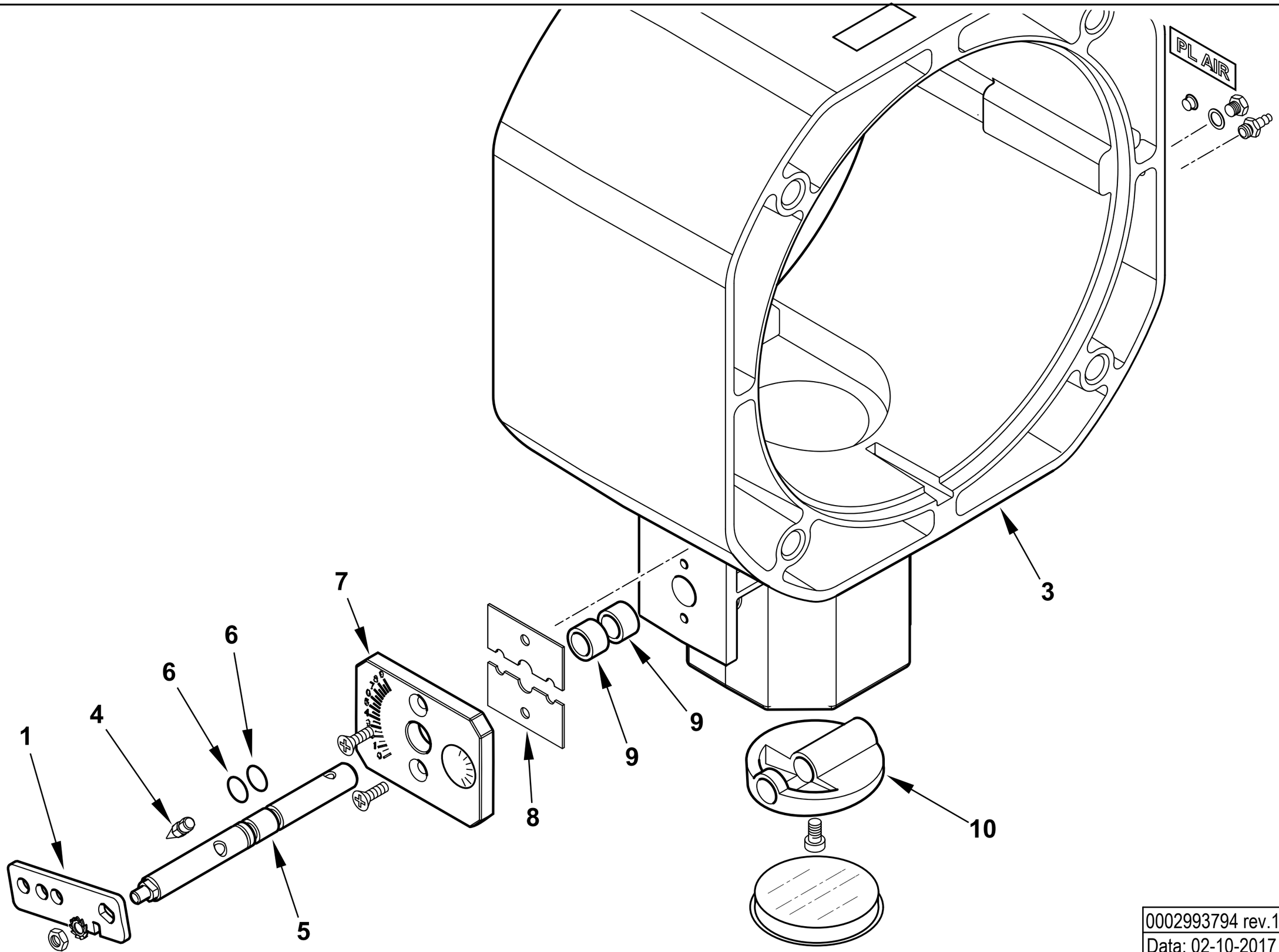

0002993794 rev.1	dis. Balboni
Data: 02-10-2017	visto:Gilli C.

TAV.V18

0025040079 AS. POLMONE TBG 35/45/60 MC

Esploso 0002993794 **Rev.1**

Rif.	Codice	Descrizione
1	0025040078	LEVA REGOLAZIONE TBG 45/60MC
3	0025030016	POLMONE TBG 45-60ME
4	54200	INDICE REGOLAZIONE ARIA
5	0025040038	PERNO VALV. FARF. GAS TBG60P
6	30335	GUARNIZIONE OR 106
7	0025040035	PIASTRA NUMERATA FARF. TBG60
8	0024040006	PIASTRINA BLOCCAPERNO FARF.
9	0005170059	BOCCOLA PLASTICA 14X10 L=10
10	0025030019	FARFALLA GAS PROFILATA TBG45

Rif.	Codice	Descrizione

TBG 45 ME 50Hz cod.17230020

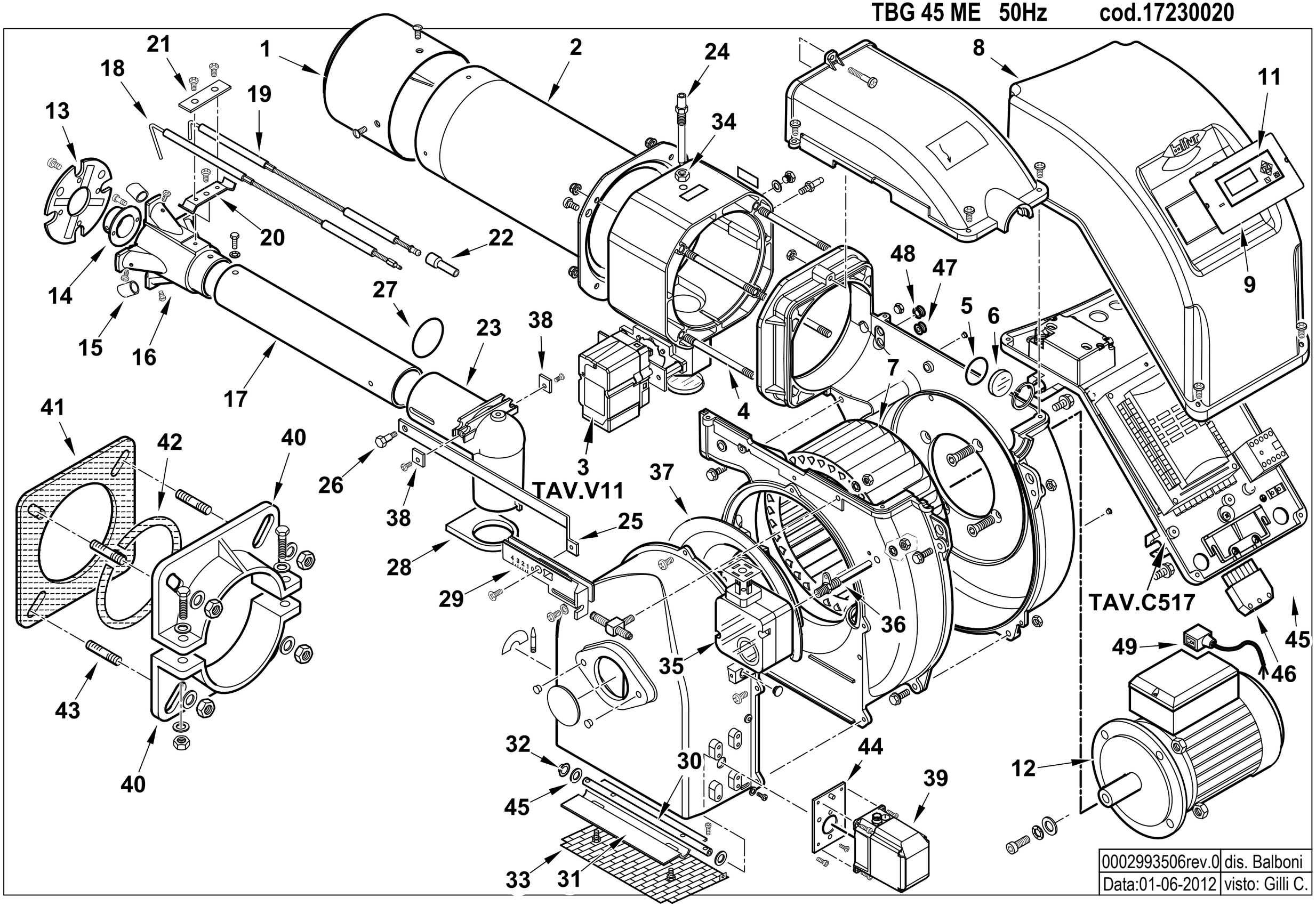

0002993506rev.0	dis. Balboni
Data:01-06-2012	visto: Gilli C.

17230020 **TBG 45 ME 50Hz** Esploso 0002993506 **Rev.0**

Rif.	Codice	Descrizione
1	0025030002	DIFFUSORE TBG45
2	0025030003	AS.CANNOTTO TBG45
3	0025040055	AS. POLMONE TBG 45-60ME BT320
4	0025030024	PRIGIONIERO M6X117
5	23839	GUARNIZIONE OR 3125
6	0020020030	VETRINO 37X3 SPARK30
7	0025010023	VENTOLA D.215X90 TBL45
8	0025010027	COPERCHIO QUADRO ELET. TBL T
9	0025040046	SINOTTICO TBG 60ME LAMTEC
11	005030266	DISPLAY LAMTEC UI300
12	0005010189	MOTORE MONO 500W 230/50
13	0025030025	DISCO STAMP. D98X35 I56 TBG45
14	0025030005	UGELLO MISCELATORE TBG45
15	0025030006	RIDUZIONE MISCEL.RE TBG45
16	0025030004	MISCELATORE TBG45
17	0025030008	TUBO MANDATA GAS TBG 45
18	0025030035	IONIZZATORE TBG 45P
19	0025030034	ELETTRODO TBG 45
20	0017030027	STAFFA SOP.TO ELET.DI I59-M5
21	61299	PIASTRINA STRINGI ELETT. 20X70
22	0005060037	SOPPRESSORE A FILO 5000 OHM
23	0025030009	RACCORDO MANDATA GAS TBG45
24	0020040004	VITE FISSAGGIO RAC.DO TBG35
25	0025030017	ASTA REG.NE TUBO GAS TBG45
26	0020020043	VITE MOVIM.TUBO GAS SPARK30
27	0005180082	GUARNIZIONE OR 3187
28	0025030010	GUARN.NE RACCORDO GAS TBG45

Rif.	Codice	Descrizione
29	0025030001	PIASTRA REG. GRUPPO TBG45
30	0025040044	PERNO FARFALLA TBG60 STE4,5
31	0025010030	FARFALLA TBL45
32	54056	BOCCOLA IGLIDUR-G 20X14X12X1
33	0025010035	PROTEZIONE CONV.RE TBL45
34	0006020143	DADO ES.LE 1/8"X4 CH13
35	0005040134	PRESSOSTATO KROMS. DG 6U-5
36	0025040028	NIPPLO PREL.VO ARIA TBG 45-60
37	0025010025	DEFLETTORE ASPIRAZ. ARIA TBL
38	0025030037	PIASTRINA STRINGI ELETT. 15X15
39	0005040164	MOT.NO LAMTEC STE4,5 1,2NM 9
40	834451	SEMIFLANGIA ATT.BRUC. BGN40P
41	34462	GUARN.NE FLANGIA BT34G
42	61029	CORDONE FIBRA DI VETRO 6X6X445
43	17639	PRIGIONIERO M12X63
44	0024030049	SOPPORTO MOT.NO STE4,5 1,2-3NM
45	19726	SPES.RE FARF.12,2X19X0,5
46	0005130051	CONNETTORE 7POLI MASCH.
47	0005140469	PASSAFILO GOMMA 14X10X3 F4
48	0005140236	PASSAFILO GOMMA 14X10X3 F7
49	0005130096	CONNETTORE MOTORE 3P DIN L600

0025040057 -QUADRO ELETTRICO - CONTROL PANEL - CUADRO ELECTRICO - APPAREILLAGE ELECTRIQUE - SCHALTGERAETE

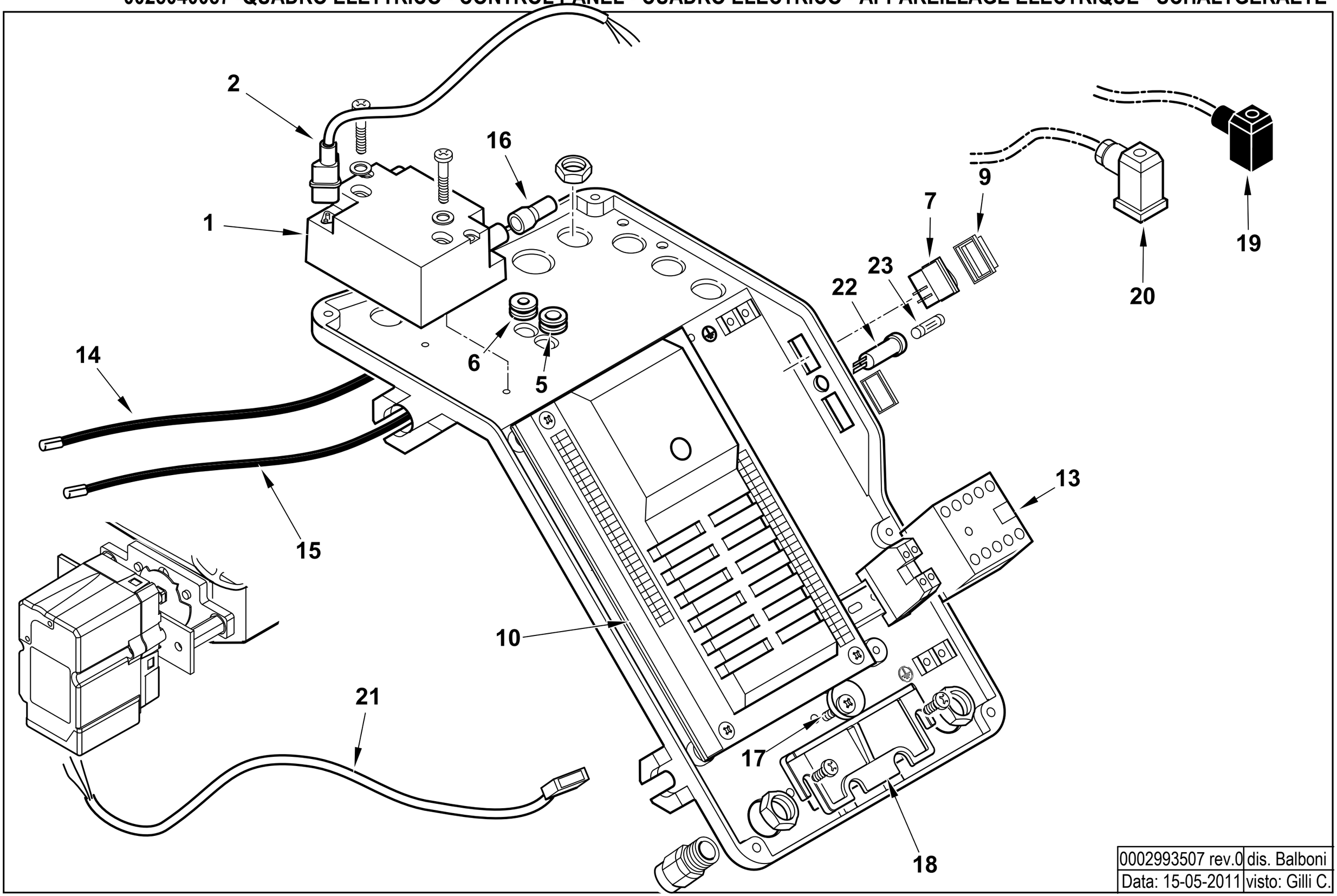

0002993507 rev.0	dis. Balboni
Data: 15-05-2011	visto: Gilli C.

TAV.C517

0025040057 AS.QUADRO ELET. TBG60ME BT320

Esploso **0002993507** **Rev.0**

Rif.	Codice	Descrizione
1	0005020069	TRASF.RE GAS FIDA 26/40 50%
2	0005130111	CONNETTORE TRASF. BRAHMA L340
5	0005140236	PASSAFILO GOMMA 14X10X3 F7
6	0005140469	PASSAFILO GOMMA 14X10X3 F4
7	0005120081	INTER.RE UNIP. 0-I
9	0005120137	PROTEZIONE INTERUTTORE MOLVENO
10	0006020522	AP.RA LAMTEC BT320 PROG.TBG
	0005130205	CONNETTORI LAMTEC PER BT320
13	0005110110	TELERUT.RE LOVATO BG0910A230
14	0005020037	CAVO A.T. L=560 D7 BOC. D.4
15	0005140154	CAVO IONO D.4 ATT. D.4 L 760
16	0005140115	CAPPUCCIO TERM.LE A.T.
17	0024010019	ECCENTRICO PIASTRA BLOCCACAVI
18	0024030016	PIASTRINA BLOCCACAVO
19	23521	CONNETTORE 12B NERO ANTISTRAP.
20	23522	CONNETTORE 14A GRIGIO ANTIST
21	0005140651	CAVO COL.TO MOT.NO LAMT. 0,8
22	0005120126	PORTAFUSIBILE 5X20 K1058/2
23	7456	FUSIBILE 6,3A 5X20 IWB 0102Q

Rif.	Codice	Descrizione

ASSIEME VALVOLA FARFALLA+POLMONE - BUTTERFLY VALVE - VANNE PAPILLON - VALVULA MARIPOSA - 0025040055

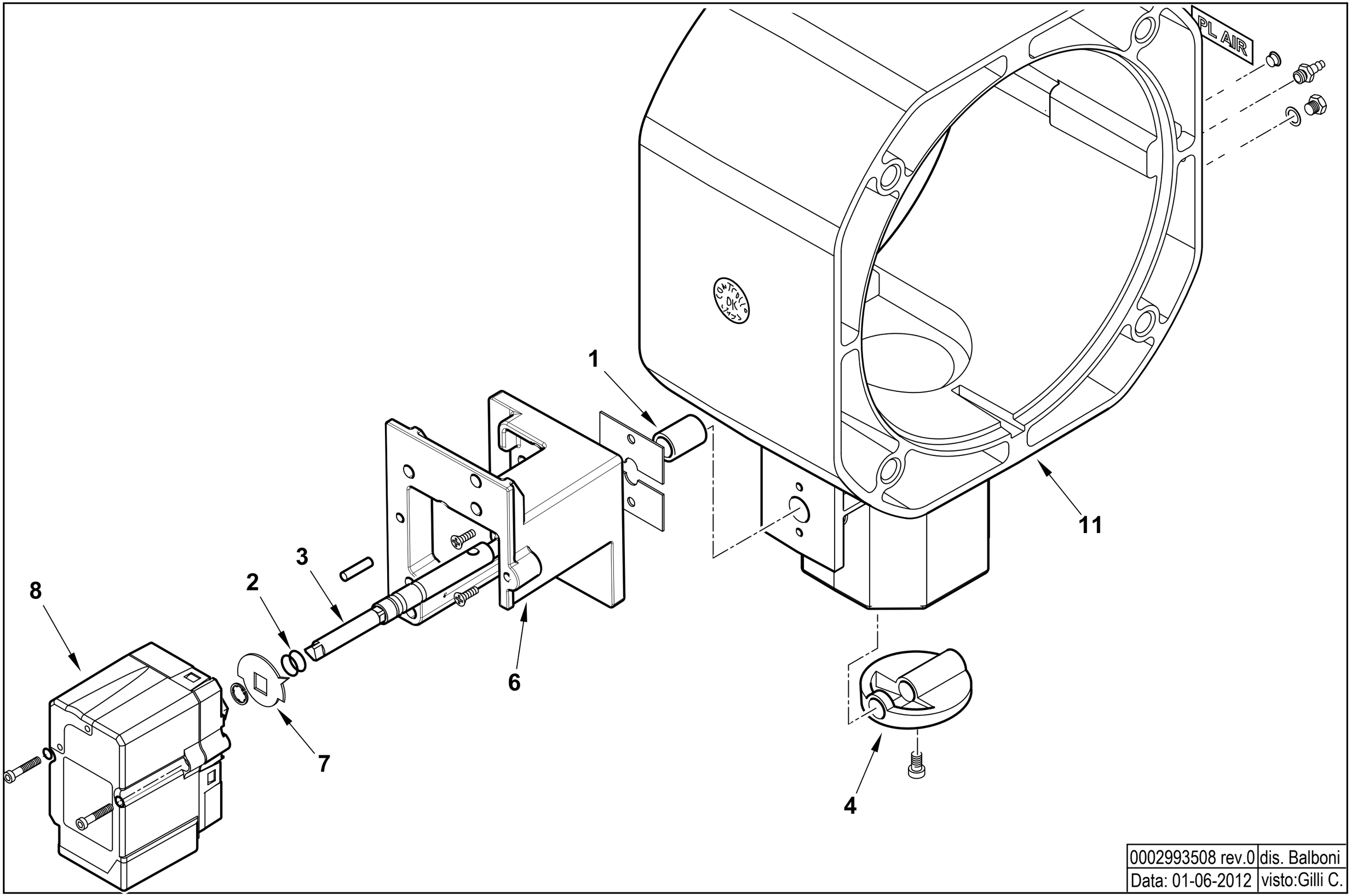

0002993508 rev.0	dis. Balboni
Data: 01-06-2012	visto:Gilli C.

TAV.V11

0025040055 **AS. POLMONE TBG 45-60ME BT320** Esploso 0002993508 **Rev.0**

Rif.	Codice	Descrizione
1	0005170034	BOCCOLA BRONZO 14X10 L=20
2	30335	GUARNIZIONE OR 106
3	0025040054	PERNO VALV.FARFALLA GAS 10X1
4	0025030019	FARFALLA GAS PROFILATA TBG45
6	0024030048	SOPPORTO MOT.NO LAMTEC 0,8NM
7	0006020505	INDICE FARFALLA GAS LAMTEC
8	0005040154	MOT.NO LAMTEC STE4,5 0,8NM 9
11	0025030016	POLMONE TBG 45-60ME

Rif.	Codice	Descrizione

TBG 45 ME-V 50Hz cod.17230025

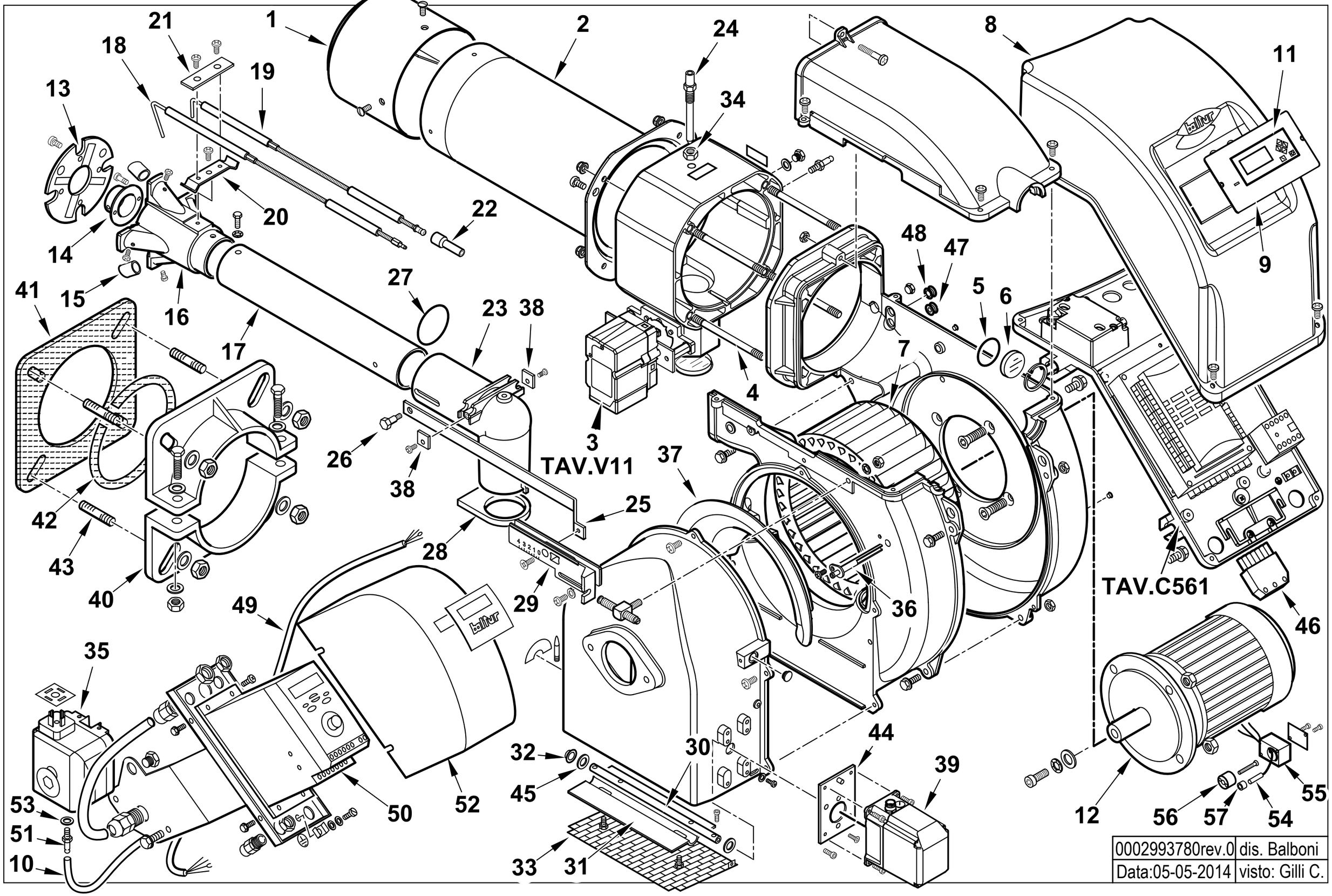

17230025 **TBG 45 ME-V 50Hz** Esploso 0002993780 **Rev.0**

Rif.	Codice	Descrizione
1	0025030002	DIFFUSORE TBG45
2	0025030003	AS.CANNOTTO TBG45
3	0025040055	AS. POLMONE TBG 45-60ME BT320
4	0025030024	PRIGIONIERO M6X117
5	23839	GUARNIZIONE OR 3125
6	0020020030	VETRINO 37X3 SPARK30
7	0025010023	VENTOLA D.215X90 TBL45
8	0025010027	COPERCHIO QUADRO ELET. TBL T
9	0025040046	SINOTTICO TBG 60ME LAMTEC
10	0005250094	TUBO IN PVC 5X8
11	005030266	DISPLAY LAMTEC UI300
12	0005010183	MOTORE TRIF. KW0,65 230-400/50
13	0025030025	DISCO STAMP. D98X35 I56 TBG45
14	0025030005	UGELLO MISCELATORE TBG45
15	0025030006	RIDUZIONE MISCEL.RE TBG45
16	0025030004	MISCELATORE TBG45
17	0025030008	TUBO MANDATA GAS TBG 45
18	0025030035	IONIZZATORE TBG 45P
19	0025030034	ELETTRODO TBG 45
20	0017030027	STAFFA SOP.TO ELET.DI I59-M5
21	61299	PIASTRINA STRINGI ELETT. 20X70
22	0005060037	SOPPRESSORE A FILO 5000 OHM
23	0025030009	RACCORDO MANDATA GAS TBG45
24	0020040004	VITE FISSAGGIO RAC.DO TBG35
25	0025030017	ASTA REG.NE TUBO GAS TBG45
26	0020020043	VITE MOVIM.TUBO GAS SPARK30
27	0005180082	GUARNIZIONE OR 3187
28	0025030010	GUARN.NE RACCORDO GAS TBG45
29	0025030001	PIASTRA REG. GRUPPO TBG45

Rif.	Codice	Descrizione
30	0025040044	PERNO FARFALLA TBG60 STE4,5
31	0025010030	FARFALLA TBL45
32	54056	BOCCOLA IGLIDUR-G 20X14X12X1
33	0025010035	PROTEZIONE CONV.RE TBL45
34	0006020143	DADO ES.LE 1/8"X4 CH13
35	0005040134	PRESSOSTATO KROMS. DG 6U-5
36	0024010027	NIPPLO PREL.VO ARIA TBG
37	0025010025	DEFLETTORE ASPIRAZ. ARIA TBL
38	0025030037	PIASTRINA STRINGI ELETT. 15X15
39	0005040166	MOT.NO LAMTEC 1,2NM 90°
40	834451	SEMIFLANGIA ATT.BRUC. BGN40P
41	34462	GUARN.NE FLANGIA BT34G
42	61029	CORDONE FIBRA DI VETRO 6X6X445
43	17639	PRIGIONIERO M12X63
44	0024030049	SOPPORTO MOT.NO STE4,5 1,2-3NM
45	19726	SPES.RE FARF.12,2X19X0,5
46	0005130051	CONNETTORE 7POLI MASCH.
47	0005140469	PASSAFILO GOMMA 14X10X3 F4
48	0005140236	PASSAFILO GOMMA 14X10X3 F7
49	0005140729	CAVO 4X1,5 L=1250 X MOT. SCH
50	0005030215	INVERTER ACS150-01E-04A7-2
51	0005150098	PORTAGOMMA MASCHIO CIL. 1/4"X6
52	0024010042	COPERCHIO SCATOLA INVERTER TBG
53	4987	RONDELLA RAME 13,5X18X2
54	0005030173	SENSORE PICKUP 3 FILI RPM
55	0006020550	BLOCCHETTO SOP.TO PICK-UP
56	0006020551	SENSORE PER PICK-UP < 2,2KW
57	0012120164	DISTANZIALE 5,1X8X7

0025040071 -QUADRO ELETTRICO - CONTROL PANEL - CUADRO ELECTRICO - APPAREILLAGE ELECTRIQUE - SCHALTGERAETE

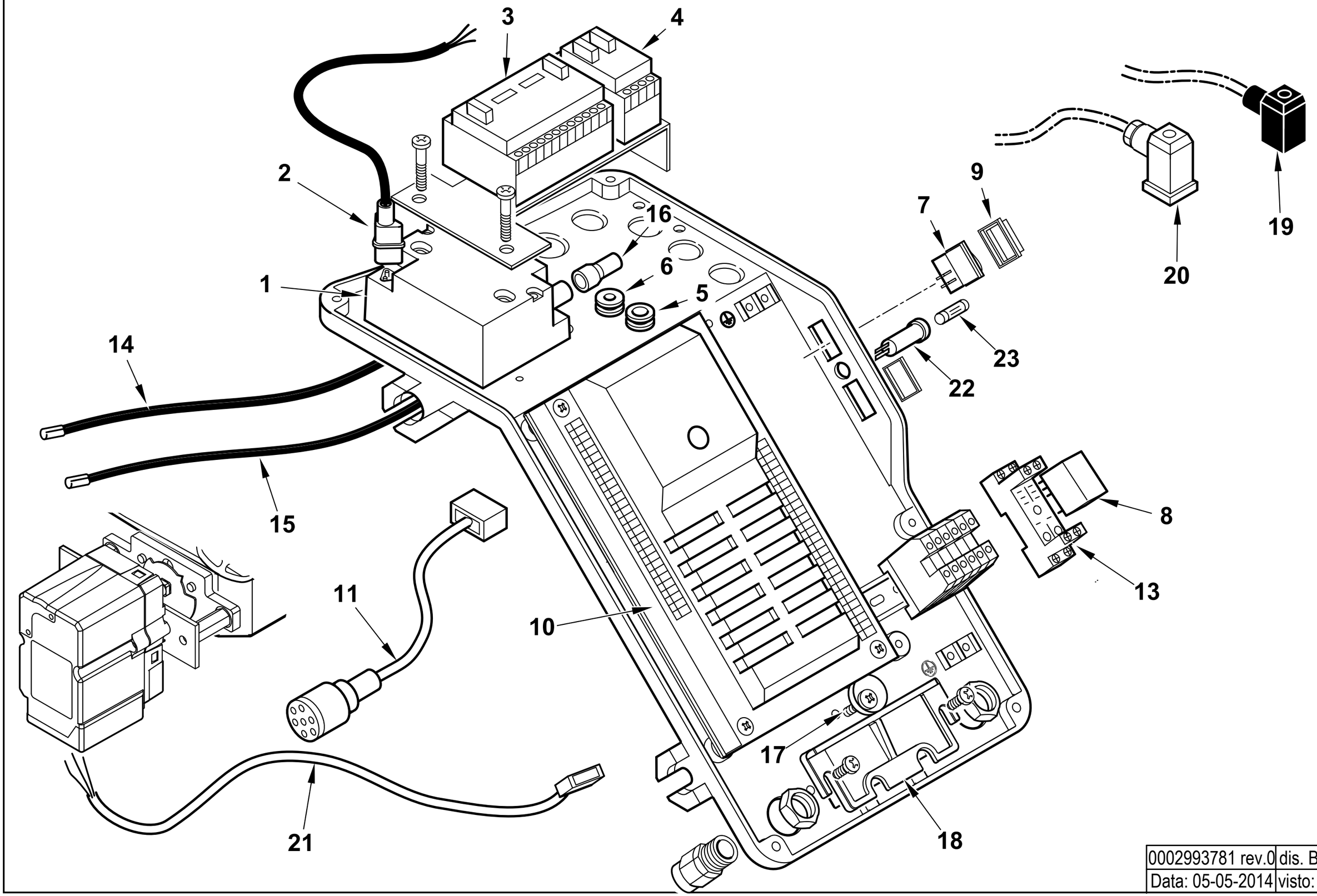

0002993781 rev.0	dis. Balboni
Data: 05-05-2014	visto: Gilli C.

TAV.C561

0025040071 **AS.QUADRO ELET. TBG60MEV BT320** Esploso **0002993781** **Rev.0**

Rif.	Codice	Descrizione
1	0005020069	TRASF.RE GAS FIDA 26/40 50%
2	0005130111	CONNETTORE TRASF. BRAHMA L340
3	0005050142	REGOLATORE LAMTEC LCM100
4	0005030279	MODULO CONTR. INVERTER VSM100
5	0005140236	PASSAFILO GOMMA 14X10X3 F7
6	0005140469	PASSAFILO GOMMA 14X10X3 F4
7	0005120081	INTER.RE UNIP. 0-I
8	0005110095	RELE' A 2 CONTATTI CR-P230AC2
9	0005120137	PROTEZIONE INTERUTTORE MOLVENO
10	0006020549	AP.RA LAMTEC BT320 TBG45-210 V
	0005130205	CONNETTORI LAMTEC PER BT320
11	0005140736	CAVO COL.TO MOT.NO LAMT. 1,2NM
13	0005110096	ZOCCOLO RELE'2 CONTATTI CR-PSS
14	0005020037	CAVO A.T. L=560 D7 BOC. D.4
15	0005140154	CAVO IONO D.4 ATT. D.4 L 760
16	0005140115	CAPPUCCIO TERM.LE A.T.
17	0024010019	ECCENTRICO PIASTRA BLOCCACAVI
18	0024030016	PIASTRINA BLOCCACAVO
19	23521	CONNETTORE 12B NERO ANTISTRAP.
20	23522	CONNETTORE 14A GRIGIO ANTIST
21	0005140651	CAVO COL.TO MOT.NO LAMT. 0,8
22	0005120126	PORTAFUSIBILE 5X20 K1058/2
23	7456	FUSIBILE 6,3A 5X20 IWB 0102Q

Rif.	Codice	Descrizione

ASSIEME VALVOLA FARFALLA+POLMONE - BUTTERFLY VALVE - VANNE PAPILLON - VALVULA MARIPOSA - 0025040055

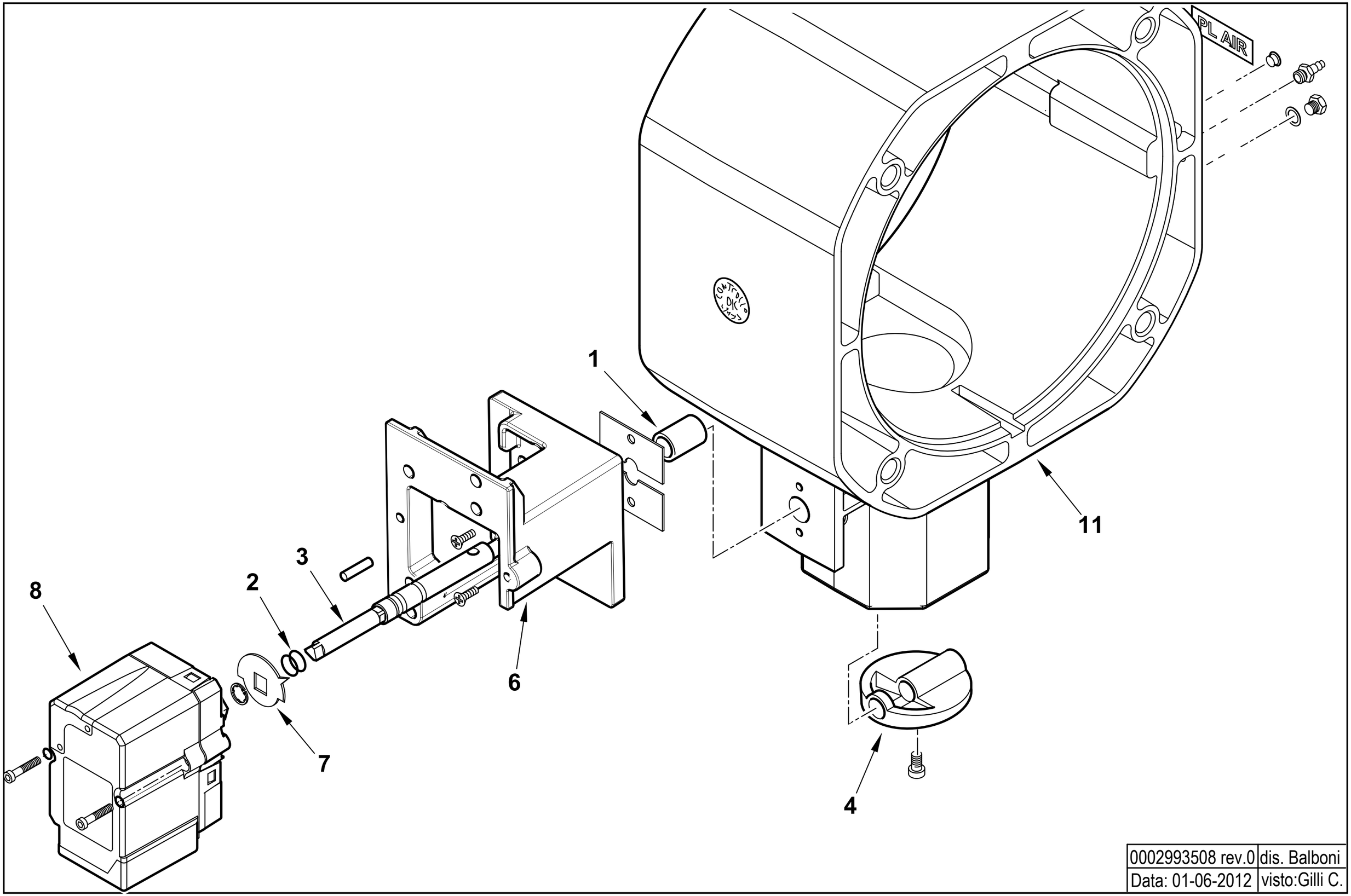

0002993508 rev.0	dis. Balboni
Data: 01-06-2012	visto:Gilli C.

TAV.V11

0025040055 **AS. POLMONE TBG 45-60ME BT320** Esploso 0002993508 **Rev.0**

Rif.	Codice	Descrizione
1	0005170034	BOCCOLA BRONZO 14X10 L=20
2	30335	GUARNIZIONE OR 106
3	0025040054	PERNO VALV.FARFALLA GAS 10X1
4	0025030019	FARFALLA GAS PROFILATA TBG45
6	0024030048	SOPPORTO MOT.NO LAMTEC 0,8NM
7	0006020505	INDICE FARFALLA GAS LAMTEC
8	0005040154	MOT.NO LAMTEC STE4,5 0,8NM 9
11	0025030016	POLMONE TBG 45-60ME

Rif.	Codice	Descrizione

TBG 45 P cod.17210010

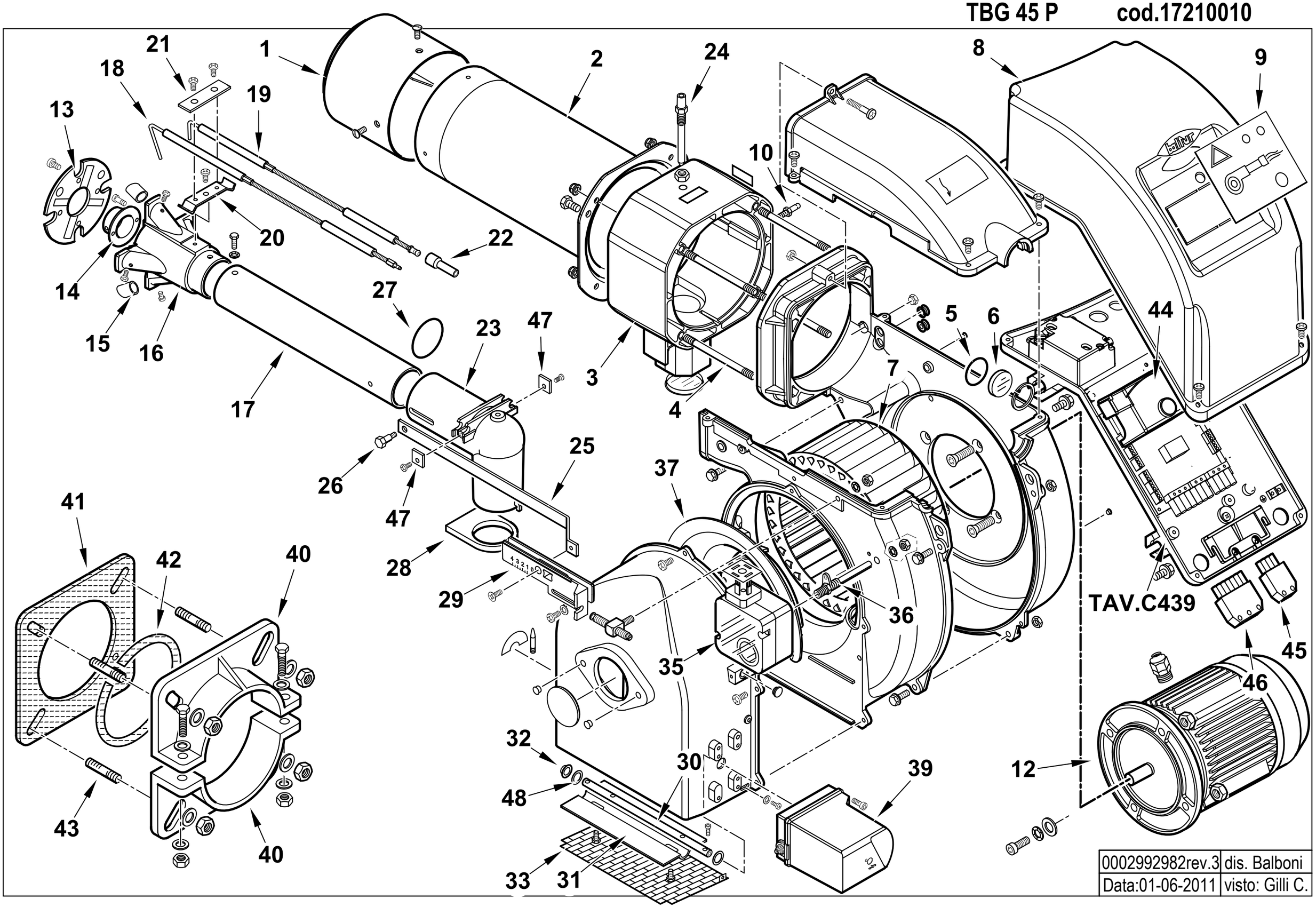

0002992982rev.3	dis. Balboni
Data:01-06-2011	visto: Gilli C.

17214620 **TBG 45 P**

Esploso 0002992982 **Rev.3**

Rif.	Codice	Descrizione
1	0025030002	DIFFUSORE TBG45
2	0025030003	AS.CANNOTTO TBG45
3	0025030013	POLMONE TBG 45-60P
4	0025030024	PRIGIONIERO M6X117
5	23839	GUARNIZIONE OR 3125
6	0020020030	VETRINO 37X3 SPARK30
7	0025010023	VENTOLA D.215X90 TBL45
8	0025010027	COPERCHIO QUADRO ELET. TBL T
9	0025010047	SINOTTICO TBL 60P
10	31483	PRESA PRESSIONE 1/8" CON.
11	0025030031	RIDUZIONE MISCEL. FRES. TBG
12	0005010189	MOTORE MONO 500W 230/50
13	0025030025	DISCO STAMP. D98X35 I56 TBG4
14	0025030005	UGELLO MISCELATORE TBG45
15	0025030006	RIDUZIONE MISCEL.RE TBG45
16	0025030004	MISCELATORE TBG45
17	0025030008	TUBO MANDATA GAS TBG 45
18	0025030035	IONIZZATORE TBG 45P – TIPO LUNGO
19	0025030034	ELETTRODO TBG 45 – TIPO LUNGO
20	0017030027	STAFFA SOP.TO ELET.DI I59-M5
21	61299	PIASTRINA STRINGI ELETT. 20X
22	0005060037	SOPPRESSORE A FILO 5000 OHM
23	0025030009	RACCORDO MANDATA GAS TBG45
24	0020040004	VITE FISSAGGIO RAC.DO TBG35
25	0025030017	ASTA REG.NE TUBO GAS TBG45

Rif.	Codice	Descrizione
26	0020020043	VITE MOVIM.TUBO GAS SPARK30
27	0005180082	GUARNIZIONE OR 3187
28	0025030010	GUARN.NE RACCORDO GAS TBG45
29	0025030001	PIASTRA REG. GRUPPO TBG45
30	0025010021	PERNO FARFALLA TBL45 SQN72
31	0025010030	FARFALLA TBL45
32	54056	BOCCOLA IGLIDUR-G 20X14X12X1
33	0025010035	PROTEZIONE CONV.RE TBL45
35	0005040134	PRESSOSTATO KROMS. DG 6U-5
36	0025040028	NIPPLO PREL.VO ARIA TBG 45-60
37	0025010025	DEFLETTORE ASPIRAZ. ARIA TBL
39	0005040225	MOT.NO SIEMENS SQN72.2A4A20 BT
40	834451	SEMIFLANGIA ATT.BRUC. BGN40P
41	34462	GUARN.NE FLANGIA BT34G
42	61029	CORDONE FIBRA DI VETRO 6X6X445
43	17639	PRIGIONIERO M12X63
44	0005030201	AP.RA SIEMENS LME 22.331C2 BT
45	0005130043	CONNETTORE 4POLI MASC. VERDE
46	0005130051	CONNETTORE 7POLI MASCH.
47	0025030037	PIASTRINA STRINGI ELETT. 15X15
48	19726	SPES.RE FARF.12,2X19X0,5

0025030011 -QUADRO ELETTRICO - CONTROL PANEL - CUADRO ELECTRICO - APPAREILLAGE ELECTRIQUE - SCHALTGERAETE

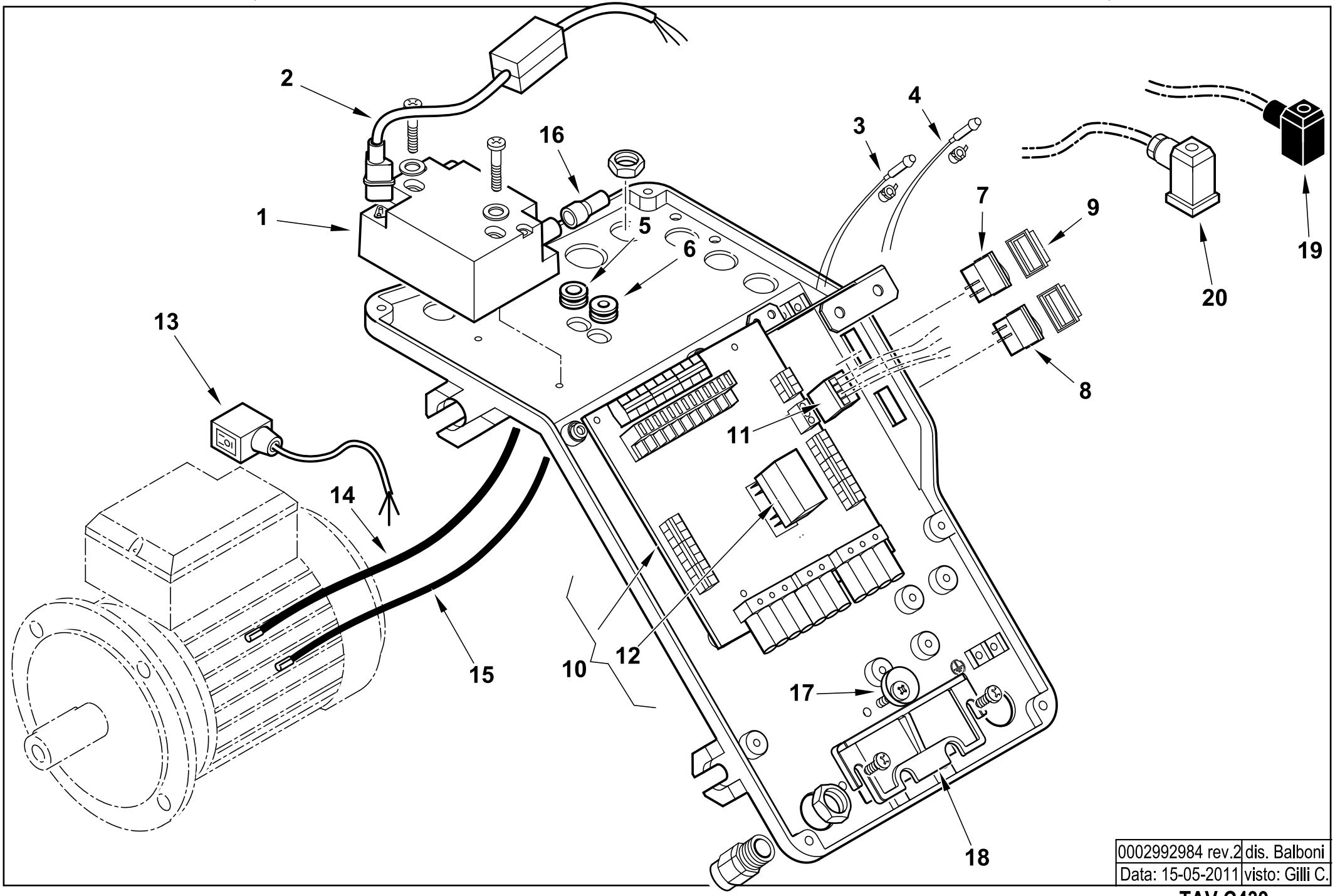

0002992984 rev.2	dis. Balboni
Data: 15-05-2011	visto: Gilli C.

TAV.C439

0025030011 AS.QUADRO ELET. TBG 45 P

Esploso **0002992984 Rev.2**

Rif.	Codice	Descrizione
1	0005020069	TRASF.RE GAS FIDA 26/40 50%
2	0005140604	CAVO FILTRANTE POT. TRASF. GAS
3	0005120132	LAMPADA VERDE D6 CAVO L250
4	0005120133	LAMPADA ROSSA D6 CAVO L250
5	0005140236	PASSAFILO GOMMA 14X10X3 F7
6	0005140469	PASSAFILO GOMMA 14X10X3 F4
7	0005120081	INTER.RE UNIP. 0-I
8	0005120123	PULSANTE UNIP. MD60 NA
9	0005120137	PROTEZIONE INTERUTTORE MOLVENO
10	0006120015	AS. CIRCUITO STAMP. TBG45-60
11	0005130171	CONNETTORE WIELAND 4P VOLANTE
12	0005110104	RELE' FINDER 40.61.8.230
13	0005130096	CONNETTORE MOTORE 3P DIN L600
14	0005020037	CAVO A.T. L=560 D7 BOC. D.4
15	0005140154	CAVO IONO D.4 ATT. D.4 L 760
16	0005140115	CAPPUCCIO TERM.LE A.T.
17	0024010019	ECCENTRICO PIASTRA BLOCCACAVI
18	0024030016	PIASTRINA BLOCCACAVO
19	23521	CONNETTORE 12B NERO ANTISTRAPPO
20	23522	CONNETTORE 14A GRIGIO ANTISTRAPPO

Rif.	Codice	Descrizione

TBG 60 MC cod.17310010

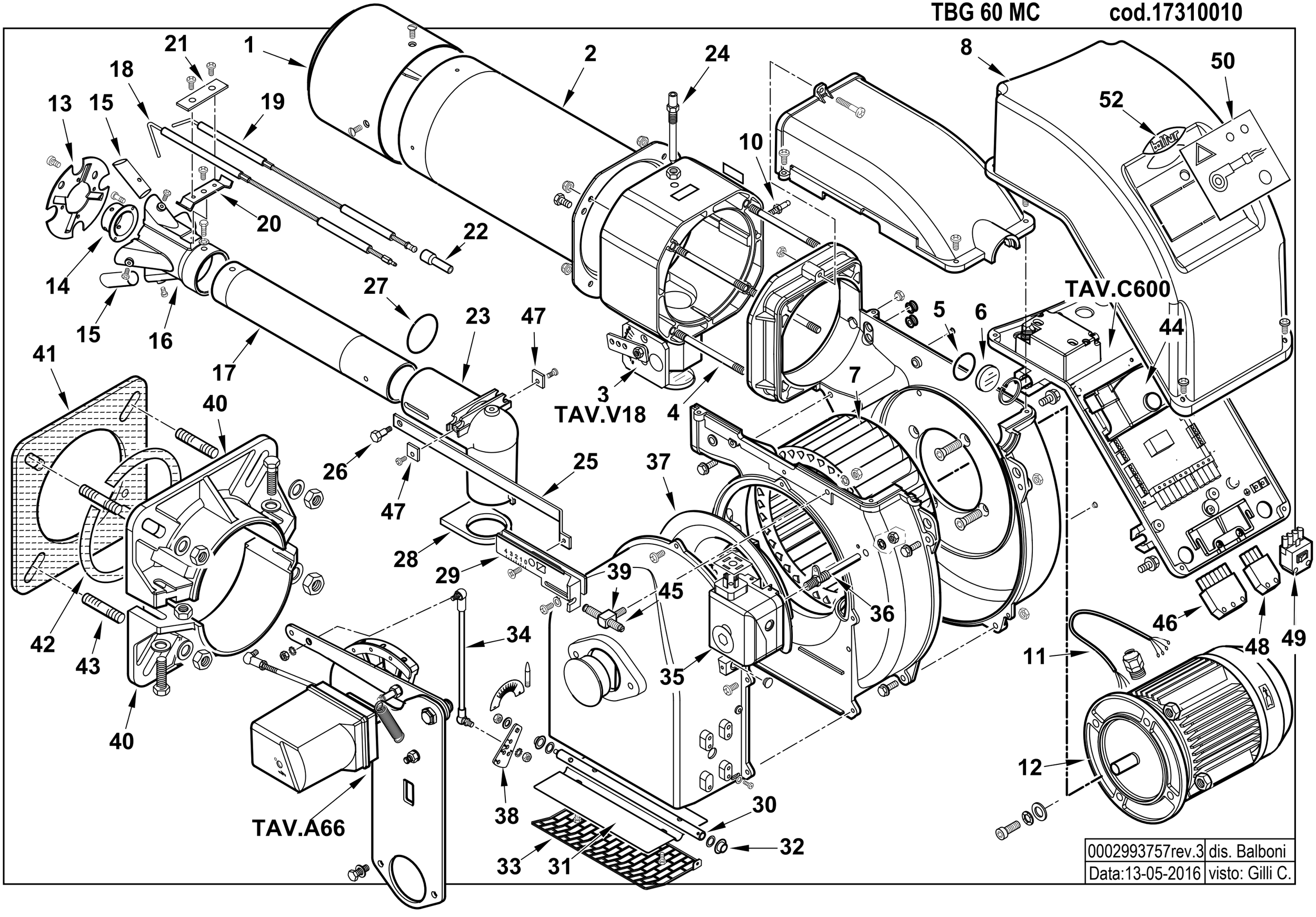

0002993757rev.3	dis. Balboni
Data:13-05-2016	visto: Gilli C.

17310010 **TBG 60 MC 50Hz** Esploso 0002993757 **Rev.3**

Rif.	Codice	Descrizione
1	0025040001	DIFFUSORE TBG60
2	0025040002	AS.CANNOTTO TBG60
3	0025040079	AS. POLMONE TBG 35/45/60 MC
4	0025030024	PRIGIONIERO M6X117
5	23839	GUARNIZIONE OR 3125
6	0020020030	VETRINO 37X3 SPARK30
7	0025040014	VENTOLA D.215X90 TBG60
8	0025010027	COPERCHIO QUADRO ELET.TBL DACA
10	31483	PRESA PRESSIONE 1/8" CON.
11	0005140529	CAVO 4X0,75 L=440 ALIM. MOTO
12	0005010079	MOTORE TRIF. KW0,75 230-400/50
13	0025040004	DISCO STAMP. D110X43 I56 TBG P
14	0025040006	UGELLO MISCELATORE TBG60
15	0025040005	RIDUZIONE MISCEL.RE TBG60
16	0025040003	MISCELATORE TBG60
17	0025040052	TUBO MANDATA GAS TBG 60
18	0025030035	IONIZZATORE TBG 45P
19	0025030036	ELETTRODO TBG 60P
20	0017030027	STAFFA SOP.TO ELET.DI I59-M5
21	61299	PIASTRINA STRINGI ELETT. 20X
22	0005060037	SOPPRESSORE A FILO 5000 OHM
23	0025030009	RACCORDO MANDATA GAS TBG45
24	0020040004	VITE FISSAGGIO RAC.DO TBG35
25	0025030017	ASTA REG.NE TUBO GAS TBG45
26	0020020043	VITE MOVIM.TUBO GAS SPARK30
27	0005180082	GUARNIZIONE OR 3187

Rif.	Codice	Descrizione
28	0025030010	GUARN.NE RACCORDO GAS TBG45
29	0025030001	PIASTRA REG. GRUPPO TBG45
30	0025050023	PERNO FARFALLA TBML 50
31	0025010030	FARFALLA TBL45
32	54056	BOCCOLA IGLIDUR-G 20X14X12X1
33	0025010035	PROTEZIONE CONV.RE TBL45
34	0025040080	TIRANTE CON SNODI M6 L=380
35	0005040080	PRESSOSTATO DUNGS LGW3A4 AG G3
36	0025040028	NIPPLO PREL.VO ARIA TBG 45-60
37	0025010025	DEFLETTORE ASPIRAZ. ARIA TBL
38	0025040050	LEVA REG.NE ARIA TBG 60P-V
39	49335	NOTTOLINO VITE REG.NE 26G
40	8025010013	SEMIFLANGIA ATT.BRUC. TBL60
41	0025010048	GUARN.NE FLANGIA AT.CO TBL60
42	0024010031	CORDONE FIBRA DI VETRO 8X8X5
43	17639	PRIGIONIERO M12X63
44	0005030202	AP.RA SIEMENS LME 22.233C2
45	49336	VITE REG.NE GRUPPO 26G
46	0005130051	CONNETTORE 7POLI MASCH.
47	0025030037	PIASTRINA STRINGI ELETT. 15X15
48	0005130043	CONNETTORE 4POLI MASC. VERDE
49	0005140432	AS.CONNETTORE MODULAZIONE
50	0025010047	SINOTTICO TBL 60P
52	0025010039	TARG.ADES.COP. TBL60 BALTUR

0025040070 - GRUPPO MODULATORE - MODULATING SYSTEM - SYSTEME DE MODULATION - MODULATIONSSYSTEM

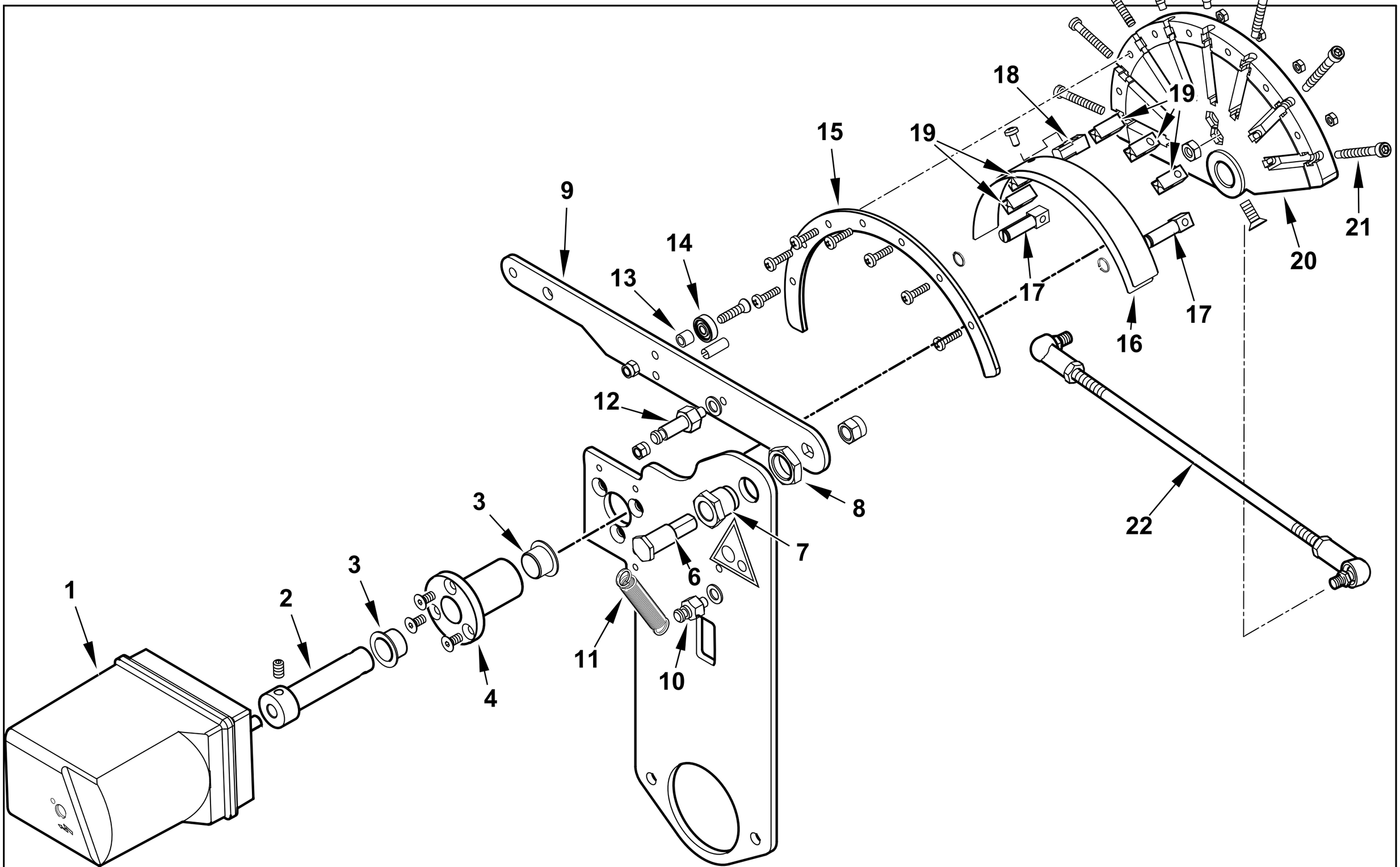

0002993759rev.1	dis. Balboni
Data:07-08-2014	visto:Gilli C.

TAV.A66

0025040070 **AS.MODULAT. TBML 60 MC**

Esploso **0002993759** **Rev.1**

Rif.	Codice	Descrizione
1	0005040227	MOT.NO SIEMENS SQN72.4D5A20 BT
2	0025040074	PERNO MOT.NO SQN72-CAMMA LAMIN
3	0005170056	BOCCOLA AUTOL.IGLIDUR G 15X17
4	0025040073	BOCCOLA PER CAMMA A LAMINA AL.
6	0012120161	PERNO FULCRO CAMMA A LAMINA
7	0012120195	BOCCOLA FULCRO CAMMA A LAMINA
8	0011030025	DADO ES.LE 3/8"X6
9	0012120145	LEVA X CAMMA MODUL. 90° TBG
10	35620	NOTTOLINO MOLLA M6X22
11	53109	MOLLA 55X8,5 OCCHIELLO 2 SPI
12	0012120175	NOTTOLINO MOLLA M6X40
13	0012120164	DISTANZIALE 5,1X8X7
14	0005170013	CUSCINETTO 5-16-5 625-2Z
15	0012120190	SETTORE CAMMA MODUL. 130° BGN
16	0012120173	LAMINA PER CAMMA 130°
17	0012120192	FORCHETTA PER CAMMA A LAMINA
18	0012120193	SOPPORTO LAMINA CAMMA 90-130°
19	0012120194	GUIDA PER LAMINA CAMMA
20	0012120170	CAMMA MODULATORE A NASTRO 130
21	0012120155	VITE TCCE 5X45 CAMMA A LAMI
22	0025040076	TIRANTE CON SNODI M6 L.235

Rif.	Codice	Descrizione

0025040081 -QUADRO ELETTRICO - CONTROL PANEL - CUADRO ELECTRICO - APPAREILLAGE ELECTRIQUE - SCHALTGERAETE

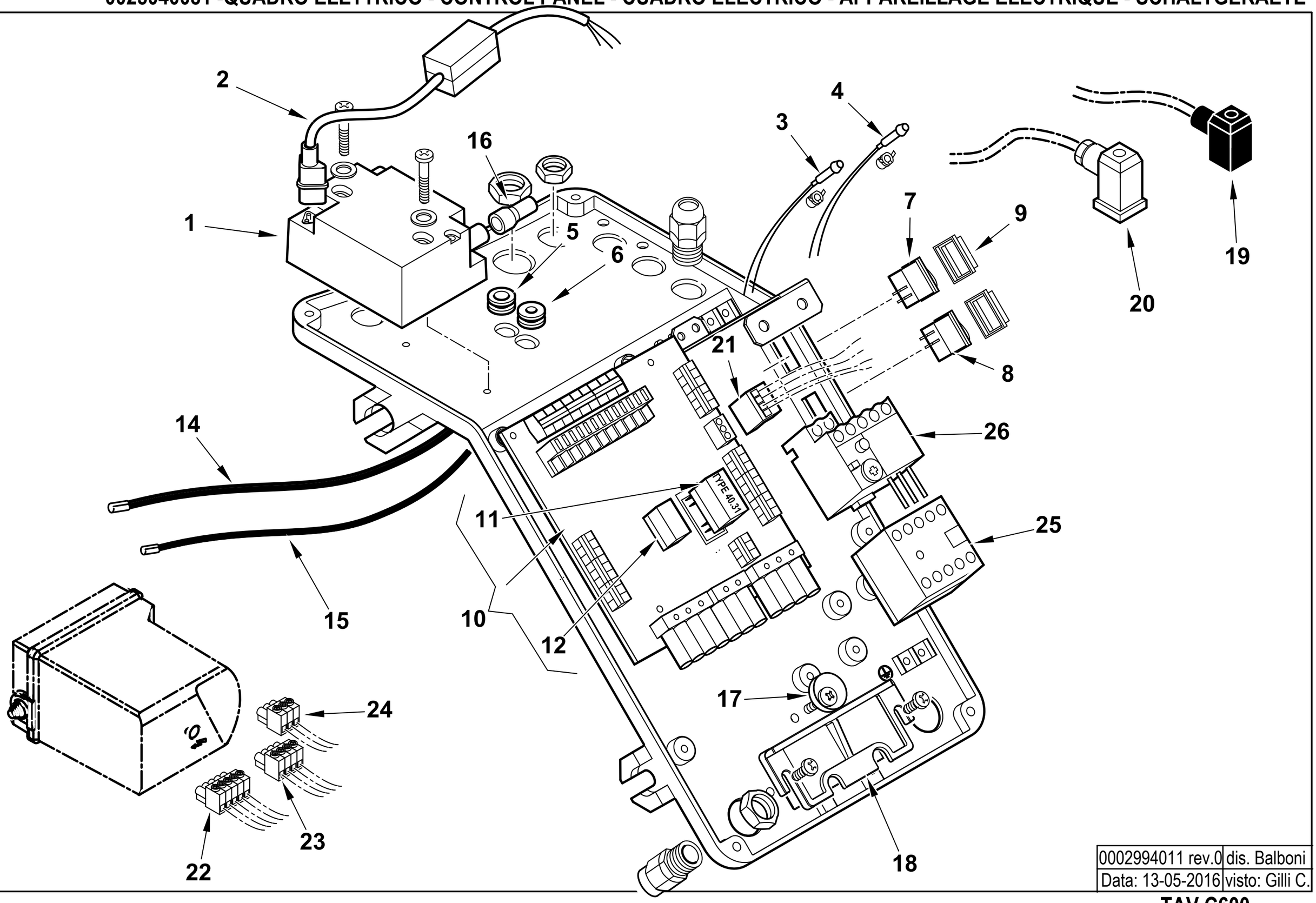

0002994011 rev.0	dis. Balboni
Data: 13-05-2016	visto: Gilli C.

TAV.C600

0025040081 AS.QUADRO ELET. TBG 60MC

Esploso **0002994011** **Rev.0**

Rif.	Codice	Descrizione
1	0005020069	TRASFORMATORE GAS FIDA 26/40 50%
2	0005140604	CAVO FILTRANTE POT. TRASF. GAS
3	0005120132	LAMPADA VERDE D6 CAVO L250
4	0005120133	LAMPADA ROSSA D6 CAVO L250
5	0005140236	PASSAFILO GOMMA 14X10X3 F7
6	0005140469	PASSAFILO GOMMA 14X10X3 F4
7	0005120081	INTERRUTTORE UNIP. 0-I
8	0005120123	PULSANTE UNIP. MD60 NA
9	0005120137	PROTEZIONE INTERUTTORE MOLVENO
10	0006120016	AS. CIRCUITO STAMP. TBG45-60PN
11	0005110018	RELE' FINDER 40.31 230V 1SC.
12	7456	FUSIBILE 6,3A 5X20 IWB 0102Q
14	0005020037	CAVO A.T. L=560 D7 BOC. D.4
15	0005140154	CAVO IONO D.4 ATT. D.4 L 760
16	0005140115	CAPPUCCIO TERM.LE A.T.
17	0024010019	ECCENTRICO PIASTRA BLOCCACAVI
18	0024030016	PIASTRINA BLOCCACAVO
19	23521	CONNETTORE 12B NERO ANTISTRAPPO
20	23522	CONNETTORE 14A GRIGIO ANTIST
21	0005130171	CONNETTORE WIELAND 4P VOLANTE
22	0005130179	CONNETTORE 5 POLI FEMM. 5MM
23	0005130178	CONNETTORE 4 POLI FEMM. 5MM
24	0005130207	CONNETTORE 3 POLI FEMM. 5MM
25	0005110110	TELERUT.RE LOVATO BG0910A230
26	0005110121	RELE' TERMICO LOVATO 1,8-2,5A

VALVOLA FARFALLA - BUTTERFLY VALVE - VANNE PAPILLON - VALVULA MARIPOSA - 0025040079

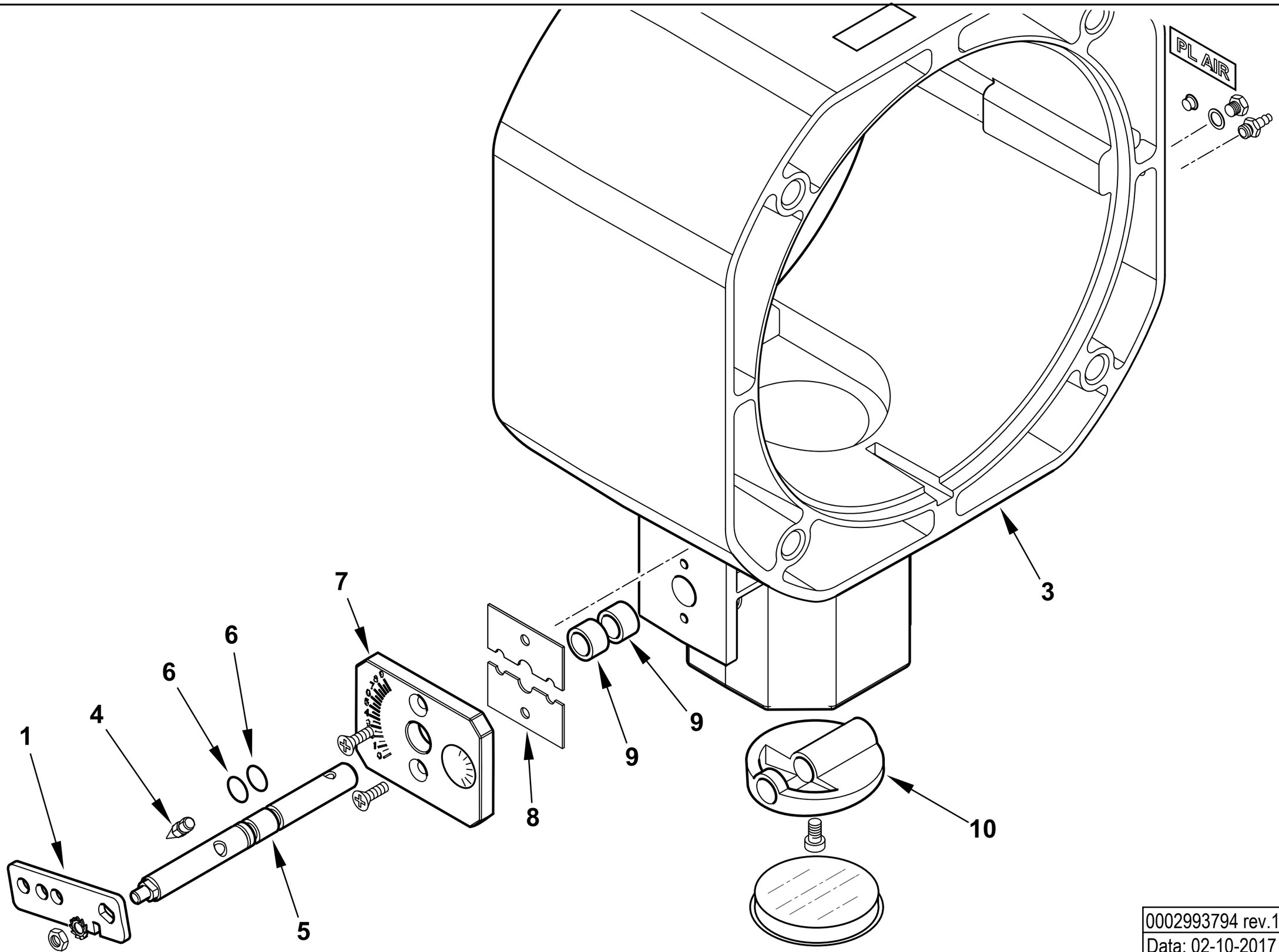

0002993794 rev.1	dis. Balboni
Data: 02-10-2017	visto:Gilli C.

TAV.V18

0025040079 AS. POLMONE TBG 35/45/60 MC

Esploso 0002993794 **Rev.1**

Rif.	Codice	Descrizione
1	0025040078	LEVA REGOLAZIONE TBG 45/60MC
3	0025030016	POLMONE TBG 45-60ME
4	54200	INDICE REGOLAZIONE ARIA
5	0025040038	PERNO VALV. FARF. GAS TBG60P
6	30335	GUARNIZIONE OR 106
7	0025040035	PIASTRA NUMERATA FARF. TBG60
8	0024040006	PIASTRINA BLOCCAPERNO FARF.
9	0005170059	BOCCOLA PLASTICA 14X10 L=10
10	0025030019	FARFALLA GAS PROFILATA TBG45

Rif.	Codice	Descrizione

TBG 60 ME 50Hz cod.17300020

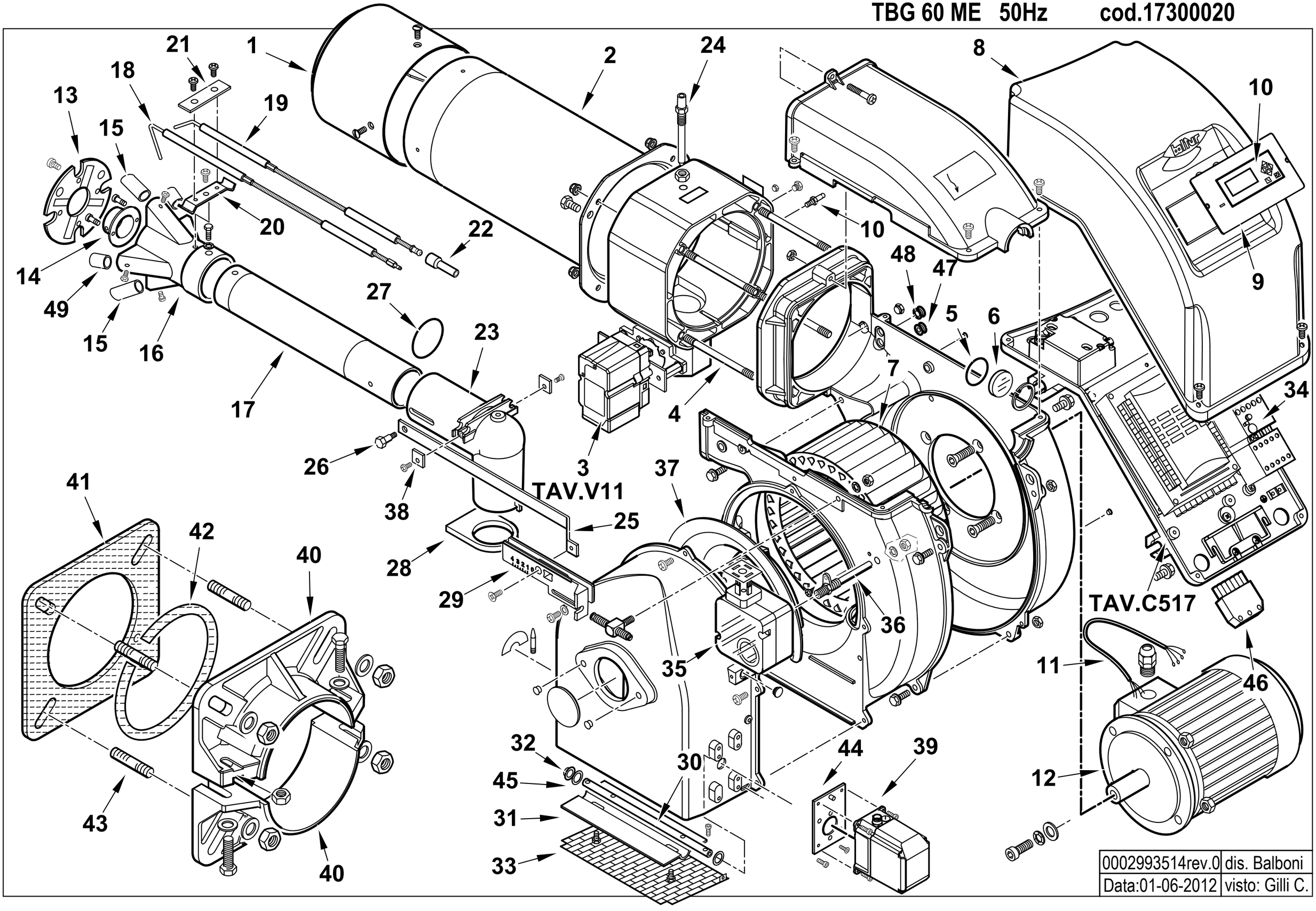

0002993514rev.0	dis. Balboni
Data:01-06-2012	visto: Gilli C.

17300020 **TBG 60 ME 50Hz** Esploso 0002993514 **Rev.0**

Rif.	Codice	Descrizione
1	0025040001	DIFFUSORE TBG60
2	0025040002	AS.CANNOTTO TBG60
3	0025040055	AS. POLMONE TBG 45-60ME BT32
4	0025030024	PRIGIONIERO M6X117
5	23839	GUARNIZIONE OR 3125
6	0020020030	VETRINO 37X3 SPARK30
7	0025040014	VENTOLA D.215X90 TBG60
8	0025010027	COPERCHIO QUADRO ELET. TBL TOP
9	0025040046	SINOTTICO TBG 60ME LAMTEC
10	0005030266	DISPLAY LAMTEC UI300
11	0005140529	CAVO 4X0,75 L=440 ALIM. MOTORE
12	0005010079	MOTORE TRIF. KW0,75 230-400/50
13	0025040004	DISCO STAMPATO D110X43 I56 TBG
14	0025040006	UGELLO MISCELATORE TBG60
15	0025040005	RIDUZIONE MISCELATORE TBG60 L57
16	0025040003	MISCELATORE TBG60
17	0025030008	TUBO MANDATA GAS TBG 45
18	0025030035	IONIZZATORE TBG 45P – TIPO LUNGO
19	0025030036	ELETTRODO TBG 60P – TIPO LUNGO
20	0017030027	STAFFA SOP.TO ELET.DI I59-M5
21	61299	PIASTRINA STRINGI ELETT. 20X70
22	0005060037	SOPPRESSORE A FILO 5000 OHM
23	0025030009	RACCORDO MANDATA GAS TBG45
24	0020040004	VITE FISSAGGIO RAC.DO TBG35
25	0025030017	ASTA REG.NE TUBO GAS TBG45
26	0020020043	VITE MOVIM.TUBO GAS SPARK30
27	0005180082	GUARNIZIONE OR 3187

Rif.	Codice	Descrizione
28	0025030010	GUARN.NE RACCORDO GAS TBG45
29	0025030001	PIASTRA REG. GRUPPO TBG45
30	0025040044	PERNO FARFALLA TBG60 STE4,5
31	0025010030	FARFALLA TBL45
32	54056	BOCCOLA IGLIDUR-G 20X14X12X1
33	0025010035	PROTEZIONE CONV.RE TBL45
34	0005110121	RELE' TERMICO LOVRF12 1,8-2,5A
35	0005040134	PRESSOSTATO KROMS. DG 6U-5
36	0025040028	NIPPLO PREL.VO ARIA TBG 45-60
37	0025010025	DEFLETTORE ASPIRAZIONE ARIA TBL
38	0025030037	PIASTRINA STRINGI ELETT. 15X15
39	0005040164	MOT.NO LAMTEC STE4,5 1,2NM 90°
40	8025010013	SEMIFLANGIA ATT.BRUC. TBL60
41	0025010048	GUARNIZIONE FLANGIA AT.CO TBL60
42	0024010031	CORDONE FIBRA DI VETRO 8X8X5
43	17639	PRIGIONIERO M12X63
44	0024030049	SOPPORTO MOT.NO STE4,5 1,2-3
45	19726	SPES.RE FARF.12,2X19X0,5
46	0005130051	CONNETTORE 7POLI MASCH.
47	0005140469	PASSAFILO GOMMA 14X10X3 F4
48	0005140236	PASSAFILO GOMMA 14X10X3 F7
49	0025040027	RIDUZIONE MISCEL.RE TBG60 L45

0025040057 -QUADRO ELETTRICO - CONTROL PANEL - CUADRO ELECTRICO - APPAREILLAGE ELECTRIQUE - SCHALTGERAETE

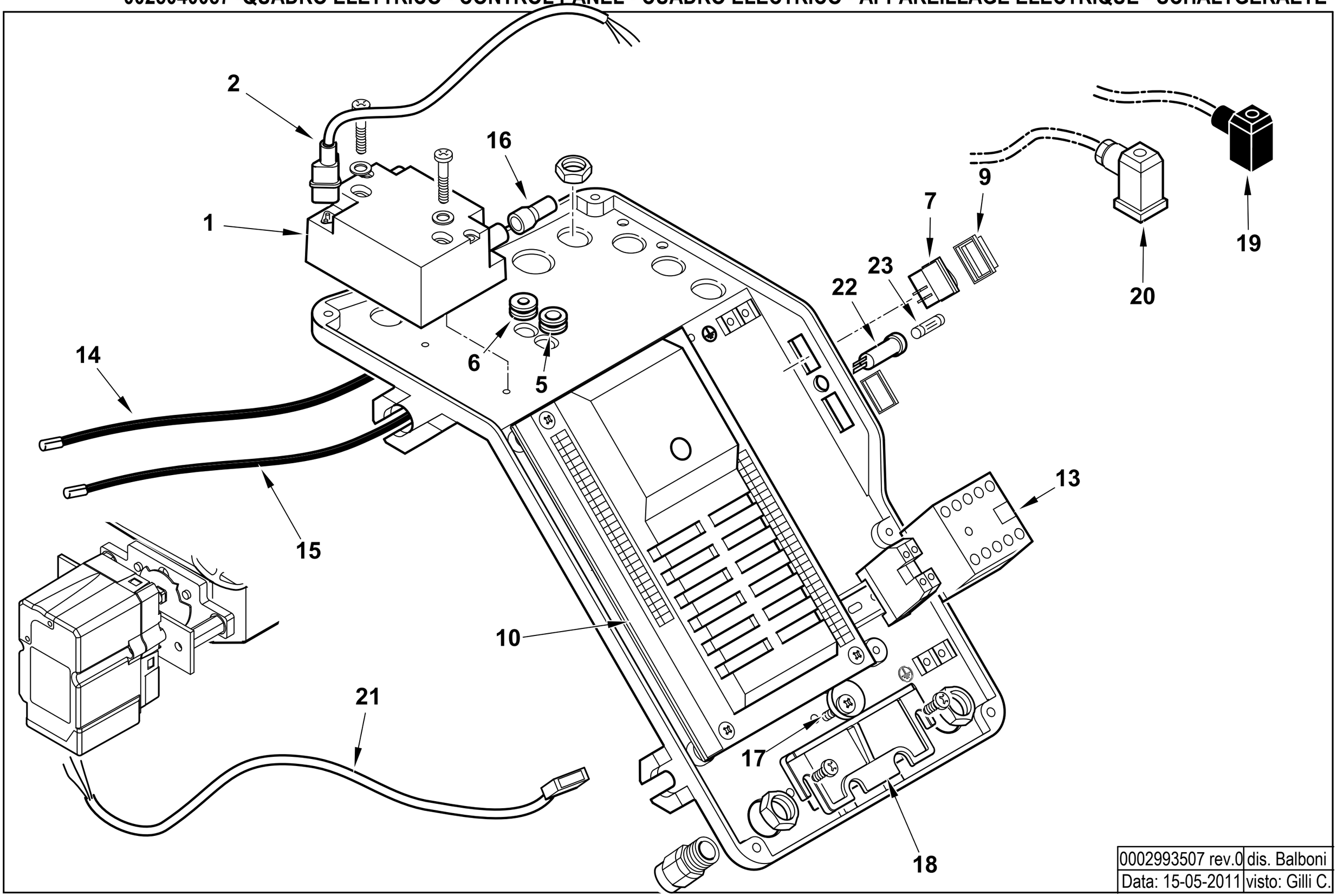

0002993507 rev.0	dis. Balboni
Data: 15-05-2011	visto: Gilli C.

TAV.C517

0025040057 AS.QUADRO ELET. TBG60ME BT320

Esploso **0002993507** **Rev.0**

Rif.	Codice	Descrizione
1	0005020069	TRASF.RE GAS FIDA 26/40 50%
2	0005130111	CONNETTORE TRASF. BRAHMA L340
5	0005140236	PASSAFILO GOMMA 14X10X3 F7
6	0005140469	PASSAFILO GOMMA 14X10X3 F4
7	0005120081	INTER.RE UNIP. 0-I
9	0005120137	PROTEZIONE INTERUTTORE MOLVENO
10	0006020522	AP.RA LAMTEC BT320 PROG.TBG
	0005130205	CONNETTORI LAMTEC PER BT320
13	0005110110	TELERUT.RE LOVATO BG0910A230
14	0005020037	CAVO A.T. L=560 D7 BOC. D.4
15	0005140154	CAVO IONO D.4 ATT. D.4 L 760
16	0005140115	CAPPUCCIO TERM.LE A.T.
17	0024010019	ECCENTRICO PIASTRA BLOCCACAVI
18	0024030016	PIASTRINA BLOCCACAVO
19	23521	CONNETTORE 12B NERO ANTISTRAP.
20	23522	CONNETTORE 14A GRIGIO ANTIST
21	0005140651	CAVO COL.TO MOT.NO LAMT. 0,8
22	0005120126	PORTAFUSIBILE 5X20 K1058/2
23	7456	FUSIBILE 6,3A 5X20 IWB 0102Q

Rif.	Codice	Descrizione

ASSIEME VALVOLA FARFALLA+POLMONE - BUTTERFLY VALVE - VANNE PAPILLON - VALVULA MARIPOSA - 0025040055

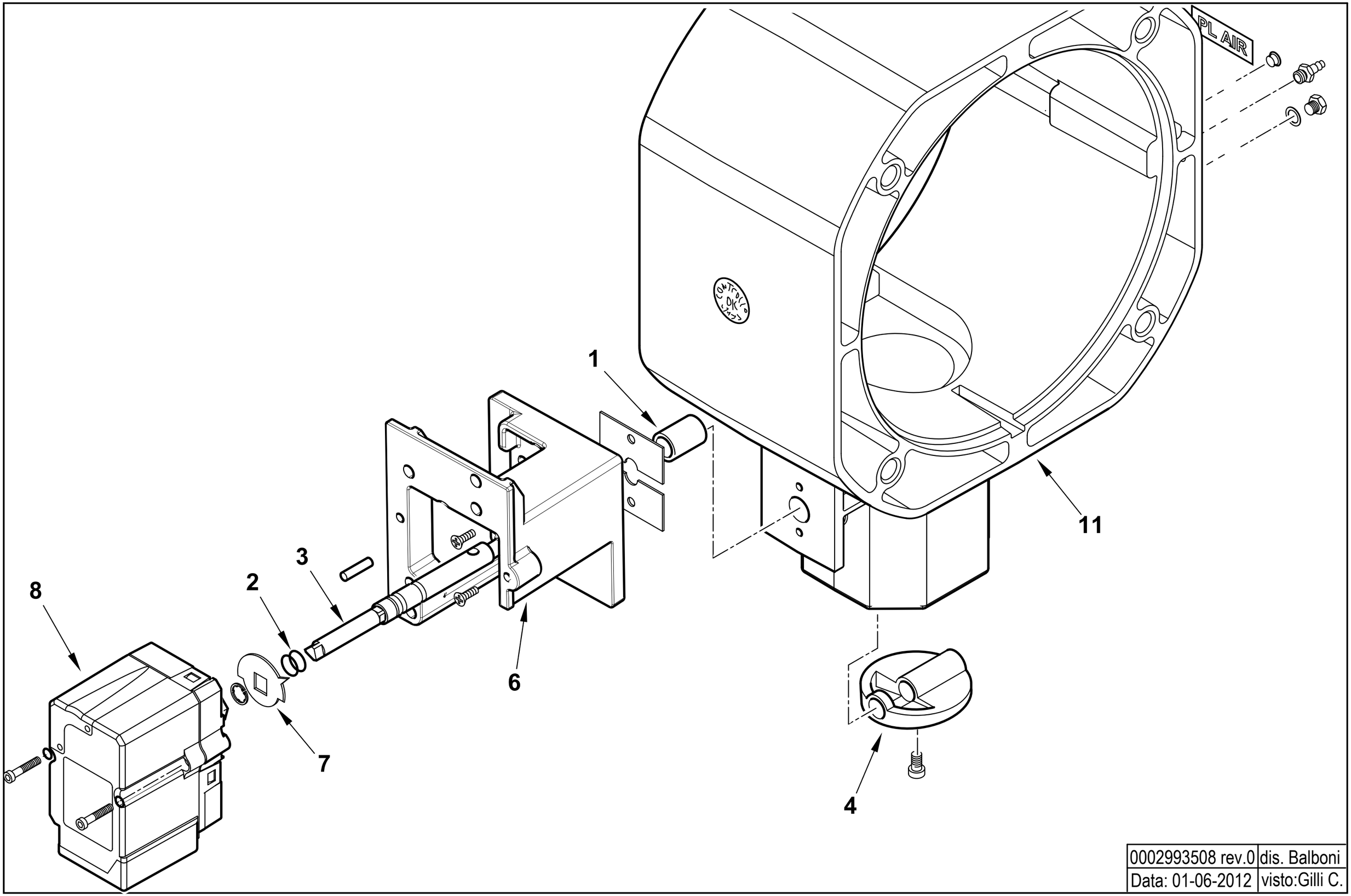

0002993508 rev.0	dis. Balboni
Data: 01-06-2012	visto:Gilli C.

TAV.V11

0025040055 **AS. POLMONE TBG 45-60ME BT320** Esploso 0002993508 **Rev.0**

Rif.	Codice	Descrizione
1	0005170034	BOCCOLA BRONZO 14X10 L=20
2	30335	GUARNIZIONE OR 106
3	0025040054	PERNO VALV.FARFALLA GAS 10X1
4	0025030019	FARFALLA GAS PROFILATA TBG45
6	0024030048	SOPPORTO MOT.NO LAMTEC 0,8NM
7	0006020505	INDICE FARFALLA GAS LAMTEC
8	0005040154	MOT.NO LAMTEC STE4,5 0,8NM 9
11	0025030016	POLMONE TBG 45-60ME

Rif.	Codice	Descrizione

TBG 60 ME-V 50Hz cod.17300025

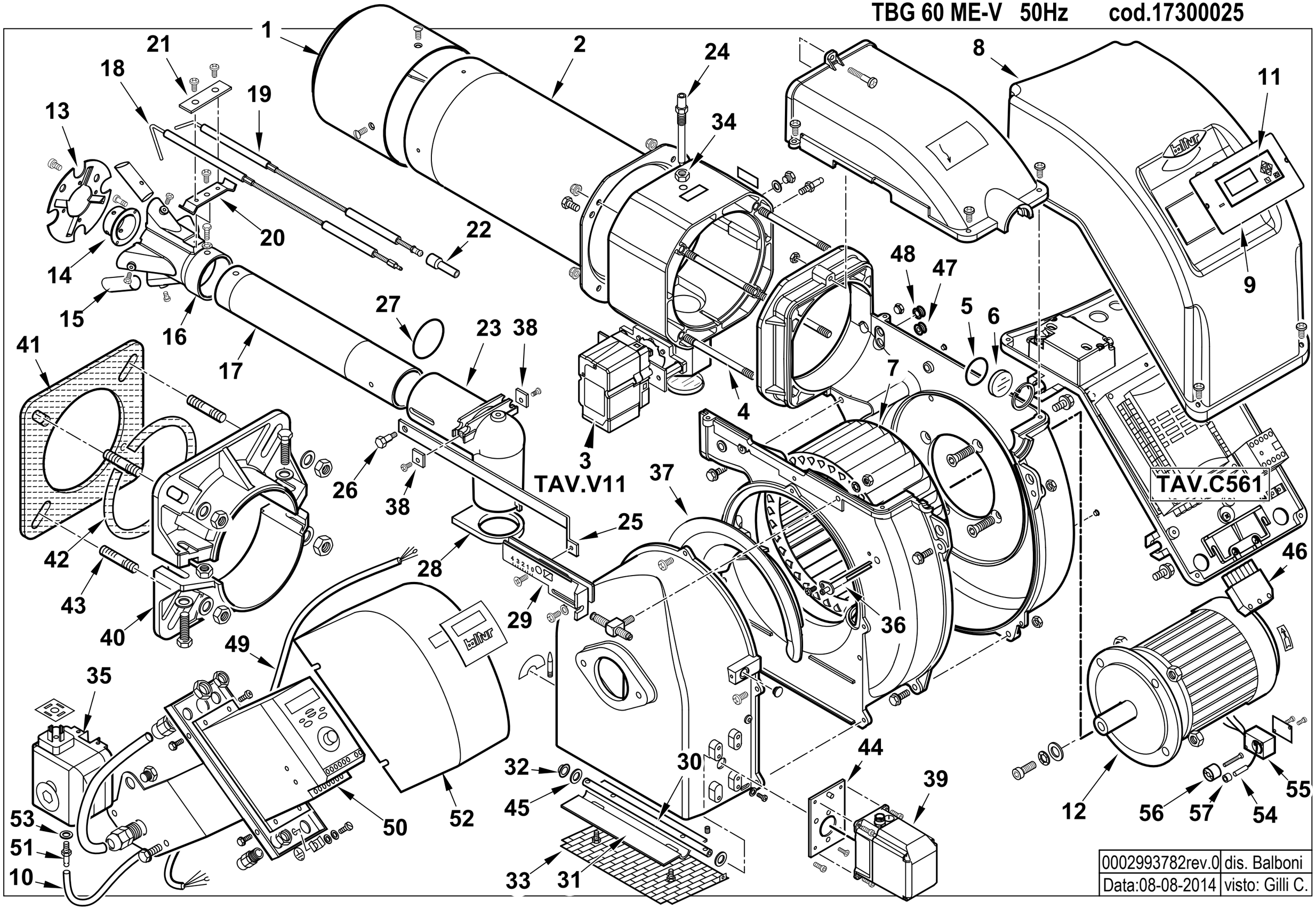

0002993782rev.0	dis. Balboni
Data:08-08-2014	visto: Gilli C.

17300025 **TBG 60 ME-V 50Hz** Esploso 0002993782 **Rev.0**

Rif.	Codice	Descrizione
1	0025040001	DIFFUSORE TBG60
2	0025040002	AS.CANNOTTO TBG60
3	0025040055	AS. POLMONE TBG 45-60ME BT320
4	0025030024	PRIGIONIERO M6X117
5	23839	GUARNIZIONE OR 3125
6	0020020030	VETRINO 37X3 SPARK30
7	0025040014	VENTOLA D.215X90 TBG60
8	0025010027	COPERCHIO QUADRO ELET. TBL T
9	0025040046	SINOTTICO TBG 60ME LAMTEC
10	0005250094	TUBO IN PVC 5X8
11	005030266	DISPLAY LAMTEC UI300
12	0005010079	MOTORE TRIF. KW0,74 230-400/50
13	0025040004	DISCO STAMP. D110X43 I56 TBG P
14	0025040006	UGELLO MISCELATORE TBG60
15	0025040005	RIDUZIONE MISCEL.RE TBG60 L57
16	0025040003	MISCELATORE TBG 60
17	0025040052	TUBO MANDATA GAS TBG 60
18	0025030035	IONIZZATORE TBG 45P
19	0025030036	ELETTRODO TBG 60P
20	0017030027	STAFFA SOP.TO ELET.DI I59-M5
21	61299	PIASTRINA STRINGI ELETT. 20X70
22	0005060037	SOPPRESSORE A FILO 5000 OHM
23	0025030009	RACCORDO MANDATA GAS TBG45
24	0020040004	VITE FISSAGGIO RAC.DO TBG35
25	0025030017	ASTA REG.NE TUBO GAS TBG45
26	0020020043	VITE MOVIM.TUBO GAS SPARK30
27	0005180082	GUARNIZIONE OR 3187
28	0025030010	GUARN.NE RACCORDO GAS TBG45
29	0025030001	PIASTRA REG. GRUPPO TBG45

Rif.	Codice	Descrizione
30	0025040044	PERNO FARFALLA TBG60 STE4,5
31	0025010030	FARFALLA TBL45
32	54056	BOCCOLA IGLIDUR-G 20X14X12X1
33	0025010035	PROTEZIONE CONV.RE TBL45
34	0006020143	DADO ES.LE 1/8"X4 CH13
35	0005040134	PRESSOSTATO KROMS. DG 6U-5
36	0024010027	NIPPLO PREL.VO ARIA TBG
37	0025010025	DEFLETTORE ASPIRAZ. ARIA TBL
38	0025030037	PIASTRINA STRINGI ELETT. 15X15
39	0005040166	MOT.NO LAMTEC 1,2NM 90°
40	8025010013	SEMIFLANGIA ATT.BRUC. TBL 60
41	0025010048	GUARN.NE FLANGIA AT.CO TBL60
42	0024010031	CORDONE FIBRA DI VETRO 8X8X530
43	17639	PRIGIONIERO M12X63
44	0024030049	SOPPORTO MOT.NO STE4,5 1,2-3NM
45	19726	SPES.RE FARF.12,2X19X0,5
46	0005130051	CONNETTORE 7POLI MASCH.
47	0005140469	PASSAFILO GOMMA 14X10X3 F4
48	0005140236	PASSAFILO GOMMA 14X10X3 F7
49	0005140729	CAVO 4X1,5 L=1250 X MOT. SCH
	0005140734	PRESSACAVO OT.NIC. EMC PG11
50	0005030215	INVERTER ACS150-01E-04A7-2
51	0005150098	PORTAGOMMA MASCHIO CIL. 1/4"X6
52	0024010042	COPERCHIO SCATOLA INVERTER TBG
53	4987	RONDELLA RAME 13,5X18X2
54	0005030173	SENSORE PICKUP 3 FILI RPM
55	0006020550	BLOCCHETTO SOP.TO PICK-UP
56	0006020551	SENSORE PER PICK-UP < 2,2KW
57	0012120164	DISTANZIALE 5,1X8X7

0025040071 -QUADRO ELETTRICO - CONTROL PANEL - CUADRO ELECTRICO - APPAREILLAGE ELECTRIQUE - SCHALTGERAETE

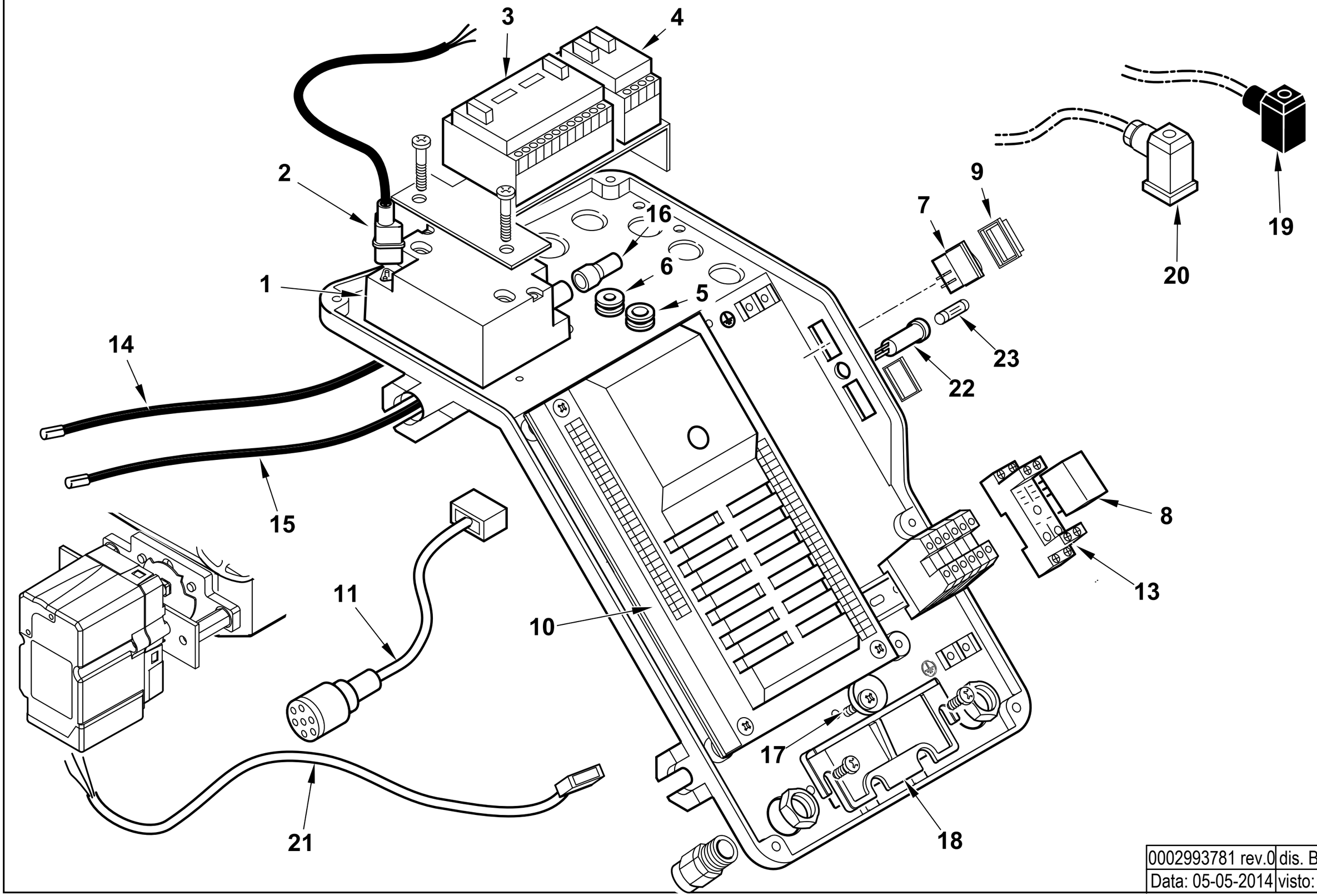

0002993781 rev.0	dis. Balboni
Data: 05-05-2014	visto: Gilli C.

TAV.C561

0025040071 **AS.QUADRO ELET. TBG60MEV BT320** Esploso **0002993781** **Rev.0**

Rif.	Codice	Descrizione
1	0005020069	TRASF.RE GAS FIDA 26/40 50%
2	0005130111	CONNETTORE TRASF. BRAHMA L340
3	0005050142	REGOLATORE LAMTEC LCM100
4	0005030279	MODULO CONTR. INVERTER VSM100
5	0005140236	PASSAFILO GOMMA 14X10X3 F7
6	0005140469	PASSAFILO GOMMA 14X10X3 F4
7	0005120081	INTER.RE UNIP. 0-I
8	0005110095	RELE' A 2 CONTATTI CR-P230AC2
9	0005120137	PROTEZIONE INTERUTTORE MOLVENO
10	0006020549	AP.RA LAMTEC BT320 TBG45-210 V
	0005130205	CONNETTORI LAMTEC PER BT320
11	0005140736	CAVO COL.TO MOT.NO LAMT. 1,2NM
13	0005110096	ZOCCOLO RELE'2 CONTATTI CR-PSS
14	0005020037	CAVO A.T. L=560 D7 BOC. D.4
15	0005140154	CAVO IONO D.4 ATT. D.4 L 760
16	0005140115	CAPPUCCIO TERM.LE A.T.
17	0024010019	ECCENTRICO PIASTRA BLOCCACAVI
18	0024030016	PIASTRINA BLOCCACAVO
19	23521	CONNETTORE 12B NERO ANTISTRAP.
20	23522	CONNETTORE 14A GRIGIO ANTIST
21	0005140651	CAVO COL.TO MOT.NO LAMT. 0,8
22	0005120126	PORTAFUSIBILE 5X20 K1058/2
23	7456	FUSIBILE 6,3A 5X20 IWB 0102Q

Rif.	Codice	Descrizione

ASSIEME VALVOLA FARFALLA+POLMONE - BUTTERFLY VALVE - VANNE PAPILLON - VALVULA MARIPOSA - 0025040055

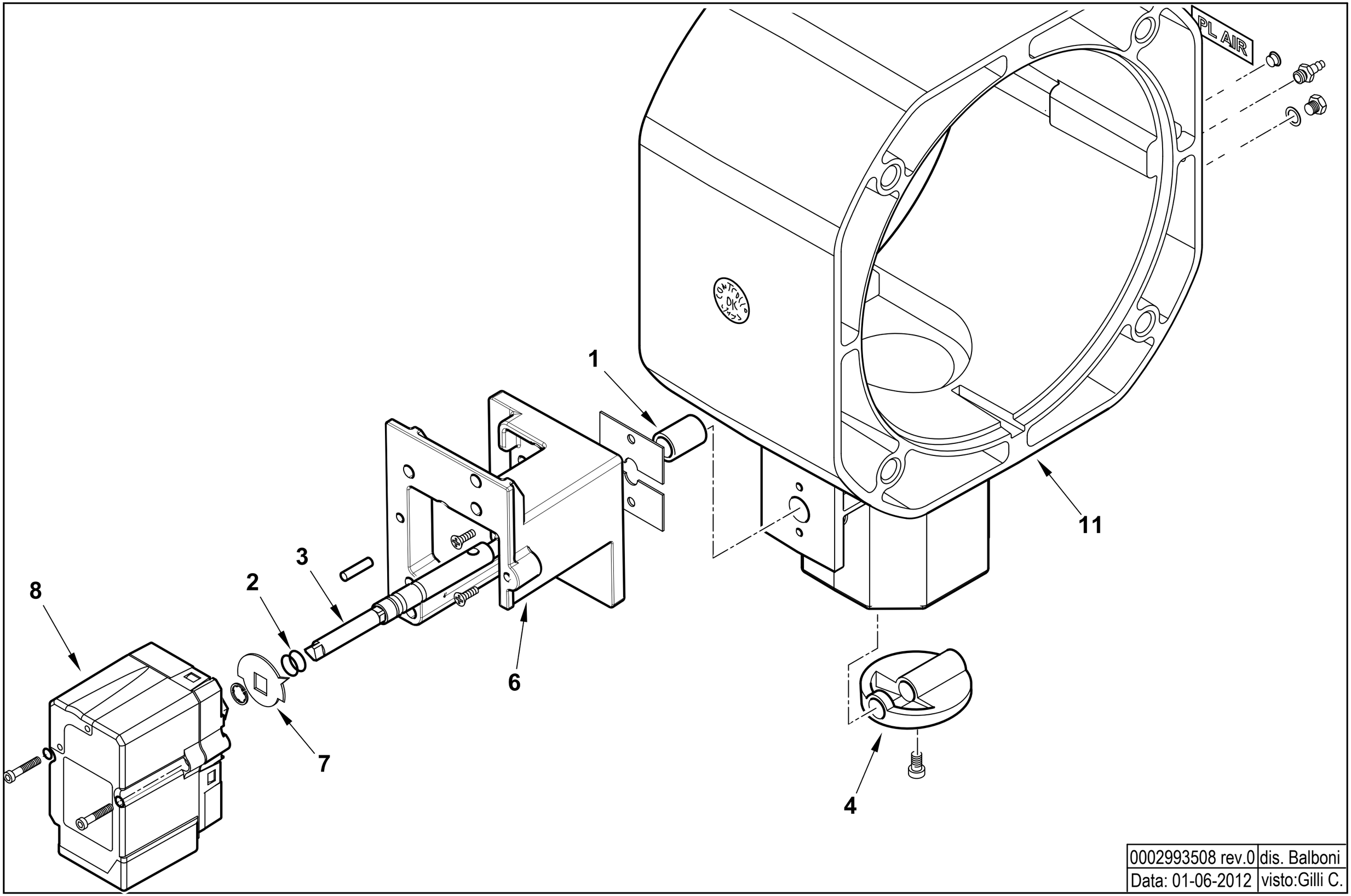

0002993508 rev.0	dis. Balboni
Data: 01-06-2012	visto:Gilli C.

TAV.V11

0025040055 **AS. POLMONE TBG 45-60ME BT320** Esploso 0002993508 **Rev.0**

Rif.	Codice	Descrizione
1	0005170034	BOCCOLA BRONZO 14X10 L=20
2	30335	GUARNIZIONE OR 106
3	0025040054	PERNO VALV.FARFALLA GAS 10X1
4	0025030019	FARFALLA GAS PROFILATA TBG45
6	0024030048	SOPPORTO MOT.NO LAMTEC 0,8NM
7	0006020505	INDICE FARFALLA GAS LAMTEC
8	0005040154	MOT.NO LAMTEC STE4,5 0,8NM 9
11	0025030016	POLMONE TBG 45-60ME

Rif.	Codice	Descrizione

TBG 60 P **cod.17280010**

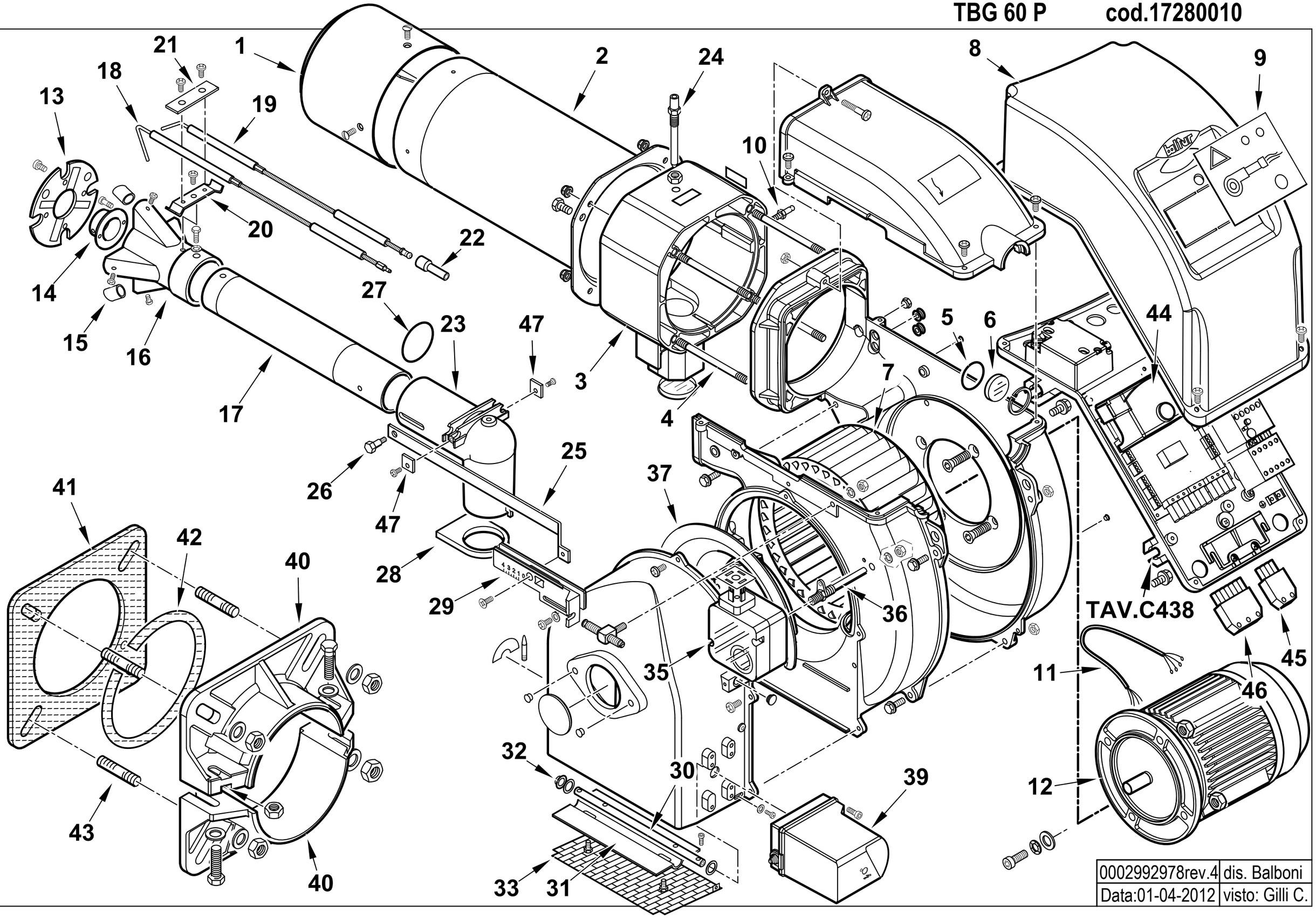

0002992978rev.4	dis. Balboni
Data:01-04-2012	visto: Gilli C.

17280010 **TBG 60 P 50Hz** Esploso 0002992978 **Rev.4**

Rif.	Codice	Descrizione
1	0025040001	DIFFUSORE TBG60
2	0025040002	AS.CANNOTTO TBG60
3	0025030013	POLMONE TBG 45-60P
4	0025030024	PRIGIONIERO M6X117
5	23839	GUARNIZIONE OR 3125
6	0020020030	VETRINO 37X3 SPARK30
7	0025040014	VENTOLA D.215X90 TBG60
8	0025010027	COPERCHIO QUADRO ELET. TBL T
9	0025010047	SINOTTICO TBL 60P
10	31483	PRESA PRESSIONE 1/8" CON.
11	0005140529	CAVO 4X0,75 L=440 ALIM. MOTORE
12	0005010079	MOTORE TRIF. KW0,75 230-400/50
13	0025040004	DISCO STAMP. D110X43 I56 TBG
14	0025040006	UGELLO MISCELATORE TBG60
15	0025040005	RIDUZIONE MISCEL.RE TBG60
16	0025040003	MISCELATORE TBG60
17	0025040052	TUBO MANDATA GAS TBG 60
18	0025030035	IONIZZATORE TBG 45P – TIPO LUNGO
19	0025030036	ELETTRODO TBG 60P – TIPO LUNGO
20	0017030027	STAFFA SOP.TO ELET.DI I59-M5
21	61299	PIASTRINA STRINGI ELETT. 20X
22	0005060037	SOPPRESSORE A FILO 5000 OHM
23	0025030009	RACCORDO MANDATA GAS TBG45
24	0020040004	VITE FISSAGGIO RAC.DO TBG35
25	0025030017	ASTA REG.NE TUBO GAS TBG45

Rif.	Codice	Descrizione
26	0020020043	VITE MOVIM.TUBO GAS SPARK30
27	0005180082	GUARNIZIONE OR 3187
28	0025030010	GUARN.NE RACCORDO GAS TBG45
29	0025030001	PIASTRA REG. GRUPPO TBG45
30	0025010021	PERNO FARFALLA TBL45 SQN72
31	0025010030	FARFALLA TBL45
32	54056	BOCCOLA IGLIDUR-G 20X14X12X1
33	0025010035	PROTEZIONE CONV.RE TBL45
35	0005040134	PRESSOSTATO KROMS. DG 6U-5
36	0025040028	NIPPLO PREL.VO ARIA TBG 45-60
37	0025010025	DEFLETTORE ASPIRAZ. ARIA TBL
39	0005040225	MOT.NO SQN72.2A4A20 B
40	8025010013	SEMIFLANGIA ATT.BRUC. TBL60
41	0025010048	GUARN.NE FLANGIA AT.CO TBL60
42	0024010031	CORDONE FIBRA DI VETRO 8X8X530
43	17639	PRIGIONIERO M12X63
44	0005030201	AP.RA LME 22.331A2
45	0005130043	CONNETTORE 4POLI MASC. VERDE
46	0005130051	CONNETTORE 7POLI MASCH.
47	0025030037	PIASTRINA STRINGI ELETT. 15X15

0025040007 -QUADRO ELETTRICO - CONTROL PANEL - CUADRO ELECTRICO - APPAREILLAGE ELECTRIQUE - SCHALTGERAETE

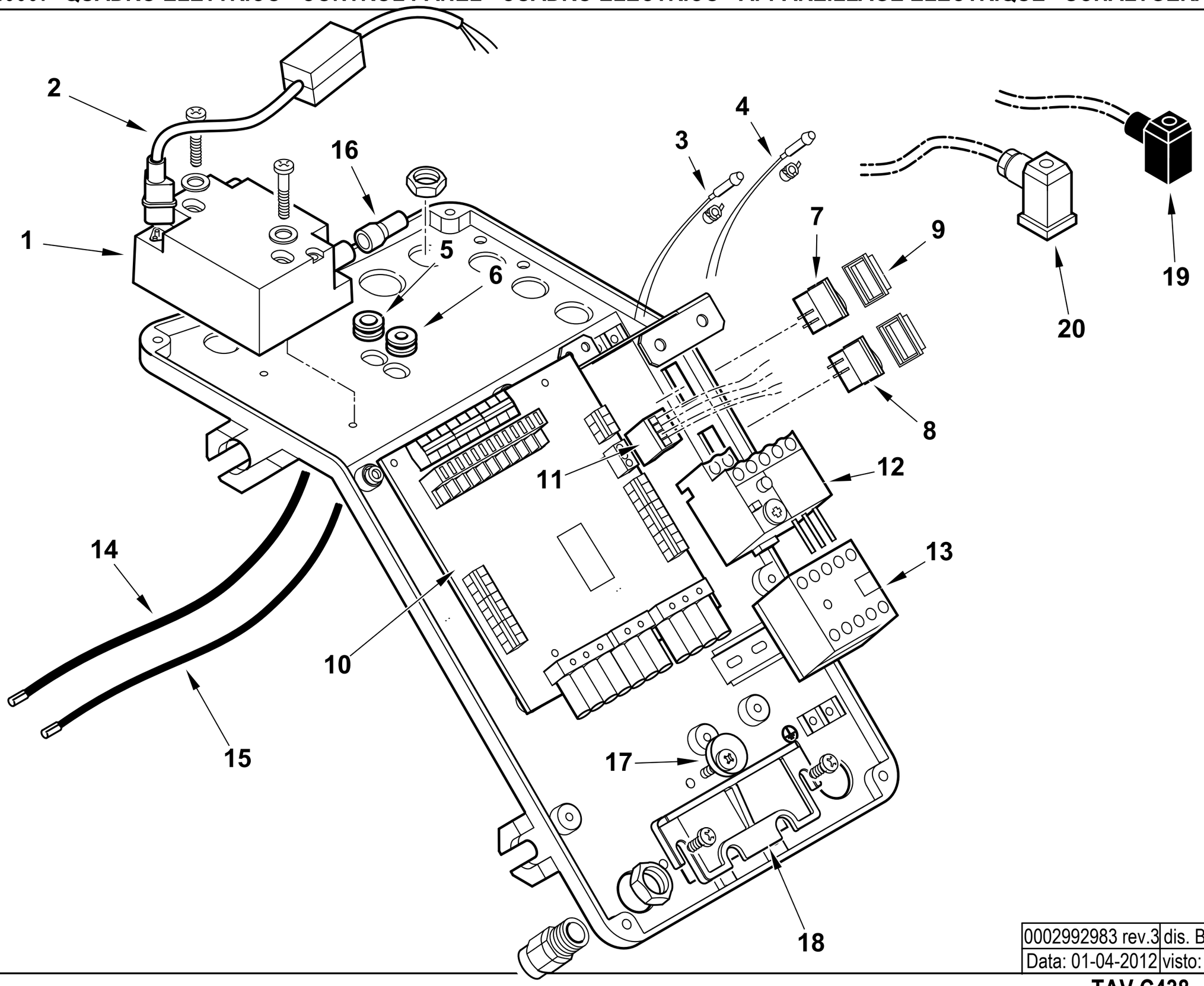

0002992983 rev.3	dis. Balboni
Data: 01-04-2012	visto: Gilli C.

TAV.C438

0025040007 **AS.QUADRO ELET. TBG 60 P**

Esploso **0002992983** **Rev.3**

Rif.	Codice	Descrizione
1	0005020069	TRASFORMATORE GAS FIDA 26/40 50%
2	0005140604	CAVO FILTRANTE POT. TRASF. GAS
3	0005120132	LAMPADA VERDE D6 CAVO L250
4	0005120133	LAMPADA ROSSA D6 CAVO L250
5	0005140236	PASSAFILO GOMMA 14X10X3 F7
6	0005140469	PASSAFILO GOMMA 14X10X3 F4
7	0005120081	INTER.RE UNIP. 0-I
8	0005120123	PULSANTE UNIP. MD60 NA
9	0005120137	PROTEZIONE INTERUTTORE MOLVENO
10	0006120015	AS. CIRCUITO STAMP. TBG45-60
11	0005130171	CONNETTORE WIELAND 4P VOLANTE
12	0005110121	RELE' TERMICO LOVRF12 1,8-2,5A
13	0005110110	TELERUT.RE LOVATO BG0910A230
14	0005020037	CAVO A.T. L=560 D7 BOC. D.4
15	0005140154	CAVO IONO D.4 ATT. D.4 L 760
16	0005140115	CAPPUCCIO TERM.LE A.T.
17	0024010019	ECCENTRICO PIASTRA BLOCCACAVI
18	0024030016	PIASTRINA BLOCCACAVO
19	23521	CONNETTORE 12B NERO ANTISTRAPPO
20	23522	CONNETTORE 14A GRIGIO ANTIST

Rif.	Codice	Descrizione

TBG 60 cod.17270010

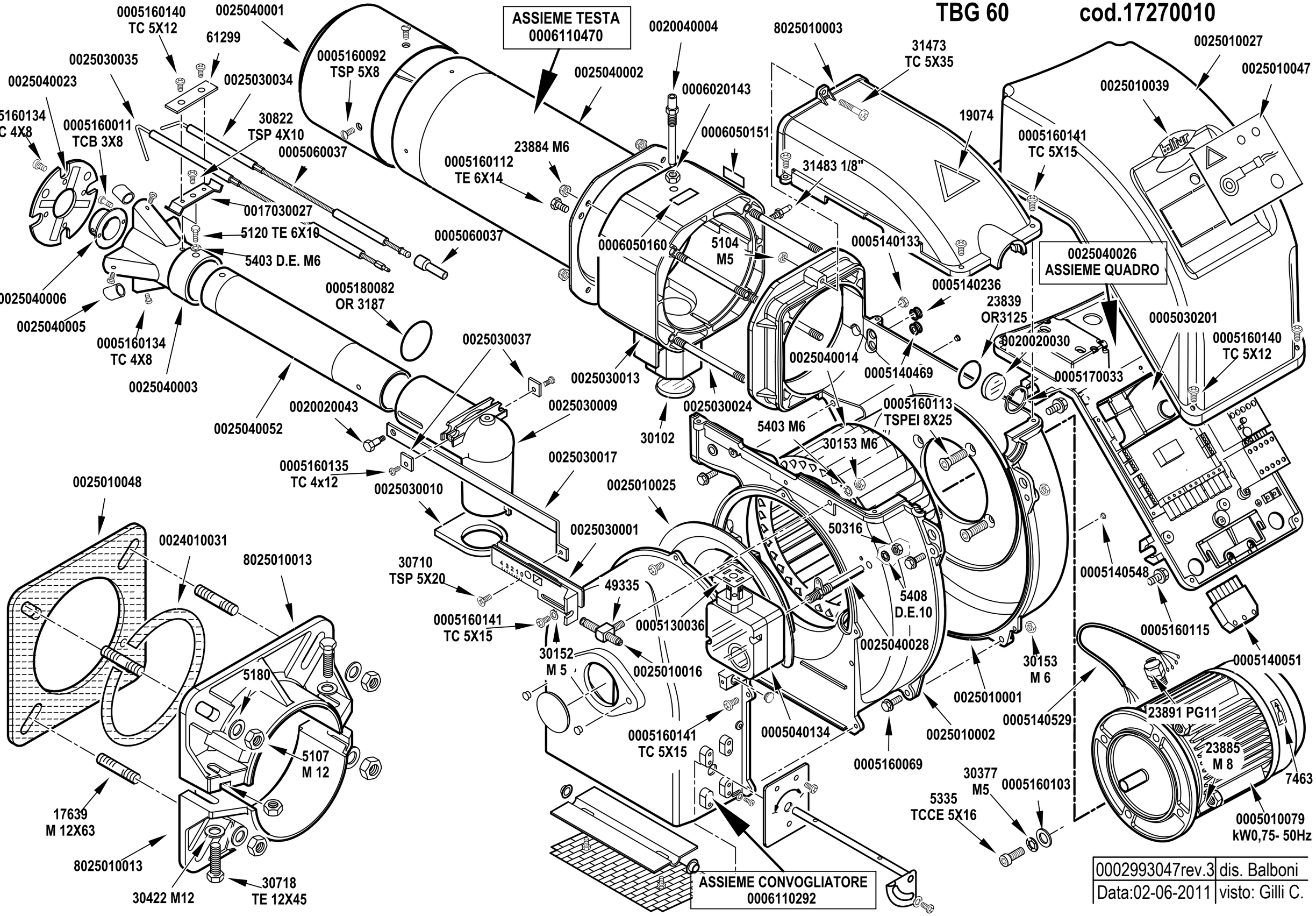

0002993047rev.3	dis. Balboni
Data:02-06-2011	visto: Gilli C.

TBG 85 MC cod.17540010

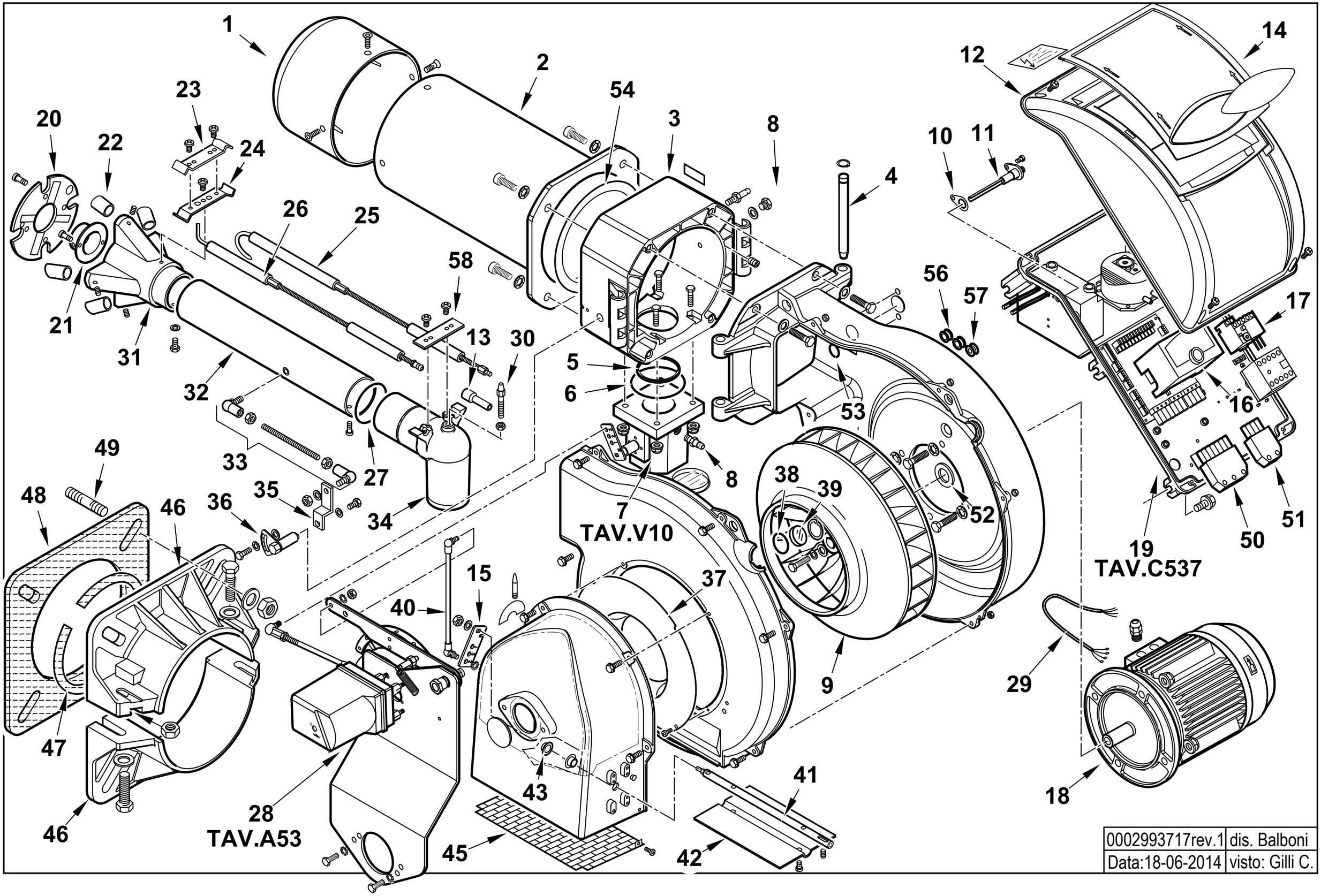

0002993717rev.1	dis. Balboni
Data:18-06-2014	visto: Gilli C.

17540010 **TBG 85 MC 50Hz** Esploso **0002993717** **Rev.1**

Rif.	Codice	Descrizione
1	0024020001	DIFFUSORE TBG 85
2	0024020002	AS.CANNOTTO TBG 85
3	0024030003	POLMONE CERNIERA TBG-TBL
4	0024010010	PERNO CERNIERA 15X180
5	0024030017	GUARN.NE PIANA RACCORDO TBG
6	0005180077	GUARNIZIONE OR 4312
7	0024030057	AS.VALV.FARFALLA TBG P CM
8	31483	PRESA PRESSIONE 1/8" CON.
9	0024020005	VENTOLA D.355X50 TBG 85
10	0030010574	GUARN.NE ELETTRODO IONIZ.MC30
11	0024010027	NIPPLO PREL.VO ARIA TBG
12	8024030011	COPERCHIO QUADRO ELET.CO TBG-L
13	0005060037	SOPPRESSORE A FILO 5000 OHM AT
14	0024030013	COPERCHIO PLAST.TRASP. TBG-TBL
15	0025040039	LEVA REGOLAZIONE TBG 60P-V
16	0005030202	AP.RA SIEMENS LME 22.233C2
17	0005110122	RELE' TERMICO LOVATO 2,3-3,2A
18	5449	MOTORE TRIF. KW1,1 230-400/50Hz
19	0024030066	AS.QUADRO ELET. TBG CM
20	0024020007	DISCO STAMP. D135X43 I75 TBG
21	0024020009	UGELLO MISCELATORE TBG 85
22	0024020010	RIDUZIONE MISCEL.RE TBG85
23	34929	STAFFA SOP.TO ELET.DI I73-F5
24	0010060090	STAFFA SOP.TO ELET.DI I73-M5 F
25	0024010015	IONIZZATORE TBG 85
26	0024010014	ELETTRODO TBG 85
27	0005180076	GUARNIZIONE OR 3256
28	0024030065	AS.MODULAT. TBG85-210MC SQN72

Rif.	Codice	Descrizione
29	0005140198	CAVO 4X1 L=720 ALIM. MOTORE
30	0024030020	VITE FISSAGGIO RACCORDO TBG
31	0024020006	MISCELATORE TBG 85
32	0024020008	TUBO MANDATA GAS TBG 85
33	0024010020	TIRANTE CON SNODI M6 L.246
34	0024030004	RACCORDO MANDATA GAS TBG
35	0024010009	LEVA REGOLAZIONE TESTA TBG-TBL
36	0024010008	SETTORE GRADUATO REG.NE TESTA
37	0024010011	ANELLO CONV.RE ARIA 289X158
38	23839	GUARNIZIONE OR 3125
39	0020020030	VETRINO 37X3 SPARK30
40	0024100069	TIRANTE CON SNODI M6 L.420
41	0024020025	PERNO FARFALLA TBG P-V SQN72
42	0024010012	FARFALLA TBG-TBL
43	54056	BOCCOLA BRONZO 20X14X12X1
45	0024010013	PROTEZIONE CONVOGLIATORE TBG
46	8024030022	SEMIFLANGIA ATT.BRUC. TBG 85
47	0024020004	CORDONE FIBRA DI VETRO 8X8X590
48	0024020003	GUARN.NE FLANGIA AT.CO TBG 85
49	17639	PRIGIONIERO M12X63
50	0005130051	CONNETTORE 7POLI MASCH.
51	0005130043	CONNETTORE 4POLI MASCH.
52	28078	DISTAN.LE VENTOLA 19X30X3
53	4976	GUARNIZIONE OR 130 NBR
54	0024020019	GUARNIZIONE CANNOTTO TBG85-210
56	0005140236	PASSAFILO GOMMA 14X10X3 F7
57	0005140469	PASSAFILO GOMMA 14X10X3 F4
58	37960	STAFFA SOP.TO ELET.DI I93-F5

0024030065 - GRUPPO MODULATORE - MODULATING SYSTEM - SYSTEME DE MODULATION - MODULATIONSSYSTEM

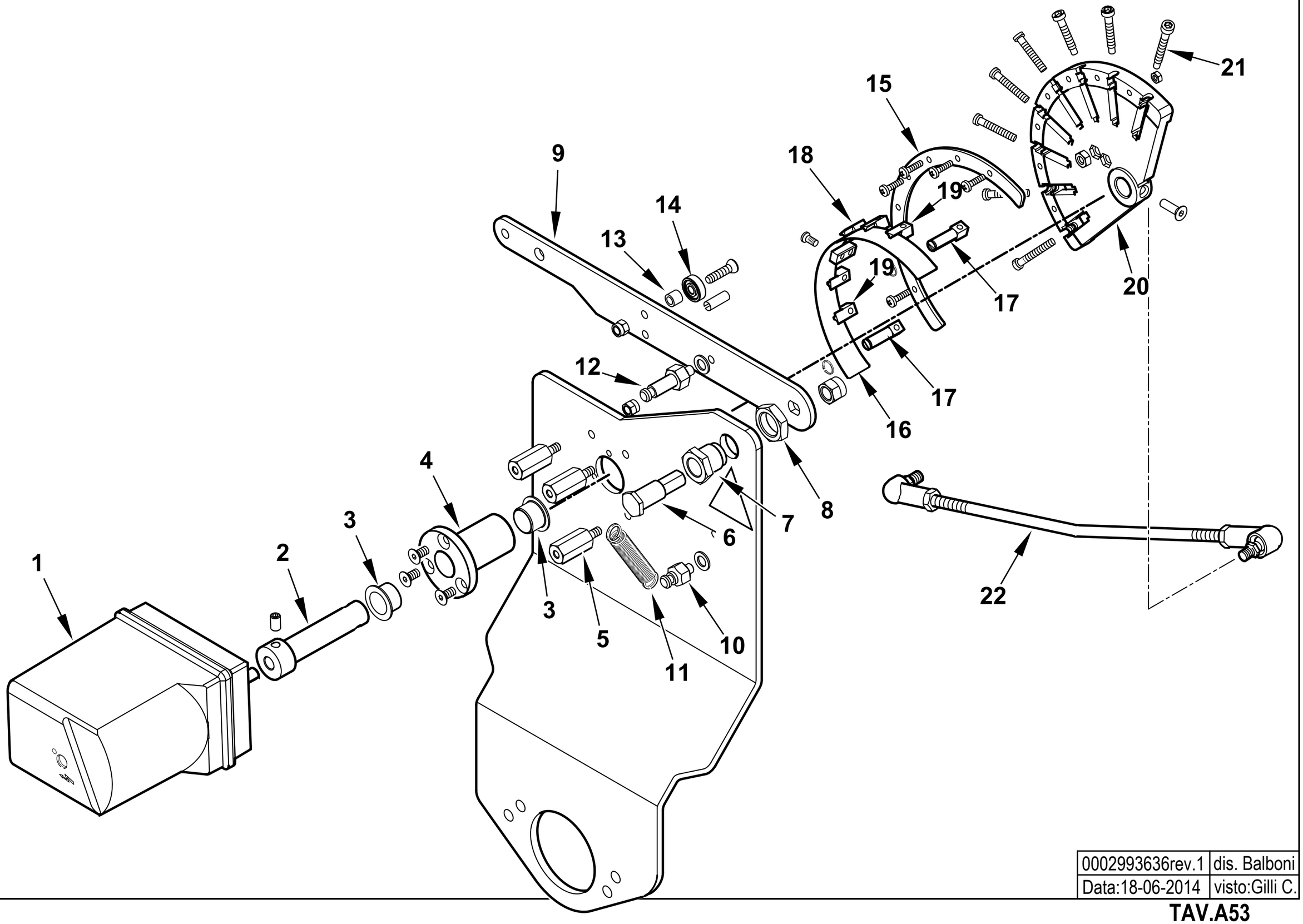

0002993636rev.1	dis. Balboni
Data:18-06-2014	visto:Gilli C.

TAV.A53

0024030065 AS.MODULAT. TBG85-210MC SQN72

Esploso **0002993636** **Rev.1**

Rif.	Codice	Descrizione
1	0005040227	MOT.NO SIEMENS SQN72.4D5A20
2	0012120171	PERNO MOT.NO SQN72-CAMMA LAM
3	0005170056	BOCCOLA AUTOL.IGLIDUR G 15X17
4	0012120157	BOCCOLA PER CAMMA A LAMINA
5	0012120159	COLON.TA L 36 MF M5XM5 CH12
6	0012120161	PERNO FULCRO CAMMA A LAMINA
7	0012120195	BOCCOLA FULCRO CAMMA A LAMINA
8	0011030025	DADO ES.LE 3/8"X6
9	0012120145	LEVA X CAMMA MODUL. 90° TBG
10	35620	NOTTOLINO MOLLA M6X22
11	53109	MOLLA 55X8,5 OCCHIELLO 2 SPI
12	0012120175	NOTTOLINO MOLLA M6X40
13	0012120164	DISTANZIALE 5,1X8X7
14	0005170013	CUSCINETTO 5-16-5 625-2Z
15	0012120190	SETTORE CAMMA MODUL. 130° BGN
16	0012120173	LAMINA PER CAMMA 130°
17	0012120192	FORCHETTA PER CAMMA A LAMINA
18	0012120193	SOPPORTO LAMINA CAMMA 90-130°
19	0012120194	GUIDA PER LAMINA CAMMA
20	0012120170	CAMMA MODULATORE A NASTRO 130°
21	0012120155	VITE TCCE 5X45 CAMMA A LAMI
22	0024030064	TIRANTE CON SNODI M6 L.390

Rif.	Codice	Descrizione

0024030066 -QUADRO ELETTRICO - CONTROL PANEL - CUADRO ELECTRICO - APPAREILLAGE ELECTRIQUE - SCHALTGERAETE

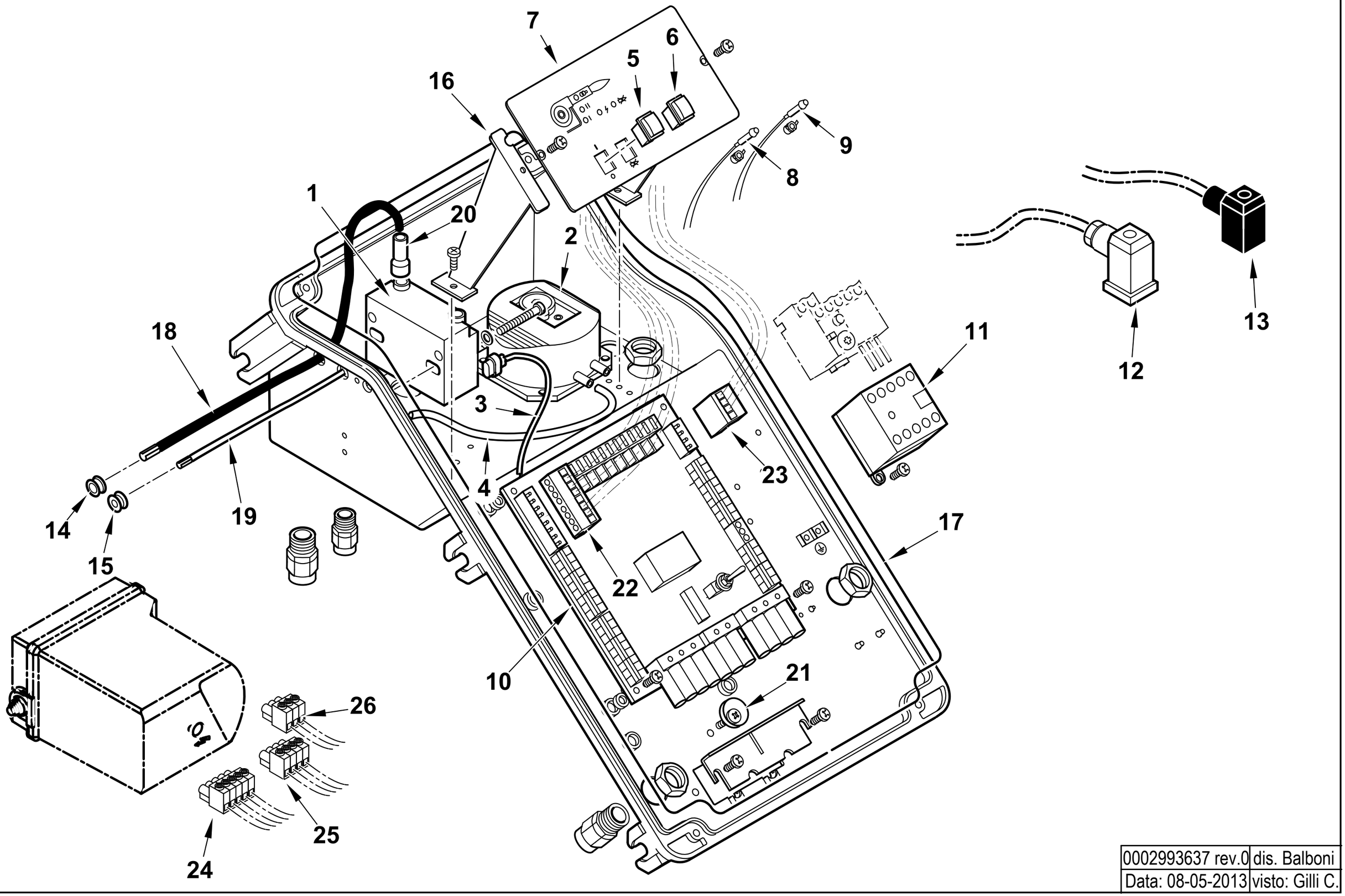

0002993637 rev.0	dis. Balboni
Data: 08-05-2013	visto: Gilli C.

TAV.C537

0024030066 AS.QUADRO ELET. TBG CM

Esploso **0002993637** **Rev.0**

Rif.	Codice	Descrizione
1	0005020069	TRASFORMATORE GAS FIDA 26/40 50% PM
2	0005040112	PRESSOSTATO KROMSC. DL8K-1
3	0005130111	CONNETTORE TRASF. BRAHMA L340
4	0005250094	TUBO IN PVC 5X8
5	0005120134	INTERRUTTORE UNIP.
6	0005120135	PULSANTE SBLOCCO NERO NA
7	0024030002	SINOTTICO TBG PN
8	0005120132	LAMPADA VERDE D6 CAVO L250
9	0005120133	LAMPADA ROSSA D6 CAVO L250
10	0006120011	AS. CIRCUITO STAMP. TBG CM
11	0005110110	TELERUT.RE LOVATO 11BG0910A230
12	23522	CONNETTORE 14A GRIGIO ANTISTR.
13	23521	CONNETTORE 12B NERO ANTISTRAP.
14	0005140236	PASSAFILO GOMMA 14X10X3 F7
15	0005140469	PASSAFILO GOMMA 14X10X3 F4
16	0024030014	DISTANZIALE PAN.LO ELET.CO
17	0024010018	GUARN.NE COPERCHIO QUADRO TBG
18	0005020037	CAVO A.T. L=560 D7 BOC. D.4
19	0005140154	CAVO IONO D.4 ATT. D.4 L 760
20	0005140115	CAPPUCCIO TERM.LE A.T.
21	0024010019	ECCENTRICO PIASTRA BLOCCACAV
22	0005130172	CONNETTORE WIELAND 7P VOLANT
23	0005130171	CONNETTORE WIELAND 4P VOLANT
24	0005130179	CONNETTORE 5 POLI FEMM. 5MM
25	0005130178	CONNETTORE 4 POLI FEMM. 5MM
26	0005130207	CONNETTORE 3 POLI FEMM. 5MM

Rif.	Codice	Descrizione

VALVOLA FARFALLA - BUTTERFLY VALVE - VANNE PAPILLON - VALVULA MARIPOSA - 0024030057

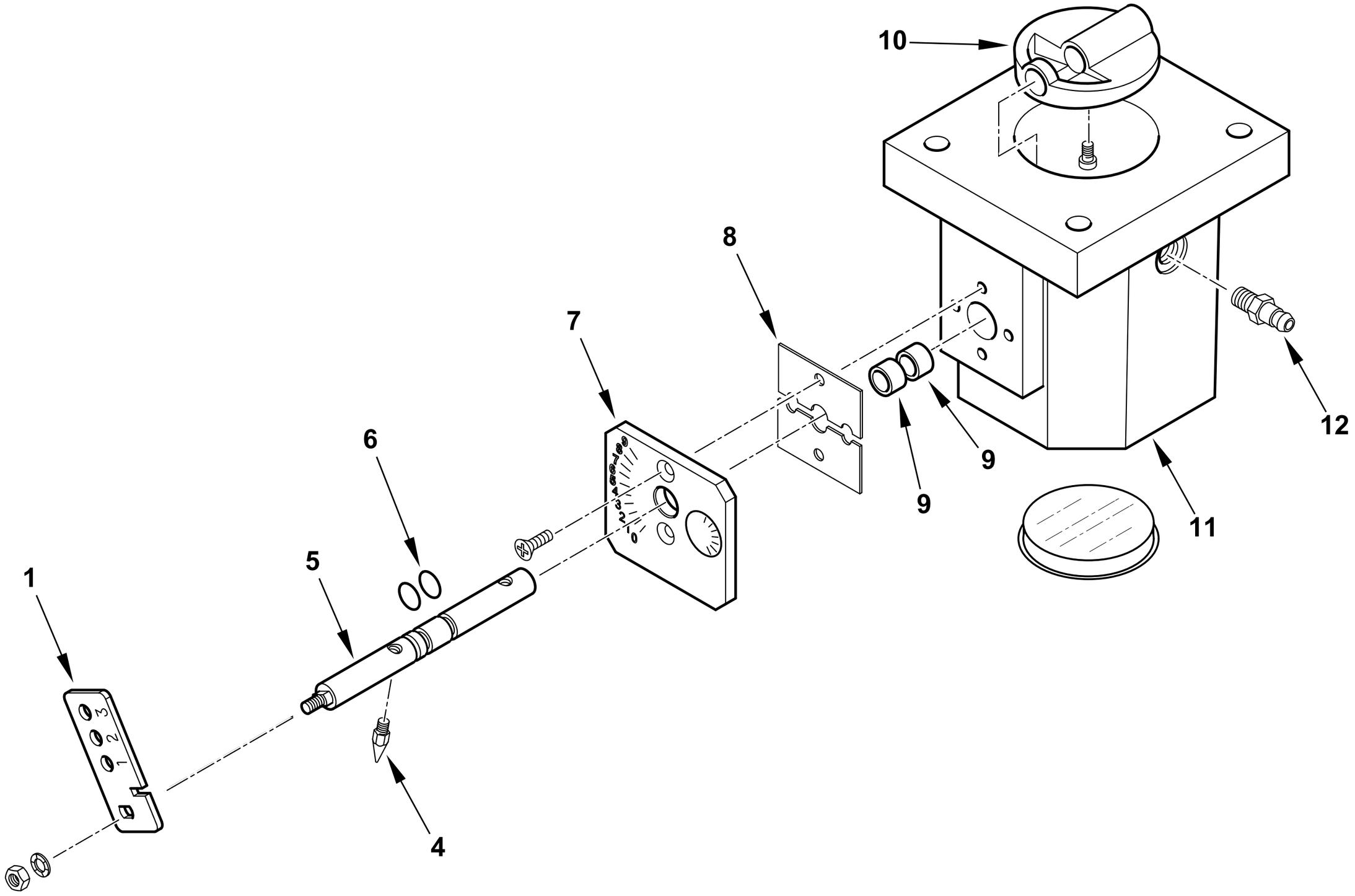

0002993463 rev.1	dis. Balboni
Data: 02-10-2017	visto:Gilli C.

TAV.V10

0024030057 **AS.VALV.FARFALLA TBG P CM**

Esploso 0002993463 **Rev.1**

Rif.	Codice	Descrizione
1	0024030056	LEVA REGOLAZIONE TBG P CM
4	54200	INDICE REGOLAZIONE ARIA
5	0024020026	PERNO VALV. FARF. GAS TBG P-V
6	30335	GUARNIZIONE OR 106
7	0025040035	PIASTRA NUMERATA FARF. TBG60
8	0024040006	PIASTRINA BLOCCAPERNO FARF.
9	0005170059	BOCCOLA PLASTICA 14X10 L=10
10	0024040004	FARFALLA GAS PROFILATA TBG150
11	0024040003	CORPO VALVOLA FARFALLA TBG
12	31483	PRESA PRESSIONE 1/8" CON.

Rif.	Codice	Descrizione

TBG 85 ME cod.17500020

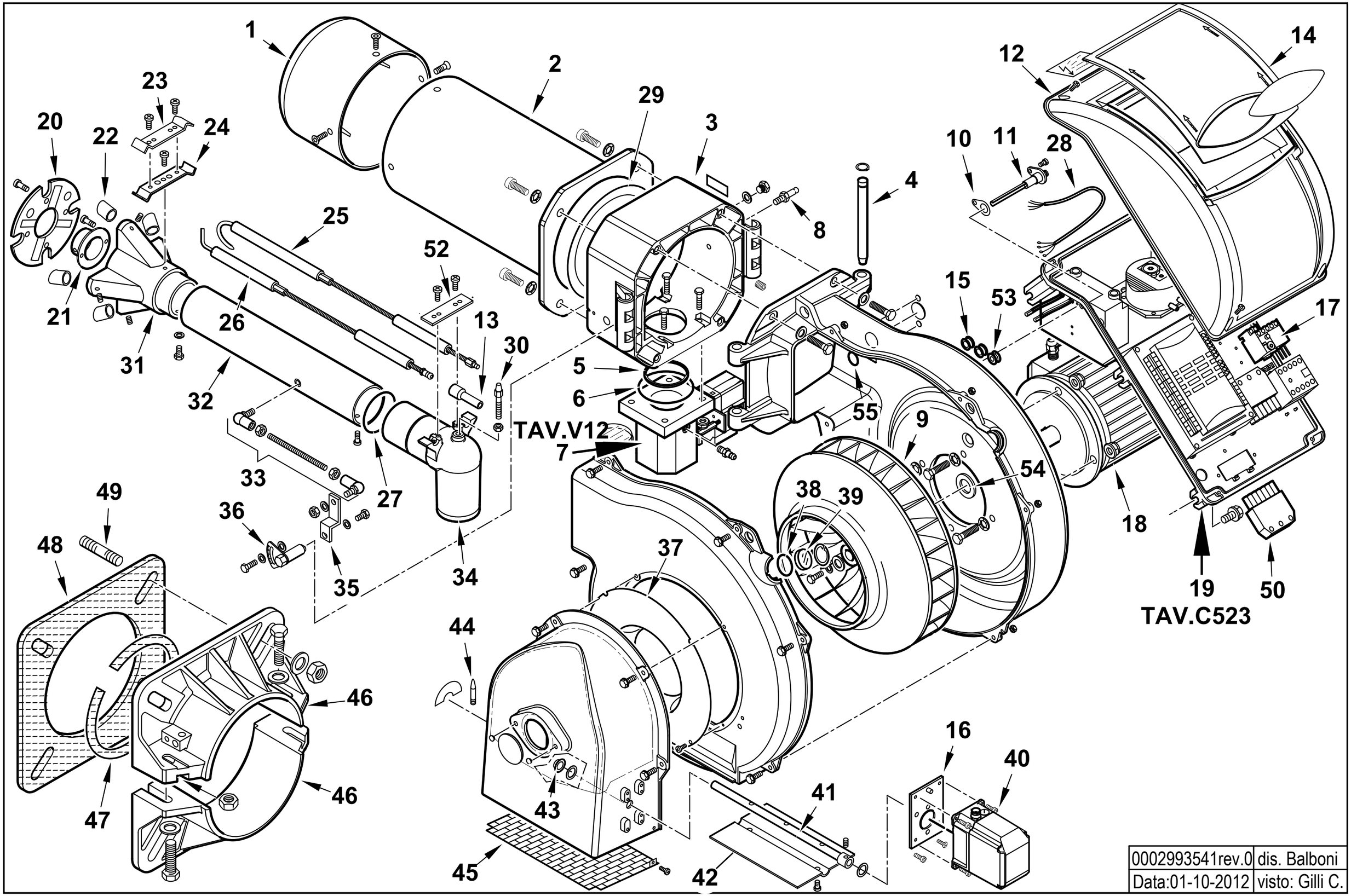

0002993541rev.0	dis. Balboni
Data:01-10-2012	visto: Gilli C.

17500020 **TBG 85 ME 50Hz** Esploso 0002993541 **Rev.0**

Rif.	Codice	Descrizione
1	0024020001	DIFFUSORE TBG 85
2	0024020002	AS.CANNOTTO TBG 85
3	0024030003	POLMONE CERNIERA TBG-TBL
4	0024010010	PERNO CERNIERA 15X180
5	0024030017	GUARN.NE PIANA RACCORDO TBG
6	0005180077	GUARNIZIONE OR 4312
7	0024040041	AS.VALV.FARF-MOT.NO TBG STE4,5
8	31483	PRESA PRESSIONE 1/8" CON.
9	0024020005	VENTOLA D.355X50 TBG 85
10	0030010574	GUARN.NE ELETTRODO IONIZ.MC30
11	0024010027	NIPPLO PREL.VO ARIA TBG
12	8024030011	COPERCHIO QUADRO ELET.CO TBG-L
13	0005060037	SOPPRESSORE A FILO 5000 OHM AT
14	0024030013	COPERCHIO PLAST.TRASP. TBG-TBL
15	0005140236	PASSAFILO GOMMA 14X10X3 F7
16	0024030049	SOPPORTO MOT.NO STE4,5 1,2-3NM
17	0005110123	RELE' TERMICO LOVRF12 2,9-4A
18	5449	MOTORE TRIF. KW1,1 230-400/50Hz
19	0024020036	AS.QUADRO ELET. TBG ME BT320
20	0024020007	DISCO STAMP. D135X43 I75 TBG
21	0024020009	UGELLO MISCELATORE TBG 85
22	0024020010	RIDUZIONE MISCEL.RE TBG85
23	34929	STAFFA SOP.TO ELET.DI I73-F5
24	0010060090	STAFFA SOP.TO ELET.DI I73-M5 F
25	0024010015	IONIZZATORE TBG 85
26	0024010014	ELETTRODO TBG 85
27	0005180076	GUARNIZIONE OR 3256
28	0005140198	CAVO 4X1 L=720 ALIM. MOTORE

Rif.	Codice	Descrizione
29	0024020019	GUARNIZIONE CANNOTTO TBG85-210
30	0024030020	VITE FISSAGGIO RACCORDO TBG
31	0024020006	MISCELATORE TBG 85
32	0024020008	TUBO MANDATA GAS TBG 85
33	0024010020	TIRANTE CON SNODI M6 L.246
34	0024030004	RACCORDO MANDATA GAS TBG
35	0024010009	LEVA REGOLAZIONE TESTA TBG-TBL
36	0024010008	SETTORE GRADUATO REG.NE TESTA
37	0024010011	ANELLO CONV.RE ARIA 289X158
38	23839	GUARNIZIONE OR 3125
39	0020020030	VETRINO 37X3 SPARK30
40	0005040164	MOT.NO LAMTEC STE4,5 1,2NM 90°
41	0024030050	PERNO FARFALLA TBG STE4,5
42	0024010012	FARFALLA TBG-TBL
43	54056	BOCCOLA BRONZO 20X14X12X1
44	54200	INDICE REGOLAZIONE ARIA
45	0024010013	PROTEZIONE CONVOGLIATORE TBG
46	8024030022	SEMIFLANGIA ATT.BRUC. TBG 85
47	0024020004	CORDONE FIBRA DI VETRO 8X8X590
48	0024020003	GUARN.NE FLANGIA AT.CO TBG 85
49	17639	PRIGIONIERO M12X63
50	0005130051	CONNETTORE 7POLI MASCH.
52	37960	STAFFA SOP.TO ELET.DI I93-F5
53	0005140469	PASSAFILO GOMMA 14X10X3 F4
54	28078	DISTAN.LE VENTOLA 19X30X3
55	4976	GUARNIZIONE OR 130 NITRILE

0024020036 -QUADRO ELETTRICO - CONTROL PANEL - CUADRO ELECTRICO - APPAREILLAGE ELECTRIQUE - SCHALTGERAETE

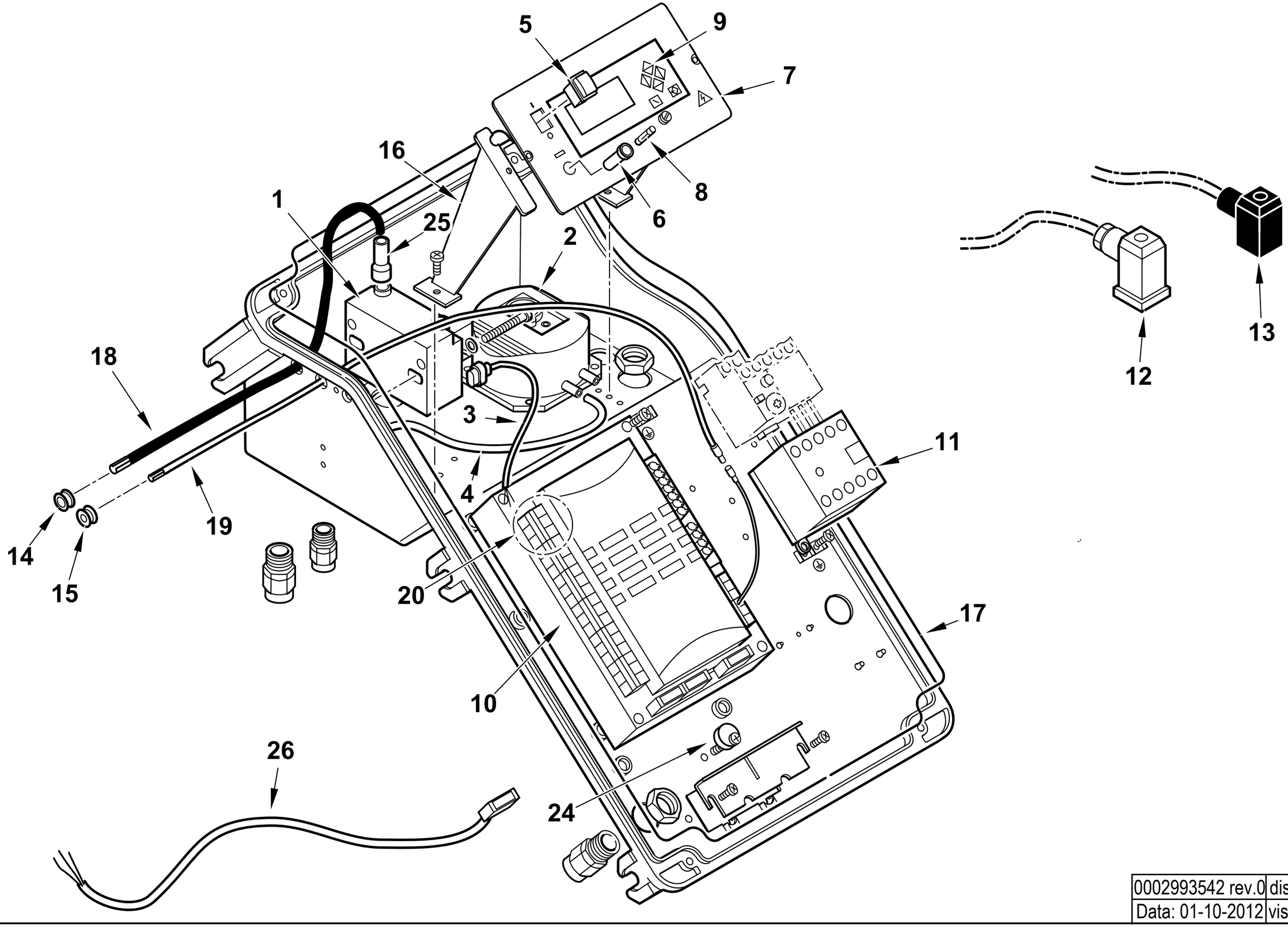

0002993542 rev.0	dis. Balboni
Data: 01-10-2012	visto: Gilli C.

TAV.C523

0024020036 AS.QUADRO ELET. TBG ME BT320

Esploso 0002993542 **Rev.0**

Rif.	Codice	Descrizione
1	0005020069	TRASFORMATORE GAS FIDA 26/40 50% PM
2	0005040112	PRESSOSTATO KROMSC. DL8K-1
3	0005130111	CONNETTORE TRASF. BRAHMA L340
4	0005250094	TUBO IN PVC 5X8
5	0005120134	INTERRUTTORE UNIPOLARE
6	0005120126	PORTAFUSIBILE 5X20 K1058/2
7	0024010055	SINOTTICO TBG ME BT320
8	7456	FUSIBILE 6,3A 5X20
9	0005030266	DISPLAY LAMTEC UI300
10	0006020522	AP.RA LAMTEC BT320 PROG.TBG ME
11	0005110110	TELERUT.RE LOVATO BG0910A230
12	23522	CONNETTORE 14A GRIGIO ANTISTR.
13	23521	CONNETTORE 12B NERO ANTISTRAP.
14	0005140236	PASSAFILO GOMMA 14X10X3 F7
15	0005140469	PASSAFILO GOMMA 14X10X3 F4
16	0024030014	DISTANZIALE PANNELLO ELET.CO
17	0024010018	GUARN.NE COPERCHIO QUADRO TBG
18	0005020037	CAVO A.T. L=560 D7 BOC. D.4
19	0005140490	CAVO IONO D.4 ATT. M/F4 L 760
20	0005130205	CONNETTORI LAMTEC PER BT320
24	0024010019	ECCENTRICO PIASTRA BLOCCACAV
25	0005140115	CAPPUCCIO TERM.LE A.T.
26	0005140651	CAVO COL.TO MOT.NO LAMT. 0,8NM

Rif.	Codice	Descrizione

ASSIEME VALVOLA FARFALLA+POLMONE - BUTTERFLY VALVE - VANNE PAPILLON - VALVULA MARIPOSA - 0024040041

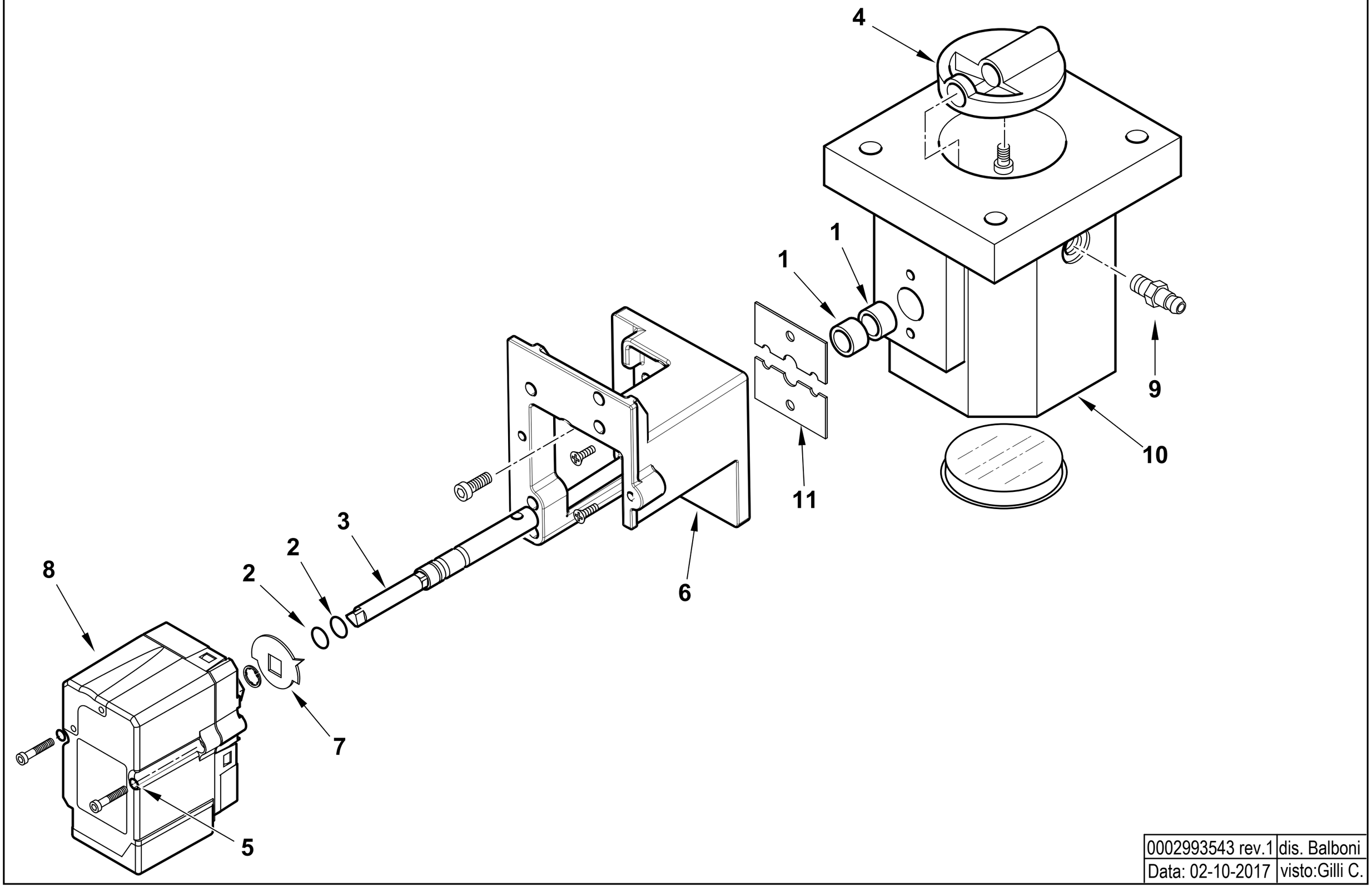

0002993543 rev.1	dis. Balboni
Data: 02-10-2017	visto:Gilli C.

TAV.V12

0024040041 AS.VALV.FARF-MOT.NO TBG STE4,5

Esploso 0002993543 **Rev.0**

Rif.	Codice	Descrizione
1	0005170059	BOCCOLA PLASTICA 14X10 L=10
2	30335	GUARNIZIONE OR 106
3	0024040040	PERNO VALV.FARFALLA GAS 10X1
4	0024040004	FARFALLA GAS PROFILATA TBG15
5	0005180101	GUARNIZIONE OR 2015
6	0024030048	SOPPORTO MOT.NO LAMTEC 0,8NM
7	0006020505	INDICE FARFALLA GAS LAMTEC
8	0005040154	MOT.NO LAMTEC STE4,5 0,8NM 9
9	31483	PRESA PRESSIONE 1/8" CON.
10	0024040003	CORPO VALVOLA FARFALLA TBG

Rif.	Codice	Descrizione
11	0024040006	PIASTRINA BLOCCAPERNO FARF. F4

TBG 85 ME-V 50Hz cod.17500025

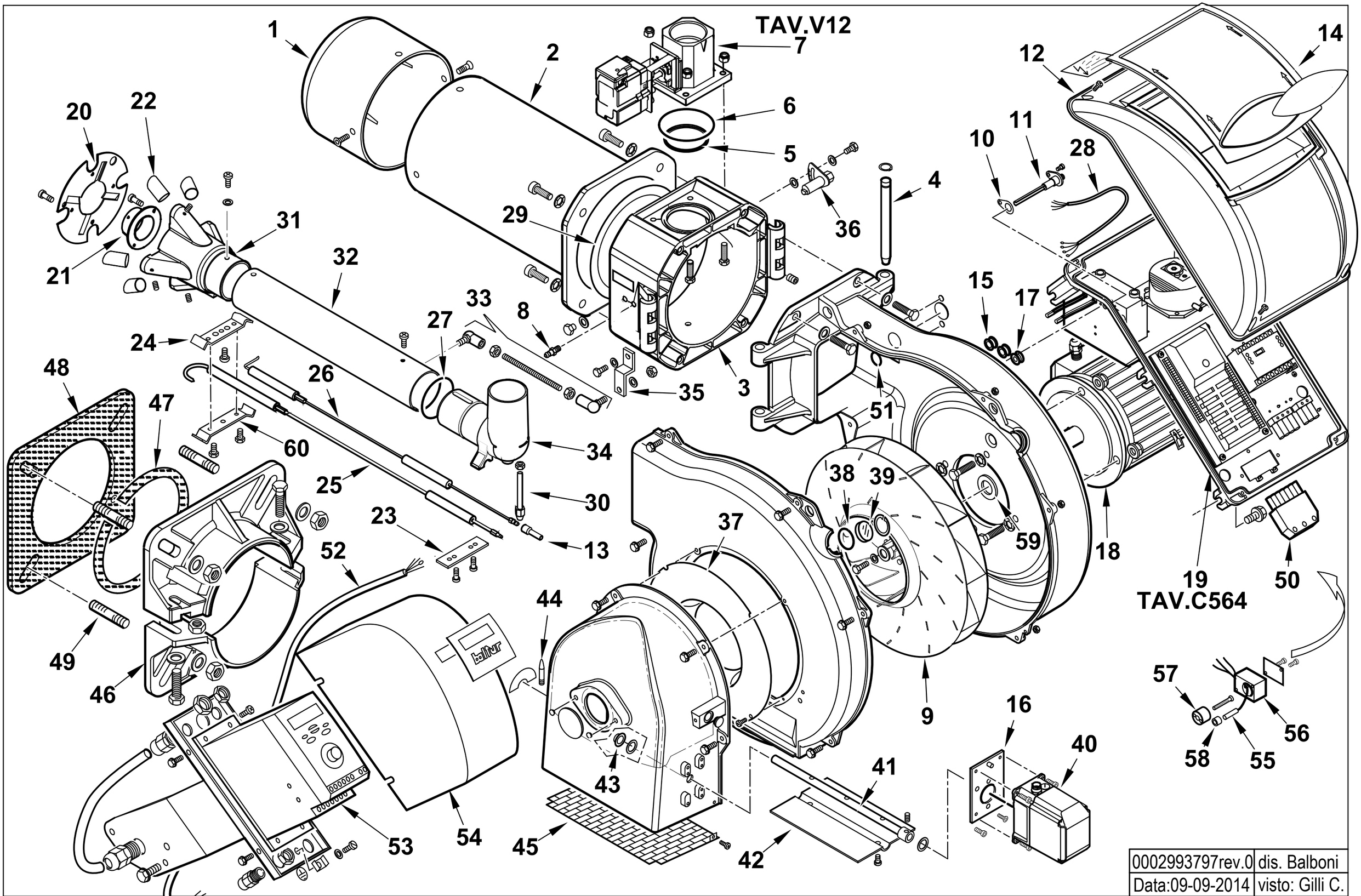

0002993797rev.0	dis. Balboni
Data:09-09-2014	visto: Gilli C.

17500025 **TBG 85 ME-V** Esploso **0002993797** **Rev.0**

Rif.	Codice	Descrizione
1	0024020001	DIFFUSORE TBG85
2	0024020002	AS.CANNOTTO TBG85
3	0024030003	POLMONE CERNIERA TBG-TBL
4	0024010010	PERNO CERNIERA 15X180
5	0024030017	GUARN.NE PIANA RACCORDO TBG
6	0005180077	GUARNIZIONE OR 4312
7	0024040041	AS.VALV.FARF-MOT.NO TBG STE4,5
8	31483	PRESA PRESSIONE 1/8" CON.
9	0024020005	VENTOLA D.355X50 TBG85
10	0030010574	GUARN.NE ELETTRODO IONIZ.MC30
11	0024010027	NIPPLO PREL.VO ARIA TBG
12	8024030011	COPERCHIO QUADRO ELET.CO TBG-L
13	0005060037	SOPPRESSORE A FILO 5000 OHM AT
14	0024030013	COPERCHIO PLAST.TRASP. TBG-TBL
15	0005140236	PASSAFILO GOMMA 14X10X3 F7
16	0024030049	SOPPORTO MOT.NO STE4,5 1,2-3NM
17	0005140469	PASSAFILO GOMMA 14X10X3 F4
18	5449	MOTORE TRIF. KW1,1 230-400/50
19	0024020039	AS.QUADRO ELET. TBG ME V BT320
20	0024020007	DISCO STAMP. D135X43 I75 TBG
21	0024020009	UGELLO MISCELATORE TBG 85
22	0024020010	RIDUZIONE MISCEL.RE TBG85
23	37960	STAFFA SOP.TO ELET.DI I93-F5
24	0010060090	STAFFA SOP.TO ELET.DI I73-M5 F
25	0024010014	ELETTRODO TBG 55
26	0024010015	IONIZZATORE TBG 55
27	0005180076	GUARNIZIONE OR 3256
28	0005140729	CAVO 4X1,5 L=1250 X MOT. SCH
29	0024020019	GUARNIZIONE CANNOTTO TBG85-210
30	0024030020	VITE FISSAGGIO RACCORDO TBG

Rif.	Codice	Descrizione
31	0024020006	MISCELATORE TBG 85
32	0024020008	TUBO MANDATA GAS TBG 85
33	0024010020	TIRANTE CON SNODI M6 L.246
34	0024030004	RACCORDO MANDATA GAS TBG
35	0024010009	LEVA REGOLAZIONE TESTA TBG-TBL
36	0024010008	SETTORE GRADUATO REG.NE TESTA
37	0024010011	ANELLO CONV.RE ARIA 289X158
38	23839	GUARNIZIONE OR 3125
39	0020020030	VETRINO 37X3 SPARK30
40	0005040166	MOT.NO LAMTEC 1,2NM 90°
41	0024030050	PERNO FARFALLA TBG STE4,5
42	0024010012	FARFALLA TBG-TBL
43	54056	BOCCOLA BRONZO 20X14X12X1
44	54200	INDICE REGOLAZIONE ARIA
45	0024010013	PROTEZIONE CONVOGLIATORE TBG
46	8024030022	SEMIFLANGIA ATT.BRUC. TBG 85
47	0024020004	CORDONE FIBRA DI VETRO 8X8X590
48	0024020003	GUARN.NE FLANGIA AT.CO TBG 85
49	17639	PRIGIONIERO M12X63
50	0005130051	CONNETTORE 7POLI MASCH.
51	4976	GUARNIZIONE OR 130 NITRILE
52	0005140541	CAVO MULT. 6 POLI + POT.L=1750
53	0005030216	INVERTER ACS150-01E-06A7-2
54	0024010042	COPERCHIO SCATOLA INVERTER TBG
55	0005030173	SENSORE PICKUP 3 FILI RPM
56	0006020550	BLOCCHETTO SOP.TO PICK-UP
57	0006020551	SENSORE PER PICK-UP < 2,2KW
58	0012120164	DISTANZIALE 5,1X8X7
59	28078	DISTAN.LE VENTOLA 19X30X3
60	34929	STAFFA SOP.TO ELET.DI I73-F5

0024020039 -QUADRO ELETTRICO - CONTROL PANEL - CUADRO ELECTRICO - APPAREILLAGE ELECTRIQUE - SCHALTGERAETE

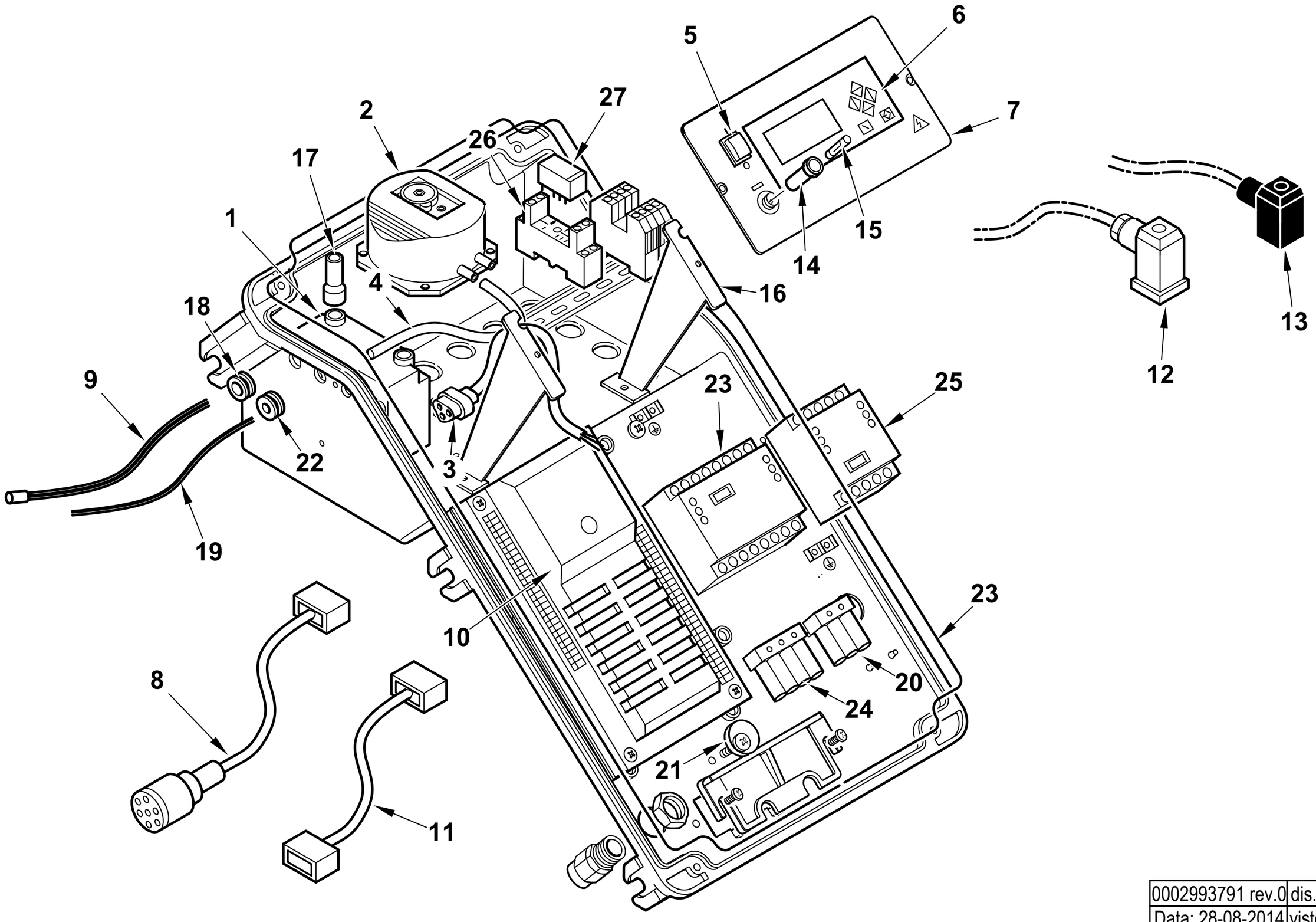

0002993791 rev.0	dis. Balboni
Data: 28-08-2014	visto: Gilli C.

TAV.C564

0024020039 **AS.QUADRO ELET. TBG ME V BT320** Esploso 0002993791 **Rev.0**

Rif.	Codice	Descrizione
1	0005020069	TRASF.RE GAS FIDA 26/40 50% PM
2	0005040112	PRESSOSTATO KROMS. DL 8K-130Z
3	0005130089	CONNETTORE TRASF. FIDA L550
4	0005250094	TUBO IN PVC 5X8
5	0005120134	INTERRUTTORE UNIP.
6	0005030266	DISPLAY LAMTEC UI300
7	0024010055	SINOTTICO TBG ME BT320
8	0005140736	CAVO COL.TO MOT.NO LAMT. 1,2NM
9	0005020037	CAVO A.T. L=560 D7 BOC. D.4
10	0006020549	AP.RA LAMTEC BT320 TBG45-210 V
	0005130205	CONNETTORI LAMTEC PER BT320
11	0005140651	CAVO COL.TO MOT.NO LAMT. 0,8NM
12	23522	CONNETTORE 14A GRIGIO ANTISTR.
13	23521	CONNETTORE 12B NERO ANTISTRAP.
14	0005120126	PORTAFUSIBILE 5X20 K1058/2
15	7456	FUSIBILE 6,3A 5X20 IWB 010
16	0024030014	DISTANZIALE PAN.LO ELET.CO
17	0005140115	CAPPUCCIO TERMINALE AT D7
18	0005140236	PASSAFILO GOMMA 14X10X3 F7
19	0005140490	CAVO IONO D.4 ATT. M/F4 L 760
20	0005130018	PRESA NERA 3 POLI
21	0024010019	ECCENTRICO PIASTRA BLOCCACAV
22	0005140469	PASSAFILO GOMMA 14X10X3 F4
23	0005050142	REGOLATORE LAMTEC LCM100
	0005140687	SERIE FILI COL.TO BT320-LCM100
24	0005130019	PRESA MARRONE 4 POLI

Rif.	Codice	Descrizione
25	0005030279	MODULO CONTR. INVERTER VSM100
26	0005110096	ZOCCOLO RELE'2 CONTATTI CR-PSS
27	0005110095	RELE' A 2 CONTATTI CR-P230AC2

ASSIEME VALVOLA FARFALLA+POLMONE - BUTTERFLY VALVE - VANNE PAPILLON - VALVULA MARIPOSA - 0024040041

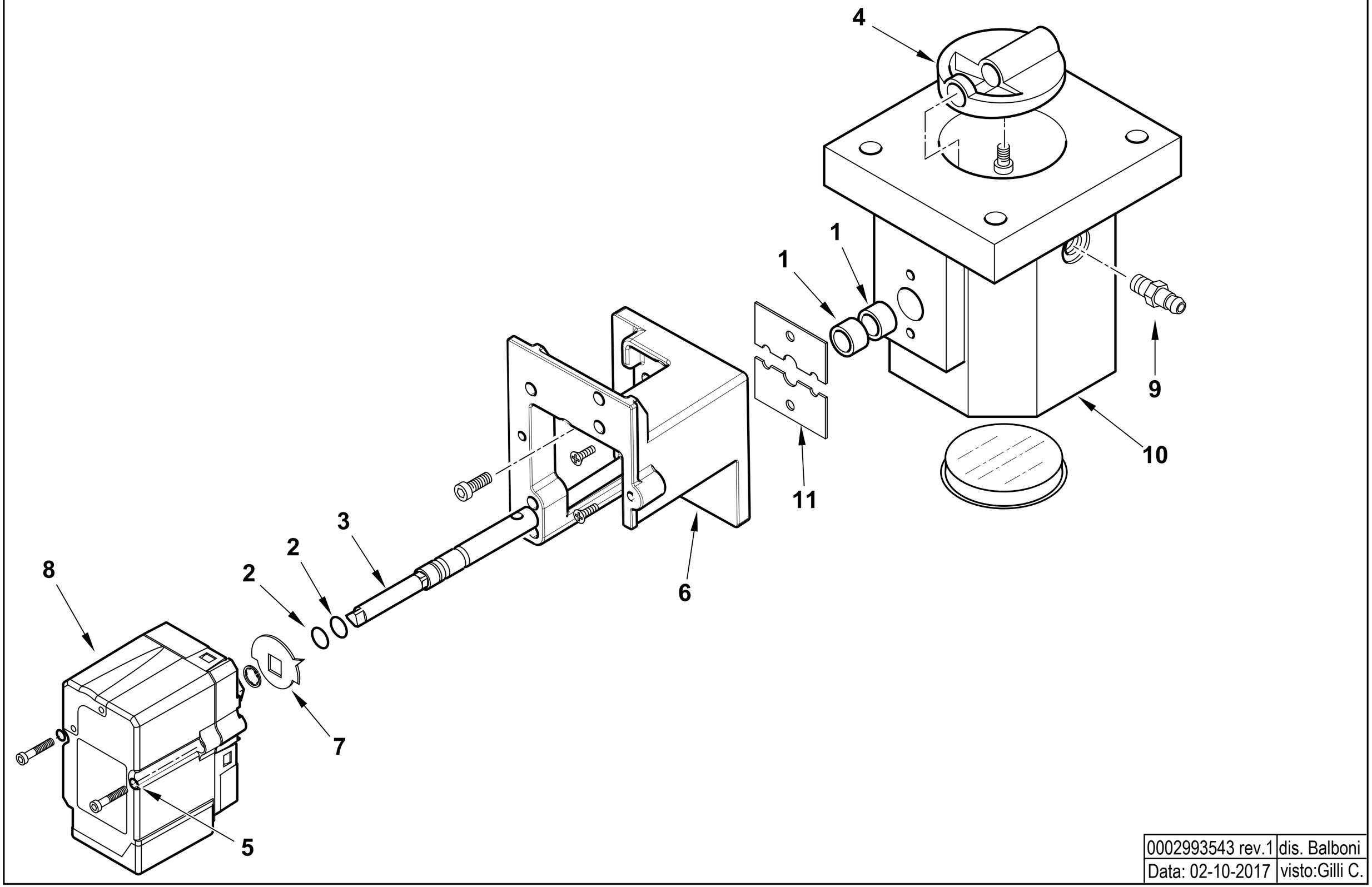

0002993543 rev.1	dis. Balboni
Data: 02-10-2017	visto:Gilli C.

TAV.V12

0024040041 AS.VALV.FARF-MOT.NO TBG STE4,5

Esploso 0002993543 **Rev.0**

Rif.	Codice	Descrizione
1	0005170059	BOCCOLA PLASTICA 14X10 L=10
2	30335	GUARNIZIONE OR 106
3	0024040040	PERNO VALV.FARFALLA GAS 10X1
4	0024040004	FARFALLA GAS PROFILATA TBG15
5	0005180101	GUARNIZIONE OR 2015
6	0024030048	SOPPORTO MOT.NO LAMTEC 0,8NM
7	0006020505	INDICE FARFALLA GAS LAMTEC
8	0005040154	MOT.NO LAMTEC STE4,5 0,8NM 9
9	31483	PRESA PRESSIONE 1/8" CON.
10	0024040003	CORPO VALVOLA FARFALLA TBG

Rif.	Codice	Descrizione
11	0024040006	PIASTRINA BLOCCAPERNO FARF. F4

TBG 85 P cod.17480010

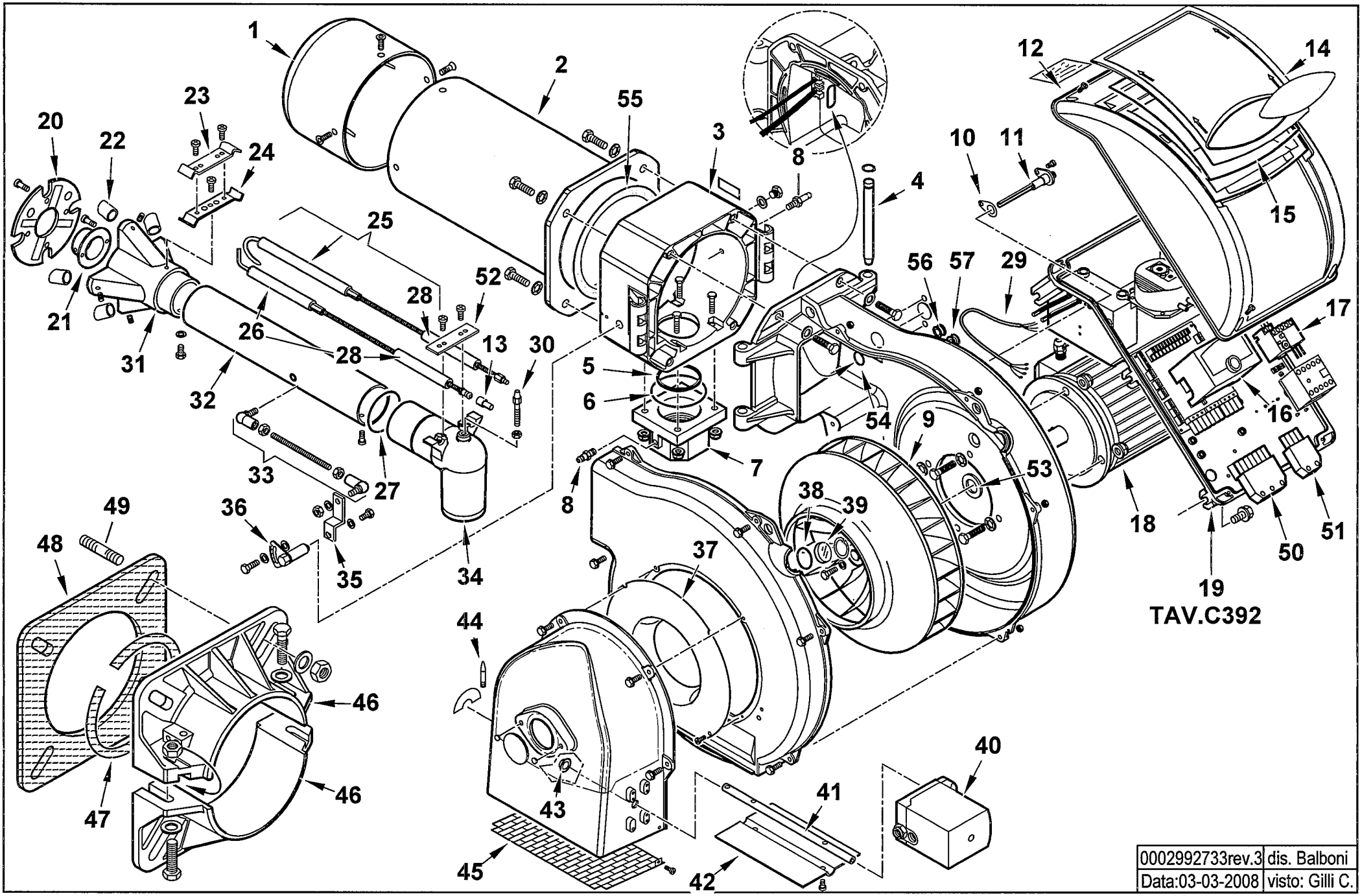

0002992733rev.3	dis. Balboni
Data:03-03-2008	visto: Gilli C.

17480010 TBG 85 P 50Hz

Esploso 0002992733 **Rev.3**

Rif.	Codice	Descrizione
1	0024020001	DIFFUSORE TBG 85
2	0024020002	AS.CANNOTTO TBG 85
3	0024030003	POLMONE CERNIERA TBG-TBL
4	0024010010	PERNO CERNIERA 15X180
5	0024030017	GUARN.NE PIANA RACCORDO TBG
6	0005180077	GUARNIZIONE OR 4312
7	0024030005	FLANGIA AT.CO RAMPA GAS 2"
8	31483	PRESA PRESSIONE 1/8" CON.
9	0024020005	VENTOLA D.355X50 TBG 85
10	0030010574	GUARN.NE ELETTRODO IONIZ.MC30
11	0024010027	NIPPLO PREL.VO ARIA TBG
12	8024030011	COPERCHIO QUADRO ELET.CO TBG-L
13	0005060037	SOPPRESSORE A FILO 5000 OHM AT
14	0024030013	COPERCHIO PLAST.TRASP. TBG-TBL
15	0024010017	GUARN.NE COPERCHIO TRASP. TBG
16	0005030201	AP.RA LANDIS LME 22.331A2
17	0005110068	RELE' TERMICO ABB T7DU 2,4-4A
18	5449	MOTORE TRIF. KW1,1 230-400/50
19	0024010025	AS.QUADRO ELET. TBG P
20	0024020007	DISCO STAMP. D135X43 I75 TBG
21	0024020009	UGELLO MISCELATORE TBG 85
22	0024020010	RIDUZIONE MISCEL.RE TBG 85
23	34929	STAFFA SOP.TO ELET.DI I73-F5
24	0010060090	STAFFA SOP.TO ELET.DI I73-M5 F
25	0024010015	IONIZZATORE TBG 85
26	0024010014	ELETTRODO TBG 85
27	0005180076	GUARNIZIONE OR 3256
28	19424	ISOLATORE X ELETTRODO D14X5,5
29	0005140198	CAVO 4X1 L=720 ALIM. MOTORE
30	0024030020	VITE FISSAGGIO RACCORDO TBG

Rif.	Codice	Descrizione
31	0024020006	MISCELATORE TBG 85
32	0024020008	TUBO MANDATA GAS TBG 85
33	0024010020	TIRANTE CON SNODI M6 L.246
34	0024030004	RACCORDO MANDATA GAS TBG
35	0024010009	LEVA REGOLAZIONE TESTA TBG-TBL
36	0024010008	SETTORE GRADUATO REG.NE TESTA
37	0024010011	ANELLO CONV.RE ARIA 289X158
38	23839	GUARNIZIONE OR 3125
39	0020020030	VETRINO 37X3 SPARK30
40	0005040225	MOT.NO LANDIS SQN72.2A4A20 BT
41	0024030024	PERNO FARFALLA TBG SQN70
42	0024010012	FARFALLA TBG-TBL
43	54056	BOCCOLA BRONZO 20X14X12X1
44	54200	INDICE REGOLAZIONE ARIA
45	0024010013	PROTEZIONE CONVOGLIATORE TBG
46	8024030022	SEMIFLANGIA ATT.BRUC. TBG 85
47	0024020004	CORDONE FIBRA DI VETRO 8X8X590
48	0024020003	GUARN.NE FLANGIA AT.CO TBG 85
49	17639	PRIGIONIERO M12X63
50	0005130051	CONNETTORE 7POLI MASCH.
51	0005130043	CONNETTORE 4POLI MASCH.
52	37960	STAFFA SOP.TO ELET.DI I93-F5
53	28078	DISTAN.LE VENTOLA 19X30X3
54	4976	GUARNIZIONE OR 130 NBR
55	0024020019	GUARNIZIONE CANNOTTO TBG85-2
56	0005140236	PASSAFILO GOMMA 14X10X3 F7
57	0005140469	PASSAFILO GOMMA 14X10X3 F4

0024010025 -QUADRO ELETTRICO - CONTROL PANEL - CUADRO ELECTRICO - APPAREILLAGE ELECTRIQUE - SCHALTGERAETE

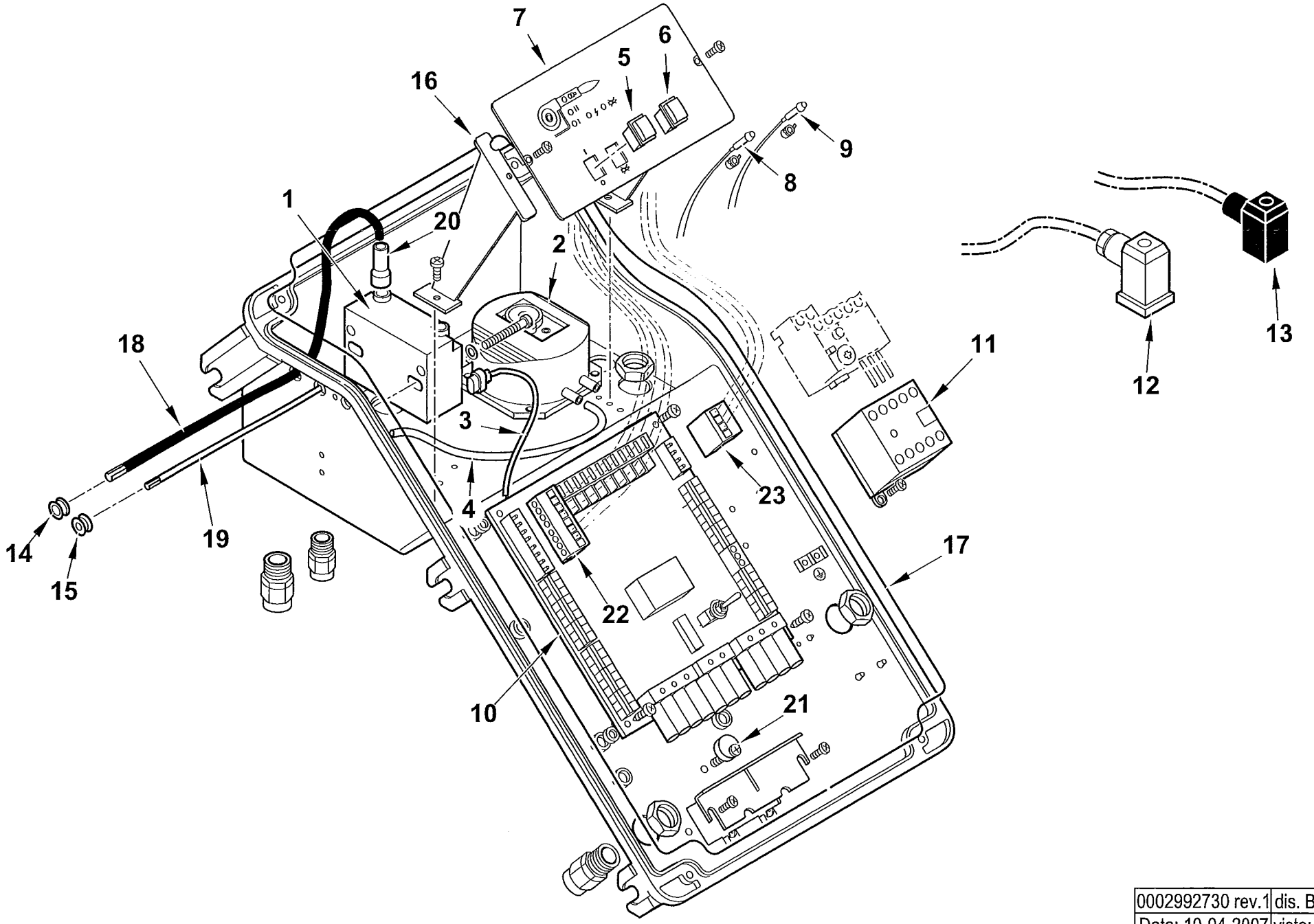

0002992730 rev.1	dis. Balboni
Data: 10-04-2007	visto: Gilli C.

TAV.C392

0024010025 QUADRO ELETTRICO TBG 55P / 150P

Esploso **0002992730** **Rev.1**

Rif.	Codice	Descrizione
1	0005020069	TRASFORMATORE GAS FIDA 26/40 50% PM
2	0005040112	PRESSOSTATO KROMSC. DL8K-1
3	0005130111	CONNETTORE TRASF. BRAHMA L340
4	0005250094	TUBO IN PVC 5X8
5	0005120134	INTERRUTTORE UNIP.
6	0005120135	PULSANTE SBLOCCO ROSSO NA
7	0024010022	SINOTTICO TBG P
8	0005120132	LAMPADA VERDE D6 CAVO L250
9	0005120133	LAMPADA ROSSA D6 CAVO L250
10	0006120010	AS. CIRCUITO STAMPATO GAS 2ST
11	0005110051	TELERUTTORE ABB B6 230V 50-60
12	23522	CONNETTORE 14A GRIGIO ANTISTR.
13	23521	CONNETTORE 12B NERO ANTISTRAP.
14	0005140236	PASSAFILO GOMMA 14X10X3 F7
15	0005140469	PASSAFILO GOMMA 14X10X3 F4
16	0024030014	DISTANZIALE PAN.LO ELET.CO
17	0024010018	GUARN.NE COPERCHIO QUADRO TBG
18	0005020037	CAVO A.T. L=560 D7 BOC. D.4
19	0005140154	CAVO IONO D.4 ATT. D.4 L 760
20	0005140115	CAPPUCCIO TERM.LE A.T.
21	0024010019	ECCENTRICO PIASTRA BLOCCACAV
22	0005130172	CONNETTORE WIELAND 7P VOLANT
23	0005130171	CONNETTORE WIELAND 4P VOLANT

Rif.	Codice	Descrizione

TBG 110 LX ME cod.17600020

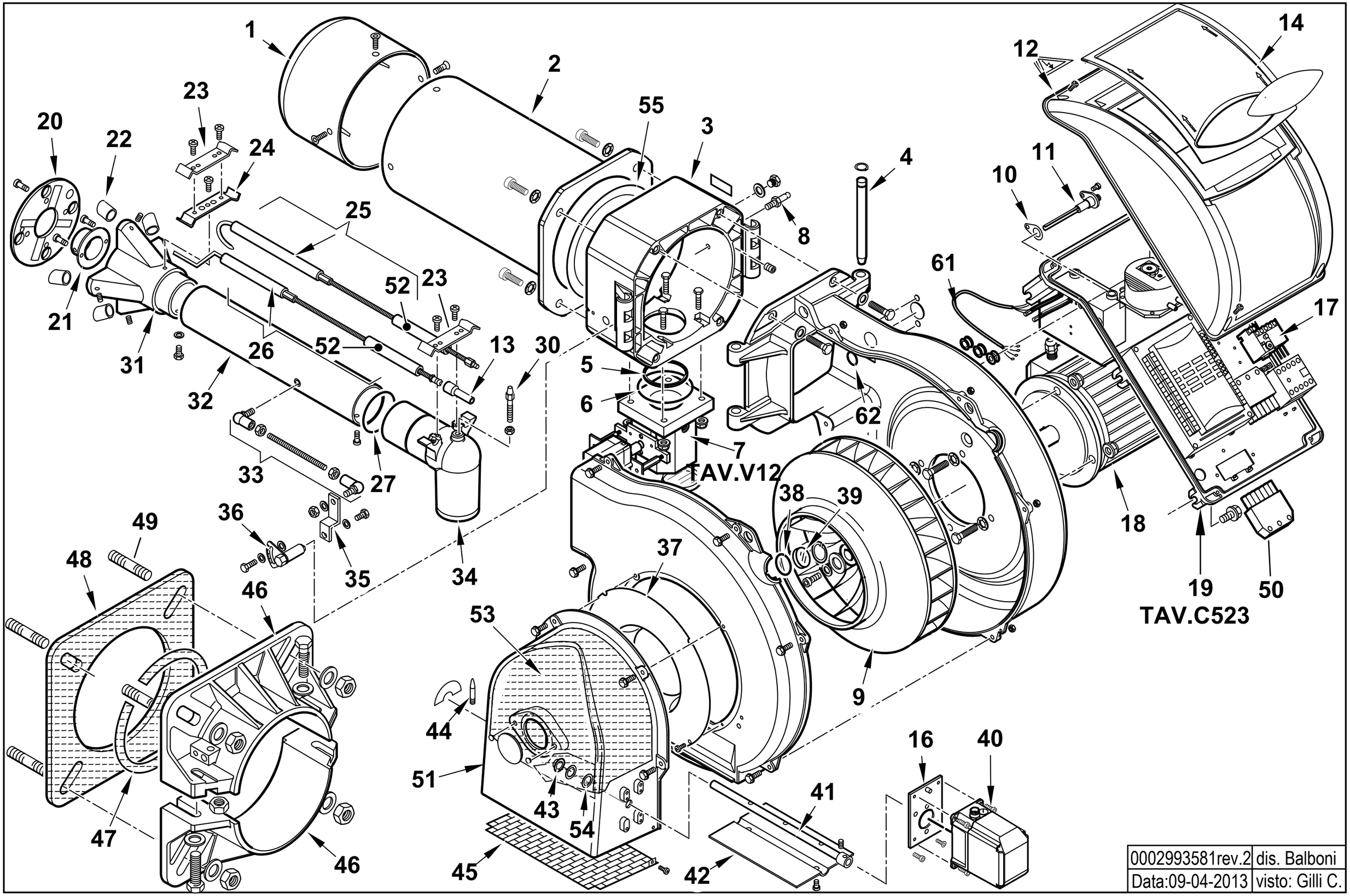

0002993581rev.2	dis. Balboni
Data:09-04-2013	visto: Gilli C.

17600020 **TBG 110 LX ME 50Hz** Esploso 0002993581 **Rev.2**

Rif.	Codice	Descrizione
1	0024030038	DIFFUSORE TBG 110LX
2	0024030029	AS.CANNOTTO TBG 120-150
3	0024030003	POLMONE CERNIERA TBG-TBL
4	0024010010	PERNO CERNIERA 15X180
5	0024030017	GUARN.NE PIANA RACCORDO TBG
6	0005180077	GUARNIZIONE OR 4312
7	0024040041	AS.VALV.FARF-MOT.NO TBG STE4
8	31483	PRESA PRESSIONE 1/8" CON.
9	0024030026	VENTOLA D.385X50 TBG 120
10	0030010574	GUARN.NE ELETTRODO IONIZ.MC30
11	0024010027	NIPPLO PREL.VO ARIA TBG
12	8024030011	COPERCHIO QUADRO ELET.CO TBG-L
13	0005060037	SOPPRESSORE A FILO 5000 OHM AT
14	0024030013	COPERCHIO PLAST.TRASP. TBG-TBL
16	0024030049	SOPPORTO MOT.NO STE4,5 1,2-3
17	0005110123	RELE' TERMICO LOVATO 2,9-4A
18	0005010001	MOTORE TRIF. KW1,5 230-400/50
19	0024020036	AS.QUADRO ELET. TBG ME BT320
20	0024040017	DISCO FRESATO 165X60 I94 TBG
21	0011040083	UGELLO MISCELATORE BGN120LX
22	0024040019	RIDUZIONE MISCEL.RE TBG140LX
23	0024030036	STAFFA SOP.TO ELET.DI I93-F5
24	0011040046	STAFFA SOP.TO ELET.DI I93-M5 F
25	0024040012	IONIZZATORE TBG 120
26	0024040013	ELETTRODO TBG 120-150
27	0005180076	GUARNIZIONE OR 3256
30	0024030020	VITE FISSAGGIO RACCORDO TBG

Rif.	Codice	Descrizione
31	0024030027	MISCELATORE TBG 120-150
32	0024030031	TUBO MANDATA GAS TBG 120
33	0024010046	TIRANTE CON SNODI M6 L.246
34	0024030004	RACCORDO MANDATA GAS TBG
35	0024010009	LEVA REGOLAZIONE TESTA TBG-TBL
36	0024010008	SETTORE GRADUATO REG.NE TESTA
37	0024010011	ANELLO CONV.RE ARIA 289X158
38	23839	GUARNIZIONE OR 3125
39	0020020030	VETRINO 37X3 SPARK30
40	0005040166	MOT.NO LAMTEC 1,2NM 90°
41	0024030050	PERNO FARFALLA TBG STE4,5
42	0024010012	FARFALLA TBG-TBL
43	54056	BOCCOLA BRONZO 20X14X12X1
44	54200	INDICE REGOLAZIONE ARIA
45	0024010013	PROTEZIONE CONVOGLIATORE TBG
46	8024030001	SEMIFLANGIA ATT.BRUC. TBG 120
47	0024040016	CORDONE FIBRA DI VETRO 8X8X720
48	0024030018	GUARN.NE FLANGIA AT.CO TBG 120
49	17639	PRIGIONIERO M12X63
50	0005130051	CONNETTORE 7POLI MASCH.
51	0024030010	CONVOGLIATORE ARIA TBG-TBL
52	19424	ISOLATORE X ELETTRODO D14X5,5
53	0024010024	FONOASS.TE INSONOR.RE TBG-TBL
54	19726	SPES.RE FARF.12,2X19X0,5
55	0024020019	GUARNIZIONE CANNOTTO TBG85-210
61	0005140198	CAVO 4X1,5 L=720 ALIM. MOTORE
62	4976	GUARNIZIONE OR 130 NITRILE

0024020036 -QUADRO ELETTRICO - CONTROL PANEL - CUADRO ELECTRICO - APPAREILLAGE ELECTRIQUE - SCHALTGERAETE

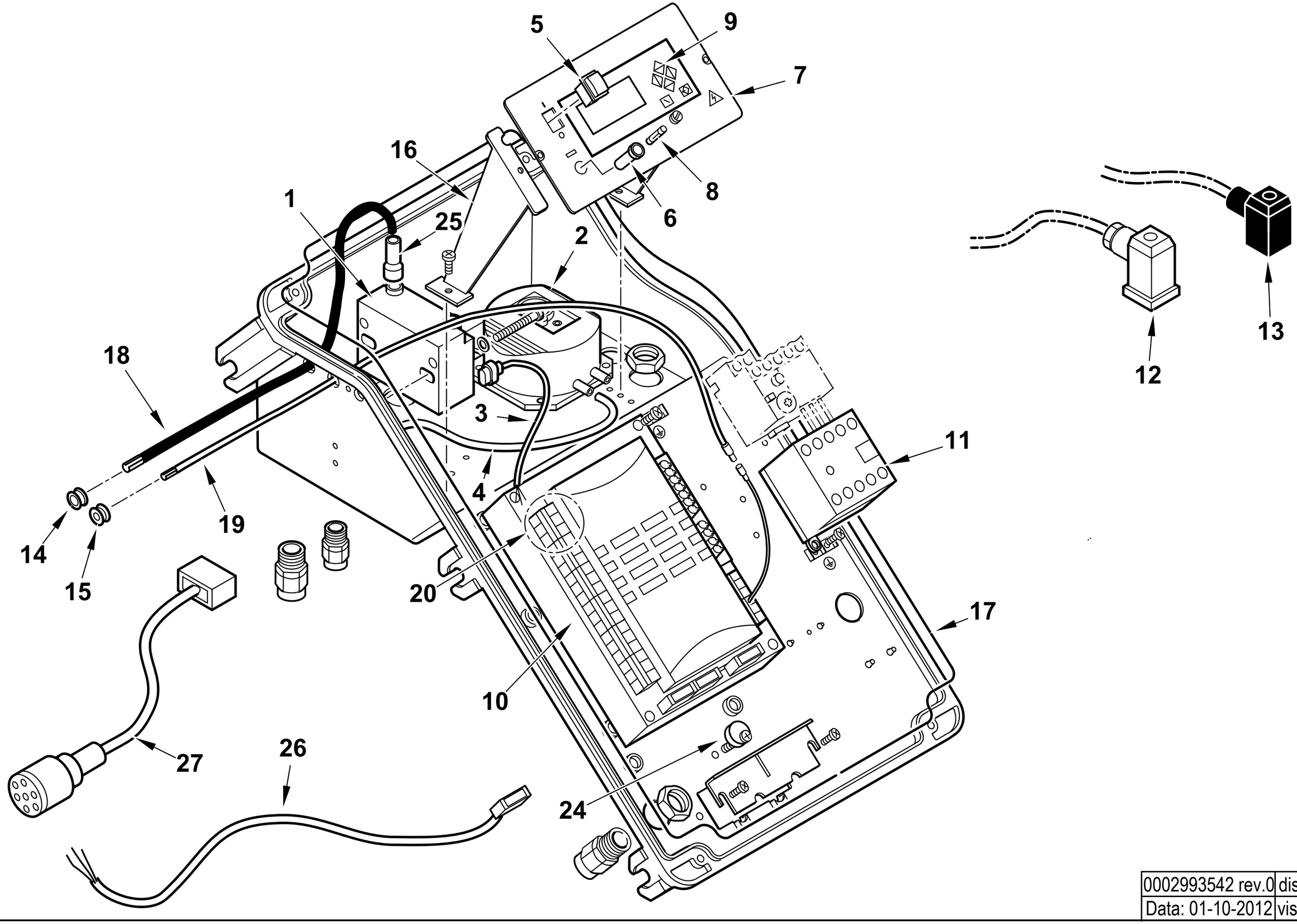

0002993542 rev.0	dis. Balboni
Data: 01-10-2012	visto: Gilli C.

TAV.C523

0024020036 AS.QUADRO ELET. TBG ME BT320

Esploso 0002993542 **Rev.0**

Rif.	Codice	Descrizione
1	0005020069	TRASFORMATORE GAS FIDA 26/40 50% PM
2	0005040112	PRESSOSTATO KROMSC. DL8K-1
3	0005130111	CONNETTORE TRASF. BRAHMA L340
4	0005250094	TUBO IN PVC 5X8
5	0005120134	INTERRUTTORE UNIPOLARE
6	0005120126	PORTAFUSIBILE 5X20 K1058/2
7	0024010055	SINOTTICO TBG ME BT320
8	7456	FUSIBILE 6,3A 5X20
9	0005030266	DISPLAY LAMTEC UI300
10	0006020522	AP.RA LAMTEC BT320 PROG.TBG ME
	0005130205	KIT CONNETTORI LAMTEC X BT320
11	0005110110	TELERUT.RE LOVATO BG0910A230
12	23522	CONNETTORE 14A GRIGIO ANTISTR.
13	23521	CONNETTORE 12B NERO ANTISTRAP.
14	0005140236	PASSAFILO GOMMA 14X10X3 F7
15	0005140469	PASSAFILO GOMMA 14X10X3 F4
16	0024030014	DISTANZIALE PANNELLO ELET.CO
17	0024010018	GUARN.NE COPERCHIO QUADRO TBG
18	0005020037	CAVO A.T. L=560 D7 BOC. D.4
19	0005140490	CAVO IONO D.4 ATT. M/F4 L 760
20	0005130205	CONNETTORI LAMTEC PER BT320
24	0024010019	ECCENTRICO PIASTRA BLOCCACAV
25	0005140115	CAPPUCCIO TERM.LE A.T.
26	0005140651	CAVO COL.TO MOT.NO LAMT. 0,8NM
27	0005140736	CAVO COL.TO MOT.NO LAMT. 1,2NM

Rif.	Codice	Descrizione

ASSIEME VALVOLA FARFALLA+POLMONE - BUTTERFLY VALVE - VANNE PAPILLON - VALVULA MARIPOSA - 0024040041

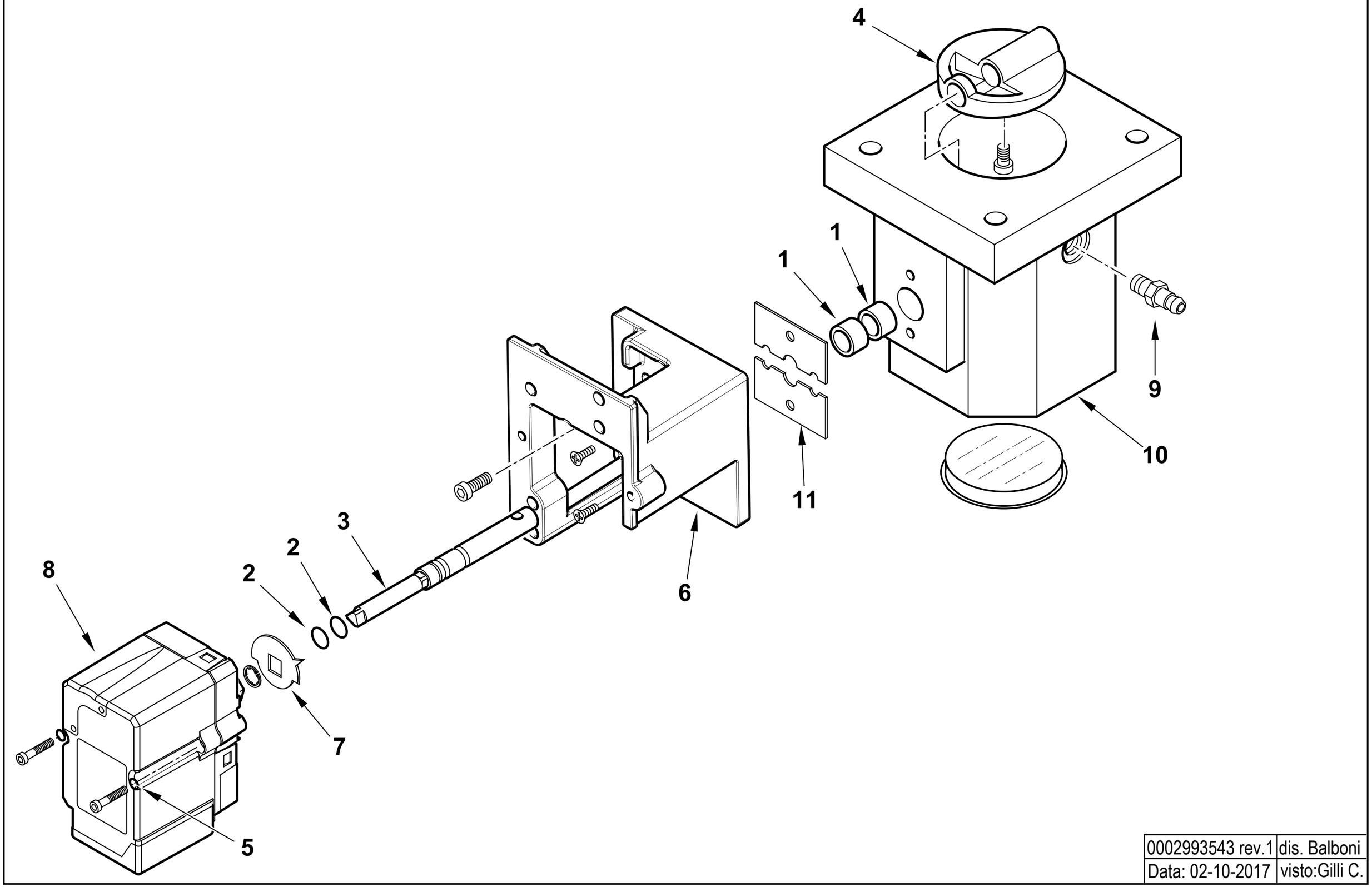

0002993543 rev.1	dis. Balboni
Data: 02-10-2017	visto:Gilli C.

TAV.V12

0024040041 AS.VALV.FARF-MOT.NO TBG STE4,5

Esploso 0002993543 **Rev.0**

Rif.	Codice	Descrizione
1	0005170059	BOCCOLA PLASTICA 14X10 L=10
2	30335	GUARNIZIONE OR 106
3	0024040040	PERNO VALV.FARFALLA GAS 10X1
4	0024040004	FARFALLA GAS PROFILATA TBG15
5	0005180101	GUARNIZIONE OR 2015
6	0024030048	SOPPORTO MOT.NO LAMTEC 0,8NM
7	0006020505	INDICE FARFALLA GAS LAMTEC
8	0005040154	MOT.NO LAMTEC STE4,5 0,8NM 9
9	31483	PRESA PRESSIONE 1/8" CON.
10	0024040003	CORPO VALVOLA FARFALLA TBG

Rif.	Codice	Descrizione
11	0024040006	PIASTRINA BLOCCAPERNO FARF. F4

TBG 120 MC cod.17610010

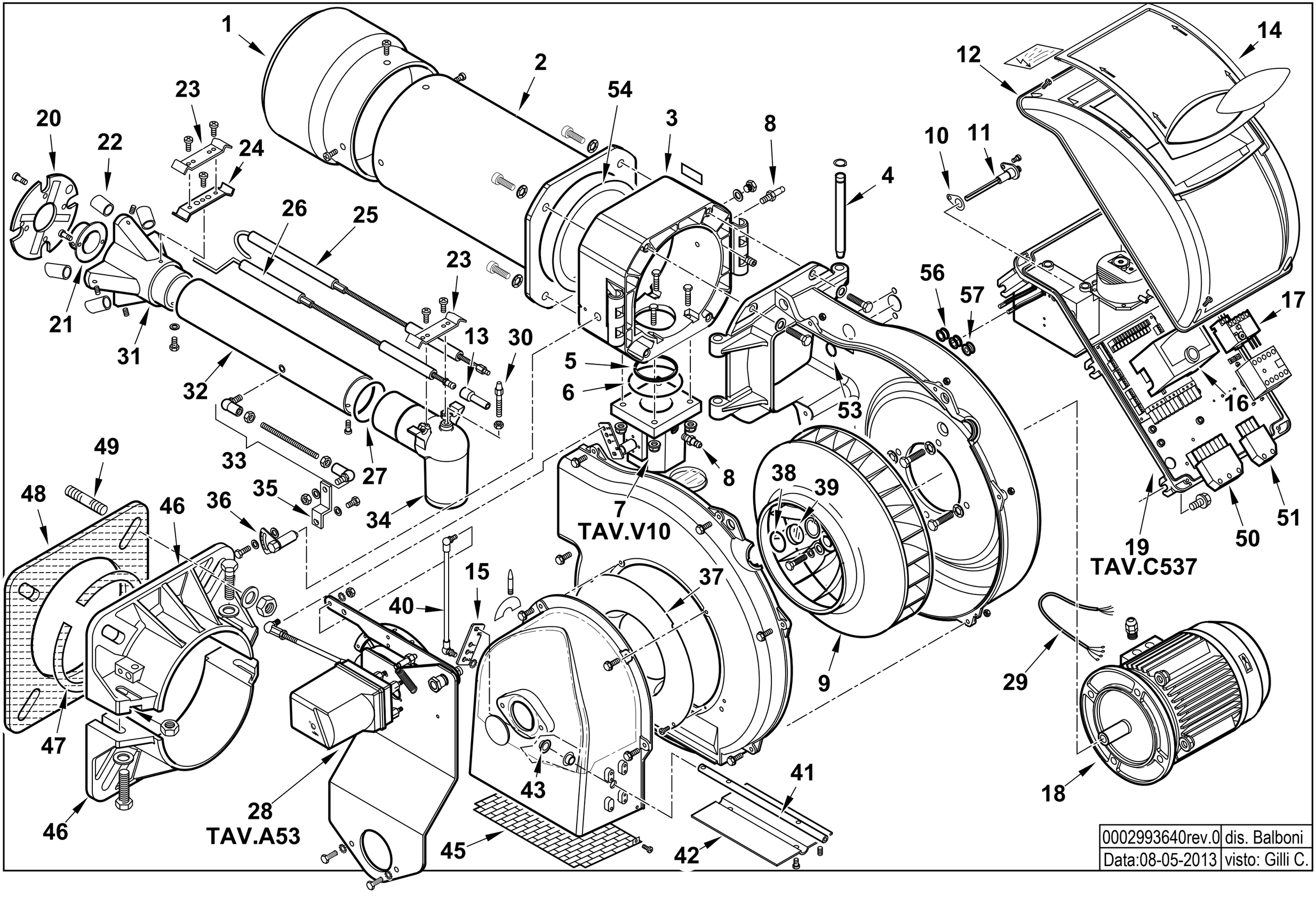

0002993640rev.0	dis. Balboni
Data:08-05-2013	visto: Gilli C.

17610010 **TBG 120 MC 50Hz** Esploso **0002993640** **Rev.0**

Rif.	Codice	Descrizione
1	0024030030	DIFFUSORE TBG120
2	0024030029	AS.CANNOTTO TBG 120-150
3	0024030003	POLMONE CERNIERA TBG-TBL
4	0024010010	PERNO CERNIERA 15X180
5	0024030017	GUARN.NE PIANA RACCORDO TBG
6	0005180077	GUARNIZIONE OR 4312
7	0024030057	AS.VALV.FARFALLA TBG P CM
8	31483	PRESA PRESSIONE 1/8" CON.
9	0024030026	VENTOLA D.385X50 TBG120
10	0030010574	GUARN.NE ELETTRODO IONIZ.MC30
11	0024010027	NIPPLO PREL.VO ARIA TBG
12	8024030011	COPERCHIO QUADRO ELET.CO TBG-L
13	0005060037	SOPPRESSORE A FILO 5000 OHM AT
14	0024030013	COPERCHIO PLAST.TRASP. TBG-TBL
15	0025040039	LEVA REGOLAZIONE TBG 60P-V
16	0005030202	AP.RA SIEMENS LME 22.233C2
17	0005110123	RELE' TERMICO LOVATO 2,9-4A
18	0005010001	MOTORE TRIF. KW1,5 230-400/50
19	0024030066	AS.QUADRO ELET. TBG CM
20	0024030028	DISCO STAMP. D159X60 I94 TBG
21	0011040083	UGELLO MISCELATORE BGN120LX
22	0024030035	RIDUZIONE MISCEL.RE TBG120
23	0024030036	STAFFA SOP.TO ELET.DI I93-F5
24	0011040046	STAFFA SOP.TO ELET.DI I93-M5 F
25	0024040012	IONIZZATORE TBG 120
26	0024040013	ELETTRODO TBG 120-150
27	0005180076	GUARNIZIONE OR 3256

Rif.	Codice	Descrizione
28	0024030065	AS.MODULAT. TBG85-210MC SQN72
29	0005140198	CAVO 4X1 L=720 ALIM. MOTORE
30	0024030020	VITE FISSAGGIO RACCORDO TBG
31	0024030027	MISCELATORE TBG 120-150
32	0024030031	TUBO MANDATA GAS TBG 120
33	0024010020	TIRANTE CON SNODI M6 L.246
34	0024030004	RACCORDO MANDATA GAS TBG
35	0024010009	LEVA REGOLAZIONE TESTA TBG-TBL
36	0024010008	SETTORE GRADUATO REG.NE TESTA
37	0024010011	ANELLO CONV.RE ARIA 289X158
38	23839	GUARNIZIONE OR 3125
39	0020020030	VETRINO 37X3 SPARK30
40	0024100069	TIRANTE CON SNODI M6 L.420
41	0024020025	PERNO FARFALLA TBG P-V SQN72
42	0024010012	FARFALLA TBG-TBL
43	54056	BOCCOLA BRONZO 20X14X12X1
45	0024010013	PROTEZIONE CONVOGLIATORE TBG
46	8024030001	SEMIFLANGIA ATT.BRUC. TBG 120
47	0024040016	CORDONE FIBRA DI VETRO 8X8X720
48	0024030018	GUARN.NE FLANGIA AT.CO TBG 120
49	17639	PRIGIONIERO M12X63
50	0005130051	CONNETTORE 7POLI MASCH.
51	0005130043	CONNETTORE 4POLI MASCH.
53	4976	GUARNIZIONE OR 130 NBR
54	0024020019	GUARNIZIONE CANNOTTO TBG85-210
56	0005140236	PASSAFILO GOMMA 14X10X3 F7
57	0005140469	PASSAFILO GOMMA 14X10X3 F4

0024030065 - GRUPPO MODULATORE - MODULATING SYSTEM - SYSTEME DE MODULATION - MODULATIONSSYSTEM

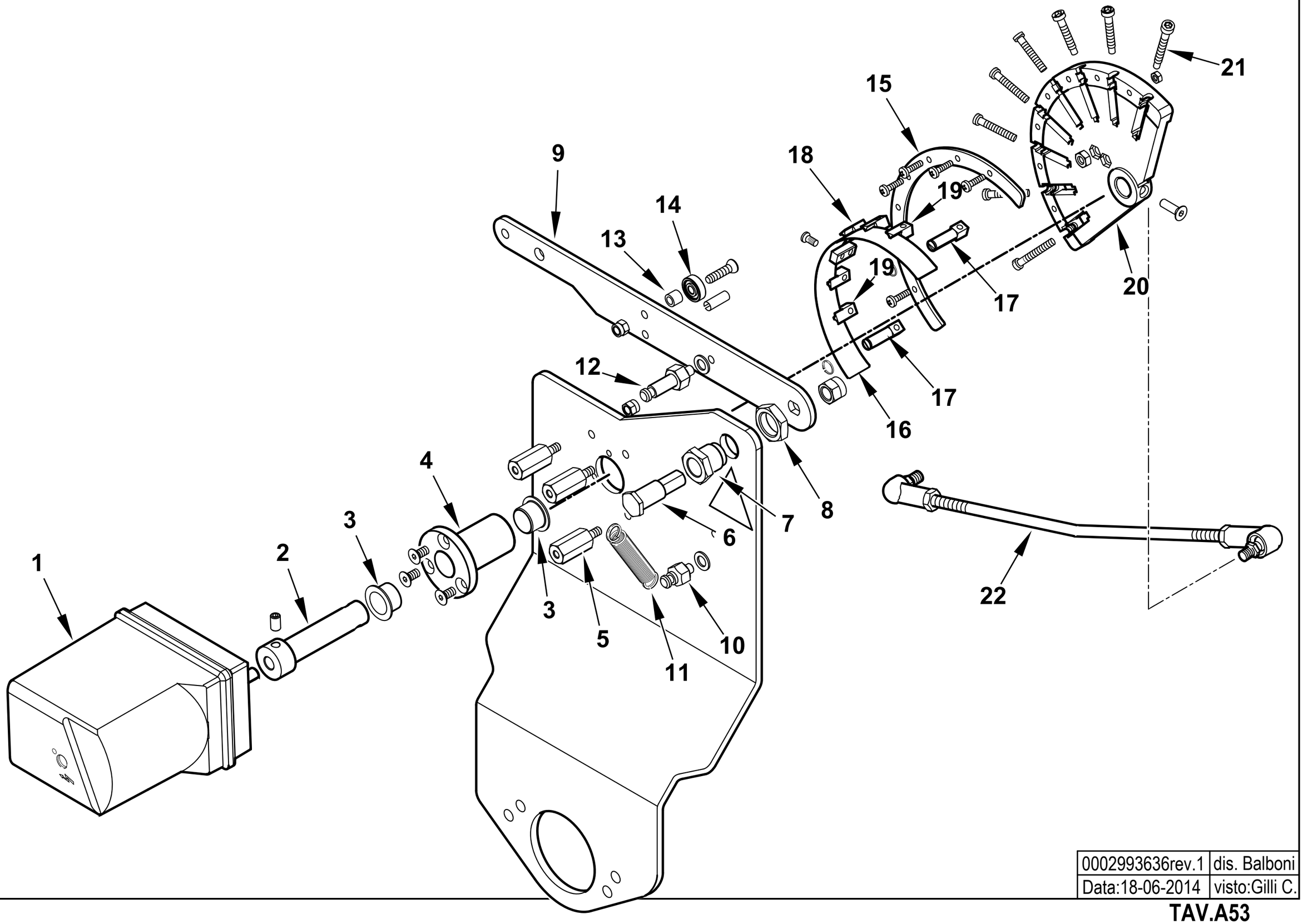

0002993636rev.1	dis. Balboni
Data:18-06-2014	visto:Gilli C.

TAV.A53

0024030065 AS.MODULAT. TBG85-210MC SQN72

Esploso **0002993636** **Rev.1**

Rif.	Codice	Descrizione
1	0005040227	MOT.NO SIEMENS SQN72.4D5A20
2	0012120171	PERNO MOT.NO SQN72-CAMMA LAM
3	0005170056	BOCCOLA AUTOL.IGLIDUR G 15X17
4	0012120157	BOCCOLA PER CAMMA A LAMINA
5	0012120159	COLON.TA L 36 MF M5XM5 CH12
6	0012120161	PERNO FULCRO CAMMA A LAMINA
7	0012120195	BOCCOLA FULCRO CAMMA A LAMINA
8	0011030025	DADO ES.LE 3/8"X6
9	0012120145	LEVA X CAMMA MODUL. 90° TBG
10	35620	NOTTOLINO MOLLA M6X22
11	53109	MOLLA 55X8,5 OCCHIELLO 2 SPI
12	0012120175	NOTTOLINO MOLLA M6X40
13	0012120164	DISTANZIALE 5,1X8X7
14	0005170013	CUSCINETTO 5-16-5 625-2Z
15	0012120190	SETTORE CAMMA MODUL. 130° BGN
16	0012120173	LAMINA PER CAMMA 130°
17	0012120192	FORCHETTA PER CAMMA A LAMINA
18	0012120193	SOPPORTO LAMINA CAMMA 90-130°
19	0012120194	GUIDA PER LAMINA CAMMA
20	0012120170	CAMMA MODULATORE A NASTRO 130°
21	0012120155	VITE TCCE 5X45 CAMMA A LAMI
22	0024030064	TIRANTE CON SNODI M6 L.390

Rif.	Codice	Descrizione

0024030066 -QUADRO ELETTRICO - CONTROL PANEL - CUADRO ELECTRICO - APPAREILLAGE ELECTRIQUE - SCHALTGERAETE

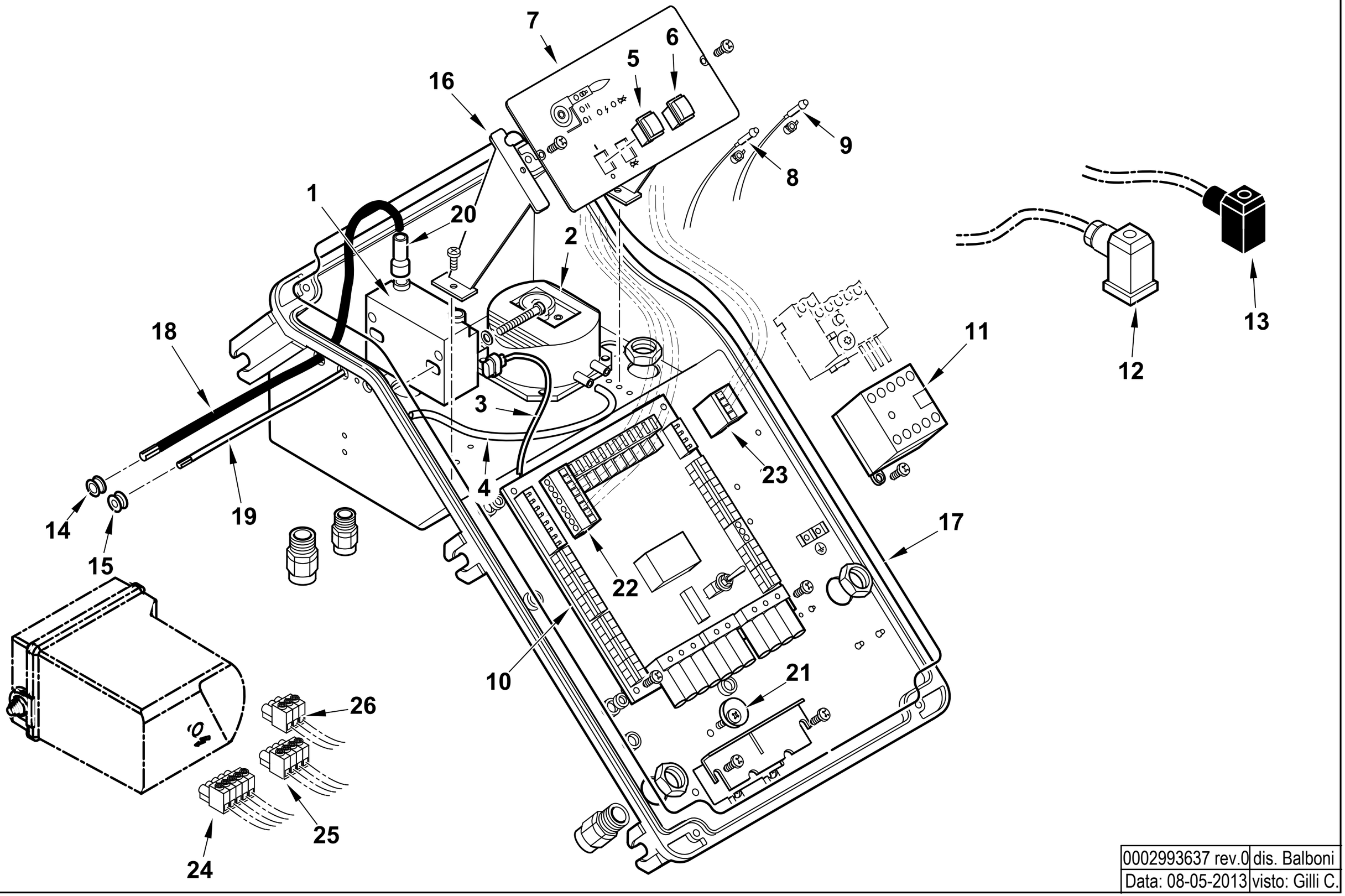

0002993637 rev.0	dis. Balboni
Data: 08-05-2013	visto: Gilli C.

TAV.C537

0024030066 AS.QUADRO ELET. TBG CM

Esploso **0002993637** **Rev.0**

Rif.	Codice	Descrizione
1	0005020069	TRASFORMATORE GAS FIDA 26/40 50% PM
2	0005040112	PRESSOSTATO KROMSC. DL8K-1
3	0005130111	CONNETTORE TRASF. BRAHMA L340
4	0005250094	TUBO IN PVC 5X8
5	0005120134	INTERRUTTORE UNIP.
6	0005120135	PULSANTE SBLOCCO NERO NA
7	0024030002	SINOTTICO TBG PN
8	0005120132	LAMPADA VERDE D6 CAVO L250
9	0005120133	LAMPADA ROSSA D6 CAVO L250
10	0006120011	AS. CIRCUITO STAMP. TBG CM
11	0005110110	TELERUT.RE LOVATO 11BG0910A230
12	23522	CONNETTORE 14A GRIGIO ANTISTR.
13	23521	CONNETTORE 12B NERO ANTISTRAP.
14	0005140236	PASSAFILO GOMMA 14X10X3 F7
15	0005140469	PASSAFILO GOMMA 14X10X3 F4
16	0024030014	DISTANZIALE PAN.LO ELET.CO
17	0024010018	GUARN.NE COPERCHIO QUADRO TBG
18	0005020037	CAVO A.T. L=560 D7 BOC. D.4
19	0005140154	CAVO IONO D.4 ATT. D.4 L 760
20	0005140115	CAPPUCCIO TERM.LE A.T.
21	0024010019	ECCENTRICO PIASTRA BLOCCACAV
22	0005130172	CONNETTORE WIELAND 7P VOLANT
23	0005130171	CONNETTORE WIELAND 4P VOLANT
24	0005130179	CONNETTORE 5 POLI FEMM. 5MM
25	0005130178	CONNETTORE 4 POLI FEMM. 5MM
26	0005130207	CONNETTORE 3 POLI FEMM. 5MM

Rif.	Codice	Descrizione

VALVOLA FARFALLA - BUTTERFLY VALVE - VANNE PAPILLON - VALVULA MARIPOSA - 0024030057

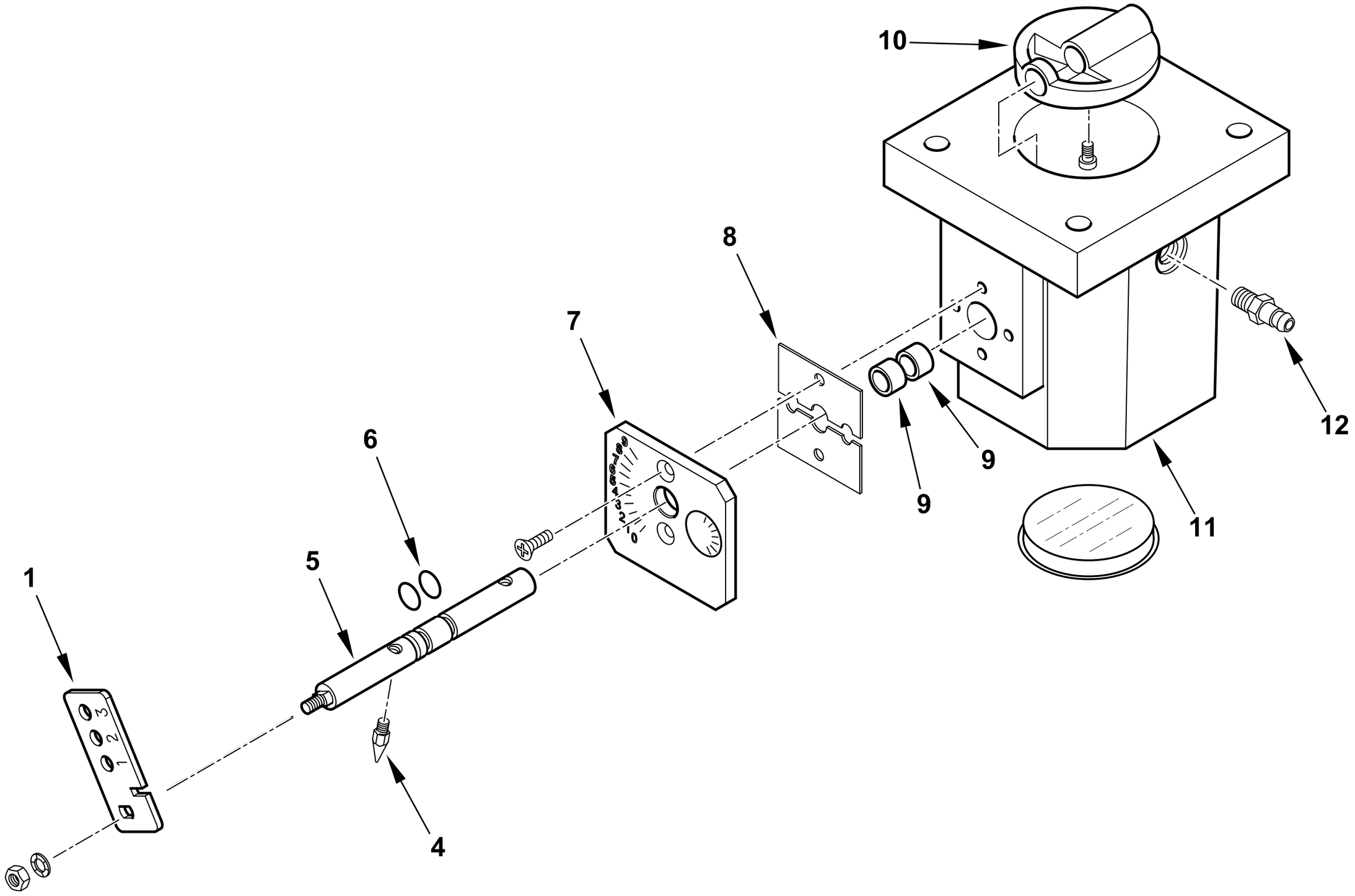

0002993463 rev.1	dis. Balboni
Data: 02-10-2017	visto:Gilli C.

TAV.V10

0024030057 **AS.VALV.FARFALLA TBG P CM**

Esploso 0002993463 **Rev.1**

Rif.	Codice	Descrizione
1	0024030056	LEVA REGOLAZIONE TBG P CM
4	54200	INDICE REGOLAZIONE ARIA
5	0024020026	PERNO VALV. FARF. GAS TBG P-V
6	30335	GUARNIZIONE OR 106
7	0025040035	PIASTRA NUMERATA FARF. TBG60
8	0024040006	PIASTRINA BLOCCAPERNO FARF.
9	0005170059	BOCCOLA PLASTICA 14X10 L=10
10	0024040004	FARFALLA GAS PROFILATA TBG150
11	0024040003	CORPO VALVOLA FARFALLA TBG
12	31483	PRESA PRESSIONE 1/8" CON.

Rif.	Codice	Descrizione

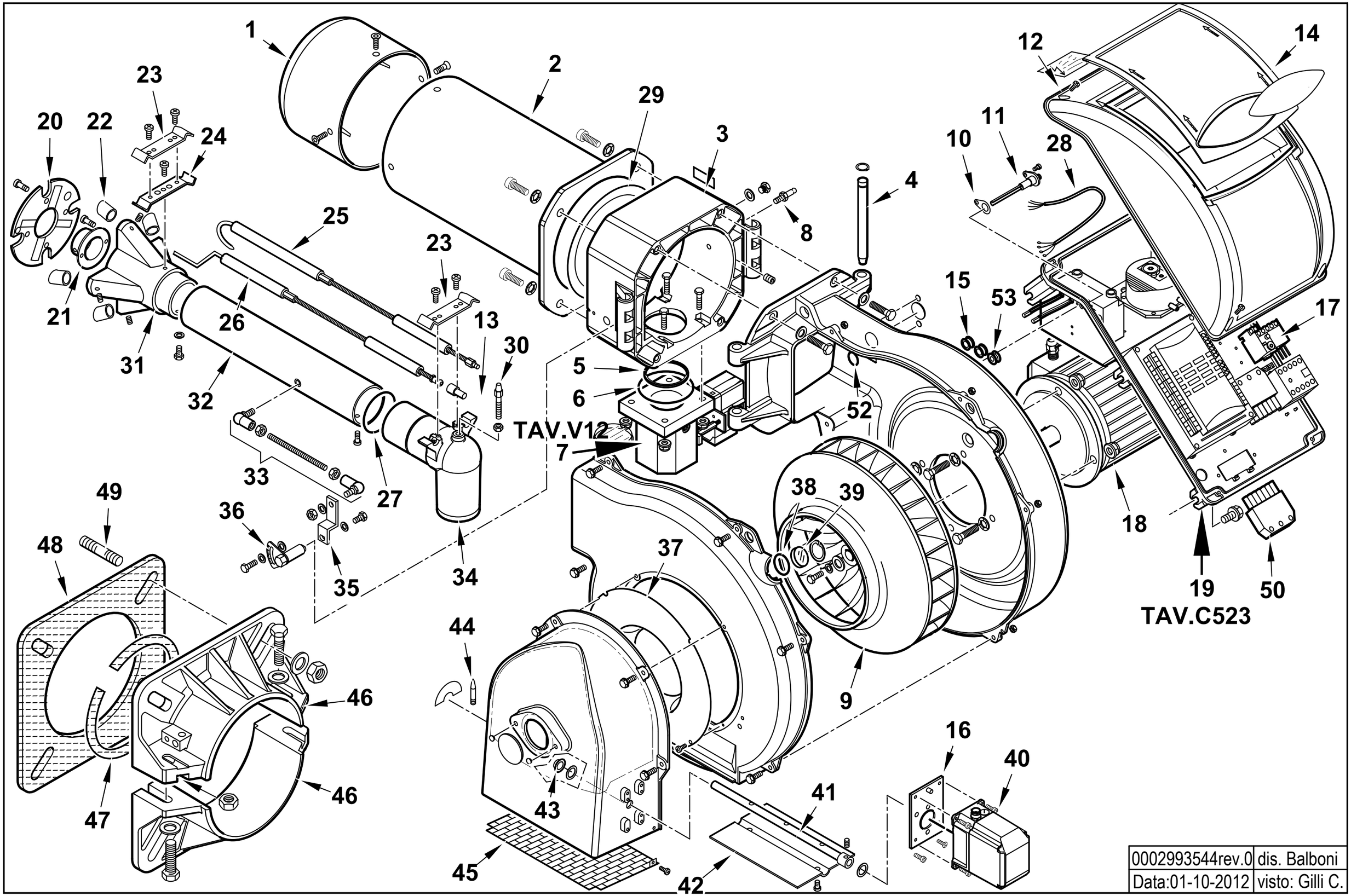

0002993544rev.0	dis. Balboni
Data:01-10-2012	visto: Gilli C.

17570020 TBG 120 ME 50Hz Esploso 0002993544 **Rev.0**

Rif.	Codice	Descrizione
1	0024030030	DIFFUSORE TBG 120
2	0024030029	AS.CANNOTTO TBG 120-150
3	0024030003	POLMONE CERNIERA TBG-TBL
4	0024010010	PERNO CERNIERA 15X180
5	0024030017	GUARN.NE PIANA RACCORDO TBG
6	0005180077	GUARNIZIONE OR 4312
7	0024040041	AS.VALV.FARF-MOT.NO TBG STE4,5
8	31483	PRESA PRESSIONE 1/8" CON.
9	0024030026	VENTOLA D.385X50 TBG 120
10	0030010574	GUARN.NE ELETTRODO IONIZ.MC30
11	0024010027	NIPPLO PREL.VO ARIA TBG
12	8024030011	COPERCHIO QUADRO ELET.CO TBG-L
13	0005060037	SOPPRESSORE A FILO 5000 OHM AT
14	0024030013	COPERCHIO PLAST.TRASP. TBG-TBL
15	0005140236	PASSAFILO GOMMA 14X10X3 F7
16	0024030049	SOPPORTO MOT.NO STE4,5 1,2-3NM
17	0005110124	RELE' TERMICO LOVRF12 4,5-6,3A
18	0005010001	MOTORE TRIF. KW1,5 230-400/50Hz
19	0024020036	AS.QUADRO ELET. TBG ME BT320
20	0024030028	DISCO STAMP. D159X60 I94 TBG
21	0011040083	UGELLO MISCELATORE BGN120LX
22	0024030035	RIDUZIONE MISCEL.RE TBG120
23	0024030036	STAFFA SOP.TO ELET.DI I93-F5
24	0011040046	STAFFA SOP.TO ELET.DI I93-M5 F
25	0024040012	IONIZZATORE TBG 120
26	0024040013	ELETTRODO TBG 120-150
27	0005180076	GUARNIZIONE OR 3256
28	0005140198	CAVO 4X1 L=720 ALIM. MOTORE

Rif.	Codice	Descrizione
29	0024020019	GUARNIZIONE CANNOTTO TBG85-210
30	0024030020	VITE FISSAGGIO RACCORDO TBG
31	0024030027	MISCELATORE TBG 120-150
32	0024030031	TUBO MANDATA GAS TBG 120
33	0024010020	TIRANTE CON SNODI M6 L.246
34	0024030004	RACCORDO MANDATA GAS TBG
35	0024010009	LEVA REGOLAZIONE TESTA TBG-TBL
36	0024010008	SETTORE GRADUATO REG.NE TESTA
37	0024010011	ANELLO CONV.RE ARIA 289X158
38	23839	GUARNIZIONE OR 3125
39	0020020030	VETRINO 37X3 SPARK30
40	0005040164	MOT.NO LAMTEC STE4,5 1,2NM 90°
41	0024030050	PERNO FARFALLA TBG STE4,5
42	0024010012	FARFALLA TBG-TBL
43	54056	BOCCOLA BRONZO 20X14X12X1
44	54200	INDICE REGOLAZIONE ARIA
45	0024010013	PROTEZIONE CONVOGLIATORE TBG
46	8024030001	SEMIFLANGIA ATT.BRUC. TBG 120
47	0024040016	CORDONE FIBRA DI VETRO 8X8X720
48	0024030018	GUARN.NE FLANGIA AT.CO TBG 120
49	17639	PRIGIONIERO M12X63
50	0005130051	CONNETTORE 7POLI MASCH.
52	4976	GUARNIZIONE OR 130 NITRILE
53	0005140469	PASSAFILO GOMMA 14X10X3 F4

0024020036 -QUADRO ELETTRICO - CONTROL PANEL - CUADRO ELECTRICO - APPAREILLAGE ELECTRIQUE - SCHALTGERAETE

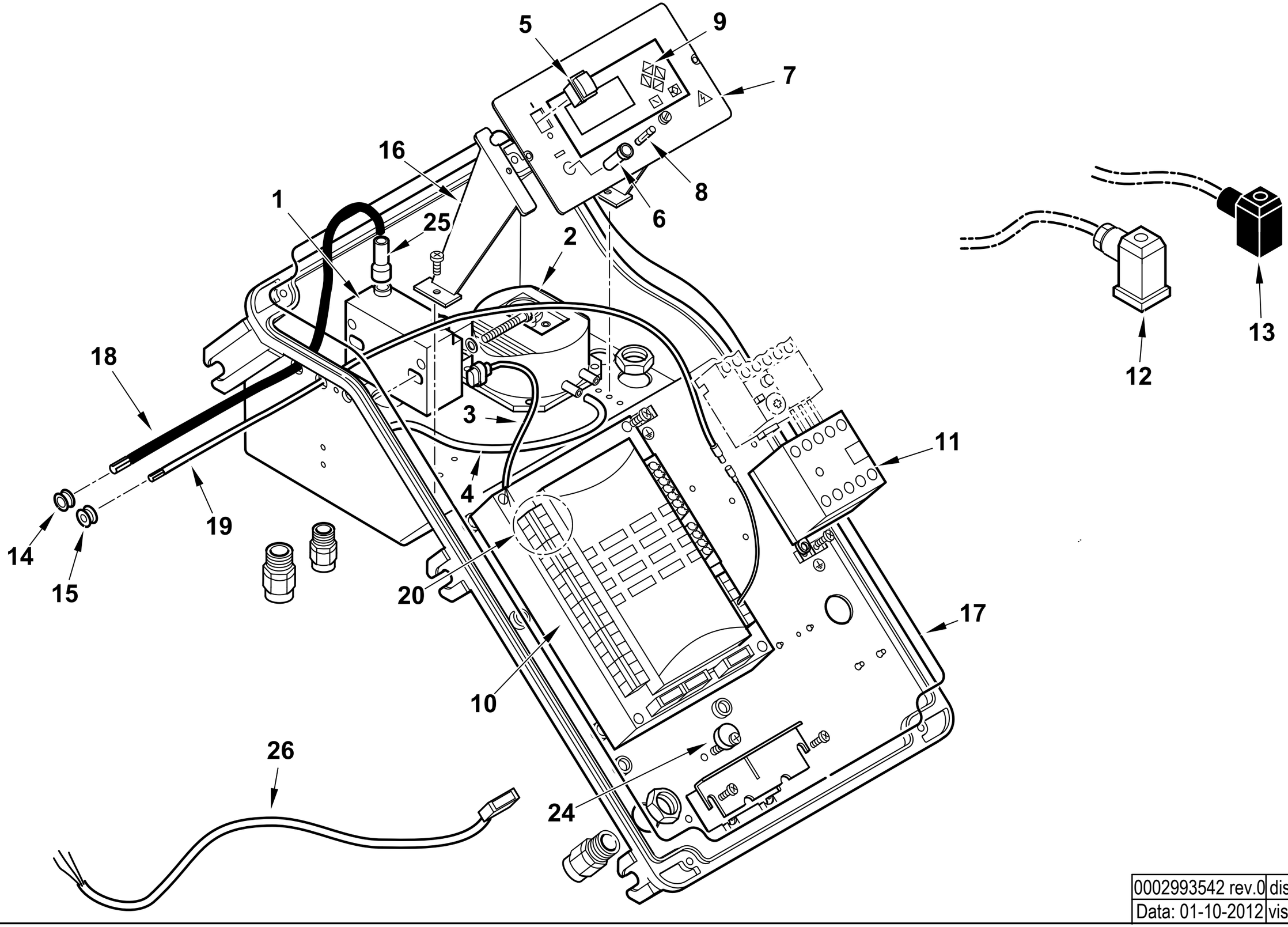

0002993542 rev.0	dis. Balboni
Data: 01-10-2012	visto: Gilli C.

TAV.C523

0024020036 AS.QUADRO ELET. TBG ME BT320

Esploso 0002993542 **Rev.0**

Rif.	Codice	Descrizione
1	0005020069	TRASFORMATORE GAS FIDA 26/40 50% PM
2	0005040112	PRESSOSTATO KROMSC. DL8K-1
3	0005130111	CONNETTORE TRASF. BRAHMA L340
4	0005250094	TUBO IN PVC 5X8
5	0005120134	INTERRUTTORE UNIPOLARE
6	0005120126	PORTAFUSIBILE 5X20 K1058/2
7	0024010055	SINOTTICO TBG ME BT320
8	7456	FUSIBILE 6,3A 5X20
9	0005030266	DISPLAY LAMTEC UI300
10	0006020522	AP.RA LAMTEC BT320 PROG.TBG ME
11	0005110110	TELERUT.RE LOVATO BG0910A230
12	23522	CONNETTORE 14A GRIGIO ANTISTR.
13	23521	CONNETTORE 12B NERO ANTISTRAP.
14	0005140236	PASSAFILO GOMMA 14X10X3 F7
15	0005140469	PASSAFILO GOMMA 14X10X3 F4
16	0024030014	DISTANZIALE PANNELLO ELET.CO
17	0024010018	GUARN.NE COPERCHIO QUADRO TBG
18	0005020037	CAVO A.T. L=560 D7 BOC. D.4
19	0005140490	CAVO IONO D.4 ATT. M/F4 L 760
20	0005130205	CONNETTORI LAMTEC PER BT320
24	0024010019	ECCENTRICO PIASTRA BLOCCACAV
25	0005140115	CAPPUCCIO TERM.LE A.T.
26	0005140651	CAVO COL.TO MOT.NO LAMT. 0,8NM

Rif.	Codice	Descrizione

ASSIEME VALVOLA FARFALLA+POLMONE - BUTTERFLY VALVE - VANNE PAPILLON - VALVULA MARIPOSA - 0024040041

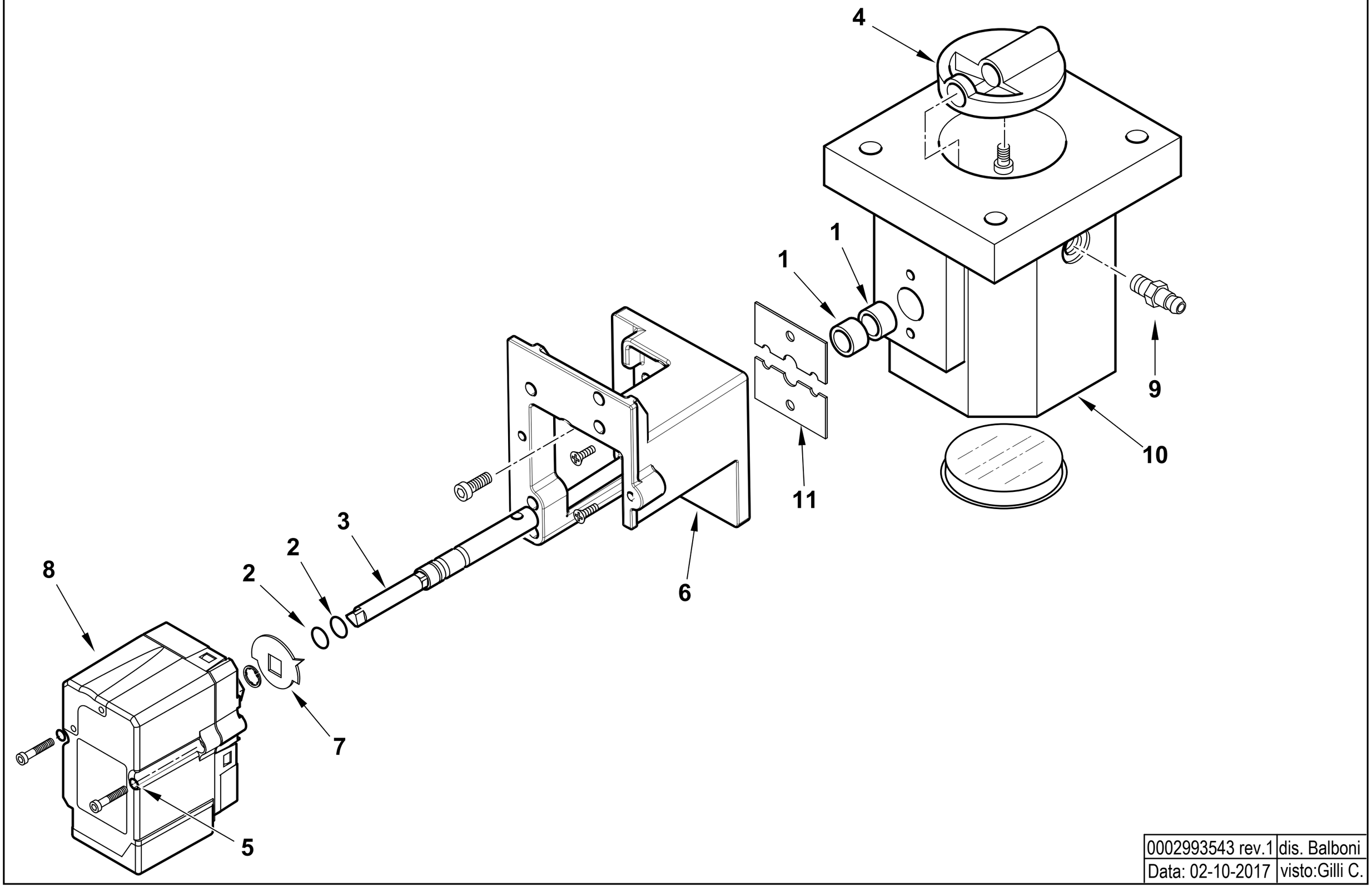

0002993543 rev.1	dis. Balboni
Data: 02-10-2017	visto:Gilli C.

TAV.V12

0024040041 AS.VALV.FARF-MOT.NO TBG STE4,5

Esploso 0002993543 **Rev.0**

Rif.	Codice	Descrizione
1	0005170059	BOCCOLA PLASTICA 14X10 L=10
2	30335	GUARNIZIONE OR 106
3	0024040040	PERNO VALV.FARFALLA GAS 10X1
4	0024040004	FARFALLA GAS PROFILATA TBG15
5	0005180101	GUARNIZIONE OR 2015
6	0024030048	SOPPORTO MOT.NO LAMTEC 0,8NM
7	0006020505	INDICE FARFALLA GAS LAMTEC
8	0005040154	MOT.NO LAMTEC STE4,5 0,8NM 9
9	31483	PRESA PRESSIONE 1/8" CON.
10	0024040003	CORPO VALVOLA FARFALLA TBG

Rif.	Codice	Descrizione
11	0024040006	PIASTRINA BLOCCAPERNO FARF. F4

TBG 120 ME-V 50Hz cod.17570025

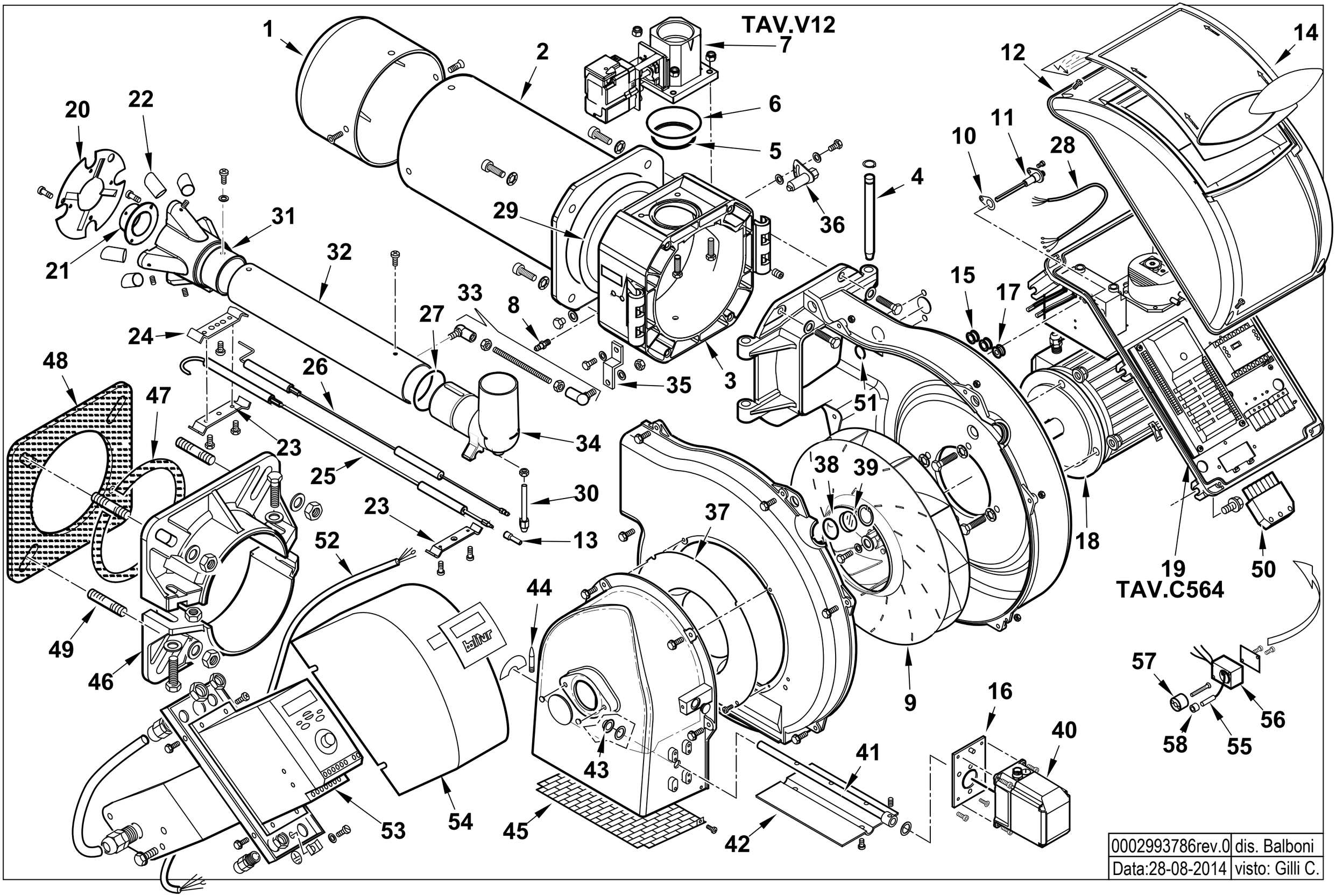

0002993786rev.0	dis. Balboni
Data:28-08-2014	visto: Gilli C.

17570025 **TBG 120 ME-V**

Esploso **0002993786** **Rev.0**

Rif.	Codice	Descrizione
1	0024030030	DIFFUSORE TBG120
2	0024030029	AS.CANNOTTO TBG120-150-210
3	0024030003	POLMONE CERNIERA TBG-TBL
4	0024010010	PERNO CERNIERA 15X180
5	0024030017	GUARN.NE PIANA RACCORDO TBG
6	0005180077	GUARNIZIONE OR 4312
7	0024040041	AS.VALV.FARF-MOT.NO TBG STE4,5
8	31483	PRESA PRESSIONE 1/8" CON.
9	0024030026	VENTOLA D.385X50 TBG120
10	0030010574	GUARN.NE ELETTRODO IONIZ.MC30
11	0024010027	NIPPLO PREL.VO ARIA TBG
12	8024030011	COPERCHIO QUADRO ELET.CO TBG-L
13	0005060037	SOPPRESSORE A FILO 5000 OHM AT
14	0024030013	COPERCHIO PLAST.TRASP. TBG-TBL
15	0005140236	PASSAFILO GOMMA 14X10X3 F7
16	0024030049	SOPPORTO MOT.NO STE4,5 1,2-3NM
17	0005140469	PASSAFILO GOMMA 14X10X3 F4
18	0005010001	MOTORE TRIF. KW1,5 230-400/50
19	0024020039	AS.QUADRO ELET. TBG ME V BT320
20	0024030028	DISCO STAMP. D159X60 I94 TBG
21	0011040083	UGELLO MISCELATORE BGN120LX
22	0024030035	RIDUZIONE MISCEL.RE TBG120
23	0024030036	STAFFA SOP.TO ELET.DI I93-F5
24	0011040046	STAFFA SOP.TO ELET.DI I93-M5 F
25	0024040012	IONIZZATORE TBG 120
26	0024040013	ELETTRODO TBG 120-150
27	0005180076	GUARNIZIONE OR 3256
28	0005140729	CAVO 4X1,5 L=1250 X MOT. SCH
29	0024020019	GUARNIZIONE CANNOTTO TBG85-210
30	0024030020	VITE FISSAGGIO RACCORDO TBG

Rif.	Codice	Descrizione
31	0024030027	MISCELATORE TBG 120-150
32	0024030031	TUBO MANDATA GAS TBG 120
33	0024010020	TIRANTE CON SNODI M6 L.246
34	0024030004	RACCORDO MANDATA GAS TBG
35	0024010009	LEVA REGOLAZIONE TESTA TBG-TBL
36	0024010008	SETTORE GRADUATO REG.NE TESTA
37	0024010011	ANELLO CONV.RE ARIA 289X158
38	23839	GUARNIZIONE OR 3125
39	0020020030	VETRINO 37X3 SPARK30
40	0005040166	MOT.NO LAMTEC 1,2NM 90°
41	0024030050	PERNO FARFALLA TBG STE4,5
42	0024010012	FARFALLA TBG-TBL
43	54056	BOCCOLA BRONZO 20X14X12X1
44	54200	INDICE REGOLAZIONE ARIA
45	0024010013	PROTEZIONE CONVOGLIATORE TBG
46	8024030001	SEMIFLANGIA ATT.BRUC. TBG 120
47	0024040016	CORDONE FIBRA DI VETRO 8X8X720
48	0024030018	GUARN.NE FLANGIA AT.CO TBG 120
49	17639	PRIGIONIERO M12X63
50	0005130051	CONNETTORE 7POLI MASCH.
51	4976	GUARNIZIONE OR 130 NITRILE
52	0005140541	CAVO MULT. 6 POLI + POT.L=1750
53	0005030217	INVERTER ACS150-03E-04A1-4
54	0024010042	COPERCHIO SCATOLA INVERTER TBG
55	0005030173	SENSORE PICKUP 3 FILI RPM
56	0006020550	BLOCCHETTO SOP.TO PICK-UP
57	0006020551	SENSORE PER PICK-UP < 2,2KW
58	0012120164	DISTANZIALE 5,1X8X7

0024020039 -QUADRO ELETTRICO - CONTROL PANEL - CUADRO ELECTRICO - APPAREILLAGE ELECTRIQUE - SCHALTGERAETE

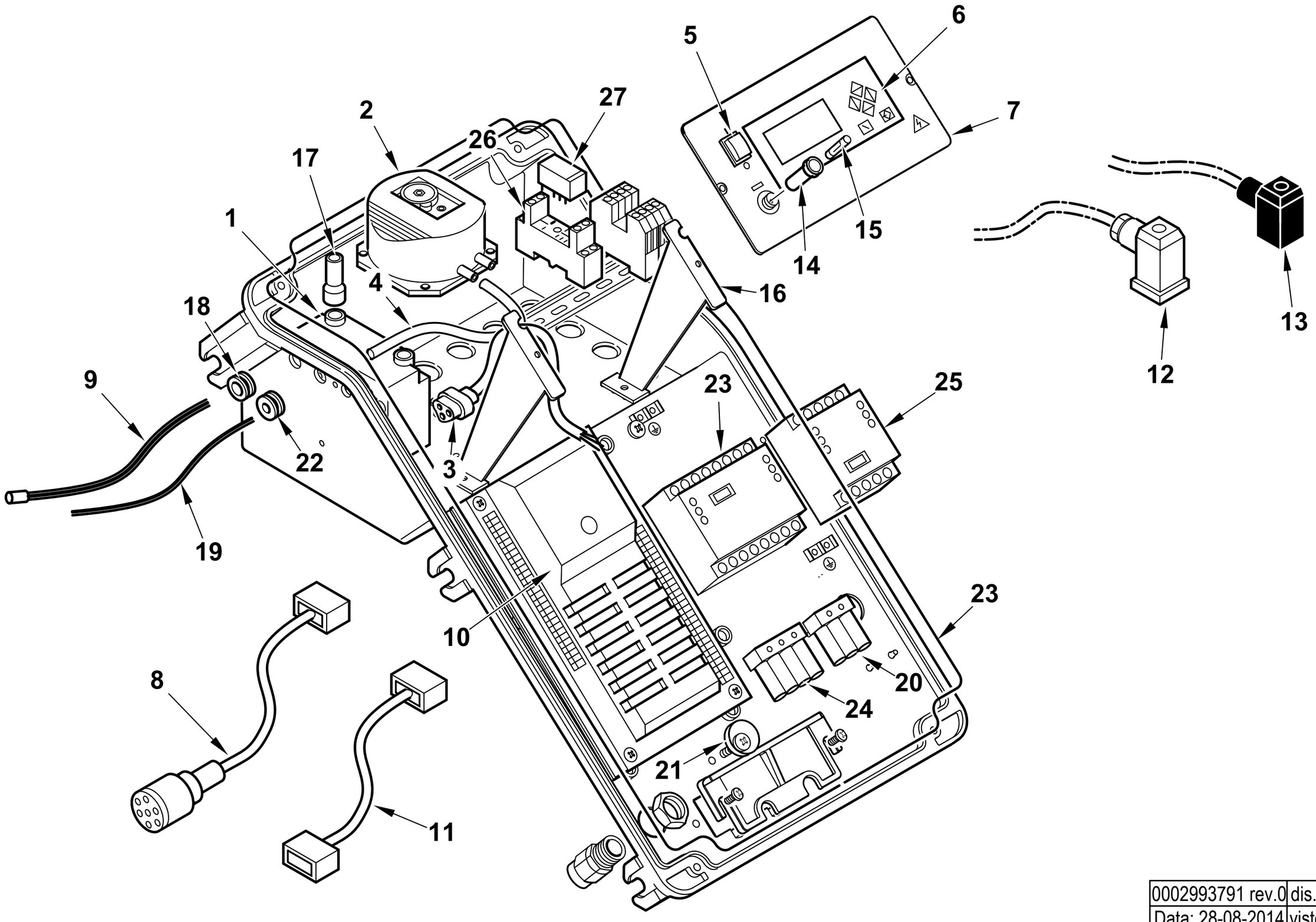

0002993791 rev.0	dis. Balboni
Data: 28-08-2014	visto: Gilli C.

TAV.C564

0024020039 **AS.QUADRO ELET. TBG ME V BT320** Esploso 0002993791 **Rev.0**

Rif.	Codice	Descrizione
1	0005020069	TRASF.RE GAS FIDA 26/40 50% PM
2	0005040112	PRESSOSTATO KROMS. DL 8K-130Z
3	0005130089	CONNETTORE TRASF. FIDA L550
4	0005250094	TUBO IN PVC 5X8
5	0005120134	INTERRUTTORE UNIP.
6	0005030266	DISPLAY LAMTEC UI300
7	0024010055	SINOTTICO TBG ME BT320
8	0005140736	CAVO COL.TO MOT.NO LAMT. 1,2NM
9	0005020037	CAVO A.T. L=560 D7 BOC. D.4
10	0006020549	AP.RA LAMTEC BT320 TBG45-210 V
	0005130205	CONNETTORI LAMTEC PER BT320
11	0005140651	CAVO COL.TO MOT.NO LAMT. 0,8NM
12	23522	CONNETTORE 14A GRIGIO ANTISTR.
13	23521	CONNETTORE 12B NERO ANTISTRAP.
14	0005120126	PORTAFUSIBILE 5X20 K1058/2
15	7456	FUSIBILE 6,3A 5X20 IWB 010
16	0024030014	DISTANZIALE PAN.LO ELET.CO
17	0005140115	CAPPUCCIO TERMINALE AT D7
18	0005140236	PASSAFILO GOMMA 14X10X3 F7
19	0005140490	CAVO IONO D.4 ATT. M/F4 L 760
20	0005130018	PRESA NERA 3 POLI
21	0024010019	ECCENTRICO PIASTRA BLOCCACAV
22	0005140469	PASSAFILO GOMMA 14X10X3 F4
23	0005050142	REGOLATORE LAMTEC LCM100
	0005140687	SERIE FILI COL.TO BT320-LCM100
24	0005130019	PRESA MARRONE 4 POLI

Rif.	Codice	Descrizione
25	0005030279	MODULO CONTR. INVERTER VSM100
26	0005110096	ZOCCOLO RELE'2 CONTATTI CR-PSS
27	0005110095	RELE' A 2 CONTATTI CR-P230AC2

ASSIEME VALVOLA FARFALLA+POLMONE - BUTTERFLY VALVE - VANNE PAPILLON - VALVULA MARIPOSA - 0024040041

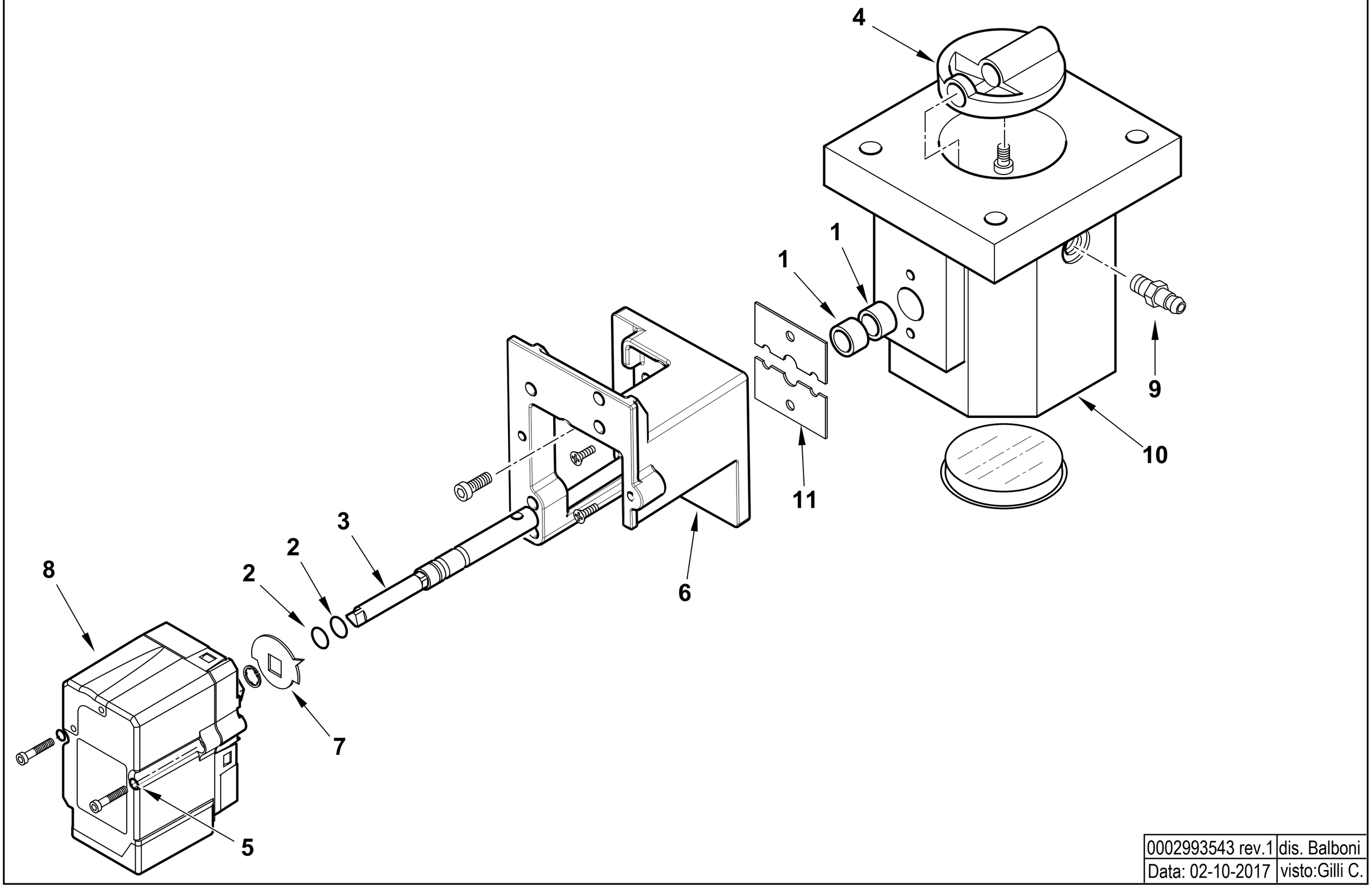

0002993543 rev.1	dis. Balboni
Data: 02-10-2017	visto:Gilli C.

TAV.V12

0024040041 AS.VALV.FARF-MOT.NO TBG STE4,5

Esploso 0002993543 **Rev.0**

Rif.	Codice	Descrizione
1	0005170059	BOCCOLA PLASTICA 14X10 L=10
2	30335	GUARNIZIONE OR 106
3	0024040040	PERNO VALV.FARFALLA GAS 10X1
4	0024040004	FARFALLA GAS PROFILATA TBG15
5	0005180101	GUARNIZIONE OR 2015
6	0024030048	SOPPORTO MOT.NO LAMTEC 0,8NM
7	0006020505	INDICE FARFALLA GAS LAMTEC
8	0005040154	MOT.NO LAMTEC STE4,5 0,8NM 9
9	31483	PRESA PRESSIONE 1/8" CON.
10	0024040003	CORPO VALVOLA FARFALLA TBG

Rif.	Codice	Descrizione
11	0024040006	PIASTRINA BLOCCAPERNO FARF. F4

TBG 120 P cod.17550030

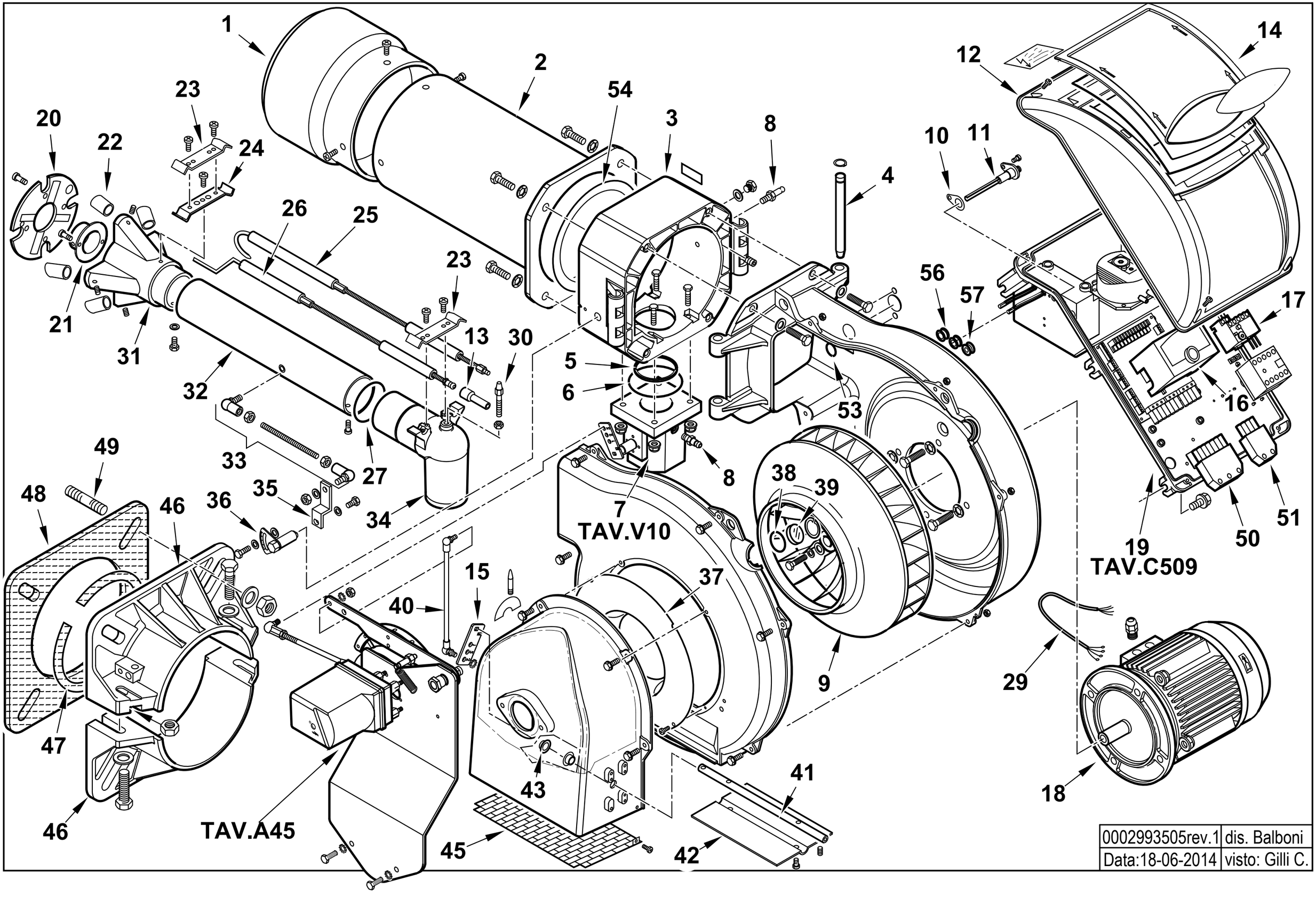

0002993505rev.1	dis. Balboni
Data:18-06-2014	visto: Gilli C.

17550030 **TBG 120 P 50Hz** Esploso **0002993505** **Rev.1**

Rif.	Codice	Descrizione
1	0024030030	DIFFUSORE TBG120
2	0024030029	AS.CANNOTTO TBG 120-150
3	0024030003	POLMONE CERNIERA TBG-TBL
4	0024010010	PERNO CERNIERA 15X180
5	0024030017	GUARN.NE PIANA RACCORDO TBG
6	0005180077	GUARNIZIONE OR 4312
7	0024030057	AS.VALV.FARFALLA TBG P CM
8	31483	PRESA PRESSIONE 1/8" CON.
9	0024030026	VENTOLA D.385X50 TBG120
10	0030010574	GUARN.NE ELETTRODO IONIZ.MC30
11	0024010027	NIPPLO PREL.VO ARIA TBG
12	8024030011	COPERCHIO QUADRO ELET.CO TBG-L
13	0005060037	SOPPRESSORE A FILO 5000 OHM AT
14	0024030013	COPERCHIO PLAST.TRASP. TBG-TBL
15	0025040039	LEVA REGOLAZIONE TBG 60P-V
16	0005030201	AP.RA SIEMENS LME 22.331C2
17	0005110124	RELE' TERMICO LOVATO 4,5-6,3
18	0005010001	MOTORE TRIF. KW1,5 230-400/50
19	0024030055	AS.QUADRO ELET. TBG P CM
20	0024030028	DISCO STAMP. D159X60 I94 TBG
21	0011040083	UGELLO MISCELATORE BGN120LX
22	0024030035	RIDUZIONE MISCEL.RE TBG120
23	0024030036	STAFFA SOP.TO ELET.DI I93-F5
24	0011040046	STAFFA SOP.TO ELET.DI I93-M5 F
25	0024040012	IONIZZATORE TBG 120
26	0024040013	ELETTRODO TBG 120-150
27	0005180076	GUARNIZIONE OR 3256

Rif.	Codice	Descrizione
29	0005140198	CAVO 4X1 L=720 ALIM. MOTORE
30	0024030020	VITE FISSAGGIO RACCORDO TBG
31	0024030027	MISCELATORE TBG 120-150
32	0024030031	TUBO MANDATA GAS TBG 120
33	0024010020	TIRANTE CON SNODI M6 L.246
34	0024030004	RACCORDO MANDATA GAS TBG
35	0024010009	LEVA REGOLAZIONE TESTA TBG-TBL
36	0024010008	SETTORE GRADUATO REG.NE TESTA
37	0024010011	ANELLO CONV.RE ARIA 289X158
38	23839	GUARNIZIONE OR 3125
39	0020020030	VETRINO 37X3 SPARK30
40	0024030052	TIRANTE CON SNODI M6 L.352
41	0024020025	PERNO FARFALLA TBG P-V SQN72
42	0024010012	FARFALLA TBG-TBL
43	54056	BOCCOLA BRONZO 20X14X12X1
45	0024010013	PROTEZIONE CONVOGLIATORE TBG
46	8024030001	SEMIFLANGIA ATT.BRUC. TBG 120
47	0024040016	CORDONE FIBRA DI VETRO 8X8X720
48	0024030018	GUARN.NE FLANGIA AT.CO TBG 120
49	17639	PRIGIONIERO M12X63
50	0005130051	CONNETTORE 7POLI MASCH.
51	0005130043	CONNETTORE 4POLI MASCH.
53	4976	GUARNIZIONE OR 130 NBR
54	0024020019	GUARNIZIONE CANNOTTO TBG85-210
56	0005140236	PASSAFILO GOMMA 14X10X3 F7
57	0005140469	PASSAFILO GOMMA 14X10X3 F4

0024030054 - GRUPPO MODULATORE - MODULATING SYSTEM - SYSTEME DE MODULATION - MODULATIONSSYSTEM

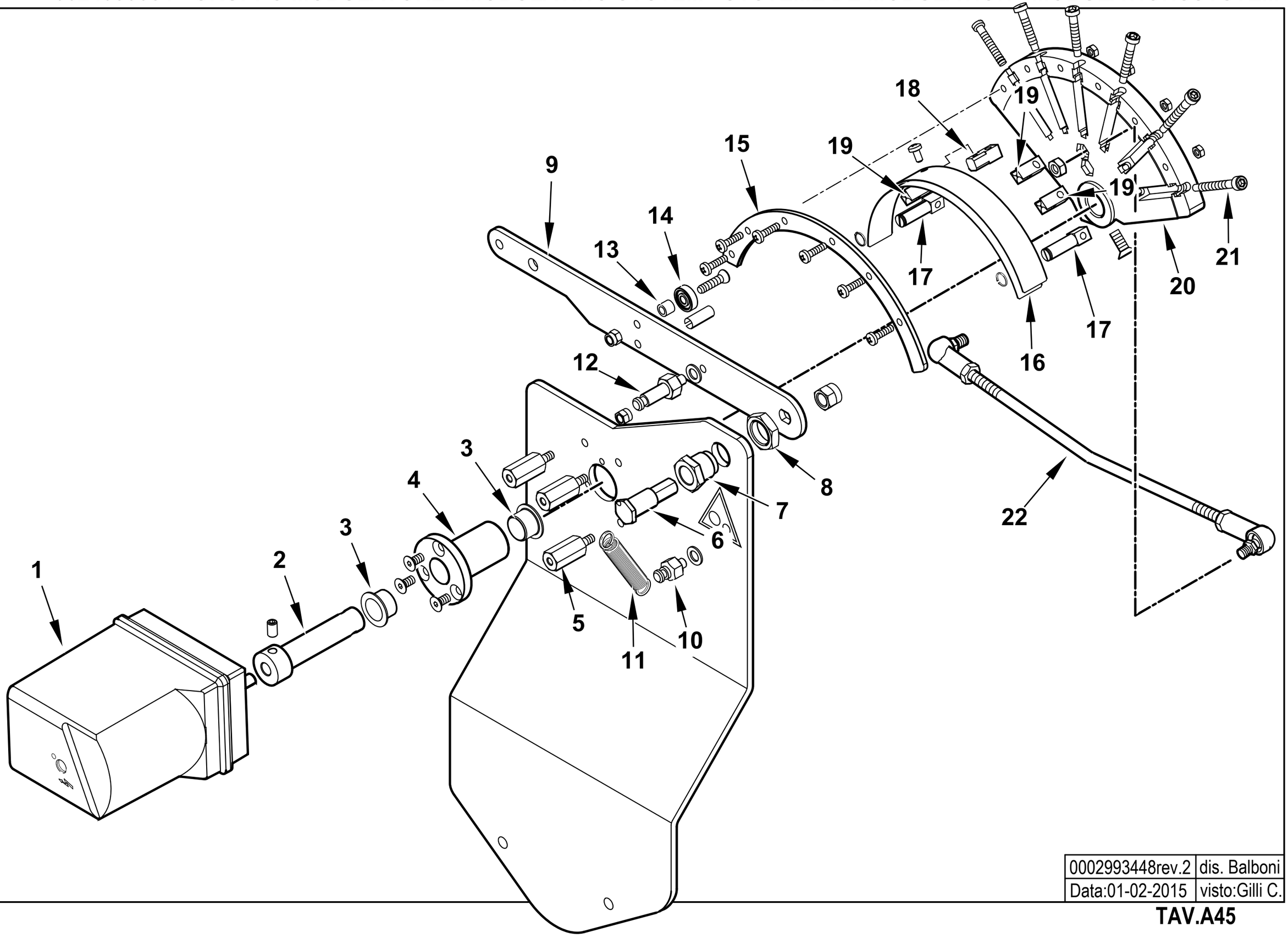

0002993448rev.2	dis. Balboni
Data:01-02-2015	visto:Gilli C.

TAV.A45

0024030054 AS.MODULAT. TBG85-210P SQN72

Esploso **0002993448** **Rev.2**

Rif.	Codice	Descrizione
1	0005040227	MOT.NO SIEMENS SQN72.4D5A20
2	0012120171	PERNO MOT.NO SQN72-CAMMA LAM
3	0005170056	BOCCOLA AUTOL.IGLIDUR G 15X17
4	0012120157	BOCCOLA PER CAMMA A LAMINA
5	0012120159	COLON.TA L 36 MF M5XM5 CH12
6	0012120161	PERNO FULCRO CAMMA A LAMINA
7	0012120195	BOCCOLA FULCRO CAMMA A LAMIN
8	0011030025	DADO ES.LE 3/8"X6
9	0012120145	LEVA X CAMMA MODUL. 90° TBG
10	35620	NOTTOLINO MOLLA M6X22
11	53109	MOLLA 55X8,5 OCCHIELLO 2 SPI
12	0012120175	NOTTOLINO MOLLA M6X40
13	0012120164	DISTANZIALE 5,1X8X7
14	0005170013	CUSCINETTO 5-16-5 625-2Z
15	0012120191	SETTORE CAMMA MODUL. 90° TB
16	0012120154	LAMINA PER CAMMA 90°
17	0012120192	FORCHETTA PER CAMMA A LAMINA
18	0012120193	SOPPORTO LAMINA CAMMA 90-130°
19	0012120194	GUIDA PER LAMINA CAMMA
20	0012120169	CAMMA MODULATORE A NASTRO 90°
21	0012120155	VITE TCCE 5X45 CAMMA A LAMI
22	0024030053	TIRANTE CON SNODI M6 L.360 PI.

Rif.	Codice	Descrizione

0024030055 -QUADRO ELETTRICO - CONTROL PANEL - CUADRO ELECTRICO - APPAREILLAGE ELECTRIQUE - SCHALTGERAETE

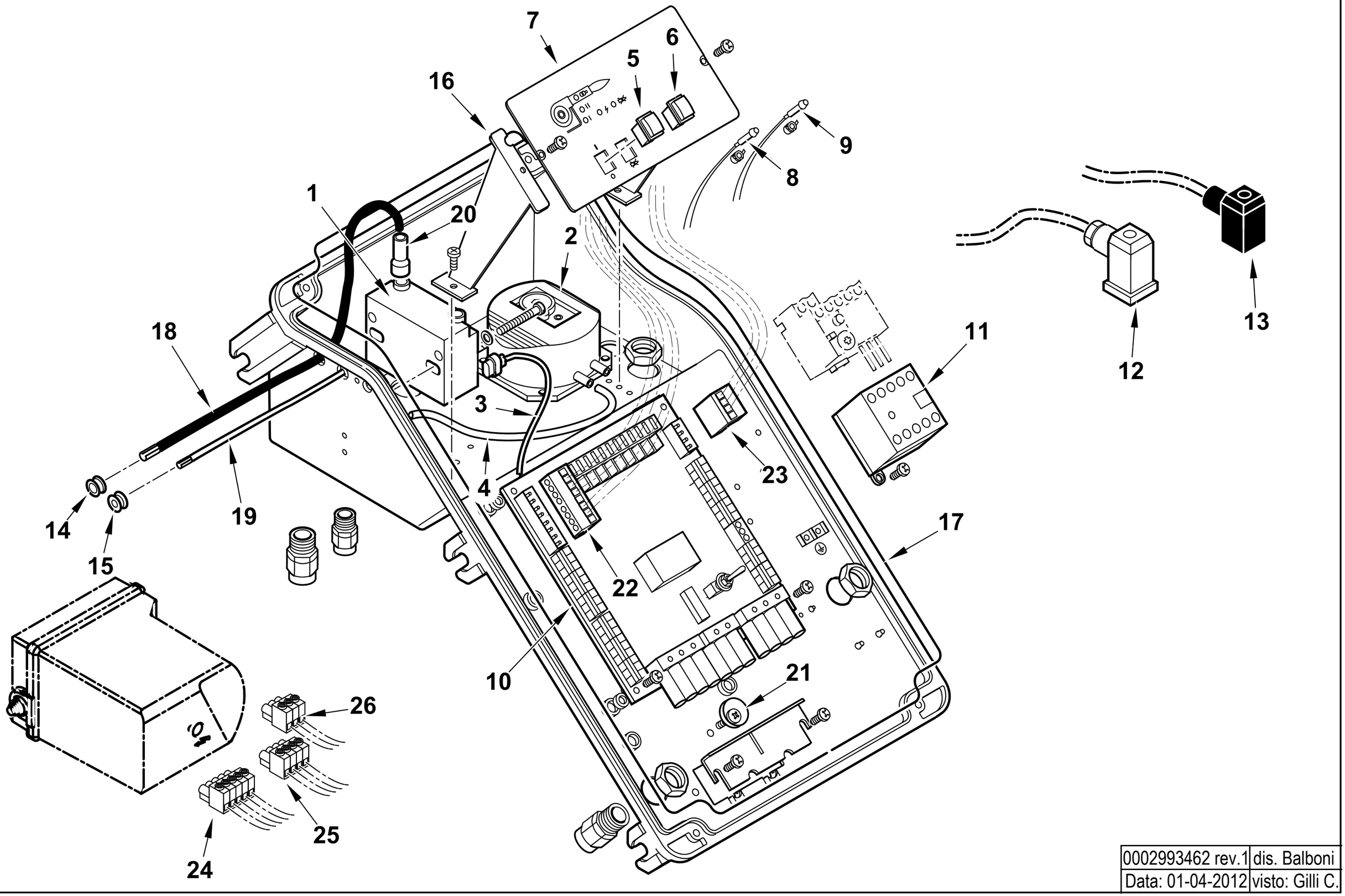

0002993462 rev.1	dis. Balboni
Data: 01-04-2012	visto: Gilli C.

TAV.C509

0024030055 AS.QUADRO ELET. TBG P CM

Esploso **0002993462** **Rev.1**

Rif.	Codice	Descrizione
1	0005020069	TRASFORMATORE GAS FIDA 26/40 50% PM
2	0005040112	PRESSOSTATO KROMSC. DL8K-1
3	0005130111	CONNETTORE TRASF. BRAHMA L340
4	0005250094	TUBO IN PVC 5X8
5	0005120134	INTERRUTTORE UNIP.
6	0005120135	PULSANTE SBLOCCO NERO NA
7	0024030002	SINOTTICO TBG PN
8	0005120132	LAMPADA VERDE D6 CAVO L250
9	0005120133	LAMPADA ROSSA D6 CAVO L250
10	0006120032	AS. CIRCUITO STAMP. TBG P CM
11	0005110110	TELERUT.RE LOVATO BG0910A230
12	23522	CONNETTORE 14A GRIGIO ANTISTR.
13	23521	CONNETTORE 12B NERO ANTISTRAP.
14	0005140236	PASSAFILO GOMMA 14X10X3 F7
15	0005140469	PASSAFILO GOMMA 14X10X3 F4
16	0024030014	DISTANZIALE PAN.LO ELET.CO
17	0024010018	GUARN.NE COPERCHIO QUADRO TBG
18	0005020037	CAVO A.T. L=560 D7 BOC. D.4
19	0005140154	CAVO IONO D.4 ATT. D.4 L 760
20	0005140115	CAPPUCCIO TERM.LE A.T.
21	0024010019	ECCENTRICO PIASTRA BLOCCACAV
22	0005130172	CONNETTORE WIELAND 7P VOLANT
23	0005130171	CONNETTORE WIELAND 4P VOLANT
24	0005130179	CONNETTORE 5 POLI FEMM. 5MM
25	0005130178	CONNETTORE 4 POLI FEMM. 5MM
26	0005130207	CONNETTORE 3 POLI FEMM. 5MM

Rif.	Codice	Descrizione

VALVOLA FARFALLA - BUTTERFLY VALVE - VANNE PAPILLON - VALVULA MARIPOSA - 0024030057

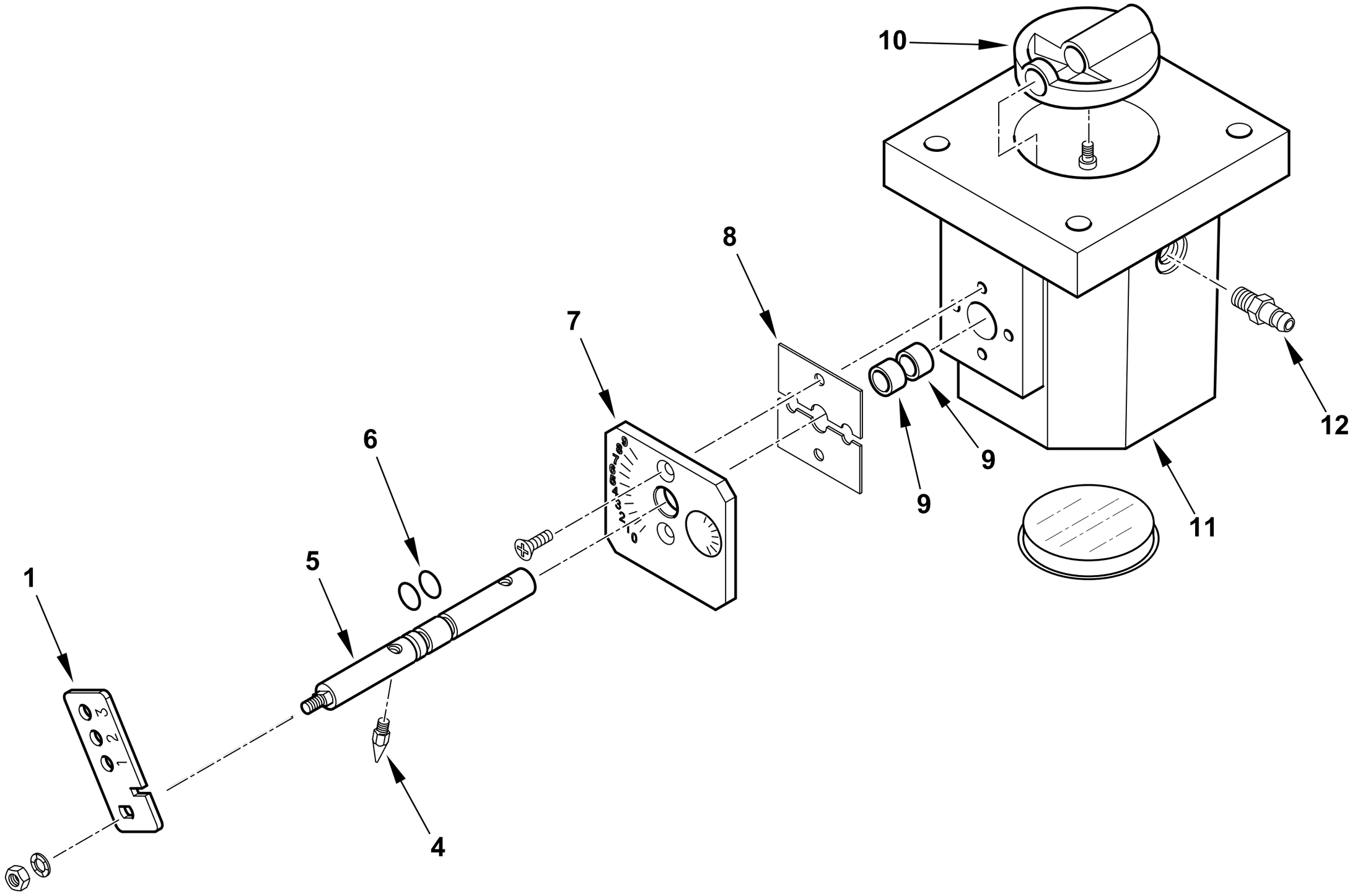

0002993463 rev.1	dis. Balboni
Data: 02-10-2017	visto:Gilli C.

TAV.V10

0024030057 **AS.VALV.FARFALLA TBG P CM**

Esploso 0002993463 **Rev.1**

Rif.	Codice	Descrizione
1	0024030056	LEVA REGOLAZIONE TBG P CM
4	54200	INDICE REGOLAZIONE ARIA
5	0024020026	PERNO VALV. FARF. GAS TBG P-V
6	30335	GUARNIZIONE OR 106
7	0025040035	PIASTRA NUMERATA FARF. TBG60
8	0024040006	PIASTRINA BLOCCAPERNO FARF.
9	0005170059	BOCCOLA PLASTICA 14X10 L=10
10	0024040004	FARFALLA GAS PROFILATA TBG150
11	0024040003	CORPO VALVOLA FARFALLA TBG
12	31483	PRESA PRESSIONE 1/8" CON.

Rif.	Codice	Descrizione

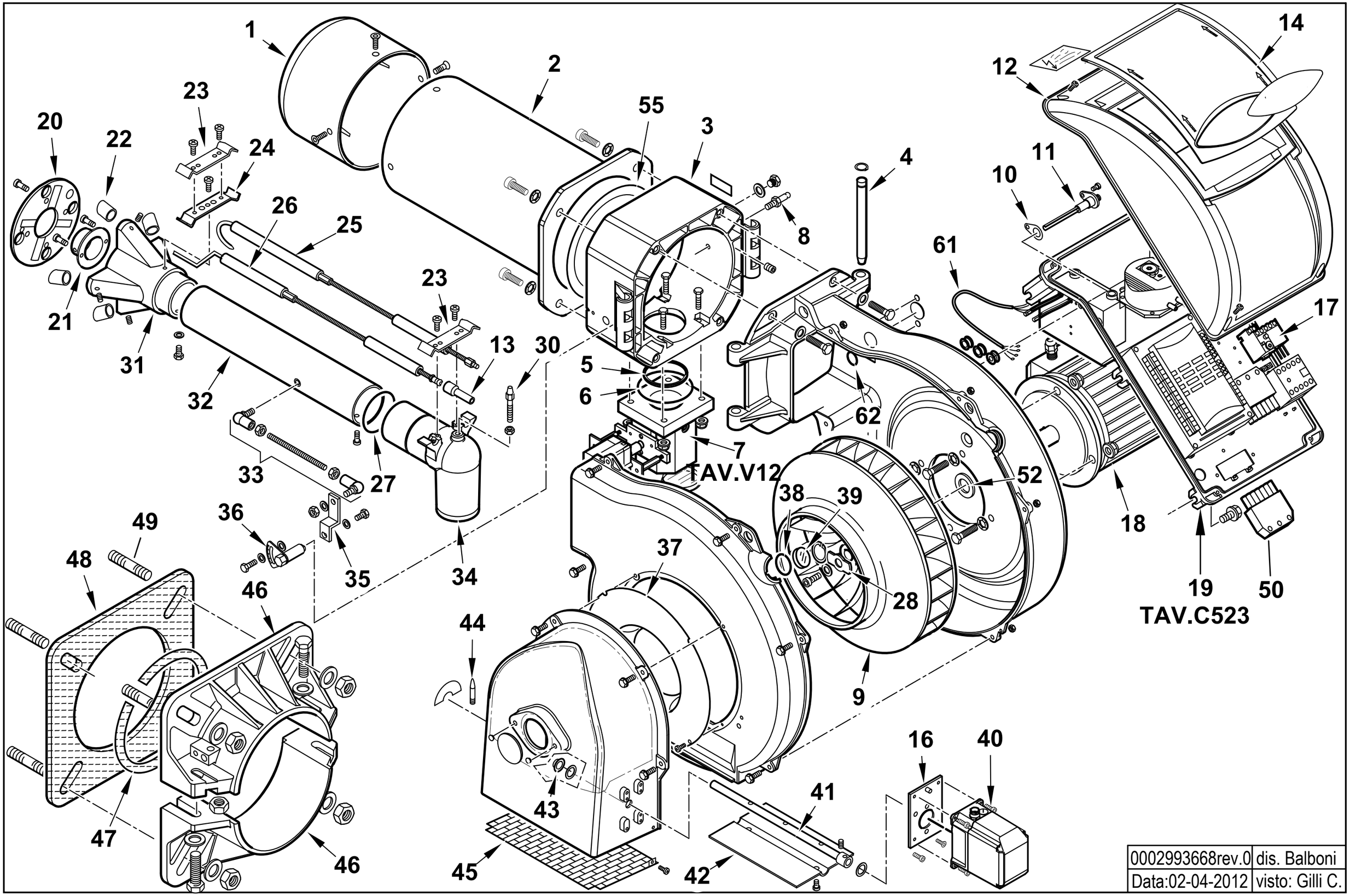

0002993668rev.0	dis. Balboni
Data:02-04-2012	visto: Gilli C.

17670020 **TBG 140 LX ME 50Hz** Esploso 0002993668 **Rev.0**

Rif.	Codice	Descrizione
1	0024040022	DIFFUSORE TBG140LX
2	0024030029	AS.CANNOTTO TBG 120-150
3	0024030003	POLMONE CERNIERA TBG-TBL
4	0024010010	PERNO CERNIERA 15X180
5	0024030017	GUARN.NE PIANA RACCORDO TBG
6	0005180077	GUARNIZIONE OR 4312
7	0024040041	AS.VALV.FARF-MOT.NO TBG STE4
8	31483	PRESA PRESSIONE 1/8" CON.
9	0024040002	VENTOLA D.375X50 TBG150
10	0030010574	GUARN.NE ELETTRODO IONIZ.MC30
11	0024010027	NIPPLO PREL.VO ARIA TBG
12	8024030011	COPERCHIO QUADRO ELET.CO TBG-L
13	0005060037	SOPPRESSORE A FILO 5000 OHM AT
14	0024030013	COPERCHIO PLAST.TRASP. TBG-TBL
16	0024030049	SOPPORTO MOT.NO STE4,5 1,2-3
17	0005110124	RELE' TERMICO LOVRF12 4,5-6,3A
18	30103	MOTORE TRIF. KW2,2 230-400/50
19	0024020036	AS.QUADRO ELET. TBG ME BT320
20	0024040017	DISCO FRESATO 165X60 I94 TBG
21	0011040083	UGELLO MISCELATORE BGN120LX
22	0024040019	RIDUZIONE MISCEL.RE TBG140LX
23	0024030036	STAFFA SOP.TO ELET.DI I93-F5
24	0011040046	STAFFA SOP.TO ELET.DI I93-M5 F
25	0024040012	IONIZZATORE TBG 120
26	0024040013	ELETTRODO TBG 120-150
27	0005180076	GUARNIZIONE OR 3256
28	0024040014	PIATTELLO FISS.GIO VENT.TBG150

Rif.	Codice	Descrizione
30	0024030020	VITE FISSAGGIO RACCORDO TBG
31	0024030027	MISCELATORE TBG 120-150
32	0024030031	TUBO MANDATA GAS TBG 120
33	0024010046	TIRANTE CON SNODI M6 L.246
34	0024030004	RACCORDO MANDATA GAS TBG
35	0024010009	LEVA REGOLAZIONE TESTA TBG-TBL
36	0024010008	SETTORE GRADUATO REG.NE TESTA
37	0024010011	ANELLO CONV.RE ARIA 289X158
38	23839	GUARNIZIONE OR 3125
39	0020020030	VETRINO 37X3 SPARK30
40	0005040166	MOT.NO LAMTEC STE4,5 1,2NM 90°
41	0024030050	PERNO FARFALLA TBG STE4,5
42	0024010012	FARFALLA TBG-TBL
43	54056	BOCCOLA BRONZO 20X14X12X1
44	54200	INDICE REGOLAZIONE ARIA
45	0024010013	PROTEZIONE CONVOGLIATORE TBG
46	8024030001	SEMIFLANGIA ATT.BRUC. TBG 120
47	0024040016	CORDONE FIBRA DI VETRO 8X8X720
48	0024030018	GUARN.NE FLANGIA AT.CO TBG 120
49	17639	PRIGIONIERO M12X63
50	0005130051	CONNETTORE 7POLI MASCH.
52	0024040038	DISTAN.LE VENTOLA 24X35X0,5
55	0024020019	GUARNIZIONE CANNOTTO TBG85-210
61	0005140198	CAVO 4X1,5 L=720 ALIM. MOTORE
62	4976	GUARNIZIONE OR 130 NITRILE

0024020036 -QUADRO ELETTRICO - CONTROL PANEL - CUADRO ELECTRICO - APPAREILLAGE ELECTRIQUE - SCHALTGERAETE

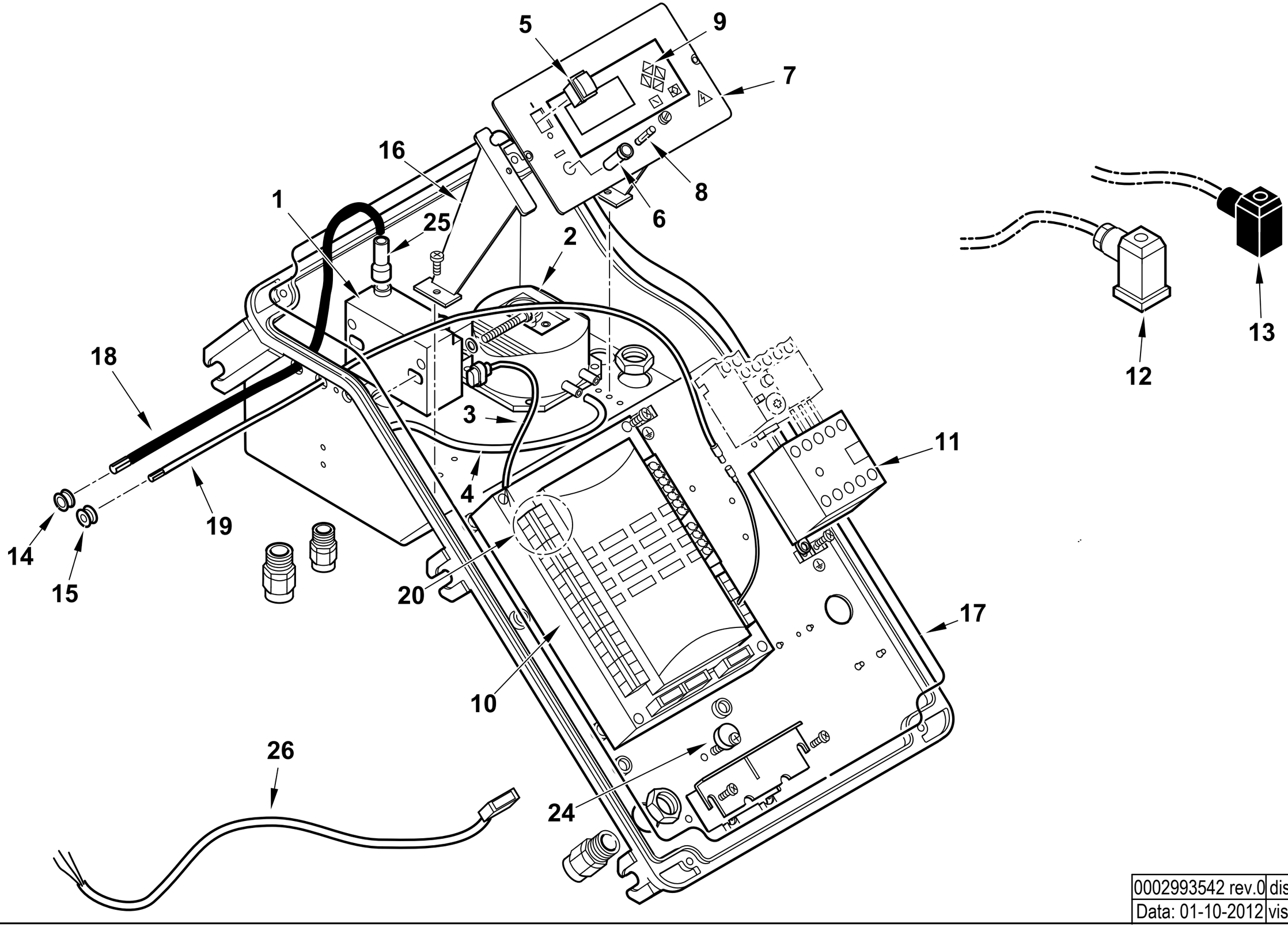

0002993542 rev.0	dis. Balboni
Data: 01-10-2012	visto: Gilli C.

TAV.C523

0024020036 AS.QUADRO ELET. TBG ME BT320

Esploso 0002993542 **Rev.0**

Rif.	Codice	Descrizione
1	0005020069	TRASFORMATORE GAS FIDA 26/40 50% PM
2	0005040112	PRESSOSTATO KROMSC. DL8K-1
3	0005130111	CONNETTORE TRASF. BRAHMA L340
4	0005250094	TUBO IN PVC 5X8
5	0005120134	INTERRUTTORE UNIPOLARE
6	0005120126	PORTAFUSIBILE 5X20 K1058/2
7	0024010055	SINOTTICO TBG ME BT320
8	7456	FUSIBILE 6,3A 5X20
9	0005030266	DISPLAY LAMTEC UI300
10	0006020522	AP.RA LAMTEC BT320 PROG.TBG ME
	0005130205	KIT CONNETTORI LAMTEC X BT320
11	0005110110	TELERUT.RE LOVATO BG0910A230
12	23522	CONNETTORE 14A GRIGIO ANTISTR.
13	23521	CONNETTORE 12B NERO ANTISTRAP.
14	0005140236	PASSAFILO GOMMA 14X10X3 F7
15	0005140469	PASSAFILO GOMMA 14X10X3 F4
16	0024030014	DISTANZIALE PANNELLO ELET.CO
17	0024010018	GUARN.NE COPERCHIO QUADRO TBG
18	0005020037	CAVO A.T. L=560 D7 BOC. D.4
19	0005140490	CAVO IONO D.4 ATT. M/F4 L 760
20	0005130205	CONNETTORI LAMTEC PER BT320
24	0024010019	ECCENTRICO PIASTRA BLOCCACAV
25	0005140115	CAPPUCCIO TERM.LE A.T.
26	0005140651	CAVO COL.TO MOT.NO LAMT. 0,8NM
	0005140736	CAVO COL.TO MOT.NO LAMT. 1,2NM

Rif.	Codice	Descrizione

ASSIEME VALVOLA FARFALLA+POLMONE - BUTTERFLY VALVE - VANNE PAPILLON - VALVULA MARIPOSA - 0024040041

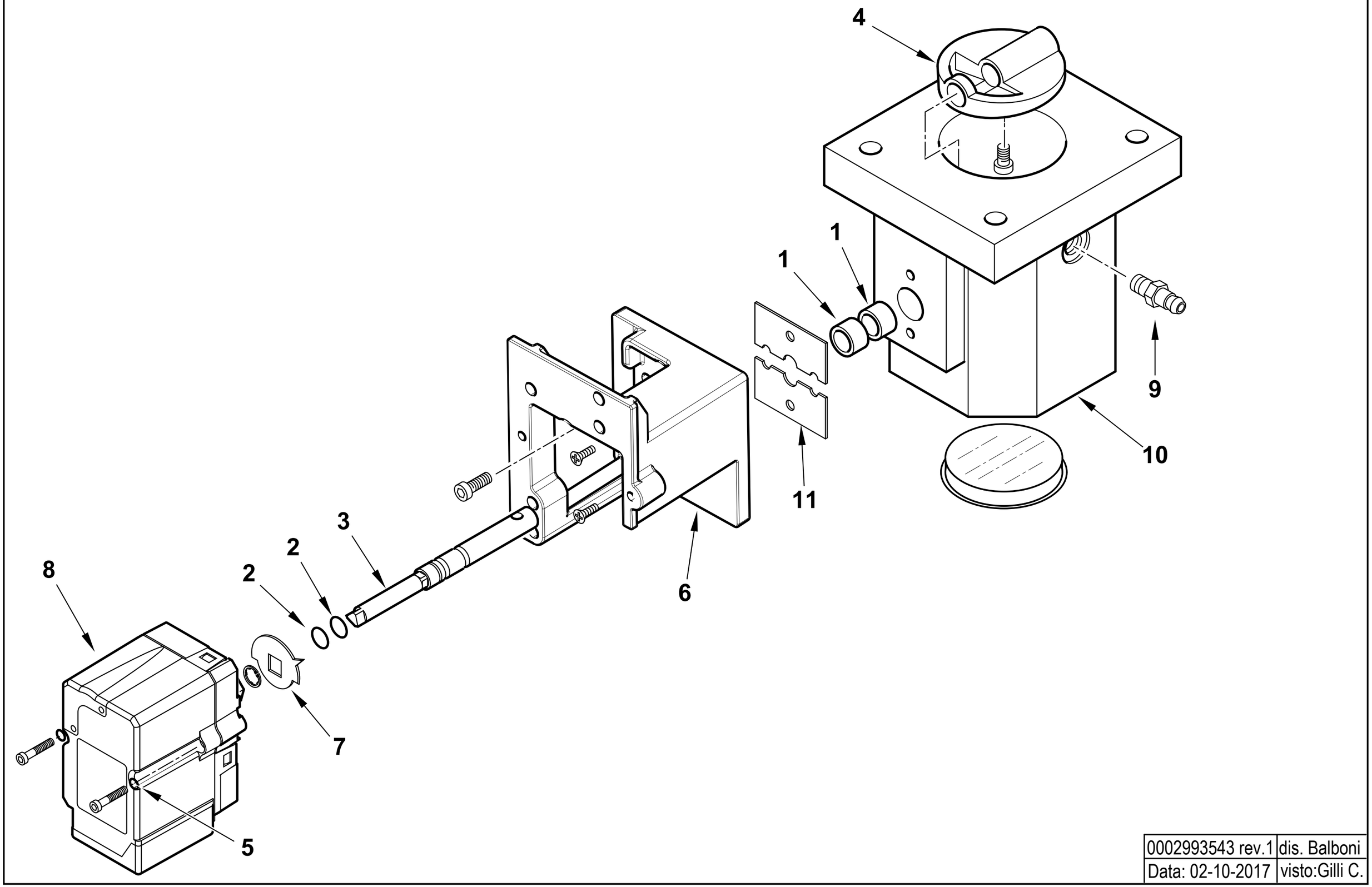

0002993543 rev.1	dis. Balboni
Data: 02-10-2017	visto:Gilli C.

TAV.V12

0024040041 AS.VALV.FARF-MOT.NO TBG STE4,5

Esploso 0002993543 **Rev.0**

Rif.	Codice	Descrizione
1	0005170059	BOCCOLA PLASTICA 14X10 L=10
2	30335	GUARNIZIONE OR 106
3	0024040040	PERNO VALV.FARFALLA GAS 10X1
4	0024040004	FARFALLA GAS PROFILATA TBG15
5	0005180101	GUARNIZIONE OR 2015
6	0024030048	SOPPORTO MOT.NO LAMTEC 0,8NM
7	0006020505	INDICE FARFALLA GAS LAMTEC
8	0005040154	MOT.NO LAMTEC STE4,5 0,8NM 9
9	31483	PRESA PRESSIONE 1/8" CON.
10	0024040003	CORPO VALVOLA FARFALLA TBG

Rif.	Codice	Descrizione
11	0024040006	PIASTRINA BLOCCAPERNO FARF. F4

TBG 150 MC cod.17680010

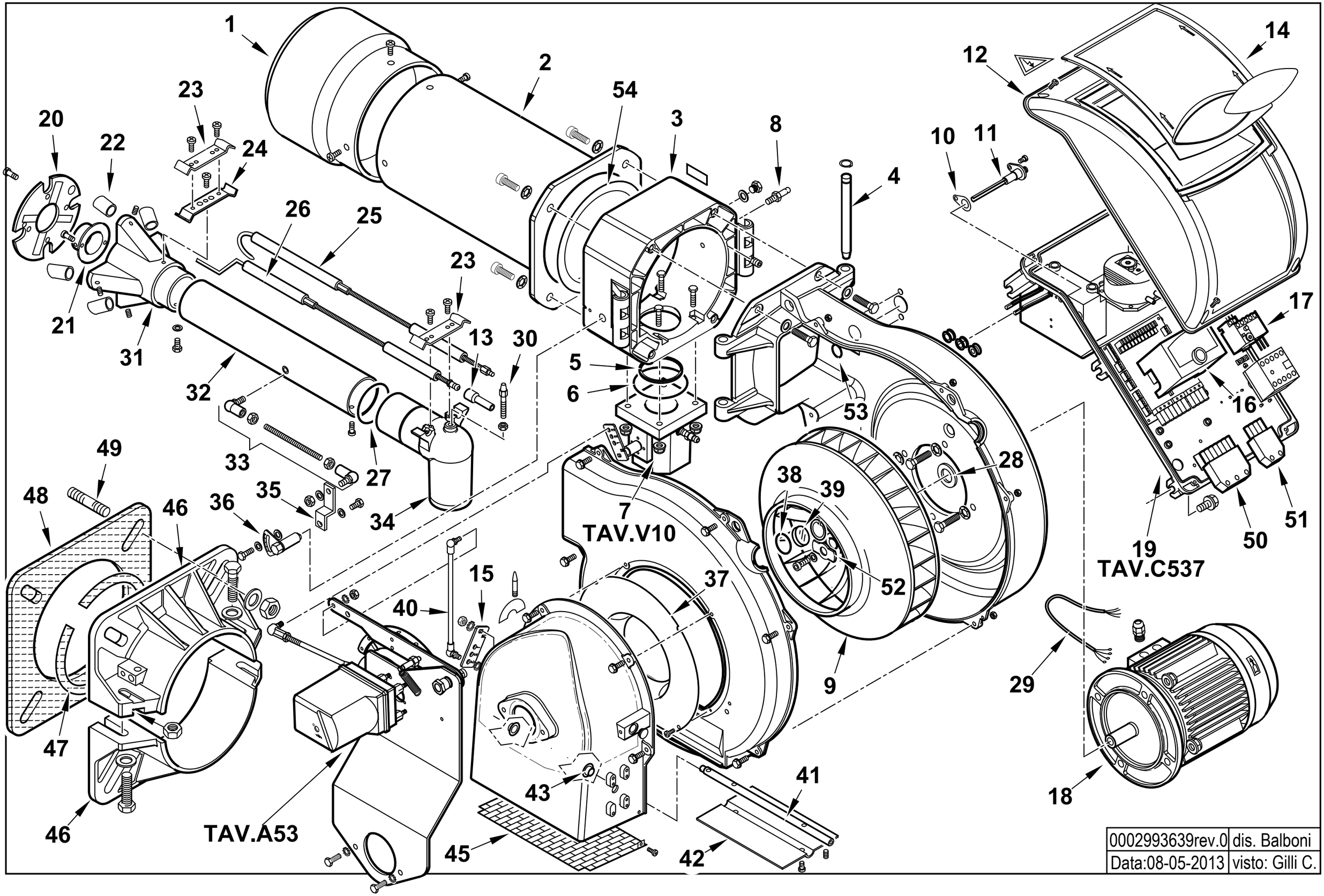

0002993639rev.0	dis. Balboni
Data:08-05-2013	visto: Gilli C.

17680010 **TBG 150 MC 50Hz** Esploso **0002993639** **Rev.0**

Rif.	Codice	Descrizione
1	0024040011	DIFFUSORE TBG150
2	0024030029	AS.CANNOTTO TBG 120-150
3	0024030003	POLMONE CERNIERA TBG-TBL
4	0024010010	PERNO CERNIERA 15X180
5	0024030017	GUARN.NE PIANA RACCORDO TBG
6	0005180077	GUARNIZIONE OR 4312
7	0024030057	AS.VALV.FARFALLA TBG P CM
8	31483	PRESA PRESSIONE 1/8" CON.
9	0024040002	VENTOLA D.375X50 TBG150
10	0030010574	GUARN.NE ELETTRODO IONIZ.MC30
11	0024010027	NIPPLO PREL.VO ARIA TBG
12	8024030011	COPERCHIO QUADRO ELET.CO TBG-L
13	0005060037	SOPPRESSORE A FILO 5000 OHM AT
14	0024030013	COPERCHIO PLAST.TRASP. TBG-TBL
15	0025040039	LEVA REGOLAZIONE TBG 60P-V
16	0005030202	AP.RA SIEMENS LME 22.233C2
17	0005110124	RELE' TERMICO LOVRF12 4,5-6,3A
18	30103	MOTORE TRIF. KW2,2 230-400/50
19	0024030066	AS.QUADRO ELET. TBG CM
20	0024040009	DISCO STAMP. D165X60 I94 TBG
21	0011040083	UGELLO MISCELATORE BGN120LX
22	0024040018	RIDUZIONE MISCEL.RE TBG150
23	0024030036	STAFFA SOP.TO ELET.DI I93-F5
24	0011040046	STAFFA SOP.TO ELET.DI I93-M5 F
25	0024040021	IONIZZATORE TBG 150
26	0024040013	ELETTRODO TBG 120-150
27	0005180076	GUARNIZIONE OR 3256

Rif.	Codice	Descrizione
28	0024040038	DISTAN.LE VENTOLA 24X35X0,5
29	0005140198	CAVO 4X1 L=720 ALIM. MOTORE
30	0024030020	VITE FISSAGGIO RACCORDO TBG
31	0024030027	MISCELATORE TBG 120-150
32	0024030031	TUBO MANDATA GAS TBG 120
33	0024010020	TIRANTE CON SNODI M6 L.246
34	0024030004	RACCORDO MANDATA GAS TBG
35	0024010009	LEVA REGOLAZIONE TESTA TBG-TBL
36	0024010008	SETTORE GRADUATO REG.NE TESTA
37	0024010011	ANELLO CONV.RE ARIA 289X158
38	23839	GUARNIZIONE OR 3125
39	0020020030	VETRINO 37X3 SPARK30
40	0024100069	TIRANTE CON SNODI M6 L.420
41	0024020025	PERNO FARFALLA TBG P-V SQN72
42	0024010012	FARFALLA TBG-TBL
43	54056	BOCCOLA BRONZO 20X14X12X1
45	0024010013	PROTEZIONE CONVOGLIATORE TBG
46	8024030001	SEMIFLANGIA ATT.BRUC. TBG 120
47	0024040016	CORDONE FIBRA DI VETRO 8X8X720
48	0024030018	GUARN.NE FLANGIA AT.CO TBG 120
49	17639	PRIGIONIERO M12X63
50	0005130051	CONNETTORE 7POLI MASCH.
51	0005130043	CONNETTORE 4POLI MASCH.
52	0024040014	PIATTELLO FISS.GIO VENT.TBG
53	4976	GUARNIZIONE OR 130 NBR
54	0024020019	GUARNIZIONE CANNOTTO TBG85-210

0024030065 - GRUPPO MODULATORE - MODULATING SYSTEM - SYSTEME DE MODULATION - MODULATIONSSYSTEM

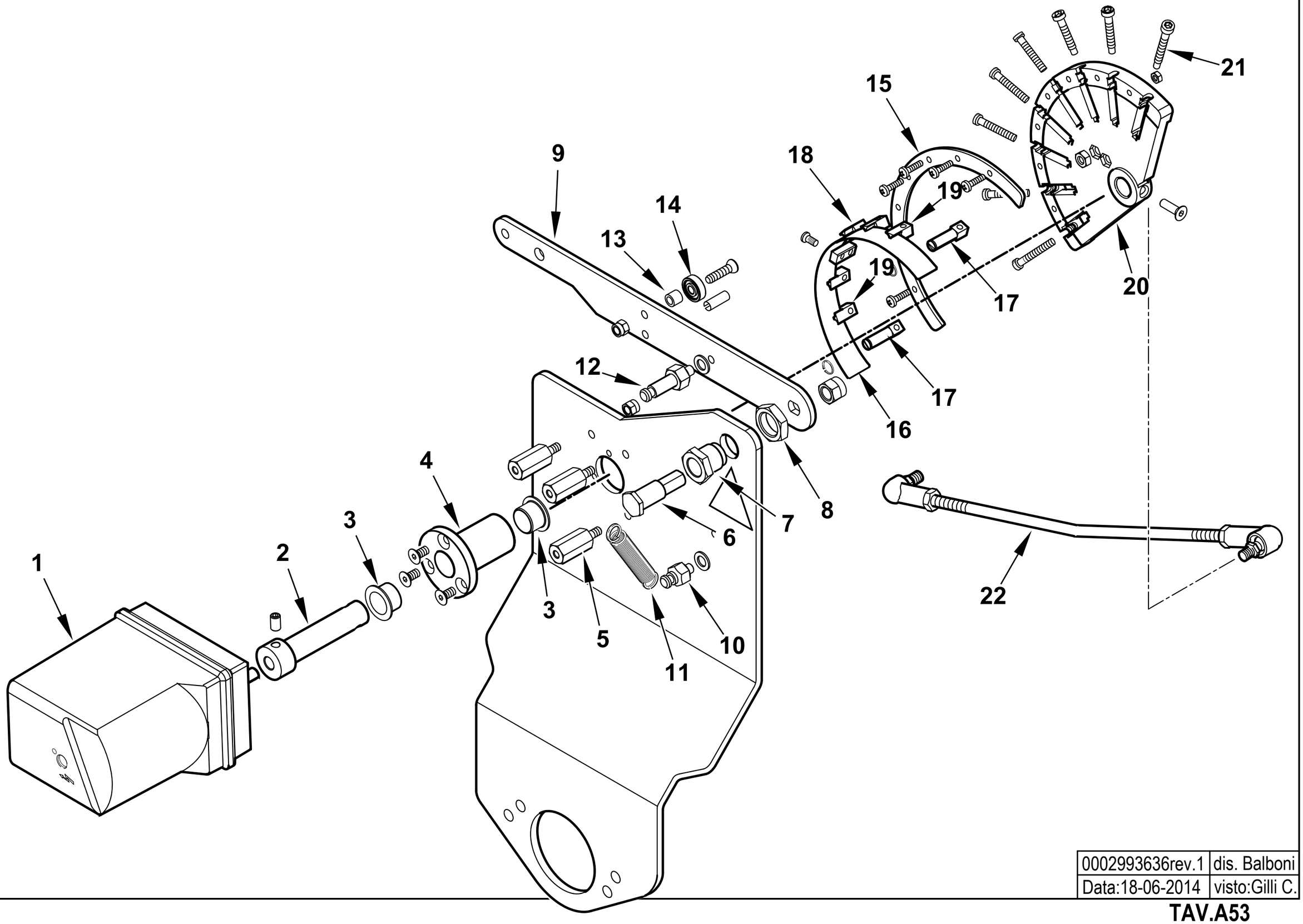

0002993636rev.1	dis. Balboni
Data:18-06-2014	visto:Gilli C.

TAV.A53

0024030065 AS.MODULAT. TBG85-210MC SQN72

Esploso **0002993636** **Rev.1**

Rif.	Codice	Descrizione
1	0005040227	MOT.NO SIEMENS SQN72.4D5A20
2	0012120171	PERNO MOT.NO SQN72-CAMMA LAM
3	0005170056	BOCCOLA AUTOL.IGLIDUR G 15X17
4	0012120157	BOCCOLA PER CAMMA A LAMINA
5	0012120159	COLON.TA L 36 MF M5XM5 CH12
6	0012120161	PERNO FULCRO CAMMA A LAMINA
7	0012120195	BOCCOLA FULCRO CAMMA A LAMINA
8	0011030025	DADO ES.LE 3/8"X6
9	0012120145	LEVA X CAMMA MODUL. 90° TBG
10	35620	NOTTOLINO MOLLA M6X22
11	53109	MOLLA 55X8,5 OCCHIELLO 2 SPI
12	0012120175	NOTTOLINO MOLLA M6X40
13	0012120164	DISTANZIALE 5,1X8X7
14	0005170013	CUSCINETTO 5-16-5 625-2Z
15	0012120190	SETTORE CAMMA MODUL. 130° BGN
16	0012120173	LAMINA PER CAMMA 130°
17	0012120192	FORCHETTA PER CAMMA A LAMINA
18	0012120193	SOPPORTO LAMINA CAMMA 90-130°
19	0012120194	GUIDA PER LAMINA CAMMA
20	0012120170	CAMMA MODULATORE A NASTRO 130°
21	0012120155	VITE TCCE 5X45 CAMMA A LAMI
22	0024030064	TIRANTE CON SNODI M6 L.390

Rif.	Codice	Descrizione

0024030066 -QUADRO ELETTRICO - CONTROL PANEL - CUADRO ELECTRICO - APPAREILLAGE ELECTRIQUE - SCHALTGERAETE

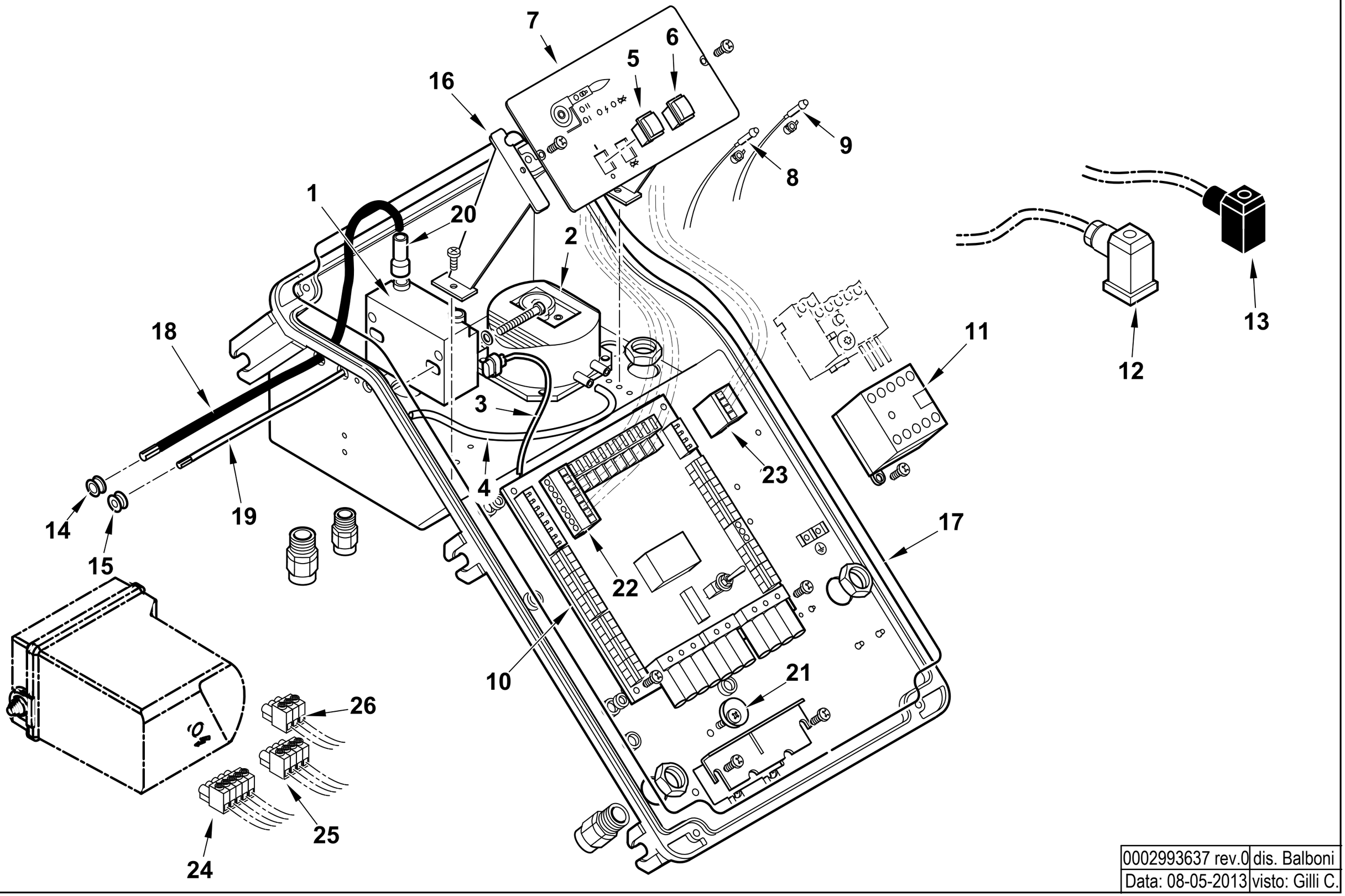

0002993637 rev.0	dis. Balboni
Data: 08-05-2013	visto: Gilli C.

TAV.C537

0024030066 AS.QUADRO ELET. TBG CM

Esploso **0002993637** **Rev.0**

Rif.	Codice	Descrizione
1	0005020069	TRASFORMATORE GAS FIDA 26/40 50% PM
2	0005040112	PRESSOSTATO KROMSC. DL8K-1
3	0005130111	CONNETTORE TRASF. BRAHMA L340
4	0005250094	TUBO IN PVC 5X8
5	0005120134	INTERRUTTORE UNIP.
6	0005120135	PULSANTE SBLOCCO NERO NA
7	0024030002	SINOTTICO TBG PN
8	0005120132	LAMPADA VERDE D6 CAVO L250
9	0005120133	LAMPADA ROSSA D6 CAVO L250
10	0006120011	AS. CIRCUITO STAMP. TBG CM
11	0005110110	TELERUT.RE LOVATO 11BG0910A230
12	23522	CONNETTORE 14A GRIGIO ANTISTR.
13	23521	CONNETTORE 12B NERO ANTISTRAP.
14	0005140236	PASSAFILO GOMMA 14X10X3 F7
15	0005140469	PASSAFILO GOMMA 14X10X3 F4
16	0024030014	DISTANZIALE PAN.LO ELET.CO
17	0024010018	GUARN.NE COPERCHIO QUADRO TBG
18	0005020037	CAVO A.T. L=560 D7 BOC. D.4
19	0005140154	CAVO IONO D.4 ATT. D.4 L 760
20	0005140115	CAPPUCCIO TERM.LE A.T.
21	0024010019	ECCENTRICO PIASTRA BLOCCACAV
22	0005130172	CONNETTORE WIELAND 7P VOLANT
23	0005130171	CONNETTORE WIELAND 4P VOLANT
24	0005130179	CONNETTORE 5 POLI FEMM. 5MM
25	0005130178	CONNETTORE 4 POLI FEMM. 5MM
26	0005130207	CONNETTORE 3 POLI FEMM. 5MM

Rif.	Codice	Descrizione

VALVOLA FARFALLA - BUTTERFLY VALVE - VANNE PAPILLON - VALVULA MARIPOSA - 0024030057

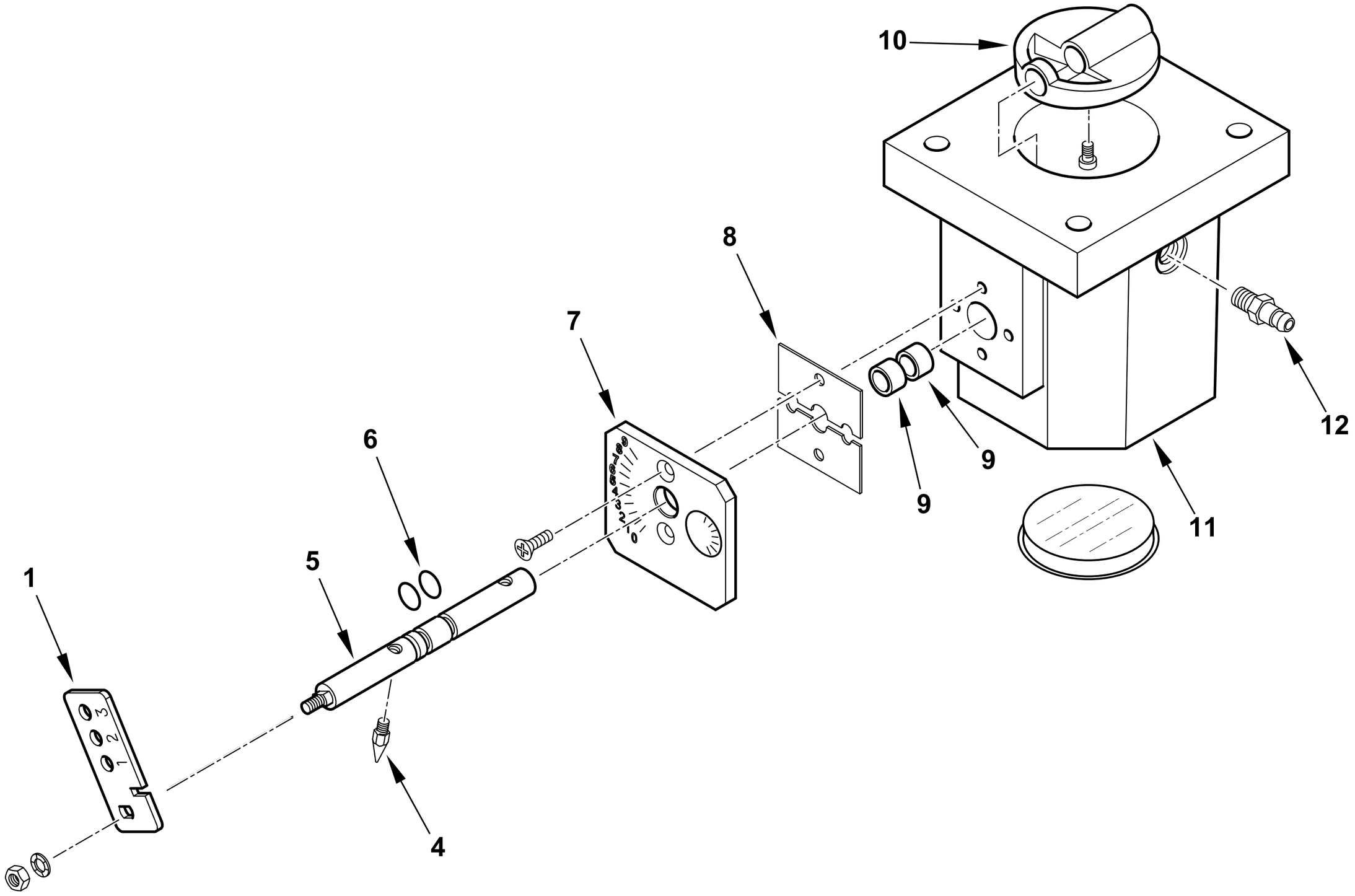

0002993463 rev.1	dis. Balboni
Data: 02-10-2017	visto:Gilli C.

TAV.V10

0024030057 **AS.VALV.FARFALLA TBG P CM**

Esploso 0002993463 **Rev.1**

Rif.	Codice	Descrizione
1	0024030056	LEVA REGOLAZIONE TBG P CM
4	54200	INDICE REGOLAZIONE ARIA
5	0024020026	PERNO VALV. FARF. GAS TBG P-V
6	30335	GUARNIZIONE OR 106
7	0025040035	PIASTRA NUMERATA FARF. TBG60
8	0024040006	PIASTRINA BLOCCAPERNO FARF.
9	0005170059	BOCCOLA PLASTICA 14X10 L=10
10	0024040004	FARFALLA GAS PROFILATA TBG150
11	0024040003	CORPO VALVOLA FARFALLA TBG
12	31483	PRESA PRESSIONE 1/8" CON.

Rif.	Codice	Descrizione

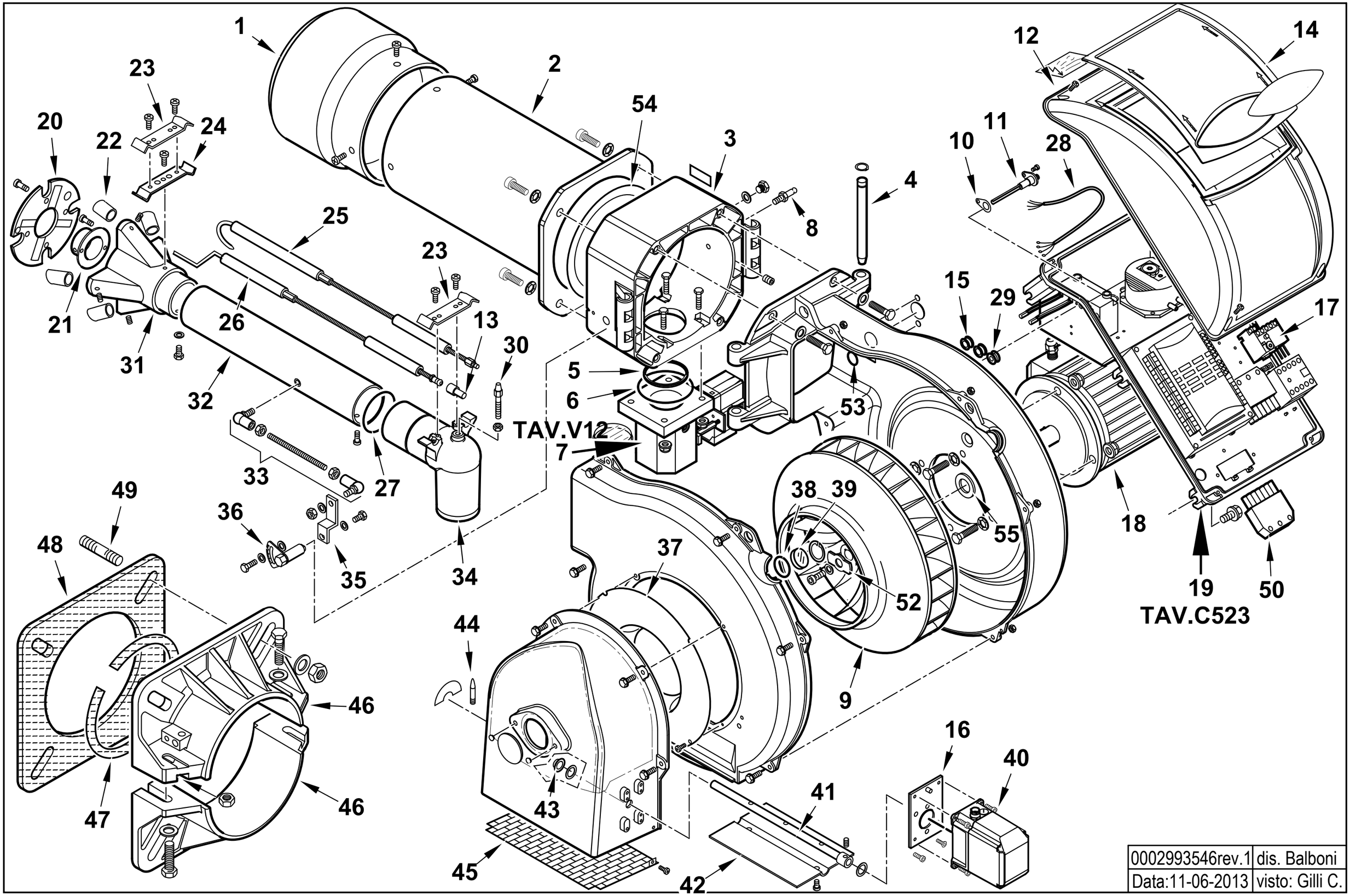

0002993546rev.1	dis. Balboni
Data:11-06-2013	visto: Gilli C.

17640020 **TBG 150 ME 50Hz**

Esploso 0002993546 **Rev.1**

Rif.	Codice	Descrizione
1	0024040011	DIFFUSORE TBG 150
2	0024030029	AS.CANNOTTO TBG 120-150
3	0024030003	POLMONE CERNIERA TBG-TBL
4	0024010010	PERNO CERNIERA 15X180
5	0024030017	GUARN.NE PIANA RACCORDO TBG
6	0005180077	GUARNIZIONE OR 4312
7	0024040041	AS.VALV.FARF-MOT.NO TBG STE4,5
8	31483	PRESA PRESSIONE 1/8" CON.
9	0024040002	VENTOLA D.375X50 TBG 150
10	0030010574	GUARN.NE ELETTRODO IONIZ.MC30
11	0024010027	NIPPLO PREL.VO ARIA TBG
12	8024030011	COPERCHIO QUADRO ELET.CO TBG-L
13	0005060037	SOPPRESSORE A FILO 5000 OHM AT
14	0024030013	COPERCHIO PLAST.TRASP. TBG-TBL
15	0005140236	PASSAFILO GOMMA 14X10X3 F7
16	0024030049	SOPPORTO MOT.NO STE4,5 1,2-3NM
17	0005110124	RELE' TERMICO LOVRF12 4,5-6,3A
18	30103	MOTORE TRIF. KW2,2 230-400/50
19	0024010029	AS.QUADRO ELET. TBG ME
20	0024040009	DISCO STAMP. D165X60 I94 TBG
21	0011040083	UGELLO MISCELATORE BGN120LX
22	0024040018	RIDUZIONE MISCEL.RE TBG150
23	0024030036	STAFFA SOP.TO ELET.DI I93-F5
24	0011040046	STAFFA SOP.TO ELET.DI I93-M5 F
25	0024040021	IONIZZATORE TBG 150
26	0024040013	ELETTRODO TBG 120-150
27	0005180076	GUARNIZIONE OR 3256
28	0005140198	CAVO 4X1 L=720 ALIM. MOTORE
29	0005140469	PASSAFILO GOMMA 14X10X3 F4
30	0024030020	VITE FISSAGGIO RACCORDO TBG

Rif.	Codice	Descrizione
31	0024030027	MISCELATORE TBG 120-150
32	0024030031	TUBO MANDATA GAS TBG 120
33	0024010020	TIRANTE CON SNODI M6 L.246
34	0024030004	RACCORDO MANDATA GAS TBG
35	0024010009	LEVA REGOLAZIONE TESTA TBG-TBL
36	0024010008	SETTORE GRADUATO REG.NE TESTA
37	0024010011	ANELLO CONV.RE ARIA 289X158
38	23839	GUARNIZIONE OR 3125
39	0020020030	VETRINO 37X3 SPARK30
40	0005040166	MOT.NO LAMTEC STE 1,2NM 90°
41	0024030050	PERNO FARFALLA TBG STE4,5
42	0024010012	FARFALLA TBG-TBL
43	54056	BOCCOLA BRONZO 20X14X12X1
44	54200	INDICE REGOLAZIONE ARIA
45	0024010013	PROTEZIONE CONVOGLIATORE TBG
46	8024030001	SEMIFLANGIA ATT.BRUC. TBG 120
47	0024040016	CORDONE FIBRA DI VETRO 8X8X720
48	0024030018	GUARN.NE FLANGIA AT.CO TBG 120
49	17639	PRIGIONIERO M12X63
50	0005130051	CONNETTORE 7POLI MASCH.
52	0024040014	PIATTELLO FISS.GIO VENT.TBG150
53	4976	GUARNIZIONE OR 130 NITRILE
54	0024020019	GUARNIZIONE CANNOTTO TBG85-210
55	0024040038	DISTAN.LE VENTOLA 24X35X0,5

0024020036 -QUADRO ELETTRICO - CONTROL PANEL - CUADRO ELECTRICO - APPAREILLAGE ELECTRIQUE - SCHALTGERAETE

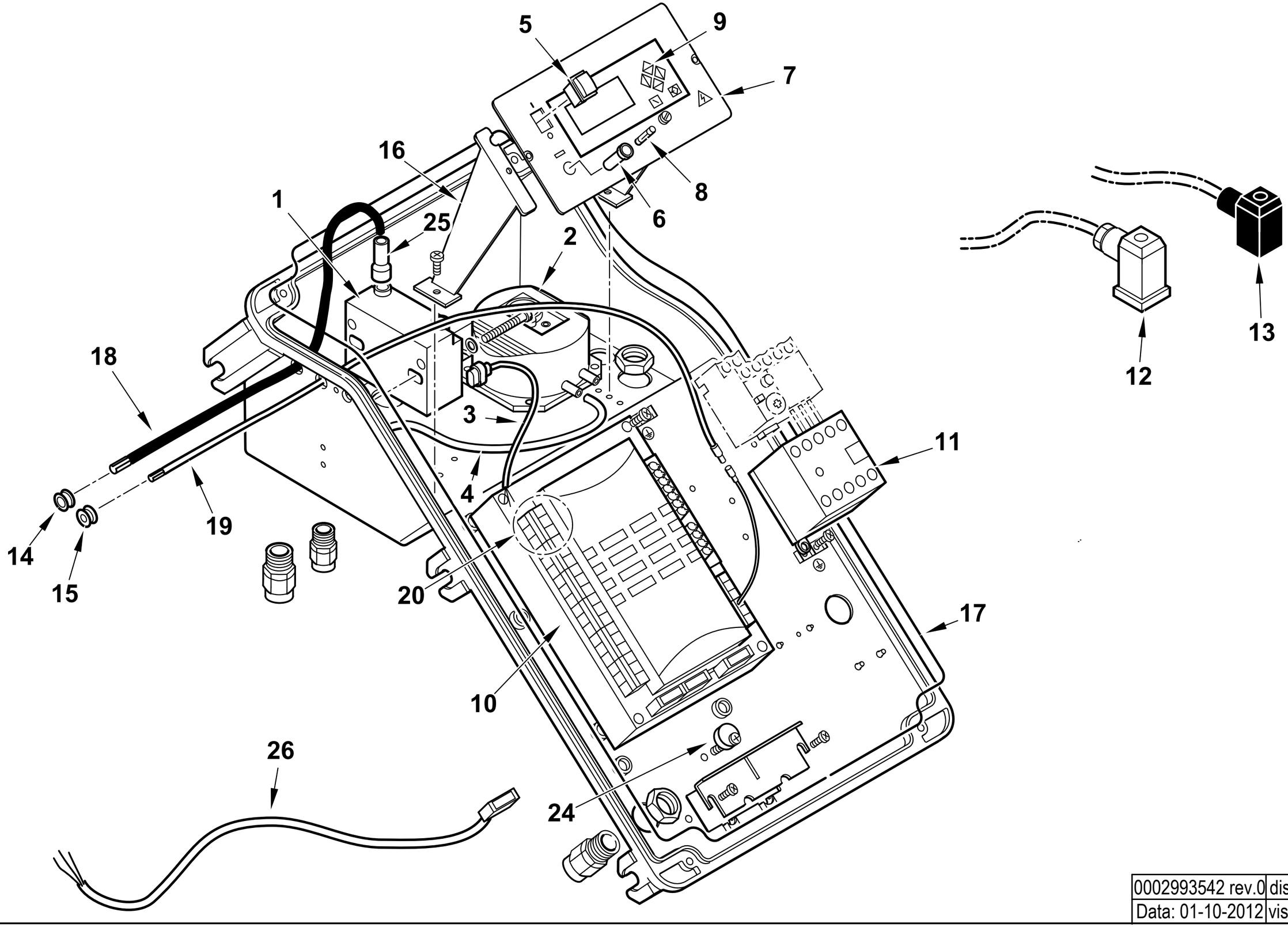

0002993542 rev.0	dis. Balboni
Data: 01-10-2012	visto: Gilli C.

TAV.C523

0024020036 AS.QUADRO ELET. TBG ME BT320

Esploso 0002993542 **Rev.0**

Rif.	Codice	Descrizione
1	0005020069	TRASFORMATORE GAS FIDA 26/40 50% PM
2	0005040112	PRESSOSTATO KROMSC. DL8K-1
3	0005130111	CONNETTORE TRASF. BRAHMA L340
4	0005250094	TUBO IN PVC 5X8
5	0005120134	INTERRUTTORE UNIPOLARE
6	0005120126	PORTAFUSIBILE 5X20 K1058/2
7	0024010055	SINOTTICO TBG ME BT320
8	7456	FUSIBILE 6,3A 5X20
9	0005030266	DISPLAY LAMTEC UI300
10	0006020522	AP.RA LAMTEC BT320 PROG.TBG ME
11	0005110110	TELERUT.RE LOVATO BG0910A230
12	23522	CONNETTORE 14A GRIGIO ANTISTR.
13	23521	CONNETTORE 12B NERO ANTISTRAP.
14	0005140236	PASSAFILO GOMMA 14X10X3 F7
15	0005140469	PASSAFILO GOMMA 14X10X3 F4
16	0024030014	DISTANZIALE PANNELLO ELET.CO
17	0024010018	GUARN.NE COPERCHIO QUADRO TBG
18	0005020037	CAVO A.T. L=560 D7 BOC. D.4
19	0005140490	CAVO IONO D.4 ATT. M/F4 L 760
20	0005130205	CONNETTORI LAMTEC PER BT320
24	0024010019	ECCENTRICO PIASTRA BLOCCACAV
25	0005140115	CAPPUCCIO TERM.LE A.T.
26	0005140651	CAVO COL.TO MOT.NO LAMT. 0,8NM

Rif.	Codice	Descrizione

ASSIEME VALVOLA FARFALLA+POLMONE - BUTTERFLY VALVE - VANNE PAPILLON - VALVULA MARIPOSA - 0024040041

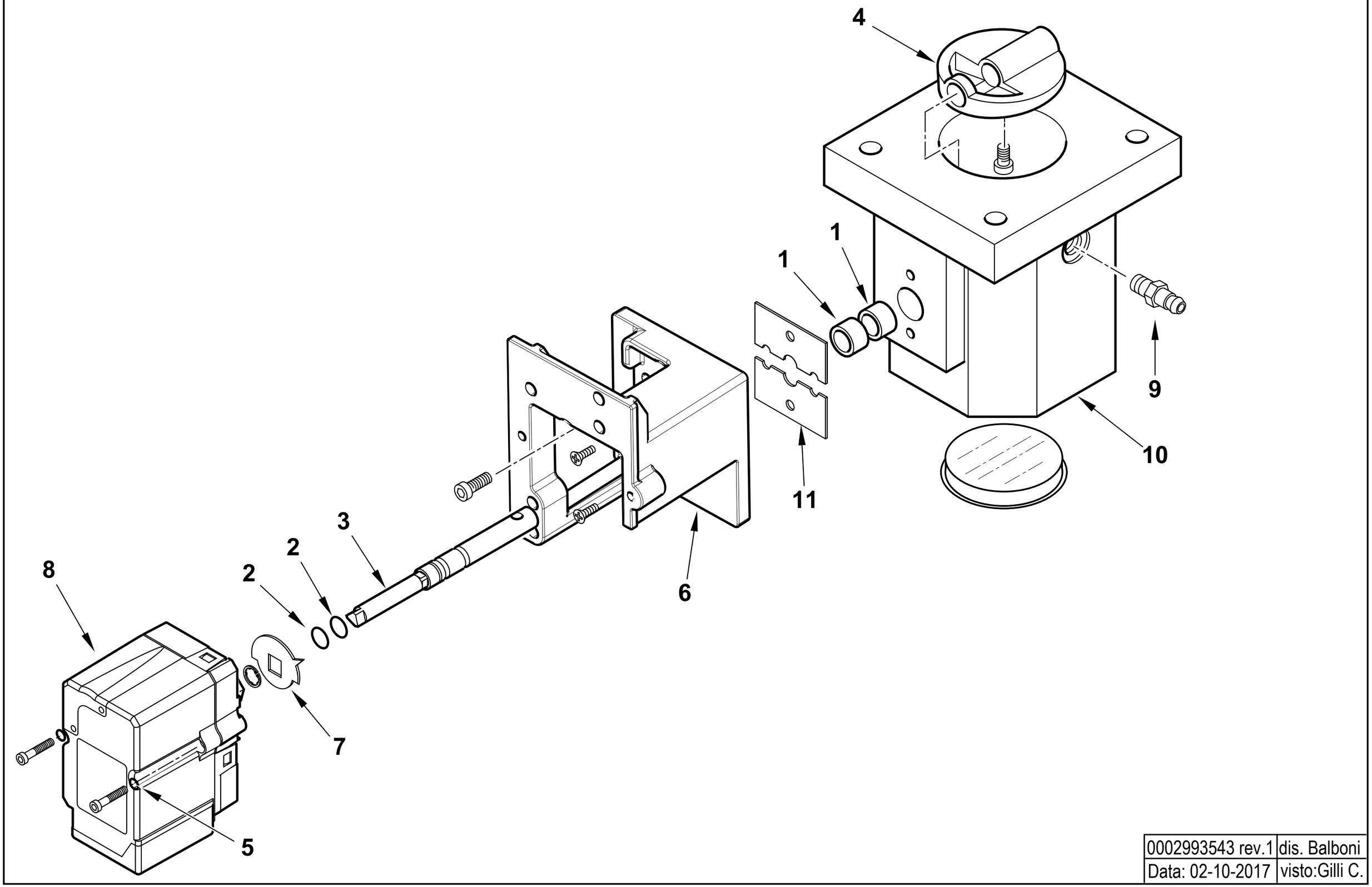

0002993543 rev.1	dis. Balboni
Data: 02-10-2017	visto:Gilli C.

TAV.V12

0024040041 AS.VALV.FARF-MOT.NO TBG STE4,5

Esploso 0002993543 **Rev.0**

Rif.	Codice	Descrizione
1	0005170059	BOCCOLA PLASTICA 14X10 L=10
2	30335	GUARNIZIONE OR 106
3	0024040040	PERNO VALV.FARFALLA GAS 10X1
4	0024040004	FARFALLA GAS PROFILATA TBG15
5	0005180101	GUARNIZIONE OR 2015
6	0024030048	SOPPORTO MOT.NO LAMTEC 0,8NM
7	0006020505	INDICE FARFALLA GAS LAMTEC
8	0005040154	MOT.NO LAMTEC STE4,5 0,8NM 9
9	31483	PRESA PRESSIONE 1/8" CON.
10	0024040003	CORPO VALVOLA FARFALLA TBG

Rif.	Codice	Descrizione
11	0024040006	PIASTRINA BLOCCAPERNO FARF. F4

TBG 150 ME-V 50Hz cod.17640025

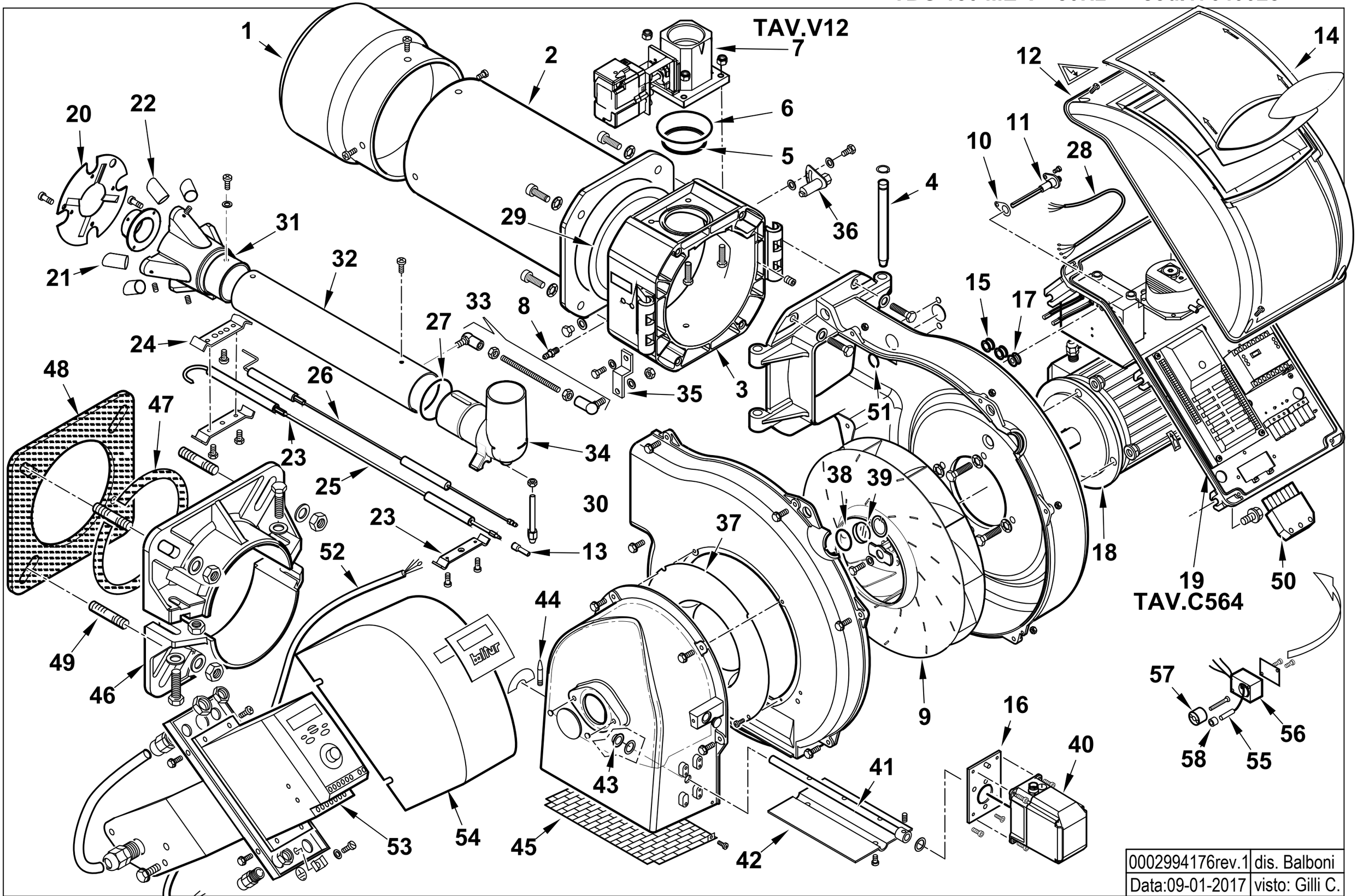

0002994176rev.1	dis. Balboni
Data:09-01-2017	visto: Gilli C.

17640025 **TBG 150 ME-V** Esploso **0002994176** **Rev.1**

Rif.	Codice	Descrizione
1	0024040011	DIFFUSORE TBG150
2	0024030029	AS.CANNOTTO TBG120-150-210
3	0024030003	POLMONE CERNIERA TBG-TBL
4	0024010010	PERNO CERNIERA 15X180
5	0024030017	GUARN.NE PIANA RACCORDO TBG
6	0005180077	GUARNIZIONE OR 4312
7	0024040041	AS.VALV.FARF-MOT.NO TBG STE4,5
8	31483	PRESA PRESSIONE 1/8" CON.
9	0024040002	VENTOLA D.375X50 TBG150
10	0030010574	GUARN.NE ELETTRODO IONIZ.MC30
11	0024010027	NIPPLO PREL.VO ARIA TBG
12	0024030086	COPERCHIO QUADRO ELET.TBG-L
13	0005060037	SOPPRESSORE A FILO 5000 OHM AT
14	0024030013	COPERCHIO PLAST.TRASP. TBG-TBL
15	0005140236	PASSAFILO GOMMA 14X10X3 F7
16	0024030049	SOPPORTO MOT.NO STE4,5 1,2-3NM
17	0005140469	PASSAFILO GOMMA 14X10X3 F4
18	0005010263	MOTORE TRIF. KW2,2 230-400/50
19	0024020039	AS.QUADRO ELET. TBG ME V BT320
20	0024040017	DISCO FRESATO 165X60 I94 TBG
21	0011040083	UGELLO MISCELATORE BGN120LX
22	0024040018	RIDUZIONE MISCEL.RE TBG150
23	0024030036	STAFFA SOP.TO ELET.DI I93-F5
24	0011040046	STAFFA SOP.TO ELET.DI I93-M5 F
25	0024040021	IONIZZATORE TBG 150
26	0024040013	ELETTRODO TBG 120-150
27	0005180076	GUARNIZIONE OR 3256
28	0005140729	CAVO 4X1,5 L=1250 X MOT. SCH
29	0024020019	GUARNIZIONE CANNOTTO TBG85-210
30	0024030020	VITE FISSAGGIO RACCORDO TBG

Rif.	Codice	Descrizione
31	0024030027	MISCELATORE TBG 120-150
32	0024030031	TUBO MANDATA GAS TBG 120
33	0024010020	TIRANTE CON SNODI M6 L.248
34	0024030004	RACCORDO MANDATA GAS TBG
35	0024010009	LEVA REGOLAZIONE TESTA TBG-TBL
36	0024010008	SETTORE GRADUATO REG.NE TESTA
37	0024010011	ANELLO CONV.RE ARIA 289X158
38	23839	GUARNIZIONE OR 3125
39	0020020030	VETRINO 37X3 SPARK30
40	0005040166	MOT.NO LAMTEC 1,2NM 90°
41	0024030050	PERNO FARFALLA TBG STE4,5
42	0024010012	FARFALLA TBG-TBL
43	54056	BOCCOLA BRONZO 20X14X12X1
44	54200	INDICE REGOLAZIONE ARIA
45	0024010013	PROTEZIONE CONVOGLIATORE TBG
46	8024030001	SEMIFLANGIA ATT.BRUC. TBG 120
47	0024040016	CORDONE FIBRA DI VETRO 8X8X720
48	0024030018	GUARN.NE FLANGIA AT.CO TBG 120
49	17639	PRIGIONIERO M12X63
50	0005130051	CONNETTORE 7POLI MASCH.
51	4976	GUARNIZIONE OR 130 NITRILE
52	0005140541	CAVO MULT. 6 POLI + POT.L=1750
53	0005030218	INVERTER ACS150-03E-05A6-4
54	0024010062	COPERCHIO SCATOLA INV. TBG
55	0005030173	SENSORE PICKUP 3 FILI RPM
56	0006020550	BLOCCHETTO SOP.TO PICK-UP
57	0006020551	SENSORE PER PICK-UP < 2,2KW
58	0012120164	DISTANZIALE 5,1X8X7
59	19726	SPES.RE FARF.12,2X19X0,5

0024020039 -QUADRO ELETTRICO - CONTROL PANEL - CUADRO ELECTRICO - APPAREILLAGE ELECTRIQUE - SCHALTGERAETE

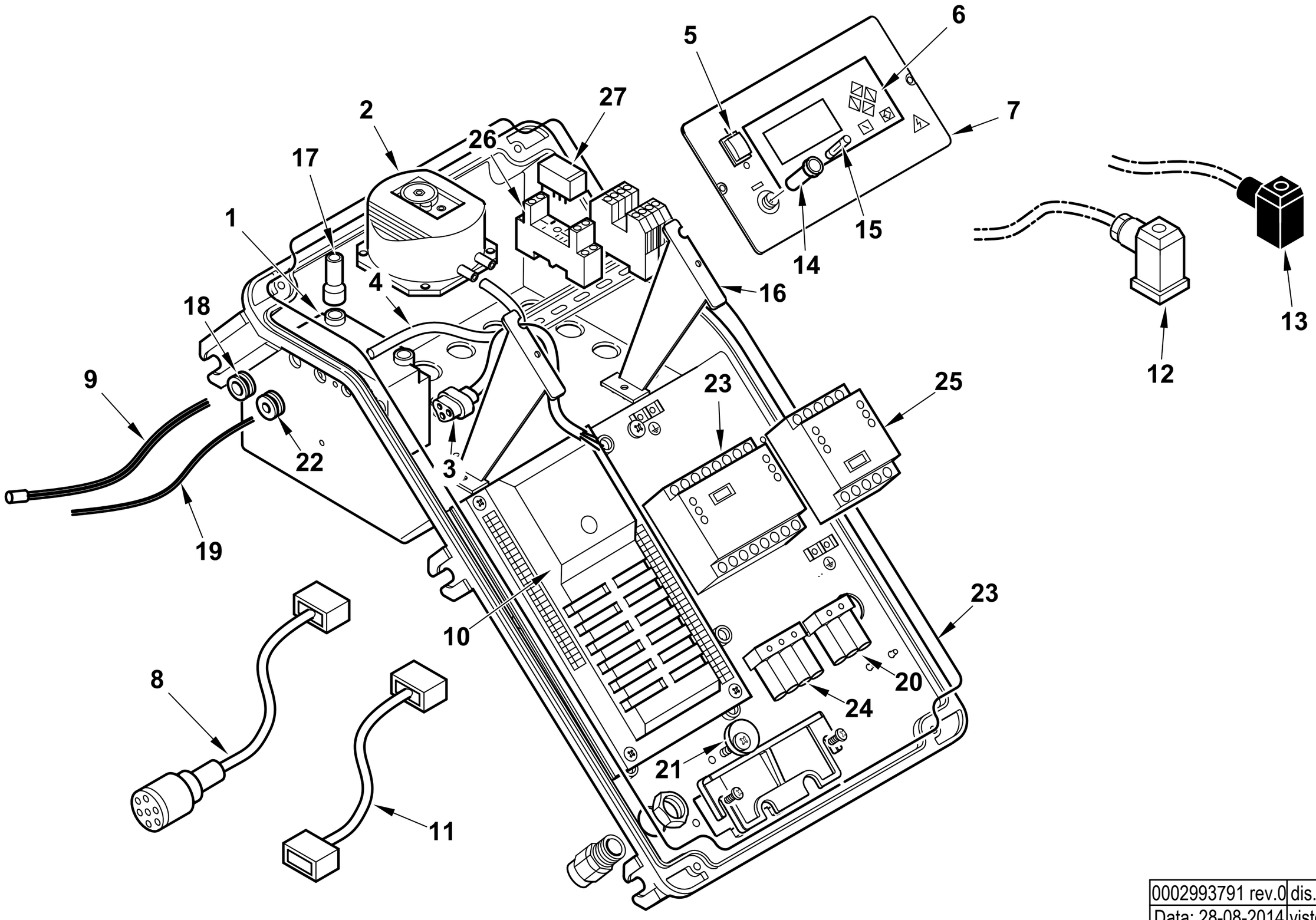

0002993791 rev.0	dis. Balboni
Data: 28-08-2014	visto: Gilli C.

TAV.C564

0024020039 **AS.QUADRO ELET. TBG ME V BT320** Esploso 0002993791 **Rev.0**

Rif.	Codice	Descrizione
1	0005020069	TRASF.RE GAS FIDA 26/40 50% PM
2	0005040112	PRESSOSTATO KROMS. DL 8K-130Z
3	0005130089	CONNETTORE TRASF. FIDA L550
4	0005250094	TUBO IN PVC 5X8
5	0005120134	INTERRUTTORE UNIP.
6	0005030266	DISPLAY LAMTEC UI300
7	0024010055	SINOTTICO TBG ME BT320
8	0005140736	CAVO COL.TO MOT.NO LAMT. 1,2NM
9	0005020037	CAVO A.T. L=560 D7 BOC. D.4
10	0006020549	AP.RA LAMTEC BT320 TBG45-210 V
	0005130205	CONNETTORI LAMTEC PER BT320
11	0005140651	CAVO COL.TO MOT.NO LAMT. 0,8NM
12	23522	CONNETTORE 14A GRIGIO ANTISTR.
13	23521	CONNETTORE 12B NERO ANTISTRAP.
14	0005120126	PORTAFUSIBILE 5X20 K1058/2
15	7456	FUSIBILE 6,3A 5X20 IWB 010
16	0024030014	DISTANZIALE PAN.LO ELET.CO
17	0005140115	CAPPUCCIO TERMINALE AT D7
18	0005140236	PASSAFILO GOMMA 14X10X3 F7
19	0005140490	CAVO IONO D.4 ATT. M/F4 L 760
20	0005130018	PRESA NERA 3 POLI
21	0024010019	ECCENTRICO PIASTRA BLOCCACAV
22	0005140469	PASSAFILO GOMMA 14X10X3 F4
23	0005050142	REGOLATORE LAMTEC LCM100
	0005140687	SERIE FILI COL.TO BT320-LCM100
24	0005130019	PRESA MARRONE 4 POLI

Rif.	Codice	Descrizione
25	0005030279	MODULO CONTR. INVERTER VSM100
26	0005110096	ZOCCOLO RELE'2 CONTATTI CR-PSS
27	0005110095	RELE' A 2 CONTATTI CR-P230AC2

ASSIEME VALVOLA FARFALLA+POLMONE - BUTTERFLY VALVE - VANNE PAPILLON - VALVULA MARIPOSA - 0024040041

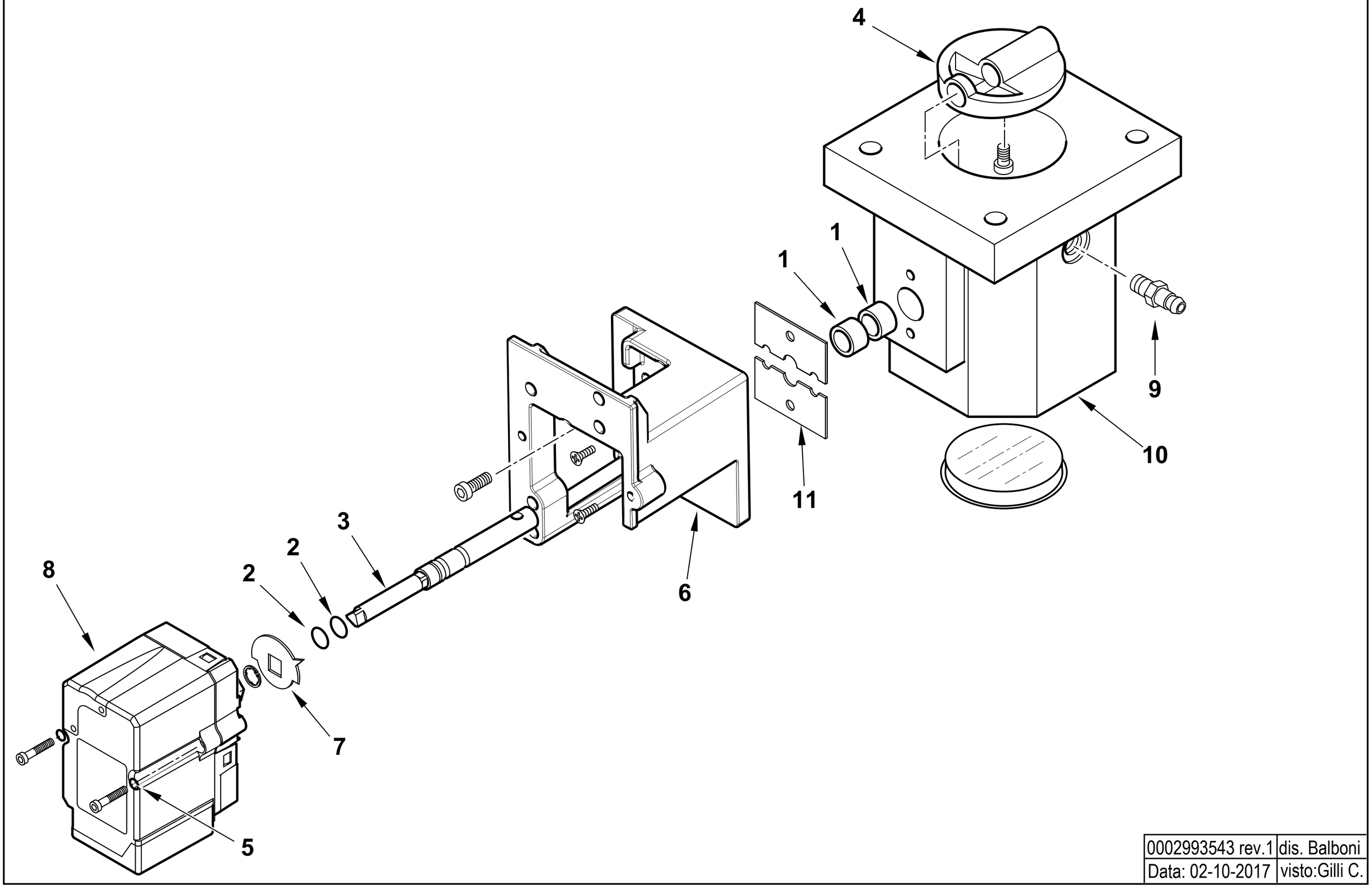

0002993543 rev.1	dis. Balboni
Data: 02-10-2017	visto:Gilli C.

TAV.V12

0024040041 AS.VALV.FARF-MOT.NO TBG STE4,5

Esploso 0002993543 **Rev.0**

Rif.	Codice	Descrizione
1	0005170059	BOCCOLA PLASTICA 14X10 L=10
2	30335	GUARNIZIONE OR 106
3	0024040040	PERNO VALV.FARFALLA GAS 10X1
4	0024040004	FARFALLA GAS PROFILATA TBG15
5	0005180101	GUARNIZIONE OR 2015
6	0024030048	SOPPORTO MOT.NO LAMTEC 0,8NM
7	0006020505	INDICE FARFALLA GAS LAMTEC
8	0005040154	MOT.NO LAMTEC STE4,5 0,8NM 9
9	31483	PRESA PRESSIONE 1/8" CON.
10	0024040003	CORPO VALVOLA FARFALLA TBG

Rif.	Codice	Descrizione
11	0024040006	PIASTRINA BLOCCAPERNO FARF. F4

TBG 150 P cod.17620030

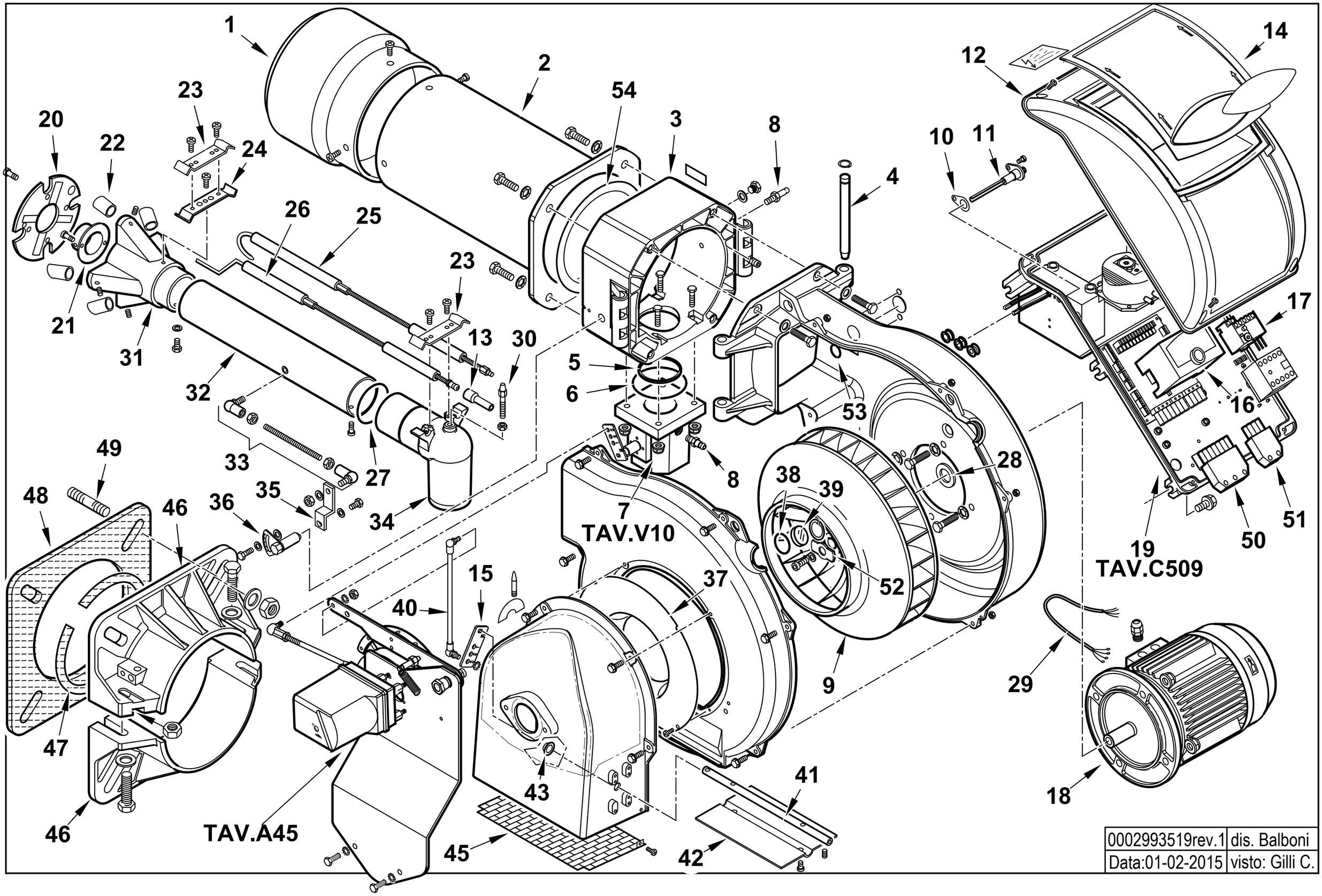

0002993519rev.1	dis. Balboni
Data:01-02-2015	visto: Gilli C.

17620030 **TBG 150 P 50Hz** Esploso **0002993519** **Rev.1**

Rif.	Codice	Descrizione
1	0024040011	DIFFUSORE TBG150
2	0024030029	AS.CANNOTTO TBG 120-150
3	0024030003	POLMONE CERNIERA TBG-TBL
4	0024010010	PERNO CERNIERA 15X180
5	0024030017	GUARN.NE PIANA RACCORDO TBG
6	0005180077	GUARNIZIONE OR 4312
7	0024030057	AS.VALV.FARFALLA TBG P CM
8	31483	PRESA PRESSIONE 1/8" CON.
9	0024040002	VENTOLA D.375X50 TBG150
10	0030010574	GUARN.NE ELETTRODO IONIZ.MC30
11	0024010027	NIPPLO PREL.VO ARIA TBG
12	8024030011	COPERCHIO QUADRO ELET.CO TBG-L
13	0005060037	SOPPRESSORE A FILO 5000 OHM AT
14	0024030013	COPERCHIO PLAST.TRASP. TBG-TBL
15	0025040039	LEVA REGOLAZIONE TBG 60P-V
16	0005030201	AP.RA SIEMENS LME 22.331C2
17	0005110124	RELE' TERMICO LOVRF12 4,5-6,3A
18	30103	MOTORE TRIF. KW2,2 230-400/50
19	0024030055	AS.QUADRO ELET. TBG P CM
20	0024040009	DISCO STAMP. D165X60 I94 TBG
21	0011040083	UGELLO MISCELATORE BGN120LX
22	0024040018	RIDUZIONE MISCEL.RE TBG150
23	0024030036	STAFFA SOP.TO ELET.DI I93-F5
24	0011040046	STAFFA SOP.TO ELET.DI I93-M5 F
25	0024040021	IONIZZATORE TBG 150
26	0024040013	ELETTRODO TBG 120-150
27	0005180076	GUARNIZIONE OR 3256

Rif.	Codice	Descrizione
28	0024040038	DISTAN.LE VENTOLA 24X35X0,5
29	0005140198	CAVO 4X1 L=720 ALIM. MOTORE
30	0024030020	VITE FISSAGGIO RACCORDO TBG
31	0024030027	MISCELATORE TBG 120-150
32	0024030031	TUBO MANDATA GAS TBG 120
33	0024010020	TIRANTE CON SNODI M6 L.246
34	0024030004	RACCORDO MANDATA GAS TBG
35	0024010009	LEVA REGOLAZIONE TESTA TBG-TBL
36	0024010008	SETTORE GRADUATO REG.NE TESTA
37	0024010011	ANELLO CONV.RE ARIA 289X158
38	23839	GUARNIZIONE OR 3125
39	0020020030	VETRINO 37X3 SPARK30
40	0024030052	TIRANTE CON SNODI M6 L.352
41	0024020025	PERNO FARFALLA TBG P-V SQN72
42	0024010012	FARFALLA TBG-TBL
43	54056	BOCCOLA BRONZO 20X14X12X1
45	0024010013	PROTEZIONE CONVOGLIATORE TBG
46	8024030001	SEMIFLANGIA ATT.BRUC. TBG 120
47	0024040016	CORDONE FIBRA DI VETRO 8X8X720
48	0024030018	GUARN.NE FLANGIA AT.CO TBG 120
49	17639	PRIGIONIERO M12X63
50	0005130051	CONNETTORE 7POLI MASCH.
51	0005130043	CONNETTORE 4POLI MASCH.
52	0024040014	PIATTELLO FISS.GIO VENT.TBG
53	4976	GUARNIZIONE OR 130 NBR
54	0024020019	GUARNIZIONE CANNOTTO TBG85-210

0024030054 - GRUPPO MODULATORE - MODULATING SYSTEM - SYSTEME DE MODULATION - MODULATIONSSYSTEM

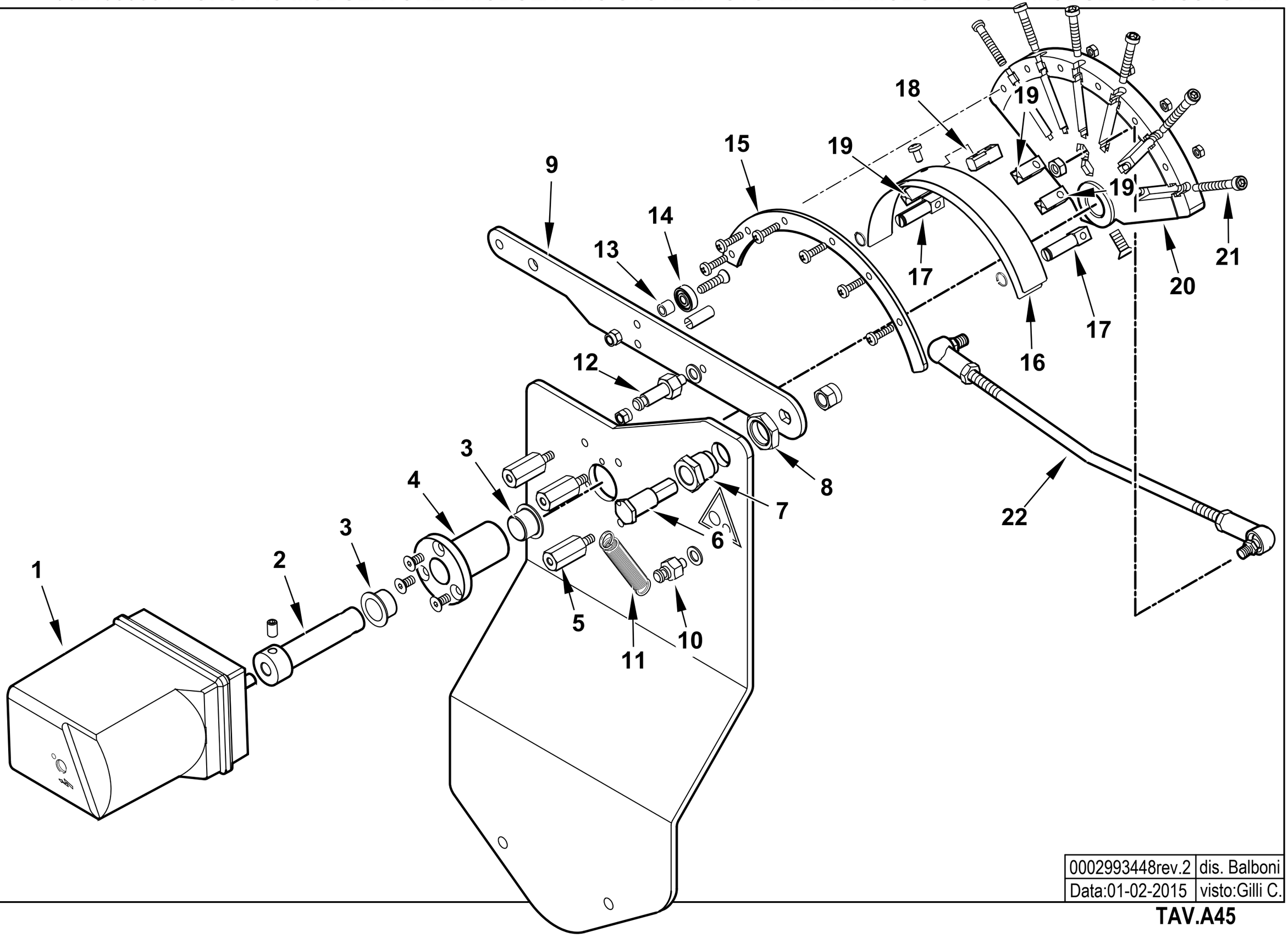

0002993448rev.2	dis. Balboni
Data:01-02-2015	visto:Gilli C.

TAV.A45

0024030054 AS.MODULAT. TBG85-210P SQN72

Esploso **0002993448** **Rev.2**

Rif.	Codice	Descrizione
1	0005040227	MOT.NO SIEMENS SQN72.4D5A20
2	0012120171	PERNO MOT.NO SQN72-CAMMA LAM
3	0005170056	BOCCOLA AUTOL.IGLIDUR G 15X17
4	0012120157	BOCCOLA PER CAMMA A LAMINA
5	0012120159	COLON.TA L 36 MF M5XM5 CH12
6	0012120161	PERNO FULCRO CAMMA A LAMINA
7	0012120195	BOCCOLA FULCRO CAMMA A LAMIN
8	0011030025	DADO ES.LE 3/8"X6
9	0012120145	LEVA X CAMMA MODUL. 90° TBG
10	35620	NOTTOLINO MOLLA M6X22
11	53109	MOLLA 55X8,5 OCCHIELLO 2 SPI
12	0012120175	NOTTOLINO MOLLA M6X40
13	0012120164	DISTANZIALE 5,1X8X7
14	0005170013	CUSCINETTO 5-16-5 625-2Z
15	0012120191	SETTORE CAMMA MODUL. 90° TB
16	0012120154	LAMINA PER CAMMA 90°
17	0012120192	FORCHETTA PER CAMMA A LAMINA
18	0012120193	SOPPORTO LAMINA CAMMA 90-130°
19	0012120194	GUIDA PER LAMINA CAMMA
20	0012120169	CAMMA MODULATORE A NASTRO 90°
21	0012120155	VITE TCCE 5X45 CAMMA A LAMI
22	0024030053	TIRANTE CON SNODI M6 L.360 PI.

Rif.	Codice	Descrizione

0024030055 -QUADRO ELETTRICO - CONTROL PANEL - CUADRO ELECTRICO - APPAREILLAGE ELECTRIQUE - SCHALTGERAETE

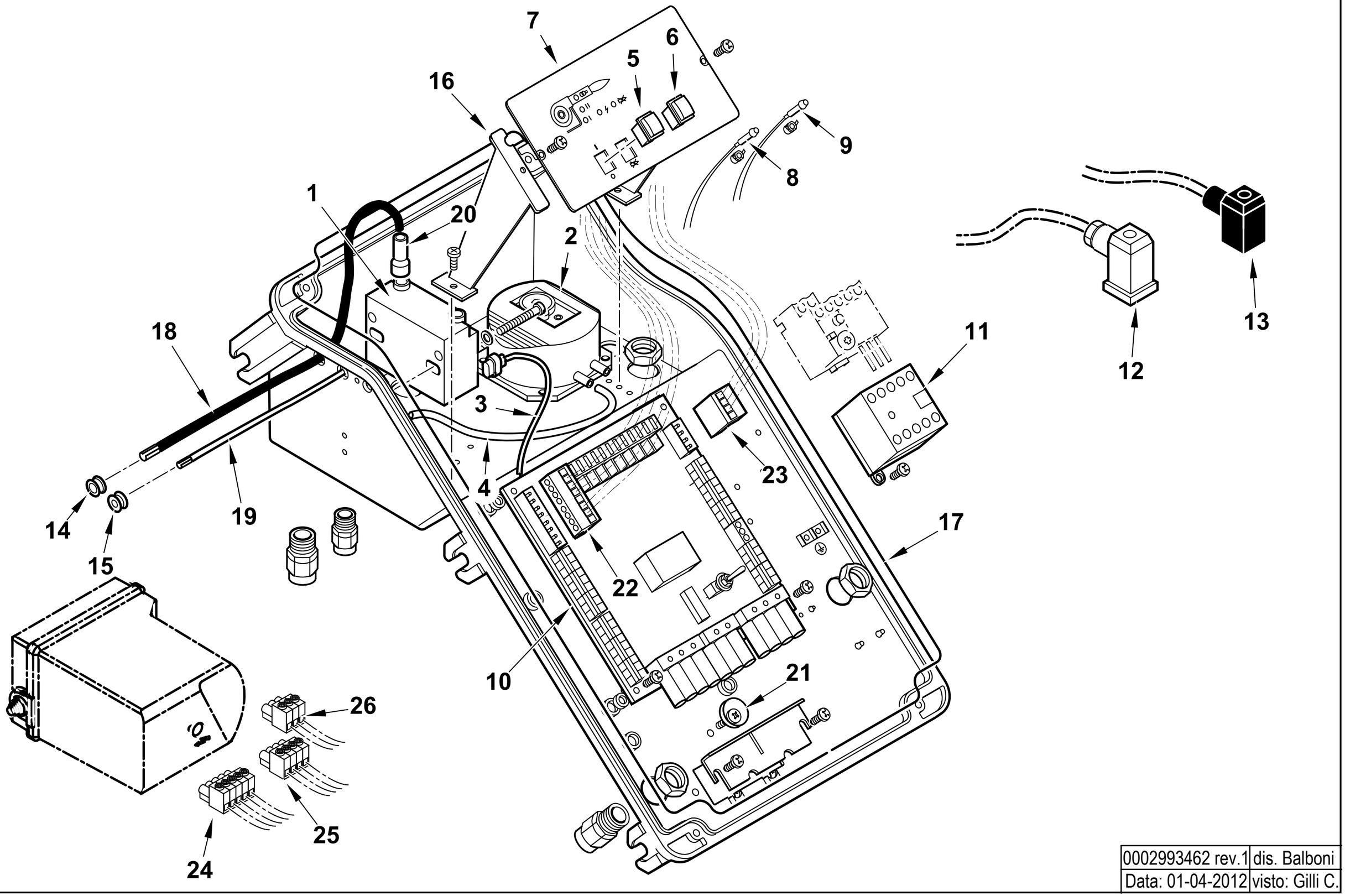

0002993462 rev.1	dis. Balboni
Data: 01-04-2012	visto: Gilli C.

TAV.C509

0024030055 AS.QUADRO ELET. TBG P CM

Esploso **0002993462** **Rev.1**

Rif.	Codice	Descrizione
1	0005020069	TRASFORMATORE GAS FIDA 26/40 50% PM
2	0005040112	PRESSOSTATO KROMSC. DL8K-1
3	0005130111	CONNETTORE TRASF. BRAHMA L340
4	0005250094	TUBO IN PVC 5X8
5	0005120134	INTERRUTTORE UNIP.
6	0005120135	PULSANTE SBLOCCO NERO NA
7	0024030002	SINOTTICO TBG PN
8	0005120132	LAMPADA VERDE D6 CAVO L250
9	0005120133	LAMPADA ROSSA D6 CAVO L250
10	0006120032	AS. CIRCUITO STAMP. TBG P CM
11	0005110110	TELERUT.RE LOVATO BG0910A230
12	23522	CONNETTORE 14A GRIGIO ANTISTR.
13	23521	CONNETTORE 12B NERO ANTISTRAP.
14	0005140236	PASSAFILO GOMMA 14X10X3 F7
15	0005140469	PASSAFILO GOMMA 14X10X3 F4
16	0024030014	DISTANZIALE PAN.LO ELET.CO
17	0024010018	GUARN.NE COPERCHIO QUADRO TBG
18	0005020037	CAVO A.T. L=560 D7 BOC. D.4
19	0005140154	CAVO IONO D.4 ATT. D.4 L 760
20	0005140115	CAPPUCCIO TERM.LE A.T.
21	0024010019	ECCENTRICO PIASTRA BLOCCACAV
22	0005130172	CONNETTORE WIELAND 7P VOLANT
23	0005130171	CONNETTORE WIELAND 4P VOLANT
24	0005130179	CONNETTORE 5 POLI FEMM. 5MM
25	0005130178	CONNETTORE 4 POLI FEMM. 5MM
26	0005130207	CONNETTORE 3 POLI FEMM. 5MM

Rif.	Codice	Descrizione

VALVOLA FARFALLA - BUTTERFLY VALVE - VANNE PAPILLON - VALVULA MARIPOSA - 0024030057

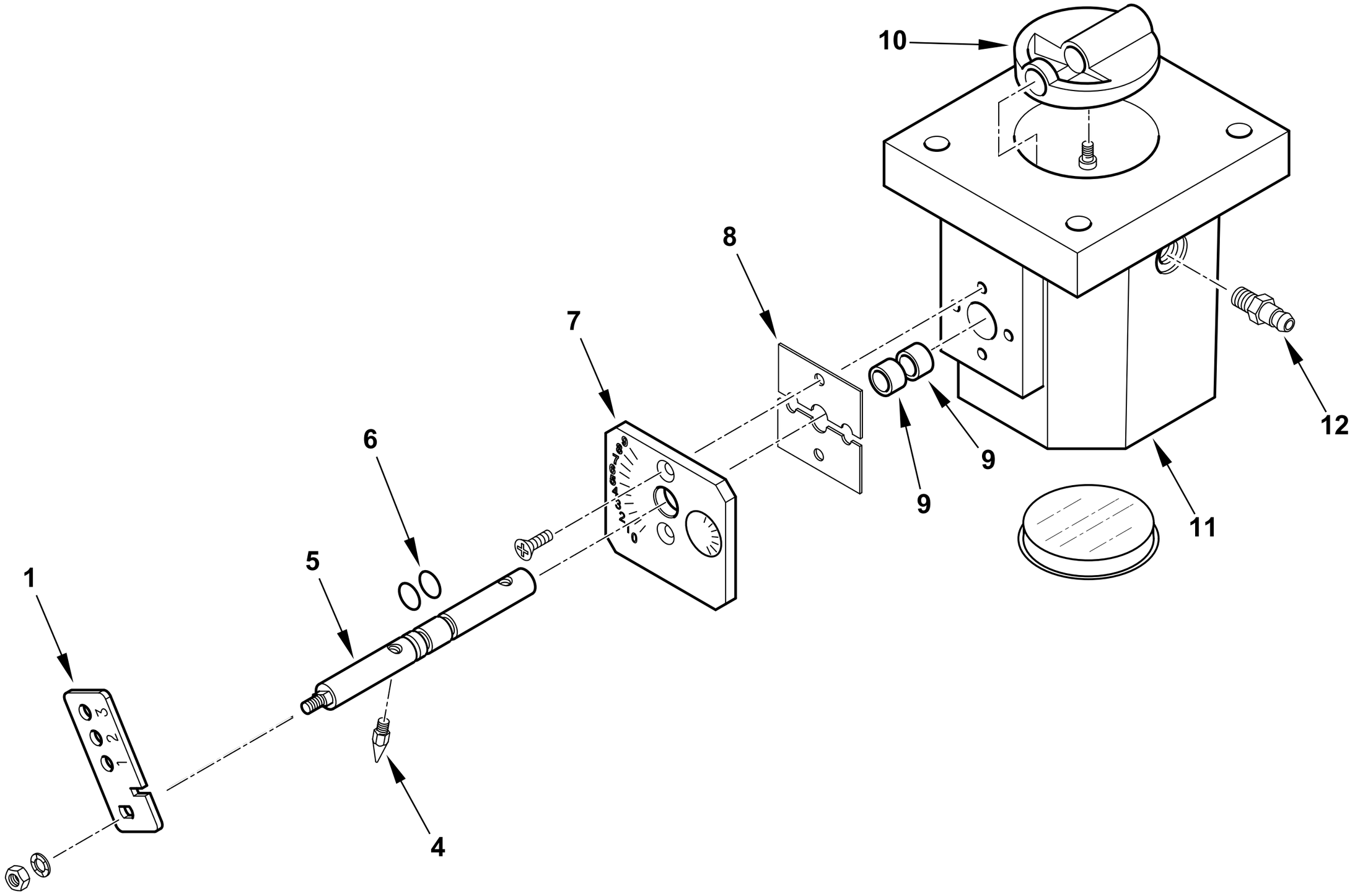

0002993463 rev.1	dis. Balboni
Data: 02-10-2017	visto:Gilli C.

TAV.V10

0024030057 **AS.VALV.FARFALLA TBG P CM**

Esploso 0002993463 **Rev.1**

Rif.	Codice	Descrizione
1	0024030056	LEVA REGOLAZIONE TBG P CM
4	54200	INDICE REGOLAZIONE ARIA
5	0024020026	PERNO VALV. FARF. GAS TBG P-V
6	30335	GUARNIZIONE OR 106
7	0025040035	PIASTRA NUMERATA FARF. TBG60
8	0024040006	PIASTRINA BLOCCAPERNO FARF.
9	0005170059	BOCCOLA PLASTICA 14X10 L=10
10	0024040004	FARFALLA GAS PROFILATA TBG150
11	0024040003	CORPO VALVOLA FARFALLA TBG
12	31483	PRESA PRESSIONE 1/8" CON.

Rif.	Codice	Descrizione

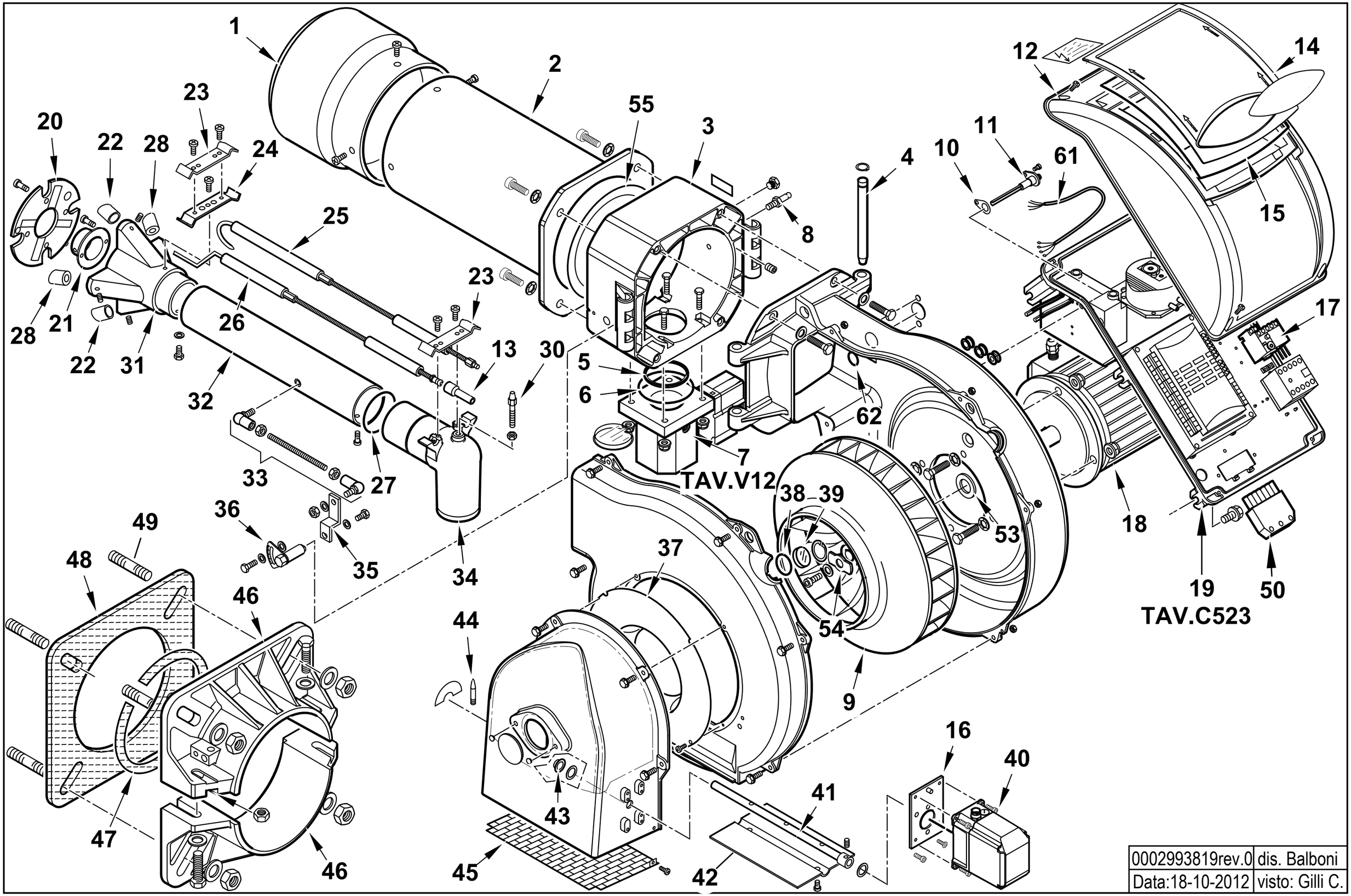

0002993819rev.0	dis. Balboni
Data:18-10-2012	visto: Gilli C.

17740020 **TBG 200 LX ME 50Hz** Esploso 0002993819 **Rev.0**

Rif.	Codice	Descrizione
1	0024050001	DIFFUSORE TBG210
2	0024030029	AS.CANNOTTO TBG 120-150
3	0024030003	POLMONE CERNIERA TBG-TBL
4	0024010010	PERNO CERNIERA 15X180
5	0024030017	GUARN.NE PIANA RACCORDO TBG
6	0005180077	GUARNIZIONE OR 4312
7	0024040041	AS.VALV.FARF-MOT.NO TBG STE4,5
8	31483	PRESA PRESSIONE 1/8" CON.
9	0024050004	VENTOLA D.388X50 TBG210
10	0030010574	GUARN.NE ELETTRODO IONIZ.MC30
11	0024010027	NIPPLO PREL.VO ARIA TBG
12	8024030011	COPERCHIO QUADRO ELET.CO TBG-L
13	0005060037	SOPPRESSORE A FILO 5000 OHM AT
14	0024030013	COPERCHIO PLAST.TRASP. TBG-TBL
16	0024030049	SOPPORTO MOT.NO STE4,5 1,2-3NM
17	0005110125	RELE' TERMICO LOVATO 5,5-7,5A
18	23121	MOTORE TRIF. KW3 230-400/50
19	0024020036	AS.QUADRO ELET. TBG ME BT320
20	0024040009	DISCO STAMP. D165X60 I94 TBG
21	0024050011	UGELLO MISCELATORE TBG 200LX
22	0024050010	RIDUZIONE MISCEL.RE TBG200 D17
23	0024030036	STAFFA SOP.TO ELET.DI I93-F5
24	0011040046	STAFFA SOP.TO ELET.DI I93-M5 F
25	0024040021	IONIZZATORE TBG 150
26	0024040013	ELETTRODO TBG 120-150
27	0005180076	GUARNIZIONE OR 3256
28	0024050009	RIDUZIONE MISCEL.RE TBG200 D13
30	0024030020	VITE FISSAGGIO RACCORDO TBG

Rif.	Codice	Descrizione
31	0024050002	MISCELATORE TBG 210
32	0024030031	TUBO MANDATA GAS TBG 120
33	0024010020	TIRANTE CON SNODI M6 L.246
34	0024030004	RACCORDO MANDATA GAS TBG
35	0024010009	LEVA REGOLAZIONE TESTA TBG-TBL
36	0024010008	SETTORE GRADUATO REG.NE TESTA
37	0024010011	ANELLO CONV.RE ARIA 289X158
38	23839	GUARNIZIONE OR 3125
39	0020020030	VETRINO 37X3 SPARK30
40	0005040166	MOT.NO LAMTEC 1,2NM 90°
41	0024030050	PERNO FARFALLA TBG STE4,5
42	0024010012	FARFALLA TBG-TBL
43	54056	BOCCOLA BRONZO 20X14X12X1
44	54200	INDICE REGOLAZIONE ARIA
45	0024010013	PROTEZIONE CONVOGLIATORE TBG
46	8024030001	SEMIFLANGIA ATT.BRUC. TBG 120
47	0024040016	CORDONE FIBRA DI VETRO 8X8X720
48	0024030018	GUARN.NE FLANGIA AT.CO TBG 120
49	17639	PRIGIONIERO M12X63
50	0005130051	CONNETTORE 7POLI MASCH.
53	0024040038	DISTAN.LE VENTOLA 24X35X0,5
54	0024040014	PIATTELLO FISS.GIO VENT.TBG150
55	0024020019	GUARNIZIONE CANNOTTO TBG85-210
61	0005140198	CAVO 4X1,5 L=720 ALIM. MOTORE
62	4976	GUARNIZIONE OR 130 NITRILE

0024020036 -QUADRO ELETTRICO - CONTROL PANEL - CUADRO ELECTRICO - APPAREILLAGE ELECTRIQUE - SCHALTGERAETE

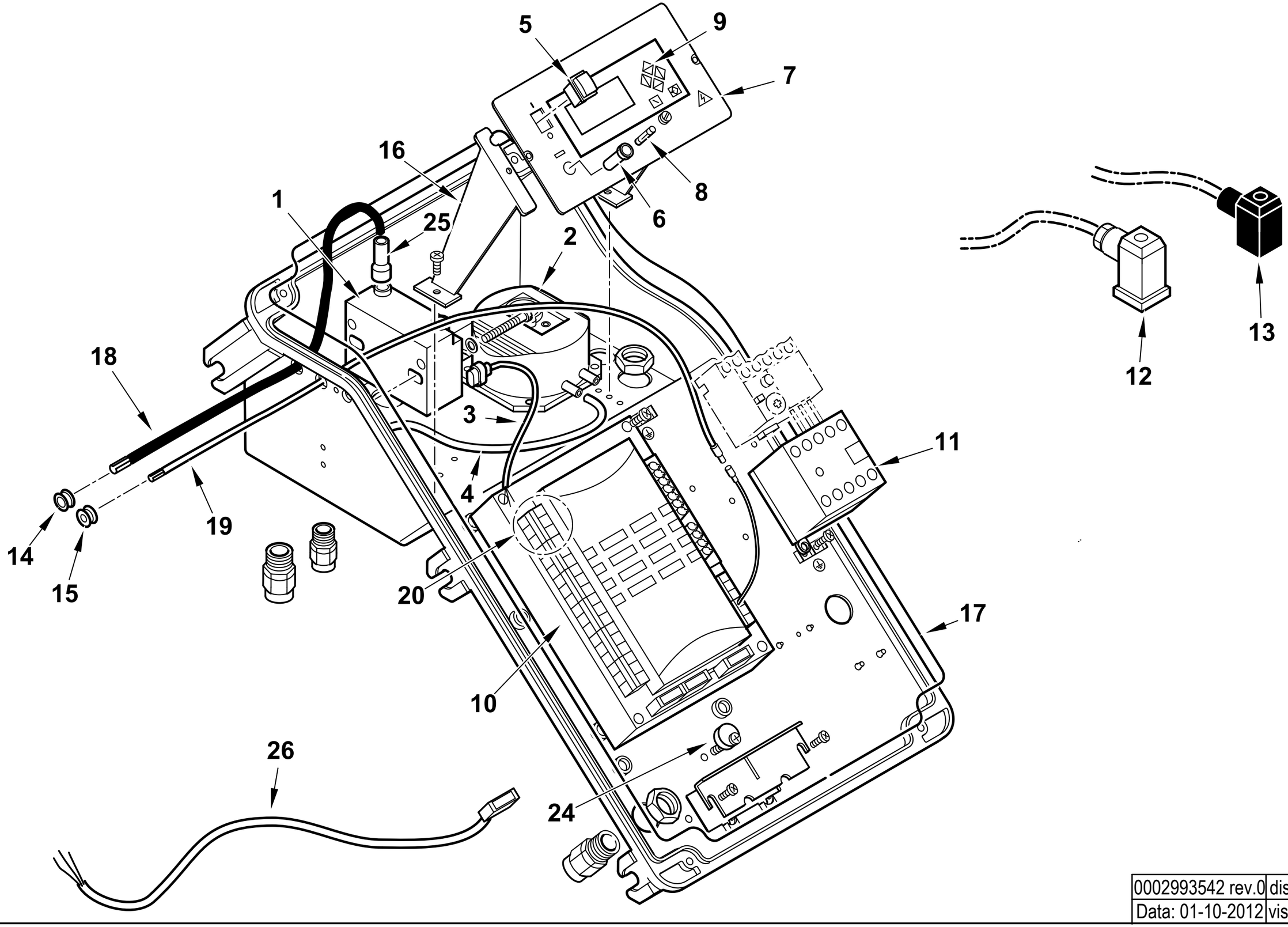

0002993542 rev.0	dis. Balboni
Data: 01-10-2012	visto: Gilli C.

TAV.C523

0024020036 AS.QUADRO ELET. TBG ME BT320

Esploso 0002993542 **Rev.0**

Rif.	Codice	Descrizione
1	0005020069	TRASFORMATORE GAS FIDA 26/40 50% PM
2	0005040112	PRESSOSTATO KROMSC. DL8K-1
3	0005130111	CONNETTORE TRASF. BRAHMA L340
4	0005250094	TUBO IN PVC 5X8
5	0005120134	INTERRUTTORE UNIPOLARE
6	0005120126	PORTAFUSIBILE 5X20 K1058/2
7	0024010055	SINOTTICO TBG ME BT320
8	7456	FUSIBILE 6,3A 5X20
9	0005030266	DISPLAY LAMTEC UI300
10	0006020522	AP.RA LAMTEC BT320 PROG.TBG ME
11	0005110110	TELERUT.RE LOVATO BG0910A230
12	23522	CONNETTORE 14A GRIGIO ANTISTR.
13	23521	CONNETTORE 12B NERO ANTISTRAP.
14	0005140236	PASSAFILO GOMMA 14X10X3 F7
15	0005140469	PASSAFILO GOMMA 14X10X3 F4
16	0024030014	DISTANZIALE PANNELLO ELET.CO
17	0024010018	GUARN.NE COPERCHIO QUADRO TBG
18	0005020037	CAVO A.T. L=560 D7 BOC. D.4
19	0005140490	CAVO IONO D.4 ATT. M/F4 L 760
20	0005130205	CONNETTORI LAMTEC PER BT320
24	0024010019	ECCENTRICO PIASTRA BLOCCACAV
25	0005140115	CAPPUCCIO TERM.LE A.T.
26	0005140651	CAVO COL.TO MOT.NO LAMT. 0,8NM

Rif.	Codice	Descrizione

ASSIEME VALVOLA FARFALLA+POLMONE - BUTTERFLY VALVE - VANNE PAPILLON - VALVULA MARIPOSA - 0024040041

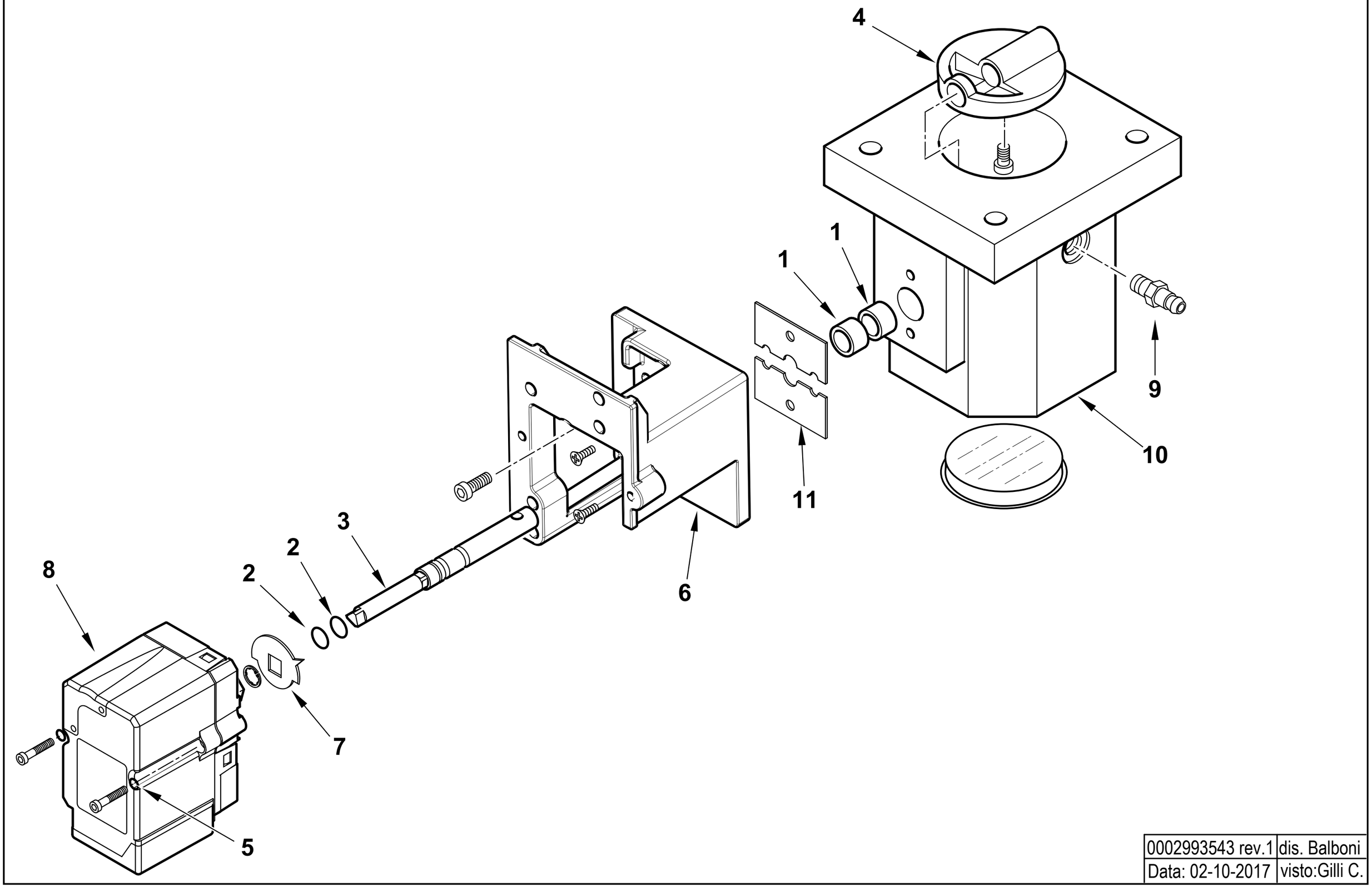

0002993543 rev.1	dis. Balboni
Data: 02-10-2017	visto:Gilli C.

TAV.V12

0024040041 AS.VALV.FARF-MOT.NO TBG STE4,5

Esploso 0002993543 **Rev.0**

Rif.	Codice	Descrizione
1	0005170059	BOCCOLA PLASTICA 14X10 L=10
2	30335	GUARNIZIONE OR 106
3	0024040040	PERNO VALV.FARFALLA GAS 10X1
4	0024040004	FARFALLA GAS PROFILATA TBG15
5	0005180101	GUARNIZIONE OR 2015
6	0024030048	SOPPORTO MOT.NO LAMTEC 0,8NM
7	0006020505	INDICE FARFALLA GAS LAMTEC
8	0005040154	MOT.NO LAMTEC STE4,5 0,8NM 9
9	31483	PRESA PRESSIONE 1/8" CON.
10	0024040003	CORPO VALVOLA FARFALLA TBG

Rif.	Codice	Descrizione
11	0024040006	PIASTRINA BLOCCAPERNO FARF. F4

TBG 210 MC cod.17750010

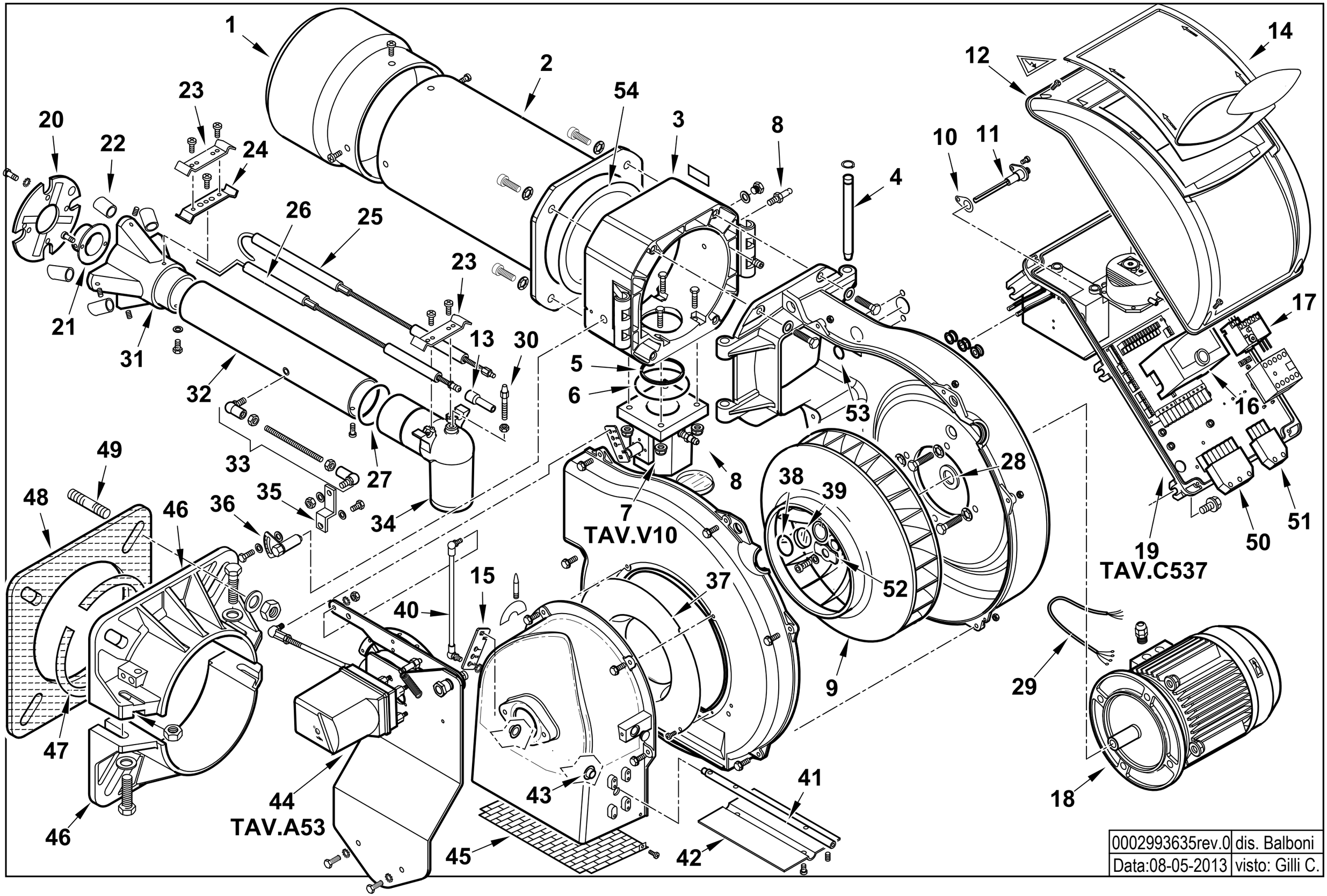

0002993635rev.0	dis. Balboni
Data:08-05-2013	visto: Gilli C.

17750010 **TBG 210 MC 50Hz** Esploso **0002993635** **Rev.0**

Rif.	Codice	Descrizione
1	0024050001	DIFFUSORE TBG 210
2	0024030029	AS.CANNOTTO TBG 120-150
3	0024030003	POLMONE CERNIERA TBG-TBL
4	0024010010	PERNO CERNIERA 15X180
5	0024030017	GUARN.NE PIANA RACCORDO TBG
6	0005180077	GUARNIZIONE OR 4312
7	0024030057	AS.VALV.FARFALLA TBG P CM
8	31483	PRESA PRESSIONE 1/8" CON.
9	0024050004	VENTOLA D.388X50 TBG 210
10	0030010574	GUARN.NE ELETTRODO IONIZ.MC30
11	0024010027	NIPPLO PREL.VO ARIA TBG
12	8024030011	COPERCHIO QUADRO ELET.CO TBG-L
13	0005060037	SOPPRESSORE A FILO 5000 OHM AT
14	0024030013	COPERCHIO PLAST.TRASP. TBG-TBL
15	0025040039	LEVA REGOLAZIONE TBG 60P-V
16	0005030202	AP.RA SIEMENS LME 22.233C2
17	0005110125	RELE' TERMICO LOVATO 5,5-7,5A
18	23121	MOTORE TRIF. KW3 230-400/50
19	0024030066	AS.QUADRO ELET. TBG MC
20	0024040009	DISCO STAMP. D165X60 I94 TBG
21	0011040083	UGELLO MISCELATORE BGN120LX
22	0024050003	RIDUZIONE MISCEL.RE TBG210 D22
23	0024030036	STAFFA SOP.TO ELET.DI I93-F5
24	0011040046	STAFFA SOP.TO ELET.DI I93-M5 F
25	0024040021	IONIZZATORE TBG 150
26	0024040013	ELETTRODO TBG 120-150
27	0005180076	GUARNIZIONE OR 3256

Rif.	Codice	Descrizione
28	0024040038	DISTAN.LE VENTOLA 24X35X0,5
29	0005140198	CAVO 4X1 L=720 ALIM. MOTORE
30	0024030020	VITE FISSAGGIO RACCORDO TBG
31	0024050002	MISCELATORE TBG 210
32	0024030031	TUBO MANDATA GAS TBG 120
33	0024010020	TIRANTE CON SNODI M6 L.246
34	0024030004	RACCORDO MANDATA GAS TBG
35	0024010009	LEVA REGOLAZIONE TESTA TBG-TBL
36	0024010008	SETTORE GRADUATO REG.NE TESTA
37	0024010011	ANELLO CONV.RE ARIA 289X158
38	23839	GUARNIZIONE OR 3125
39	0020020030	VETRINO 37X3 SPARK30
40	0024100069	TIRANTE CON SNODI M6 L.420
41	0024020025	PERNO FARFALLA TBG P-V SQN72
42	0024010012	FARFALLA TBG-TBL
43	54056	BOCCOLA BRONZO 20X14X12X1
44	0024030065	AS.MODULAT. TBG85-210MC SQN72
45	0024010013	PROTEZIONE CONVOGLIATORE TBG
46	8024030001	SEMIFLANGIA ATT.BRUC. TBG 120
47	0024040016	CORDONE FIBRA DI VETRO 8X8X720
48	0024030018	GUARN.NE FLANGIA AT.CO TBG 120
49	17639	PRIGIONIERO M12X63
50	0005130051	CONNETTORE 7POLI MASCH.
51	0005130043	CONNETTORE 4POLI MASCH.
52	0024040014	PIATTELLO FISS.GIO VENT.TBG
53	4976	GUARNIZIONE OR 130 NBR
54	0024020019	GUARNIZIONE CANNOTTO TBG85-210

0024030065 - GRUPPO MODULATORE - MODULATING SYSTEM - SYSTEME DE MODULATION - MODULATIONSSYSTEM

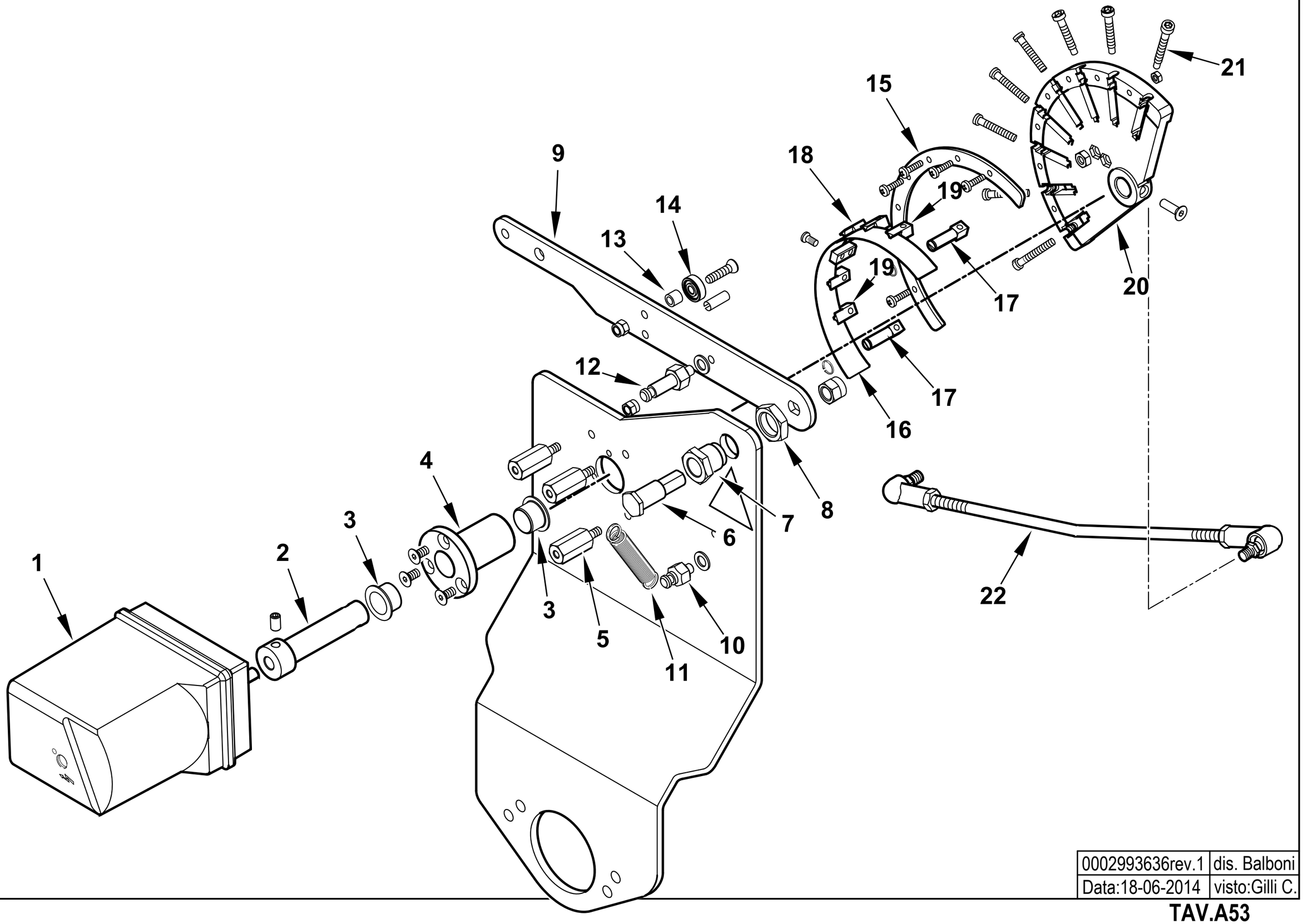

0002993636rev.1	dis. Balboni
Data:18-06-2014	visto:Gilli C.

TAV.A53

0024030065 AS.MODULAT. TBG85-210MC SQN72

Esploso **0002993636** **Rev.1**

Rif.	Codice	Descrizione
1	0005040227	MOT.NO SIEMENS SQN72.4D5A20
2	0012120171	PERNO MOT.NO SQN72-CAMMA LAM
3	0005170056	BOCCOLA AUTOL.IGLIDUR G 15X17
4	0012120157	BOCCOLA PER CAMMA A LAMINA
5	0012120159	COLON.TA L 36 MF M5XM5 CH12
6	0012120161	PERNO FULCRO CAMMA A LAMINA
7	0012120195	BOCCOLA FULCRO CAMMA A LAMINA
8	0011030025	DADO ES.LE 3/8"X6
9	0012120145	LEVA X CAMMA MODUL. 90° TBG
10	35620	NOTTOLINO MOLLA M6X22
11	53109	MOLLA 55X8,5 OCCHIELLO 2 SPI
12	0012120175	NOTTOLINO MOLLA M6X40
13	0012120164	DISTANZIALE 5,1X8X7
14	0005170013	CUSCINETTO 5-16-5 625-2Z
15	0012120190	SETTORE CAMMA MODUL. 130° BGN
16	0012120173	LAMINA PER CAMMA 130°
17	0012120192	FORCHETTA PER CAMMA A LAMINA
18	0012120193	SOPPORTO LAMINA CAMMA 90-130°
19	0012120194	GUIDA PER LAMINA CAMMA
20	0012120170	CAMMA MODULATORE A NASTRO 130°
21	0012120155	VITE TCCE 5X45 CAMMA A LAMI
22	0024030064	TIRANTE CON SNODI M6 L.390

Rif.	Codice	Descrizione

0024030066 -QUADRO ELETTRICO - CONTROL PANEL - CUADRO ELECTRICO - APPAREILLAGE ELECTRIQUE - SCHALTGERAETE

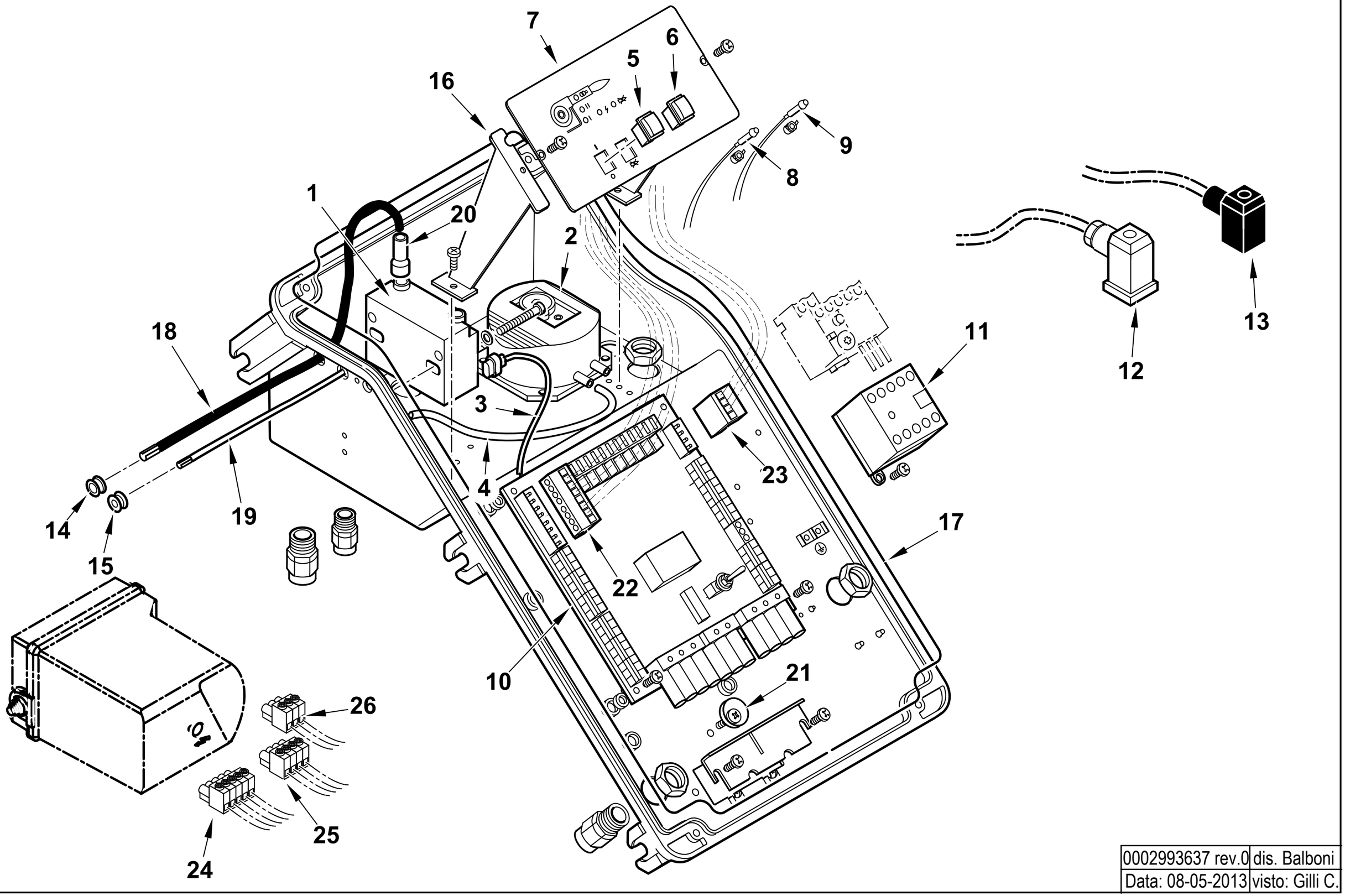

0002993637 rev.0	dis. Balboni
Data: 08-05-2013	visto: Gilli C.

TAV.C537

0024030066 AS.QUADRO ELET. TBG CM

Esploso **0002993637** **Rev.0**

Rif.	Codice	Descrizione
1	0005020069	TRASFORMATORE GAS FIDA 26/40 50% PM
2	0005040112	PRESSOSTATO KROMSC. DL8K-1
3	0005130111	CONNETTORE TRASF. BRAHMA L340
4	0005250094	TUBO IN PVC 5X8
5	0005120134	INTERRUTTORE UNIP.
6	0005120135	PULSANTE SBLOCCO NERO NA
7	0024030002	SINOTTICO TBG PN
8	0005120132	LAMPADA VERDE D6 CAVO L250
9	0005120133	LAMPADA ROSSA D6 CAVO L250
10	0006120011	AS. CIRCUITO STAMP. TBG CM
11	0005110110	TELERUT.RE LOVATO 11BG0910A230
12	23522	CONNETTORE 14A GRIGIO ANTISTR.
13	23521	CONNETTORE 12B NERO ANTISTRAP.
14	0005140236	PASSAFILO GOMMA 14X10X3 F7
15	0005140469	PASSAFILO GOMMA 14X10X3 F4
16	0024030014	DISTANZIALE PAN.LO ELET.CO
17	0024010018	GUARN.NE COPERCHIO QUADRO TBG
18	0005020037	CAVO A.T. L=560 D7 BOC. D.4
19	0005140154	CAVO IONO D.4 ATT. D.4 L 760
20	0005140115	CAPPUCCIO TERM.LE A.T.
21	0024010019	ECCENTRICO PIASTRA BLOCCACAV
22	0005130172	CONNETTORE WIELAND 7P VOLANT
23	0005130171	CONNETTORE WIELAND 4P VOLANT
24	0005130179	CONNETTORE 5 POLI FEMM. 5MM
25	0005130178	CONNETTORE 4 POLI FEMM. 5MM
26	0005130207	CONNETTORE 3 POLI FEMM. 5MM

Rif.	Codice	Descrizione

VALVOLA FARFALLA - BUTTERFLY VALVE - VANNE PAPILLON - VALVULA MARIPOSA - 0024030057

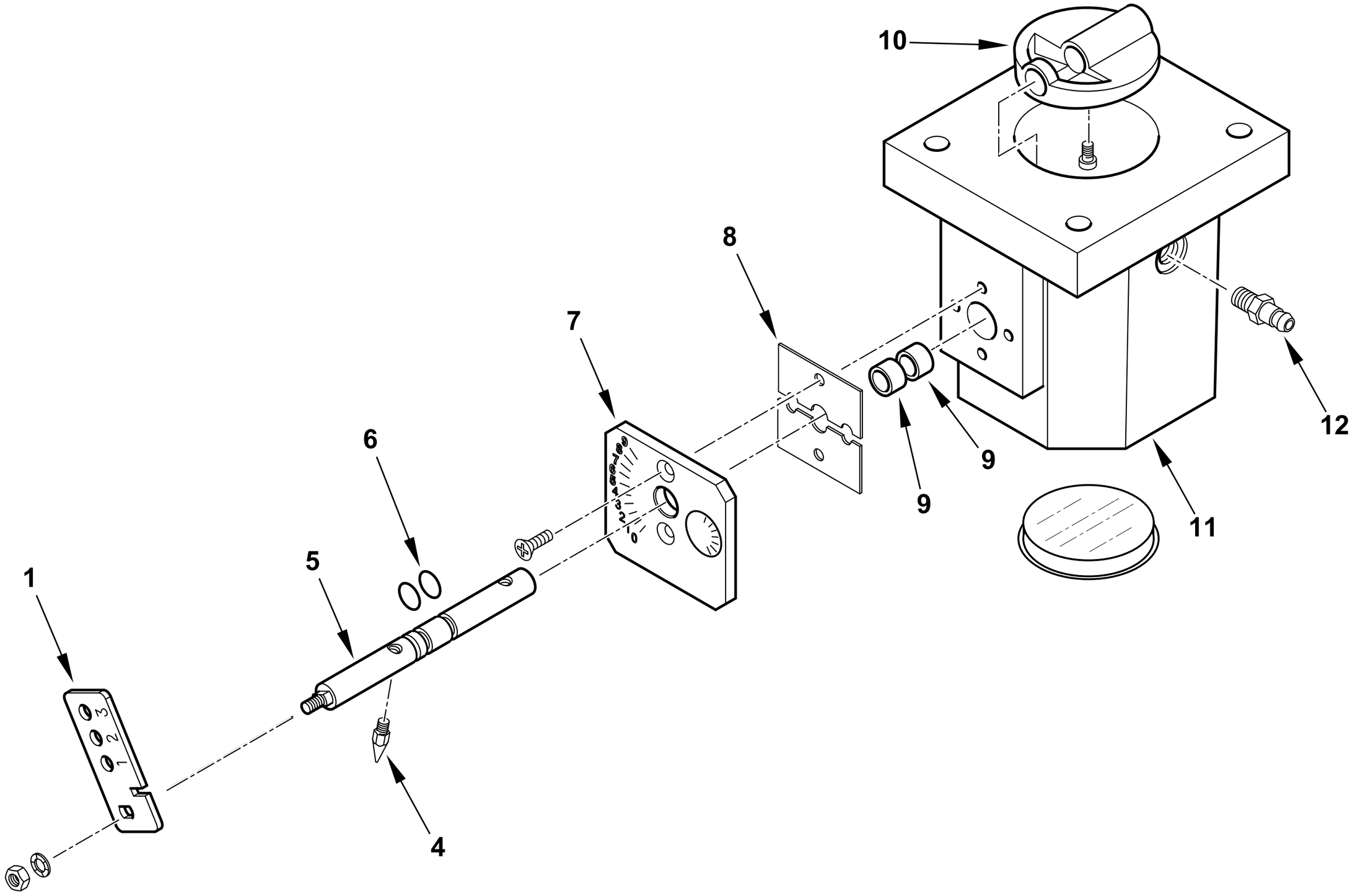

0002993463 rev.1	dis. Balboni
Data: 02-10-2017	visto:Gilli C.

TAV.V10

0024030057 **AS.VALV.FARFALLA TBG P CM**

Esploso 0002993463 **Rev.1**

Rif.	Codice	Descrizione
1	0024030056	LEVA REGOLAZIONE TBG P CM
4	54200	INDICE REGOLAZIONE ARIA
5	0024020026	PERNO VALV. FARF. GAS TBG P-V
6	30335	GUARNIZIONE OR 106
7	0025040035	PIASTRA NUMERATA FARF. TBG60
8	0024040006	PIASTRINA BLOCCAPERNO FARF.
9	0005170059	BOCCOLA PLASTICA 14X10 L=10
10	0024040004	FARFALLA GAS PROFILATA TBG150
11	0024040003	CORPO VALVOLA FARFALLA TBG
12	31483	PRESA PRESSIONE 1/8" CON.

Rif.	Codice	Descrizione

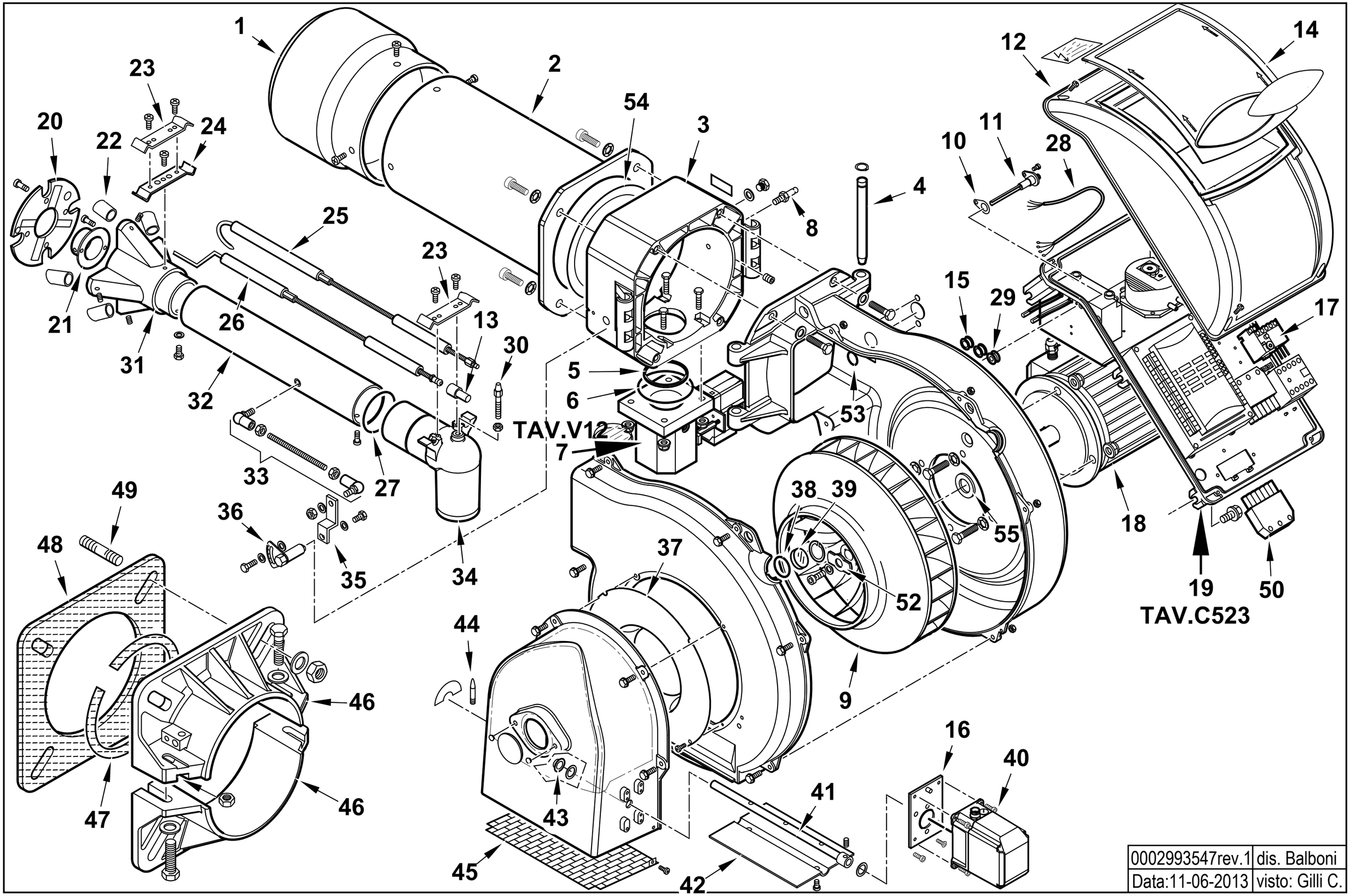

0002993547rev.1	dis. Balboni
Data:11-06-2013	visto: Gilli C.

17710020 **TBG 210 ME 50Hz**

Esploso 0002993547 **Rev.1**

Rif.	Codice	Descrizione
1	0024050001	DIFFUSORE TBG 210
2	0024030029	AS.CANNOTTO TBG 120-150
3	0024030003	POLMONE CERNIERA TBG-TBL
4	0024010010	PERNO CERNIERA 15X180
5	0024030017	GUARN.NE PIANA RACCORDO TBG
6	0005180077	GUARNIZIONE OR 4312
7	0024040041	AS.VALV.FARF-MOT.NO TBG STE4,5
8	31483	PRESA PRESSIONE 1/8" CON.
9	0024050004	VENTOLA D.388X50 TBG 210
10	0030010574	GUARN.NE ELETTRODO IONIZ.MC30
11	0024010027	NIPPLO PREL.VO ARIA TBG
12	8024030011	COPERCHIO QUADRO ELET.CO TBG-L
13	0005060037	SOPPRESSORE A FILO 5000 OHM AT
14	0024030013	COPERCHIO PLAST.TRASP. TBG-TBL
15	0005140236	PASSAFILO GOMMA 14X10X3 F7
16	0024030049	SOPPORTO MOT.NO STE4,5 1,2-3NM
17	0005110125	RELE' TERMICO LOVRF12 5,5-7,5A
18	23121	MOTORE TRIF. KW3 230-400/50Hz
19	0024020036	AS.QUADRO ELET. TBG ME BT320
20	0024040009	DISCO STAMP. D165X60 I94 TBG
21	0011040083	UGELLO MISCELATORE BGN120LX
22	0024050003	RIDUZIONE MISCEL.RE TBG210 D22
23	0024030036	STAFFA SOP.TO ELET.DI I93-F5
24	0011040046	STAFFA SOP.TO ELET.DI I93-M5 F
25	0024040021	IONIZZATORE TBG 150
26	0024040013	ELETTRODO TBG 120-150
27	0005180076	GUARNIZIONE OR 3256
28	0005140198	CAVO 4X1 L=720 ALIM. MOTORE
29	0005140469	PASSAFILO GOMMA 14X10X3 F4
30	0024030020	VITE FISSAGGIO RACCORDO TBG

Rif.	Codice	Descrizione
31	0024050002	MISCELATORE TBG 210
32	0024030031	TUBO MANDATA GAS TBG 120
33	0024010020	TIRANTE CON SNODI M6 L.246
34	0024030004	RACCORDO MANDATA GAS TBG
35	0024010009	LEVA REGOLAZIONE TESTA TBG-TBL
36	0024010008	SETTORE GRADUATO REG.NE TESTA
37	0024010011	ANELLO CONV.RE ARIA 289X158
38	23839	GUARNIZIONE OR 3125
39	0020020030	VETRINO 37X3 SPARK30
40	0005040166	MOT.NO LAMTEC 1,2NM 90°
41	0024030050	PERNO FARFALLA TBG STE4,5
42	0024010012	FARFALLA TBG-TBL
43	54056	BOCCOLA BRONZO 20X14X12X1
44	54200	INDICE REGOLAZIONE ARIA
45	0024010013	PROTEZIONE CONVOGLIATORE TBG
46	8024030001	SEMIFLANGIA ATT.BRUC. TBG 120
47	0024040016	CORDONE FIBRA DI VETRO 8X8X720
48	0024030018	GUARN.NE FLANGIA AT.CO TBG 120
49	17639	PRIGIONIERO M12X63
50	0005130051	CONNETTORE 7POLI MASCH.
52	0024040014	PIATTELLO FISS.GIO VENT.TBG150
53	4976	GUARNIZIONE OR 130 NITRILE
54	0024020019	GUARNIZIONE CANNOTTO TBG85-210
55	0024040038	DISTAN.LE VENTOLA 24X35X0,5

0024020036 -QUADRO ELETTRICO - CONTROL PANEL - CUADRO ELECTRICO - APPAREILLAGE ELECTRIQUE - SCHALTGERAETE

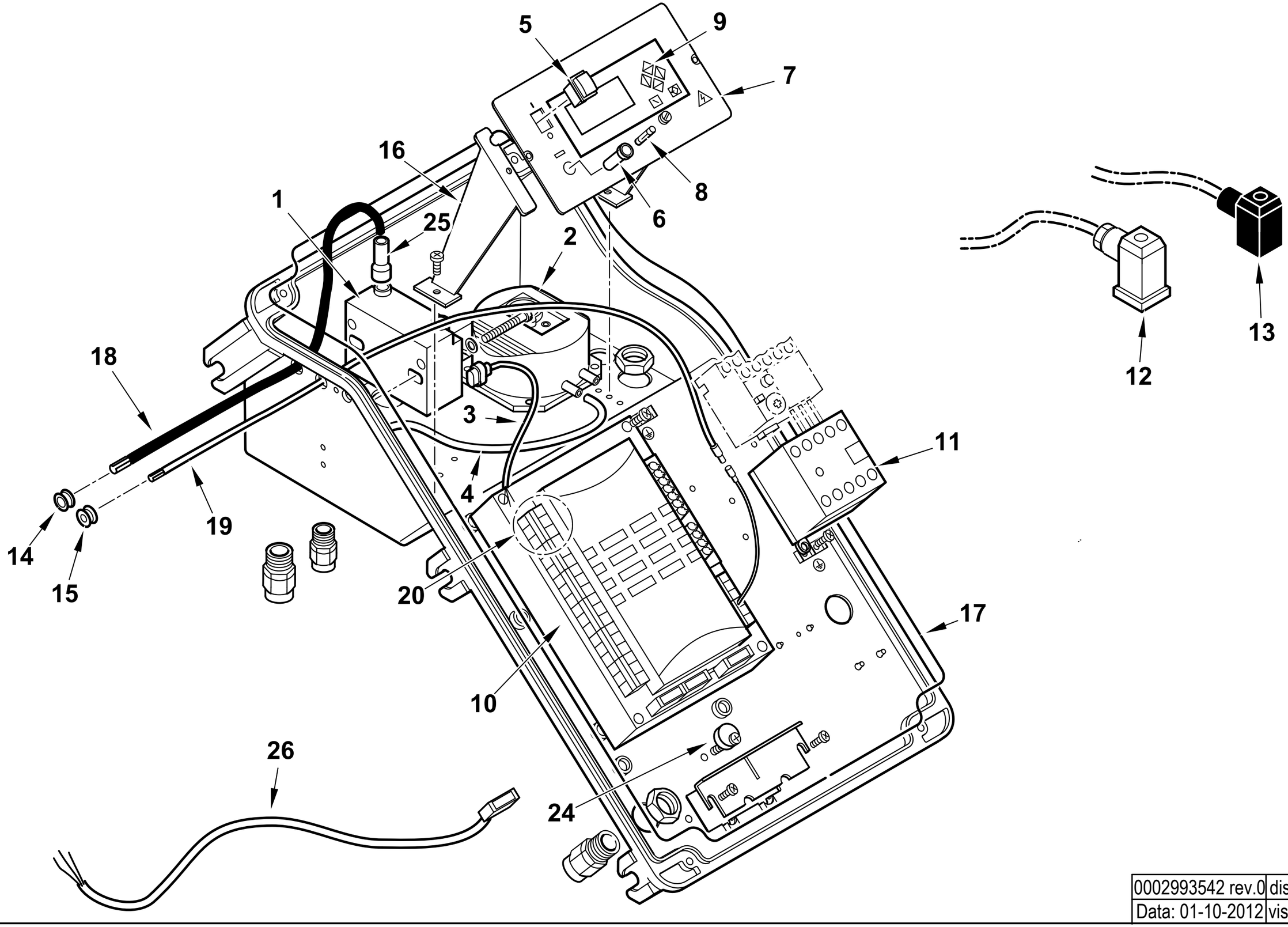

0002993542 rev.0	dis. Balboni
Data: 01-10-2012	visto: Gilli C.

TAV.C523

0024020036 AS.QUADRO ELET. TBG ME BT320

Esploso 0002993542 **Rev.0**

Rif.	Codice	Descrizione
1	0005020069	TRASFORMATORE GAS FIDA 26/40 50% PM
2	0005040112	PRESSOSTATO KROMSC. DL8K-1
3	0005130111	CONNETTORE TRASF. BRAHMA L340
4	0005250094	TUBO IN PVC 5X8
5	0005120134	INTERRUTTORE UNIPOLARE
6	0005120126	PORTAFUSIBILE 5X20 K1058/2
7	0024010055	SINOTTICO TBG ME BT320
8	7456	FUSIBILE 6,3A 5X20
9	0005030266	DISPLAY LAMTEC UI300
10	0006020522	AP.RA LAMTEC BT320 PROG.TBG ME
11	0005110110	TELERUT.RE LOVATO BG0910A230
12	23522	CONNETTORE 14A GRIGIO ANTISTR.
13	23521	CONNETTORE 12B NERO ANTISTRAP.
14	0005140236	PASSAFILO GOMMA 14X10X3 F7
15	0005140469	PASSAFILO GOMMA 14X10X3 F4
16	0024030014	DISTANZIALE PANNELLO ELET.CO
17	0024010018	GUARN.NE COPERCHIO QUADRO TBG
18	0005020037	CAVO A.T. L=560 D7 BOC. D.4
19	0005140490	CAVO IONO D.4 ATT. M/F4 L 760
20	0005130205	CONNETTORI LAMTEC PER BT320
24	0024010019	ECCENTRICO PIASTRA BLOCCACAV
25	0005140115	CAPPUCCIO TERM.LE A.T.
26	0005140651	CAVO COL.TO MOT.NO LAMT. 0,8NM

Rif.	Codice	Descrizione

ASSIEME VALVOLA FARFALLA+POLMONE - BUTTERFLY VALVE - VANNE PAPILLON - VALVULA MARIPOSA - 0024040041

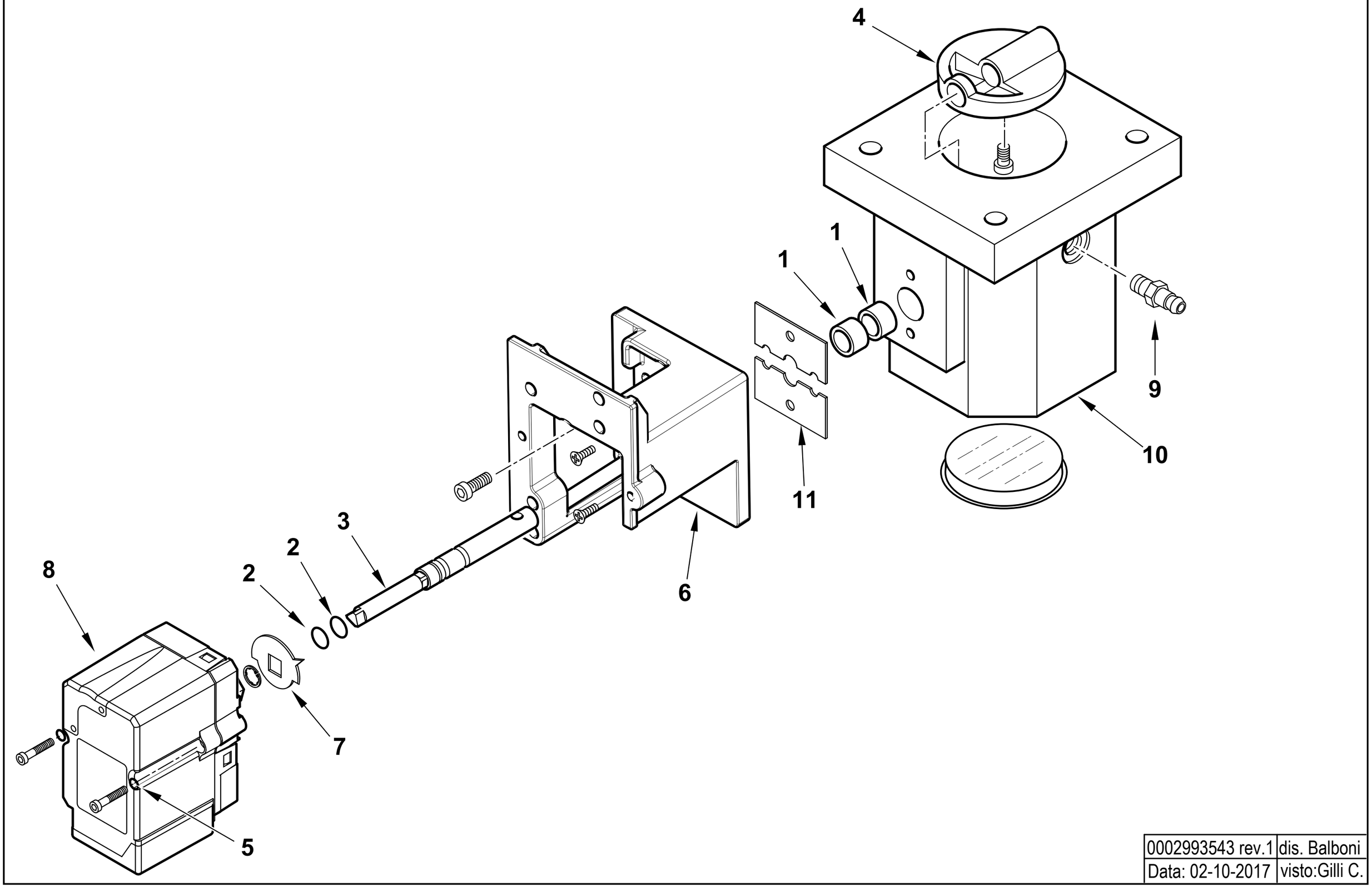

0002993543 rev.1	dis. Balboni
Data: 02-10-2017	visto:Gilli C.

TAV.V12

0024040041 AS.VALV.FARF-MOT.NO TBG STE4,5

Esploso 0002993543 **Rev.0**

Rif.	Codice	Descrizione
1	0005170059	BOCCOLA PLASTICA 14X10 L=10
2	30335	GUARNIZIONE OR 106
3	0024040040	PERNO VALV.FARFALLA GAS 10X1
4	0024040004	FARFALLA GAS PROFILATA TBG15
5	0005180101	GUARNIZIONE OR 2015
6	0024030048	SOPPORTO MOT.NO LAMTEC 0,8NM
7	0006020505	INDICE FARFALLA GAS LAMTEC
8	0005040154	MOT.NO LAMTEC STE4,5 0,8NM 9
9	31483	PRESA PRESSIONE 1/8" CON.
10	0024040003	CORPO VALVOLA FARFALLA TBG

Rif.	Codice	Descrizione
11	0024040006	PIASTRINA BLOCCAPERNO FARF. F4

TBG 210 P cod.17690030

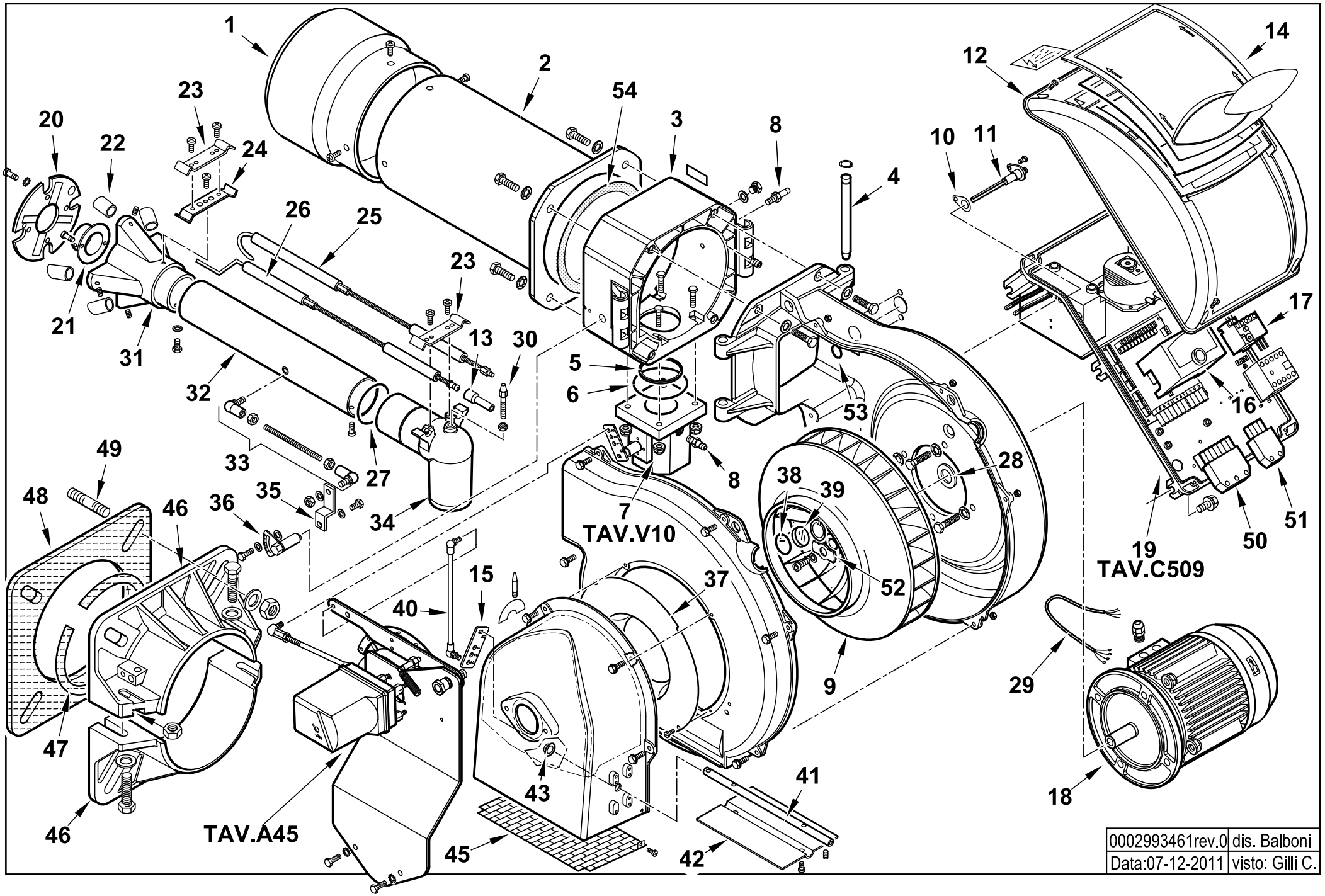

0002993461rev.0	dis. Balboni
Data:07-12-2011	visto: Gilli C.

17690030 TBG 210 P 50Hz

Esploso **0002993461 Rev.0**

Rif.	Codice	Descrizione
1	0024050001	DIFFUSORE TBG 210
2	0024030029	AS.CANNOTTO TBG 120-150
3	0024030003	POLMONE CERNIERA TBG-TBL
4	0024010010	PERNO CERNIERA 15X180
5	0024030017	GUARN.NE PIANA RACCORDO TBG
6	0005180077	GUARNIZIONE OR 4312
7	0024030057	AS.VALV.FARFALLA TBG P CM
8	31483	PRESA PRESSIONE 1/8" CON.
9	0024050004	VENTOLA D.388X50 TBG 210
10	0030010574	GUARN.NE ELETTRODO IONIZ.MC30
11	0024010027	NIPPLO PREL.VO ARIA TBG
12	8024030011	COPERCHIO QUADRO ELET.CO TBG-L
13	0005060037	SOPPRESSORE A FILO 5000 OHM AT
14	0024030013	COPERCHIO PLAST.TRASP. TBG-TBL
15	0025040039	LEVA REGOLAZIONE TBG 60P-V
16	0005030201	AP.RA SIEMENS LME 22.331C2
17	0005110070	RELE' TERMICO ABB T7DU 6-9A
18	23121	MOTORE TRIF. KW3 230-400/50
19	0024030055	AS.QUADRO ELET. TBG P CM
20	0024040009	DISCO STAMP. D165X60 I94 TBG
21	0011040083	UGELLO MISCELATORE BGN120LX
22	0024050003	RIDUZIONE MISCEL.RE TBG210 D22
23	0024030036	STAFFA SOP.TO ELET.DI I93-F5
24	0011040046	STAFFA SOP.TO ELET.DI I93-M5 F
25	0024040021	IONIZZATORE TBG 150
26	0024040013	ELETTRODO TBG 120-150
27	0005180076	GUARNIZIONE OR 3256

Rif.	Codice	Descrizione
28	0024040038	DISTAN.LE VENTOLA 24X35X0,5
29	0005140198	CAVO 4X1 L=720 ALIM. MOTORE
30	0024030020	VITE FISSAGGIO RACCORDO TBG
31	0024050002	MISCELATORE TBG 210
32	0024030031	TUBO MANDATA GAS TBG 120
33	0024010020	TIRANTE CON SNODI M6 L.246
34	0024030004	RACCORDO MANDATA GAS TBG
35	0024010009	LEVA REGOLAZIONE TESTA TBG-TBL
36	0024010008	SETTORE GRADUATO REG.NE TESTA
37	0024010011	ANELLO CONV.RE ARIA 289X158
38	23839	GUARNIZIONE OR 3125
39	0020020030	VETRINO 37X3 SPARK30
40	0024030052	TIRANTE CON SNODI M6 L.352
41	0024020025	PERNO FARFALLA TBG P-V SQN72
42	0024010012	FARFALLA TBG-TBL
43	54056	BOCCOLA BRONZO 20X14X12X1
45	0024010013	PROTEZIONE CONVOGLIATORE TBG
46	8024030001	SEMIFLANGIA ATT.BRUC. TBG 120
47	0024040016	CORDONE FIBRA DI VETRO 8X8X720
48	0024030018	GUARN.NE FLANGIA AT.CO TBG 120
49	17639	PRIGIONIERO M12X63
50	0005130051	CONNETTORE 7POLI MASCH.
51	0005130043	CONNETTORE 4POLI MASCH.
52	0024040014	PIATTELLO FISS.GIO VENT.TBG
53	4976	GUARNIZIONE OR 130 NBR
54	0024020019	GUARNIZIONE CANNOTTO TBG85-210

0024030054 - GRUPPO MODULATORE - MODULATING SYSTEM - SYSTEME DE MODULATION - MODULATIONSSYSTEM

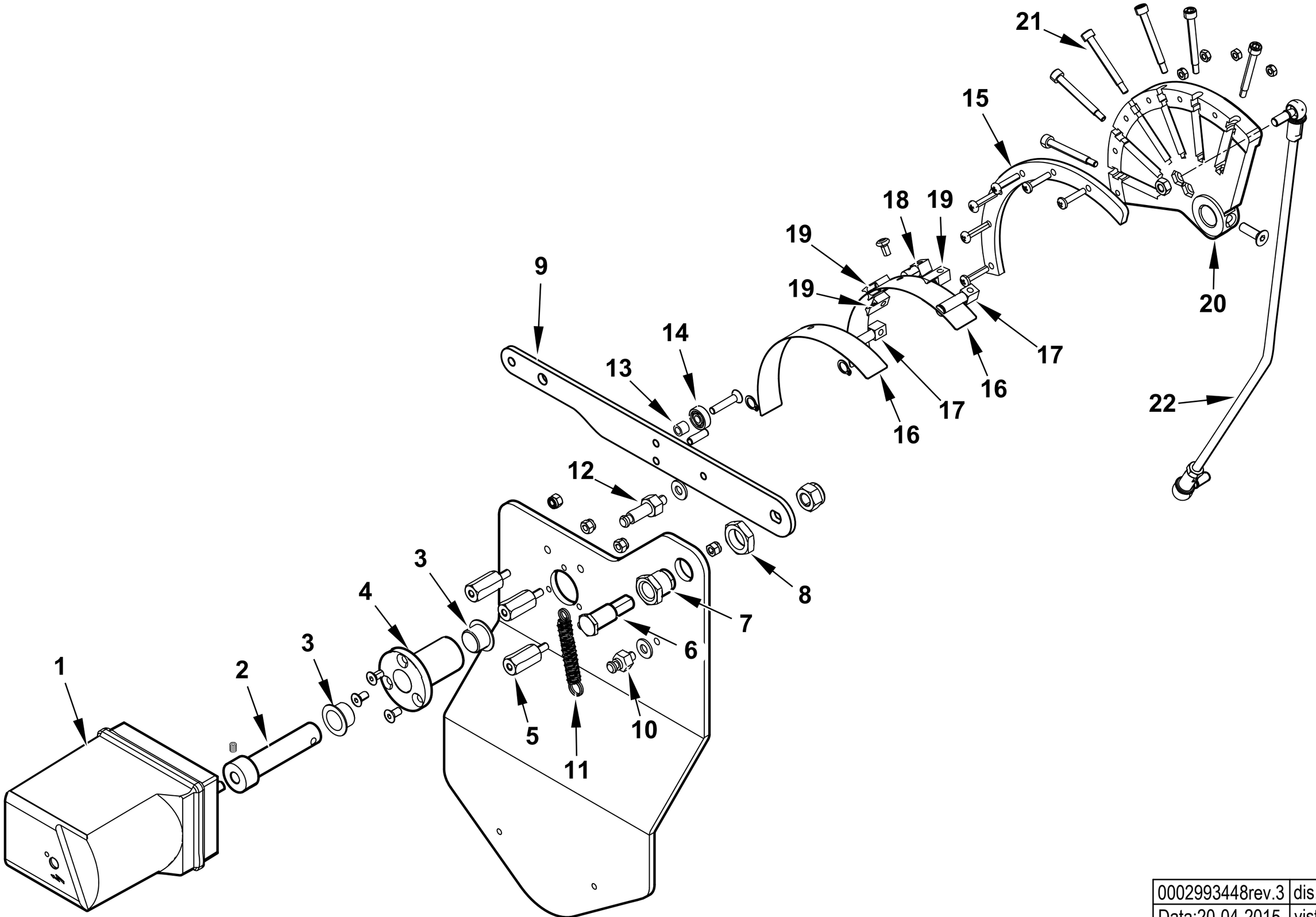

0002993448rev.3	dis. Balboni
Data:20-04-2015	visto:Gilli C.

TAV.A45

0024030054 AS.MODULAT. TBG85-210P SQN72

Esploso **0002993448** **Rev.3**

Rif.	Codice	Descrizione
1	0005040227	MOT.NO SIEMENS SQN72.4D5A20
2	0012120171	PERNO MOT.NO SQN72-CAMMA LAM
3	0005170056	BOCCOLA AUTOL.IGLIDUR G 15X17
4	0012120157	BOCCOLA PER CAMMA A LAMINA
5	0012120159	COLON.TA L 36 MF M5XM5 CH12
6	0012120161	PERNO FULCRO CAMMA A LAMINA
7	0012120195	BOCCOLA FULCRO CAMMA A LAMIN
8	0011030025	DADO ES.LE 3/8"X6
9	0012120145	LEVA X CAMMA MODUL. 90° TBG
10	35620	NOTTOLINO MOLLA M6X22
11	53109	MOLLA 55X8,5 OCCHIELLO 2 SPI
12	0012120175	NOTTOLINO MOLLA M6X40
13	0012120164	DISTANZIALE 5,1X8X7
14	0005170013	CUSCINETTO 5-16-5 625-2Z
15	0012120191	SETTORE CAMMA MODUL. 90° TB
16	0012120154	LAMINA PER CAMMA 90°
17	0012120192	FORCHETTA PER CAMMA A LAMINA
18	0012120193	SOPPORTO LAMINA CAMMA 90-130°
19	0012120194	GUIDA PER LAMINA CAMMA
20	0012120169	CAMMA MODULATORE A NASTRO 90°
21	0012120155	VITE TCCE 5X45 CAMMA A LAMI
22	0024030053	TIRANTE CON SNODI M6 L.360 PI.

Rif.	Codice	Descrizione

0024030055 -QUADRO ELETTRICO - CONTROL PANEL - CUADRO ELECTRICO - APPAREILLAGE ELECTRIQUE - SCHALTGERAETE

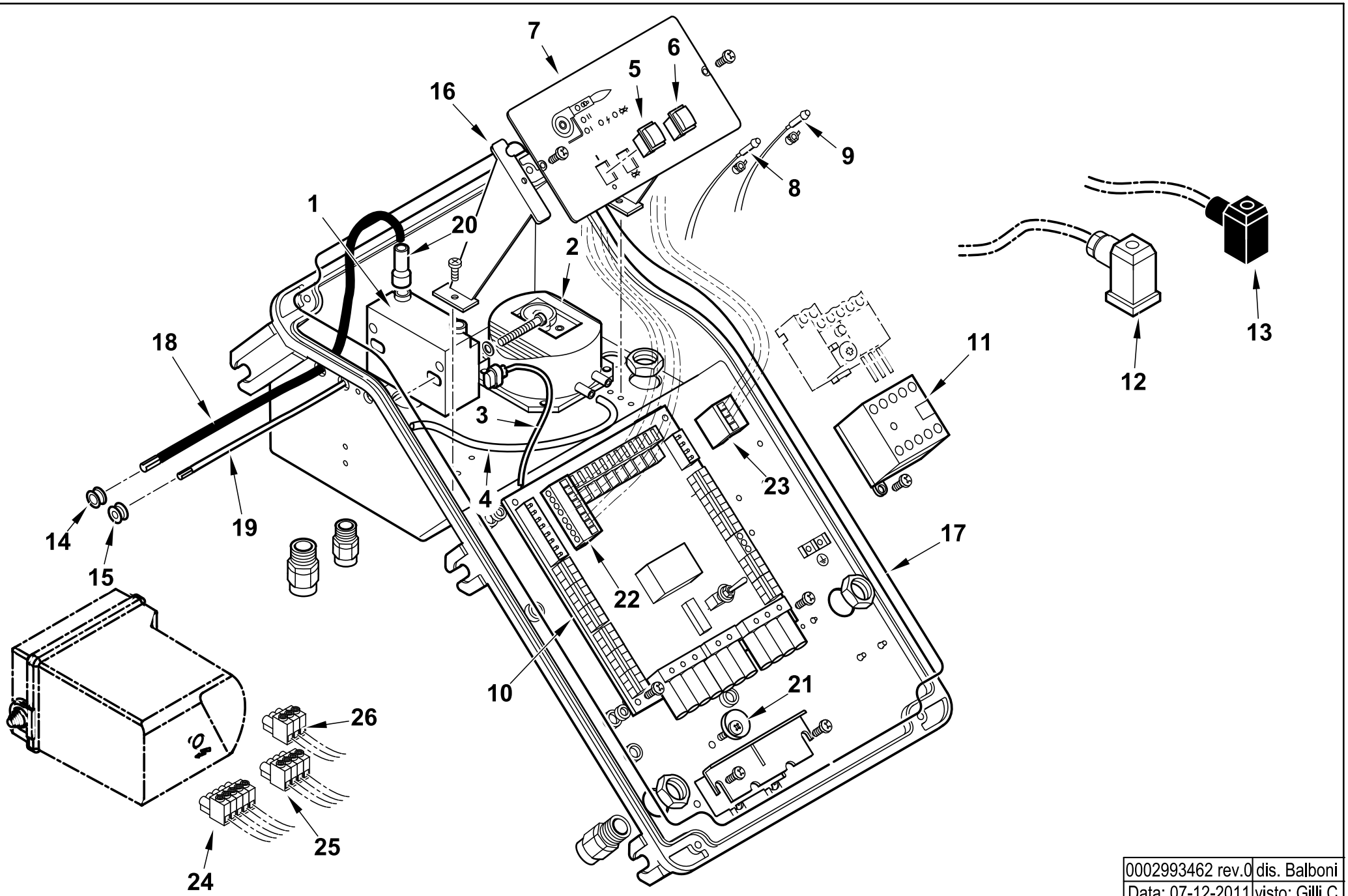

0002993462 rev.0	dis. Balboni
Data: 07-12-2011	visto: Gilli C.

TAV.C509

0024030055 AS.QUADRO ELET. TBG P CM

Esploso **0002993462 Rev.0**

Rif.	Codice	Descrizione
1	0005020069	TRASFORMATORE GAS FIDA 26/40 50% PM
2	0005040112	PRESSOSTATO KROMSC. DL8K-1
3	0005130111	CONNETTORE TRASF. BRAHMA L340
4	0005250094	TUBO IN PVC 5X8
5	0005120134	INTERRUTTORE UNIP.
6	0005120135	PULSANTE SBLOCCO NERO NA
7	0024030002	SINOTTICO TBG PN
8	0005120132	LAMPADA VERDE D6 CAVO L250
9	0005120133	LAMPADA ROSSA D6 CAVO L250
10	0006120032	AS. CIRCUITO STAMP. TBG P CM
11	0005110051	TELERUTTORE ABB B6 230V 50-60
12	23522	CONNETTORE 14A GRIGIO ANTISTR.
13	23521	CONNETTORE 12B NERO ANTISTRAP.
14	0005140236	PASSAFILO GOMMA 14X10X3 F7
15	0005140469	PASSAFILO GOMMA 14X10X3 F4
16	0024030014	DISTANZIALE PAN.LO ELET.CO
17	0024010018	GUARN.NE COPERCHIO QUADRO TBG
18	0005020037	CAVO A.T. L=560 D7 BOC. D.4
19	0005140154	CAVO IONO D.4 ATT. D.4 L 760
20	0005140115	CAPPUCCIO TERM.LE A.T.
21	0024010019	ECCENTRICO PIASTRA BLOCCACAV
22	0005130172	CONNETTORE WIELAND 7P VOLANT
23	0005130171	CONNETTORE WIELAND 4P VOLANT
24	0005130179	CONNETTORE 5 POLI FEMM. 5MM
25	0005130178	CONNETTORE 4 POLI FEMM. 5MM
26	0005130207	CONNETTORE 3 POLI FEMM. 5MM

Rif.	Codice	Descrizione

VALVOLA FARFALLA - BUTTERFLY VALVE - VANNE PAPILLON - VALVULA MARIPOSA - 0024030057

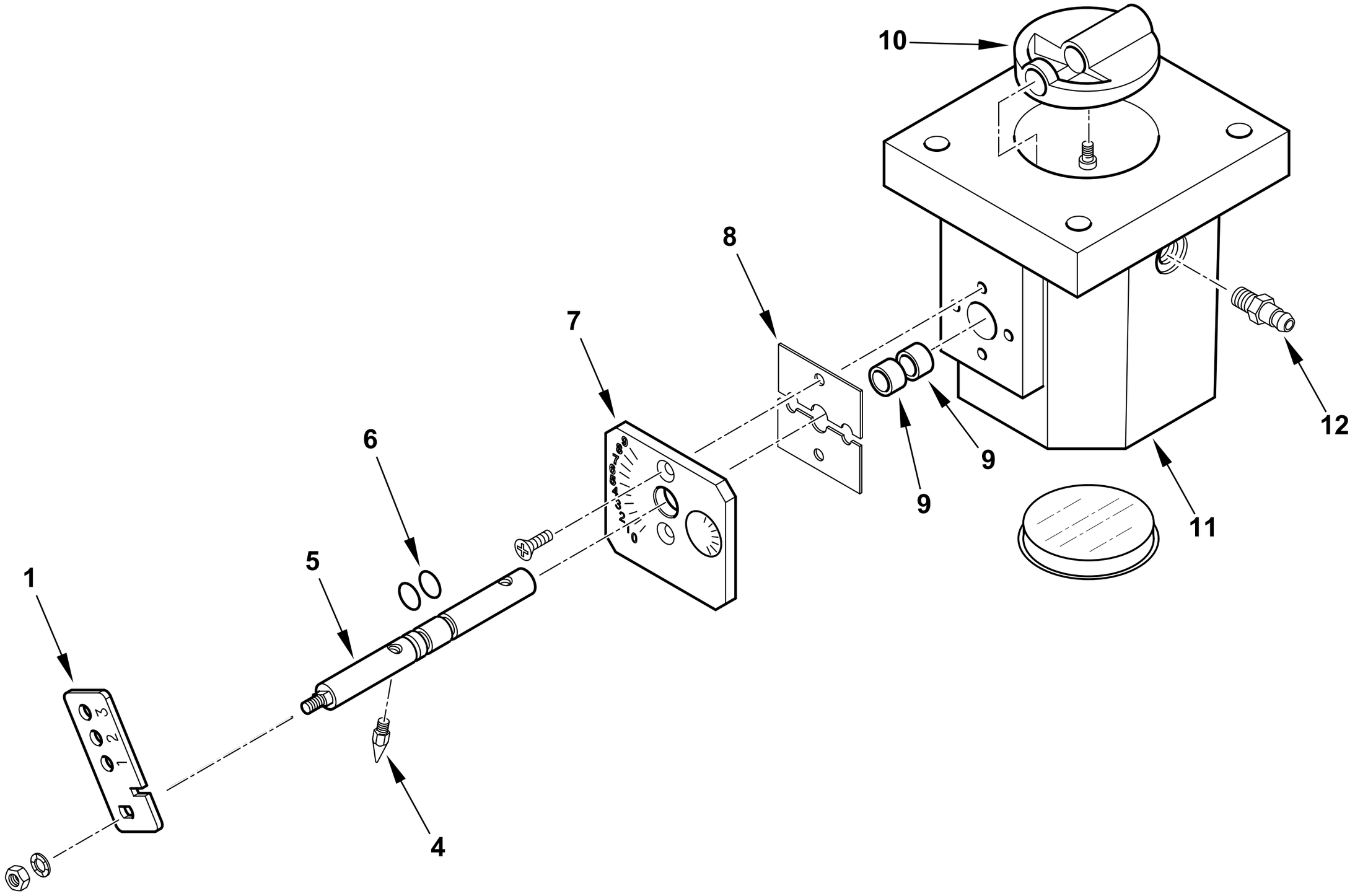

0002993463 rev.1	dis. Balboni
Data: 02-10-2017	visto:Gilli C.

TAV.V10

0024030057 **AS.VALV.FARFALLA TBG P CM**

Esploso 0002993463 **Rev.1**

Rif.	Codice	Descrizione
1	0024030056	LEVA REGOLAZIONE TBG P CM
4	54200	INDICE REGOLAZIONE ARIA
5	0024020026	PERNO VALV. FARF. GAS TBG P-V
6	30335	GUARNIZIONE OR 106
7	0025040035	PIASTRA NUMERATA FARF. TBG60
8	0024040006	PIASTRINA BLOCCAPERNO FARF.
9	0005170059	BOCCOLA PLASTICA 14X10 L=10
10	0024040004	FARFALLA GAS PROFILATA TBG150
11	0024040003	CORPO VALVOLA FARFALLA TBG
12	31483	PRESA PRESSIONE 1/8" CON.

Rif.	Codice	Descrizione

TBG 260 MC cod.17760010

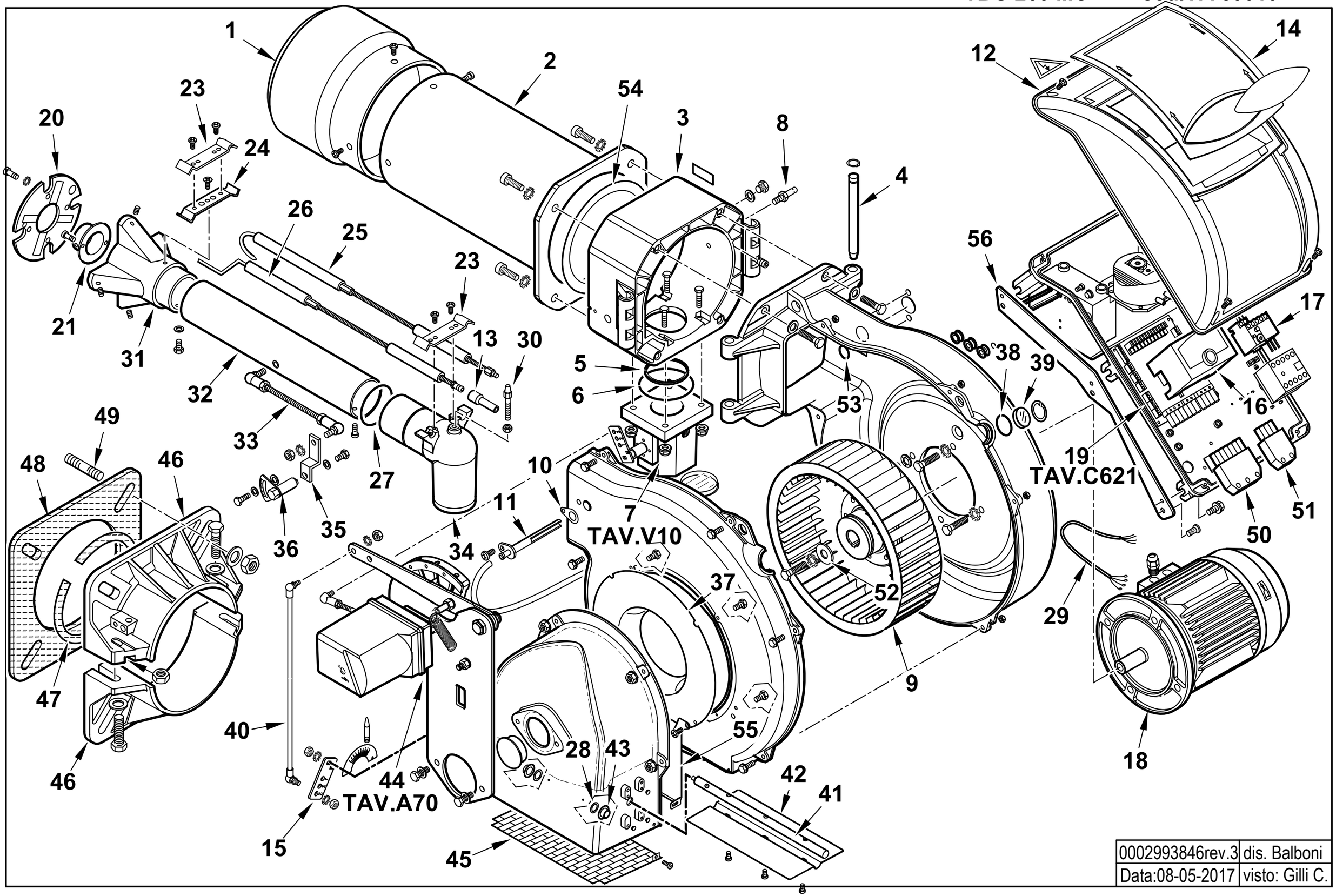

0002993846rev.3	dis. Balboni
Data:08-05-2017	visto: Gilli C.

17760010 **TBG 260 MC 50Hz** Esploso **0002993846** **Rev.3** **Matricola**

Rif.	Codice	Descrizione
1	0024050028	DIFFUSORE TBG 210
2	0024030029	AS.CANNOTTO TBG 120-150
3	0024030003	POLMONE CERNIERA TBG-TBL
4	0024010010	PERNO CERNIERA 15X180
5	0024030017	GUARN.NE PIANA RACCORDO TBG
6	0005180077	GUARNIZIONE OR 4312
7	0024030057	AS.VALV.FARFALLA TBG P CM
8	31483	PRESA PRESSIONE 1/8" CON.
9	0024050016	VENTOLA D.330X101 TBG260
10	0030010574	GUARN.NE ELETTRODO IONIZ.MC30
11	0024010027	NIPPLO PREL.VO ARIA TBG
12	8024030011	COPERCHIO QUADRO ELET.CO TBG-L
13	0005060037	SOPPRESSORE A FILO 5000 OHM AT
14	0024030013	COPERCHIO PLAST.TRASP. TBG-TBL
15	0025040039	LEVA REGOLAZIONE TBG 60P-V
16	0005030202	AP.RA SIEMENS LME 22.233C2
17	0005110127	RELE' TERMICO LOVRF38 9-14A
18	0005010265	MOTORE TRIF. KW5,5 230-400/50
19	00240500787	AS.QUADRO ELET. TBG 260MC FOR.
20	0024040009	DISCO STAMP. D165X60 I94 TBG
21	0011040083	UGELLO MISCELATORE BGN120LX
23	0024030036	STAFFA SOP.TO ELET.DI I93-F5
24	0011040046	STAFFA SOP.TO ELET.DI I93-M5 F
25	0024040021	IONIZZATORE TBG 150
26	0024040013	ELETTRODO TBG 120-150
27	0005180076	GUARNIZIONE OR 3256
28	19726	SPES.RE FARF. 12,2X19X0,5
29	0005140778	CAVO 4X2,5 L=980 X MOTORE

Rif.	Codice	Descrizione	
30	0024030020	VITE FISSAGGIO RACCORDO TBG	
31	0024050013	MISCELATORE TBG 260	
32	0024030031	TUBO MANDATA GAS TBG 120	
33	0024010020	TIRANTE CON SNODI M6 L.246	
34	0024030004	RACCORDO MANDATA GAS TBG	
35	0024010009	LEVA REGOLAZIONE TESTA TBG-TBL	
36	0024010008	SETTORE GRADUATO REG.NE TESTA	
37	0024050020	ANELLO CONV.RE ARIA 318X280	
38	23839	GUARNIZIONE OR 3125	
39	0020020030	VETRINO 37X3 SPARK30	
40	0024100069	TIRANTE CON SNODI M6 L.420	
41	0024050015	PERNO FARFALLA TBG 260MC	
42	0024050052	FARFALLA ARIA TBG 260	DAL N°BLT000009449068
43	54056	BOCCOLA BRONZO 20X14X12X1	
44	0024050023	AS.MODULAT. TBG 260MC	
45	0024050051	PROTEZIONE CONVOGLIAT. TBG 260	DAL N°BLT000009449068
46	8024030001	SEMIFLANGIA ATT.BRUC. TBG 120	
47	0024040016	CORDONE FIBRA DI VETRO 8X8X720	
48	0024030018	GUARN.NE FLANGIA AT.CO TBG 120	
49	17639	PRIGIONIERO M12X63	
50	0005130051	CONNETTORE 7POLI MASCH.	
51	0005130043	CONNETTORE 4POLI MASCH.	
52	29293	PIATTELLO FISS.GIO VENTOLA D28	
53	4976	GUARNIZIONE OR 130 NBR	
54	0024020019	GUARNIZIONE CANNOTTO TBG85-210	
55	0024050050	LAMIERA CONVOGLIATORE TBG 260	DAL N°BLT000009449068
56	0024050070	STAFFA SOP.TO QUADRO TBG 260	DAL N°BLT000009511811

0024050023 - GRUPPO MODULATORE - MODULATING SYSTEM - SYSTEME DE MODULATION - MODULATIONSSYSTEM

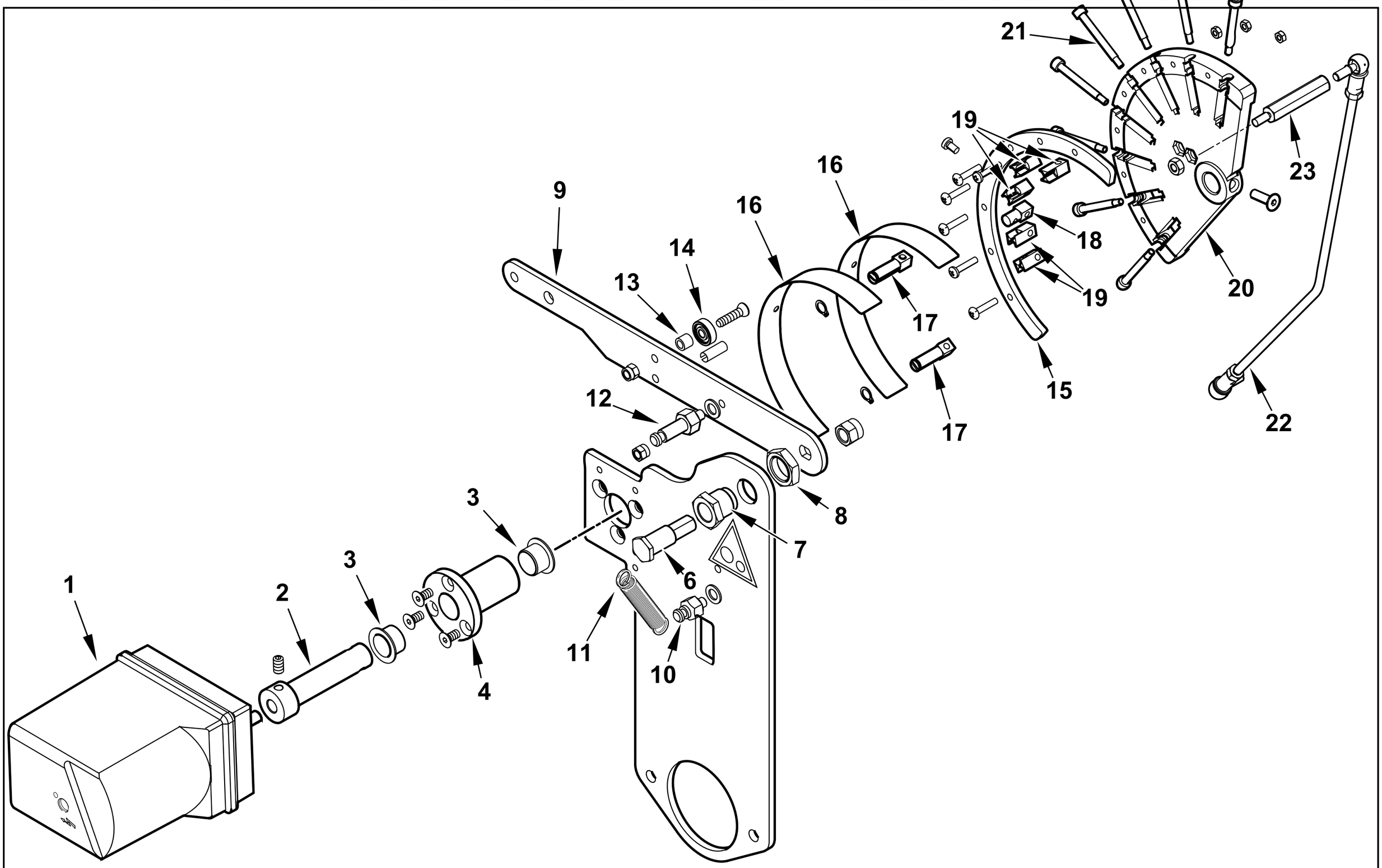

0002993856rev.0	dis. Balboni
Data:02-02-2015	visto:Gilli C.

TAV.A70

0024050023 **AS.MODULAT. TBG 260 MC**

Esploso **0002993856** **Rev.0**

Rif.	Codice	Descrizione
1	0005040227	MOT.NO SIEMENS SQN72.4D5A20 BT
2	0025040074	PERNO MOT.NO SQN72-CAMMA LAMIN
3	0005170056	BOCCOLA AUTOL.IGLIDUR G 15X17
4	0025040073	BOCCOLA PER CAMMA A LAMINA AL.
6	0012120161	PERNO FULCRO CAMMA A LAMINA
7	0012120195	BOCCOLA FULCRO CAMMA A LAMINA
8	0011030025	DADO ES.LE 3/8"X6
9	0012120145	LEVA X CAMMA MODUL. 90° TBG
10	35620	NOTTOLINO MOLLA M6X22
11	53109	MOLLA 55X8,5 OCCHIELLO 2 SPI
12	0012120175	NOTTOLINO MOLLA M6X40
13	0012120164	DISTANZIALE 5,1X8X7
14	0005170013	CUSCINETTO 5-16-5 625-2Z
15	0012120190	SETTORE CAMMA MODUL. 130° BGN
16	0012120173	LAMINA PER CAMMA 130°
17	0012120192	FORCHETTA PER CAMMA A LAMINA
18	0012120193	SOPPORTO LAMINA CAMMA 90-130°
19	0012120194	GUIDA PER LAMINA CAMMA
20	0012120170	CAMMA MODULATORE A NASTRO 130
21	0012120155	VITE TCCE 5X45 CAMMA A LAMI
22	0024050019	TIRANTE CON SNODI M6 L.337 PI.
23	45319	COLON.TA L 75 MF M6XM6 CH12

Rif.	Codice	Descrizione

0024050078 -QUADRO ELETTRICO - CONTROL PANEL - CUADRO ELECTRICO - APPAREILLAGE ELECTRIQUE - SCHALTGERAETE

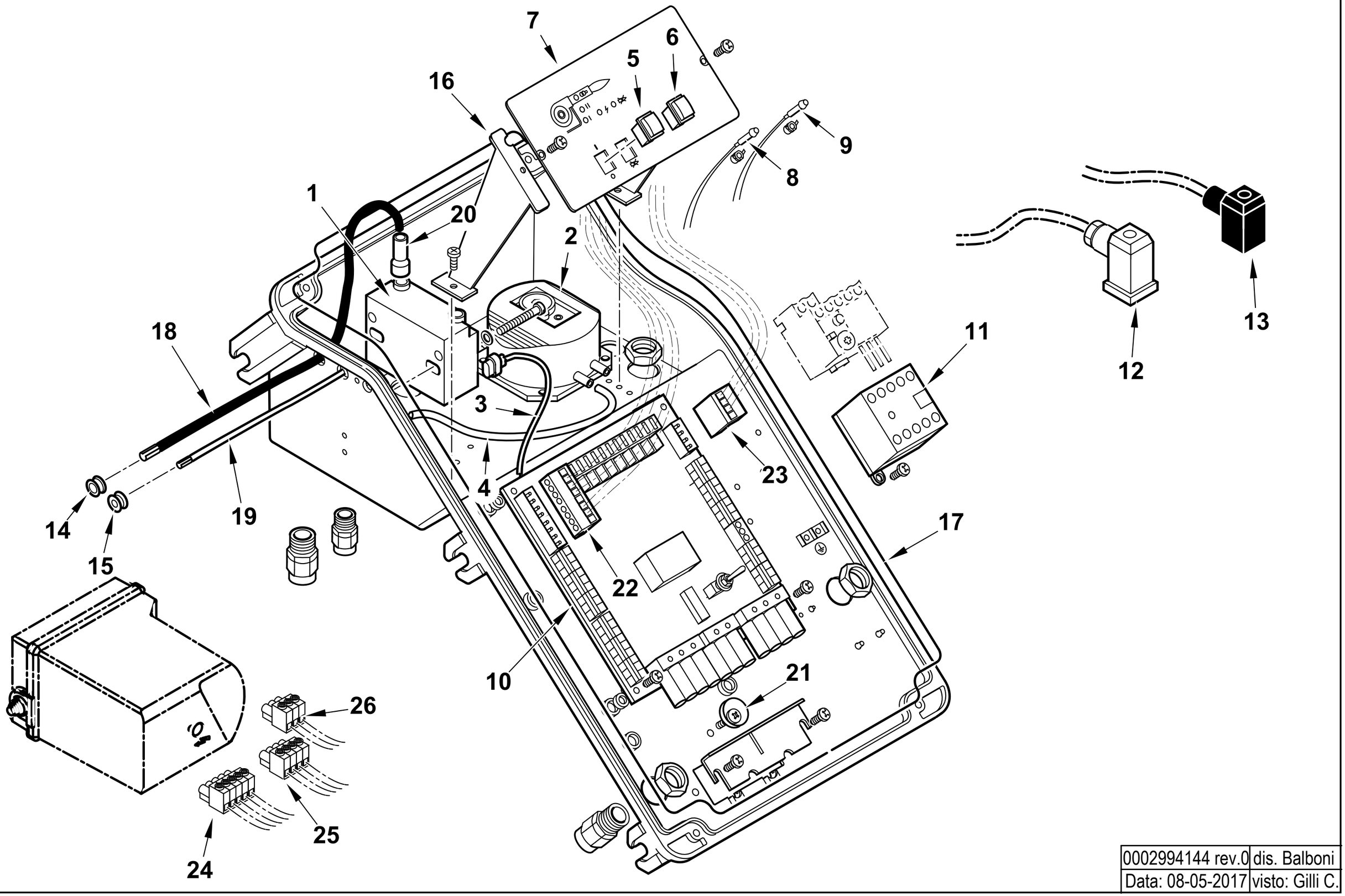

0002994144 rev.0	dis. Balboni
Data: 08-05-2017	visto: Gilli C.

TAV.C621

0024050078 AS.QUADRO ELET. TBG 260 CM

Esploso **0002994144** **Rev.0**

Rif.	Codice	Descrizione
1	0005020069	TRASFORMATORE GAS FIDA 26/40 50% PM
2	0005040112	PRESSOSTATO KROMSC. DL8K-1
3	0005130111	CONNETTORE TRASF. BRAHMA L340
4	0005250094	TUBO IN PVC 5X8
5	0005120134	INTERRUTTORE UNIP.
6	0005120135	PULSANTE SBLOCCO NERO NA
7	0024030002	SINOTTICO TBG PN
8	0005120132	LAMPADA VERDE D6 CAVO L250
9	0005120133	LAMPADA ROSSA D6 CAVO L250
10	0006120011	AS. CIRCUITO STAMP. TBG CM
11	0005110112	TELERUT.RE LOVATO BF1810A230
12	23522	CONNETTORE 14A GRIGIO ANTISTR.
13	23521	CONNETTORE 12B NERO ANTISTRAP.
14	0005140236	PASSAFILO GOMMA 14X10X3 F7
15	0005140469	PASSAFILO GOMMA 14X10X3 F4
16	0024030014	DISTANZIALE PAN.LO ELET.CO
17	0024010018	GUARN.NE COPERCHIO QUADRO TBG
18	0005020037	CAVO A.T. L=560 D7 BOC. D.4
19	0005140154	CAVO IONO D.4 ATT. D.4 L 760
20	0005140115	CAPPUCCIO TERM.LE A.T.
21	0024010019	ECCENTRICO PIASTRA BLOCCACAV
22	0005130172	CONNETTORE WIELAND 7P VOLANT
23	0005130171	CONNETTORE WIELAND 4P VOLANT
24	0005130179	CONNETTORE 5 POLI FEMM. 5MM
25	0005130178	CONNETTORE 4 POLI FEMM. 5MM
26	0005130207	CONNETTORE 3 POLI FEMM. 5MM

Rif.	Codice	Descrizione

VALVOLA FARFALLA - BUTTERFLY VALVE - VANNE PAPILLON - VALVULA MARIPOSA - 0024030057

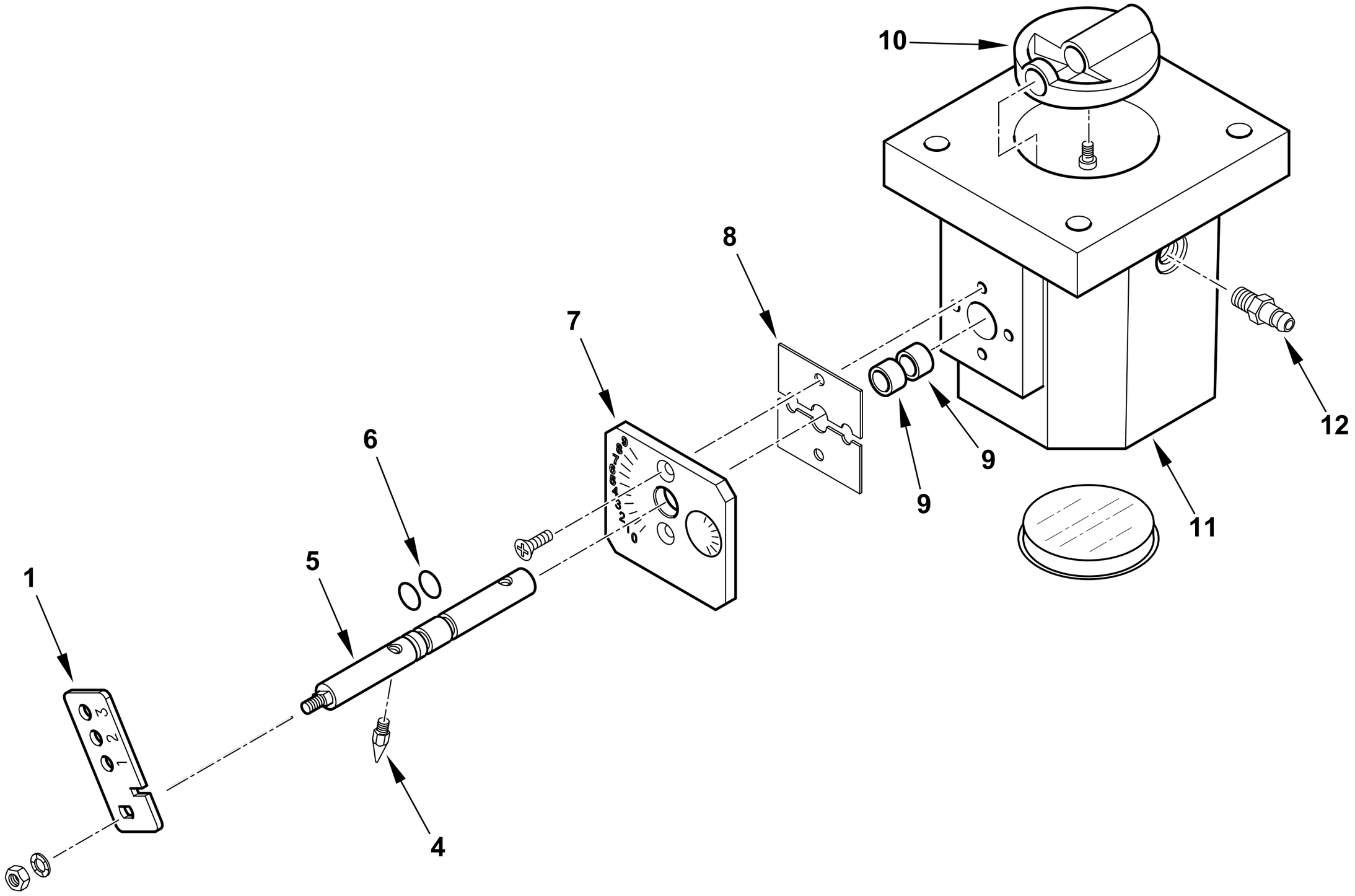

0002993463 rev.1	dis. Balboni
Data: 02-10-2017	visto:Gilli C.

TAV.V10

0024030057 **AS.VALV.FARFALLA TBG P CM**

Esploso 0002993463 **Rev.1**

Rif.	Codice	Descrizione
1	0024030056	LEVA REGOLAZIONE TBG P CM
4	54200	INDICE REGOLAZIONE ARIA
5	0024020026	PERNO VALV. FARF. GAS TBG P-V
6	30335	GUARNIZIONE OR 106
7	0025040035	PIASTRA NUMERATA FARF. TBG60
8	0024040006	PIASTRINA BLOCCAPERNO FARF.
9	0005170059	BOCCOLA PLASTICA 14X10 L=10
10	0024040004	FARFALLA GAS PROFILATA TBG150
11	0024040003	CORPO VALVOLA FARFALLA TBG
12	31483	PRESA PRESSIONE 1/8" CON.

Rif.	Codice	Descrizione

TBG 260 ME cod.17770010

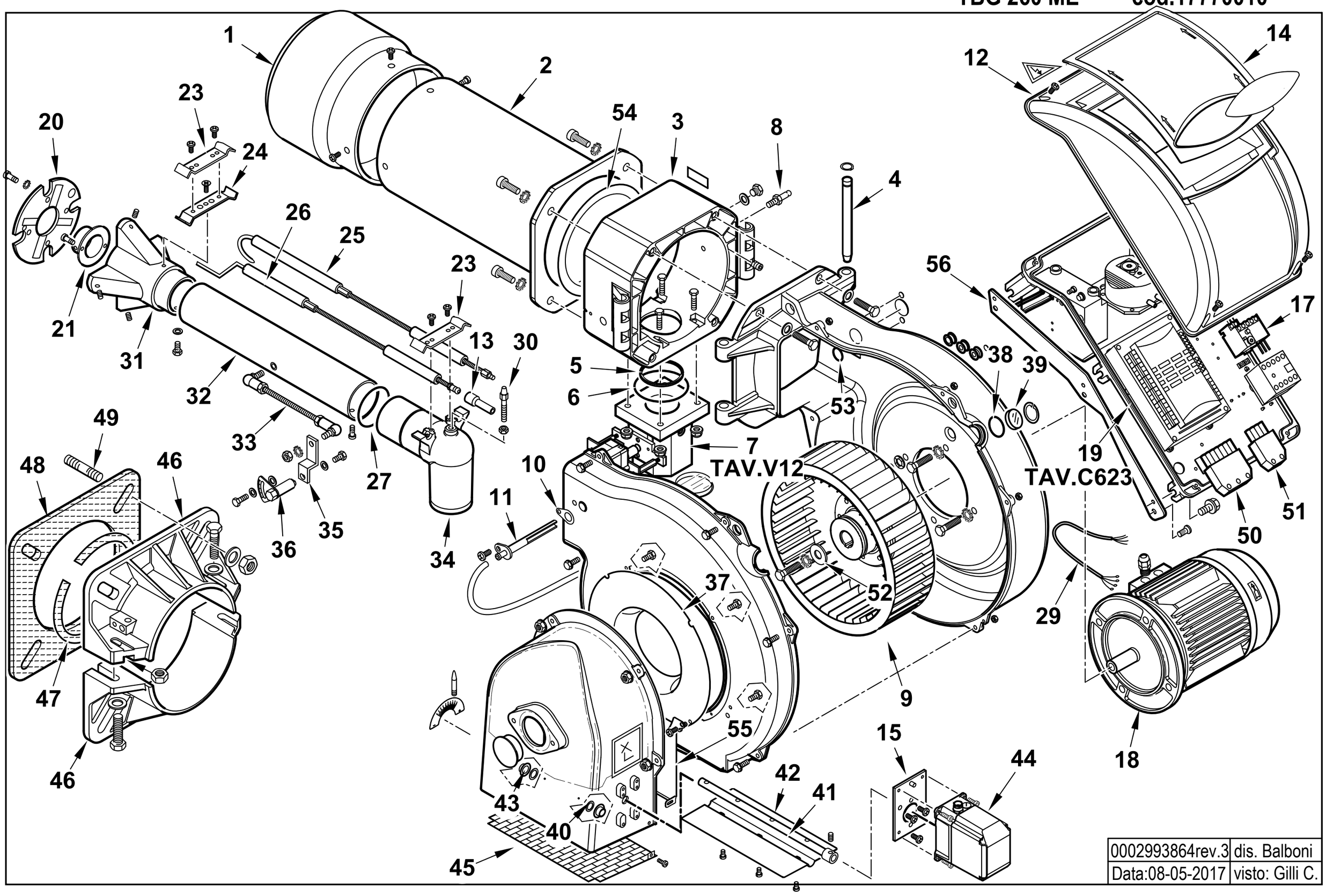

0002993864rev.3	dis. Balboni
Data:08-05-2017	visto: Gilli C.

17770010 **TBG 260 ME 50Hz** Esploso **0002993864** **Rev.3** **Matricola**

Rif.	Codice	Descrizione
1	0024050028	DIFFUSORE TBG 210
2	0024030029	AS.CANNOTTO TBG 120-150
3	0024030003	POLMONE CERNIERA TBG-TBL
4	0024010010	PERNO CERNIERA 15X180
5	0024030017	GUARN.NE PIANA RACCORDO TBG
6	0005180077	GUARNIZIONE OR 4312
7	0024040041	AS.VALV.FARF-MOT.NO TBG STE4,5
8	31483	PRESA PRESSIONE 1/8" CON.
9	0024050016	VENTOLA D.330X101 TBG260
10	0030010574	GUARN.NE ELETTRODO IONIZ.MC30
11	0024010027	NIPPLO PREL.VO ARIA TBG
12	8024030011	COPERCHIO QUADRO ELET.CO TBG-L
13	0005060037	SOPPRESSORE A FILO 5000 OHM AT
14	0024030013	COPERCHIO PLAST.TRASP. TBG-TBL
15	0024030049	SOPPORTO MOT.NO STE4,5 1,2-3NM
17	0005110127	RELE' TERMICO LOVRF38 9-14A
18	0005010265	MOTORE TRIF. KW5,5 230-400/50
19	0024050077	AS.QUADRO ELET. TBG 260ME
20	0024040009	DISCO STAMP. D165X60 I94 TBG
21	0011040083	UGELLO MISCELATORE BGN120LX
23	0024030036	STAFFA SOP.TO ELET.DI I93-F5
24	0011040046	STAFFA SOP.TO ELET.DI I93-M5 F
25	0024040021	IONIZZATORE TBG 150
26	0024040013	ELETTRODO TBG 120-150
27	0005180076	GUARNIZIONE OR 3256
29	0005140778	CAVO 4X2,5 L=980 X MOTORE

Rif.	Codice	Descrizione	
30	0024030020	VITE FISSAGGIO RACCORDO TBG	
31	0024050013	MISCELATORE TBG 260	
32	0024030031	TUBO MANDATA GAS TBG 120	
33	0024010020	TIRANTE CON SNODI M6 L.246	
34	0024030004	RACCORDO MANDATA GAS TBG	
35	0024010009	LEVA REGOLAZIONE TESTA TBG-TBL	
36	0024010008	SETTORE GRADUATO REG.NE TESTA	
37	0024050020	ANELLO CONV.RE ARIA 318X280	
38	23839	GUARNIZIONE OR 3125	
39	0020020030	VETRINO 37X3 SPARK30	
40	19726	SPES.RE FARF.12,2X19X0,5	
41	0024050057	PERNO FARFALLA TBG 260ME	
42	0024050052	FARFALLA ARIA TBG 260	DAL N°BLT000009454354
43	54056	BOCCOLA BRONZO 20X14X12X1	
44	0005040167	MOT.NO LAMTEC 3NM 90°	
45	0024050051	PROTEZIONE CONVOGLIAT. TBG 260	DAL N°BLT000009454354
46	8024030001	SEMIFLANGIA ATT.BRUC. TBG 120	
47	0024040016	CORDONE FIBRA DI VETRO 8X8X720	
48	0024030018	GUARN.NE FLANGIA AT.CO TBG 120	
49	17639	PRIGIONIERO M12X63	
50	0005130051	CONNETTORE 7POLI MASCH.	
51	0005130043	CONNETTORE 4POLI MASCH.	
52	29293	PIATTELLO FISS.GIO VENTOLA D28	
53	4976	GUARNIZIONE OR 130 NBR	
54	0024020019	GUARNIZIONE CANNOTTO TBG85-210	
55	0024050050	LAMIERA CONVOGLIATORE TBG 260	DAL N°BLT000009454354
56	0024050070	STAFFA SOP.TO QUADRO TBG 260	DAL N°BLT000009514638

0024050077 -QUADRO ELETTRICO - CONTROL PANEL - CUADRO ELECTRICO - APPAREILLAGE ELECTRIQUE - SCHALTGERAETE

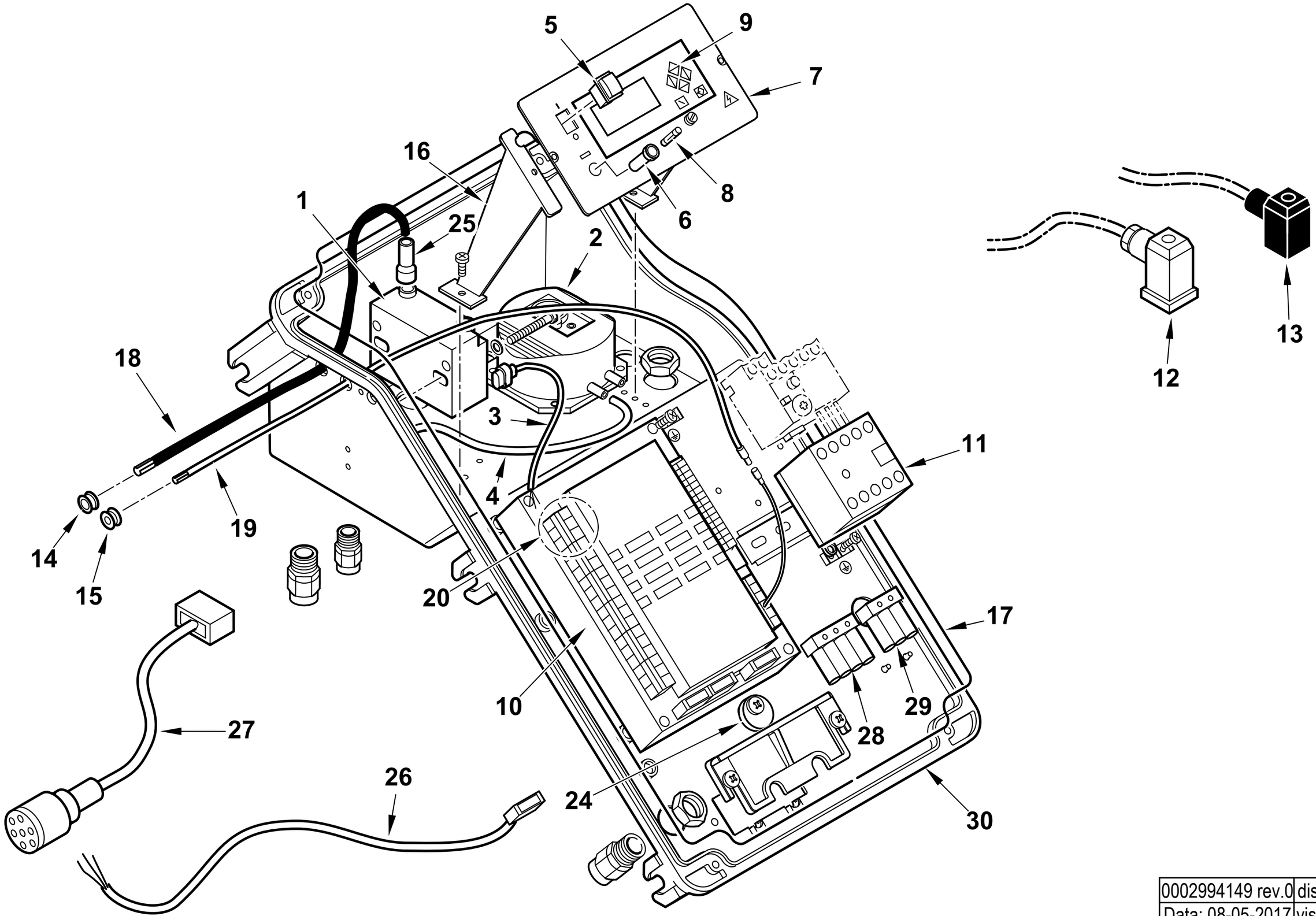

0002994149 rev.0	dis. Balboni
Data: 08-05-2017	visto: Gilli C.

TAV.C623

0024050077 AS.QUADRO ELET. TBG 260 ME BT320

Esploso 0002994149 **Rev.0**

Rif.	Codice	Descrizione
1	0005020069	TRASFORMATORE GAS FIDA 26/40 50% PM
2	0005040112	PRESSOSTATO KROMSC. DL8K-1
3	0005130089	CONNETTORE TRASF. FIDA L550
4	0005250094	TUBO IN PVC 5X8
5	0005120134	INTERRUTTORE UNIPOLARE
6	0005120126	PORTAFUSIBILE 5X20 K1058/2
7	0024010055	SINOTTICO TBG ME BT320
8	7456	FUSIBILE 6,3A 5X20
9	0005030266	DISPLAY LAMTEC UI300
10	0006020522	AP.RA LAMTEC BT320 PROG.TBG ME
	0005130205	KIT CONNETTORI LAMTEC X BT320
11	0005110113	TELERUT.RE LOVATO BF2510A230
12	23522	CONNETTORE 14A GRIGIO ANTISTR.
13	23521	CONNETTORE 12B NERO ANTISTRAP.
14	0005140236	PASSAFILO GOMMA 14X10X3 F7
15	0005140469	PASSAFILO GOMMA 14X10X3 F4
16	0024030014	DISTANZIALE PANNELLO ELET.CO
17	0024010018	GUARN.NE COPERCHIO QUADRO TBG
18	0005020037	CAVO A.T. L=560 D7 BOC. D.4
19	0005140490	CAVO IONO D.4 ATT. M/F4 L 760
20	0005130205	CONNETTORI LAMTEC PER BT320
24	0024010019	ECCENTRICO PIASTRA BLOCCACAV
25	0005140115	CAPPUCCIO TERM.LE A.T.
26	0005140651	CAVO COL.TO MOT.NO LAMT. 0,8NM
27	0005140736	CAVO COL.TO MOT.NO LAMT. 1,2NM
28	0005130019	PRESA MARRONE 4 POLI

Rif.	Codice	Descrizione
29	0005130018	PRESA NERA 3 POLI
30	0024030012	SOPPORTO QUADRO ELET.CO TBG

ASSIEME VALVOLA FARFALLA+POLMONE - BUTTERFLY VALVE - VANNE PAPILLON - VALVULA MARIPOSA - 0024040041

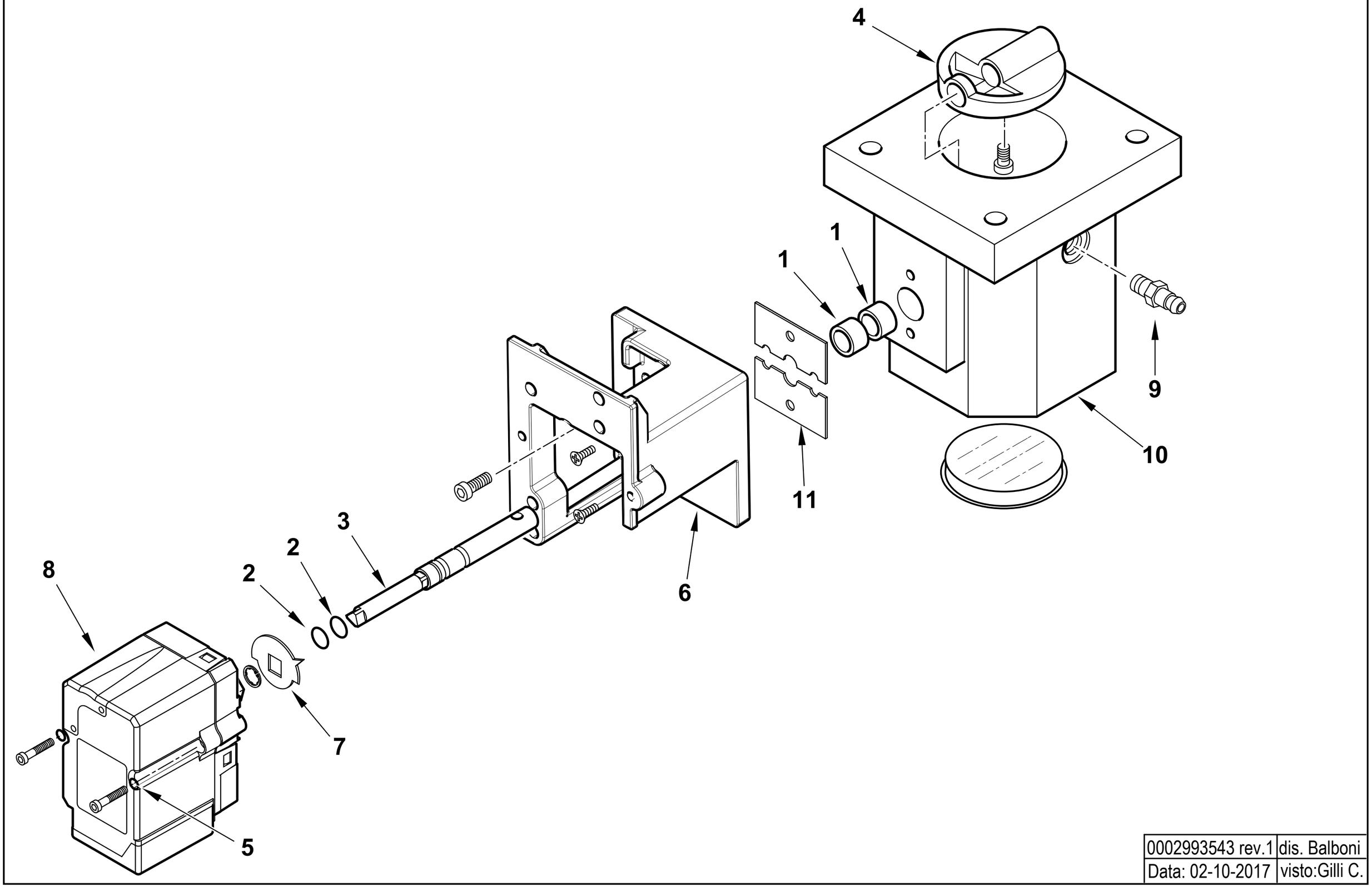

0002993543 rev.1	dis. Balboni
Data: 02-10-2017	visto:Gilli C.

TAV.V12

0024040041 AS.VALV.FARF-MOT.NO TBG STE4,5

Esploso 0002993543 **Rev.0**

Rif.	Codice	Descrizione
1	0005170059	BOCCOLA PLASTICA 14X10 L=10
2	30335	GUARNIZIONE OR 106
3	0024040040	PERNO VALV.FARFALLA GAS 10X1
4	0024040004	FARFALLA GAS PROFILATA TBG15
5	0005180101	GUARNIZIONE OR 2015
6	0024030048	SOPPORTO MOT.NO LAMTEC 0,8NM
7	0006020505	INDICE FARFALLA GAS LAMTEC
8	0005040154	MOT.NO LAMTEC STE4,5 0,8NM 9
9	31483	PRESA PRESSIONE 1/8" CON.
10	0024040003	CORPO VALVOLA FARFALLA TBG

Rif.	Codice	Descrizione
11	0024040006	PIASTRINA BLOCCAPERNO FARF. F4

TBG 360 MC cod.17790010

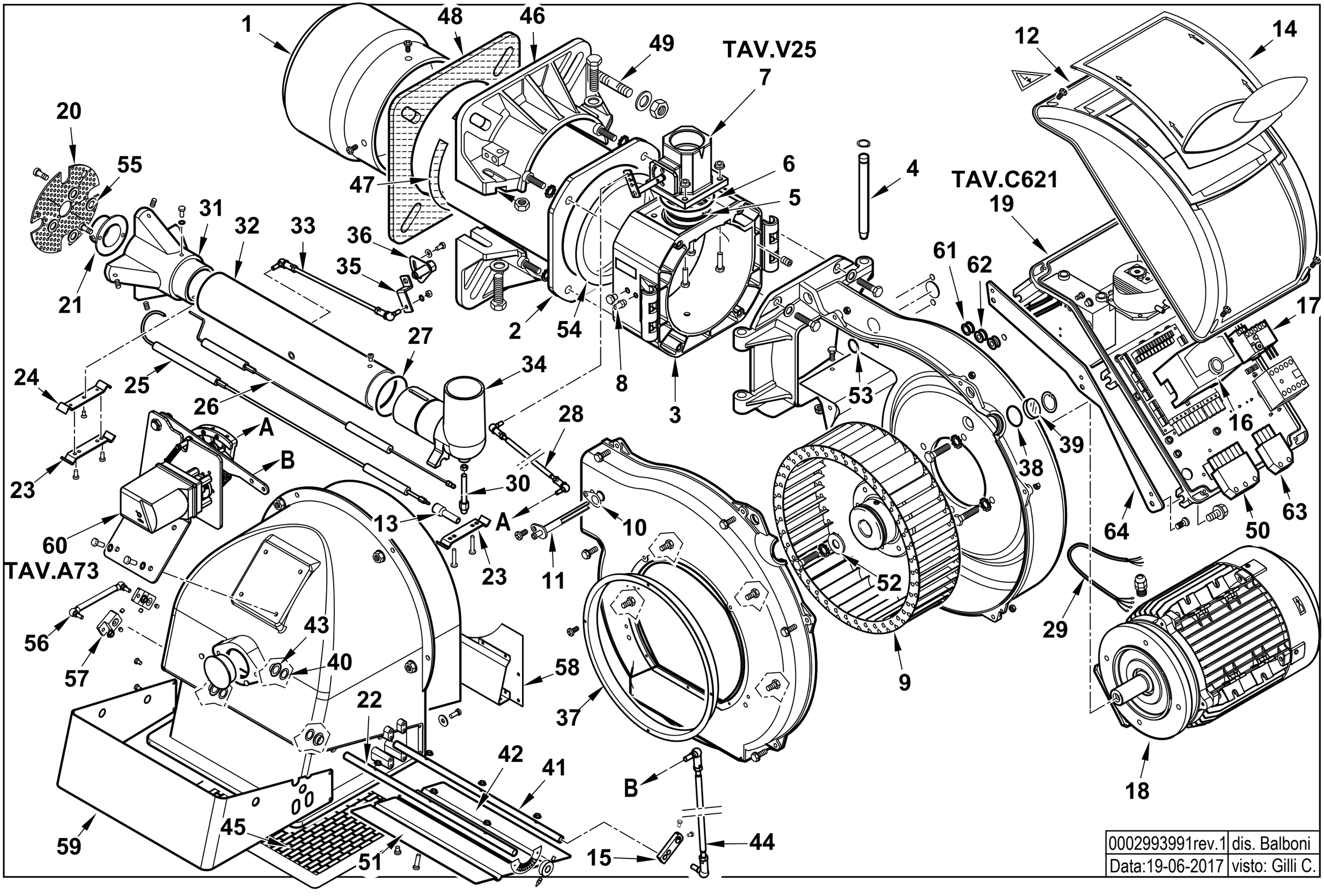

0002993991rev.1	dis. Balboni
Data:19-06-2017	visto: Gilli C.

17790010 **TBG 360 MC 50Hz** Esploso 0002993991 **Rev.1**

Rif.	Codice	Descrizione
1	0024050037	DIFFUSORE TBG360
2	0024030029	AS.CANNOTTO TBG 120-150
3	0024030003	POLMONE CERNIERA TBG-TBL
4	0024010010	PERNO CERNIERA 15X180
5	0024030017	GUARN.NE PIANA RACCORDO TBG
6	0005180077	GUARNIZIONE OR 4312
7	0024030059	AS.VALV.FARFALLA TBG 360MC
8	31483	PRESA PRESSIONE 1/8" CON.
9	0024050038	VENTOLA D.350X101 TBG360
10	0030010574	GUARN.NE ELETTRODO IONIZ.MC30
11	0024010027	NIPPLO PREL.VO ARIA TBG
12	8024030011	COPERCHIO QUADRO ELET.CO TBG-L
13	0005060037	SOPPRESSORE A FILO 5000 OHM AT
14	0024030013	COPERCHIO PLAST.TRASP. TBG-TBL
15	0015010127	LEVA REGOLAZIONE L40 D12
16	0005030202	AP.RA SIEMENS LME 22.233C2
17	0005110128	RELE' TERMICO LOVRF38 13-18A
18	0005010257	MOTORE TRIF. KW7 230-400/50 fino al N°BLT000009512872
	0005010266	MOTORE TRIF. KW7,5 230-400/50 dal N°BLT000009512873
19	0024050022	AS.QUADRO ELET. TBG 260MC fino al N°BLT000009512872
	0024050078	AS.QUADRO ELET. TBG 260MC dal N°BLT000009512873
20	0024050035	DISCO FORATO D165X30 TBG 360
21	0024050036	UGELLO MISCELATORE TBG360
22	0024050054	PERNO FARFALLA TBG 360ME L415
23	0024030036	STAFFA SOP.TO ELET.DI I93-F5
24	0011040046	STAFFA SOP.TO ELET.DI I93-M5 F
25	0024040021	IONIZZATORE TBG 150
26	0024040013	ELETTRODO TBG 120-150
27	0005180076	GUARNIZIONE OR 3256
28	0024050063	TIRANTE CON SNODI M6 L.466
29	0005140781	CAVO 4X4 L=980 X MOTORE
30	0024030020	VITE FISSAGGIO RACCORDO TBG
31	0024050013	MISCELATORE TBG 260

Rif.	Codice	Descrizione
32	0024030031	TUBO MANDATA GAS TBG 120
33	0024010020	TIRANTE CON SNODI M6 L.246
34	0024030004	RACCORDO MANDATA GAS TBG
35	0024010009	LEVA REGOLAZIONE TESTA TBG-TBL
36	0024010008	SETTORE GRADUATO REG.NE TESTA
37	0024050040	ANELLO CONV.RE ARIA 318X296
38	23839	GUARNIZIONE OR 3125
39	0020020030	VETRINO 37X3 SPARK30
40	19726	SPES.RE FARF.12,2X19X0,5
41	0024050060	PERNO FARFALLA TBG 360ME L430
42	0024050047	FARFALLA ARIA TBG 360
43	54056	BOCCOLA BRONZO 20X14X12X1
44	0024050061	TIRANTE CON SNODI M8 L.520
45	0024050044	PROTEZIONE CONVOGLIAT. TBG 360
46	8024030001	SEMIFLANGIA ATT.BRUC. TBG 120
47	0024040016	CORDONE FIBRA DI VETRO 8X8X720
48	0024050039	GUARN.NE FLANGIA AT.CO TBG 360
49	17639	PRIGIONIERO M12X63
50	0005130051	CONNETTORE 7POLI MASCH.
51	0024050042	FARFALLA ARIA TBG 360
52	29293	PIATTELLO FISS.GIO VENTOLA D28
53	4976	GUARNIZIONE OR 130 NBR
54	0024020019	GUARNIZIONE CANNOTTO TBG85-210
55	0024050006	DISTANZIALE 10X5,2X2 TBG210GPL
56	0012010155	TIRANTE CON SNODI M6 L.117
57	0019040006	NOTTOLINO COL.TO D12 H15 D6
58	0024050056	LAMIERA CONVOGLIATORE TBG 360
59	0024050055	COPERCHIO CONVOGL.RE TBG 360
60	0024050062	AS.MODULAT. TBG 360MC SQN72
61	0005140236	PASSAFILO GOMMA 14X10X3 F7
62	0005140469	PASSAFILO GOMMA 14X10X3 F4
63	0005130043	CONNETTORE 4POLI MASC. VERDE
64	0024050070	STAFFA SOP.TO QUADRO TBG 260 dal N°BLT000009512873

0024050062 - GRUPPO MODULATORE - MODULATING SYSTEM - SYSTEME DE MODULATION - MODULATIONSSYSTEM

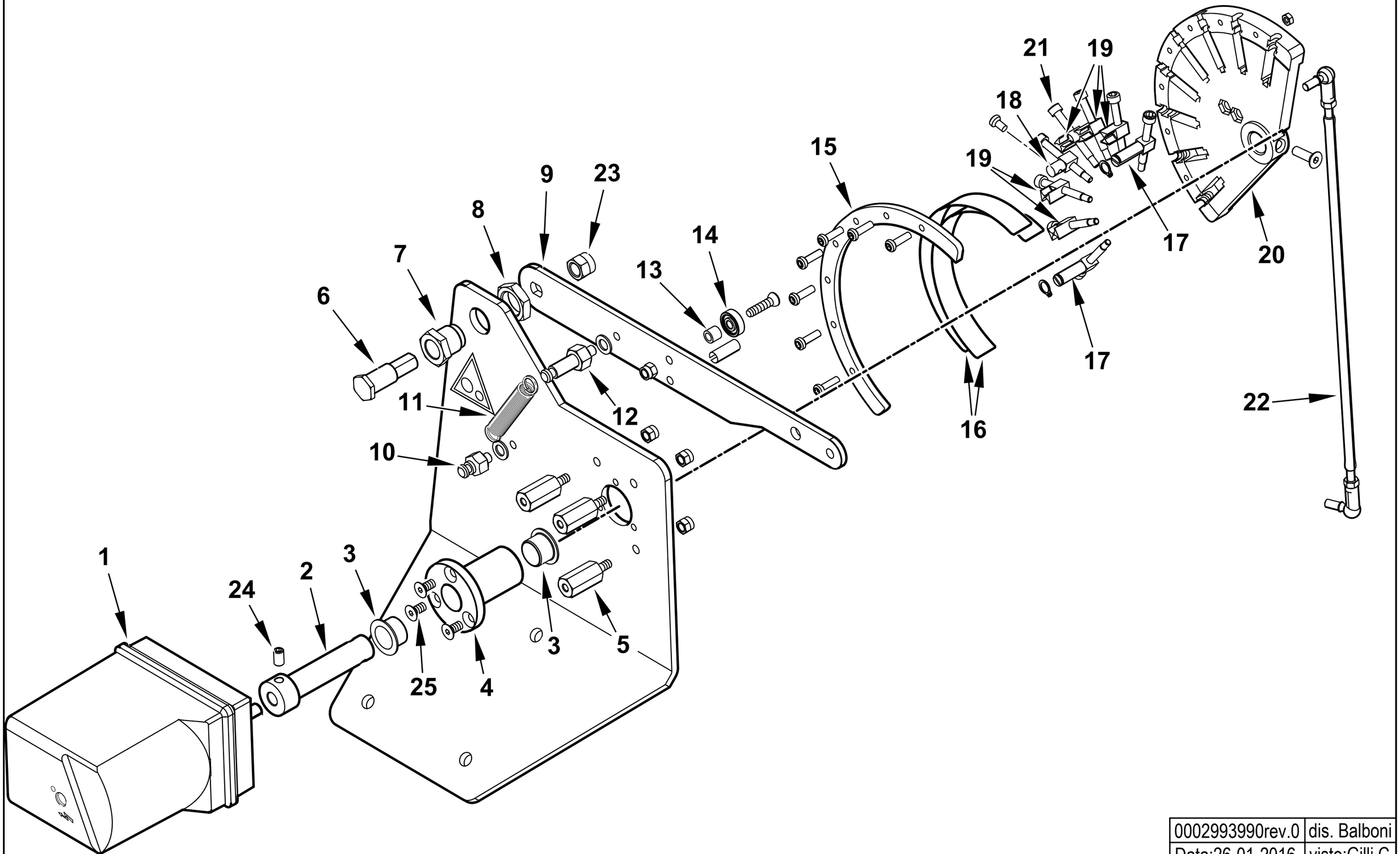

0002993990rev.0	dis. Balboni
Data:26-01-2016	visto:Gilli C.

TAV.A73

0024050062 **AS.MODULAT. TBG 360MC SQN72**

Esploso **0002993990** **Rev.0**

Rif.	Codice	Descrizione
1	0005040227	MOT.NO SIEMENS SQN72.4D5A20 BT
2	0012120171	PERNO MOT.NO SQN72-CAMMA LAM
3	0005170056	BOCCOLA AUTOL.IGLIDUR G 15X17
4	0012120157	BOCCOLA PER CAMMA A LAMINA
5	0012120159	COLON.TA L 36 MF M5XM5 CH12
6	0012120161	PERNO FULCRO CAMMA A LAMINA
7	0012120195	BOCCOLA FULCRO CAMMA A LAMINA
8	0011030025	DADO ES.LE 3/8"X6
9	0012120145	LEVA X CAMMA MODUL. 90° TBG
10	35620	NOTTOLINO MOLLA M6X22
11	49421	MOLLA 65X8,5
12	0012120175	NOTTOLINO MOLLA M6X40
13	0012120164	DISTANZIALE 5,1X8X7
14	0005170013	CUSCINETTO 5-16-5 625-2Z
15	0012120190	SETTORE CAMMA MODUL. 130° BGN
16	0012120173	LAMINA PER CAMMA 130°
17	0012120192	FORCHETTA PER CAMMA A LAMINA
18	0012120193	SOPPORTO LAMINA CAMMA 90-130°
19	0012120194	GUIDA PER LAMINA CAMMA
20	0012120170	CAMMA MODULATORE A NASTRO 130°
21	0012120155	VITE TCCE 5X45 CAMMA A LAMI
22	0024050063	TIRANTE CON SNODI M6 L.466
23	4955	DADO AUTOBLOC. M10 UNI7473/Z
24	30241	VITE STCE 6X8 UNI5923
25	30825	VITE TSP 5X10 UNI7688/Z

Rif.	Codice	Descrizione

0024050078 -QUADRO ELETTRICO - CONTROL PANEL - CUADRO ELECTRICO - APPAREILLAGE ELECTRIQUE - SCHALTGERAETE

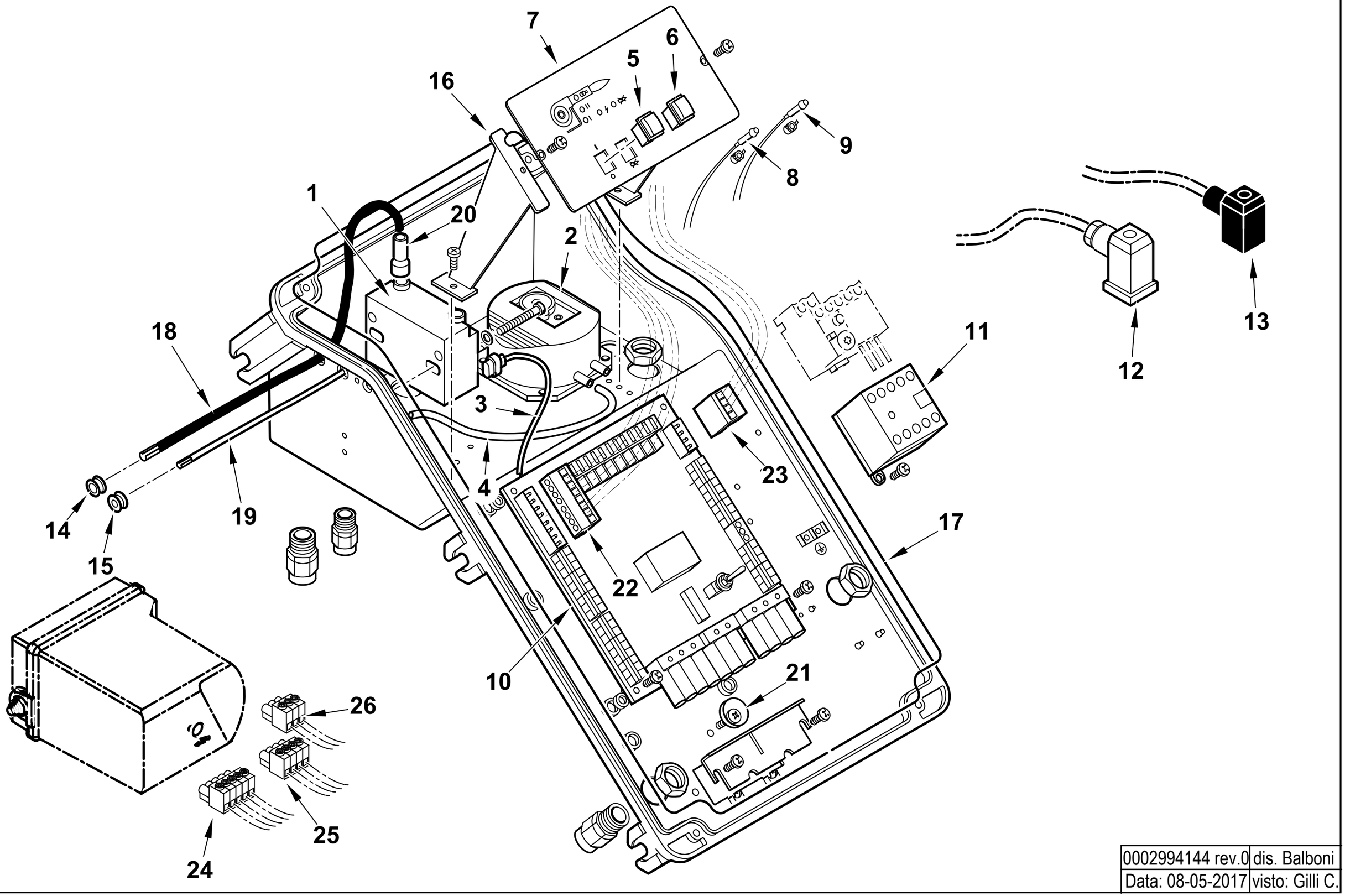

0002994144 rev.0	dis. Balboni
Data: 08-05-2017	visto: Gilli C.

TAV.C621

0024050078 AS.QUADRO ELET. TBG 260 CM

Esploso **0002994144** **Rev.0**

Rif.	Codice	Descrizione
1	0005020069	TRASFORMATORE GAS FIDA 26/40 50% PM
2	0005040112	PRESSOSTATO KROMSC. DL8K-1
3	0005130111	CONNETTORE TRASF. BRAHMA L340
4	0005250094	TUBO IN PVC 5X8
5	0005120134	INTERRUTTORE UNIP.
6	0005120135	PULSANTE SBLOCCO NERO NA
7	0024030002	SINOTTICO TBG PN
8	0005120132	LAMPADA VERDE D6 CAVO L250
9	0005120133	LAMPADA ROSSA D6 CAVO L250
10	0006120011	AS. CIRCUITO STAMP. TBG CM
11	0005110112	TELERUT.RE LOVATO BF1810A230
12	23522	CONNETTORE 14A GRIGIO ANTISTR.
13	23521	CONNETTORE 12B NERO ANTISTRAP.
14	0005140236	PASSAFILO GOMMA 14X10X3 F7
15	0005140469	PASSAFILO GOMMA 14X10X3 F4
16	0024030014	DISTANZIALE PAN.LO ELET.CO
17	0024010018	GUARN.NE COPERCHIO QUADRO TBG
18	0005020037	CAVO A.T. L=560 D7 BOC. D.4
19	0005140154	CAVO IONO D.4 ATT. D.4 L 760
20	0005140115	CAPPUCCIO TERM.LE A.T.
21	0024010019	ECCENTRICO PIASTRA BLOCCACAV
22	0005130172	CONNETTORE WIELAND 7P VOLANT
23	0005130171	CONNETTORE WIELAND 4P VOLANT
24	0005130179	CONNETTORE 5 POLI FEMM. 5MM
25	0005130178	CONNETTORE 4 POLI FEMM. 5MM
26	0005130207	CONNETTORE 3 POLI FEMM. 5MM

Rif.	Codice	Descrizione

VALVOLA FARFALLA - BUTTERFLY VALVE - VANNE PAPILLON - VALVULA MARIPOSA - 0024030059

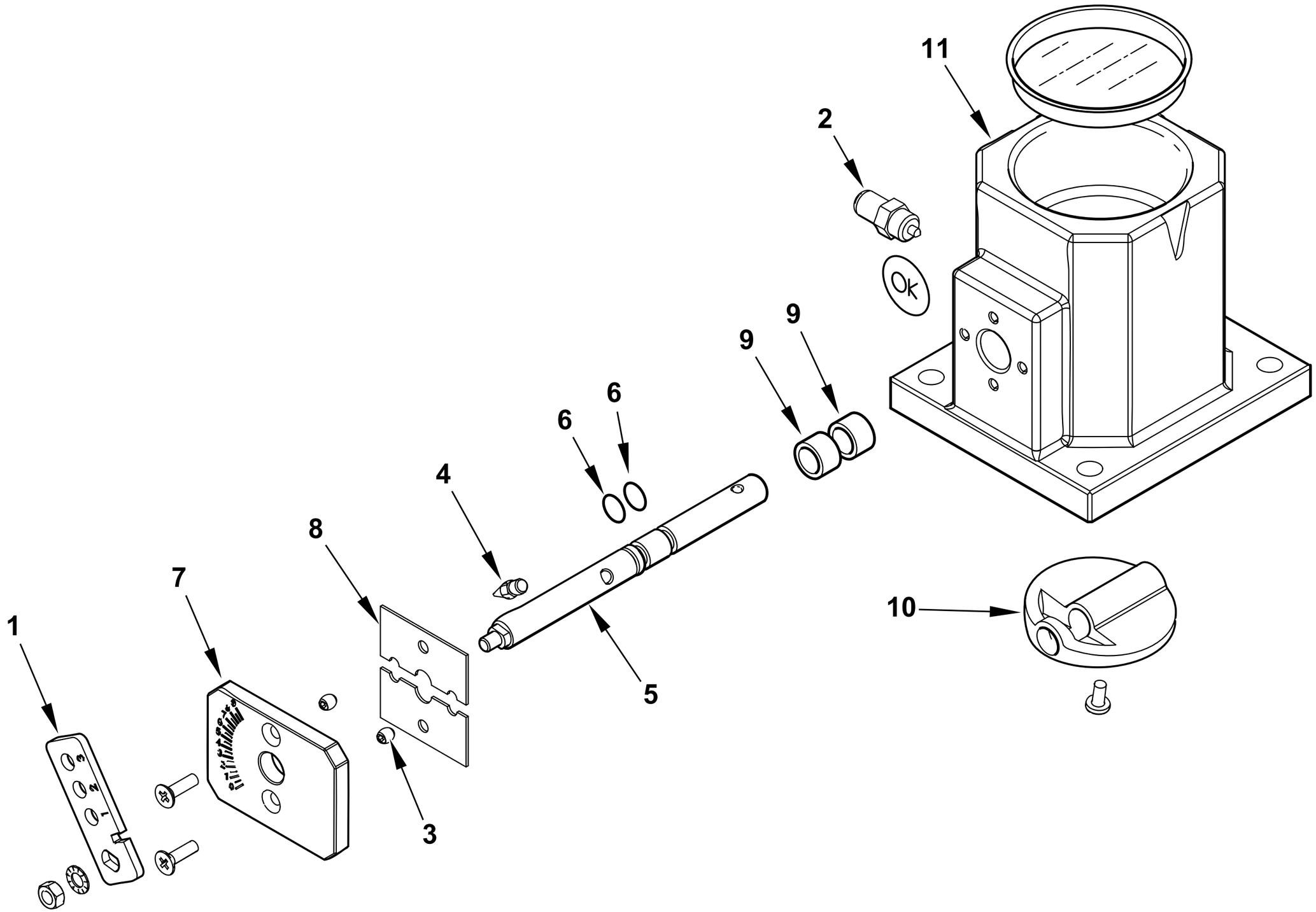

0002993994 rev.1	dis. Balboni
Data: 02-10-2017	visto:Gilli C.

TAV.V25

0024030059 **AS.VALV.FARFALLA TBG 360 MC**

Esploso 0002993994 **Rev.1**

Rif.	Codice	Descrizione
1	0024030062	LEVA REGOLAZIONE TBG P CM SUP.
2	31483	PRESA PRESSIONE 1/8" CON.
3	5086	VITE STCE 4X5 UNI5923
4	54200	INDICE REGOLAZIONE ARIA
5	0024020026	PERNO VALV. FARF. GAS TBG P-V
6	30335	GUARNIZIONE OR 106
7	0025040035	PIASTRA NUMERATA FARF. TBG60
8	0024040006	PIASTRINA BLOCCAPERNO FARF.
9	0005170059	BOCCOLA PLASTICA 14X10 L=10
10	0024040004	FARFALLA GAS PROFILATA TBG150
11	0024040003	CORPO VALVOLA FARFALLA TBG

Rif.	Codice	Descrizione

TBG 360 ME cod.17800010

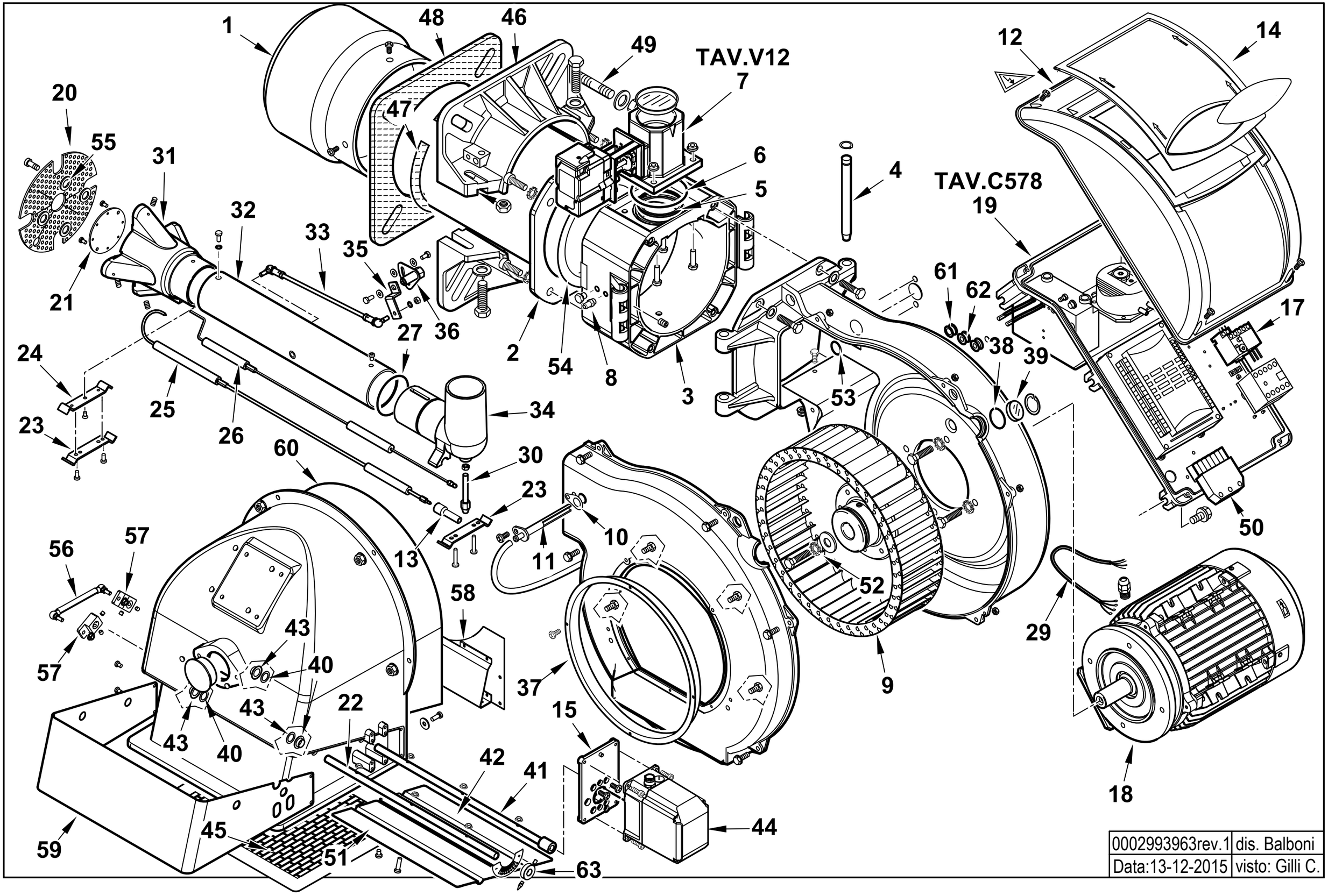

0002993963rev.1	dis. Balboni
Data:13-12-2015	visto: Gilli C.

17800010 **TBG 360 ME 50Hz**

Esploso **0002993963** **Rev.1**

Rif.	Codice	Descrizione
1	0024050037	DIFFUSORE TBG360
2	0024030029	AS.CANNOTTO TBG 120-150
3	0024030003	POLMONE CERNIERA TBG-TBL
4	0024010010	PERNO CERNIERA 15X180
5	0024030017	GUARN.NE PIANA RACCORDO TBG
6	0005180077	GUARNIZIONE OR 4312
7	0024040041	AS.VALV.FARF-MOT.NO TBG STE4,5
8	31483	PRESA PRESSIONE 1/8" CON.
9	0024050038	VENTOLA D.350X101 TBG360
10	0030010574	GUARN.NE ELETTRODO IONIZ.MC30
11	0024010027	NIPPLO PREL.VO ARIA TBG
12	8024030011	COPERCHIO QUADRO ELET.CO TBG-L
13	0005060037	SOPPRESSORE A FILO 5000 OHM AT
14	0024030013	COPERCHIO PLAST.TRASP. TBG-TBL
15	0024030049	SOPPORTO MOT.NO STE4,5 1,2-3NM
17	0005110128	RELE' TERMICO LOVRF38 13-18A
18	0005010257	MOTORE TRIF. KW7 230-400/50
19	0024050012	AS.QUADRO ELET. TBG 260ME
20	0024050035	DISCO FORATO D165X30 TBG 360
21	0024050036	UGELLO MISCELATORE TBG360
22	0024050054	PERNO FARFALLA TBG 360ME L415
23	0024030036	STAFFA SOP.TO ELET.DI I93-F5
24	0011040046	STAFFA SOP.TO ELET.DI I93-M5 F
25	0024040021	IONIZZATORE TBG 150
26	0024040013	ELETTRODO TBG 120-150
27	0005180076	GUARNIZIONE OR 3256
29	0005140778	CAVO 4X2,5 L=980 X MOTORE
30	0024030020	VITE FISSAGGIO RACCORDO TBG
31	0024050013	MISCELATORE TBG 260
32	0024030031	TUBO MANDATA GAS TBG 120
33	0024010020	TIRANTE CON SNODI M6 L.246

Rif.	Codice	Descrizione
34	0024030004	RACCORDO MANDATA GAS TBG
35	0024010009	LEVA REGOLAZIONE TESTA TBG-TBL
36	0024010008	SETTORE GRADUATO REG.NE TESTA
37	0024050040	ANELLO CONV.RE ARIA 318X296
38	23839	GUARNIZIONE OR 3125
39	0020020030	VETRINO 37X3 SPARK30
40	19726	SPES.RE FARF.12,2X19X0,5
41	0024050053	PERNO FARFALLA TBG 360ME L430
42	0024050047	FARFALLA ARIA TBG 360
43	54056	BOCCOLA BRONZO 20X14X12X1
44	0005040167	MOT.NO LAMTEC 3NM 90°
45	0024050044	PROTEZIONE CONVOGLIAT. TBG 360
46	8024030001	SEMIFLANGIA ATT.BRUC. TBG 120
47	0024040016	CORDONE FIBRA DI VETRO 8X8X720
48	0024050039	GUARN.NE FLANGIA AT.CO TBG 360
49	17639	PRIGIONIERO M12X63
50	0005130051	CONNETTORE 7POLI MASCH.
51	0024050042	FARFALLA ARIA TBG 360
52	29293	PIATTELLO FISS.GIO VENTOLA D28
53	4976	GUARNIZIONE OR 130 NBR
54	0024020019	GUARNIZIONE CANNOTTO TBG85-210
55	0024050006	DISTANZIALE 10X5,2X2 TBG210GPL
56	0012010155	TIRANTE CON SNODI M6 L.117
57	0019040006	NOTTOLINO COL.TO D12 H15 D6
58	0024050056	LAMIERA CONVOGLIATORE TBG 360
59	0024050055	COPERCHIO CONVOGL.RE TBG 360
60	0024050058	FONOASS.TE INSONOR.RE TBG 360
61	0005140236	PASSAFILO GOMMA 14X10X3 F7
62	0005140469	PASSAFILO GOMMA 14X10X3 F4
63	45325	BOCCOLA PER INDICE REGOLAZ.D12

0024050012 -QUADRO ELETTRICO - CONTROL PANEL - CUADRO ELECTRICO - APPAREILLAGE ELECTRIQUE - SCHALTGERAETE

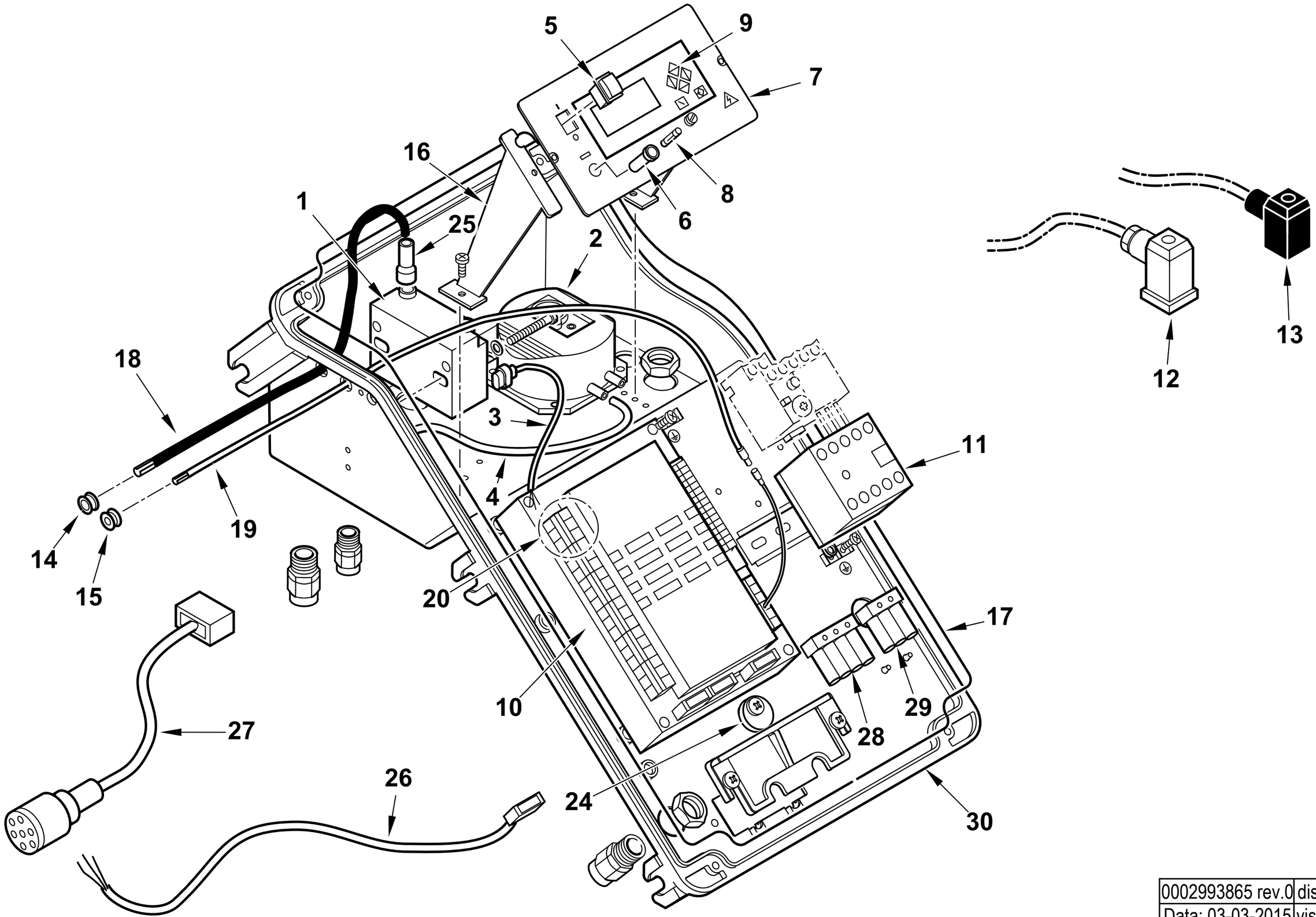

0002993865 rev.0	dis. Balboni
Data: 03-03-2015	visto: Gilli C.

TAV.C578

0024050012 AS.QUADRO ELET. TBG 260 ME BT320

Esploso 0002993865 **Rev.0**

Rif.	Codice	Descrizione
1	0005020069	TRASFORMATORE GAS FIDA 26/40 50% PM
2	0005040112	PRESSOSTATO KROMSC. DL8K-1
3	0005130089	CONNETTORE TRASF. FIDA L550
4	0005250094	TUBO IN PVC 5X8
5	0005120134	INTERRUTTORE UNIPOLARE
6	0005120126	PORTAFUSIBILE 5X20 K1058/2
7	0024010055	SINOTTICO TBG ME BT320
8	7456	FUSIBILE 6,3A 5X20
9	0005030266	DISPLAY LAMTEC UI300
10	0006020522	AP.RA LAMTEC BT320 PROG.TBG ME
	0005130205	KIT CONNETTORI LAMTEC X BT320
11	0005110113	TELERUT.RE LOVATO BF2510A230
12	23522	CONNETTORE 14A GRIGIO ANTISTR.
13	23521	CONNETTORE 12B NERO ANTISTRAP.
14	0005140236	PASSAFILO GOMMA 14X10X3 F7
15	0005140469	PASSAFILO GOMMA 14X10X3 F4
16	0024030014	DISTANZIALE PANNELLO ELET.CO
17	0024010018	GUARN.NE COPERCHIO QUADRO TBG
18	0005020037	CAVO A.T. L=560 D7 BOC. D.4
19	0005140490	CAVO IONO D.4 ATT. M/F4 L 760
20	0005130205	CONNETTORI LAMTEC PER BT320
24	0024010019	ECCENTRICO PIASTRA BLOCCACAV
25	0005140115	CAPPUCCIO TERM.LE A.T.
26	0005140651	CAVO COL.TO MOT.NO LAMT. 0,8NM
27	0005140736	CAVO COL.TO MOT.NO LAMT. 1,2NM
28	0005130019	PRESA MARRONE 4 POLI

Rif.	Codice	Descrizione
29	0005130018	PRESA NERA 3 POLI
30	0024030012	SOPPORTO QUADRO ELET.CO TBG

ASSIEME VALVOLA FARFALLA+POLMONE - BUTTERFLY VALVE - VANNE PAPILLON - VALVULA MARIPOSA - 0024040041

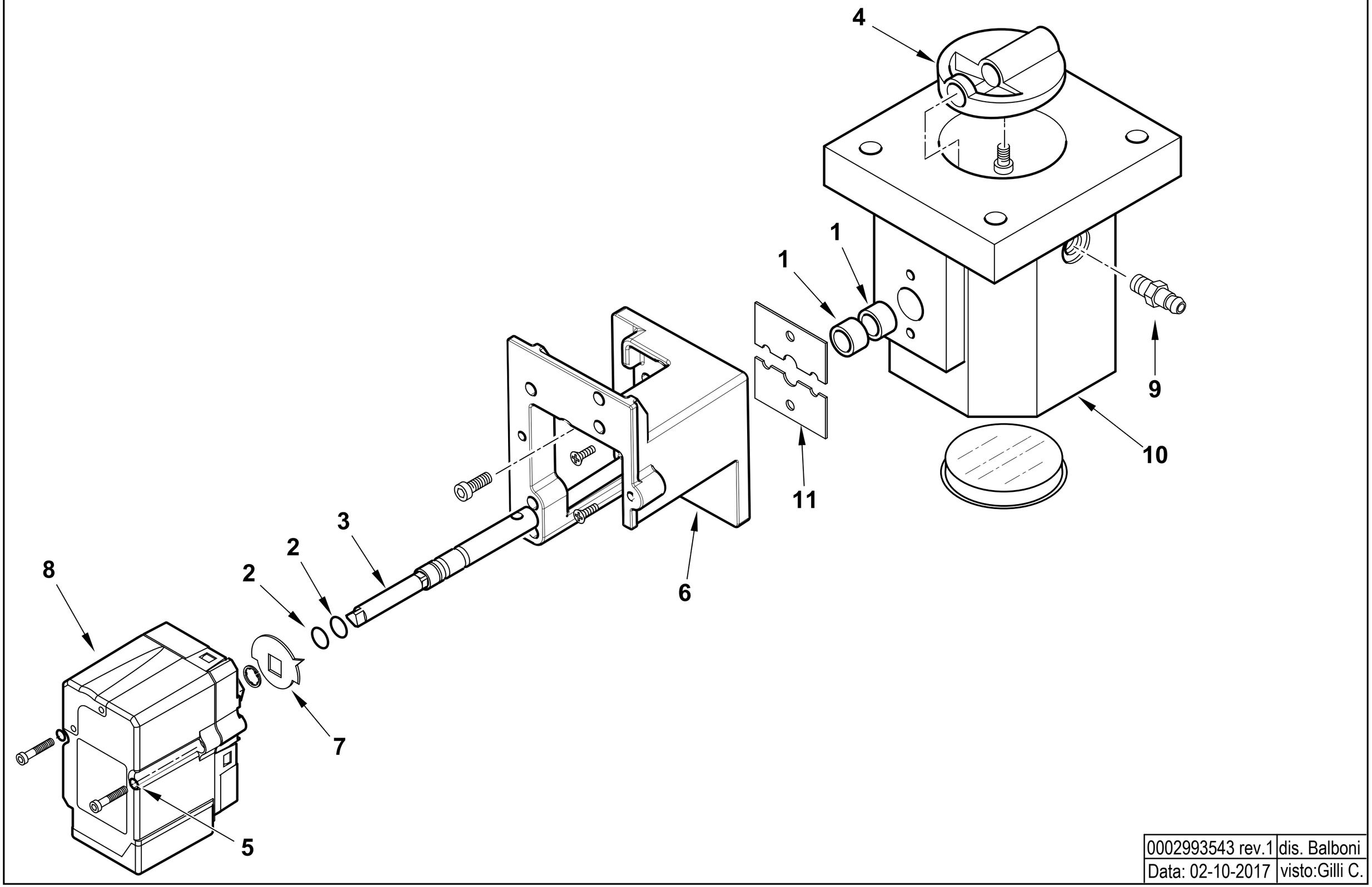

0002993543 rev.1	dis. Balboni
Data: 02-10-2017	visto:Gilli C.

TAV.V12

0024040041 AS.VALV.FARF-MOT.NO TBG STE4,5

Esploso 0002993543 **Rev.0**

Rif.	Codice	Descrizione
1	0005170059	BOCCOLA PLASTICA 14X10 L=10
2	30335	GUARNIZIONE OR 106
3	0024040040	PERNO VALV.FARFALLA GAS 10X1
4	0024040004	FARFALLA GAS PROFILATA TBG15
5	0005180101	GUARNIZIONE OR 2015
6	0024030048	SOPPORTO MOT.NO LAMTEC 0,8NM
7	0006020505	INDICE FARFALLA GAS LAMTEC
8	0005040154	MOT.NO LAMTEC STE4,5 0,8NM 9
9	31483	PRESA PRESSIONE 1/8" CON.
10	0024040003	CORPO VALVOLA FARFALLA TBG

Rif.	Codice	Descrizione
11	0024040006	PIASTRINA BLOCCAPERNO FARF. F4

TBG 480 MC 50Hz cod.67190010

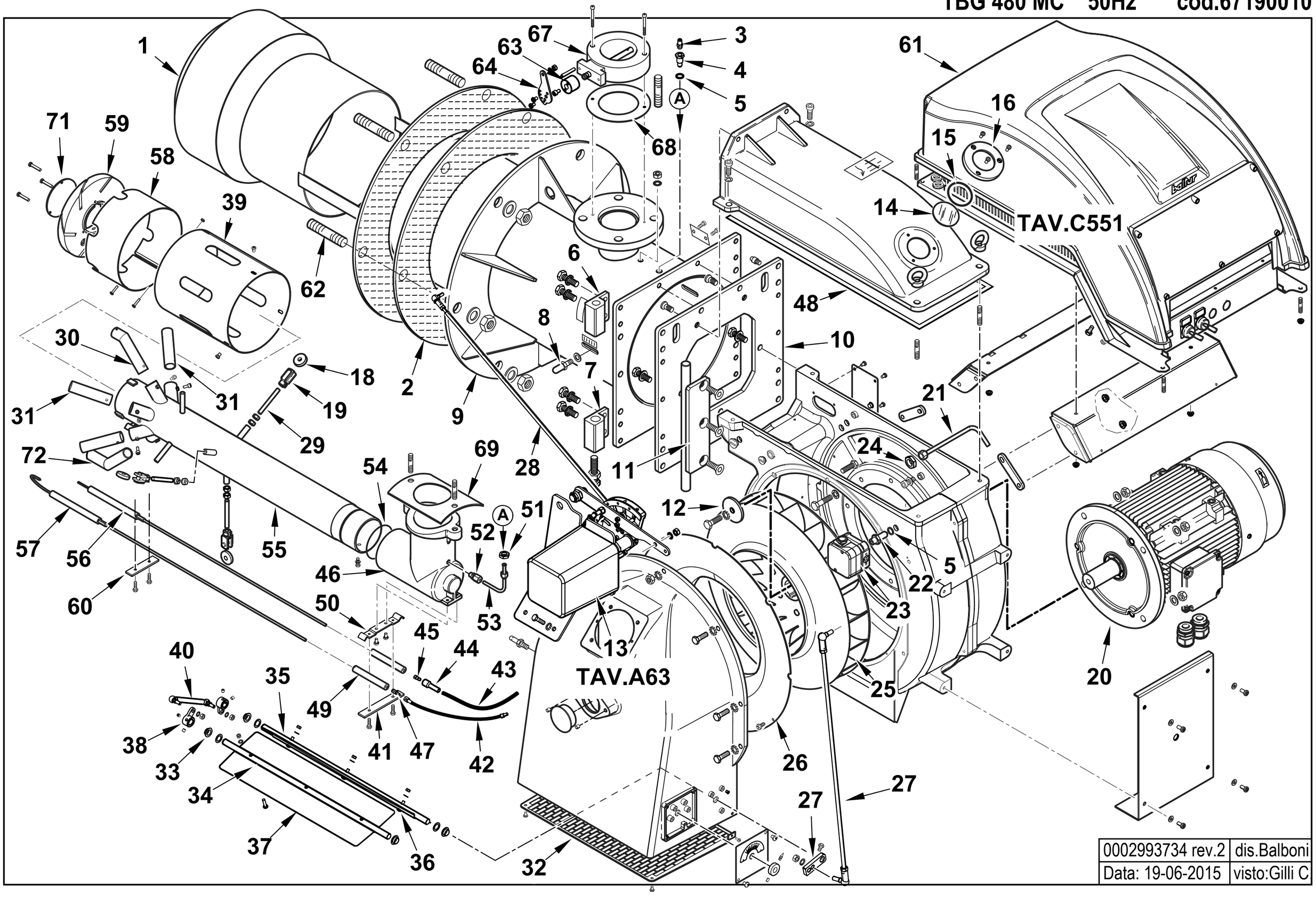

0002993734 rev.2	dis.Balboni
Data: 19-06-2015	visto:Gilli C

67190010 **TBG 480 MC** Esploso **0002993734** **Rev.2**

Rif.	Codice	Descrizione
1	0012150010	DIFFUSORE TBG 480
2	44025	GUARN.NE FLANGIA 580X357
3	31483	PRESA PRESSIONE 1/8" CON.
4	0012140030	BOCCOLA PRESA PRESSIONE GI 700
5	4987	RONDELLA RAME 13,5X18X2
6	0012140017	CERNIERA GI 700 SUPERIORE
7	0012140018	CERNIERA GI 700 INFERIORE
8	18476	NOTTOLINO 46X8M
9	0012140006	AS.CANNOTTO GI 700
10	0012140019	PIASTRA SOP.TO CERNIERA GI 700
11	0012140016	PERNO CERNIERA GI 700
12	0022030036	PIATTELLO FISS.GIO VENTOLA D.68
13	0012140049	AS.MODULAT. GI5000MC SQM40
14	0012010143	VETRINO 60X3 FUME' POLICARB.
15	23299	GUARNIZIONE OR 3218
16	8012010145	ANELLO PER VETRINO 90X55 PRE
17	19525	PRIGIONIERO M10X40
18	0027010050	RUOTA DI SCORRIMENTO 30X8 L7
19	30543	FORCELLA M8 CON CLIPS UNI1676
20	0005010246	MOTORE TRIF. KW11 400/50 IE3
21	0012120183	TUBINO PREL.VO ARIA BGN 450 PE
22	28932	NIPPLO PRES.TO 1/4"X1/4"X48
23	0005040080	PRESSOSTATO DUNGS LGW3A4 AG G3
24	35623	DADO ES.LE 1/4"X6
25	0012150011	VENTOLA D.450X60 TBG 480
26	0012010130	ANELLO CONV.RE ARIA 482X255
27	0012120160	TIRANTE CON SNODI M8 L.618
28	0012150022	TIRANTE CON SNODI M6 L.660
29	0027010053	PERNO CENTRAGGIO M8X70
30	0012150007	UGELLO GAS MISCELAT.TBG480 ASS
31	0012150006	UGELLO GAS MISCELAT.TBG480 RAD
32	0012010129	PROTEZIONE CONVOGLIATORE 200 P
33	54056	BOCCOLA IGLIDUR-G 20X14X12X1
34	0012010147	PERNO FARFALLA BGN200-390 L490
35	0012010147	PERNO FARFALLA BGN200-390 L490
36	0012010133	FARFALLA BGN200-390 L422
37	0012010132	FARFALLA BGN200-390 L414,5
38	0019040006	NOTTOLINO COL.TO D12 H15 D6
39	0012150008	CANNOTTO INTERNO TBG 480
40	0012010155	TIRANTE CON SNODI M6 L.117
41	57132	STAFFA SOP.TO ELET.DI I108-F5
42	0005140605	CAVO IONO D.4 ATT. M/F4 L150
43	0005020083	CAVO A.T. L=900 D7 BOC. D.4
44	0005060037	SOPPRESSORE A FILO 5000 OHM
45	18115	AT.CO ELETTRODO TIPO E 3,5MA
46	0012150003	RACCORDO MANDATA GAS TBG 480
47	19944	AT.CO ELETTRODO D4XM3,5
48	0012010166	GUARNIZIONE CHIOCCIOLA 180
49	19424	ISOLATORE X ELETT.DO D11X4X1
50	57131	STAFFA SOP.TO ELET.DI I108-M5
51	35623	DADO ES.LE 1/4"X6
52	0005150005	RACCORDO WOSS D6 1/8" DIR.CON.
53	0012140034	TUBO RILEV.TO PRES.NE GAS 700
54	0005180087	GUARNIZIONE OR 3375
55	0012150004	AS. TUBO MANDATA GAS TBG 480
56	0027010009	ELETTRODO TBG 800
57	0027010010	IONIZZATORE TBG 800
58	0012150009	FASCIA CHIUSURA ASOLE TBG 480
59	0012150005	DISCO FRESATO TBG480 D195 I85
60	34929	STAFFA SOP.TO ELET.DI I73-F5
61	0027010045	COPERCHIO QUADRO ELET. TBG 480
62	17888	PRIGIONIERO M20X108
63	0012120167	MOZZO REG.NE GAS BGN CAMMA MEC
64	0012150020	LEVA FARFALLA GAS TBG 480MC
67	0005100105	VALV. FARFALLA DN80R FOR.
68	23124	GUARNIZIONE CENTELLEN DN80
69	0014030022	GUARN.NE RACCORDO GAS GI850
71	0012150017	PIATTELLO DISCO TBG 480
72	0012150023	UGELLO GAS MISCELAT.TBG480 ASS

0012140049 - GRUPPO MODULATORE - MODULATING SYSTEM - SYSTEME DE MODULATION - MODULATIONSSYSTEM

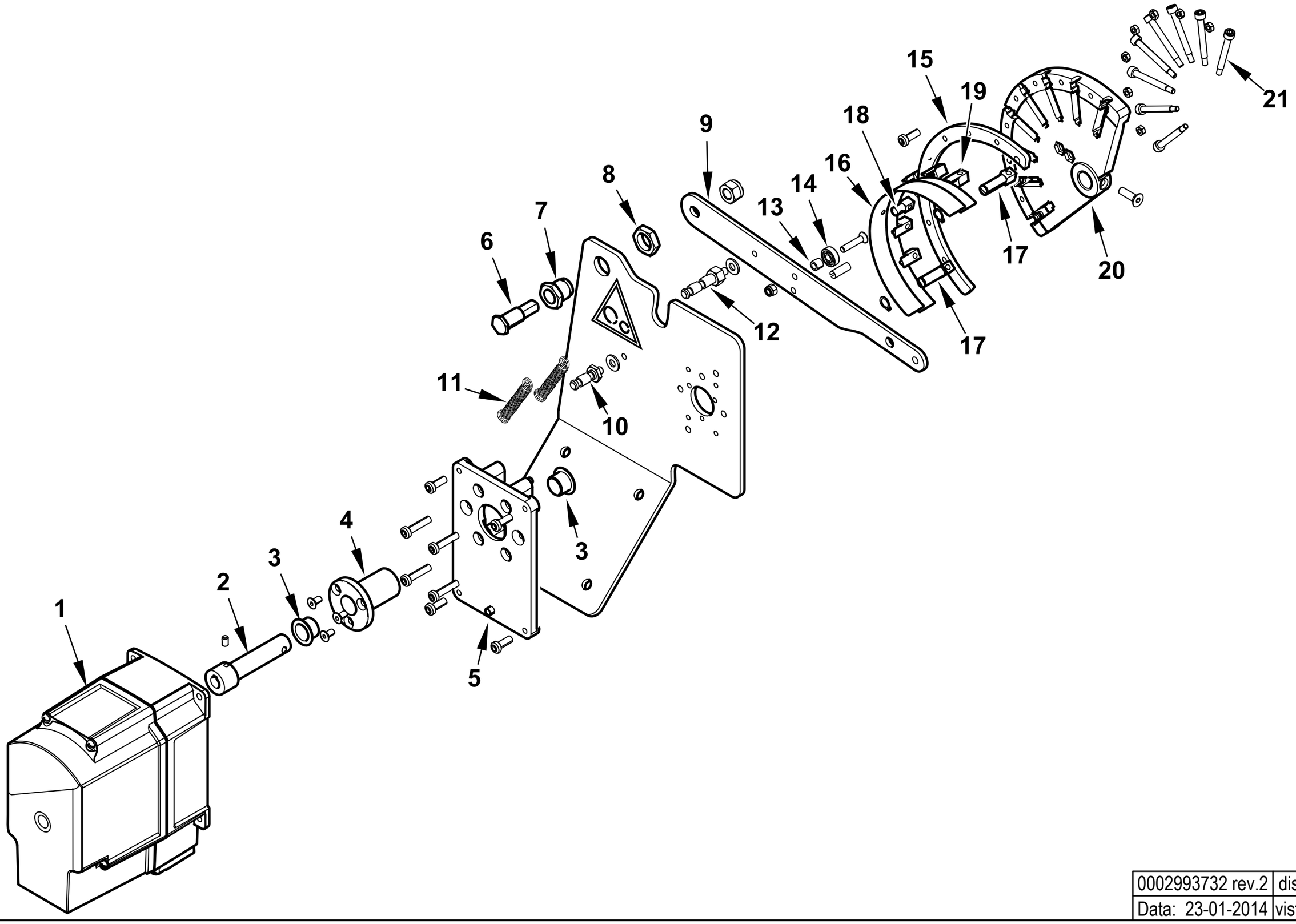

0002993732 rev.2	dis.Balboni
Data: 23-01-2014	visto:Gilli C.

TAV.A63

0012140049 **AS.MODULAT. GI500MC SQM40** Esploso **0002993732** **Rev.2**

Rif.	Codice	Descrizione
1	0005040232	MOT.NO SIEMENS SQM40.281A20
2	0012120158	PERNO MOT.NO SQM10-CAMMA LAMIN
3	0005170056	BOCCOLA AUTOL.IGLIDUR G 15X17
4	0012120157	BOCCOLA PER CAMMA A LAMINA
5	0024030049	SOPPORTO MOT.NO STE4,5 1,2-3NM
6	0012120161	PERNO FULCRO CAMMA A LAMINA
7	0012120195	BOCCOLA FULCRO CAMMA A LAMINA
8	0011030025	DADO ES.LE 3/8"X6
9	0012120145	LEVA X CAMMA MODUL. 90° TBG
10	0012150016	NOTTOLINO MOLLA M6X32
11	53109	MOLLA 55X8,5 OCCHIELLO 2 SPIRE
12	0012150015	NOTTOLINO MOLLA M6X48
13	0012120164	DISTANZIALE 5,1X8X7
14	0005170013	CUSCINETTO 5-16-5 625-2Z
15	0012120190	SETTORE CAMMA MODUL. 130° BGN
16	0012120173	LAMINA PER CAMMA 130°
17	0012120192	FORCHETTA PER CAMMA A LAMINA
18	0012120193	SOPPORTO LAMINA CAMMA 90-130°
19	0012120194	GUIDA PER LAMINA CAMMA
20	0012120170	CAMMA MODULATORE A NASTRO 130°
21	0012120155	VITE TCCE 5X45 CAMMA A LAMI

Rif.	Codice	Descrizione

0012150002 -QUADRO ELETTRICO - CONTROL PANEL - CUADRO ELECTRICO - APPAREILLAGE ELECTRIQUE - SCHALTGERAETE

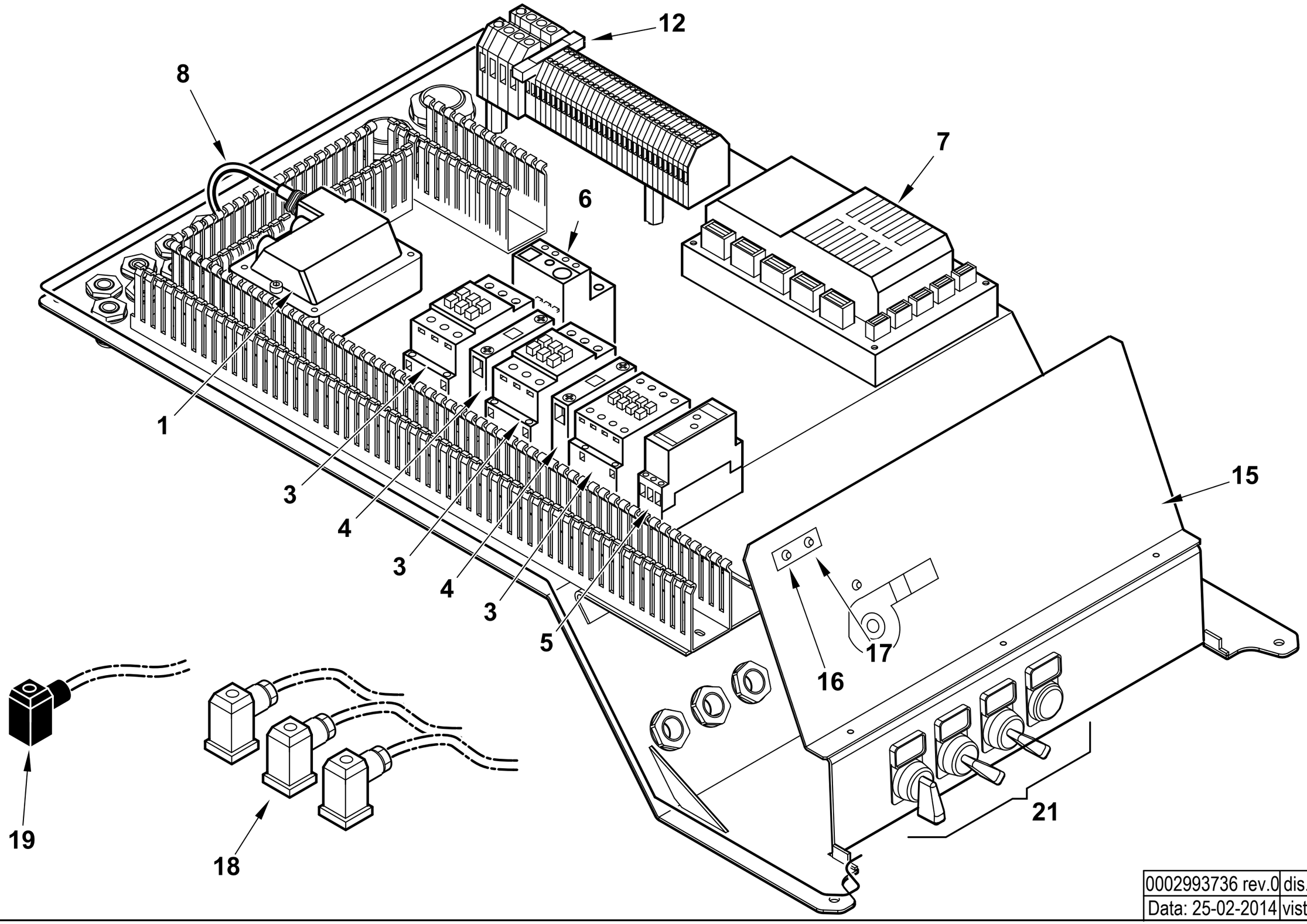

0002993736 rev.0	dis. Balboni
Data: 25-02-2014	visto: Gilli C.

TAV.C551

0012150002 **AS.QUADRO ELET. TBG480MC LME73** Esploso **0002993736** **Rev.0**

Rif.	Codice	Descrizione
1	0005020030	TRASF.RE GAS 8/20 50HZ/PM SP4I
3	0005110112	TELERUT.RE LOVATO BF1810A230
4	0005110137	CONTATTO AUS.LOVATO BFX1211
5	23231	TEMPORIZ.RE LOVATO TMST
6	0005110128	RELE' TERMICO LOVRF38 13-18A
7	0006020547	AP.RA SIEM. LME73 PROG.BGN MC
	0005130215	KIT CONNETTORI PER LME73
8	0005130136	CONNETTORE TRASF. FIDA L1500
12	7456	FUSIBILE 6,3A 5X20 IWB 010
15	0027020018	SINOTTICO TBG 1100MC LFL
16	0005120133	LAMPADA ROSSA D6 CAVO L250
17	0005120132	LAMPADA VERDE D6 CAVO L250
18	23522	CONNETTORE 14A GRIGIO M20
19	23521	CONNETTORE 12B NERO M20
21	0005120175	SELETTORE D22 LEVA 0-1
	0005120177	SELETTORE D22 LEVA 1-0-2 RITOR
	0005120160	PORTATARGH. PULSANTE S22 15X27
	0005120161	PROTEZIONE TRASP.TARGHET.15X27
	0005120183	CONTATTO AUX 1NO
	0005120182	CONTATTO AUX 1NC
	0015320174	TARG. PVC 0 – 1
	0015320182	TARG. PVC AUT - MAN
	0015320181	TARG. PVC SBLOCCO
	0015320180	TARG. PVC MIN - 0 - MAX
	0005120170	PULSANTE D22 LUM. ROSSO
	0005120185	PORTALAMPADA + LED BIANCO D22
	0005120184	BASE FISSAGGIO CONTATTI

Rif.	Codice	Descrizione

TBG 480 ME 50Hz cod.67180010

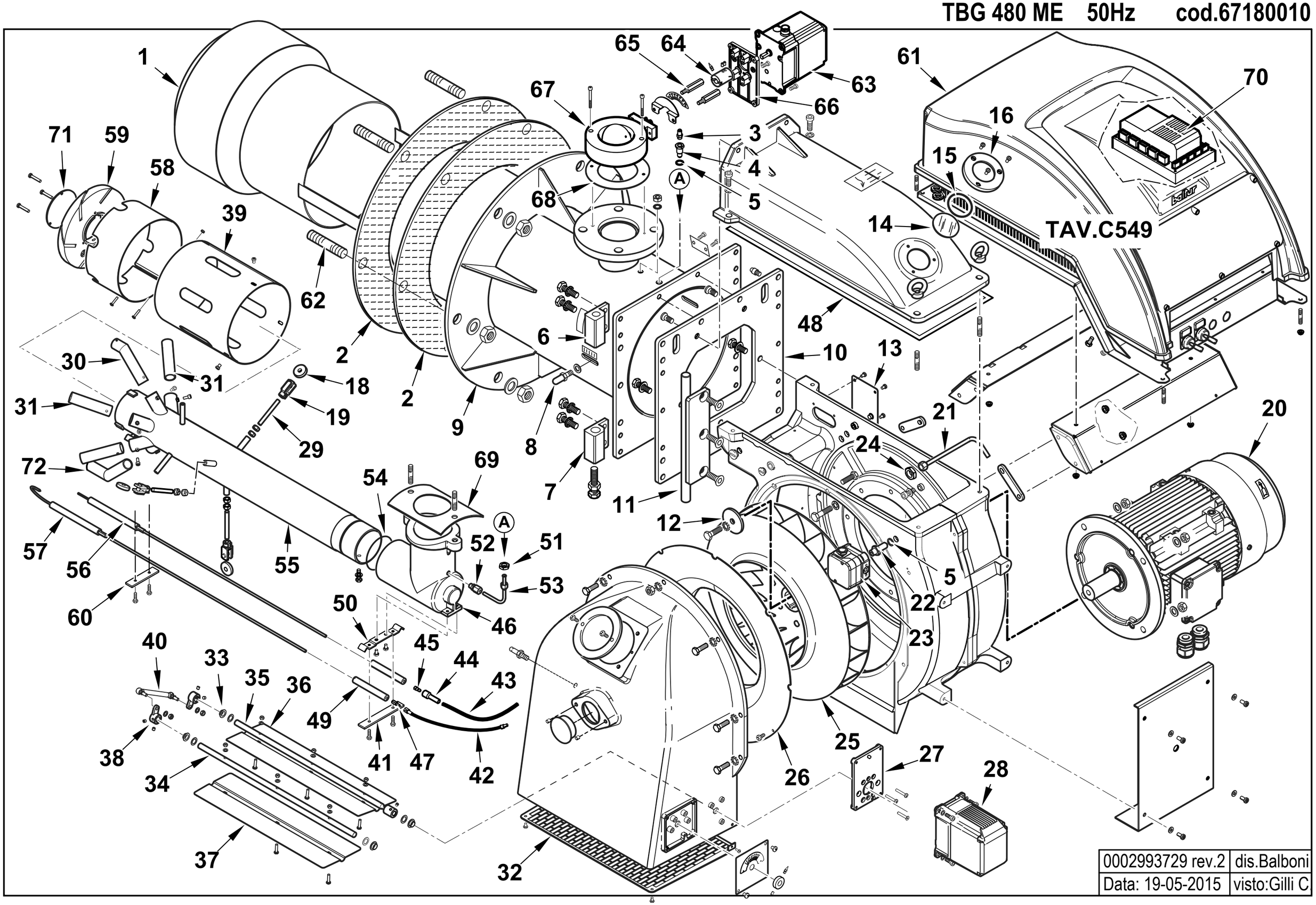

0002993729 rev.2	dis.Balboni
Data: 19-05-2015	visto:Gilli C

67180010 TBG 480 ME

Esploso **0002993729** **Rev.2**

Rif.	Codice	Descrizione
1	0012150010	DIFFUSORE TBG 480
2	44025	GUARN.NE FLANGIA 580X357
3	31483	PRESA PRESSIONE 1/8" CON.
4	0012140030	BOCCOLA PRESA PRESSIONE GI 700
5	4987	RONDELLA RAME 13,5X18X2
6	0012140017	CERNIERA GI 700 SUPERIORE
7	0012140018	CERNIERA GI 700 INFERIORE
8	18476	NOTTOLINO 46X8M
9	0012140006	AS.CANNOTTO GI 700
10	0012140019	PIASTRA SOP.TO CERNIERA GI 700
11	0012140016	PERNO CERNIERA GI 700
12	0022030036	PIATTELLO FISS.GIO VENTOLA D.68
13	0012120144	PIASTRINA COPRIFORO TRASF.FOR.
14	0012010143	VETRINO 60X3 FUME' POLICARB.
15	23299	GUARNIZIONE OR 3218
16	8012010145	ANELLO PER VETRINO 90X55 PRE
17	19525	PRIGIONIERO M10X40
18	0027010050	RUOTA DI SCORRIMENTO 30X8 L7
19	30543	FORCELLA M8 CON CLIPS UNI1676
20	0005010246	MOTORE TRIF. KW11 400/50 IE3
21	0012120183	TUBINO PREL.VO ARIA BGN 450 PE
22	28932	NIPPLO PRES.TO 1/4"X1/4"X48
23	0005040080	PRESSOSTATO DUNGS LGW3A4 AG G3
24	35623	DADO ES.LE 1/4"X6
25	0012150011	VENTOLA D.450X60 TBG 480
26	0012010130	ANELLO CONV.RE ARIA 482X255
27	0024030049	SOPPORTO MOT.NO STE4,5 1,2-3NM
28	0005040167	MOT.NO LAMTEC STE4,5 3NM 90°
29	0027010053	PERNO CENTRAGGIO M8X70
30	0012150007	UGELLO GAS MISCELAT.TBG480 ASS
31	0012150006	UGELLO GAS MISCELAT.TBG480 RAD
32	0012010129	PROTEZIONE CONVOGLIATORE 200 P
33	54056	BOCCOLA IGLIDUR-G 20X14X12X1
34	0012010147	PERNO FARFALLA BGN200-390 L490
35	0012120176	PERNO FARFALLA BGN300ME ST4,5
36	0012010133	FARFALLA BGN200-390 L422
37	0012010132	FARFALLA BGN200-390 L414,5
38	0019040006	NOTTOLINO COL.TO D12 H15 D6
39	0012150008	CANNOTTO INTERNO TBG 480
40	0012010155	TIRANTE CON SNODI M6 L.117
41	57132	STAFFA SOP.TO ELET.DI I108-F5
42	0005140605	CAVO IONO D.4 ATT. M/F4 L150
43	0005020083	CAVO A.T. L=900 D7 BOC. D.4
44	0005060037	SOPPRESSORE A FILO 5000 OHM
45	18115	AT.CO ELETTRODO TIPO E 3,5MA
46	0012150003	RACCORDO MANDATA GAS TBG 480
47	19944	AT.CO ELETTRODO D4XM3,5
48	0012010166	GUARNIZIONE CHIOCCIOLA 180
49	19424	ISOLATORE X ELETT.DO D11X4X1
50	57131	STAFFA SOP.TO ELET.DI I108-M5
51	35623	DADO ES.LE 1/4"X6
52	0005150005	RACCORDO WOSS D6 1/8" DIR.CON.
53	0012140034	TUBO RILEV.TO PRES.NE GAS 700
54	0005180087	GUARNIZIONE OR 3375
55	0012150004	AS. TUBO MANDATA GAS TBG 480
56	0027010009	ELETTRODO TBG 800
57	0027010010	IONIZZATORE TBG 800
58	0012150009	FASCIA CHIUSURA ASOLE TBG 480
59	0012150005	DISCO FRESATO TBG480 D195 I85
60	34929	STAFFA SOP.TO ELET.DI I73-F5
61	0027010045	COPERCHIO QUADRO ELET. TBG 480
62	17888	PRIGIONIERO M20X108
63	0005040166	MOT.NO LAMTEC STE4,5 1,2NM 90°
64	0012120177	GIUNTO COL.TO D12XD10 L.40
65	0024040008	COLON.TA L 58 MF M6XM5 CH10
66	0024030049	SOPPORTO MOT.NO STE4,5 1,2-3NM
67	0005100105	VALV. FARFALLA DN80R FOR.
68	23124	GUARNIZIONE CENTELLEN DN80
69	0014030022	GUARN.NE RACCORDO GAS GI850
70	0006020524	AP.RA LAMTEC BT320 BGN/TBG800
71	0012150017	PIATTELLO DISCO TBG 480
72	0012150023	UGELLO GAS MISCELAT.TBG480 ASS

0012150001 -QUADRO ELETTRICO - CONTROL PANEL - CUADRO ELECTRICO - APPAREILLAGE ELECTRIQUE - SCHALTGERAETE

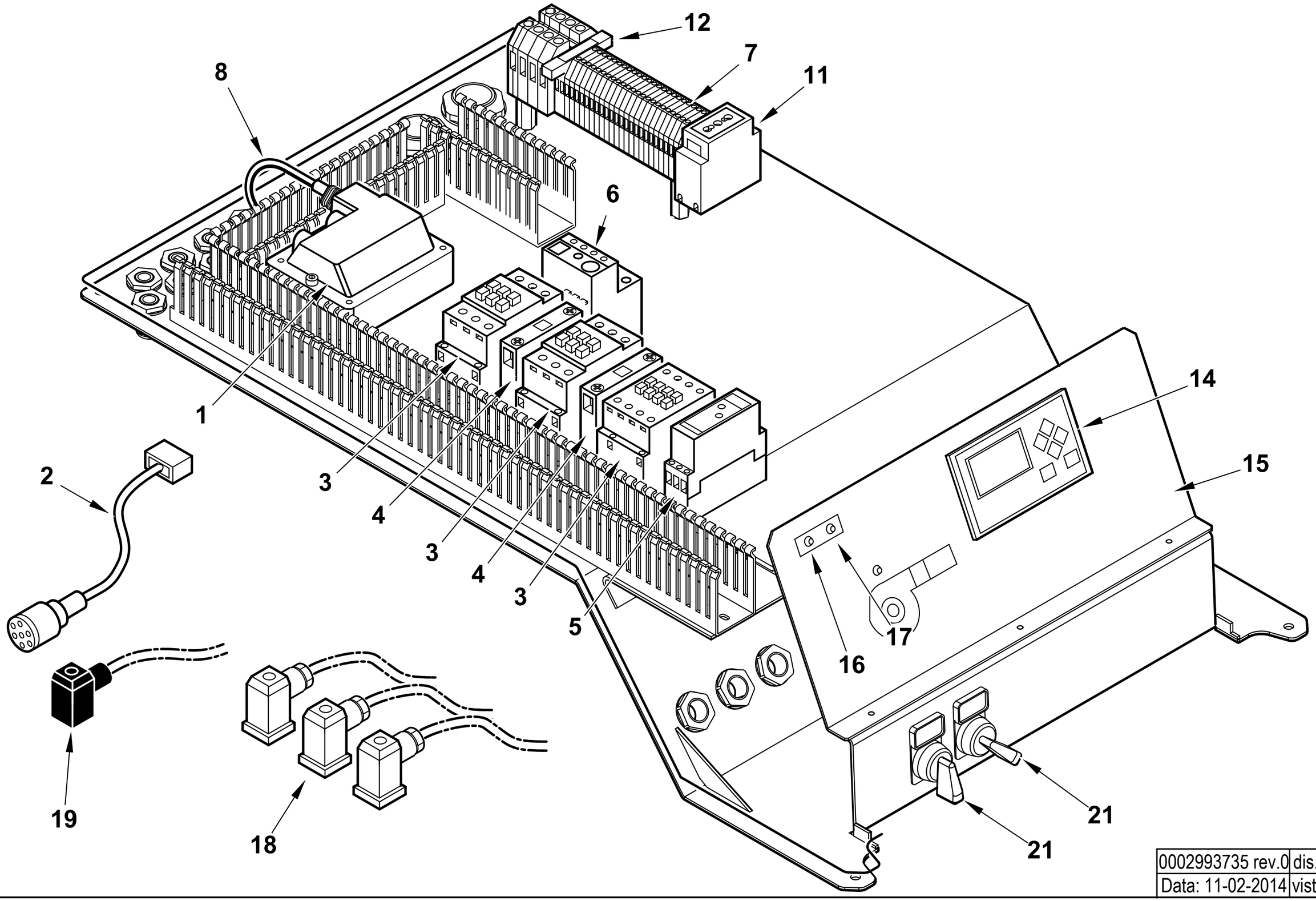

0002993735 rev.0	dis. Balboni
Data: 11-02-2014	visto: Gilli C.

TAV.C549

0012150001 **AS.QUADRO ELET. TBG480ME BT320** Esploso **0002993735** **Rev.0**

Rif.	Codice	Descrizione
1	0005020030	TRASF.RE GAS 8/20 50HZ/PM SP4I
2	0005140737	CAVO COL.TO MOT.NO LAMT. 1,2NM
3	0005110112	TELERUT.RE LOVATO BF1810A230
4	0005110137	CONTATTO AUS.LOVATO BFX1211
5	23231	TEMPORIZ.RE LOVATO TMST
6	0005110128	RELE' TERMICO LOVRF38 13-18A
7	0005130076	MORSETTO CABUR 2,5 CBC2/GR
8	0005130136	CONNETTORE TRASF. FIDA L1500
11	0005130146	PRESA VIMAR 10/16A GUIDA TS3
12	7456	FUSIBILE 6,3A 5X20 IWB 010
14	0005030266	DISPLAY LAMTEC UI300
15	0027010076	SINOTTICO TBG 800ME UI300/YUMO
16	0005120133	LAMPADA ROSSA D6 CAVO L250
17	0005120132	LAMPADA VERDE D6 CAVO L250
18	23522	CONNETTORE 14A GRIGIO M20
19	23521	CONNETTORE 12B NERO M20
21	0005120175	SELETTORE D22 LEVA 0-1
	0005120160	PORTATARGH. PULSANTE S22 15X27
	0005120161	PROTEZIONE TRASP.TARGHET.15X27
	0005120183	CONTATTO AUX 1NO
	0015320174	TARG. PVC 0 – 1
	0015320175	TARG. PVC MARCIA – ARRESTO
	0005120184	BASE FISSAGGIO CONTATTI
	0005130205	KIT CONNETTORI LAMTEC X BT320

Rif.	Codice	Descrizione

TBG 480 ME-V 50Hz cod.67180015

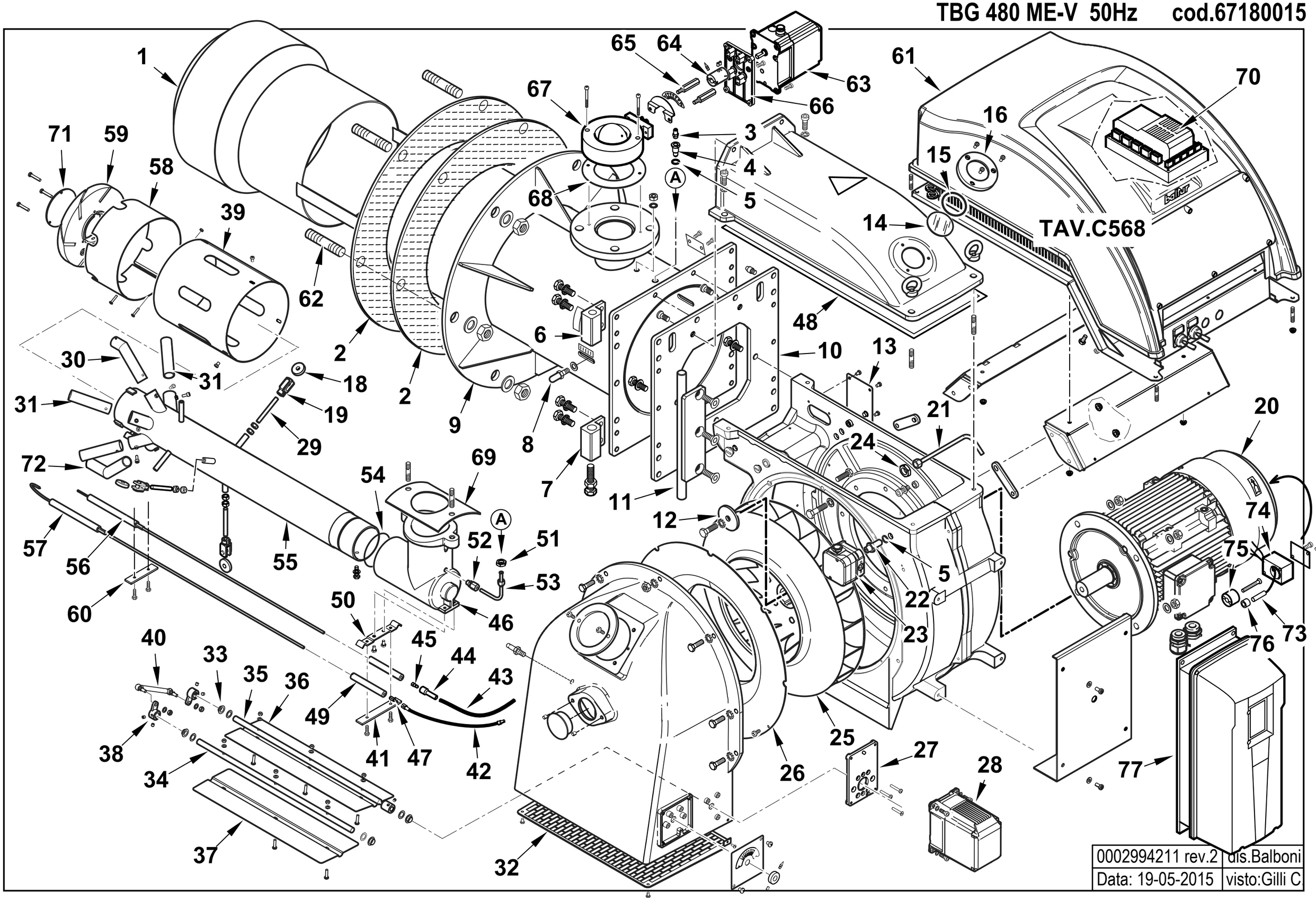

0002994211 rev.2	dis.Balboni
Data: 19-05-2015	visto:Gilli C

67180015 TBG 480 ME-V 50Hz

Esploso **0002994211** **Rev.2**

Rif.	Codice	Descrizione
1	0012150010	DIFFUSORE TBG 480
2	44025	GUARN.NE FLANGIA 580X357
3	31483	PRESA PRESSIONE 1/8" CON.
4	0012140030	BOCCOLA PRESA PRESSIONE GI 700
5	4987	RONDELLA RAME 13,5X18X2
6	0012140017	CERNIERA GI 700 SUPERIORE
7	0012140018	CERNIERA GI 700 INFERIORE
8	18476	NOTTOLINO 46X8M
9	0012140006	AS.CANNOTTO GI 700
10	0012140019	PIASTRA SOP.TO CERNIERA GI 700
11	0012140016	PERNO CERNIERA GI 700
12	0022030036	PIATTELLO FISS.GIO VENTOLA D.68
13	0012120144	PIASTRINA COPRIFORO TRASF.FOR.
14	0012010143	VETRINO 60X3 FUME' POLICARB.
15	23299	GUARNIZIONE OR 3218
16	8012010145	ANELLO PER VETRINO 90X55 PRE
17	19525	PRIGIONIERO M10X40
18	0027010050	RUOTA DI SCORRIMENTO 30X8 L7
19	30543	FORCELLA M8 CON CLIPS UNI1676
20	0005010246	MOTORE TRIF. KW11 400/50 IE3
21	0012120183	TUBINO PREL.VO ARIA BGN 450 PE
22	28932	NIPPLO PRES.TO 1/4"X1/4"X48
23	0005040080	PRESSOSTATO DUNGS LGW3A4 AG G3
24	35623	DADO ES.LE 1/4"X6
25	0012150011	VENTOLA D.450X60 TBG 480
26	0012010130	ANELLO CONV.RE ARIA 482X255
27	0024030049	SOPPORTO MOT.NO STE4,5 1,2-3NM
28	0005040167	MOT.NO LAMTEC STE4,5 3NM 90°
29	0027010053	PERNO CENTRAGGIO M8X70
30	0012150007	UGELLO GAS MISCELAT.TBG480 ASS
31	0012150006	UGELLO GAS MISCELAT.TBG480 RAD
32	0012010129	PROTEZIONE CONVOGLIATORE 200 P
33	54056	BOCCOLA IGLIDUR-G 20X14X12X1
34	0012010147	PERNO FARFALLA BGN200-390 L490
35	0012120176	PERNO FARFALLA BGN300ME ST4,5
36	0012010133	FARFALLA BGN200-390 L422
37	0012010132	FARFALLA BGN200-390 L414,5
38	0019040006	NOTTOLINO COL.TO D12 H15 D6
39	0012150008	CANNOTTO INTERNO TBG 480
40	0012010155	TIRANTE CON SNODI M6 L.117
41	57132	STAFFA SOP.TO ELET.DI I108-F5
42	0005140605	CAVO IONO D.4 ATT. M/F4 L150
43	0005140690	CAVO IONO D.4 ATT. D.4 L2150
44	0005060037	SOPPRESSORE A FILO 5000 OHM
45	18115	AT.CO ELETTRODO TIPO E 3,5MA
46	0012150003	RACCORDO MANDATA GAS TBG 480
47	19944	AT.CO ELETTRODO D4XM3,5
48	0012010166	GUARNIZIONE CHIOCCIOLA 180
49	19424	ISOLATORE X ELETT.DO D11X4X1
50	57131	STAFFA SOP.TO ELET.DI I108-M5
51	35623	DADO ES.LE 1/4"X6
52	0005150005	RACCORDO WOSS D6 1/8" DIR.CON.
53	0012140034	TUBO RILEV.TO PRES.NE GAS 700
54	0005180087	GUARNIZIONE OR 3375
55	0012150004	AS. TUBO MANDATA GAS TBG 480
56	0027010009	ELETTRODO TBG 800
57	0027010010	IONIZZATORE TBG 800
58	0012150009	FASCIA CHIUSURA ASOLE TBG 480
59	0012150005	DISCO FRESATO TBG480 D195 I85
60	34929	STAFFA SOP.TO ELET.DI I73-F5
61	0027010045	COPERCHIO QUADRO ELET. TBG 480
62	17888	PRIGIONIERO M20X108
63	0005040166	MOT.NO LAMTEC STE4,5 1,2NM 90°
64	0012120177	GIUNTO COL.TO D12XD10 L.40
65	0024040008	COLON.TA L 58 MF M6XM5 CH10
66	0024030049	SOPPORTO MOT.NO STE4,5 1,2-3NM
67	0005100105	VALV. FARFALLA DN80R FOR.
68	23124	GUARNIZIONE CENTELLEN DN80
69	0014030022	GUARN.NE RACCORDO GAS GI850
70	0006020531	AP.RA LAMTEC BT320 BGN/TBG V
71	0012150017	PIATTELLO DISCO TBG 480
72	0012150023	UGELLO GAS MISCELAT.TBG480 ASS
73	0005030173	SENSORE PICKUP 3 FILI RPM
74	0006020550	BLOCCHETTO SOP.TO PICK-UP
75	0006020555	SENSORE PER PICK-UP > 7,5KW
76	0012120164	DISTANZIALE 5,1X8X7
77	0005030223	INVERTER ACH550-01-023A-4-B055

0027010080 -QUADRO ELETTRICO - CONTROL PANEL - CUADRO ELECTRICO - APPAREILLAGE ELECTRIQUE - SCHALTGERAETE

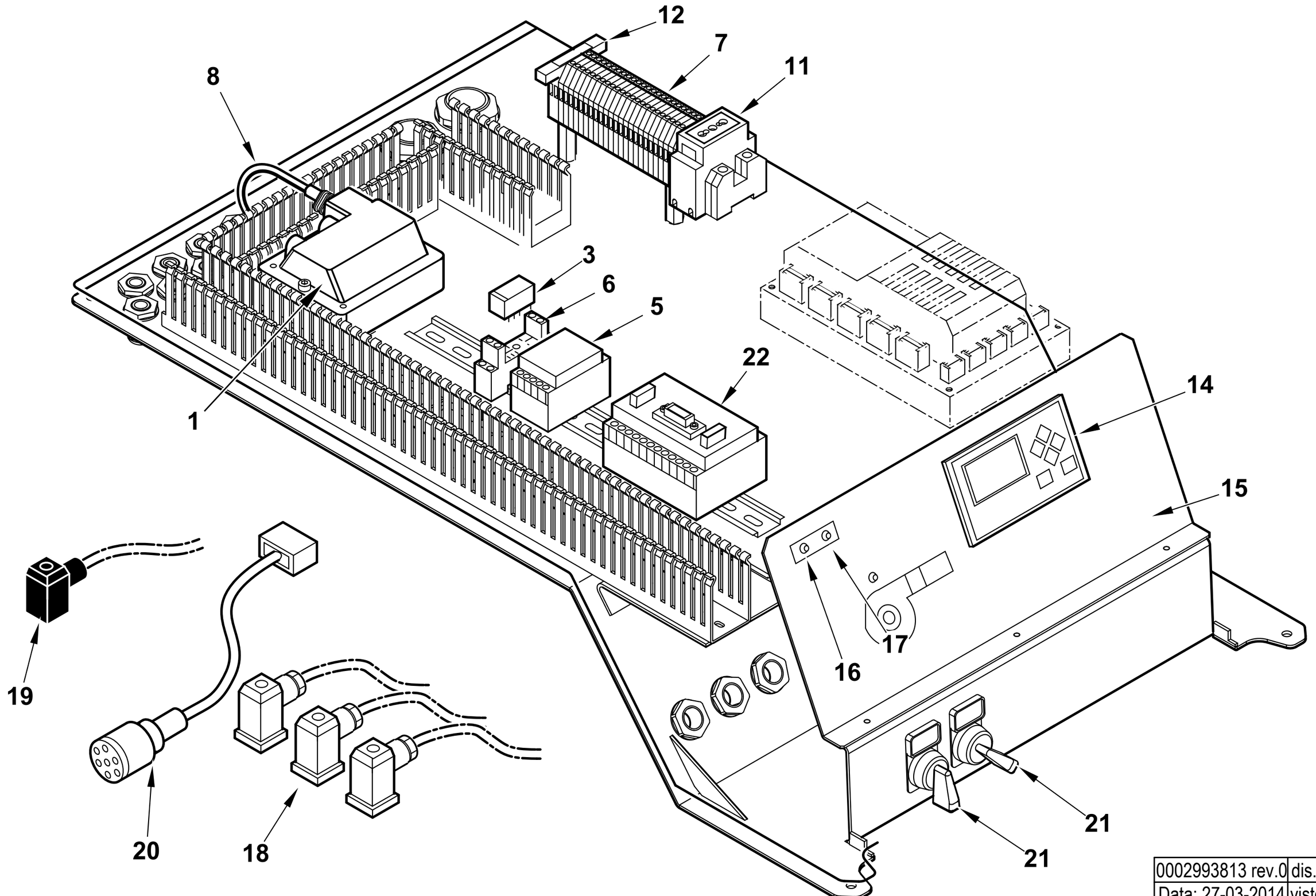

0002993813 rev.0	dis. Balboni
Data: 27-03-2014	visto: Gilli C.

TAV.C568

0027010080 **AS.QUADRO ELET. TBG800ME V BT** Esploso **0002993813** **Rev.0**

Rif.	Codice	Descrizione
1	0005020030	TRASF.RE GAS 8/20 50HZ/PM SP4I
3	0005110095	RELE' A 2 CONTATTI CR-P230AC2
5	0005030279	MODULO CONTR. INVERTER VSM100
6	0005110096	ZOCCOLO RELE'2 CONTATTI CR-PSS
7	0005130076	MORSETTO CABUR 2,5 CBC2/GR
8	0005130136	CONNETTORE TRASF. FIDA L1500
11	0005130146	PRESA VIMAR 10/16A GUIDA TS3
12	7456	FUSIBILE 6,3A 5X20 IWB 010
	0005130085	MORSETTO CABUR FUSIB.4 SFR4/GR
14	0005030266	DISPLAY LAMTEC UI300
15	0027010076	SINOTTICO TBG 800ME UI300/YUMO
16	0005120133	LAMPADA ROSSA D6 CAVO L250
17	0005120132	LAMPADA VERDE D6 CAVO L250
18	23522	CONNETTORE 14A GRIGIO M20
19	23521	CONNETTORE 12B NERO M20
20	0005140737	CAVO COL.TO MOT.NO LAMT. 1,2NM
21	0005120160	PORTATARGH. PULSANTE S22 15X27
	0005120161	PROTEZIONE TRASP.TARGHET.15X27
	0015320174	TARG. PVC 0 - 1
	0015320175	TARG. PVC MARCIA - ARRESTO
	0005120175	SELETTORE D22 LEVA 0-1
	0005120184	BASE FISSAGGIO CONTATTI
	0005120183	CONTATTO AUX 1NO

Rif.	Codice	Descrizione
22	0005050142	REGOLATORE LAMTEC LCM100
	0005140687	SERIE FILI COL.TO BT320-LCM100

TBG 480 ME-V CO 50Hz cod.67180017

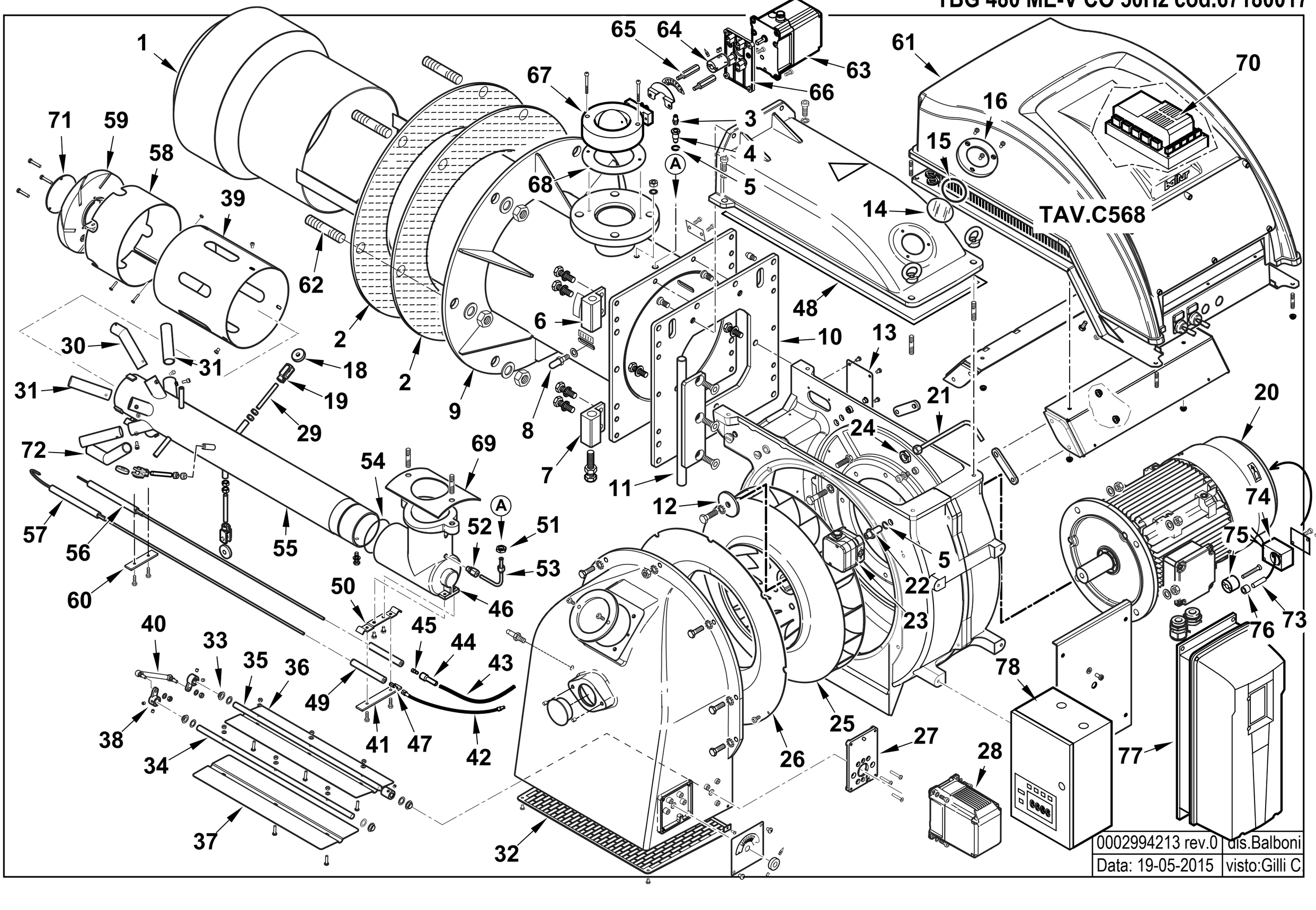

67180017 TBG 480 ME-V CO 50Hz

Esploso **0002994213** **Rev.0**

Rif.	Codice	Descrizione
1	0012150010	DIFFUSORE TBG 480
2	44025	GUARN.NE FLANGIA 580X357
3	31483	PRESA PRESSIONE 1/8" CON.
4	0012140030	BOCCOLA PRESA PRESSIONE GI 700
5	4987	RONDELLA RAME 13,5X18X2
6	0012140017	CERNIERA GI 700 SUPERIORE
7	0012140018	CERNIERA GI 700 INFERIORE
8	18476	NOTTOLINO 46X8M
9	0012140006	AS.CANNOTTO GI 700
10	0012140019	PIASTRA SOP.TO CERNIERA GI 700
11	0012140016	PERNO CERNIERA GI 700
12	0022030036	PIATTELLO FISS.GIO VENTOLA D.68
13	0012120144	PIASTRINA COPRIFORO TRASF.FOR.
14	0012010143	VETRINO 60X3 FUME' POLICARB.
15	23299	GUARNIZIONE OR 3218
16	8012010145	ANELLO PER VETRINO 90X55 PRE
17	19525	PRIGIONIERO M10X40
18	0027010050	RUOTA DI SCORRIMENTO 30X8 L7
19	30543	FORCELLA M8 CON CLIPS UNI1676
20	0005010246	MOTORE TRIF. KW11 400/50 IE3
21	0012120183	TUBINO PREL.VO ARIA BGN 450 PE
22	28932	NIPPLO PRES.TO 1/4"X1/4"X48
23	0005040080	PRESSOSTATO DUNGS LGW3A4 AG G3
24	35623	DADO ES.LE 1/4"X6
25	0012150011	VENTOLA D.450X60 TBG 480
26	0012010130	ANELLO CONV.RE ARIA 482X255
27	0024030049	SOPPORTO MOT.NO STE4,5 1,2-3NM
28	0005040167	MOT.NO LAMTEC STE4,5 3NM 90°
29	0027010053	PERNO CENTRAGGIO M8X70
30	0012150007	UGELLO GAS MISCELAT.TBG480 ASS
31	0012150006	UGELLO GAS MISCELAT.TBG480 RAD
32	0012010129	PROTEZIONE CONVOGLIATORE 200 P
33	54056	BOCCOLA IGLIDUR-G 20X14X12X1
34	0012010147	PERNO FARFALLA BGN200-390 L490
35	0012120176	PERNO FARFALLA BGN300ME ST4,5
36	0012010133	FARFALLA BGN200-390 L422
37	0012010132	FARFALLA BGN200-390 L414,5
38	0019040006	NOTTOLINO COL.TO D12 H15 D6
39	0012150008	CANNOTTO INTERNO TBG 480

Rif.	Codice	Descrizione
40	0012010155	TIRANTE CON SNODI M6 L.117
41	57132	STAFFA SOP.TO ELET.DI I108-F5
42	0005140605	CAVO IONO D.4 ATT. M/F4 L150
43	0005140690	CAVO IONO D.4 ATT. D.4 L2150
44	0005060037	SOPPRESSORE A FILO 5000 OHM
45	18115	AT.CO ELETTRODO TIPO E 3,5MA
46	0012150003	RACCORDO MANDATA GAS TBG 480
47	19944	AT.CO ELETTRODO D4XM3,5
48	0012010166	GUARNIZIONE CHIOCCIOLA 180
49	19424	ISOLATORE X ELETT.DO D11X4X1
50	57131	STAFFA SOP.TO ELET.DI I108-M5
51	35623	DADO ES.LE 1/4"X6
52	0005150005	RACCORDO WOSS D6 1/8" DIR.CON.
53	0012140034	TUBO RILEV.TO PRES.NE GAS 700
54	0005180087	GUARNIZIONE OR 3375
55	0012150004	AS. TUBO MANDATA GAS TBG 480
56	0027010009	ELETTRODO TBG 800
57	0027010010	IONIZZATORE TBG 800
58	0012150009	FASCIA CHIUSURA ASOLE TBG 480
59	0012150005	DISCO FRESATO TBG480 D195 I85
60	34929	STAFFA SOP.TO ELET.DI I73-F5
61	0027010045	COPERCHIO QUADRO ELET. TBG 480
62	17888	PRIGIONIERO M20X108
63	0005040166	MOT.NO LAMTEC STE4,5 1,2NM 90°
64	0012120177	GIUNTO COL.TO D12XD10 L.40
65	0024040008	COLON.TA L 58 MF M6XM5 CH10
66	0024030049	SOPPORTO MOT.NO STE4,5 1,2-3NM
67	0005100105	VALV. FARFALLA DN80R FOR.
68	23124	GUARNIZIONE CENTELLEN DN80
69	0014030022	GUARN.NE RACCORDO GAS GI850
70	0006020531	AP.RA LAMTEC BT320 BGN/TBG V
71	0012150017	PIATTELLO DISCO TBG 480
72	0012150023	UGELLO GAS MISCELAT.TBG480 ASS
73	0005030173	SENSORE PICKUP 3 FILI RPM
74	0006020550	BLOCCHETTO SOP.TO PICK-UP
75	0006020555	SENSORE PER PICK-UP > 7,5KW
76	0012120164	DISTANZIALE 5,1X8X7
77	0005030223	INVERTER ACH550-01-023A-4-B055
78	0005030186	AP.RA LAMTEC CO/O2 LT2/LS2/KS1

0027010080 -QUADRO ELETTRICO - CONTROL PANEL - CUADRO ELECTRICO - APPAREILLAGE ELECTRIQUE - SCHALTGERAETE

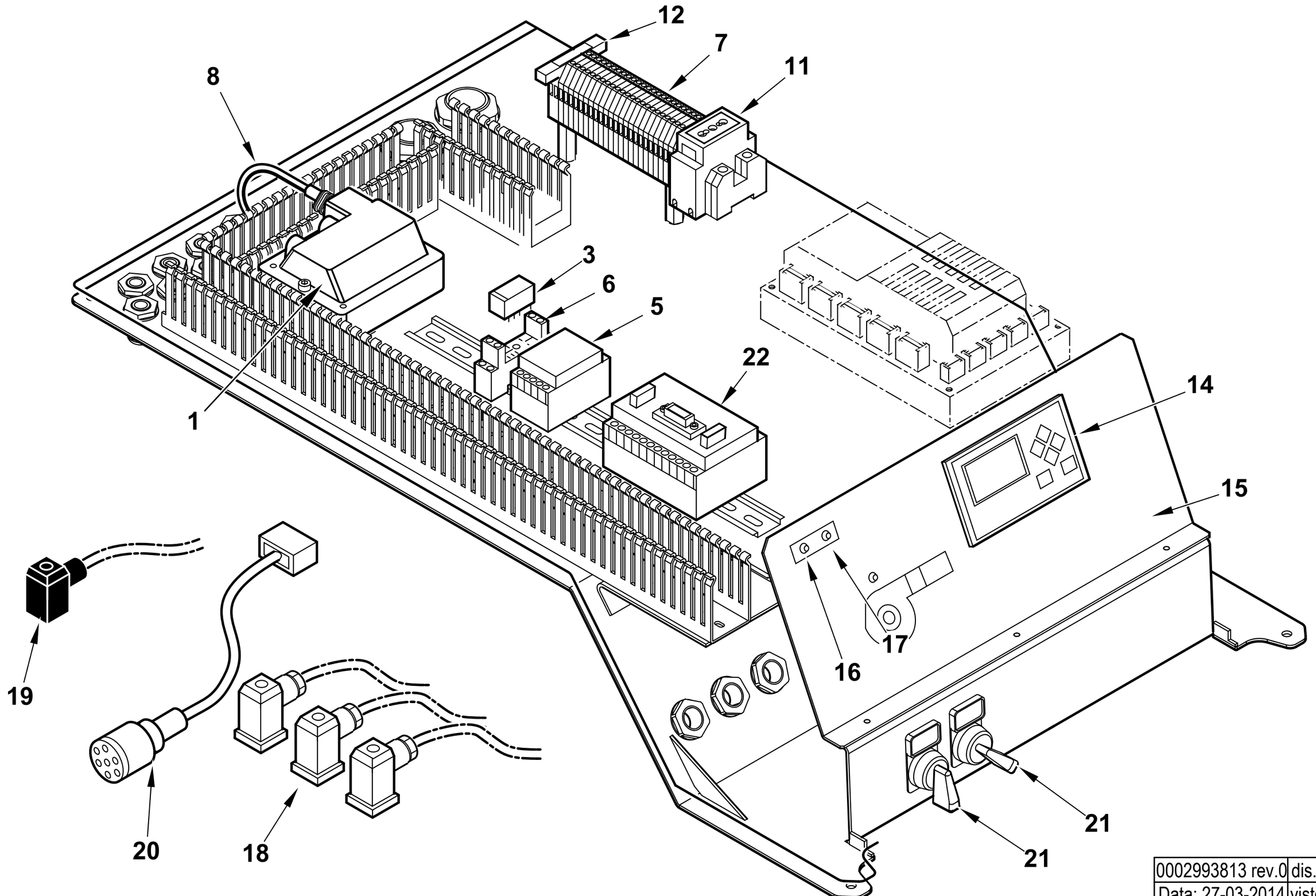

0002993813 rev.0	dis. Balboni
Data: 27-03-2014	visto: Gilli C.

TAV.C568

0027010080 **AS.QUADRO ELET. TBG800ME V BT** Esploso **0002993813** **Rev.0**

Rif.	Codice	Descrizione
1	0005020030	TRASF.RE GAS 8/20 50HZ/PM SP4I
3	0005110095	RELE' A 2 CONTATTI CR-P230AC2
5	0005030279	MODULO CONTR. INVERTER VSM100
6	0005110096	ZOCCOLO RELE'2 CONTATTI CR-PSS
7	0005130076	MORSETTO CABUR 2,5 CBC2/GR
8	0005130136	CONNETTORE TRASF. FIDA L1500
11	0005130146	PRESA VIMAR 10/16A GUIDA TS3
12	7456	FUSIBILE 6,3A 5X20 IWB 010
	0005130085	MORSETTO CABUR FUSIB.4 SFR4/GR
14	0005030266	DISPLAY LAMTEC UI300
15	0027010076	SINOTTICO TBG 800ME UI300/YUMO
16	0005120133	LAMPADA ROSSA D6 CAVO L250
17	0005120132	LAMPADA VERDE D6 CAVO L250
18	23522	CONNETTORE 14A GRIGIO M20
19	23521	CONNETTORE 12B NERO M20
20	0005140737	CAVO COL.TO MOT.NO LAMT. 1,2NM
21	0005120160	PORTATARGH. PULSANTE S22 15X27
	0005120161	PROTEZIONE TRASP.TARGHET.15X27
	0015320174	TARG. PVC 0 - 1
	0015320175	TARG. PVC MARCIA - ARRESTO
	0005120175	SELETTORE D22 LEVA 0-1
	0005120184	BASE FISSAGGIO CONTATTI
	0005120183	CONTATTO AUX 1NO

Rif.	Codice	Descrizione
22	0005050142	REGOLATORE LAMTEC LCM100
	0005140687	SERIE FILI COL.TO BT320-LCM100

TBG 480 ME-V O2 50Hz cod.67180016

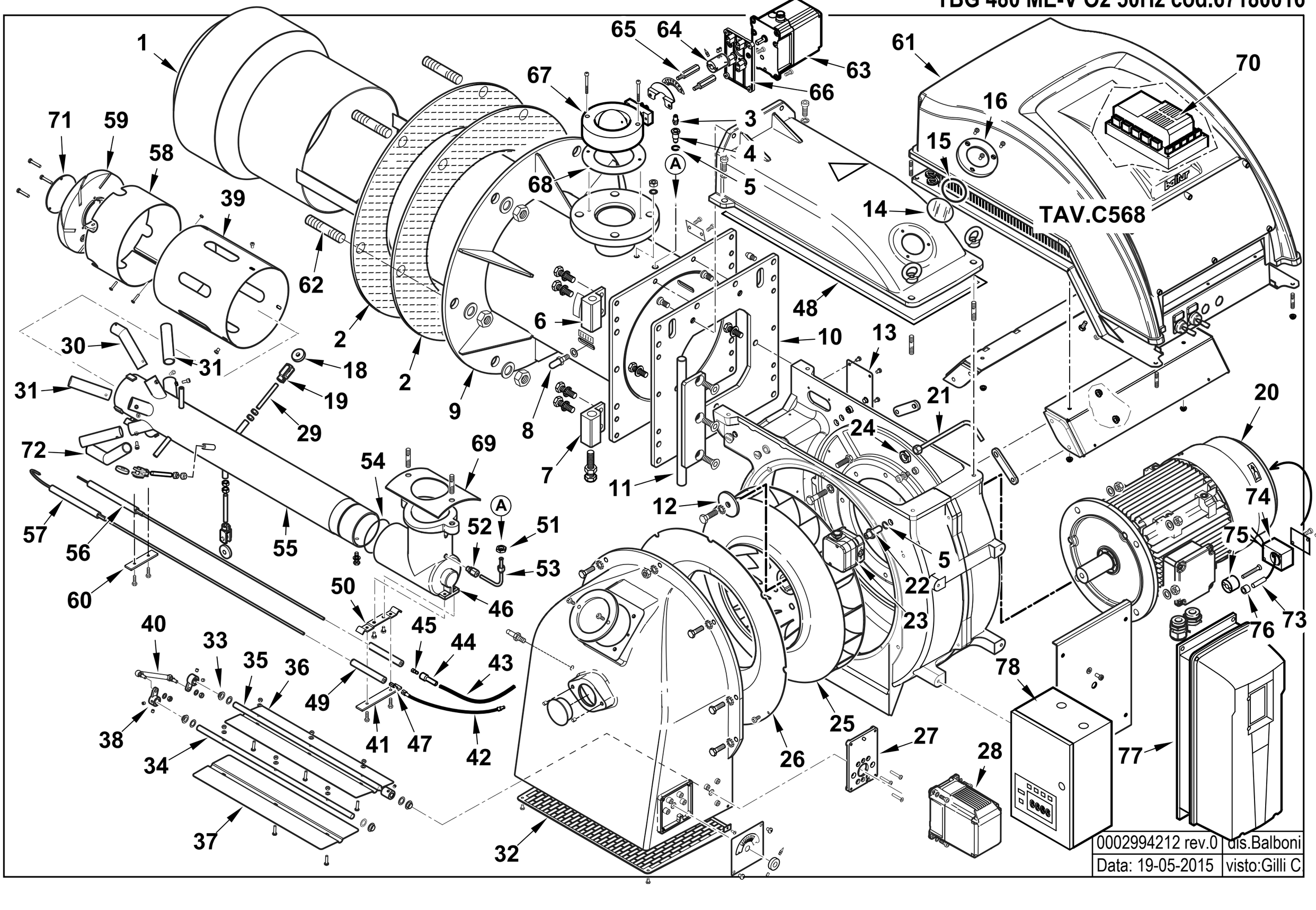

0002994212 rev.0	dis.Balboni
Data: 19-05-2015	visto:Gilli C

67180016 TBG 480 ME-V O2 50Hz

Esploso **0002994212** **Rev.0**

Rif.	Codice	Descrizione
1	0012150010	DIFFUSORE TBG 480
2	44025	GUARN.NE FLANGIA 580X357
3	31483	PRESA PRESSIONE 1/8" CON.
4	0012140030	BOCCOLA PRESA PRESSIONE GI 700
5	4987	RONDELLA RAME 13,5X18X2
6	0012140017	CERNIERA GI 700 SUPERIORE
7	0012140018	CERNIERA GI 700 INFERIORE
8	18476	NOTTOLINO 46X8M
9	0012140006	AS.CANNOTTO GI 700
10	0012140019	PIASTRA SOP.TO CERNIERA GI 700
11	0012140016	PERNO CERNIERA GI 700
12	0022030036	PIATTELLO FISS.GIO VENTOLA D.68
13	0012120144	PIASTRINA COPRIFORO TRASF.FOR.
14	0012010143	VETRINO 60X3 FUME' POLICARB.
15	23299	GUARNIZIONE OR 3218
16	8012010145	ANELLO PER VETRINO 90X55 PRE
17	19525	PRIGIONIERO M10X40
18	0027010050	RUOTA DI SCORRIMENTO 30X8 L7
19	30543	FORCELLA M8 CON CLIPS UNI1676
20	0005010246	MOTORE TRIF. KW11 400/50 IE3
21	0012120183	TUBINO PREL.VO ARIA BGN 450 PE
22	28932	NIPPLO PRES.TO 1/4"X1/4"X48
23	0005040080	PRESSOSTATO DUNGS LGW3A4 AG G3
24	35623	DADO ES.LE 1/4"X6
25	0012150011	VENTOLA D.450X60 TBG 480
26	0012010130	ANELLO CONV.RE ARIA 482X255
27	0024030049	SOPPORTO MOT.NO STE4,5 1,2-3NM
28	0005040167	MOT.NO LAMTEC STE4,5 3NM 90°
29	0027010053	PERNO CENTRAGGIO M8X70
30	0012150007	UGELLO GAS MISCELAT.TBG480 ASS
31	0012150006	UGELLO GAS MISCELAT.TBG480 RAD
32	0012010129	PROTEZIONE CONVOGLIATORE 200 P
33	54056	BOCCOLA IGLIDUR-G 20X14X12X1
34	0012010147	PERNO FARFALLA BGN200-390 L490
35	0012120176	PERNO FARFALLA BGN300ME ST4,5
36	0012010133	FARFALLA BGN200-390 L422
37	0012010132	FARFALLA BGN200-390 L414,5
38	0019040006	NOTTOLINO COL.TO D12 H15 D6
39	0012150008	CANNOTTO INTERNO TBG 480

Rif.	Codice	Descrizione
40	0012010155	TIRANTE CON SNODI M6 L.117
41	57132	STAFFA SOP.TO ELET.DI I108-F5
42	0005140605	CAVO IONO D.4 ATT. M/F4 L150
43	0005140690	CAVO IONO D.4 ATT. D.4 L2150
44	0005060037	SOPPRESSORE A FILO 5000 OHM
45	18115	AT.CO ELETTRODO TIPO E 3,5MA
46	0012150003	RACCORDO MANDATA GAS TBG 480
47	19944	AT.CO ELETTRODO D4XM3,5
48	0012010166	GUARNIZIONE CHIOCCIOLA 180
49	19424	ISOLATORE X ELETT.DO D11X4X1
50	57131	STAFFA SOP.TO ELET.DI I108-M5
51	35623	DADO ES.LE 1/4"X6
52	0005150005	RACCORDO WOSS D6 1/8" DIR.CON.
53	0012140034	TUBO RILEV.TO PRES.NE GAS 700
54	0005180087	GUARNIZIONE OR 3375
55	0012150004	AS. TUBO MANDATA GAS TBG 480
56	0027010009	ELETTRODO TBG 800
57	0027010010	IONIZZATORE TBG 800
58	0012150009	FASCIA CHIUSURA ASOLE TBG 480
59	0012150005	DISCO FRESATO TBG480 D195 I85
60	34929	STAFFA SOP.TO ELET.DI I73-F5
61	0027010045	COPERCHIO QUADRO ELET. TBG 480
62	17888	PRIGIONIERO M20X108
63	0005040166	MOT.NO LAMTEC STE4,5 1,2NM 90°
64	0012120177	GIUNTO COL.TO D12XD10 L.40
65	0024040008	COLON.TA L 58 MF M6XM5 CH10
66	0024030049	SOPPORTO MOT.NO STE4,5 1,2-3NM
67	0005100105	VALV. FARFALLA DN80R FOR.
68	23124	GUARNIZIONE CENTELLEN DN80
69	0014030022	GUARN.NE RACCORDO GAS GI850
70	0006020531	AP.RA LAMTEC BT320 BGN/TBG V
71	0012150017	PIATTELLO DISCO TBG 480
72	0012150023	UGELLO GAS MISCELAT.TBG480 ASS
73	0005030173	SENSORE PICKUP 3 FILI RPM
74	0006020550	BLOCCHETTO SOP.TO PICK-UP
75	0006020555	SENSORE PER PICK-UP > 7,5KW
76	0012120164	DISTANZIALE 5,1X8X7
77	0005030223	INVERTER ACH550-01-023A-4-B055
78	0005030170	AP.RA LAMTEC CONTR. O2 LT2-OEM

0027010080 -QUADRO ELETTRICO - CONTROL PANEL - CUADRO ELECTRICO - APPAREILLAGE ELECTRIQUE - SCHALTGERAETE

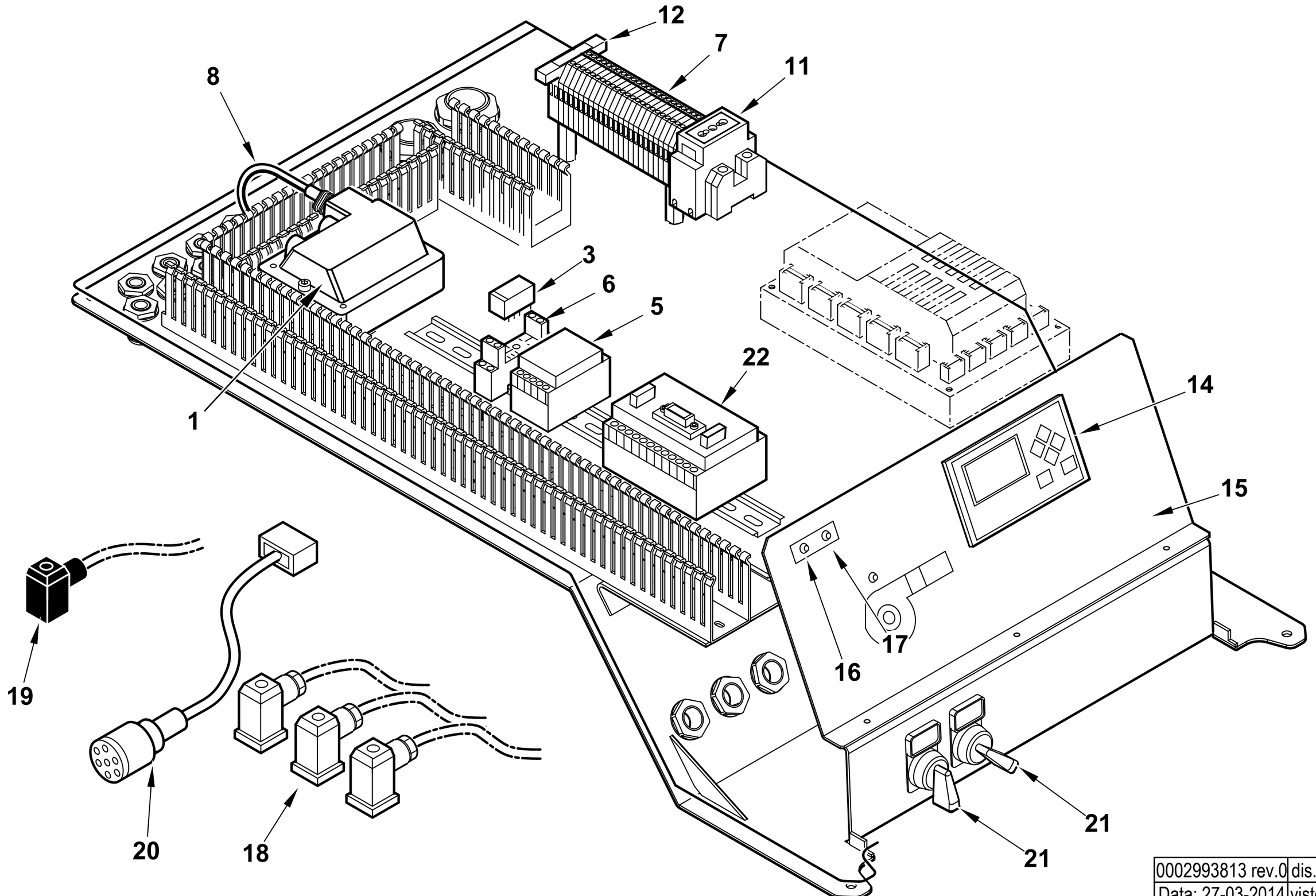

0002993813 rev.0	dis. Balboni
Data: 27-03-2014	visto: Gilli C.

TAV.C568

0027010080 **AS.QUADRO ELET. TBG800ME V BT** Esploso **0002993813** **Rev.0**

Rif.	Codice	Descrizione
1	0005020030	TRASF.RE GAS 8/20 50HZ/PM SP4I
3	0005110095	RELE' A 2 CONTATTI CR-P230AC2
5	0005030279	MODULO CONTR. INVERTER VSM100
6	0005110096	ZOCCOLO RELE'2 CONTATTI CR-PSS
7	0005130076	MORSETTO CABUR 2,5 CBC2/GR
8	0005130136	CONNETTORE TRASF. FIDA L1500
11	0005130146	PRESA VIMAR 10/16A GUIDA TS3
12	7456	FUSIBILE 6,3A 5X20 IWB 010
	0005130085	MORSETTO CABUR FUSIB.4 SFR4/GR
14	0005030266	DISPLAY LAMTEC UI300
15	0027010076	SINOTTICO TBG 800ME UI300/YUMO
16	0005120133	LAMPADA ROSSA D6 CAVO L250
17	0005120132	LAMPADA VERDE D6 CAVO L250
18	23522	CONNETTORE 14A GRIGIO M20
19	23521	CONNETTORE 12B NERO M20
20	0005140737	CAVO COL.TO MOT.NO LAMT. 1,2NM
21	0005120160	PORTATARGH. PULSANTE S22 15X27
	0005120161	PROTEZIONE TRASP.TARGHET.15X27
	0015320174	TARG. PVC 0 - 1
	0015320175	TARG. PVC MARCIA - ARRESTO
	0005120175	SELETTORE D22 LEVA 0-1
	0005120184	BASE FISSAGGIO CONTATTI
	0005120183	CONTATTO AUX 1NO

Rif.	Codice	Descrizione
22	0005050142	REGOLATORE LAMTEC LCM100
	0005140687	SERIE FILI COL.TO BT320-LCM100

TBG 600 ME

cod.67200010

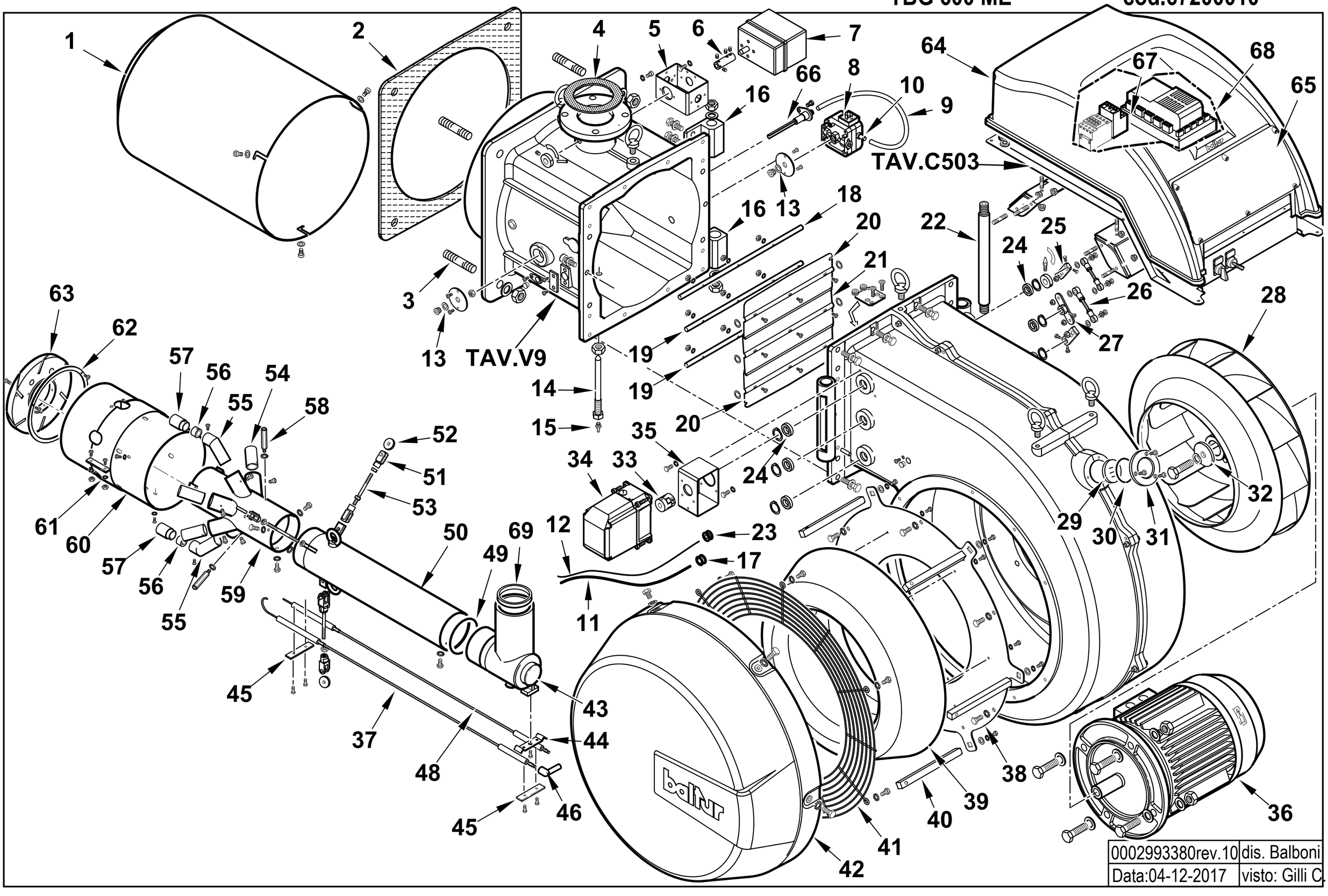

0002993380rev.10	dis. Balboni
Data:04-12-2017	visto: Gilli C.

67200010 **TBG 600 ME** Esploso **0002993380** **Rev.10**

Rif.	Codice	Descrizione
1	0027010064	DIFFUSORE TBG600
2	0027010004	GUARN.NE FLANGIA AT.CO TBG800
3	17888	PRIGIONIERO M20X108
4	23124	GUARNIZIONE CENTELLEN DN80
5	0012140020	STAFFA SOP.TO MOT. ARIA SAD3
6	0027010032	GIUNTO COL.TO D10XD10 L50
7	0005040166	MOT.NO LAMTEC STE4,5 1,2NM 90°
8	0005040137	PRESSOSTATO DUNGS LGW50A4
9	0005250094	TUBO IN PVC 5X8
10	0005150098	PORTAGOMMA MASCHIO CIL. ¼"
11	0005020090	CAVO A.T. L=1500 D7 BOC. D.4
12	0005140690	CAVO IONO D.4 ATT. D.4 L2150
13	4987	RONDELLA RAME 13,5X18X2
14	0027010011	VITE FISSAGGIO RAC.DO TBG800
15	31483	PRESA PRESSIONE 1/8" CON.
16	0027010007	CERNIERA TBG 800
17	0005140236	PASSAFILO GOMMA 14X10X3 F7
18	0027010027	PERNO FARFALLA TBG800 MOTORI
19	0027010028	PERNO FARFALLA TBG800 TRASCI
20	0027010029	FARFALLA ARIA TBG800 SUP/INF
21	0027010026	FARFALLA ARIA TBG800 CENTR.
22	0027010008	PERNO CERNIERA TBG 800
23	0005140469	PASSAFILO GOMMA 14X10X3 F4
24	23054	CUSCINETTO 12-28-8 SKF6001-2
25	0015010127	LEVA REGOLAZIONE L40 D12
26	0027010055	TIRANTE CON SNODI M8 L.115
27	0022030198	PIATTELLO FARF. CENT. GI1000
28	0027010060	VENTOLA D.560X98 TBG600
29	0012010143	VETRINO 60X3 FUME' POLICARB.
30	23299	GUARNIZIONE OR 3218
31	8012010145	ANELLO PER VETRINO 90X55 PRE
32	0022030036	PIATTELLO FISS.GIO VENTOLA D
33	0006020245	SEMIGIUNTO OLDHAM D.10 SQM45
	0005060067	DISCO DI ACCOPP.TO OLDHAM D.41
	0022030226	SEMIGIUNTO OLDHAM D.12
34	0005040167	MOT.NO LAMTEC STE4,5 3NM 90°

Rif.	Codice	Descrizione
35	0027010048	STAFFA SOP.TO MOT. ARIA LAMT
36	0005010249	MOTORE TRIF. KW11 400/50 IE3
37	0027010010	IONIZZATORE TBG 800
38	0027010037	FLANGIA SOP.TO ANELLO CONVOG
39	0027010038	ANELLO CONV.RE ARIA TBG800
40	0027010035	PERNO FISS.COPERC.ASPIR.TBG800
41	0027010017	PROTEZIONE CONVOGLIAT. TBG800
42	0027010036	AS. CONVOGL.RE ASPIRAZ. TBG800
43	0027010013	RACCORDO GAS TBG800
44	0010060090	STAFFA SOP.TO ELET.DI I73-M5
45	34929	STAFFA SOP.TO ELET.DI I73-F5
46	0005250436	SOPPRESSORE 90° 5KOHM
47	19424	ISOLATORE X ELETTRODO D14X5,
48	0027010009	ELETTRODO TBG 800
49	0005180087	GUARNIZIONE OR 3375
50	0027010015	TUBO MANDATA GAS TBG 800
51	30543	FORCELLA M8 CON CLIPS UNI167
52	0027010050	RUOTA DI SCORRIMENTO 30X8 L7
53	0027010053	PERNO CENTRAGGIO M8X100
54	0027010067	UGELLO GAS MISCELAT.TBG600 R
55	0027010068	UGELLO GAS MISCELAT.TBG600 ASS
56	0027010074	PASTIGLIA DI=18 RIDUZ.ASS.TBG
57	0027010069	RIDUZIONE MISCEL.RE TBG600 D24
58	0027010073	COLON.TA L 63 MF M5XM4 CH10
59	0027010019	MISCELATORE TBG 800
60	0027010065	CANNOTTO INTERNO TBG 600
61	0027010071	FASCIA CHIUSURA ASOLE TBG 600
62	0027010072	ANELLO TURBOLATORE TBG 600
63	0027010066	DISCO FRESATO TBG 600
64	0027010045	COPERCHIO QUADRO ELET.TBG 800
65	0027010046	VETRINO COPERCHIO PLAST.TBG800
66	0024010027	NIPPLO PREL.VO ARIA TBG
67	0005110128	RELE' TERMICO LOVRF38 13-18A
68	0006020524	AP.RA LAMTEC BT320 BGN/TBG800
69	0027010006	GUARN.NE RACCORDO GAS TBG800

0027010043 -QUADRO ELETTRICO - CONTROL PANEL - CUADRO ELECTRICO - APPAREILLAGE ELECTRIQUE - SCHALTGERAETE

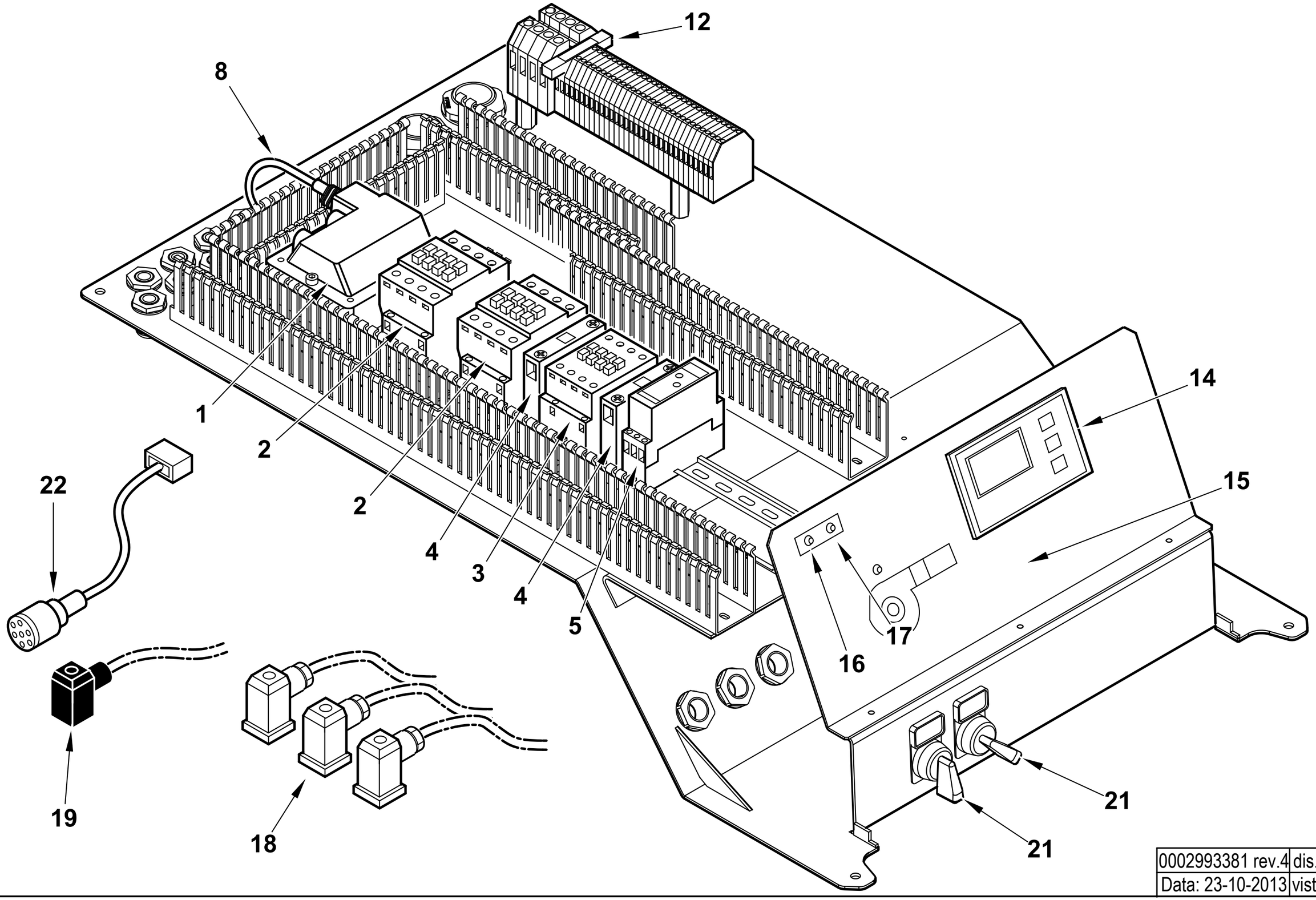

0002993381 rev.4	dis. Balboni
Data: 23-10-2013	visto: Gilli C.

TAV.C503

0027010043 AS.QUADRO ELET. TBG 800 ME BT320

Esploso **0002993381** **Rev.4**

Rif.	Codice	Descrizione
1	0005020030	TRASF.RE GAS 8/20 50HZ/PM SP4I – **50Hz**
	0005020005	TRASF.RE GAS 8/20 60HZ/PM SP4I – **60Hz**
2	0005110114	TELERUT.RE LOVATO BF3800A230
3	0005110113	TELERUT.RE LOVATO BF2510A230
4	0005110137	CONTATTO AUS.LOVATO BFX1211
5	23231	TEMPORIZ.RE LOVATO TMST
8	0005130136	CONNETTORE TRASF. FIDA L1500
12	7456	FUSIBILE 6,3A 5X20 IWB 010
14	0005030266	DISPLAY LAMTEC UI300
15	0027010076	SINOTTICO TBG 800ME UI300/YUMO
16	0005120133	LAMPADA ROSSA D6 CAVO L250
17	0005120132	LAMPADA VERDE D6 CAVO L250
18	23522	CONNETTORE 14A GRIGIO M20
19	23521	CONNETTORE 12B NERO M20
21	0005120175	SELETTORE D22 LEVA 0-1
	0005120160	PORTATARGH. PULSANTE S22 15X27
	0005120161	PROTEZIONE TRASP.TARGHET.15X27
	0005120184	BASE FISSAGGIO CONTATTI
	0015320174	TARG. PVC 0 – 1
	0015320175	TARG. PVC MARCIA – ARRESTO
	0005120183	CONTATTO AUX 1NO
22	0005140737	CAVO COL.TO MOT.NO LAMT. 1,2NM

Rif.	Codice	Descrizione
	0005130205	KIT CONNETTORI LAMTEC PER BT320

VALVOLA FARFALLA - BUTTERFLY VALVE - VANNE PAPILLON - VALVULA MARIPOSA - 0027010075

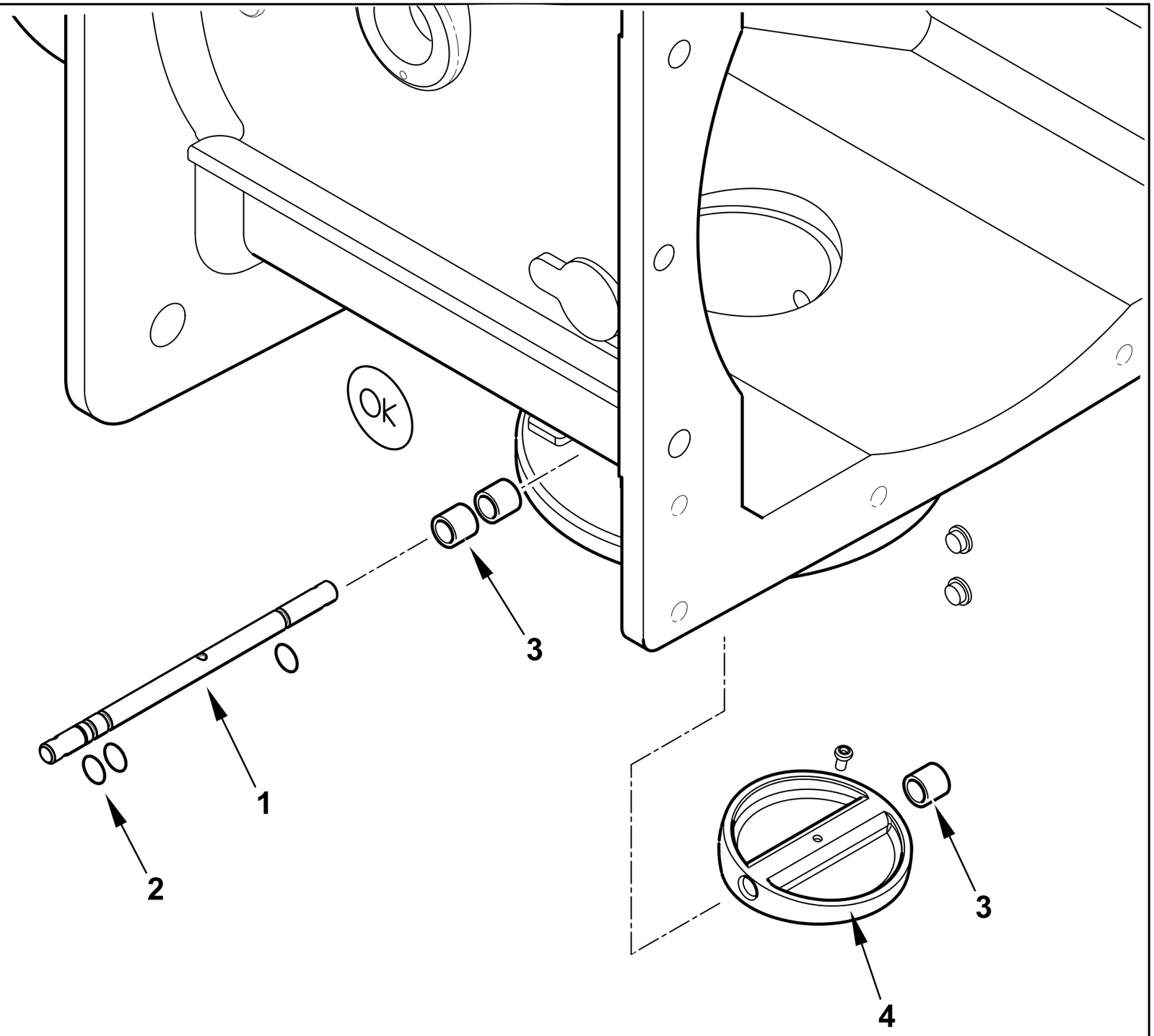

0002993387 rev.1	dis. Balboni
Data: 13-12-2012	visto:Gilli C.

TAV.V9

0027010075 AS. POLMONE TBG 600-800ME

Esploso 0002993387 **Rev.1**

Rif.	Codice	Descrizione
1	0027010033	PERNO VALV.FARFALLA GAS 10X140
2	30335	GUARNIZIONE OR 106
3	0005170059	BOCCOLA PLASTICA 14X10 L=10
4	0027010031	FARFALLA GAS PROFILATA TBG800

Rif.	Codice	Descrizione

TBG 800 MC cod.67230020

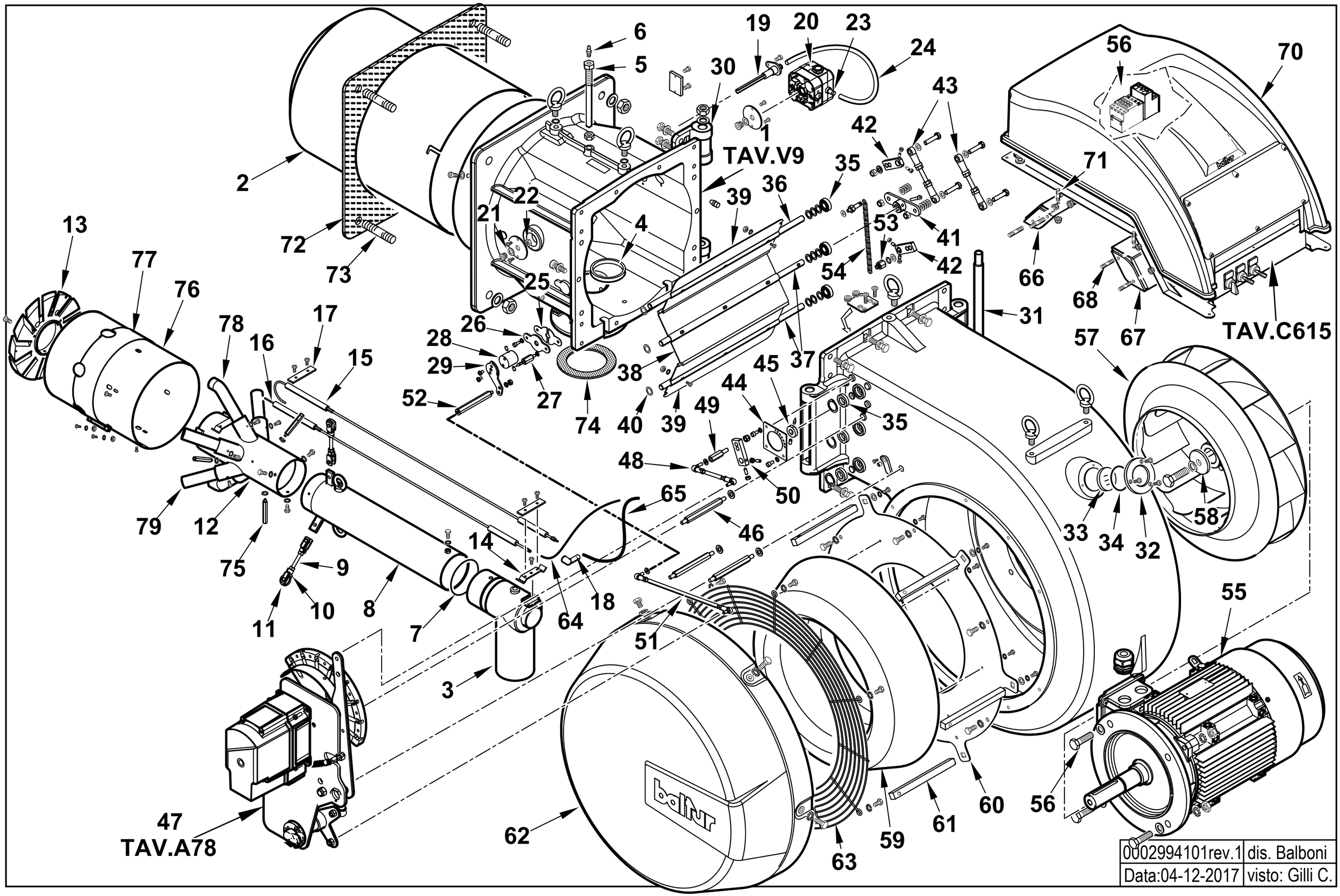

0002994101rev.1	dis. Balboni
Data:04-12-2017	visto: Gilli C.

67230020 TBG 800 MC

Esploso **0002994101** **Rev.1**

Rif.	Codice	Descrizione
1	0027010075	AS. POLMONE TBG 600-800ME
2	0027010012	DIFFUSORE TBG 800
3	0027010013	RACCORDO GAS TBG800
4	0027010006	GUARN.NE RACCORDO GAS TBG800
5	0027010011	VITE FISSAGGIO RAC.DO TBG800
6	31483	PRESA PRESSIONE 1/8" CON.
7	0005180087	GUARNIZIONE OR 3375
8	0027010015	TUBO MANDATA GAS TBG 800
9	0027010053	PERNO CENTRAGGIO M8X70
10	30543	FORCELLA M8 CON CLIPS UNI1676
11	0027010050	RUOTA DI SCORRIMENTO 30X8 L7
12	0027010019	MISCELATORE TBG 800
13	0027010022	DISCO FRESATO TBG800 D244 I112
14	0010060090	STAFFA SOP.TO ELET.DI I73-M5 F
15	0027010010	IONIZZATORE TBG 800
16	0027010009	ELETTRODO TBG 800
17	34929	STAFFA SOP.TO ELET.DI I73-F5
18	0005250436	SOPPRESSORE 90° 5KOHM
19	0024010027	NIPPLO PREL.VO ARIA TBG
20	0005040137	PRESSOSTATO DUNGS LGW50A4
21	4987	RONDELLA RAME 13,5X18X2
22	35623	DADO ES.LE 1/4"X6
23	0005150098	PORTAGOMMA MASCHIO CIL. 1/4"X6
24	0005250094	TUBO IN PVC 5X8
25	0027010034	PIASTRINA BLOCCAPERNO FARF. F4
26	0027020010	PIASTRA FARFALLA GAS TBG1100
27	0012120159	COLON.TA L 36 MF M5XM5 CH12
28	0026030020	MOZZO REG.NE GAS TBG MC
29	0026010016	LEVA FARFALLA GAS IB 350-550
30	0027010007	CERNIERA TBG 800
31	0027010008	PERNO CERNIERA TBG 800
32	8012010145	ANELLO PER VETRINO 90X55 PRES.
33	0012010143	VETRINO 60X3 FUME' POLICARB.
34	23299	GUARNIZIONE OR 3218
35	23054	CUSCINETTO 12-28-8 SKF6001-2Z
36	0027010027	PERNO FARFALLA TBG800 MOTORIZ.
37	0027010028	PERNO FARFALLA TBG800 TRASCIN.
38	0027010026	FARFALLA ARIA TBG800 CENTR.
39	0027010029	FARFALLA ARIA TBG800 SUP/INF.
40	19726	SPES.RE FARF.12,2X19X0,5
41	0022030198	PIATTELLO FARF. CENT. GI1000LX
42	0015010127	LEVA REGOLAZIONE L40 D12
43	0027010055	TIRANTE CON SNODI M8 L.115
44	0027020020	PIASTRA REG.NE ARIA TBG1100
45	45325	BOCCOLA PER INDICE REGOLAZ.D12
46	0027020012	COLON.TA L130 MM M8XM8 CH13
47	0027020036	AS.MODULAT. TBG1100MC SQM40
48	0027020022	TIRANTE CON SNODI M6 L.130
49	54162	COLON.TA L 45 MF M8XM6 CH13
50	0027020006	LEVA REGOLAZIONE L56 D12
51	0027020021	TIRANTE CON SNODI M6 L.295
52	0015300058	COLON.TA L108 MF M6XM6 CH12
53	0015010049	NOTTOLINO MOLLA M8X22 FEM.
54	53029	MOLLA 145X11X1,5
55	0005010247	MOTORE TRIF. KW15 400/50 IE3
56	0005110128	RELE' TERMICO LOVRF38 13-18A
57	0027010025	VENTOLA D.550X98 TBG800
58	0022030036	PIATTELLO FISS.GIO VENTOLA D68
59	0027010038	ANELLO CONV.RE ARIA TBG800
60	0027010037	FLANGIA SOP.TO ANELLO CONVOGL.
61	0027010035	PERNO FISS.COPERC.ASPIR.TBG800
62	0027010036	AS. CONVOGL.RE ASPIRAZ. TBG800
63	0027010017	PROTEZIONE CONVOGLIAT. TBG800
64	0005140690	CAVO IONO D.4 ATT. D.4 L2150
65	0005020090	CAVO A.T. L=1500 D7 BOC. D.4
66	0027010040	STAFFA ANTER. QUADRO TBG800
67	0027010041	STAFFA POSTER. QUADRO TBG800
68	37924	PRIGIONIERO M8X37
70	0027010057	AS.COPERC/VETR.QUADRO E.TBG800
71	16327	PRIGIONIERO M6X23
72	0027010004	GUARN.NE FLANGIA AT.CO TBG800
73	17888	PRIGIONIERO M20X108
74	23124	GUARNIZIONE CENTELLEN DN80
75	18849	COLON.TA L 75 MF M5XM4 CH10
76	0027010054	FASCIA CHIUSURA ASOLE TBG 800
77	0027010018	CANNOTTO INTERNO TBG 800
78	0027010020	UGELLO GAS MISCELAT.TBG800 ASS
79	0027010021	UGELLO GAS MISCELAT.TBG800 RAD

VALVOLA FARFALLA - BUTTERFLY VALVE - VANNE PAPILLON - VALVULA MARIPOSA - 0027010075

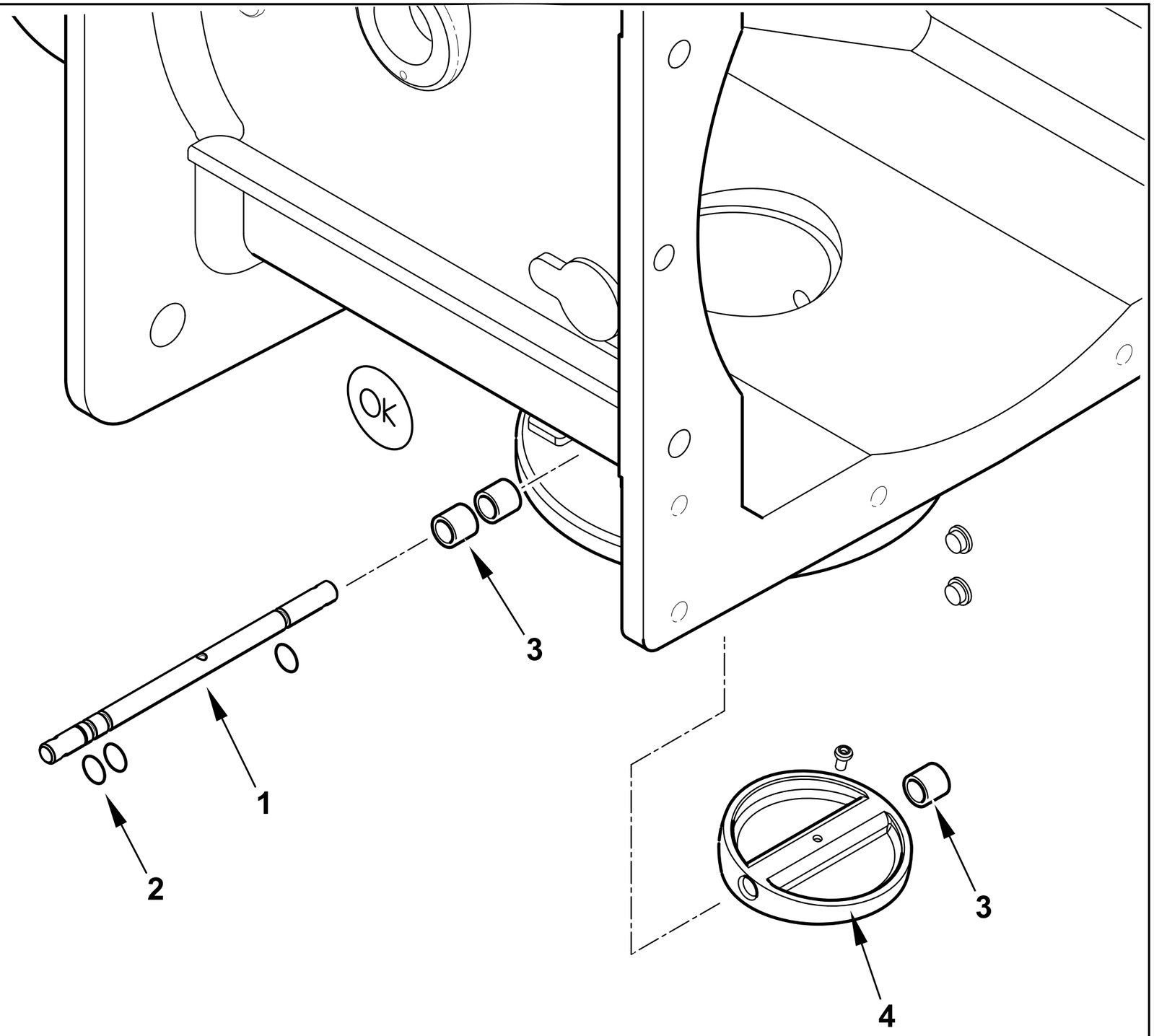

0002993387 rev.1	dis. Balboni
Data: 13-12-2012	visto:Gilli C.

TAV.V9

0027010075 AS. POLMONE TBG 600-800ME

Esploso 0002993387 **Rev.1**

Rif.	Codice	Descrizione
1	0027010033	PERNO VALV.FARFALLA GAS 10X140
2	30335	GUARNIZIONE OR 106
3	0005170059	BOCCOLA PLASTICA 14X10 L=10
4	0027010031	FARFALLA GAS PROFILATA TBG800

Rif.	Codice	Descrizione

0027020036 - GRUPPO MODULATORE - MODULATING SYSTEM - SYSTEME DE MODULATION - MODULATIONSSYSTEM

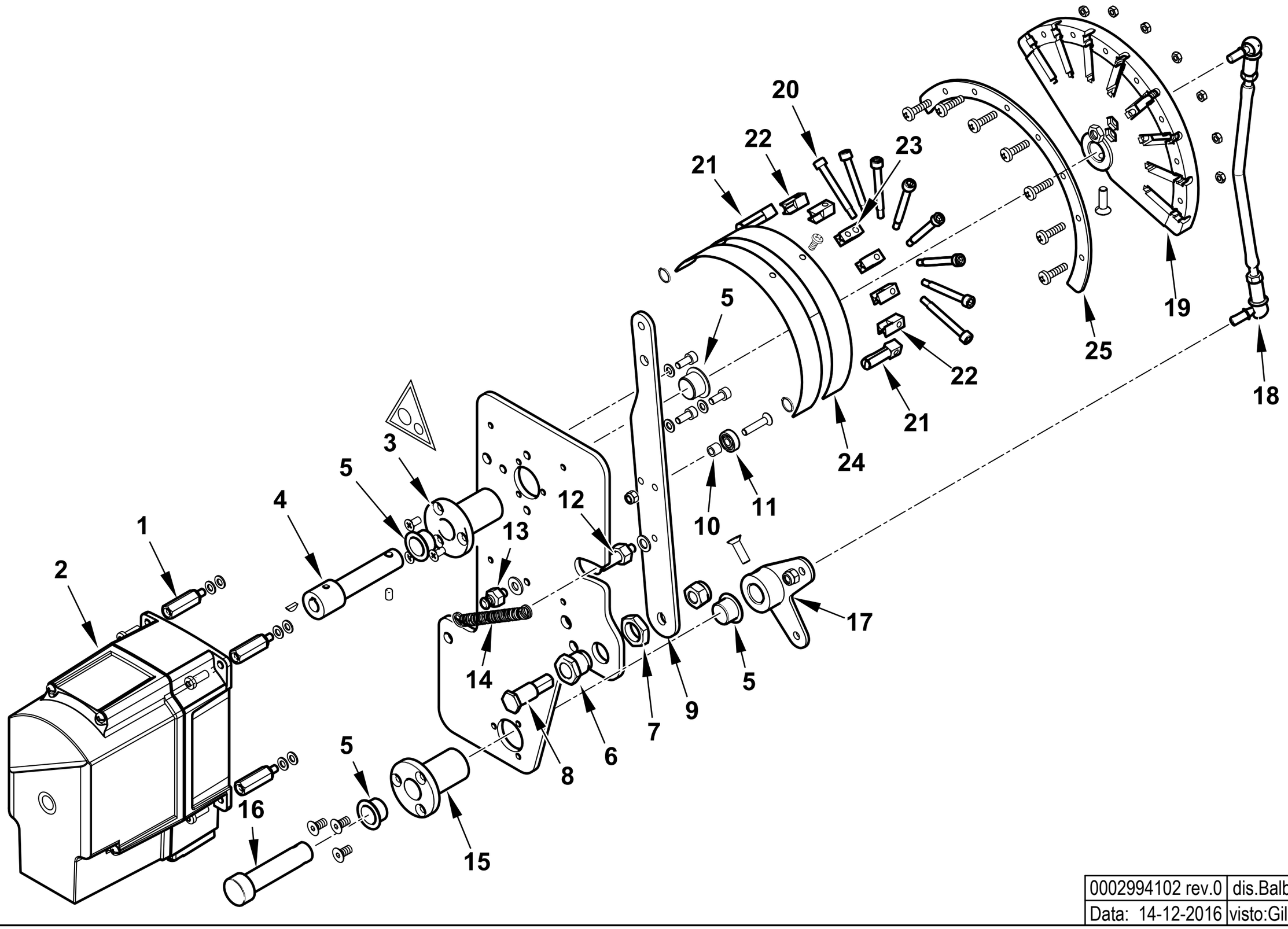

0002994102 rev.0	dis.Balboni
Data: 14-12-2016	visto:Gilli C.

TAV.A78

0027020036 AS.MODULAT. TBG 1100 MC SQM40

Esploso **0002994102** **Rev.0**

Rif.	Codice	Descrizione
1	0020020140	COLON.TA L 40 MF M5XM5 CH10
2	0005040232	MOT.NO SIEMENS SQM40.281A20
3	0026020014	BOCCOLA PER CAMMA A LAMINA MOT
4	0027020038	PERNO MOT.NO SQM40 TBG1100
5	0005170056	BOCCOLA AUTOL.IGLIDUR G 15X17
6	0012120195	BOCCOLA FULCRO CAMMA A LAMINA
7	0011030025	DADO ES.LE 3/8"X6
8	0012120161	PERNO FULCRO CAMMA A LAMINA
9	0012120145	LEVA X CAMMA MODUL. 90° TBG
10	0012120164	DISTANZIALE 5,1X8X7
11	0005170013	CUSCINETTO 5-16-5 625-2Z
12	0012120175	NOTTOLINO MOLLA M6X40
13	35620	NOTTOLINO MOLLA M6X22
14	53109	MOLLA 55X8,5 OCCHIELLO 2 SPIRE
15	0012120157	BOCCOLA PER CAMMA A LAMINA
16	0027020015	PERNO RINVIO MODUL.RE TBG1100
17	0027020016	RINVIO MODULATORE TBG1100
18	0027020017	TIRANTE M 6 MODUL.RE TBG1100
19	0012120170	CAMMA MODULATORE A NASTRO 130°
20	0012120155	VITE TCCE 5X45 CAMMA A LAMINA
21	0012120192	FORCHETTA PER CAMMA A LAMINA
22	0012120194	GUIDA PER LAMINA CAMMA
23	0012120193	SOPPORTO LAMINA CAMMA 90-130°
24	0012120173	LAMINA PER CAMMA 130°
25	0012120190	SETTORE CAMMA MODUL. 130° BGN

Rif.	Codice	Descrizione

0027020035 -QUADRO ELETTRICO - CONTROL PANEL - CUADRO ELECTRICO - APPAREILLAGE ELECTRIQUE - SCHALTGERAETE

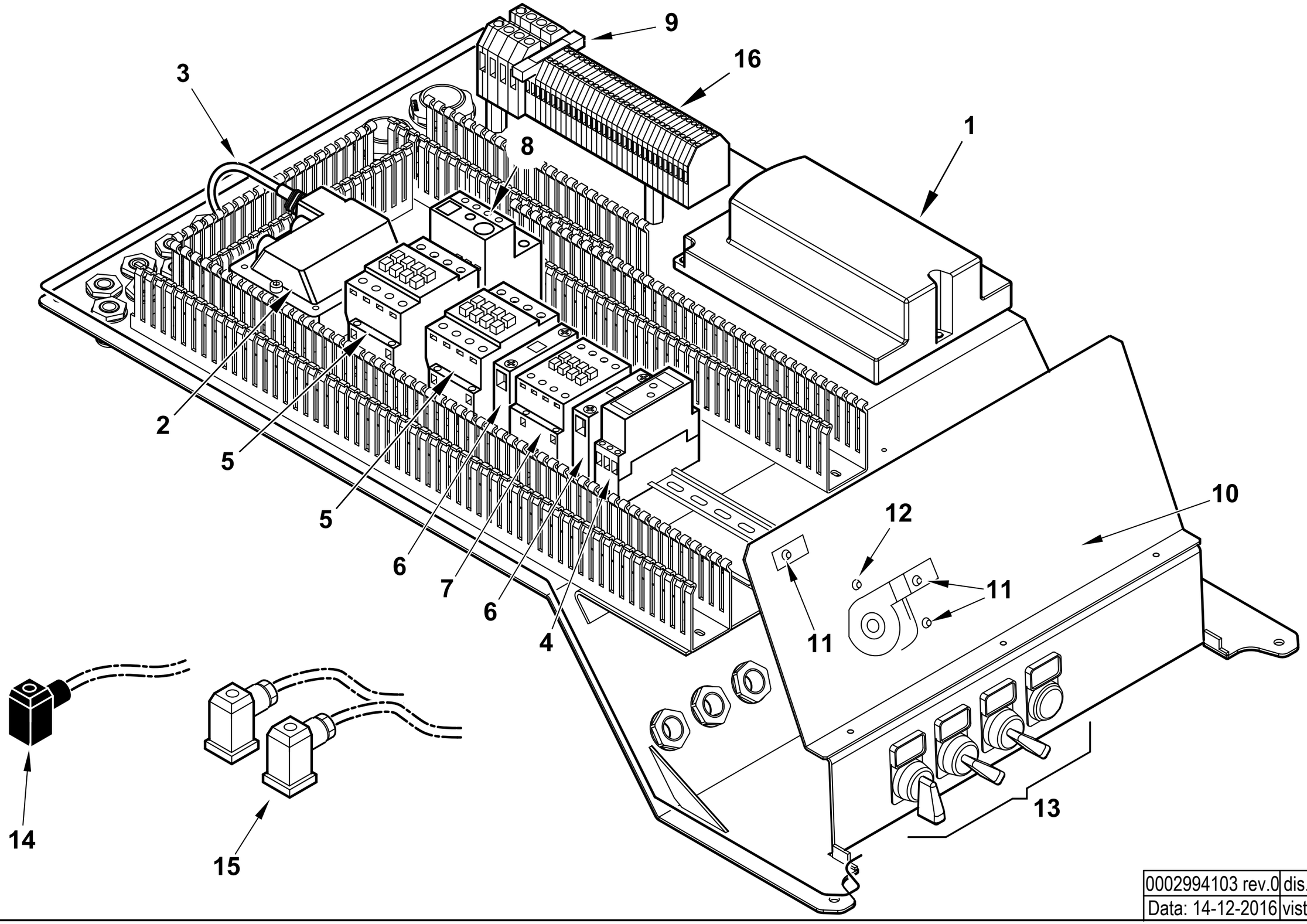

0002994103 rev.0	dis. Balboni
Data: 14-12-2016	visto: Gilli C.

TAV.C615

0027020035 AS.QUADRO ELET. TBG 1100 MC LME

Esploso **0002994103** **Rev.0**

Rif.	Codice	Descrizione
1	0005030316	AP.RA SIEMENS LME 73.831A2 BT
	0005130215	KIT CONNETTORI PER LME73
2	0005020030	TRASF.RE GAS 8/20 50HZ/PM SP4I
3	0005130136	CONNETTORE TRASF. FIDA L1500
4	23231	TEMPORIZ.RE LOVATO TMST
5	0005110114	TELERUT.RE LOVATO BF3800A230
6	0005110137	CONTATTO AUS.LOVATO BFX1211
7	0005110113	TELERUT.RE LOVATO BF2510A230
8	0005110131	RELE' TERMICO LOVRF38 24-32A
9	7456	FUSIBILE 6,3A 5X20 IWB 0102Q
10	0027020018	SINOTTICO TBG 1100MC LFL
11	0005120132	LAMPADA VERDE D6 CAVO L250
12	0005120133	LAMPADA ROSSA D6 CAVO L250
13	0005120161	PROTEZIONE TRASP.TARGHET.15X27
	0015320174	TARG. PVC 0 - 1
	0015320180	TARG. PVC MIN - 0 - MAX
	0015320181	TARG. PVC SBLOCCO
	0015320182	TARG. PVC AUT - MAN
	0005120145	SELETTORE D22 MANOPOLA 2POS
	0005120165	SELETTORE D22 MANOPOLA 3POS R.
	0005120140	PULSANTE D22 LUM. INST. ROSSO
	0005120154	PORTALAMPADA PER PULS/SEGNAL.
	0005120017	LAMPADA INC. BA9S 260V 3W
	0005120151	GHIERA BLOCCAGGIO PULSANTE D22
	0005120153	BLOCCO CONTATTI X10 (NA)
	0005120152	BLOCCO CONTATTI X01 (NC)
14	23521	CONNETTORE 12B NERO M20
15	23522	CONNETTORE 14A GRIGIO M20
16	0005130076	MORSETTO CABUR 2,5 CBC2/GR

Rif.	Codice	Descrizione

TBG 800 ME cod.67220010

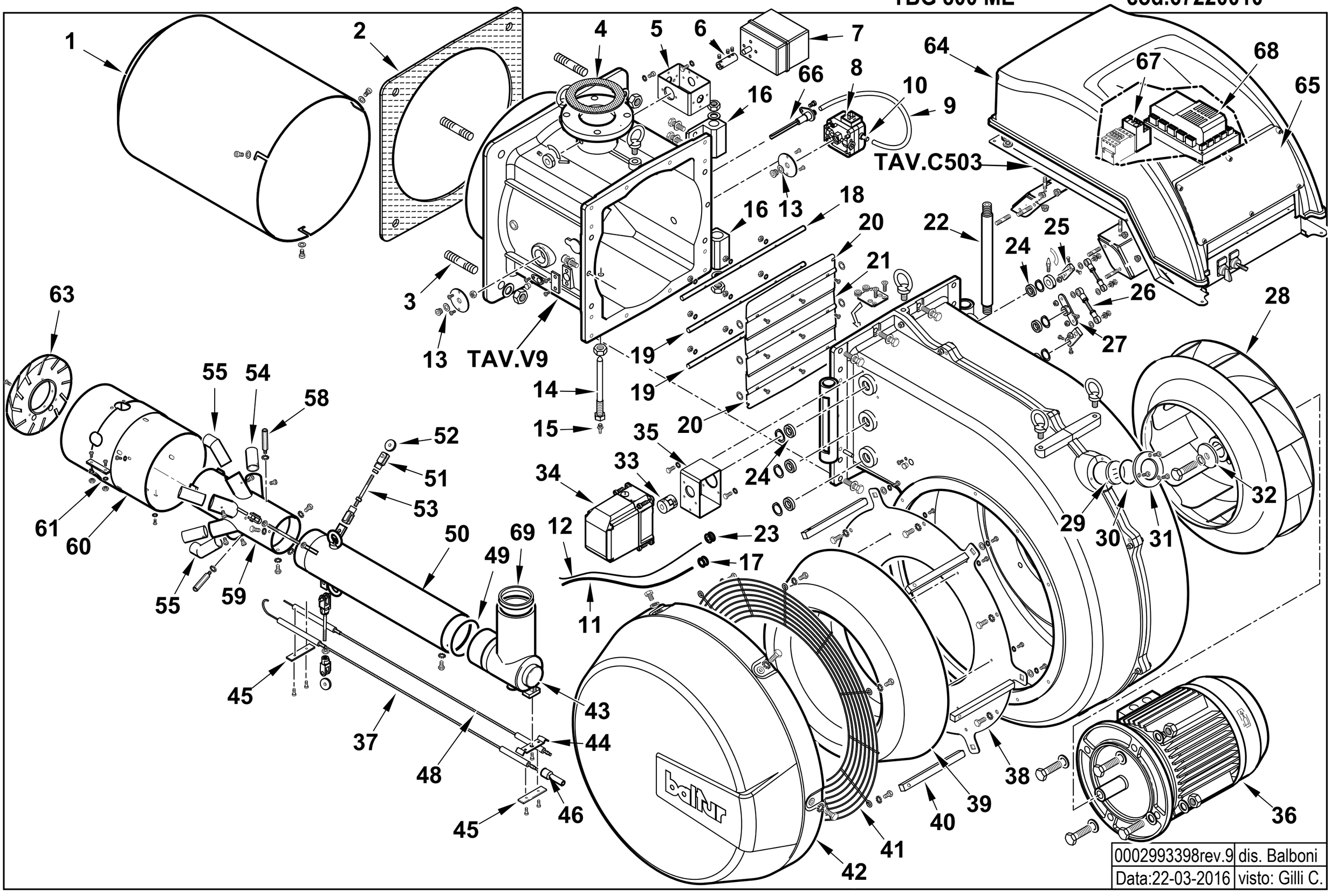

0002993398rev.9	dis. Balboni
Data:22-03-2016	visto: Gilli C.

67220010 TBG 800 ME

Esploso **0002993398** **Rev.10**

Rif.	Codice	Descrizione
1	0027010012	DIFFUSORE TBG800
2	0027010004	GUARN.NE FLANGIA AT.CO TBG800
3	17888	PRIGIONIERO M20X108
4	23124	GUARNIZIONE CENTELLEN DN80
5	0012140020	STAFFA SOP.TO MOT. ARIA SAD3
6	0027010032	GIUNTO COL.TO D10XD10 L50
7	0005040166	MOT.NO LAMTEC STE4,5 1,2NM 90°
8	0005040137	PRESSOSTATO DUNGS LGW50A4
9	0005250094	TUBO IN PVC 5X8
10	0005150098	PORTAGOMMA MASCHIO CIL. ¼"
11	0005020090	CAVO A.T. L=1500 D7 BOC. D.4
12	0005140690	CAVO IONO D.4 ATT. D.4 L2150
13	4987	RONDELLA RAME 13,5X18X2
14	0027010011	VITE FISSAGGIO RAC.DO TBG800
15	31483	PRESA PRESSIONE 1/8" CON.
16	0027010007	CERNIERA TBG 800
17	0005140236	PASSAFILO GOMMA 14X10X3 F7
18	0027010027	PERNO FARFALLA TBG800 MOTORI
19	0027010028	PERNO FARFALLA TBG800 TRASCI
20	0027010029	FARFALLA ARIA TBG800 SUP/INF
21	0027010026	FARFALLA ARIA TBG800 CENTR.
22	0027010008	PERNO CERNIERA TBG 800
23	0005140469	PASSAFILO GOMMA 14X10X3 F4
24	23054	CUSCINETTO 12-28-8 SKF6001-2
25	0015010127	LEVA REGOLAZIONE L40 D12
26	0027010055	TIRANTE CON SNODI M8 L.115
27	0022030198	PIATTELLO FARF. CENT. GI1000
28	0027010025	VENTOLA D.550X98 TBG800
29	0012010143	VETRINO 60X3 FUME' POLICARB.
30	23299	GUARNIZIONE OR 3218
31	8012010145	ANELLO PER VETRINO 90X55 PRE
32	0022030036	PIATTELLO FISS.GIO VENTOLA D
33	0006020245	SEMIGIUNTO OLDHAM D.10 SQM45
	0005060067	DISCO DI ACCOPP.TO OLDHAM D.41
	0022030226	SEMIGIUNTO OLDHAM D.12

Rif.	Codice	Descrizione
34	0005040167	MOT.NO LAMTEC STE4,5 3NM 90°
35	0027010048	STAFFA SOP.TO MOT. ARIA LAMT
36	0005010247	MOTORE TRIF. KW15 400/50 IE3
37	0027010010	IONIZZATORE TBG 800
38	0027010037	FLANGIA SOP.TO ANELLO CONVOG
39	0027010038	ANELLO CONV.RE ARIA TBG800
40	0027010035	PERNO FISS.COPERC.ASPIR.TBG800
41	0027010017	PROTEZIONE CONVOGLIAT. TBG800
42	0027010036	AS. CONVOGL.RE ASPIRAZ. TBG800
43	0027010013	RACCORDO GAS TBG800
44	0010060090	STAFFA SOP.TO ELET.DI I73-M5
45	34929	STAFFA SOP.TO ELET.DI I73-F5
46	0005250436	SOPPRESSORE 90° 5KOHM
48	0027010009	ELETTRODO TBG 800
49	0005180087	GUARNIZIONE OR 3375
50	0027010015	TUBO MANDATA GAS TBG 800
51	30543	FORCELLA M8 CON CLIPS UNI167
52	0027010050	RUOTA DI SCORRIMENTO 30X8 L7
53	0027010053	PERNO CENTRAGGIO M8X100
54	0027010021	UGELLO GAS MISCELAT.TBG800 RAD
55	0027010020	UGELLO GAS MISCELAT.TBG800 ASS
58	18849	COLON.TA L 75 MF M5XM4 CH10
59	0027010019	MISCELATORE TBG 800
60	0027010018	CANNOTTO INTERNO TBG 800
61	0027010054	FASCIA CHIUSURA ASOLE TBG 80
63	0027010022	DISCO FRESATO TBG 800
64	0027010045	COPERCHIO QUADRO ELET.TBG 800
65	0027010046	VETRINO COPERCHIO PLAST.TBG800
66	0024010027	NIPPLO PREL.VO ARIA TBG
67	0005110128	RELE' TERMICO LOVRF38 13-18A
68	0006020524	AP.RA LAMTEC BT320 BGN/TBG800
69	0027010006	GUARN.NE RACCORDO GAS TBG800

0027010043 -QUADRO ELETTRICO - CONTROL PANEL - CUADRO ELECTRICO - APPAREILLAGE ELECTRIQUE - SCHALTGERAETE

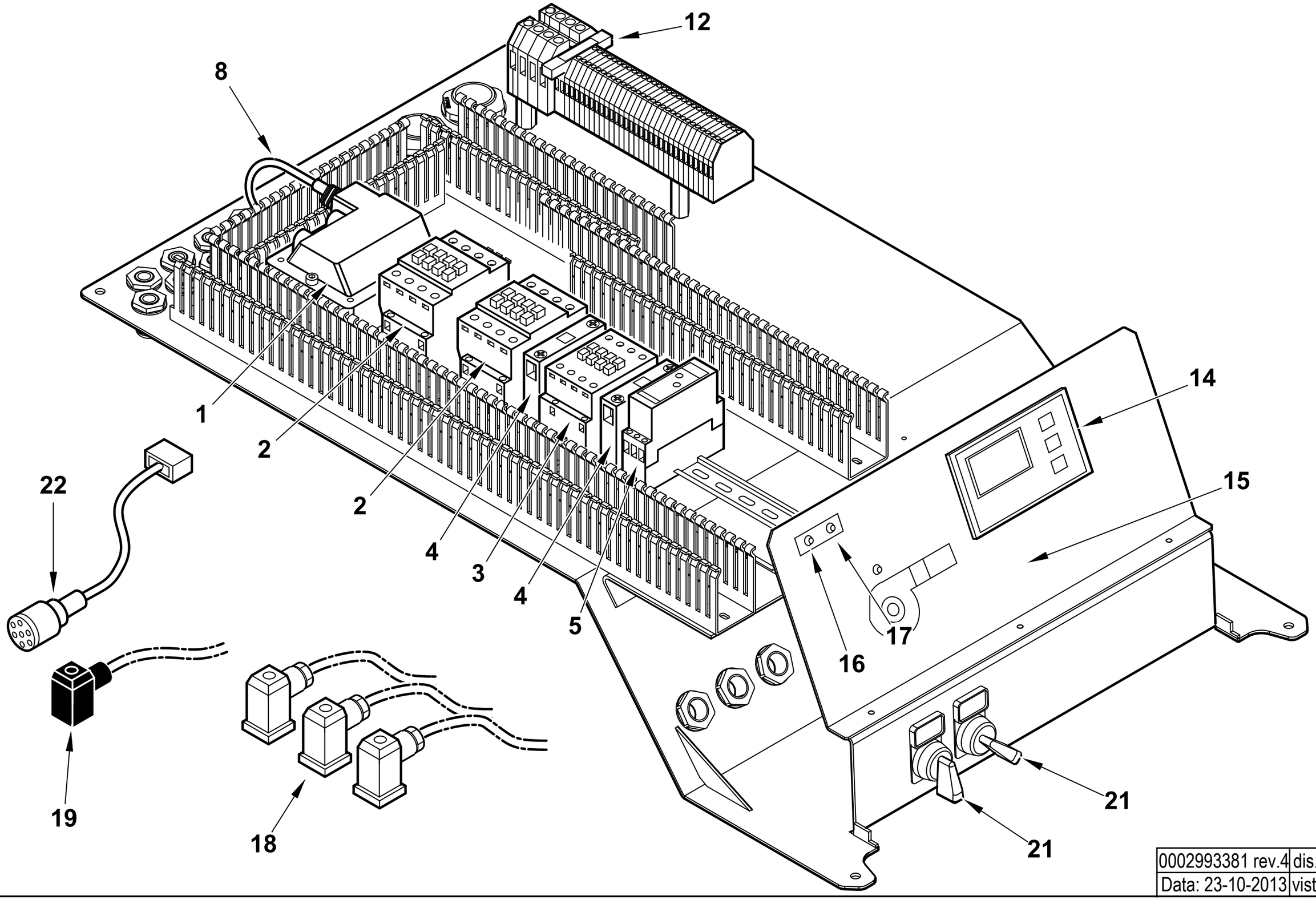

0002993381 rev.4	dis. Balboni
Data: 23-10-2013	visto: Gilli C.

TAV.C503

0027010043 AS.QUADRO ELET. TBG 800 ME BT320

Esploso **0002993381** **Rev.4**

Rif.	Codice	Descrizione
1	0005020030	TRASF.RE GAS 8/20 50HZ/PM SP4I – **50Hz**
	0005020005	TRASF.RE GAS 8/20 60HZ/PM SP4I – **60Hz**
2	0005110114	TELERUT.RE LOVATO BF3800A230
3	0005110113	TELERUT.RE LOVATO BF2510A230
4	0005110137	CONTATTO AUS.LOVATO BFX1211
5	23231	TEMPORIZ.RE LOVATO TMST
8	0005130136	CONNETTORE TRASF. FIDA L1500
12	7456	FUSIBILE 6,3A 5X20 IWB 010
14	0005030266	DISPLAY LAMTEC UI300
15	0027010076	SINOTTICO TBG 800ME UI300/YUMO
16	0005120133	LAMPADA ROSSA D6 CAVO L250
17	0005120132	LAMPADA VERDE D6 CAVO L250
18	23522	CONNETTORE 14A GRIGIO M20
19	23521	CONNETTORE 12B NERO M20
21	0005120175	SELETTORE D22 LEVA 0-1
	0005120160	PORTATARGH. PULSANTE S22 15X27
	0005120161	PROTEZIONE TRASP.TARGHET.15X27
	0005120184	BASE FISSAGGIO CONTATTI
	0015320174	TARG. PVC 0 – 1
	0015320175	TARG. PVC MARCIA – ARRESTO
	0005120183	CONTATTO AUX 1NO
22	0005140737	CAVO COL.TO MOT.NO LAMT. 1,2NM

Rif.	Codice	Descrizione
	0005130205	KIT CONNETTORI LAMTEC PER BT320

VALVOLA FARFALLA - BUTTERFLY VALVE - VANNE PAPILLON - VALVULA MARIPOSA - 0027010075

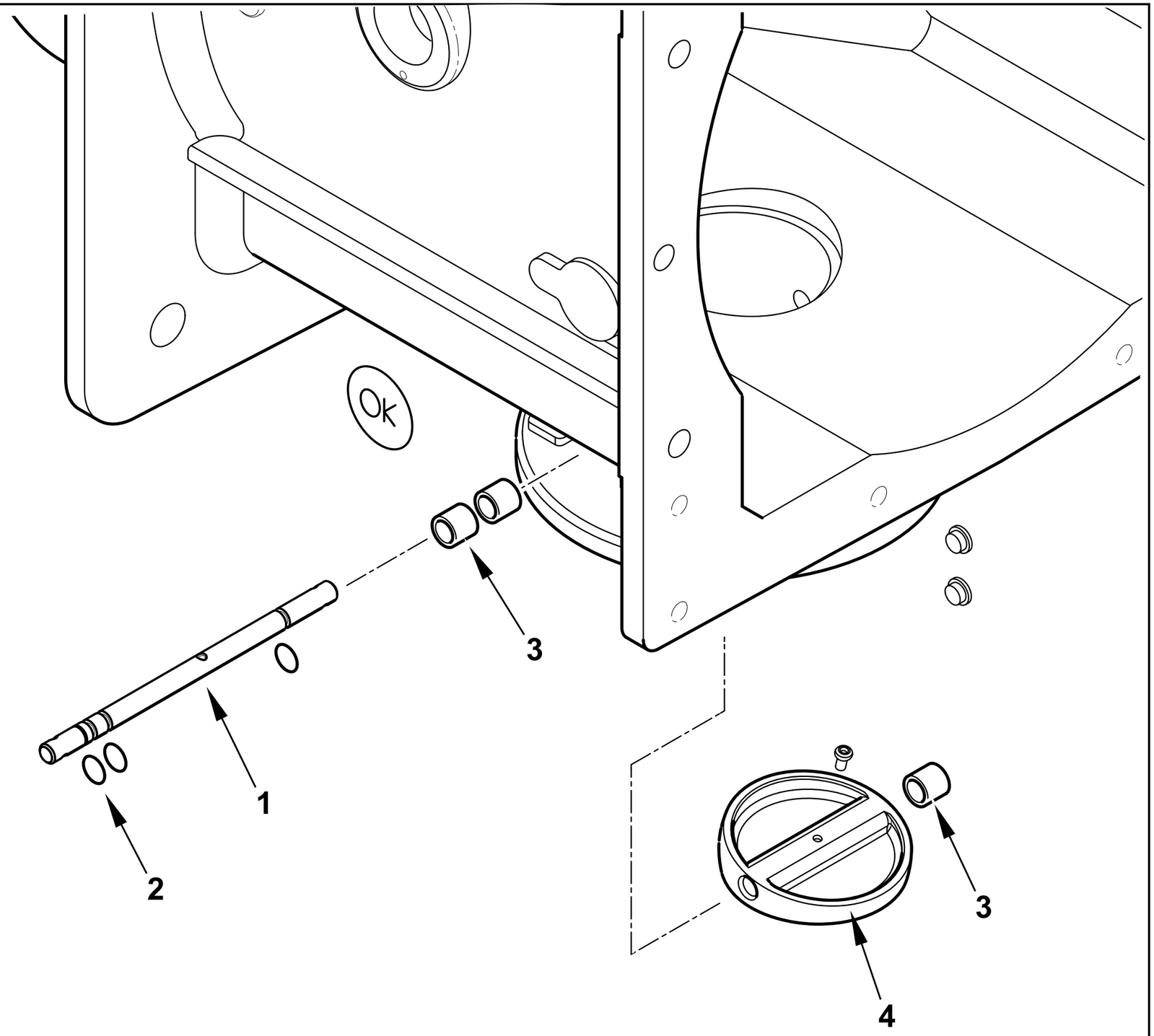

0002993387 rev.1	dis. Balboni
Data: 13-12-2012	visto:Gilli C.

TAV.V9

0027010075 AS. POLMONE TBG 600-800ME

Esploso 0002993387 **Rev.1**

Rif.	Codice	Descrizione
1	0027010033	PERNO VALV.FARFALLA GAS 10X140
2	30335	GUARNIZIONE OR 106
3	0005170059	BOCCOLA PLASTICA 14X10 L=10
4	0027010031	FARFALLA GAS PROFILATA TBG800

Rif.	Codice	Descrizione

TBG 1100 MC cod.67450020

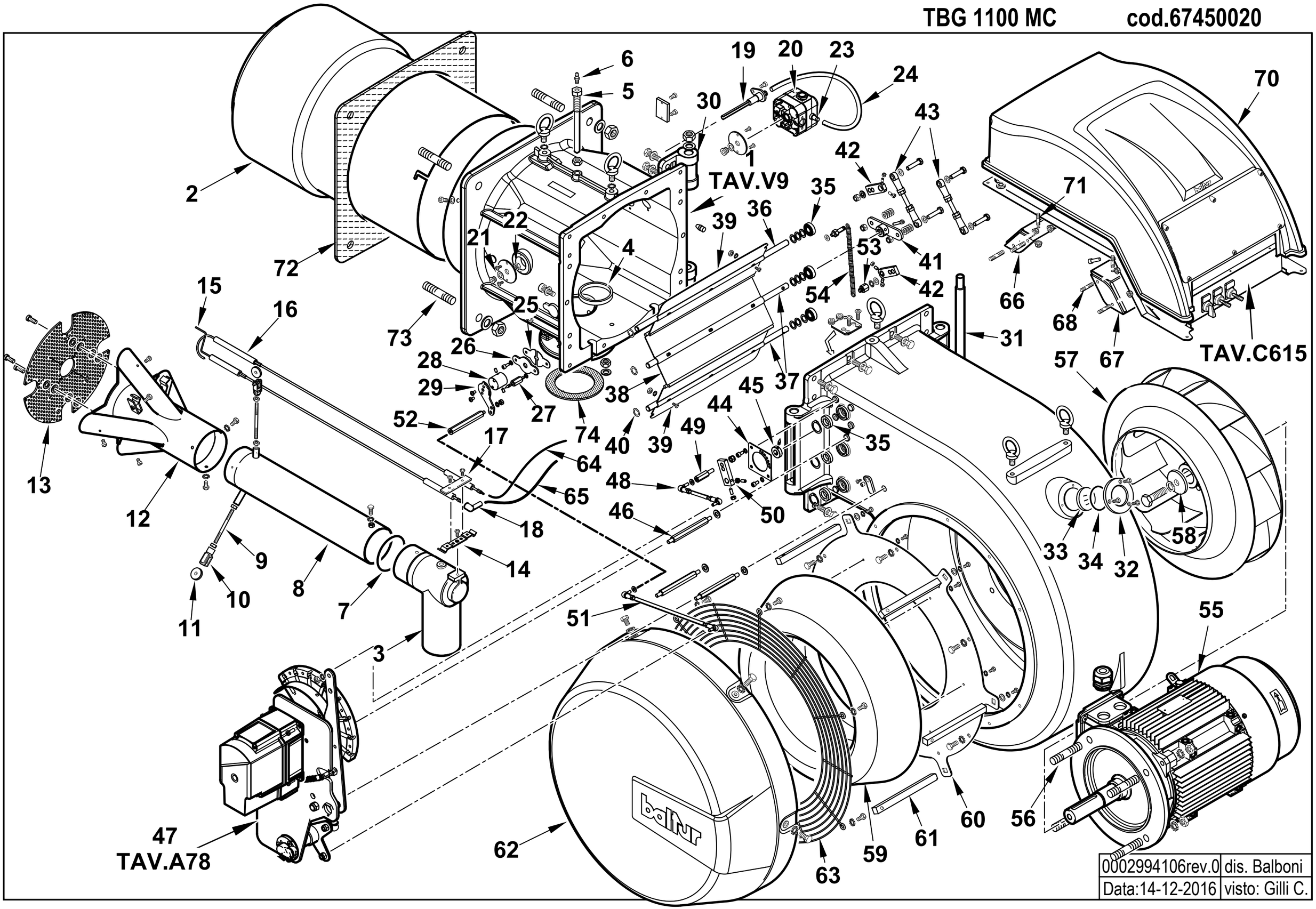

0002994106rev.0	dis. Balboni
Data:14-12-2016	visto: Gilli C.

67450020 TBG 1100 MC

Esploso **0002994106** **Rev.0**

Rif.	Codice	Descrizione
1	0027010075	AS. POLMONE TBG 600-800ME
2	0027020001	DIFFUSORE TBG 1100MC
3	0027010013	RACCORDO GAS TBG800
4	0027010006	GUARN.NE RACCORDO GAS TBG800
5	0027010011	VITE FISSAGGIO RAC.DO TBG800
6	31483	PRESA PRESSIONE 1/8" CON.
7	0005180087	GUARNIZIONE OR 3375
8	0027010015	TUBO MANDATA GAS TBG 800
9	0027010053	PERNO CENTRAGGIO M8X70
10	30543	FORCELLA M8 CON CLIPS UNI1676
11	0027010050	RUOTA DI SCORRIMENTO 30X8 L7
12	0027020002	MISCELATORE TBG 1100MC
13	0027020005	DISCO FORATO D300X50 TBG1100
14	0012120058	STAFFA SOP.TO ELET.DI I108-M5F
15	0027020011	ELETTRODO TBG 1100
16	0027010010	IONIZZATORE TBG 800
17	57132	STAFFA SOP.TO ELET.DI I108-F5
18	0005250436	SOPPRESSORE 90° 5KOHM
19	0024010027	NIPPLO PREL.VO ARIA TBG
20	0005040137	PRESSOSTATO DUNGS LGW50A4
21	4987	RONDELLA RAME 13,5X18X2
22	35623	DADO ES.LE 1/4"X6
23	0005150098	PORTAGOMMA MASCHIO CIL. 1/4"X6
24	0005250094	TUBO IN PVC 5X8
25	0027010034	PIASTRINA BLOCCAPERNO FARF. F4
26	0027020010	PIASTRA FARFALLA GAS TBG1100
27	0012120159	COLON.TA L 36 MF M5XM5 CH12
28	0026030020	MOZZO REG.NE GAS TBG MC
29	0026010016	LEVA FARFALLA GAS IB 350-550
30	0027010007	CERNIERA TBG 800
31	0027010008	PERNO CERNIERA TBG 800
32	8012010145	ANELLO PER VETRINO 90X55 PRES.
33	0012010143	VETRINO 60X3 FUME' POLICARB.
34	23299	GUARNIZIONE OR 3218
35	23054	CUSCINETTO 12-28-8 SKF6001-2Z
36	0027010027	PERNO FARFALLA TBG800 MOTORIZ.
37	0027010028	PERNO FARFALLA TBG800 TRASCIN.
38	0027010026	FARFALLA ARIA TBG800 CENTR.
39	0027010029	FARFALLA ARIA TBG800 SUP/INF.
40	19726	SPES.RE FARF.12,2X19X0,5
41	0022030198	PIATTELLO FARF. CENT. GI1000LX
42	0015010127	LEVA REGOLAZIONE L40 D12
43	0027010055	TIRANTE CON SNODI M8 L.115
44	0027020020	PIASTRA REG.NE ARIA TBG1100
45	45325	BOCCOLA PER INDICE REGOLAZ.D12
46	0027020012	COLON.TA L130 MM M8XM8 CH13
47	0027020036	AS.MODULAT. TBG1100MC SQM40
48	0027020022	TIRANTE CON SNODI M6 L.130
49	54162	COLON.TA L 45 MF M8XM6 CH13
50	0027020006	LEVA REGOLAZIONE L56 D12
51	0027020021	TIRANTE CON SNODI M6 L.295
52	0015300058	COLON.TA L108 MF M6XM6 CH12
53	0015010049	NOTTOLINO MOLLA M8X22 FEM.
54	53029	MOLLA 145X11X1,5
55	0005010245	MOTORE TRIF. KW22 400/50 IE3
56	0022030130	PRIGIONIERO M16X40 UNI 5911
57	0027020003	VENTOLA D.560X118 TBG1100
58	0022030036	PIATTELLO FISS.GIO VENTOLA D68
59	0027010038	ANELLO CONV.RE ARIA TBG800
60	0027010037	FLANGIA SOP.TO ANELLO CONVOGL.
61	0027010035	PERNO FISS.COPERC.ASPIR.TBG800
62	0027010036	AS. CONVOGL.RE ASPIRAZ. TBG800
63	0027010017	PROTEZIONE CONVOGLIAT. TBG800
64	0005140690	CAVO IONO D.4 ATT. D.4 L2150
65	30223	CAVO A.T. 1 MMQ D.7
66	0027010040	STAFFA ANTER. QUADRO TBG800
67	0027010041	STAFFA POSTER. QUADRO TBG800
68	37924	PRIGIONIERO M8X37
70	0027010057	AS.COPERC/VETR.QUADRO E.TBG800
71	16327	PRIGIONIERO M6X23
72	0027020023	GUARN.NE FLANGIA AT.CO TBG1100
73	17888	PRIGIONIERO M20X108
74	23124	GUARNIZIONE CENTELLEN DN80

0027020036 - GRUPPO MODULATORE - MODULATING SYSTEM - SYSTEME DE MODULATION - MODULATIONSSYSTEM

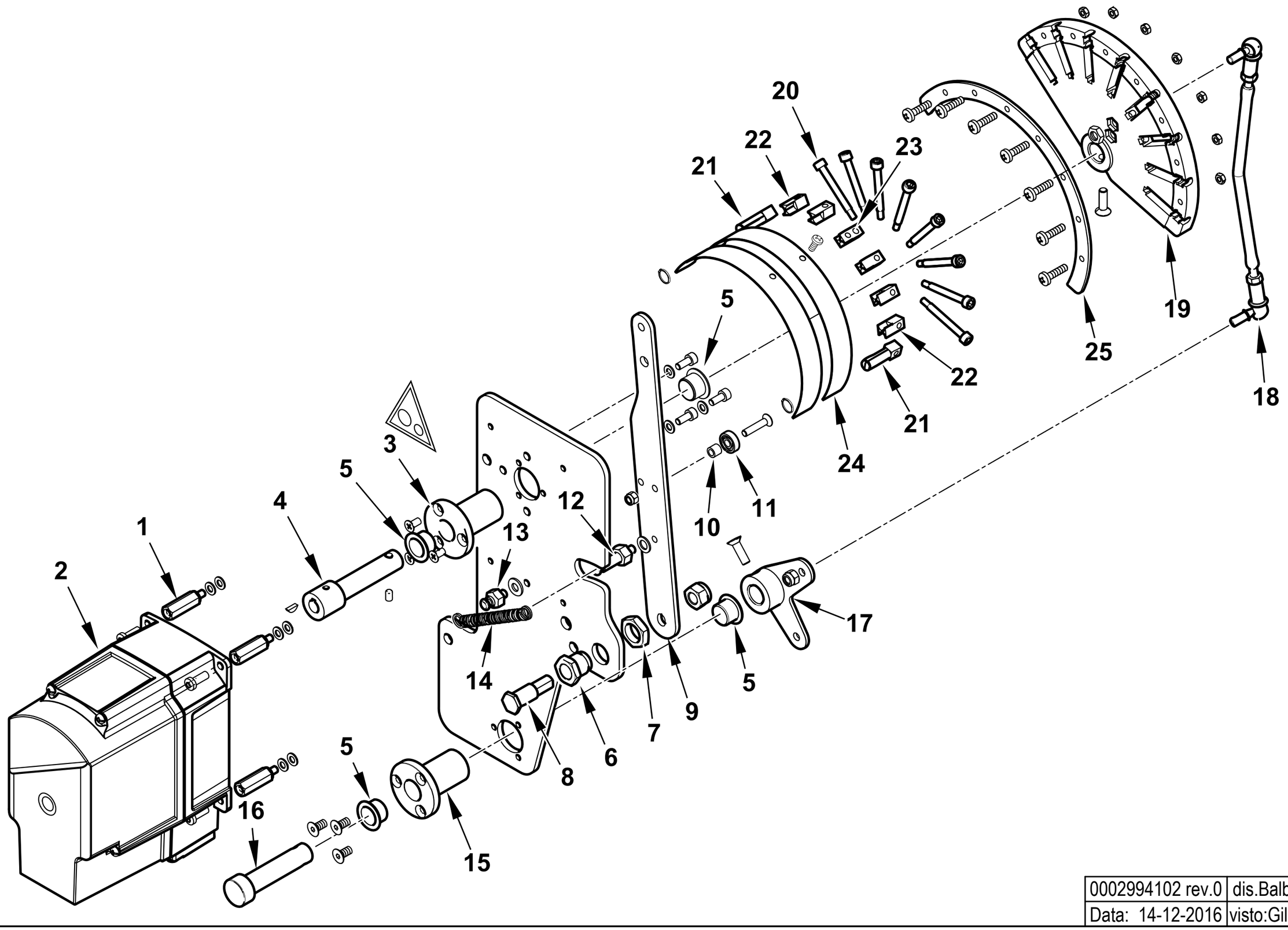

0002994102 rev.0	dis.Balboni
Data: 14-12-2016	visto:Gilli C.

TAV.A78

0027020036 AS.MODULAT. TBG 1100 MC SQM40

Esploso **0002994102** **Rev.0**

Rif.	Codice	Descrizione
1	0020020140	COLON.TA L 40 MF M5XM5 CH10
2	0005040232	MOT.NO SIEMENS SQM40.281A20
3	0026020014	BOCCOLA PER CAMMA A LAMINA MOT
4	0027020038	PERNO MOT.NO SQM40 TBG1100
5	0005170056	BOCCOLA AUTOL.IGLIDUR G 15X17
6	0012120195	BOCCOLA FULCRO CAMMA A LAMINA
7	0011030025	DADO ES.LE 3/8"X6
8	0012120161	PERNO FULCRO CAMMA A LAMINA
9	0012120145	LEVA X CAMMA MODUL. 90° TBG
10	0012120164	DISTANZIALE 5,1X8X7
11	0005170013	CUSCINETTO 5-16-5 625-2Z
12	0012120175	NOTTOLINO MOLLA M6X40
13	35620	NOTTOLINO MOLLA M6X22
14	53109	MOLLA 55X8,5 OCCHIELLO 2 SPIRE
15	0012120157	BOCCOLA PER CAMMA A LAMINA
16	0027020015	PERNO RINVIO MODUL.RE TBG1100
17	0027020016	RINVIO MODULATORE TBG1100
18	0027020017	TIRANTE M 6 MODUL.RE TBG1100
19	0012120170	CAMMA MODULATORE A NASTRO 130°
20	0012120155	VITE TCCE 5X45 CAMMA A LAMINA
21	0012120192	FORCHETTA PER CAMMA A LAMINA
22	0012120194	GUIDA PER LAMINA CAMMA
23	0012120193	SOPPORTO LAMINA CAMMA 90-130°
24	0012120173	LAMINA PER CAMMA 130°
25	0012120190	SETTORE CAMMA MODUL. 130° BGN

Rif.	Codice	Descrizione

0027020035 -QUADRO ELETTRICO - CONTROL PANEL - CUADRO ELECTRICO - APPAREILLAGE ELECTRIQUE - SCHALTGERAETE

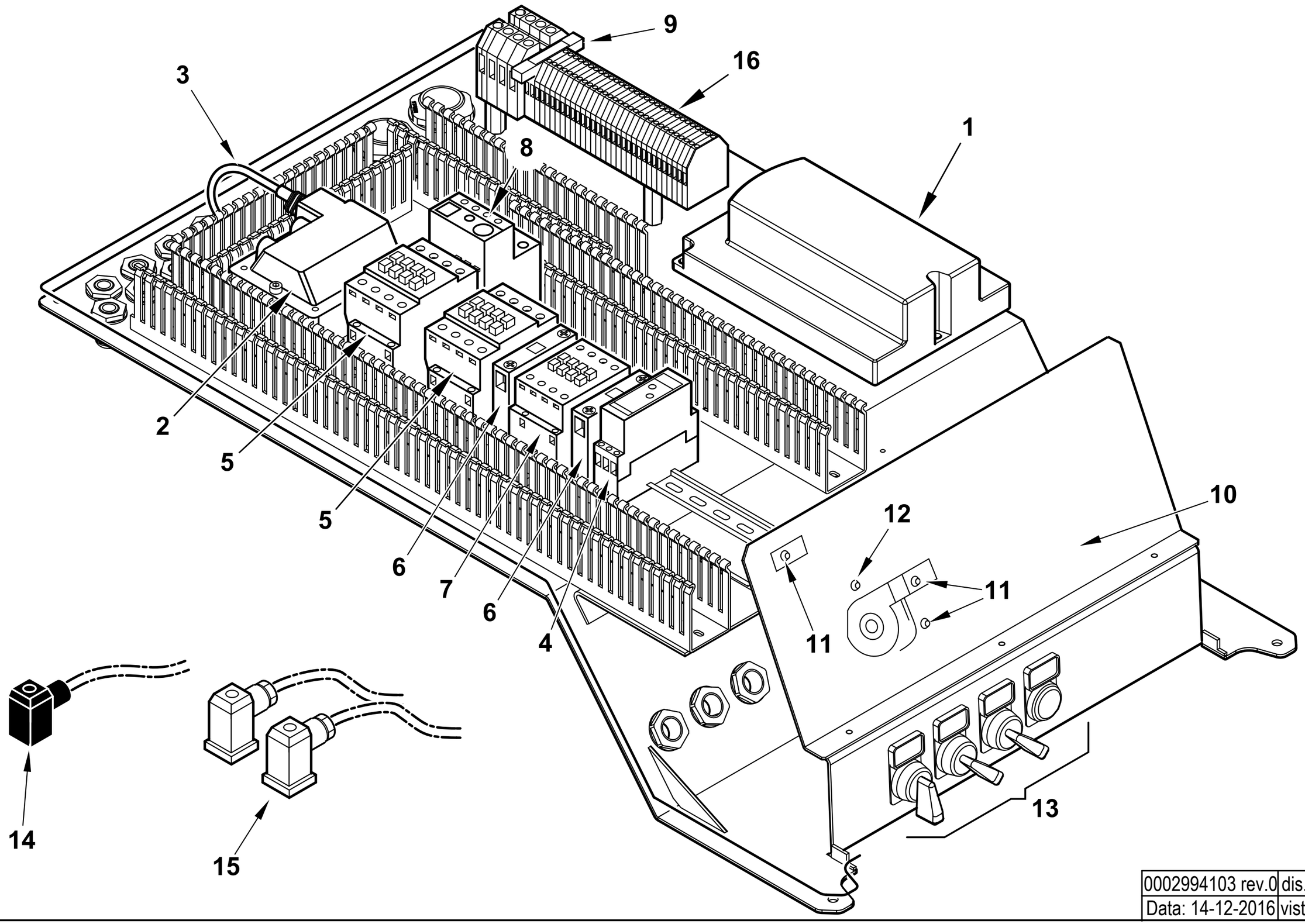

0002994103 rev.0	dis. Balboni
Data: 14-12-2016	visto: Gilli C.

TAV.C615

0027020035 AS.QUADRO ELET. TBG 1100 MC LME

Esploso **0002994103** **Rev.0**

Rif.	Codice	Descrizione
1	0005030316	AP.RA SIEMENS LME 73.831A2 BT
	0005130215	KIT CONNETTORI PER LME73
2	0005020030	TRASF.RE GAS 8/20 50HZ/PM SP4I
3	0005130136	CONNETTORE TRASF. FIDA L1500
4	23231	TEMPORIZ.RE LOVATO TMST
5	0005110114	TELERUT.RE LOVATO BF3800A230
6	0005110137	CONTATTO AUS.LOVATO BFX1211
7	0005110113	TELERUT.RE LOVATO BF2510A230
8	0005110131	RELE' TERMICO LOVRF38 24-32A
9	7456	FUSIBILE 6,3A 5X20 IWB 0102Q
10	0027020018	SINOTTICO TBG 1100MC LFL
11	0005120132	LAMPADA VERDE D6 CAVO L250
12	0005120133	LAMPADA ROSSA D6 CAVO L250
13	0005120161	PROTEZIONE TRASP.TARGHET.15X27
	0015320174	TARG. PVC 0 - 1
	0015320180	TARG. PVC MIN - 0 - MAX
	0015320181	TARG. PVC SBLOCCO
	0015320182	TARG. PVC AUT - MAN
	0005120145	SELETTORE D22 MANOPOLA 2POS
	0005120165	SELETTORE D22 MANOPOLA 3POS R.
	0005120140	PULSANTE D22 LUM. INST. ROSSO
	0005120154	PORTALAMPADA PER PULS/SEGNAL.
	0005120017	LAMPADA INC. BA9S 260V 3W
	0005120151	GHIERA BLOCCAGGIO PULSANTE D22
	0005120153	BLOCCO CONTATTI X10 (NA)
	0005120152	BLOCCO CONTATTI X01 (NC)
14	23521	CONNETTORE 12B NERO M20
15	23522	CONNETTORE 14A GRIGIO M20
16	0005130076	MORSETTO CABUR 2,5 CBC2/GR

Rif.	Codice	Descrizione

VALVOLA FARFALLA - BUTTERFLY VALVE - VANNE PAPILLON - VALVULA MARIPOSA - 0027010075

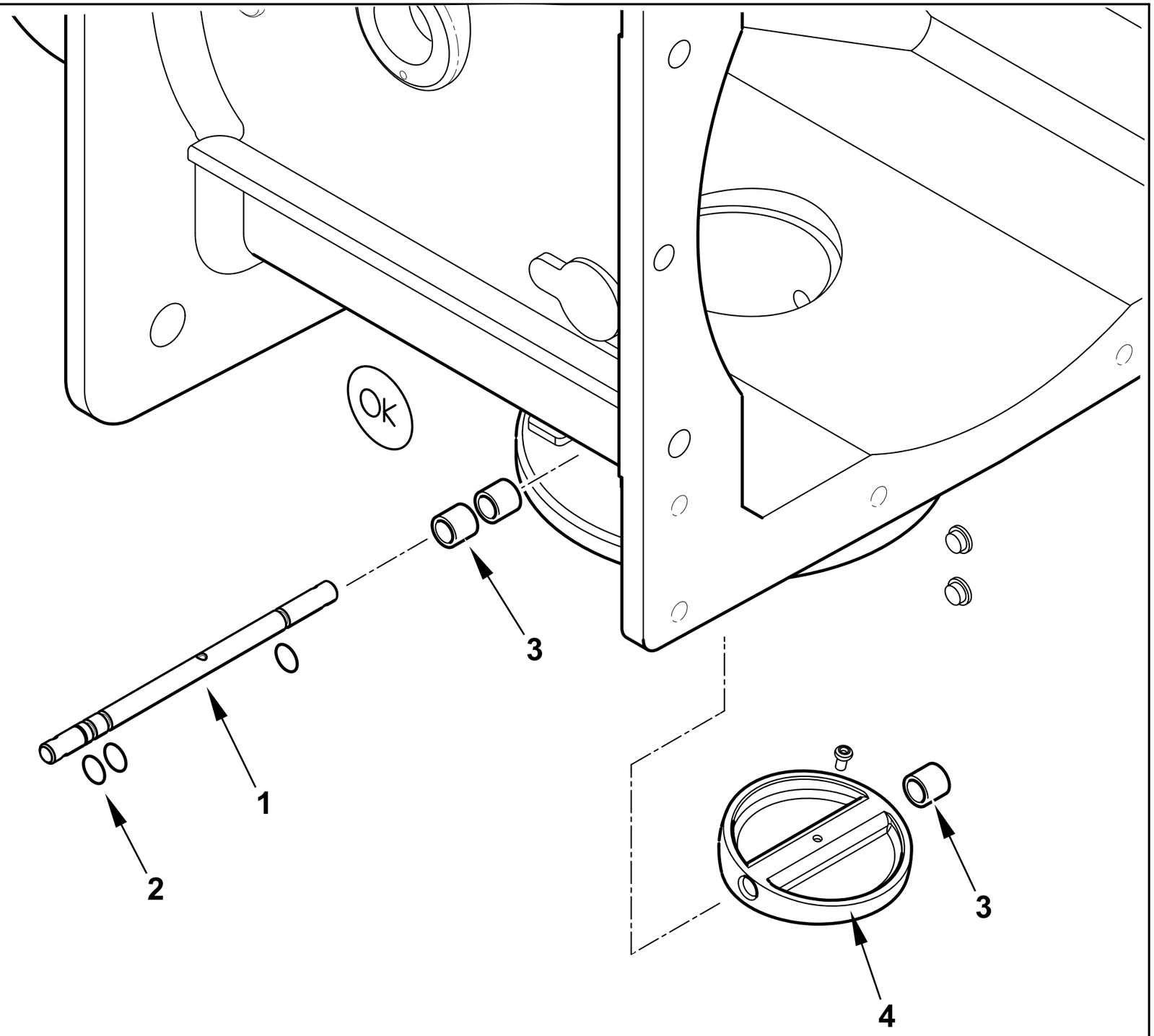

0002993387 rev.1	dis. Balboni
Data: 13-12-2012	visto:Gilli C.

TAV.V9

0027010075 AS. POLMONE TBG 600-800ME

Esploso 0002993387 **Rev.1**

Rif.	Codice	Descrizione
1	0027010033	PERNO VALV.FARFALLA GAS 10X140
2	30335	GUARNIZIONE OR 106
3	0005170059	BOCCOLA PLASTICA 14X10 L=10
4	0027010031	FARFALLA GAS PROFILATA TBG800

Rif.	Codice	Descrizione

TBG 1100 ME cod.67440010

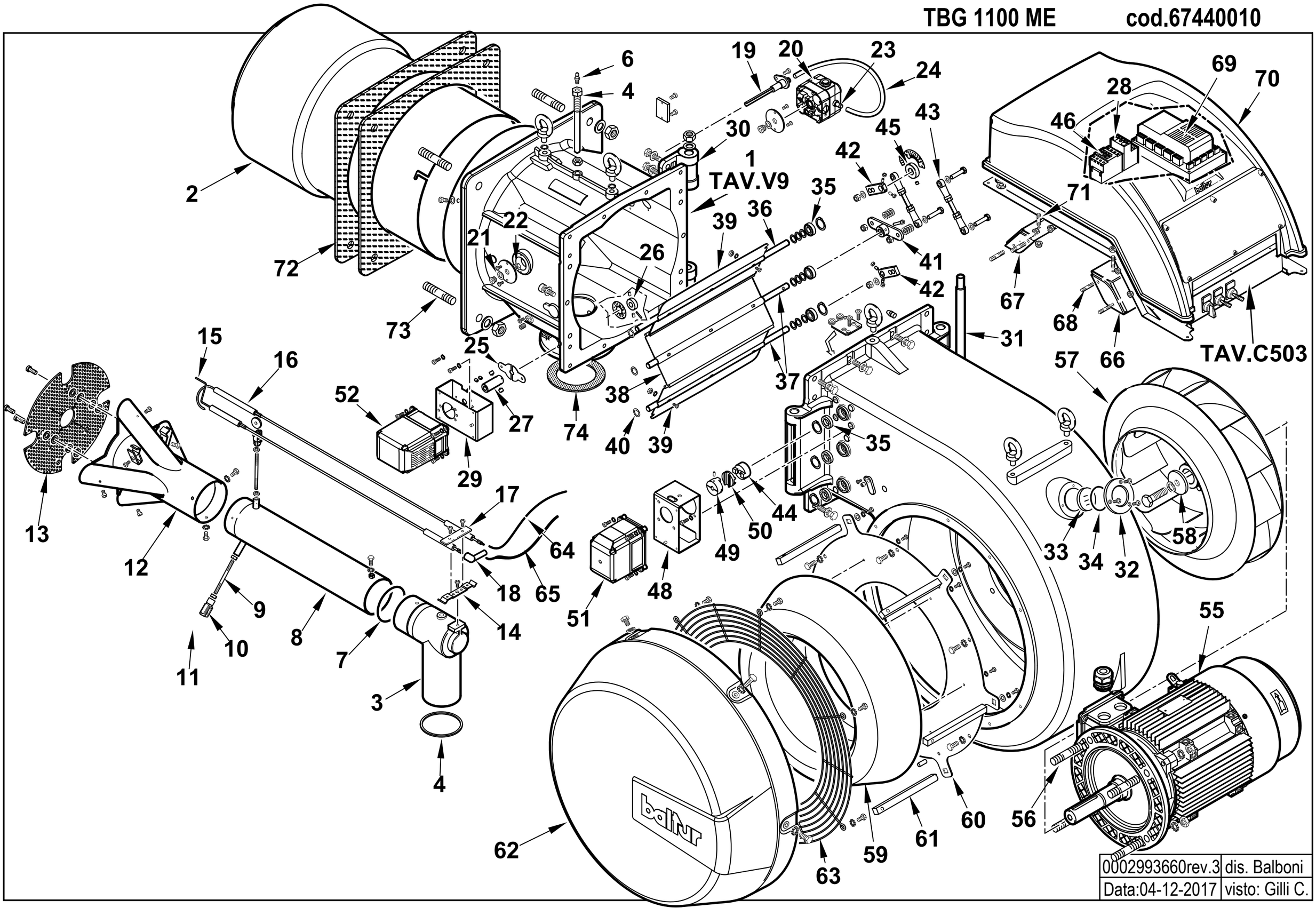

0002993660rev.3	dis. Balboni
Data:04-12-2017	visto: Gilli C.

67440010 TBG 1100 ME

Esploso **0002993660** **Rev.3**

Rif.	Codice	Descrizione
1	0027010075	AS. POLMONE TBG 600-800ME
2	0027020001	DIFFUSORE TBG 1100MC
3	0027010013	RACCORDO GAS TBG800
4	0027010006	GUARN.NE RACCORDO GAS TBG800
5	0027010011	VITE FISSAGGIO RAC.DO TBG800
6	31483	PRESA PRESSIONE 1/8" CON.
7	0005180087	GUARNIZIONE OR 3375
8	0027010015	TUBO MANDATA GAS TBG 800
9	0027010053	PERNO CENTRAGGIO M8X70
10	30543	FORCELLA M8 CON CLIPS UNI1676
11	0027010050	RUOTA DI SCORRIMENTO 30X8 L7
12	0027020002	MISCELATORE TBG 1100MC
13	0027020005	DISCO FORATO D300X50 TBG1100
14	0012120058	STAFFA SOP.TO ELET.DI I108-M5F
15	0027020011	ELETTRODO TBG 1100
16	0027010010	IONIZZATORE TBG 800
17	57132	STAFFA SOP.TO ELET.DI I108-F5
18	0005250436	SOPPRESSORE 90° 5KOHM
19	0024010027	NIPPLO PREL.VO ARIA TBG
20	0005040137	PRESSOSTATO DUNGS LGW50A4
21	4987	RONDELLA RAME 13,5X18X2
22	35623	DADO ES.LE 1/4"X6
23	0005150098	PORTAGOMMA MASCHIO CIL. 1/4"X6
24	0005250094	TUBO IN PVC 5X8
25	0027010034	PIASTRINA BLOCCAPERNO FARF. F4
26	0012010142	BOCCOLA PER INDICE REGOLAZ.D10
27	0027010032	GIUNTO COL.TO D10XD10 L50
28	0005110131	RELE' TERMICO LOVRF38 24-32A
29	0012140020	STAFFA SOP.TO MOT. ARIA SAD3WG
30	0027010007	CERNIERA TBG 800
31	0027010008	PERNO CERNIERA TBG 800
32	8012010145	ANELLO PER VETRINO 90X55 PRES.
33	0012010143	VETRINO 60X3 FUME' POLICARB.
34	23299	GUARNIZIONE OR 3218
35	23054	CUSCINETTO 12-28-8 SKF6001-2Z
36	0027010027	PERNO FARFALLA TBG800 MOTORIZ.
37	0027010028	PERNO FARFALLA TBG800 TRASCIN.
38	0027010026	FARFALLA ARIA TBG800 CENTR.
39	0027010029	FARFALLA ARIA TBG800 SUP/INF.
40	19726	SPES.RE FARF.12,2X19X0,5
41	0022030198	PIATTELLO FARF. CENT. GI1000LX
42	0015010127	LEVA REGOLAZIONE L40 D12
43	0027010055	TIRANTE CON SNODI M8 L.115
44	0022030226	SEMIGIUNTO OLDHAM D.12
45	45325	BOCCOLA PER INDICE REGOLAZ.D12
46	0005110113	TELERUT.RE LOVATO BF2510A230
47	0027020013	AS.MODULAT. TBG1100MC SQM10
48	0027010048	STAFFA SOP.TO MOT. ARIA LAMTEC
49	0006020245	SEMIGIUNTO OLDHAM D.10 SQM45
50	0005060067	DISCO DI ACCOPP.TO OLDHAM D.41
51	0005040168	MOT.NO LAMTEC STE4,5 9NM 90°
52	0005040166	MOT.NO LAMTEC STE4,5 1,2NM 90°
55	0005010245	MOTORE TRIF. KW22 400/50 IE3
56	0022030130	PRIGIONIERO M16X40 UNI 5911
57	0027020003	VENTOLA D.560X118 TBG1100
58	0022030036	PIATTELLO FISS.GIO VENTOLA D68
59	0027010038	ANELLO CONV.RE ARIA TBG800
60	0027010037	FLANGIA SOP.TO ANELLO CONVOGL.
61	0027010035	PERNO FISS.COPERC.ASPIR.TBG800
62	0027010036	AS. CONVOGL.RE ASPIRAZ. TBG800
63	0027010017	PROTEZIONE CONVOGLIAT. TBG800
64	0005140690	CAVO IONO D.4 ATT. D.4 L2150
65	0005020090	CAVO A.T. L=1500 D7 BOC. D.4
66	0027010040	STAFFA ANTER. QUADRO TBG800
67	0027010041	STAFFA POSTER. QUADRO TBG800
68	37924	PRIGIONIERO M8X37
69	0006020557	AP.RA LAMTEC BT320 TBG 1100
70	0027010057	AS.COPERC/VETR.QUADRO E.TBG800
71	16327	PRIGIONIERO M6X23
72	0027020023	GUARN.NE FLANGIA AT.CO TBG1100
73	17888	PRIGIONIERO M20X108
74	23124	GUARNIZIONE CENTELLEN DN80

0027010043 -QUADRO ELETTRICO - CONTROL PANEL - CUADRO ELECTRICO - APPAREILLAGE ELECTRIQUE - SCHALTGERAETE

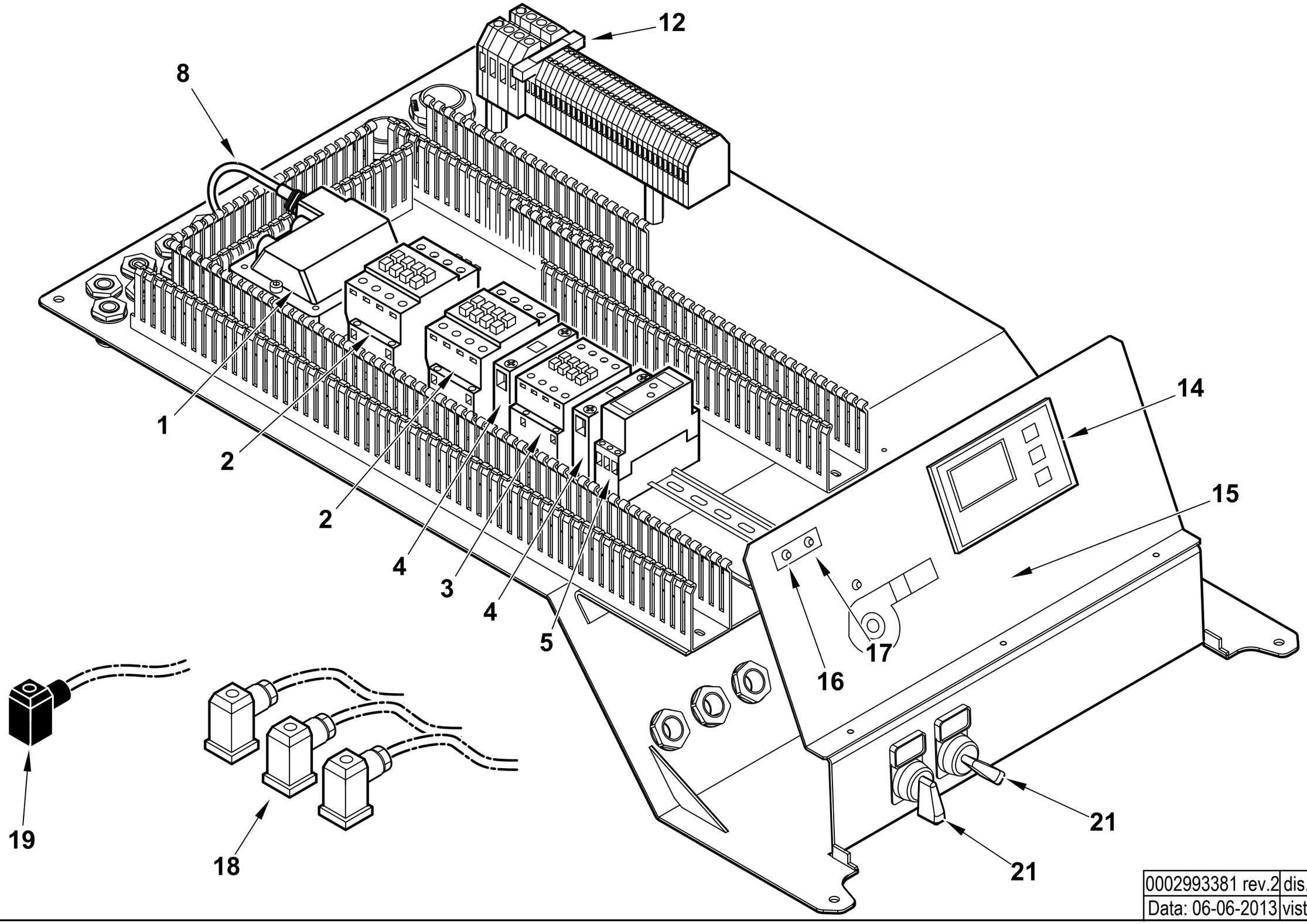

0002993381 rev.2	dis. Balboni
Data: 06-06-2013	visto: Gilli C.

TAV.C503

0027010043 **AS.QUADRO ELET. TBG 800 ME BT320** Esploso **0002993381** **Rev.2**

Rif.	Codice	Descrizione
1	0005020030	TRASF.RE GAS 8/20 50HZ/PM SP4I – **50Hz**
	0005020005	TRASF.RE GAS 8/20 60HZ/PM SP4I – **60Hz**
2	0005110114	TELERUT.RE LOVATO BF3800A230
3	0005110113	TELERUT.RE LOVATO BF2510A230
4	0005110137	CONTATTO AUS.LOVATO BFX1211
5	23231	TEMPORIZ.RE LOVATO TMST
8	0005130136	CONNETTORE TRASF. FIDA L1500
12	7456	FUSIBILE 6,3A 5X20 IWB 010
14	0005030266	DISPLAY LAMTEC UI300
15	0027010076	SINOTTICO TBG 800ME UI300/YUMO
16	0005120133	LAMPADA ROSSA D6 CAVO L250
17	0005120132	LAMPADA VERDE D6 CAVO L250
18	23522	CONNETTORE 14A GRIGIO M20
19	23521	CONNETTORE 12B NERO M20
21	0005120145	SELETTORE D22 MANOPOLA 2POS
	0005120160	PORTATARGH. PULSANTE S22 15X27
	0005120161	PROTEZIONE TRASP.TARGHET.15X27
	0005120153	BLOCCO CONTATTI X10 (NA)
	0015320174	TARG. PVC 0 – 1
	0015320175	TARG. PVC MARCIA – ARRESTO

Rif.	Codice	Descrizione
	0005130205	CONNETTORI LAMTEC PER BT320

VALVOLA FARFALLA - BUTTERFLY VALVE - VANNE PAPILLON - VALVULA MARIPOSA - 0027010075

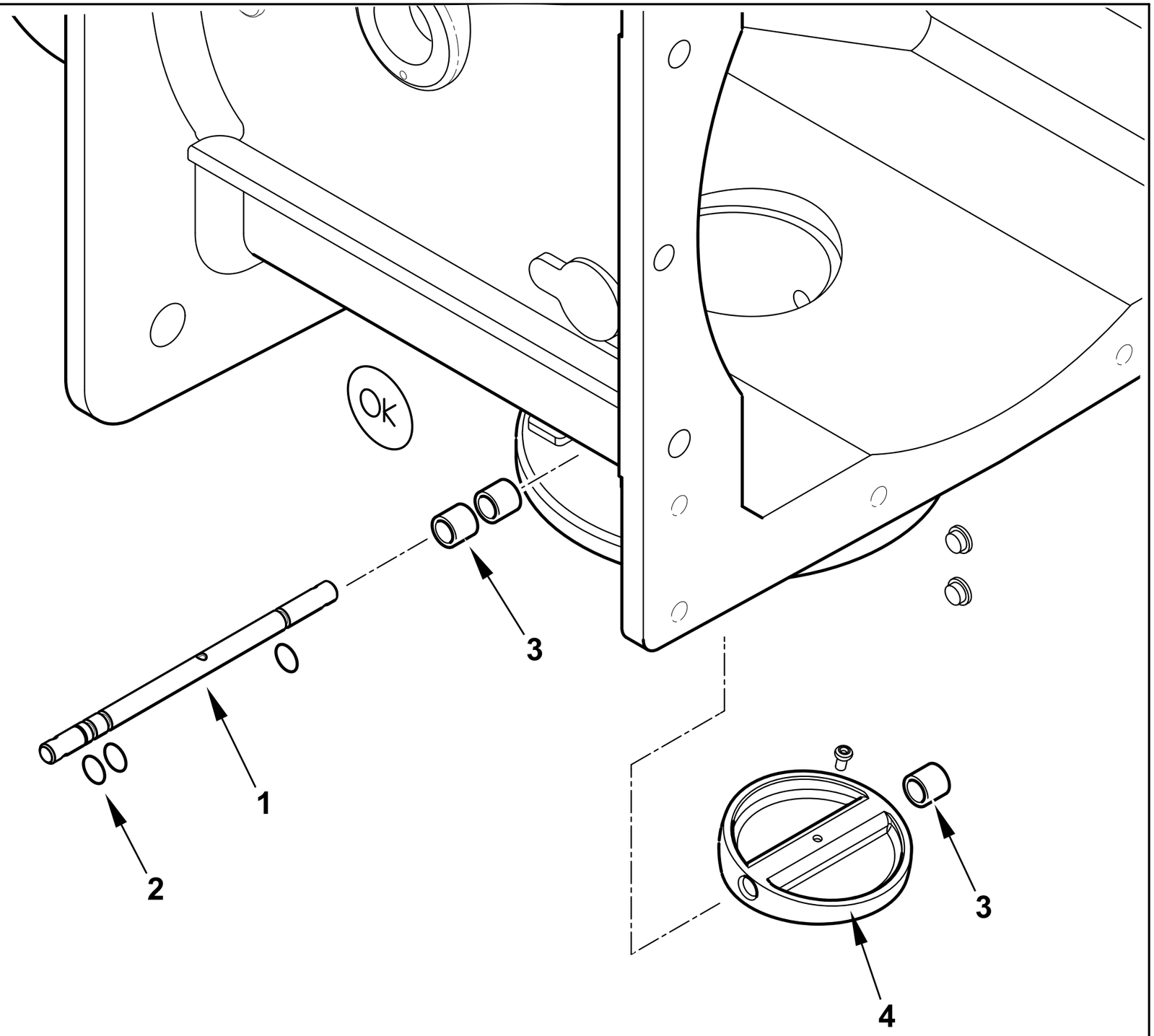

0002993387 rev.1	dis. Balboni
Data: 13-12-2012	visto:Gilli C.

TAV.V9

0027010075 AS. POLMONE TBG 600-800ME

Esploso 0002993387 **Rev.1**

Rif.	Codice	Descrizione
1	0027010033	PERNO VALV.FARFALLA GAS 10X140
2	30335	GUARNIZIONE OR 106
3	0005170059	BOCCOLA PLASTICA 14X10 L=10
4	0027010031	FARFALLA GAS PROFILATA TBG800

Rif.	Codice	Descrizione

TBG 1200 MC cod. 67270020

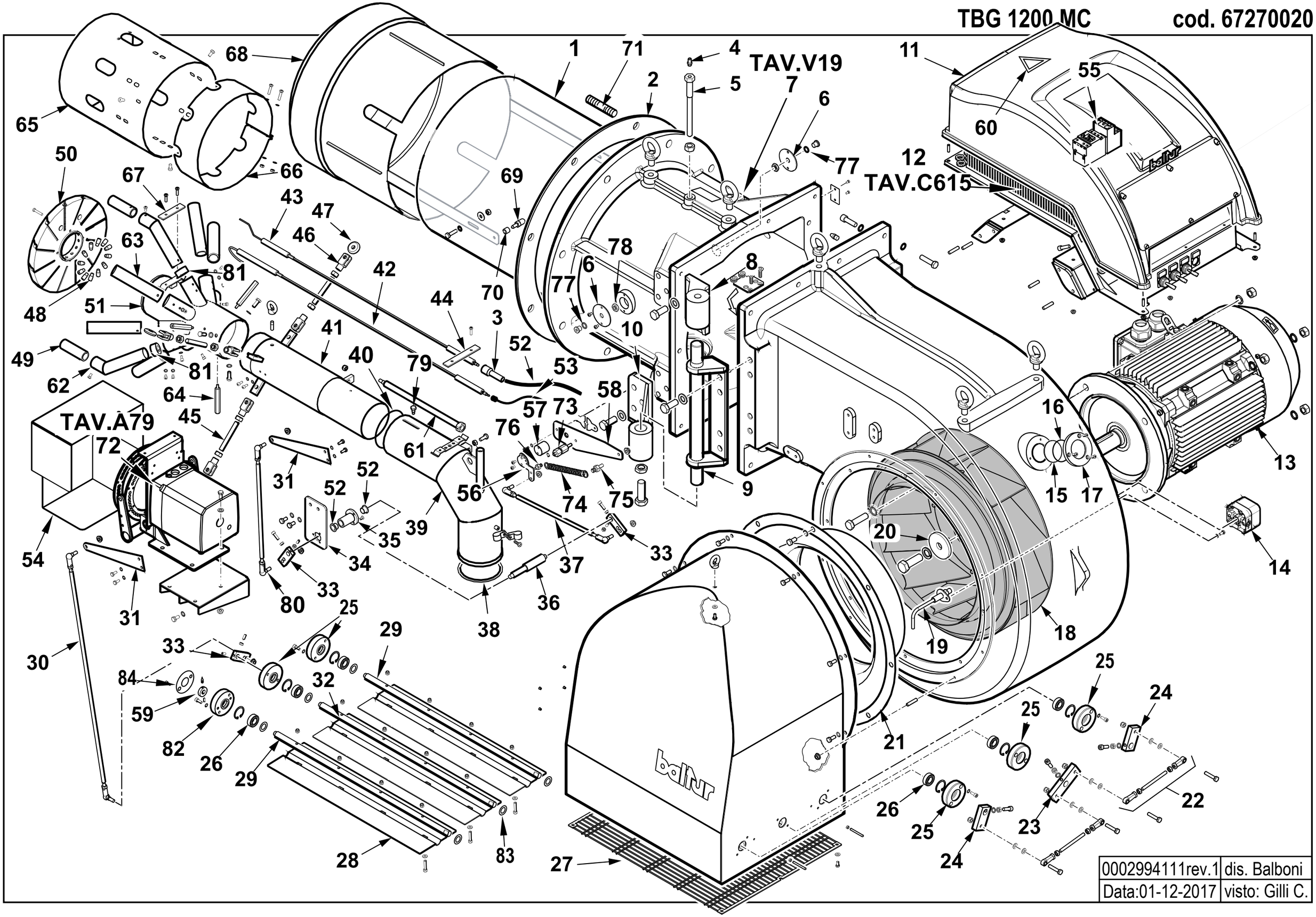

0002994111rev.1	dis. Balboni
Data:01-12-2017	visto: Gilli C.

67270020 TBG 1200 MC

Esploso **0002994111 Rev.1**

Rif.	Codice	Descrizione
1	0028010009	DIFFUSORE TBG 1200
2	0028020014	GUARN.NE FLANGIA AT.CO TBG 1600
3	0005060037	SOPPRESSORE 5 KOHM A FILO
4	31483	PRESA PRESSIONE 1/8" CON.
5	0027010011	VITE FISSAGGIO RAC.DO TBG800
6	0027010005	PIATTELLO FORO PILOTA TBG 800
7	0028020017	AS. POLMONE TBG 1600ME
8	0028020003	CERNIERA TBG 1600 INFERIORE
9	0028020004	PERNO CERNIERA TBG 1600
10	0028020002	CERNIERA TBG 1600 SUPERIORE
11	0027010057	AS.COPERC/VETR.QUADRO E.TBG800
12	0027020035	AS.QUADRO ELET. TBG1100MC LME
13	0005010245	MOTORE TRIF. KW22 400/50 IE3
14	0005040137	PRESSOSTATO DUNGS LGW50A4
15	0012010143	VETRINO 60X3 FUME' POLICARB.
16	23299	GUARNIZIONE OR 3218
17	8012010145	ANELLO PER VETRINO 93X53 PRES.
18	0028010022	VENTOLA D.575X129 TBG1200 A42
19	0028020019	NIPPLO PREL.VO ARIA TBG 1600
20	0022030036	PIATTELLO FISS.GIO VENTOLA D42
21	0028020043	ANELLO CONV.RE ARIA TBG1600
22	0028020051	TIRANTE CON SNODI M8 L.138,5
23	0015010252	LEVA DOPPIA ALBERO 17 INT.42,5
24	0012010151	LEVA SING. ALBERO 17 INT.42,5
25	0026080042	BOCCOLA PERNO FARF. D17
26	23807	CUSCINETTO 17-35-10 6003-2RS1
27	0028020027	PROTEZIONE CONVOGLIAT. TBG1600
28	0028020049	FARFALLA ARIA TBG1600 597X142
29	0028020050	PERNO FARFALLA TBG1600 TRASC.
30	0028020065	TIRANTE CON SNODI M8 L.837
31	0026050057	LEVA REGOLAZIONE ARIA IB 1800
32	0028020022	PERNO FARFALLA TBG1600 MOTOR.
33	0027020006	LEVA REGOLAZIONE L56 D12
34	0028020026	STAFFA RINVIO GAS TBG1600MC
35	0012120157	BOCCOLA PER CAMMA A LAMINA
36	0028020053	PERNO RINVIO MODUL.RE TBG1600
37	0028020034	TIRANTE CON SNODI M8 L.394
38	0028020011	GUARN.NE RACCORDO GAS TBG1600
39	0028010014	RACCORDO GAS TBG1200
40	0005180096	GUARNIZIONE OR 4437 VITON
41	0028010015	TUBO MANDATA GAS TBG 1200
42	0027010010	IONIZZATORE TBG 800
43	0027010009	ELETTRODO TBG 800
44	57132	STAFFA SOP.TO ELET.DI I108-F5
45	0028020018	PERNO CENTRAGGIO M12X93
46	27634	FORCELLA PER MAGNETE M12
47	0026080017	RUOTA DI SCORRIMENTO 38X10 L7
48	0028010011	RIDUZIONE DISCO D.4 TBG 1200
49	0028010021	RIDUZIONE MISCEL. TBG1200 D20
50	0028010010	DISCO FRESATO TBG1200D284 I100
51	0028010008	MISCELATORE TBG 1200
52	30223	CAVO A.T. 1MMQ - D7 - 20KV
53	0005140690	CAVO IONO D.4 ATT. D.4 L2150
54	0028020067	PROTEZIONE MODULATORE TBG1600
55	0005110131	RELE' TERMICO LOVRF38 24-32A
56	0028020058	LEVA FARFALLA GAS TBG 1600MC
57	0026030020	MOZZO REG.NE GAS TBG MC
58	0028020057	STAFFA MOLLA GAS TBG 1600MC
59	45325	BOCCOLA PER INDICE REGOLAZ.D12
60	19074	TARG.ADES.SCARICHE ELET.
61	0028010016	VITE REG.NE TESTA TBG 1200
62	0028010019	UGELLO GAS MISCELAT.TBG1200 AS
63	0028010018	UGELLO GAS MISCELAT.TBG1200 RA
64	0030070134	COLON.TA L 94 MF M6XM6 CH12
65	0028010012	CANNOTTO INTERNO TBG 1200
66	0028010013	FASCIA CHIUSURA ASOLE TBG 1200
67	34929	STAFFA SOP.TO ELET.DI I73-F5
68	0028010027	TERMINALE DIFFUSORE TBG 1200
69	18476	NOTTOLINO REG. DIF.RE 46XM8
70	0011040010	DISTANZIALE 8,5X14X12
71	17888	PRIGIONIERO M20X108
72	0028020064	AS.MODULAT. TBG1600MC SQM53
73	0026030030	INDICE LEVA GAS IB 650-850
74	18393	MOLLA 80X9
75	17979	NOTTOLINO MOLLA M6X29
76	35620	NOTTOLINO MOLLA M6X22
77	4987	RONDELLA RAME 13,5X18X2
78	35623	DADO ES.LE 1/4"X6
79	0020020043	VITE MOVIM.TUBO GAS SPARK30
80	0028020066	TIRANTE CON SNODI M8 L.427
81	0028010020	PASTIGLIA DI=14 TBG 1200
82	0026080048	BOCCOLA PERNO FARF. D17 FOR.
83	0026080046	SPES.RE FARF.17,2X28X0,5
84	0026080013	TARG. INOX REGOLAZIONE ARIA

0028020064 - ASSIEME MODULATORE - MODULATING SYSTEM - SYSTEME DE MODULATION - MODULATIONSSYSTEM

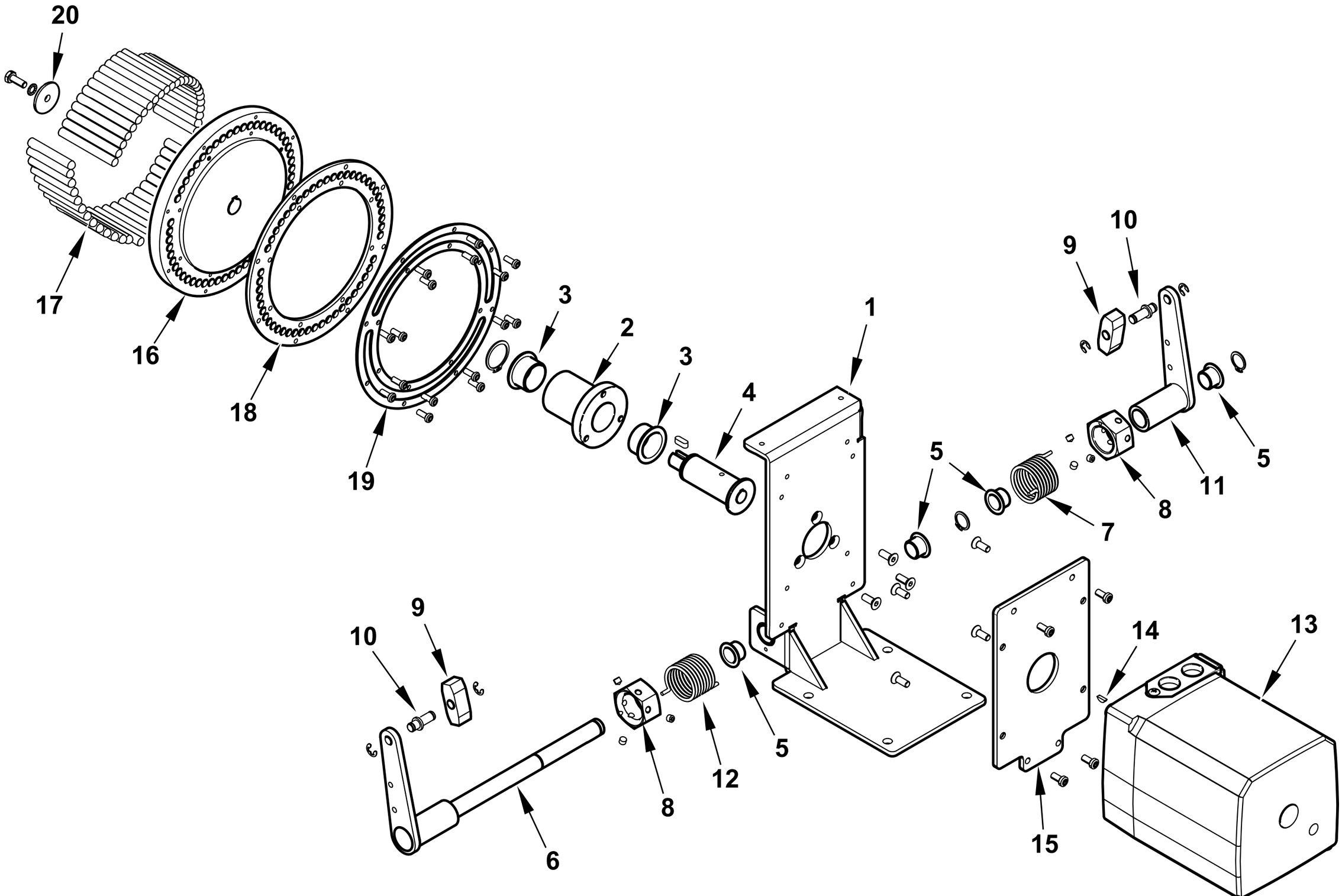

0002994109rev.0	dis. Balboni
Data:14-12-2016	visto:Gilli C.

TAV.A79

0028020064 AS.MODULATORE TBG 1600MC SQM53

esploso **0002994109** **Rev.0**

Rif.	Codice	Descrizione
1	0026050052	STAFFA SOP.TO MODUL.RE IB 1800
2	0026050045	BOCCOLA MODULATORE IB 1800
3	0005170067	BOCCOLA AUTOL.IGLIDUR G 25X28
4	0026050048	PERNO MOT.NO SQM20-CAMMA IB
5	0005170056	BOCCOLA AUTOL.IGLIDUR G 15X17
6	0028020062	LEVA DESTRA MODULATORE TBG1600
7	33822	MOLLA DESTRA 36X24
8	0026050053	DADO MOLLA MODULATORE IB1800
9	18797	TASTATORE 15X15
10	0012120136	ALBERINO X TASTATORE L=29 D12
11	0026050055	LEVA SINISTRA MODULAT. IB1800
12	33823	MOLLA SINISTRA 36X24
13	0005040128	MOT.NO SIEMENS SQM53.482A220NM
14	31143	LINGUETTA 3X3,7X10 UNI6606
15	0028020063	STAFFA SOP.TO MOTORINO SQM53
16	0026050049	PULEGGIA SOP.TO VITI IB 1800
17	0026050046	VITE X PULEGGIA STCE 8X70
	0015010095	VITE X PULEGGIA STCE 8X55
18	0026050051	ANELLO NYLON ANTISVIT. VITI
19	0026050050	ANELLO PULEGGIA MODULATORE IB
20	0005160103	RONDELLA 6,5X24 SP4 ZINCATA

Rif.	Codice	Descrizione

0027020035 -QUADRO ELETTRICO - CONTROL PANEL - CUADRO ELECTRICO - APPAREILLAGE ELECTRIQUE - SCHALTGERAETE

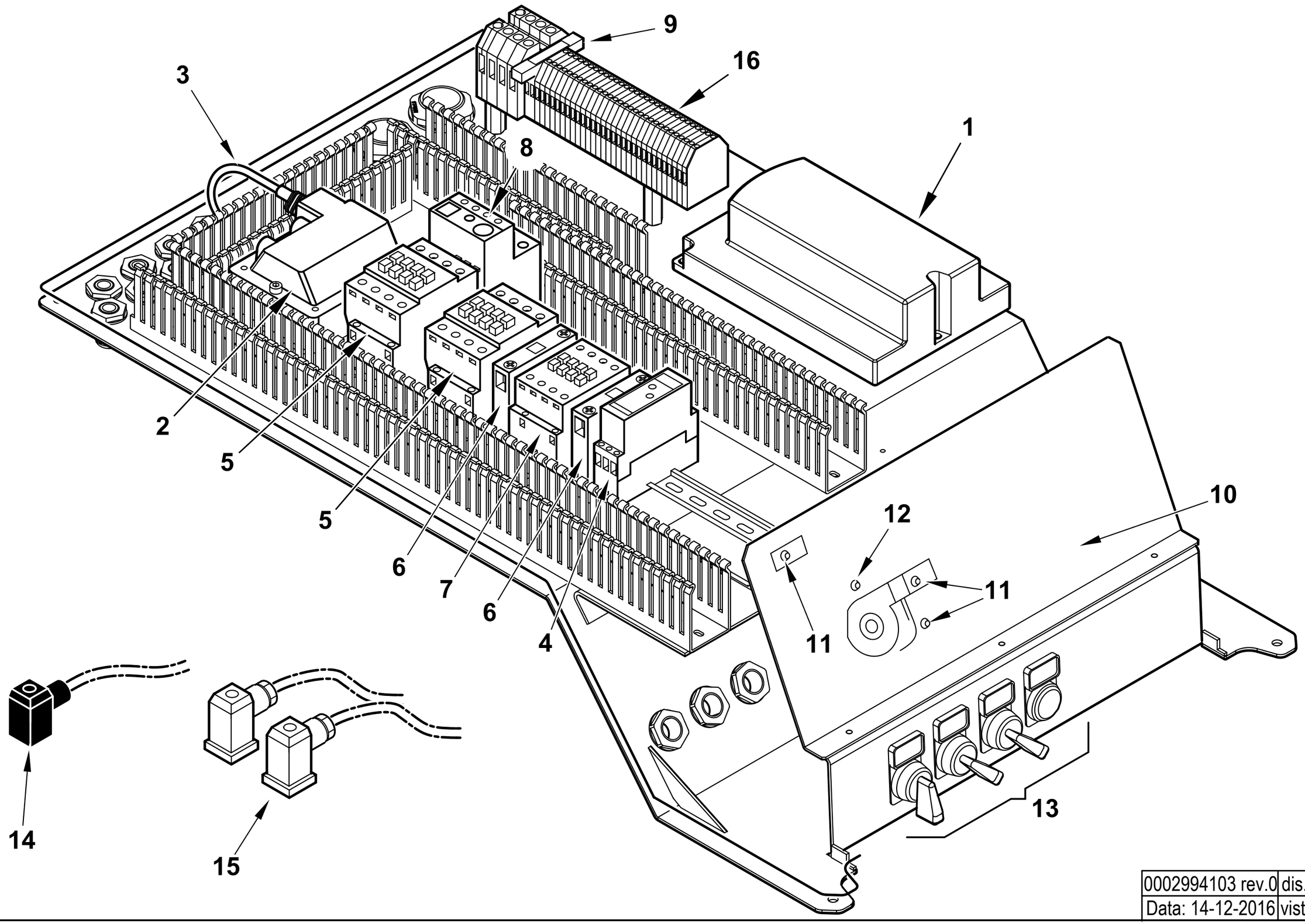

0002994103 rev.0	dis. Balboni
Data: 14-12-2016	visto: Gilli C.

TAV.C615

0027020035 AS.QUADRO ELET. TBG 1100 MC LME

Esploso **0002994103** **Rev.0**

Rif.	Codice	Descrizione
1	0005030316	AP.RA SIEMENS LME 73.831A2 BT
	0005130215	KIT CONNETTORI PER LME73
2	0005020030	TRASF.RE GAS 8/20 50HZ/PM SP4I
3	0005130136	CONNETTORE TRASF. FIDA L1500
4	23231	TEMPORIZ.RE LOVATO TMST
5	0005110114	TELERUT.RE LOVATO BF3800A230
6	0005110137	CONTATTO AUS.LOVATO BFX1211
7	0005110113	TELERUT.RE LOVATO BF2510A230
8	0005110131	RELE' TERMICO LOVRF38 24-32A
9	7456	FUSIBILE 6,3A 5X20 IWB 0102Q
10	0027020018	SINOTTICO TBG 1100MC LFL
11	0005120132	LAMPADA VERDE D6 CAVO L250
12	0005120133	LAMPADA ROSSA D6 CAVO L250
13	0005120161	PROTEZIONE TRASP.TARGHET.15X27
	0015320174	TARG. PVC 0 - 1
	0015320180	TARG. PVC MIN - 0 - MAX
	0015320181	TARG. PVC SBLOCCO
	0015320182	TARG. PVC AUT - MAN
	0005120145	SELETTORE D22 MANOPOLA 2POS
	0005120165	SELETTORE D22 MANOPOLA 3POS R.
	0005120140	PULSANTE D22 LUM. INST. ROSSO
	0005120154	PORTALAMPADA PER PULS/SEGNAL.
	0005120017	LAMPADA INC. BA9S 260V 3W
	0005120151	GHIERA BLOCCAGGIO PULSANTE D22
	0005120153	BLOCCO CONTATTI X10 (NA)
	0005120152	BLOCCO CONTATTI X01 (NC)
14	23521	CONNETTORE 12B NERO M20
15	23522	CONNETTORE 14A GRIGIO M20
16	0005130076	MORSETTO CABUR 2,5 CBC2/GR

Rif.	Codice	Descrizione

ASSIEME POLMONE - BUTTERFLY VALVE - VANNE PAPILLON - VALVULA MARIPOSA - 0028020017

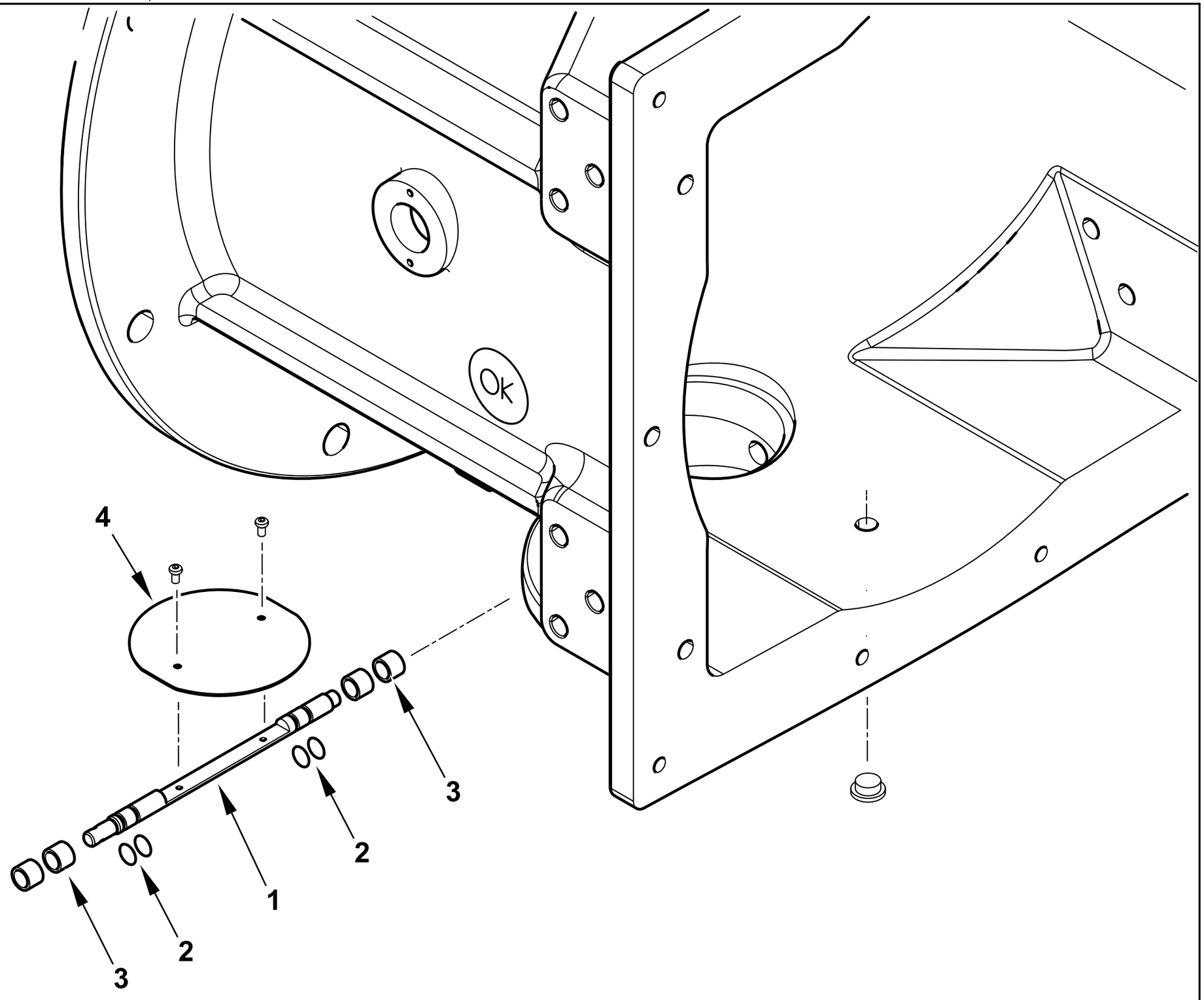

0002993854 rev.0	dis. Balboni
Data: 06-02-2015	visto:Gilli C.

TAV.V19

0028020017 AS. POLMONE TBG 1600MC

Esploso 0002993854 **Rev.0**

Rif.	Codice	Descrizione
1	0028020012	PERNO VALV.FARFALLA GAS 12X221
2	0005180008	GUARNIZIONE OR 108 VITON
3	0005170064	BOCCOLA PLASTICA 16X12 L=12
4	0028020013	FARFALLA GAS TBG1600

Rif.	Codice	Descrizione

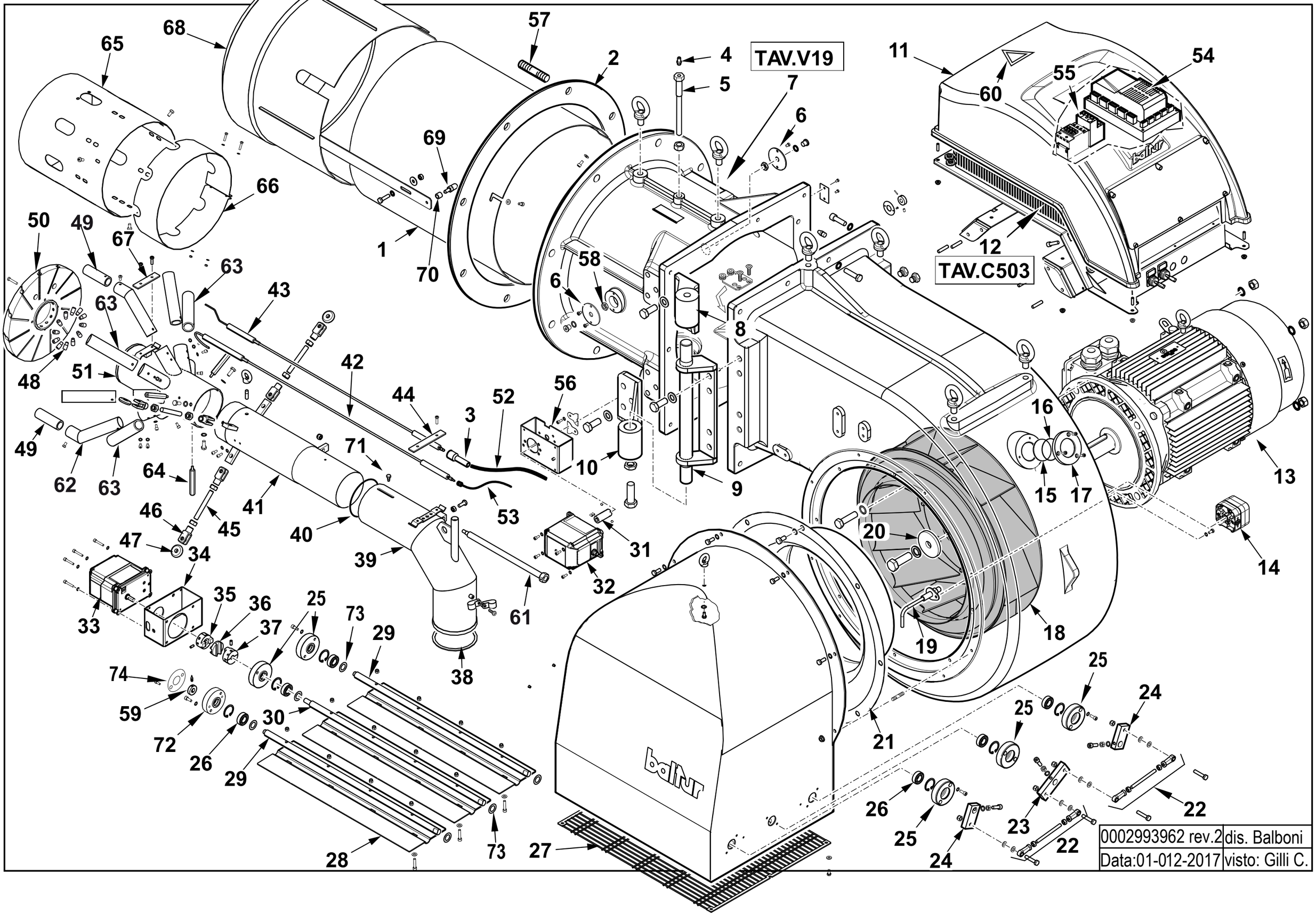

0002993962 rev.2	dis. Balboni
Data:01-012-2017	visto: Gilli C.

67260010 TBG 1200 ME

Esploso **0002993962 Rev.2**

Rif.	Codice	Descrizione
1	0028010009	DIFFUSORE TBG 1200
2	0028020014	GUARN.NE FLANGIA AT.CO TBG 1600
3	0005060037	SOPPRESSORE 5 KOHM A FILO
4	31483	PRESA PRESSIONE 1/8" CON.
5	0027010011	VITE FISSAGGIO RAC.DO TBG800
6	0027010005	PIATTELLO FORO PILOTA TBG 800
7	0028020017	AS. POLMONE TBG 1600ME
8	0028020003	CERNIERA TBG 1600 INFERIORE
9	0028020004	PERNO CERNIERA TBG 1600
10	0028020002	CERNIERA TBG 1600 SUPERIORE
11	0027010057	AS.COPERC/VETR.QUADRO E.TBG800
12	0027010043	AS.QUADRO ELET. TBG1600MEBT320
13	0005010245	MOTORE TRIF. KW22 400/50 IE3
14	0005040137	PRESSOSTATO DUNGS LGW50A4
15	0012010143	VETRINO 60X3 FUME' POLICARB.
16	23299	GUARNIZIONE OR 3218
17	8012010145	ANELLO PER VETRINO 93X53 PRES.
18	0028010022	VENTOLA D.575X129 TBG1200 A42
19	0028020019	NIPPLO PREL.VO ARIA TBG 1600
20	0022030036	PIATTELLO FISS.GIO VENTOLA D42
21	0028020043	ANELLO CONV.RE ARIA TBG1600
22	0028020036	TIRANTE CON SNODI M8 L.164
23	0015010252	LEVA DOPPIA ALBERO 17 INT.42,5
24	0015010251	LEVA SING. ALBERO 17 INT.42,5
25	0026080042	BOCCOLA PERNO FARF. D17
26	23807	CUSCINETTO 17-35-10 6003-2RS1
27	0028020027	PROTEZIONE CONVOGLIAT. TBG1600
28	0028020024	FARFALLA ARIA TBG1600
29	0028020023	PERNO FARFALLA TBG1600 TRASC.
30	0026080016	PERNO FARFALLA IB 2400
31	0027010032	GIUNTO COL.TO D10XD10 L50
32	0005040166	MOT.NO LAMTEC 1,2NM 90°
33	0005040168	MOT.NO LAMTEC 9NM 90°
34	0028020035	STAFFA SOP.TO MOT. ARIA 9NM
35	0006020245	SEMIGIUNTO OLDHAM D.10 SQM45
36	0005060067	DISCO DI ACCOPP.TO OLDHAM D.41
37	0022030226	SEMIGIUNTO OLDHAM D.12 PERNO
38	0028020011	GUARN.NE RACCORDO GAS TBG1600
39	0028010014	RACCORDO GAS TBG1200
40	0005180096	GUARNIZIONE OR 4437 VITON
41	0028010015	TUBO MANDATA GAS TBG 1200
42	0027010010	IONIZZATORE TBG 800
43	0027010009	ELETTRODO TBG 800
44	57132	STAFFA SOP.TO ELET.DI I108-F5
45	0028020018	PERNO CENTRAGGIO M12X93
46	27634	FORCELLA PER MAGNETE M12
47	0026080017	RUOTA DI SCORRIMENTO 38X10 L7
48	0028010011	RIDUZIONE DISCO D.4 TBG 1200
49	0028010021	RIDUZIONE MISCEL. TBG1200 D20
50	0028010010	DISCO FRESATO TBG1200D284 I100
51	0028010008	MISCELATORE TBG 1200
52	30223	CAVO A.T. 1MMQ - D7 - 20KV
53	0005140690	CAVO IONO D.4 ATT. D.4 L2150
54	0006020557	AP.RA LAMTEC BT320 TBG 1100
	0005130205	KIT CONNETTORI LAMTEC X BT320
55	0005110131	RELE' TERMICO LOVRF95 35-50A
56	0012140020	STAFFA SOP.TO MOT. ARIA SAD3WG
57	17888	PRIGIONIERO M20X108
58	35623	DADO ES.LE 1/4"X6
59	45325	BOCCOLA PER INDICE REGOLAZ.D12
60	19074	TARG.ADES.SCARICHE ELET.
61	0028010016	VITE REG.NE TESTA TBG 1200
62	0028010019	UGELLO GAS MISCELAT.TBG1200 AS
63	0028010018	UGELLO GAS MISCELAT.TBG1200 RA
64	0030070134	COLON.TA L 94 MF M6XM6 CH12
65	0028010012	CANNOTTO INTERNO TBG 1200
66	0028010013	FASCIA CHIUSURA ASOLE TBG 1200
67	34929	STAFFA SOP.TO ELET.DI I73-F5
68	0028010027	TERMINALE DIFFUSORE TBG 1200
69	18476	NOTTOLINO REG. DIF.RE 46XM8
70	0011040010	DISTANZIALE 8,5X14X12
71	0020020043	VITE MOVIM.TUBO GAS SPARK30
72	0026080048	BOCCOLA PERNO FARF. D17 FOR.
73	0026080046	SPES.RE FARF.17,2X28X0,5
74	0026080013	TARG. INOX REGOLAZIONE ARIA

0027010043 -QUADRO ELETTRICO - CONTROL PANEL - CUADRO ELECTRICO - APPAREILLAGE ELECTRIQUE - SCHALTGERAETE

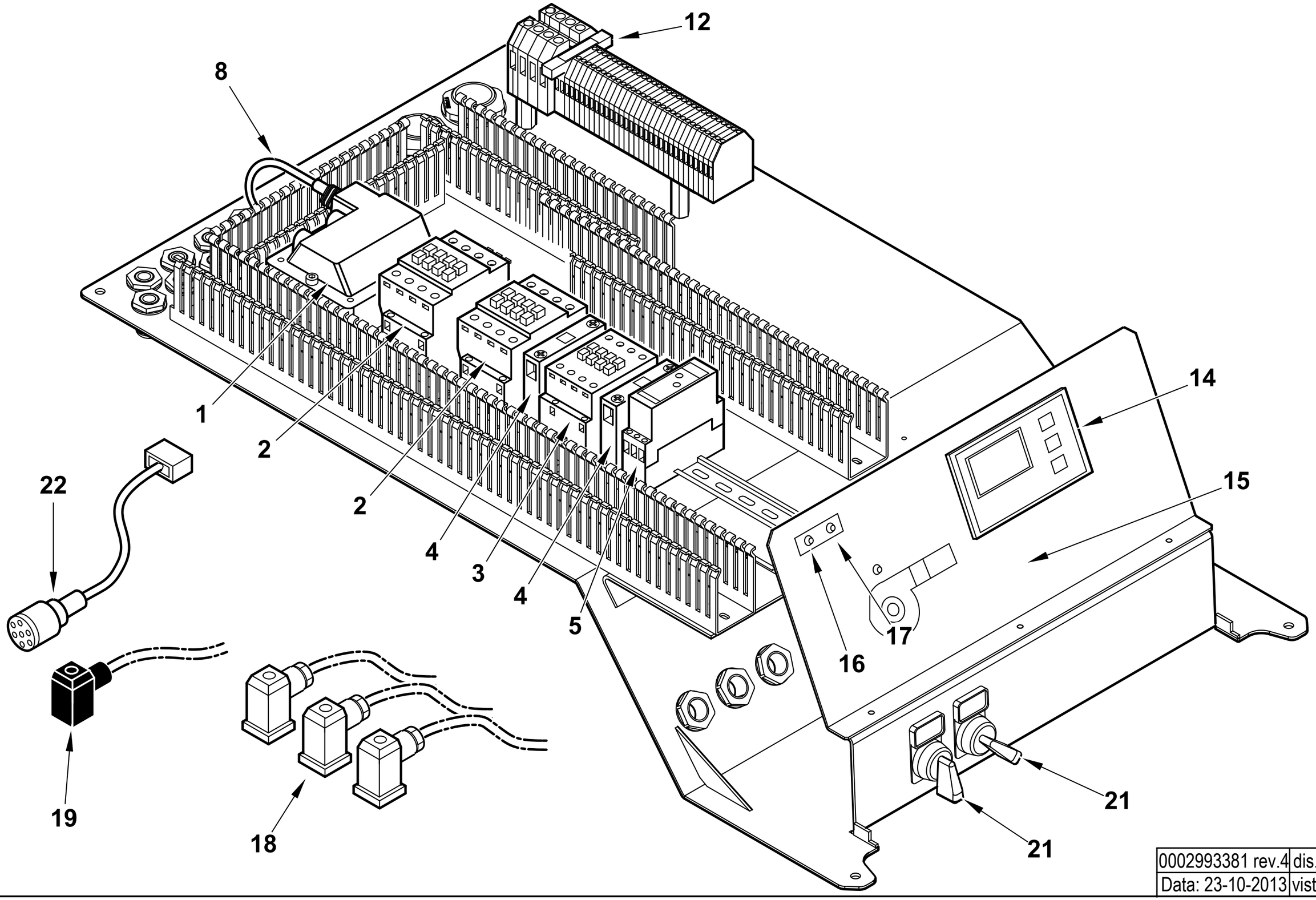

0002993381 rev.4	dis. Balboni
Data: 23-10-2013	visto: Gilli C.

TAV.C503

0027010043 AS.QUADRO ELET. TBG 800 ME BT320

Esploso **0002993381** **Rev.4**

Rif.	Codice	Descrizione
1	0005020030	TRASF.RE GAS 8/20 50HZ/PM SP4I – **50Hz**
	0005020005	TRASF.RE GAS 8/20 60HZ/PM SP4I – **60Hz**
2	0005110114	TELERUT.RE LOVATO BF3800A230
3	0005110113	TELERUT.RE LOVATO BF2510A230
4	0005110137	CONTATTO AUS.LOVATO BFX1211
5	23231	TEMPORIZ.RE LOVATO TMST
8	0005130136	CONNETTORE TRASF. FIDA L1500
12	7456	FUSIBILE 6,3A 5X20 IWB 010
14	0005030266	DISPLAY LAMTEC UI300
15	0027010076	SINOTTICO TBG 800ME UI300/YUMO
16	0005120133	LAMPADA ROSSA D6 CAVO L250
17	0005120132	LAMPADA VERDE D6 CAVO L250
18	23522	CONNETTORE 14A GRIGIO M20
19	23521	CONNETTORE 12B NERO M20
21	0005120175	SELETTORE D22 LEVA 0-1
	0005120160	PORTATARGH. PULSANTE S22 15X27
	0005120161	PROTEZIONE TRASP.TARGHET.15X27
	0005120184	BASE FISSAGGIO CONTATTI
	0015320174	TARG. PVC 0 – 1
	0015320175	TARG. PVC MARCIA – ARRESTO
	0005120183	CONTATTO AUX 1NO
22	0005140737	CAVO COL.TO MOT.NO LAMT. 1,2NM

Rif.	Codice	Descrizione
	0005130205	KIT CONNETTORI LAMTEC PER BT320

ASSIEME POLMONE - BUTTERFLY VALVE - VANNE PAPILLON - VALVULA MARIPOSA - 0028020017

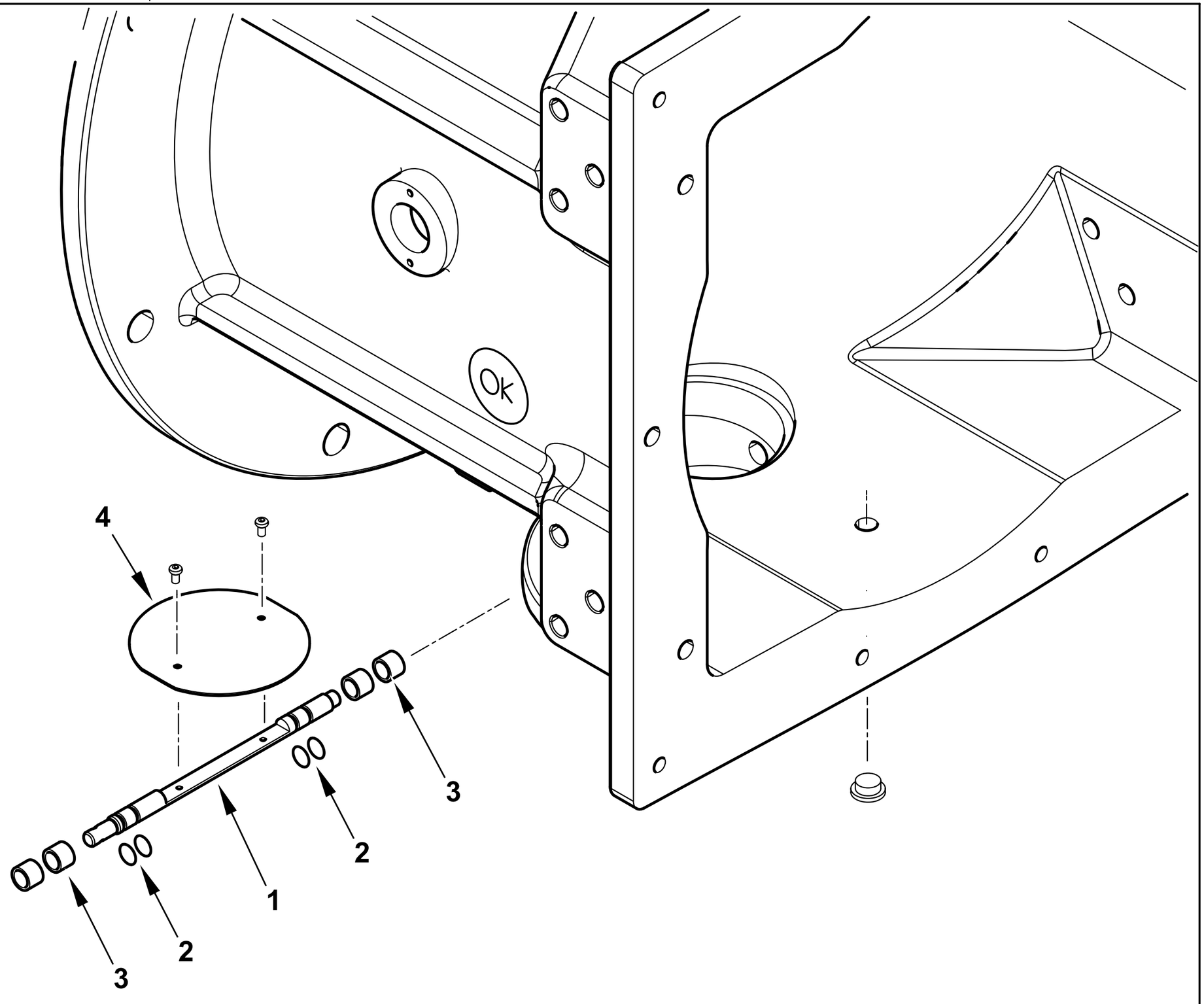

0002993854 rev.0	dis. Balboni
Data: 06-02-2015	visto:Gilli C.

TAV.V19

0028020017 AS. POLMONE TBG 1600MC

Esploso 0002993854 **Rev.0**

Rif.	Codice	Descrizione
1	0028020012	PERNO VALV.FARFALLA GAS 12X221
2	0005180008	GUARNIZIONE OR 108 VITON
3	0005170064	BOCCOLA PLASTICA 16X12 L=12
4	0028020013	FARFALLA GAS TBG1600

Rif.	Codice	Descrizione

TBG 1600 MC cod.67490020

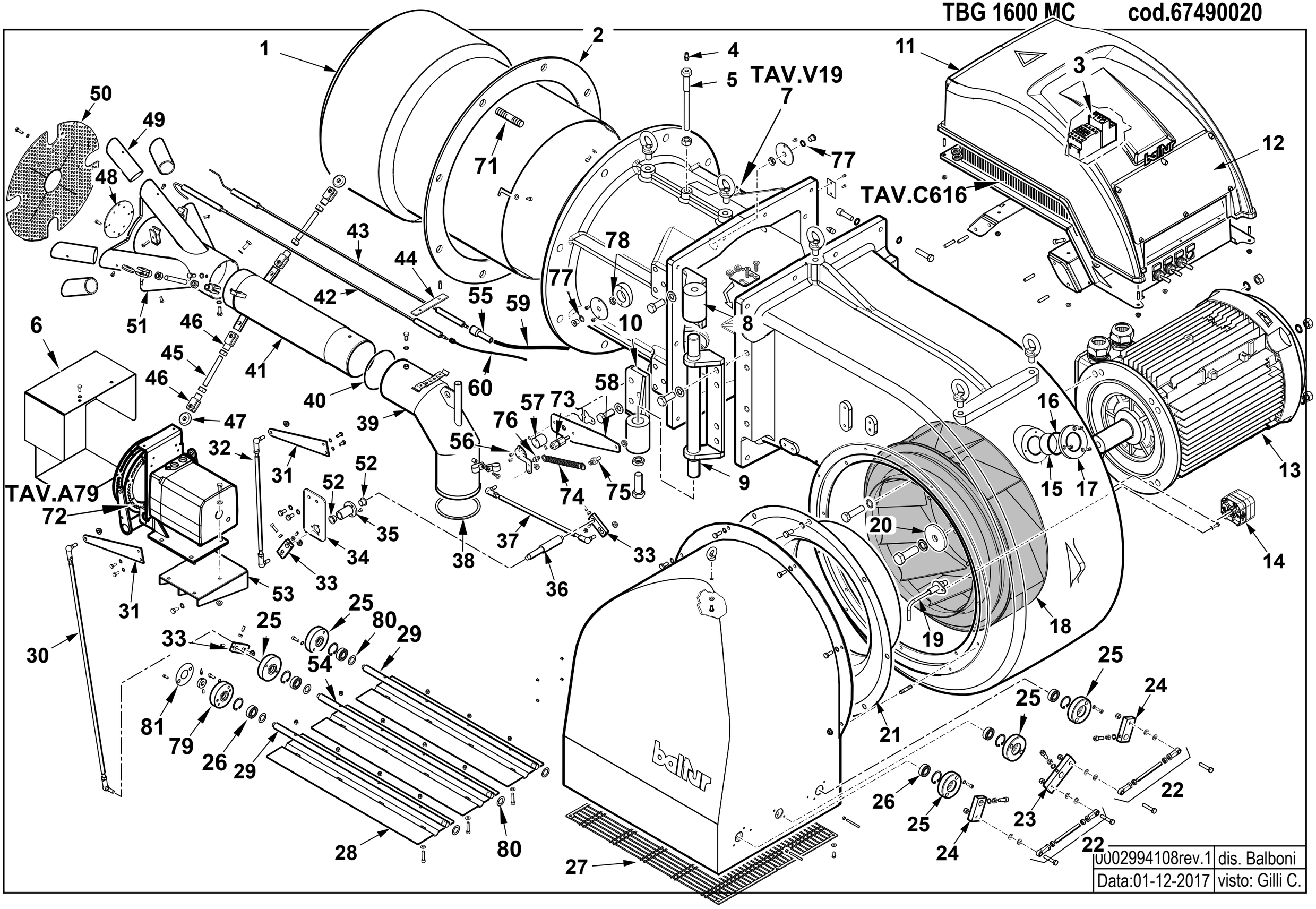

0002994108rev.1	dis. Balboni
Data:01-12-2017	visto: Gilli C.

67490020 TBG 1600 MC

Esploso 0002994108 **Rev.1**

Rif.	Codice	Descrizione
1	0028020015	DIFFUSORE TBG 1600
2	0028020014	GUARN.NE FLANGIA AT.CO TBG 1600
3	0005110152	RELE' TERMICO LOVRF95 28-42A
4	31483	PRESA PRESSIONE 1/8" CON.
5	0027010011	VITE FISSAGGIO RAC.DO TBG800
6	0028020067	PROTEZIONE MODULATORE TBG1600
7	0028020017	AS. POLMONE TBG 1600ME
8	0028020003	CERNIERA TBG 1600 INFERIORE
9	0028020004	PERNO CERNIERA TBG 1600
10	0028020002	CERNIERA TBG 1600 SUPERIORE
11	0027010057	AS.COPERC/VETR.QUADRO E.TBG800
12	0027010046	VETRINO COPERCHIO PLAST. TBG800
13	0005010240	MOTORE TRIF. KW30 IE2 400/50
14	0005040137	PRESSOSTATO DUNGS LGW50A4
15	0012010143	VETRINO 60X3 FUME' POLICARB.
16	23299	GUARNIZIONE OR 3218
17	8012010145	ANELLO PER VETRINO 93X53 PRES.
18	0028020042	VENTOLA D.575X129 TBG1600 A55
19	0028020019	NIPPLO PREL.VO ARIA TBG 1600
20	0028020016	PIATTELLO FISS.GIO VENTOLA D78
21	0028020043	ANELLO CONV.RE ARIA TBG1600
22	0028020051	TIRANTE CON SNODI M8 L.138,5
23	0015010252	LEVA DOPPIA ALBERO 17 INT.42,5
24	0015010251	LEVA SING. ALBERO 17 INT.42,5
25	0026080042	BOCCOLA PERNO FARF. D17
26	23807	CUSCINETTO 17-35-10 6003-2RS1
27	0028020027	PROTEZIONE CONVOGLIAT. TBG1600
28	0028020049	FARFALLA ARIA TBG1600 597X142
29	0028020050	PERNO FARFALLA TBG1600 TRASC.
30	0028020065	TIRANTE CON SNODI M8 L.837
31	0026050057	LEVA REGOLAZIONE ARIA IB 1800
32	0028020066	TIRANTE CON SNODI M8 L.427
33	0027020006	LEVA REGOLAZIONE L56 D12
34	0028020026	STAFFA RINVIO GAS TBG1600MC
35	0012120157	BOCCOLA PER CAMMA A LAMINA
36	0028020053	PERNO RINVIO MODUL.RE TBG1600
37	0028020034	TIRANTE CON SNODI M8 L.394
38	0028020011	GUARN.NE RACCORDO GAS TBG1600
39	0028020005	RACCORDO GAS TBG1600
40	0005180096	GUARNIZIONE OR 4437 VITON
41	0028020010	TUBO MANDATA GAS TBG 1600
42	0027010010	IONIZZATORE TBG 800
43	0027020011	ELETTRODO TBG 1100
44	57132	STAFFA SOP.TO ELET.DI I108-F5
45	0028020018	PERNO CENTRAGGIO M12X93
46	27634	FORCELLA PER MAGNETE M12
47	0026080017	RUOTA DI SCORRIMENTO 38X10 L7
48	0028020046	DISCO MISCELATORE TBG 1600
49	0028020047	RIDUZIONE MISCEL.RE TBG1600D38
50	0028020045	DISCO FORATO D362X70 TBG1600
51	0028020044	MISCELATORE TBG 1600
52	0005170056	BOCCOLA AUTOL.IGLIDUR G 15X17
53	0028020020	STAFFA SOP.TO MODUL.RE TBG1600
54	0028020022	PERNO FARFALLA TBG1600 MOTOR.
55	0005060037	SOPPRESSORE 5 KOHM A FILO
56	0028020058	LEVA FARFALLA GAS TBG 1600MC
57	0026030020	MOZZO REG.NE GAS TBG MC
58	0028020057	STAFFA MOLLA GAS TBG 1600MC
59	30223	CAVO A.T. 1MMQ - D7 - 20KV
60	0005140690	CAVO IONO D.4 ATT. D.4 L2150
71	17888	PRIGIONIERO M20X108
72	0028020064	AS.MODULAT. TBG1600MC SQM53
73	0026030030	INDICE LEVA GAS IB 650-850
74	18393	MOLLA 80X9
75	17979	NOTTOLINO MOLLA M6X29
76	35620	NOTTOLINO MOLLA M6X22
77	4987	RONDELLA RAME 13,5X18X2
78	35623	DADO ES.LE 1/4"X6
79	0026080048	BOCCOLA PERNO FARF. D17 FOR
80	0026080046	SPES.RE FARF.17,2X28X0,5
81	0026080013	TARG. INOX REGOLAZIONE ARIA

0028020064 - ASSIEME MODULATORE - MODULATING SYSTEM - SYSTEME DE MODULATION - MODULATIONSSYSTEM

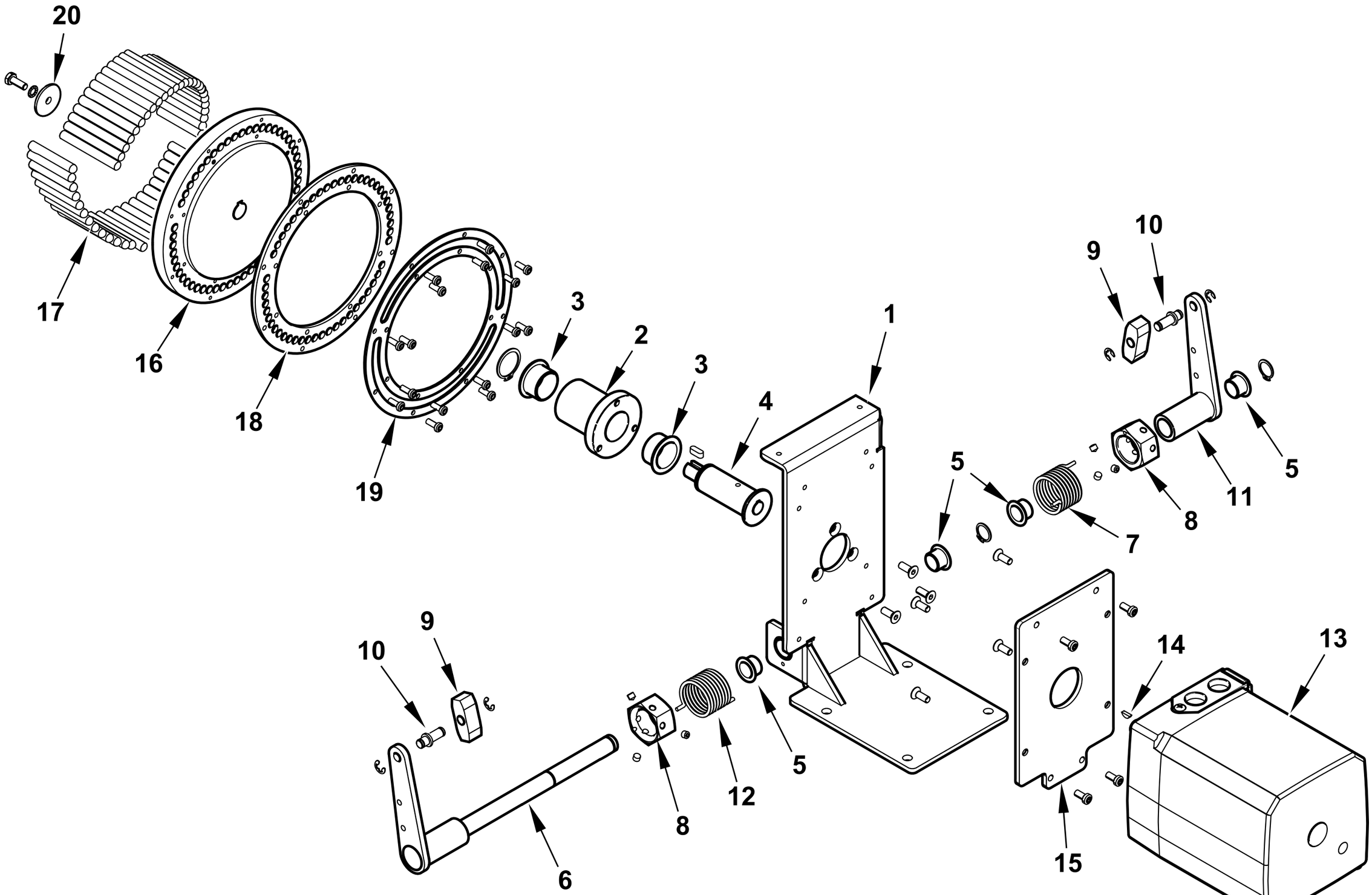

0002994109rev.0	dis. Balboni
Data:14-12-2016	visto:Gilli C.

TAV.A79

0028020064 AS.MODULATORE TBG 1600MC SQM53

esploso **0002994109** **Rev.0**

Rif.	Codice	Descrizione
1	0026050052	STAFFA SOP.TO MODUL.RE IB 1800
2	0026050045	BOCCOLA MODULATORE IB 1800
3	0005170067	BOCCOLA AUTOL.IGLIDUR G 25X28
4	0026050048	PERNO MOT.NO SQM20-CAMMA IB
5	0005170056	BOCCOLA AUTOL.IGLIDUR G 15X17
6	0028020062	LEVA DESTRA MODULATORE TBG1600
7	33822	MOLLA DESTRA 36X24
8	0026050053	DADO MOLLA MODULATORE IB1800
9	18797	TASTATORE 15X15
10	0012120136	ALBERINO X TASTATORE L=29 D12
11	0026050055	LEVA SINISTRA MODULAT. IB1800
12	33823	MOLLA SINISTRA 36X24
13	0005040128	MOT.NO SIEMENS SQM53.482A220NM
14	31143	LINGUETTA 3X3,7X10 UNI6606
15	0028020063	STAFFA SOP.TO MOTORINO SQM53
16	0026050049	PULEGGIA SOP.TO VITI IB 1800
17	0026050046	VITE X PULEGGIA STCE 8X70
	0015010095	VITE X PULEGGIA STCE 8X55
18	0026050051	ANELLO NYLON ANTISVIT. VITI
19	0026050050	ANELLO PULEGGIA MODULATORE IB
20	0005160103	RONDELLA 6,5X24 SP4 ZINCATA

Rif.	Codice	Descrizione

0028020059 -QUADRO ELETTRICO - CONTROL PANEL - CUADRO ELECTRICO - APPAREILLAGE ELECTRIQUE - SCHALTGERAETE

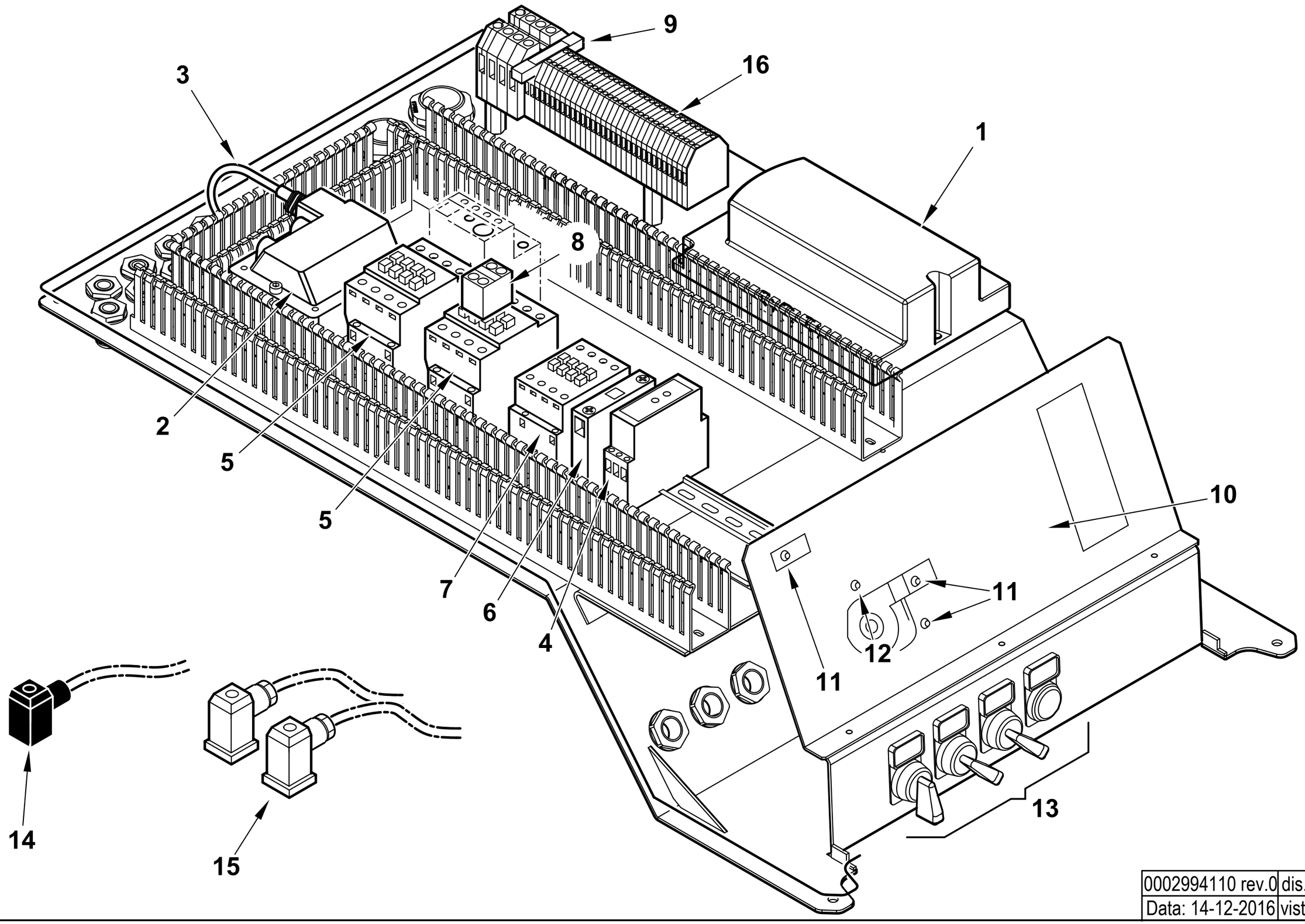

0002994110 rev.0	dis. Balboni
Data: 14-12-2016	visto: Gilli C.

TAV.C616

0028020059 AS.QUADRO ELET. TBG 1600 MC LME

Esploso **0002994110** **Rev.0**

Rif.	Codice	Descrizione
1	0005030316	AP.RA SIEMENS LME 73.831A2 BT
	0005130215	KIT CONNETTORI PER LME73
2	0005020030	TRASF.RE GAS 8/20 50HZ/PM SP4I
3	0005130136	CONNETTORE TRASF. FIDA L1500
4	23231	TEMPORIZ.RE LOVATO TMST
5	0005110115	TELERUT.RE LOVATO BF5000240
6	0005110137	CONTATTO AUS.LOVATO BFX1211
7	0005110114	TELERUT.RE LOVATO BF3800A230
8	0005110142	CONTATTO AUS.LOVATO BFX1011
9	7456	FUSIBILE 6,3A 5X20 IWB 0102Q
10	0027020018	SINOTTICO TBG 1100MC LFL
11	0005120132	LAMPADA VERDE D6 CAVO L250
12	0005120133	LAMPADA ROSSA D6 CAVO L250
13	0005120160	PORTATARGH. PULSANTE S22 15X27
	0005120161	PROTEZIONE TRASP.TARGHET.15X27
	0015320174	TARG. PVC 0 - 1
	0015320180	TARG. PVC MIN - 0 - MAX
	0015320181	TARG. PVC SBLOCCO
	0015320182	TARG. PVC AUT - MAN
	0005120175	SELETTORE D22 LEVA 0-1
	0005120177	SELETTORE D22 LEVA 1-0-2 RITOR
	0005120170	PULSANTE D22 LUM. ROSSO
	0005120185	PORTALAMPADA + LED BIANCO D22
	0005120184	BASE FISSAGGIO CONTATTI
	0005120183	CONTATTO AUX 1NO
	0005120182	CONTATTO AUX 1NC
14	23521	CONNETTORE 12B NERO M20
15	23522	CONNETTORE 14A GRIGIO M20
16	0005130076	MORSETTO CABUR 2,5 CBC2/GR

Rif.	Codice	Descrizione

ASSIEME POLMONE - BUTTERFLY VALVE - VANNE PAPILLON - VALVULA MARIPOSA - 0028020017

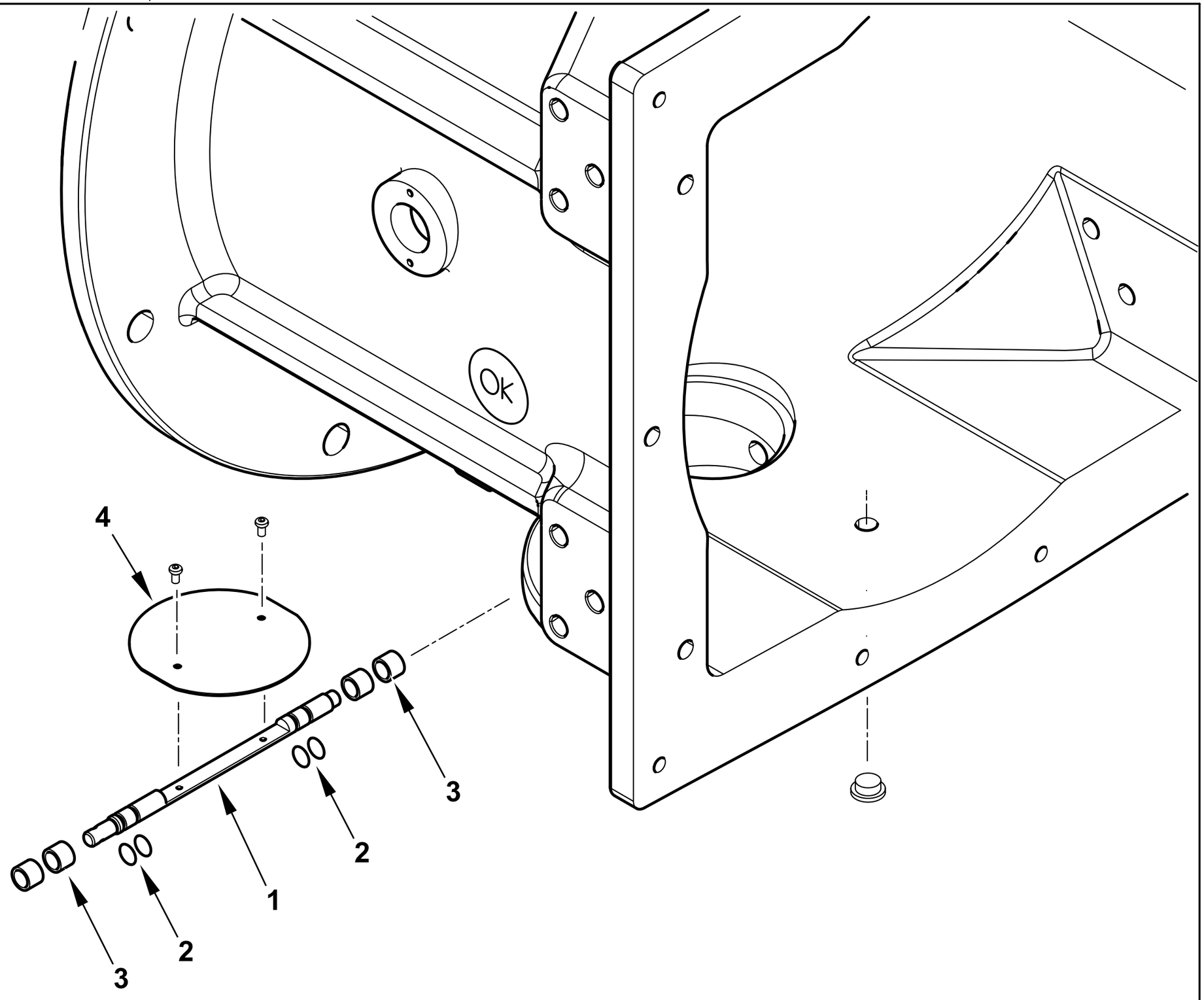

0002993854 rev.0	dis. Balboni
Data: 06-02-2015	visto:Gilli C.

TAV.V19

0028020017 AS. POLMONE TBG 1600MC

Esploso 0002993854 **Rev.0**

Rif.	Codice	Descrizione
1	0028020012	PERNO VALV.FARFALLA GAS 12X221
2	0005180008	GUARNIZIONE OR 108 VITON
3	0005170064	BOCCOLA PLASTICA 16X12 L=12
4	0028020013	FARFALLA GAS TBG1600

Rif.	Codice	Descrizione

TBG 1600 MC cod.67490020

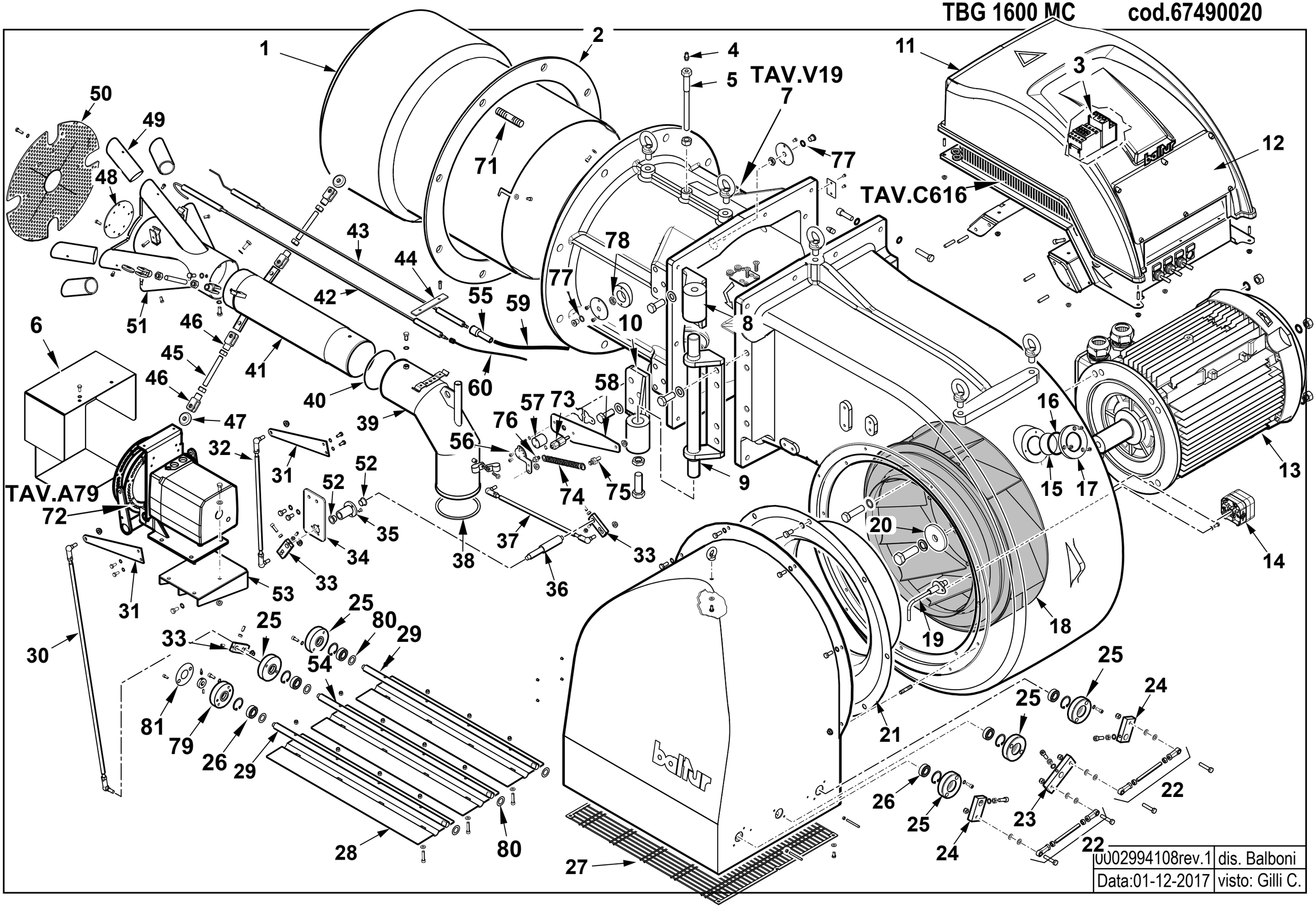

0002994108rev.1	dis. Balboni
Data:01-12-2017	visto: Gilli C.

67490020 TBG 1600 MC

Esploso 0002994108 **Rev.1**

Rif.	Codice	Descrizione
1	0028020015	DIFFUSORE TBG 1600
2	0028020014	GUARN.NE FLANGIA AT.CO TBG 1600
3	0005110152	RELE' TERMICO LOVRF95 28-42A
4	31483	PRESA PRESSIONE 1/8" CON.
5	0027010011	VITE FISSAGGIO RAC.DO TBG800
6	0028020067	PROTEZIONE MODULATORE TBG1600
7	0028020017	AS. POLMONE TBG 1600ME
8	0028020003	CERNIERA TBG 1600 INFERIORE
9	0028020004	PERNO CERNIERA TBG 1600
10	0028020002	CERNIERA TBG 1600 SUPERIORE
11	0027010057	AS.COPERC/VETR.QUADRO E.TBG800
12	0027010046	VETRINO COPERCHIO PLAST. TBG800
13	0005010240	MOTORE TRIF. KW30 IE2 400/50
14	0005040137	PRESSOSTATO DUNGS LGW50A4
15	0012010143	VETRINO 60X3 FUME' POLICARB.
16	23299	GUARNIZIONE OR 3218
17	8012010145	ANELLO PER VETRINO 93X53 PRES.
18	0028020042	VENTOLA D.575X129 TBG1600 A55
19	0028020019	NIPPLO PREL.VO ARIA TBG 1600
20	0028020016	PIATTELLO FISS.GIO VENTOLA D78
21	0028020043	ANELLO CONV.RE ARIA TBG1600
22	0028020051	TIRANTE CON SNODI M8 L.138,5
23	0015010252	LEVA DOPPIA ALBERO 17 INT.42,5
24	0015010251	LEVA SING. ALBERO 17 INT.42,5
25	0026080042	BOCCOLA PERNO FARF. D17
26	23807	CUSCINETTO 17-35-10 6003-2RS1
27	0028020027	PROTEZIONE CONVOGLIAT. TBG1600
28	0028020049	FARFALLA ARIA TBG1600 597X142
29	0028020050	PERNO FARFALLA TBG1600 TRASC.
30	0028020065	TIRANTE CON SNODI M8 L.837
31	0026050057	LEVA REGOLAZIONE ARIA IB 1800
32	0028020066	TIRANTE CON SNODI M8 L.427
33	0027020006	LEVA REGOLAZIONE L56 D12
34	0028020026	STAFFA RINVIO GAS TBG1600MC
35	0012120157	BOCCOLA PER CAMMA A LAMINA
36	0028020053	PERNO RINVIO MODUL.RE TBG1600
37	0028020034	TIRANTE CON SNODI M8 L.394
38	0028020011	GUARN.NE RACCORDO GAS TBG1600
39	0028020005	RACCORDO GAS TBG1600
40	0005180096	GUARNIZIONE OR 4437 VITON
41	0028020010	TUBO MANDATA GAS TBG 1600
42	0027010010	IONIZZATORE TBG 800
43	0027020011	ELETTRODO TBG 1100
44	57132	STAFFA SOP.TO ELET.DI I108-F5
45	0028020018	PERNO CENTRAGGIO M12X93
46	27634	FORCELLA PER MAGNETE M12
47	0026080017	RUOTA DI SCORRIMENTO 38X10 L7
48	0028020046	DISCO MISCELATORE TBG 1600
49	0028020047	RIDUZIONE MISCEL.RE TBG1600D38
50	0028020045	DISCO FORATO D362X70 TBG1600
51	0028020044	MISCELATORE TBG 1600
52	0005170056	BOCCOLA AUTOL.IGLIDUR G 15X17
53	0028020020	STAFFA SOP.TO MODUL.RE TBG1600
54	0028020022	PERNO FARFALLA TBG1600 MOTOR.
55	0005060037	SOPPRESSORE 5 KOHM A FILO
56	0028020058	LEVA FARFALLA GAS TBG 1600MC
57	0026030020	MOZZO REG.NE GAS TBG MC
58	0028020057	STAFFA MOLLA GAS TBG 1600MC
59	30223	CAVO A.T. 1MMQ - D7 - 20KV
60	0005140690	CAVO IONO D.4 ATT. D.4 L2150
71	17888	PRIGIONIERO M20X108
72	0028020064	AS.MODULAT. TBG1600MC SQM53
73	0026030030	INDICE LEVA GAS IB 650-850
74	18393	MOLLA 80X9
75	17979	NOTTOLINO MOLLA M6X29
76	35620	NOTTOLINO MOLLA M6X22
77	4987	RONDELLA RAME 13,5X18X2
78	35623	DADO ES.LE 1/4"X6
79	0026080048	BOCCOLA PERNO FARF. D17 FOR
80	0026080046	SPES.RE FARF.17,2X28X0,5
81	0026080013	TARG. INOX REGOLAZIONE ARIA

0028020064 - ASSIEME MODULATORE - MODULATING SYSTEM - SYSTEME DE MODULATION - MODULATIONSSYSTEM

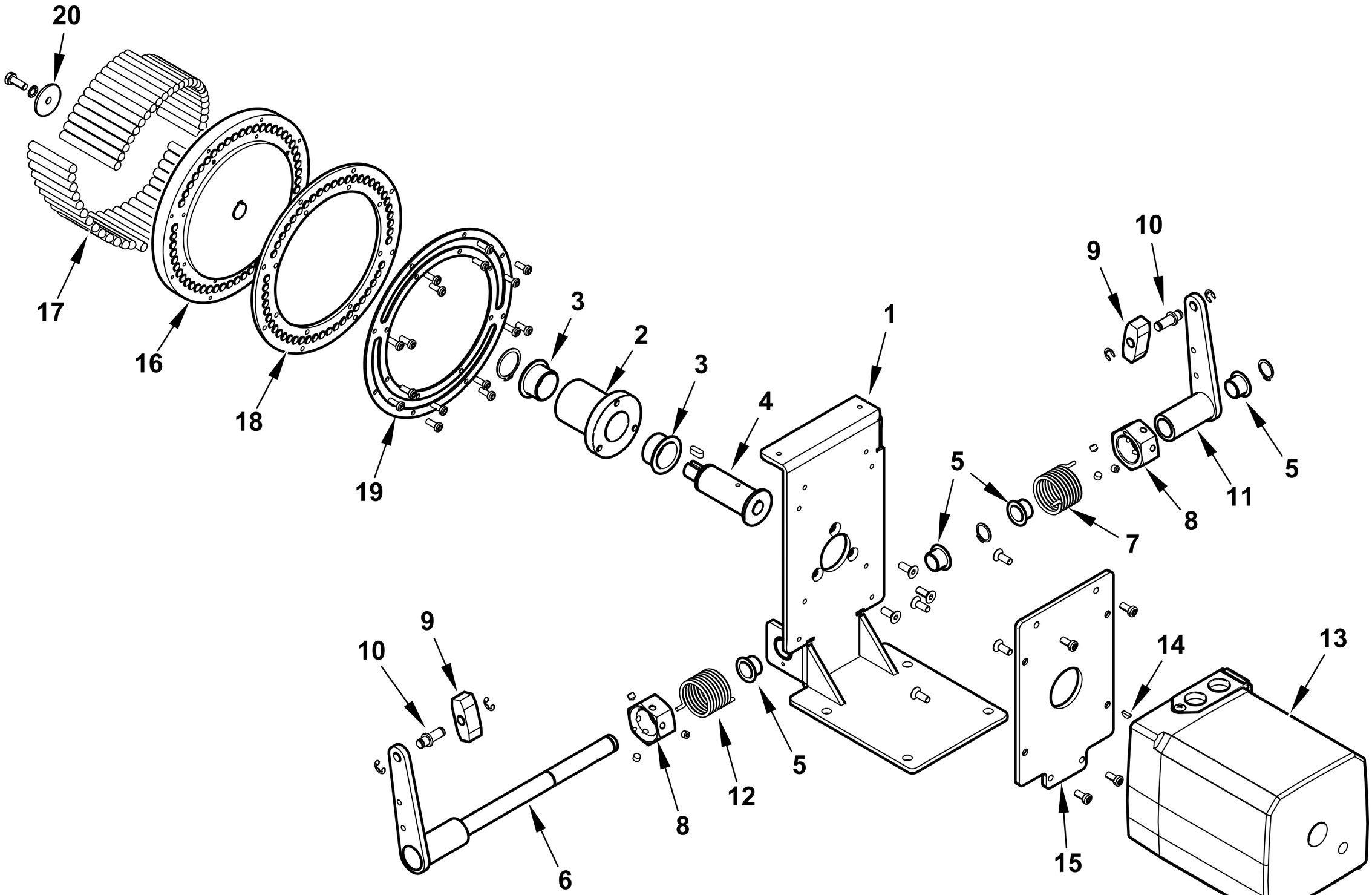

0002994109rev.0	dis. Balboni
Data:14-12-2016	visto:Gilli C.

TAV.A79

0028020064 AS.MODULATORE TBG 1600MC SQM53

esploso **0002994109** **Rev.0**

Rif.	Codice	Descrizione
1	0026050052	STAFFA SOP.TO MODUL.RE IB 1800
2	0026050045	BOCCOLA MODULATORE IB 1800
3	0005170067	BOCCOLA AUTOL.IGLIDUR G 25X28
4	0026050048	PERNO MOT.NO SQM20-CAMMA IB
5	0005170056	BOCCOLA AUTOL.IGLIDUR G 15X17
6	0028020062	LEVA DESTRA MODULATORE TBG1600
7	33822	MOLLA DESTRA 36X24
8	0026050053	DADO MOLLA MODULATORE IB1800
9	18797	TASTATORE 15X15
10	0012120136	ALBERINO X TASTATORE L=29 D12
11	0026050055	LEVA SINISTRA MODULAT. IB1800
12	33823	MOLLA SINISTRA 36X24
13	0005040128	MOT.NO SIEMENS SQM53.482A220NM
14	31143	LINGUETTA 3X3,7X10 UNI6606
15	0028020063	STAFFA SOP.TO MOTORINO SQM53
16	0026050049	PULEGGIA SOP.TO VITI IB 1800
17	0026050046	VITE X PULEGGIA STCE 8X70
	0015010095	VITE X PULEGGIA STCE 8X55
18	0026050051	ANELLO NYLON ANTISVIT. VITI
19	0026050050	ANELLO PULEGGIA MODULATORE IB
20	0005160103	RONDELLA 6,5X24 SP4 ZINCATA

Rif.	Codice	Descrizione

0028020059 -QUADRO ELETTRICO - CONTROL PANEL - CUADRO ELECTRICO - APPAREILLAGE ELECTRIQUE - SCHALTGERAETE

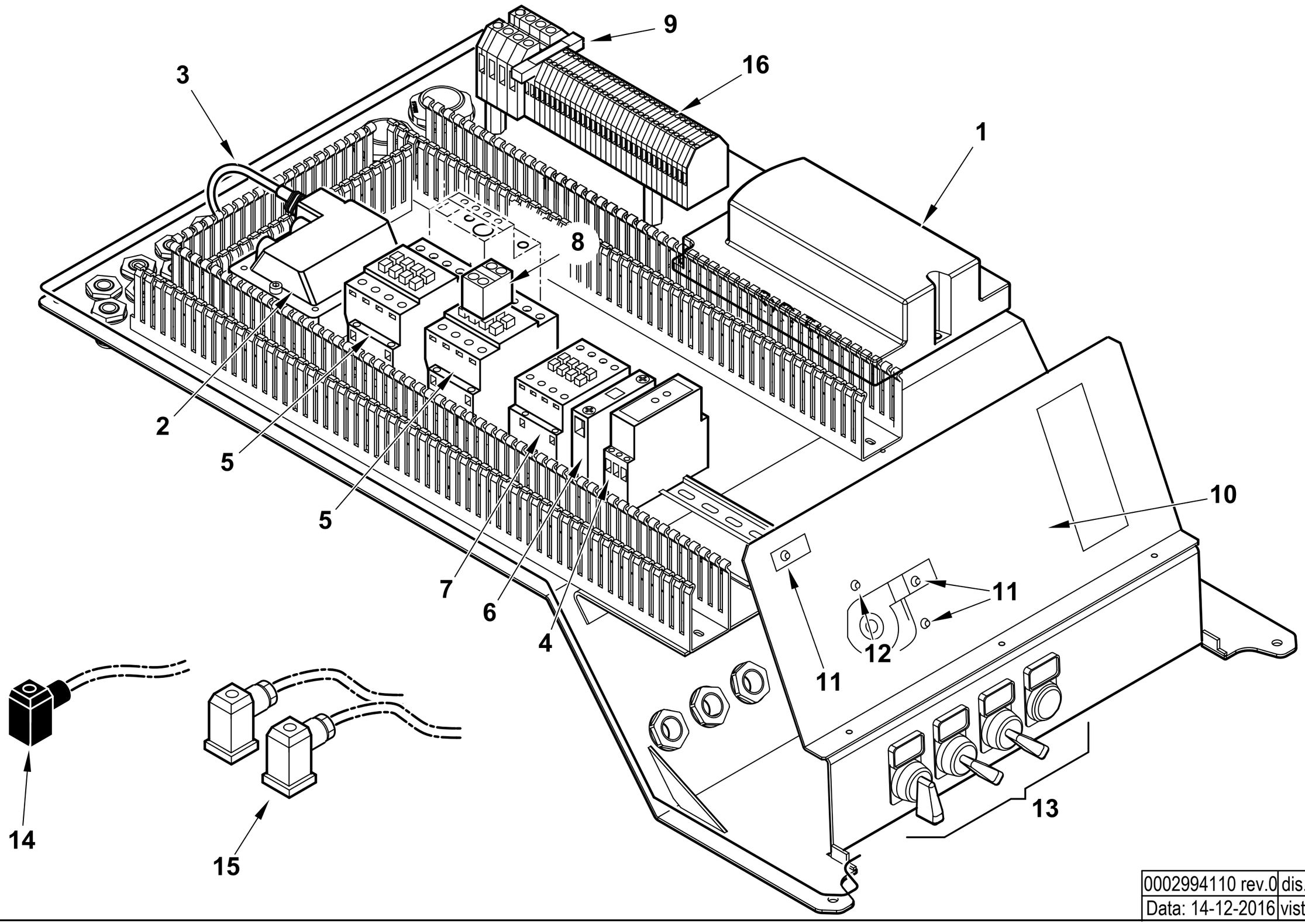

0002994110 rev.0	dis. Balboni
Data: 14-12-2016	visto: Gilli C.

TAV.C616

0028020059 AS.QUADRO ELET. TBG 1600 MC LME

Esploso **0002994110** **Rev.0**

Rif.	Codice	Descrizione
1	0005030316	AP.RA SIEMENS LME 73.831A2 BT
	0005130215	KIT CONNETTORI PER LME73
2	0005020030	TRASF.RE GAS 8/20 50HZ/PM SP4I
3	0005130136	CONNETTORE TRASF. FIDA L1500
4	23231	TEMPORIZ.RE LOVATO TMST
5	0005110115	TELERUT.RE LOVATO BF5000240
6	0005110137	CONTATTO AUS.LOVATO BFX1211
7	0005110114	TELERUT.RE LOVATO BF3800A230
8	0005110142	CONTATTO AUS.LOVATO BFX1011
9	7456	FUSIBILE 6,3A 5X20 IWB 0102Q
10	0027020018	SINOTTICO TBG 1100MC LFL
11	0005120132	LAMPADA VERDE D6 CAVO L250
12	0005120133	LAMPADA ROSSA D6 CAVO L250
13	0005120160	PORTATARGH. PULSANTE S22 15X27
	0005120161	PROTEZIONE TRASP.TARGHET.15X27
	0015320174	TARG. PVC 0 - 1
	0015320180	TARG. PVC MIN - 0 - MAX
	0015320181	TARG. PVC SBLOCCO
	0015320182	TARG. PVC AUT - MAN
	0005120175	SELETTORE D22 LEVA 0-1
	0005120177	SELETTORE D22 LEVA 1-0-2 RITOR
	0005120170	PULSANTE D22 LUM. ROSSO
	0005120185	PORTALAMPADA + LED BIANCO D22
	0005120184	BASE FISSAGGIO CONTATTI
	0005120183	CONTATTO AUX 1NO
	0005120182	CONTATTO AUX 1NC
14	23521	CONNETTORE 12B NERO M20
15	23522	CONNETTORE 14A GRIGIO M20
16	0005130076	MORSETTO CABUR 2,5 CBC2/GR

Rif.	Codice	Descrizione

ASSIEME POLMONE - BUTTERFLY VALVE - VANNE PAPILLON - VALVULA MARIPOSA - 0028020017

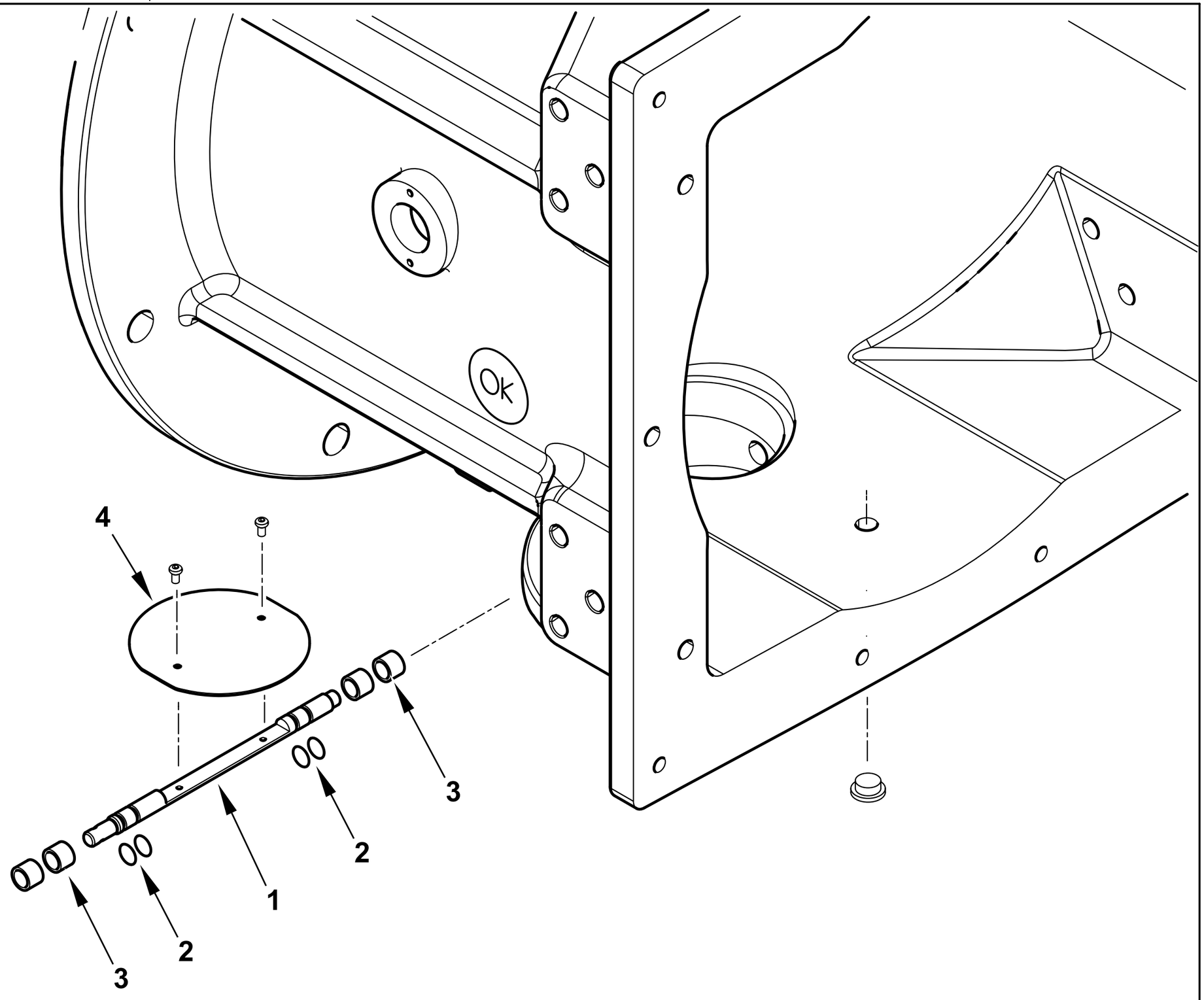

0002993854 rev.0	dis. Balboni
Data: 06-02-2015	visto:Gilli C.

TAV.V19

0028020017 AS. POLMONE TBG 1600MC

Esploso 0002993854 **Rev.0**

Rif.	Codice	Descrizione
1	0028020012	PERNO VALV.FARFALLA GAS 12X221
2	0005180008	GUARNIZIONE OR 108 VITON
3	0005170064	BOCCOLA PLASTICA 16X12 L=12
4	0028020013	FARFALLA GAS TBG1600

Rif.	Codice	Descrizione

TBG 1600 ME cod.67480010

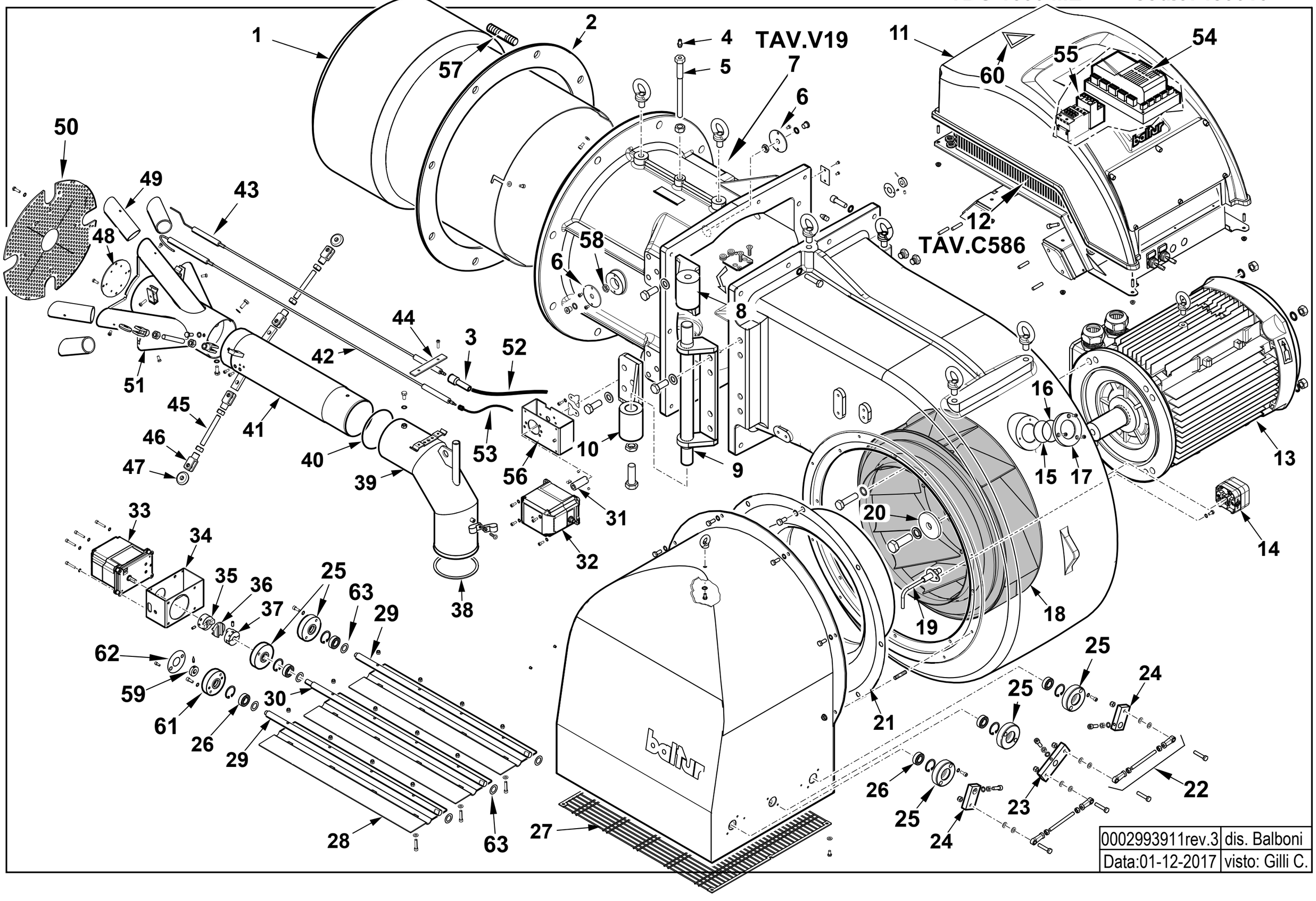

0002993911rev.3	dis. Balboni
Data:01-12-2017	visto: Gilli C.

67480010 **TBG 1600 ME** Esploso **0002993911** **Rev.3**

Rif.	Codice	Descrizione
1	0028020015	DIFFUSORE TBG 1600
2	0028020014	GUARN.NE FLANGIA AT.CO TBG 1600
3	0005060037	SOPPRESSORE 5 KOHM A FILO
4	31483	PRESA PRESSIONE 1/8" CON.
5	0027010011	VITE FISSAGGIO RAC.DO TBG800
6	0027010005	PIATTELLO FORO PILOTA TBG 800
7	0028020017	AS. POLMONE TBG 1600ME
8	0028020003	CERNIERA TBG 1600 INFERIORE
9	0028020004	PERNO CERNIERA TBG 1600
10	0028020002	CERNIERA TBG 1600 SUPERIORE
11	0027010057	AS.COPERC/VETR.QUADRO E.TBG800
12	0028020041	AS.QUADRO ELET. TBG1600MEBT320
13	0005010240	MOTORE TRIF. KW30 IE2 400/50
14	0005040137	PRESSOSTATO DUNGS LGW50A4
15	0012010143	VETRINO 60X3 FUME' POLICARB.
16	23299	GUARNIZIONE OR 3218
17	8012010145	ANELLO PER VETRINO 93X53 PRES.
18	0028020042	VENTOLA D.575X129 TBG1600 A55
19	0028020019	NIPPLO PREL.VO ARIA TBG 1600
20	0028020016	PIATTELLO FISS.GIO VENTOLA D78
21	0028020043	ANELLO CONV.RE ARIA TBG1600
22	0028020036	TIRANTE CON SNODI M8 L.164
23	0015010252	LEVA DOPPIA ALBERO 17 INT.42,5
24	0015010251	LEVA SING. ALBERO 17 INT.42,5
25	0026080042	BOCCOLA PERNO FARF. D17
26	23807	CUSCINETTO 17-35-10 6003-2RS1
27	0028020027	PROTEZIONE CONVOGLIAT. TBG1600
28	0028020024	FARFALLA ARIA TBG1600
29	0028020023	PERNO FARFALLA TBG1600 TRASC.
30	0026080016	PERNO FARFALLA IB 2400
31	0027010032	GIUNTO COL.TO D10XD10 L50
32	0005040166	MOT.NO LAMTEC 1,2NM 90°
33	0005040168	MOT.NO LAMTEC 9NM 90°

Rif.	Codice	Descrizione
34	0028020035	STAFFA SOP.TO MOT. ARIA 9NM
35	0006020245	SEMIGIUNTO OLDHAM D.10 SQM45
36	0005060067	DISCO DI ACCOPP.TO OLDHAM D.41
37	0022030226	SEMIGIUNTO OLDHAM D.12 PERNO
38	0028020011	GUARN.NE RACCORDO GAS TBG1600
39	0028020005	RACCORDO GAS TBG1600
40	0005180096	GUARNIZIONE OR 4437 VITON
41	0028020010	TUBO MANDATA GAS TBG 1600
42	0027010010	IONIZZATORE TBG 800
43	0027020011	ELETTRODO TBG 1100
44	57132	STAFFA SOP.TO ELET.DI I108-F5
45	0028020018	PERNO CENTRAGGIO M12X93
46	27634	FORCELLA PER MAGNETE M12
47	0026080017	RUOTA DI SCORRIMENTO 38X10 L7
48	0028020046	DISCO MISCELATORE TBG 1600
49	0028020047	RIDUZIONE MISCEL.RE TBG1600D38
50	0028020045	DISCO FORATO D362X70 TBG1600
51	0028020044	MISCELATORE TBG 1600
52	30223	CAVO A.T. 1MMQ - D7 - 20KV
53	0005140690	CAVO IONO D.4 ATT. D.4 L2150
54	0006020557	AP.RA LAMTEC BT320 TBG 1100
	0005130205	KIT CONNETTORI LAMTEC X BT320
55	0005110152	RELE' TERMICO LOVRF95 28-42A
	0005110143	PROTEZIONE RELE' RF95 11 G262
56	0012140020	STAFFA SOP.TO MOT. ARIA SAD3WG
57	17888	PRIGIONIERO M20X108
58	35623	DADO ES.LE 1/4"X6
59	45325	BOCCOLA PER INDICE REGOLAZ.D12
60	19074	TARG.ADES.SCARICHE ELET.
61	0026080048	BOCCOLA PERNO FARF. D17 FOR.
62	0026080013	TARG. INOX REGOLAZIONE ARIA
63	0026080046	SPES.RE FARF.17,2X28X0,5

0028020041 -QUADRO ELETTRICO - CONTROL PANEL - CUADRO ELECTRICO - APPAREILLAGE ELECTRIQUE - SCHALTGERAETE

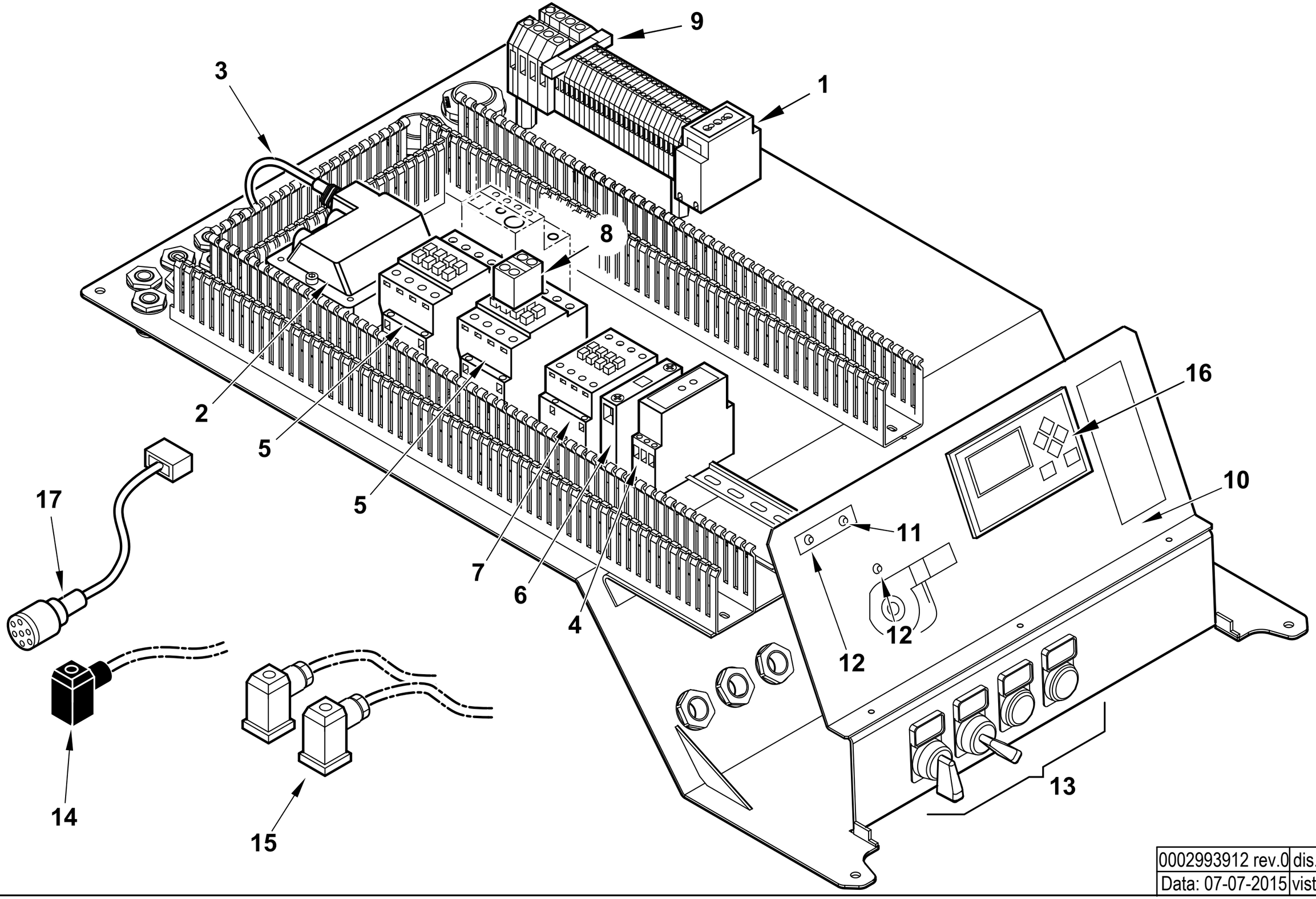

0002993912 rev.0	dis. Balboni
Data: 07-07-2015	visto: Gilli C.

TAV.C586

0028020041 AS.QUADRO ELET. TBG 1600 ME

Esploso **0002993912** **Rev.0**

Rif.	Codice	Descrizione
1	0005130146	PRESA VIMAR 10/16A GUIDA TS35
2	0005020030	TRASF.RE GAS 8/20 50HZ/PM SP4I
3	0005130136	CONNETTORE TRASF. FIDA L1500
4	23231	TEMPORIZ.RE LOVATO TMST
5	0005110115	TELERUT.RE LOVATO BF5000240
6	0005110137	CONTATTO AUS.LOVATO BFX1211
7	0005110114	TELERUT.RE LOVATO BF3800A230
8	0005110142	CONTATTO AUS.LOVATO BFX1011
9	7456	FUSIBILE 6,3A 5X20 IWB 0102Q
10	0027010076	SINOTTICO TBG 800ME UI300/YUMO
11	0005120132	LAMPADA VERDE D6 CAVO L250
12	0005120133	LAMPADA ROSSA D6 CAVO L250
13	0005120160	PORTATARGH. PULSANTE S22 15X27
	0005120161	PROTEZIONE TRASP.TARGHET.15X27
	0015320174	TARG. PVC 0 - 1
	0005320175	TARG. PVC MARCIA - ARRESTO
	0005120175	SELETTORE D22 LEVA 0-1
	0005120184	BASE FISSAGGIO CONTATTI
	0005120183	CONTATTO AUX 1NO
14	23521	CONNETTORE 12B NERO M20
15	23522	CONNETTORE 14A GRIGIO M20
16	0005030266	DISPLAY LAMTEC UI300 SW 3.5
17	0005140737	CAVO COL.TO MOT.NO LAMT. 1,2NM

Rif.	Codice	Descrizione

ASSIEME POLMONE - BUTTERFLY VALVE - VANNE PAPILLON - VALVULA MARIPOSA - 0028020017

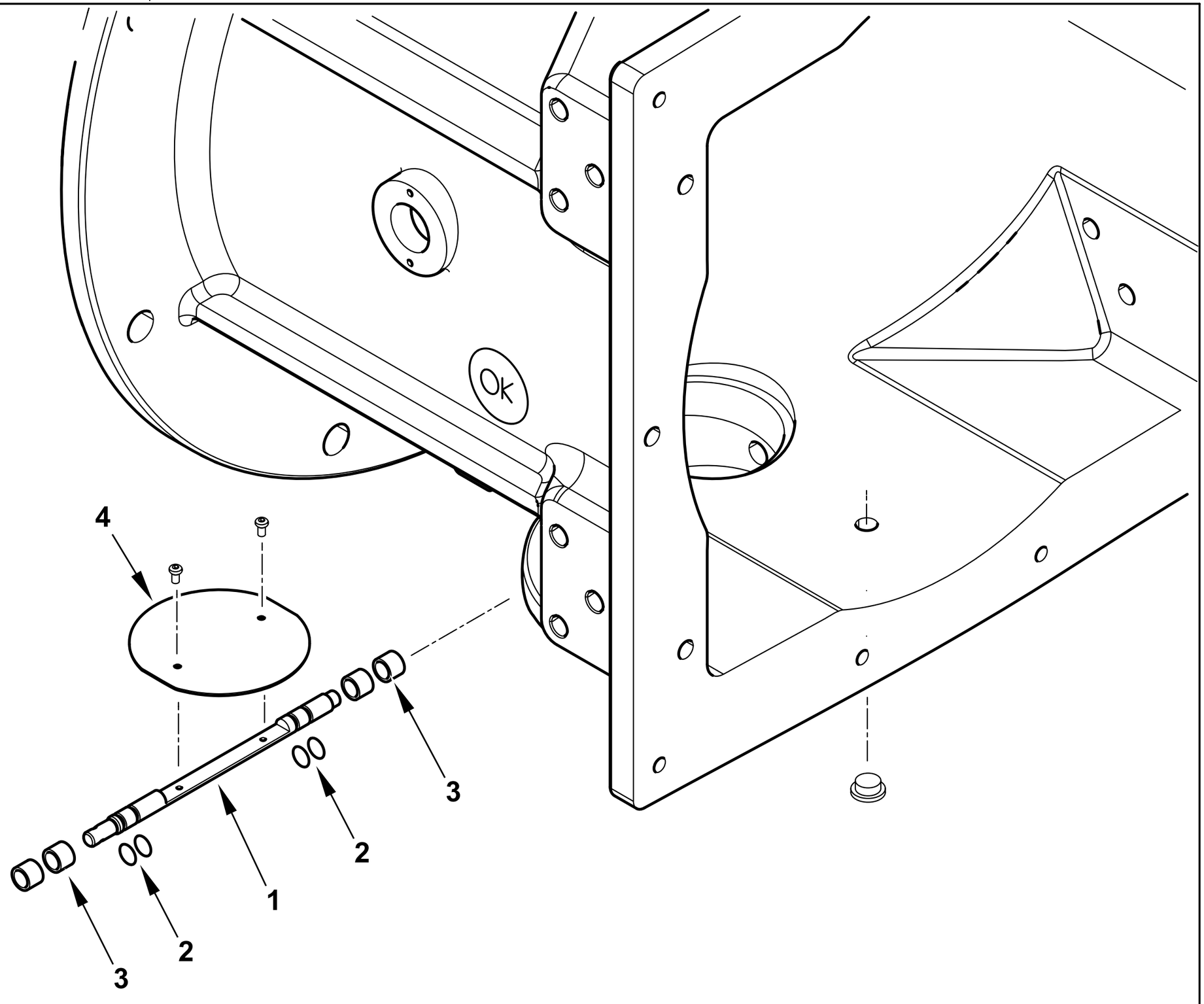

0002993854 rev.0	dis. Balboni
Data: 06-02-2015	visto:Gilli C.

TAV.V19

0028020017 AS. POLMONE TBG 1600MC

Esploso 0002993854 **Rev.0**

Rif.	Codice	Descrizione
1	0028020012	PERNO VALV.FARFALLA GAS 12X221
2	0005180008	GUARNIZIONE OR 108 VITON
3	0005170064	BOCCOLA PLASTICA 16X12 L=12
4	0028020013	FARFALLA GAS TBG1600

Rif.	Codice	Descrizione

TBG 2000 MC

cod. 67510010

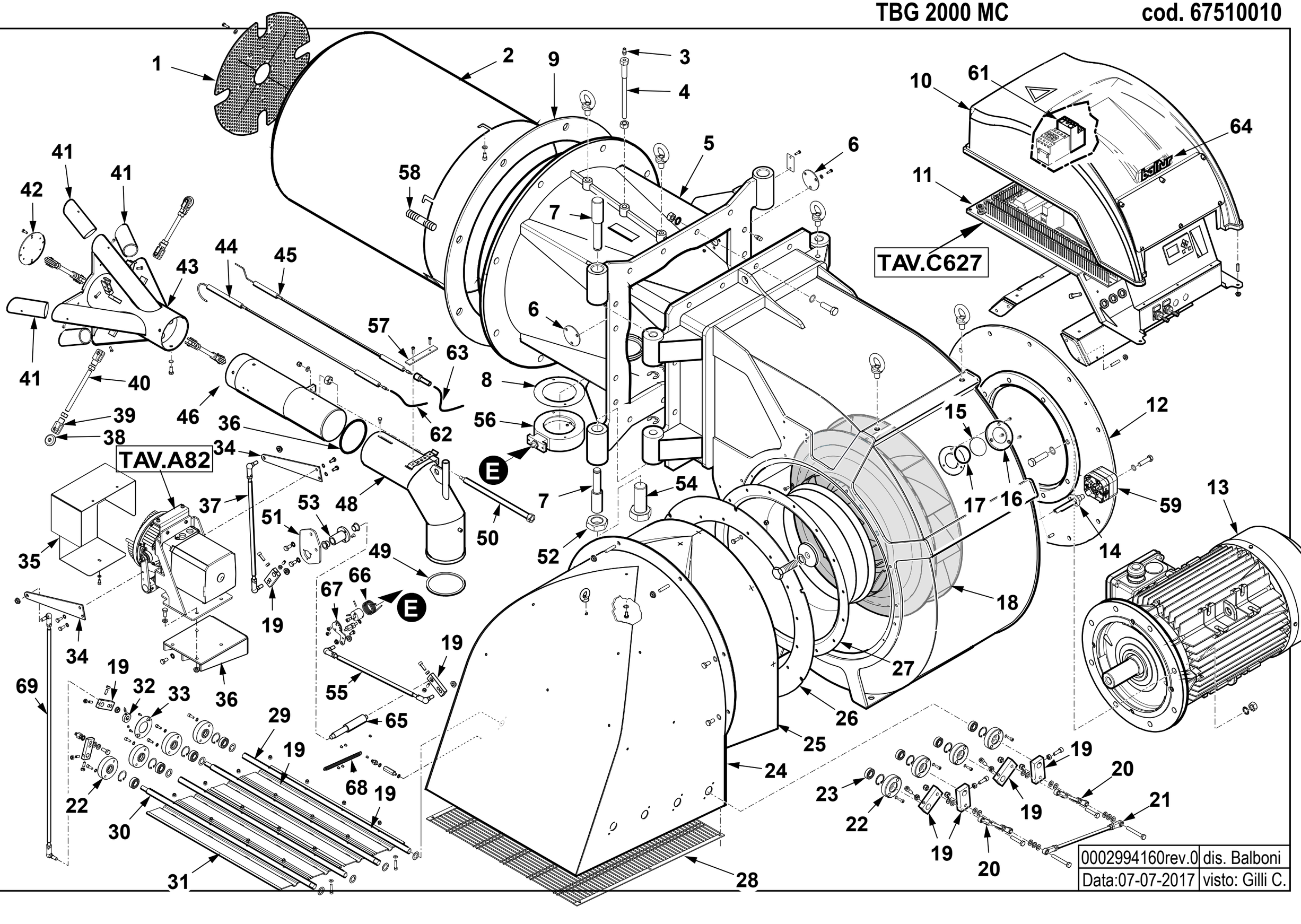

0002994160rev.0	dis. Balboni
Data:07-07-2017	visto: Gilli C.

67510010 **TBG 2000 MC** Esploso **0002994160** **Rev.0**

Rif.	Codice	Descrizione
1	0032010014	DISCO FORATO 420X78 TBG2000
2	0032010007	DIFFUSORE TBG2000
3	31483	PRESA PRESSIONE 1/8" CON.
4	0032010010	VITE FISSAGGIO RAC.DO TBG2000
5	0032010003	POLMONE TBG2000
6	0015020231	PIATTELLO FORO PILOTA TS
7	0032010015	PERNO CERNIERA TBG2000
8	0006020643	GUARNIZIONE CENTELLEN DN100FOR
9	0032010020	GUARN.NE FLANGIA AT.CO TBG2000
10	0027010057	AS.COPERC/VETR.QUADRO E.TBG800
11	0032010018	AS.QUADRO ELET. TBG2000MC LME
12	0032010004	FLANGIA SOP.TO MOTORE TBG2000
13	0005010278	MOTORE TRIF. KW45 IE3 400/50
14	0032010029	NIPPLO PREL.VO ARIA TBG2000
15	0012010143	VETRINO 60X3 FUME' POLICARB.
16	8012010145	ANELLO PER VETRINO 93X53 PRES.
17	23299	GUARNIZIONE OR 3218
18	0032010005	VENTOLA D.644X105 TBG2000 A55
19	0015010251	LEVA SING. ALBERO 17 INT.42,5
20	0032010027	TIRANTE CON SNODI M8 L.142
21	0032010028	TIRANTE CON SNODI M8 L.291
22	0026080042	BOCCOLA PERNO FARF. D17
23	23807	CUSCINETTO 17-35-10 6003-2RS1
24	0032010019	CONV.RE ARIA TBG2000
25	0032010023	FONOASS.TE CONV.RE TBG2000
26	0032010021	FLANGIA SOP.TO ANELLO CONVOG.
27	0032010006	ANELLO CONV.RE ARIA 593X413
28	0032010022	PROTEZIONE CONVOGLIAT. TBG2000
29	0032010025	PERNO FARFALLA TBG2000 TRASC.
30	0032010024	PERNO FARFALLA TBG2000 MOTOR.
31	0032010026	FARFALLA ARIA TBG2000
32	45325	BOCCOLA PER INDICE REGOLAZ.D12
33	0026080013	TARG. INOX REGOLAZIONE ARIA
34	26050057	LEVA REGOLAZIONE ARIA IB 1800
35	28020067	PROTEZIONE MODULATORE TBG1600
36	0028020020	STAFFA SOP.TO MODUL.RE TBG1600

Rif.	Codice	Descrizione
37	0032010032	TIRANTE CON SNODI M8 L.580
38	0026080017	RUOTA DI SCORRIMENTO 38X10 L7
39	27634	FORCELLA PER MAGNETE M12
40	0032010016	PERNO CENTRAGGIO M12X148
41	0032010011	RIDUZIONE MISCEL. TBG2000 D42
42	0032010012	DISCO MISCELATORE TBG2000
43	0032010008	MISCELATORE TBG2000
44	0027010010	IONIZZATORE TBG 800
45	0027020011	ELETTRODO TBG 1100
46	0032010009	TUBO MANDATA GAS TBG2000
47	0005180096	GUARNIZIONE OR 4437 VITON
48	0028010014	RACCORDO GAS TBG1200
49	0028020011	GUARN.NE RACCORDO GAS TBG1600
50	0028010016	VITE REG.NE TESTA TBG 1200
51	0032010031	STAFFA RINVIO GAS TBG2000MC
52	0005160176	DADO M42 UNI5589/Z
53	0012120157	BOCCOLA PER CAMMA A LAMINA
54	0005160175	VITE TE 42X100 UNI5739/Z 8.8
55	0032010036	TIRANTE CON SNODI M8 L.410
56	0005100140	VALV. FARFALLA DN100R FOR.
57	57132	STAFFA SOP.TO ELET.DI I108-F5
58	17888	PRIGIONIERO M20X108
59	0005040137	PRESSOSTATO DUNGS LGW50A4
61	0005110134	RELE' TERMICO LOVRF95 46-65A
	0005110143	PROTEZIONE RELE' RF95 11 G262
62	0005140690	CAVO IONO D.4 ATT. D.4 L2150
63	30223	CAVO A.T. 1MMQ - D7 - 20KV
	0005130013	TERMINALE CAVO A.T. D.4
64	0006050161	TARG.ADES. BALTUR CROMATA
65	28020053	PERNO RINVIO MODUL.RE TBG1600
66	26050076	MOLLA FARFALLA GAS IB 1800G
67	28020058	LEVA FARFALLA GAS TBG 1600MC
68	53029	MOLLA 145X11X1,5
69	32010035	TIRANTE CON SNODI M8 L.890

0032010033 - ASSIEME MODULATORE - MODULATING SYSTEM - SYSTEME DE MODULATION - MODULATIONSSYSTEM

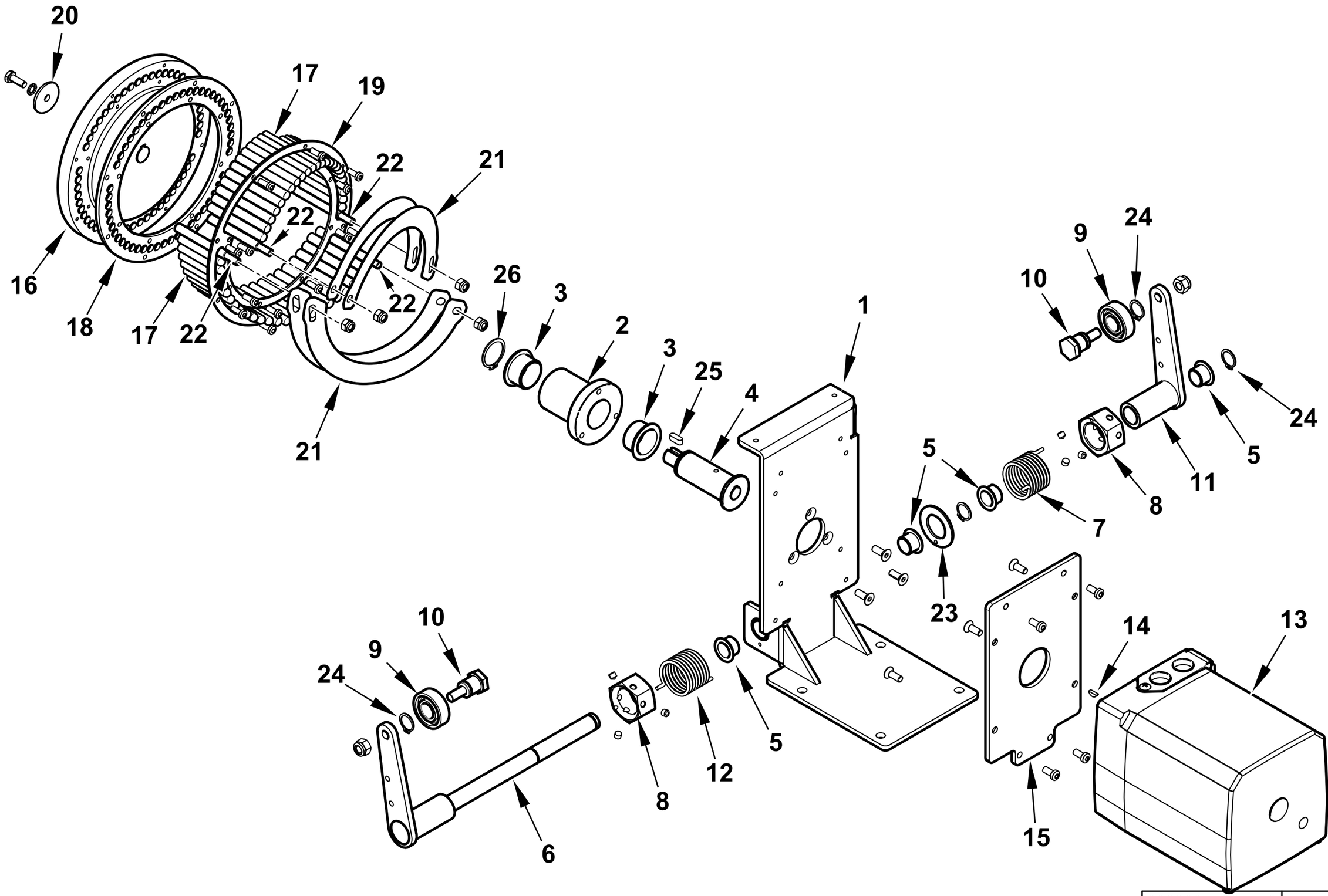

0002994162rev.0	dis. Balboni
Data:07-07-2017	visto:Gilli C.

TAV.A82

0032010033 AS.MODULATORE TBG 2000MC SQM53

esploso **0002994162** **Rev.0**

Rif.	Codice	Descrizione
1	0026050052	STAFFA SOP.TO MODUL.RE IB 1800
2	0026050045	BOCCOLA MODULATORE IB 1800
3	0005170067	BOCCOLA AUTOL.IGLIDUR G 25X28
4	0026050048	PERNO MOT.NO SQM20-CAMMA IB
5	0005170056	BOCCOLA AUTOL.IGLIDUR G 15X17
6	0028020062	LEVA DESTRA MODULATORE TBG1600
7	33822	MOLLA DESTRA 36X24
8	0026050053	DADO MOLLA MODULATORE IB1800
9	30257	CUSCINETTO 15-35-11
10	0032010034	ALBERINO X CUSCINETTO D15
11	0026050055	LEVA SINISTRA MODULAT. IB1800
12	33823	MOLLA SINISTRA 36X24
13	0005040128	MOT.NO SIEMENS SQM53.482A220NM
14	31143	LINGUETTA 3X3,7X10 UNI6606
15	0028020063	STAFFA SOP.TO MOTORINO SQM53
16	0026050049	PULEGGIA SOP.TO VITI IB 1800
17	0026050046	VITE X PULEGGIA STCE 8X70
	0015010095	VITE X PULEGGIA STCE 8X55
18	0026050051	ANELLO NYLON ANTISVIT. VITI
19	0026050050	ANELLO PULEGGIA MODULATORE IB
20	0005160103	RONDELLA 6,5X24 SP4 ZINCATA
21	0022040075	LAMINA PER CAMMA TBG 1200
22	0015990261	VITE STCE M8X70 SPEC. LAV.M6
23	0031060050	RONDELLA INOX 23,5X40X2
24	5238	ANELLO EL. EST. 15 UNI7435
25	31142	LINGUETTA 5X5X14 UNI6604-A
26	0005170010	ANELLO EL. EST. 25 UNI7435

Rif.	Codice	Descrizione

0032010018 -QUADRO ELETTRICO - CONTROL PANEL - CUADRO ELECTRICO - APPAREILLAGE ELECTRIQUE - SCHALTGERAETE

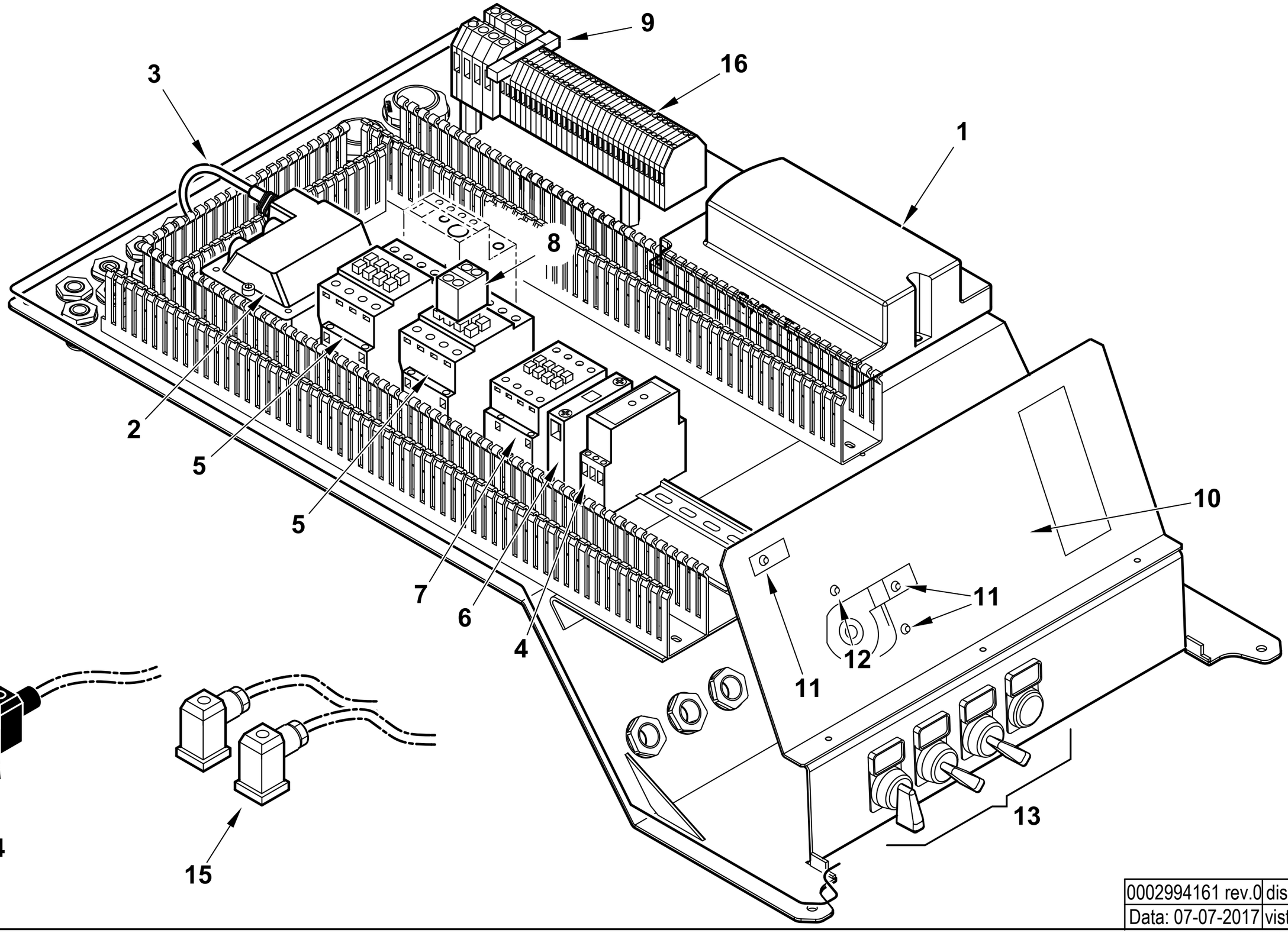

0002994161 rev.0	dis. Balboni
Data: 07-07-2017	visto: Gilli C.

TAV.C627

0032010018 AS.QUADRO ELET. TBG 2000 MC LME

Esploso **0002994161** **Rev.0**

Rif.	Codice	Descrizione
1	0005030316	AP.RA SIEMENS LME 73.831A2 BT
	0005130215	KIT CONNETTORI PER LME73
2	0005020030	TRASF.RE GAS 8/20 50HZ/PM SP4I
3	0005130136	CONNETTORE TRASF. FIDA L1500
4	23231	TEMPORIZ.RE LOVATO TMST
5	0005110116	TELERUT.RE LOVATO BF6500230
6	0005110137	CONTATTO AUS.LOVATO BFX1211
7	0005110114	TELERUT.RE LOVATO BF3800A230
8	0005110142	CONTATTO AUS.LOVATO BFX1011
9	7456	FUSIBILE 6,3A 5X20 IWB 0102Q
10	0027020018	SINOTTICO TBG 1100MC LFL
11	0005120132	LAMPADA VERDE D6 CAVO L250
12	0005120133	LAMPADA ROSSA D6 CAVO L250
13	0005120160	PORTATARGH. PULSANTE S22 15X27
	0005120161	PROTEZIONE TRASP.TARGHET.15X27
	0015320174	TARG. PVC 0 - 1
	0015320180	TARG. PVC MIN - 0 - MAX
	0015320181	TARG. PVC SBLOCCO
	0015320182	TARG. PVC AUT - MAN
	0005120175	SELETTORE D22 LEVA 0-1
	0005120177	SELETTORE D22 LEVA 1-0-2 RITOR
	0005120170	PULSANTE D22 LUM. ROSSO
	0005120185	PORTALAMPADA + LED BIANCO D22
	0005120184	BASE FISSAGGIO CONTATTI
	0005120183	CONTATTO AUX 1NO
	0005120182	CONTATTO AUX 1NC
14	23521	CONNETTORE 12B NERO M20
15	23522	CONNETTORE 14A GRIGIO M20
16	0005130076	MORSETTO CABUR 2,5 CBC2/GR

Rif.	Codice	Descrizione

TBG 2000 ME

cod. 67500010

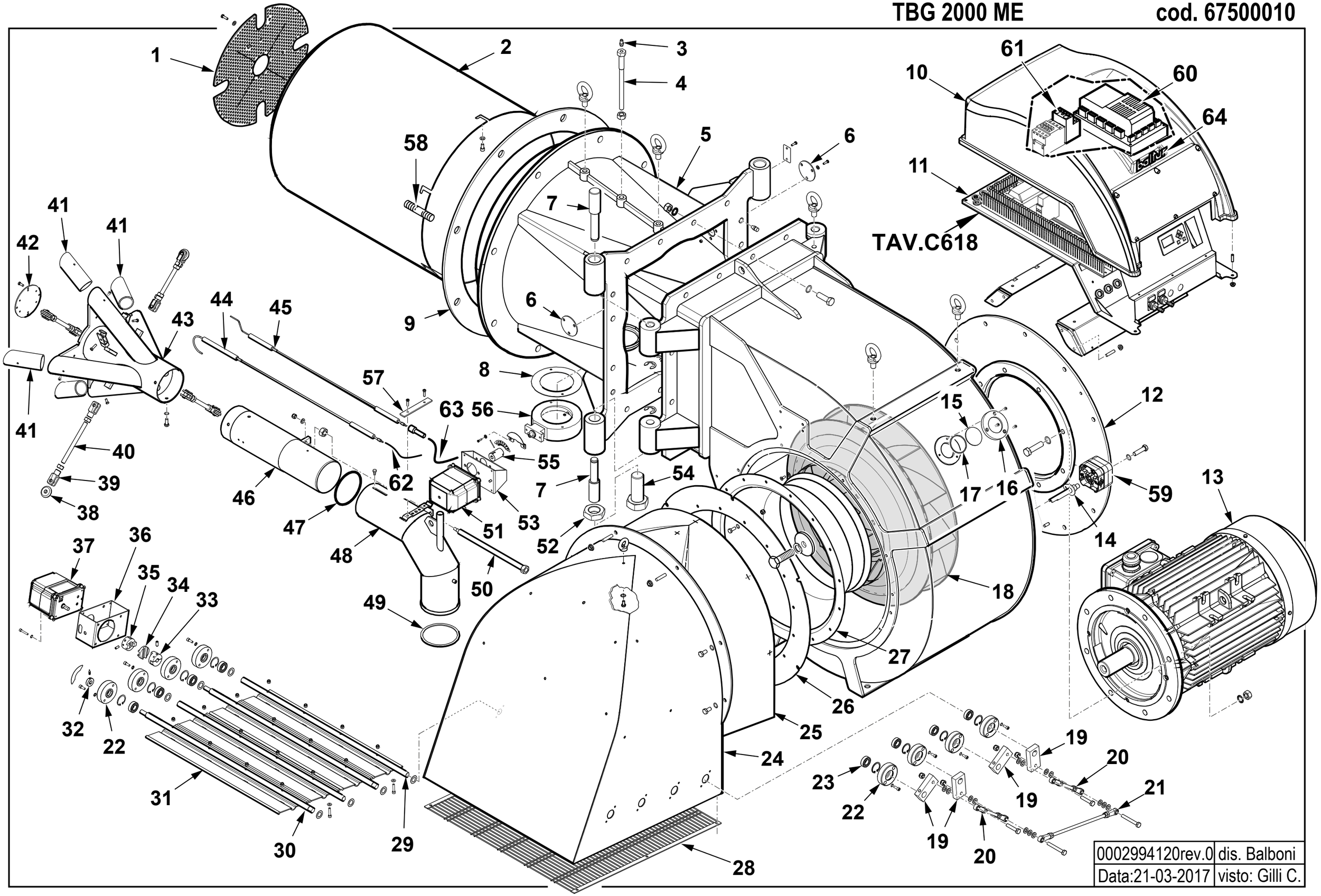

0002994120rev.0	dis. Balboni
Data:21-03-2017	visto: Gilli C.

67500010 **TBG 2000 ME** Esploso **0002994120** **Rev.0**

Rif.	Codice	Descrizione
1	0032010014	DISCO FORATO 420X78 TBG2000
2	0032010007	DIFFUSORE TBG2000
3	31483	PRESA PRESSIONE 1/8" CON.
4	0032010010	VITE FISSAGGIO RAC.DO TBG2000
5	0032010003	POLMONE TBG2000
6	0015020231	PIATTELLO FORO PILOTA TS
7	0032010015	PERNO CERNIERA TBG2000
8	0006020643	GUARNIZIONE CENTELLEN DN100FOR
9	0028020014	GUARN.NE FLANGIA AT.CO TBG1600
10	0027010057	AS.COPERC/VETR.QUADRO E.TBG800
11	0032010017	AS.QUADRO ELET. TBG2000MEBT320
12	0032010004	FLANGIA SOP.TO MOTORE TBG2000
13	0005010278	MOTORE TRIF. KW45 IE3 400/50
14	0032010029	NIPPLO PREL.VO ARIA TBG2000
15	0012010143	VETRINO 60X3 FUME' POLICARB.
16	8012010145	ANELLO PER VETRINO 93X53 PRES.
17	23299	GUARNIZIONE OR 3218
18	0032010005	VENTOLA D.644X105 TBG2000 A55
19	0015010251	LEVA SING. ALBERO 17 INT.42,5
20	0032010027	TIRANTE CON SNODI M8 L.142
21	0032010028	TIRANTE CON SNODI M8 L.291
22	0026080042	BOCCOLA PERNO FARF. D17
23	23807	CUSCINETTO 17-35-10 6003-2RS1
24	0032010019	CONV.RE ARIA TBG2000
25	0032010023	FONOASS.TE CONV.RE TBG2000
26	0032010021	FLANGIA SOP.TO ANELLO CONVOG.
27	0032010006	ANELLO CONV.RE ARIA 593X413
28	0032010022	PROTEZIONE CONVOGLIAT. TBG2000
29	0032010025	PERNO FARFALLA TBG2000 TRASC.
30	0032010024	PERNO FARFALLA TBG2000 MOTOR.
31	0032010026	FARFALLA ARIA TBG2000
32	45325	BOCCOLA PER INDICE REGOLAZ.D12
33	0022030226	SEMIGIUNTO OLDHAM D.12 PERNO

Rif.	Codice	Descrizione
34	0005060067	DISCO DI ACCOPP.TO OLDHAM D.41
35	0006020245	SEMIGIUNTO OLDHAM D.10 SQM45
36	0028020035	STAFFA SOP.TO MOT. ARIA 9NM
37	0005040168	MOT.NO LAMTEC 9NM 90°
38	0026080017	RUOTA DI SCORRIMENTO 38X10 L7
39	27634	FORCELLA PER MAGNETE M12
40	0032010016	PERNO CENTRAGGIO M12X148
41	0032010011	RIDUZIONE MISCEL. TBG2000 D42
42	0032010012	DISCO MISCELATORE TBG2000
43	0032010008	MISCELATORE TBG2000
44	0027010010	IONIZZATORE TBG 800
45	0027020011	ELETTRODO TBG 1100
46	0032010009	TUBO MANDATA GAS TBG2000
47	0005180096	GUARNIZIONE OR 4437 VITON
48	0028010014	RACCORDO GAS TBG1200
49	0028020011	GUARN.NE RACCORDO GAS TBG1600
50	0028010016	VITE REG.NE TESTA TBG 1200
51	0005040167	MOT.NO LAMTEC 3NM 90°
52	0005160176	DADO M42 UNI5589/Z
53	0032010013	STAFFA SOP.TO MOT. GAS TBG2000
54	0005160175	VITE TE 42X100 UNI5739/Z 8.8
55	0032010030	GIUNTO COL.TO D12XD10 TBG2000
56	0005100140	VALV. FARFALLA DN100R FOR.
57	57132	STAFFA SOP.TO ELET.DI I108-F5
58	17888	PRIGIONIERO M20X108
59	0005040134	PRESSOSTATO KROMS. DG 6U-5
60	0006020557	AP.RA LAMTEC BT320 TBG 1100
61	0005110134	RELE' TERMICO LOVRF95 46-65A
	0005110143	PROTEZIONE RELE' RF95 11 G262
62	0005140690	CAVO IONO D.4 ATT. D.4 L2150
63	30223	CAVO A.T. 1MMQ - D7 - 20KV
	0005130013	TERMINALE CAVO A.T. D.4
64	0006050161	TARG.ADES. BALTUR CROMATA

0032010017 -QUADRO ELETTRICO - CONTROL PANEL - CUADRO ELECTRICO - APPAREILLAGE ELECTRIQUE - SCHALTGERAETE

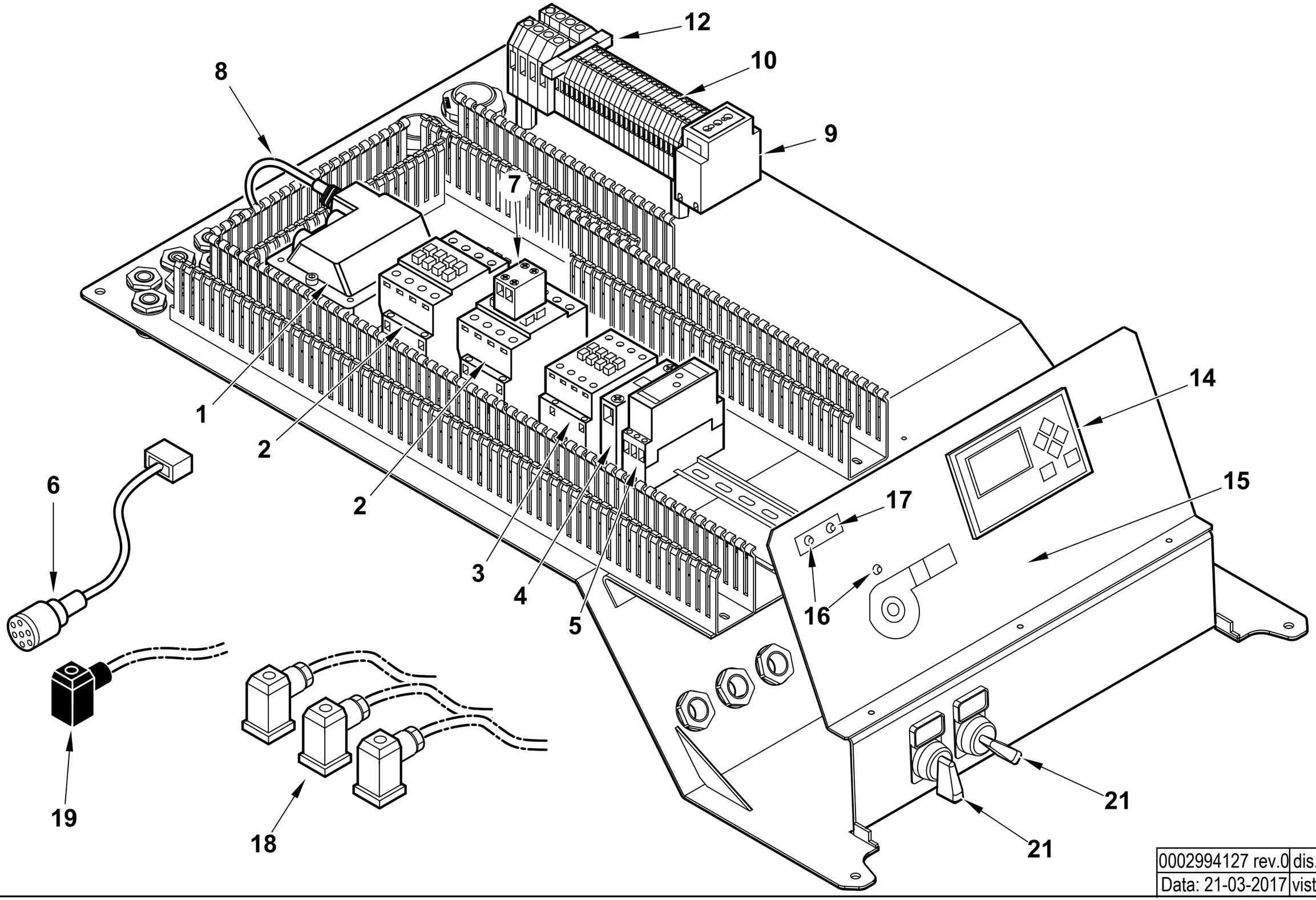

0002994127 rev.0	dis. Balboni
Data: 21-03-2017	visto: Gilli C.

TAV.C618

0032010017 AS.QUADRO ELET. TBG 2000 ME

Esploso **0002994127** **Rev.0**

Rif.	Codice	Descrizione
1	0005020030	TRASF.RE GAS 8/20 50HZ/PM SP4I
2	0005110116	TELERUT.RE LOVATO BF6500230
3	0005110114	TELERUT.RE LOVATO BF3800A230
4	0005110137	CONTATTO AUS.LOVATO BFX1211
5	23231	TEMPORIZ.RE LOVATO TMST
6	0005140737	CAVO COL.TO MOT.NO LAMT. 1,2NM L=2000
7	0005110142	CONTATTO AUS.LOVATO BFX1011
8	0005130136	CONNETTORE TRASF. FIDA L1500
9	0005130146	PRESA VIMAR 10/16A GUIDA TS35
10	0005130076	MORSETTO CABUR 2,5 CBC2/GR
12	7456	FUSIBILE 6,3A 5X20 IWB 010
14	0005030266	DISPLAY LAMTEC UI300
15	0027010076	SINOTTICO TBG 800ME UI300/YUMO
16	0005120133	LAMPADA ROSSA D6 CAVO L250
17	0005120132	LAMPADA VERDE D6 CAVO L250
18	23522	CONNETTORE 14A GRIGIO M20
19	23521	CONNETTORE 12B NERO M20
20	0005120175	SELETTORE D22 LEVA 0-1
	0005120160	PORTATARGH. PULSANTE S22 15X27
	0005120161	PROTEZIONE TRASP.TARGHET.15X27
	0005120184	BASE FISSAGGIO CONTATTI
	0015320174	TARG. PVC 0 – 1
	0015320175	TARG. PVC MARCIA – ARRESTO
	0005120183	CONTATTO AUX 1NO

Rif.	Codice	Descrizione
	0005130205	KIT CONNETTORI LAMTEC PER BT320

BGN 300 LX ME **cod.15300010**

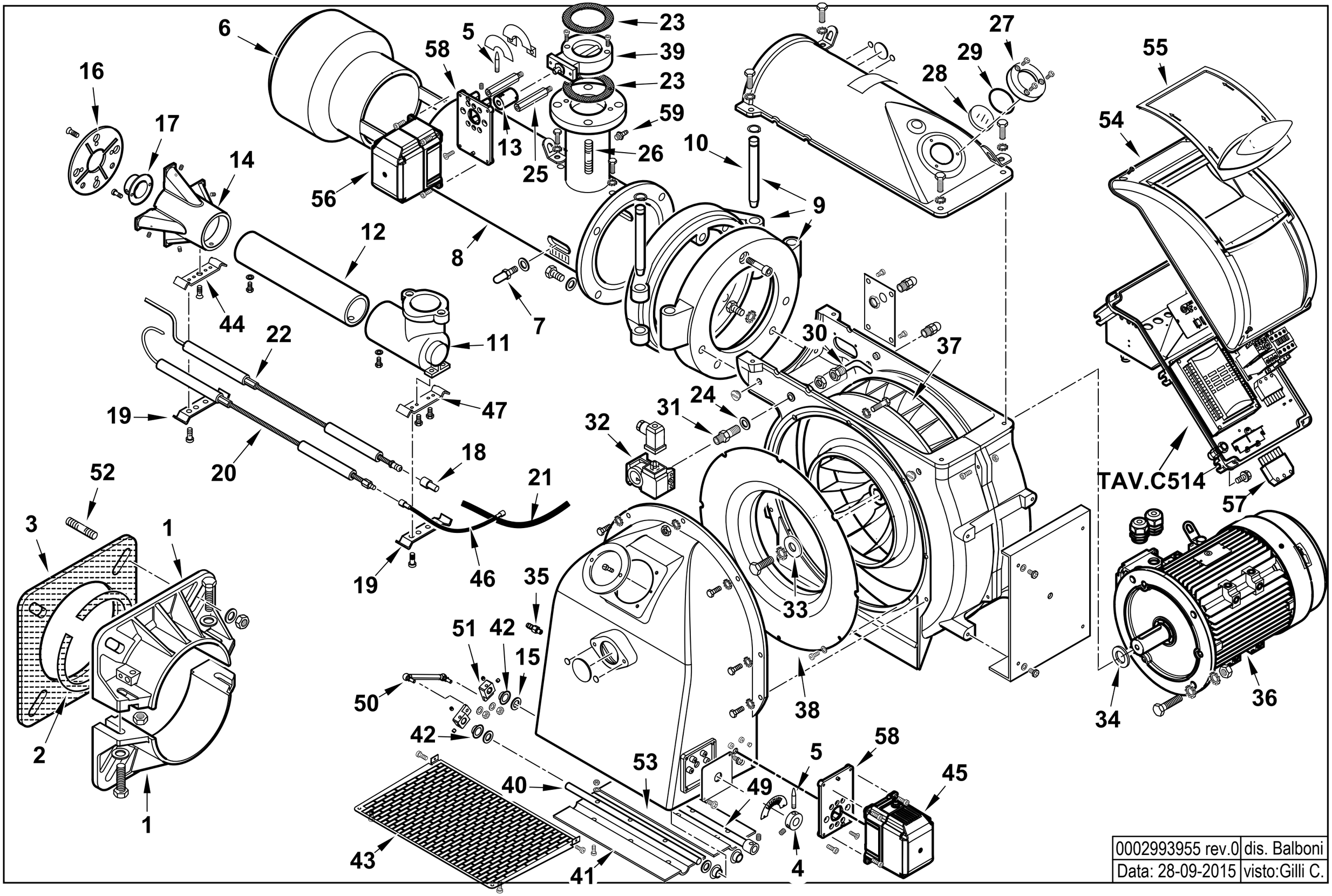

0002993955 rev.0	dis. Balboni
Data: 28-09-2015	visto:Gilli C.

15300010 **BGN 300 LX ME** Esploso **0002993955** **Rev.0**

Rif.	Codice	Descrizione
1	8012120102	SEMIFLANGIA ATT.BRUC. BGN300
2	0012120107	CORDONE FIBRA DI VETRO 6X6X885
3	0012120106	GUARN.NE FLANGIA AT.CO BGN300
4	45325	BOCCOLA PER INDICE REGOLAZ.D12
5	54200	INDICE REGOLAZIONE ARIA
6	0012120052	DIFFUSORE BGN300LX
7	18476	NOTTOLINO 46X8M
8	0012120162	AS.CANNOTTO BGN300P CM
9	13421	AS.CERNIERA BGN300
10	13382	PERNO CERNIERA 25X230
11	13387	RACCORDO MANDATA GAS BGN300P
12	0012120053	TUBO MANDATA GAS BGN300LX
13	0012120177	GIUNTO COL.TO D12XD10 L40 ST
14	0012120054	MISCELATORE BGN300LX
15	19726	SPES.RE FARF.12,2X19X0,5
16	0012120035	DISCO FRESATO 230X70X5 I124 4T
17	0012120056	UGELLO MISCELATORE BGN300LX
18	0005060037	SOPPRESSORE A FILO 5000 OHM AT
19	57132	STAFFA SOP.TO ELET.DI I108-F5
20	0012010108	IONIZZATORE BGN 200LX ATT.D=4
21	0005020083	CAVO A.T. L=900 D7 BOC. D.4
22	0012120036	ELETTRODO BGN 300LX
23	0006020428	GUARNIZIONE FARFALLA DK65
24	4987	RONDELLA RAME 13,5X18X2
25	0024040008	COLON.TA L 58 MF M6XM5 CH10
26	57179	PRIGIONIERO M16X122
27	8012010145	ANELLO PER VETRINO 90X55 PRES.
28	0012010143	VETRINO 60X3 FUME' POLICARB.
29	23299	GUARNIZIONE OR 3218

Rif.	Codice	Descrizione
30	0015010113	TUBINO PREL.VO ARIA TS X PRES.
31	28932	NIPPLO PRES.TO 1/4"X1/4"X48
32	0005040062	PRESSOSTATO DUNGS GW3A6 CONN
33	17887	PIATTELLO FISS.GIO VENTOLA D38
34	29364	DISTAN.LE VENTOLA 38X58X5
35	58029	ATTACCO TUBO M5X6
36	30104	MOTORE TRIF. KW7,5 230-400/50
37	29361	VENTOLA D.430X45
38	0012010130	ANELLO CONV.RE ARIA 482X255
39	0005100100	VALV. FARFALLA DN65R FOR.
40	0012010147	PERNO FARFALLA BGN200-390 L490
41	0012010132	FARFALLA BGN200-390 L.415
42	54056	BOCCOLA GLYCODUR 20X14X12X1
43	0012010129	PROTEZIONE CONVOGLIATORE 200 P
44	0012120058	STAFFA SOP.TO ELET.DI I108-M5F
45	0005040167	MOT.NO LAMTEC 3NM 90°
46	0005140312	CAVO IONO D.4 ATT.CO D.4 L1300
47	57131	STAFFA SOP.TO ELET.DI I108-M5
49	0012120176	PERNO FARFALLA BGN300ME ST4,
50	0012010155	TIRANTE CON SNODI M6 L.117
51	0019040006	NOTTOLINO COL.TO D12 H15 D6
52	17888	PRIGIONIERO M20X108
53	0012010133	FARFALLA BGN200-390 L.423
54	8024030011	COPERCHIO QUADRO ELET.CO TBG-L
55	0024030013	COPERCHIO PLAST.TRASP. TBG-TBL
56	0005040166	MOT.NO LAMTEC 1,2NM 90°
57	0005130051	CONNETTORE 7POLI MASCH.
58	0024030049	SOPPORTO MOT.NO STE4,5 1,2-3NM
59	31483	PRESA PRESSIONE 1/8" CON.

0012120109 -QUADRO ELETTRICO - CONTROL PANEL - CUADRO ELECTRICO - APPAREILLAGE ELECTRIQUE - SCHALTGERAETE

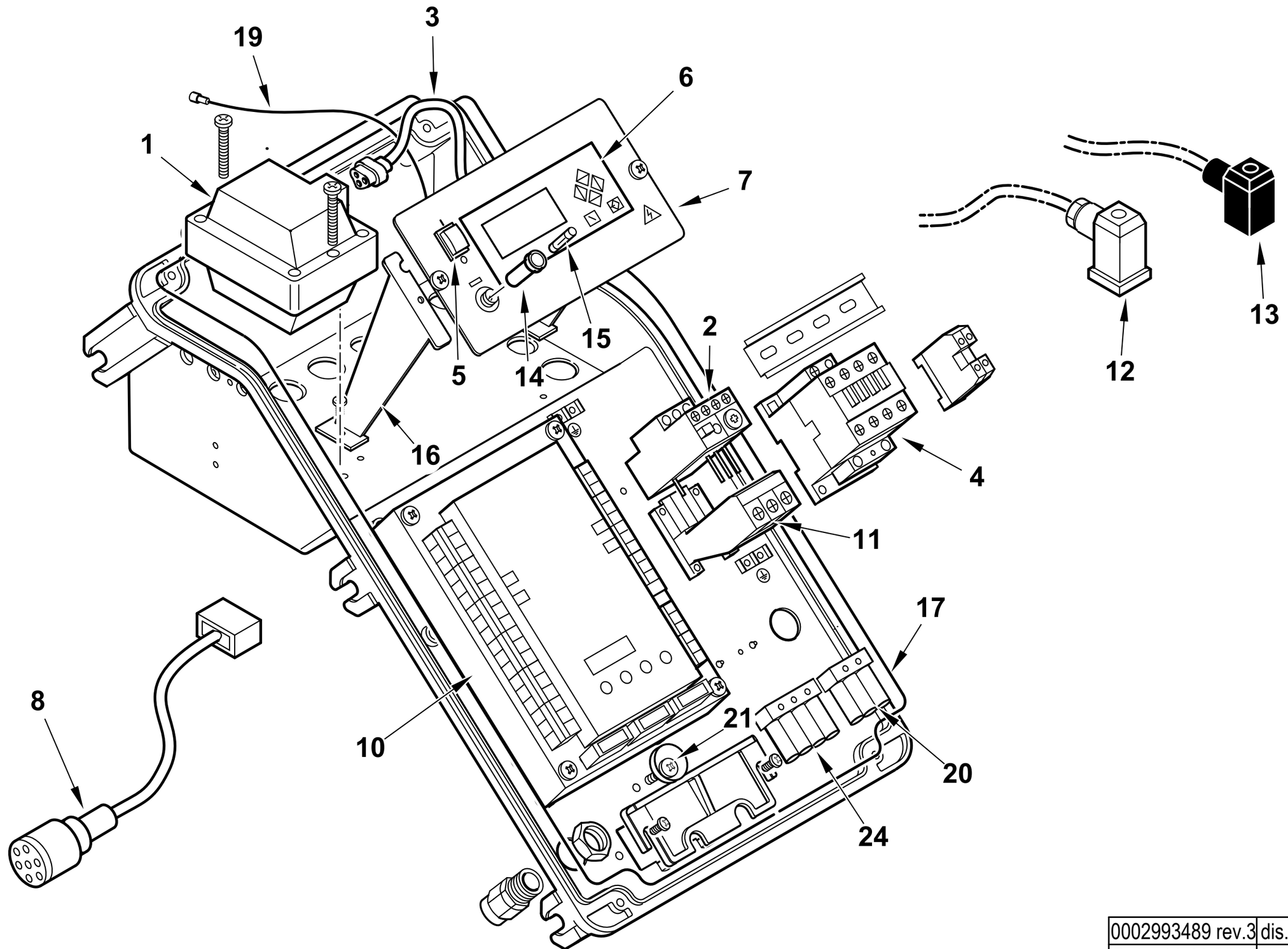

0002993489 rev.3	dis. Balboni
Data: 11-11-2014	visto: Gilli C.

TAV.C514

0012120109 **AS.QUADRO ELET. BGN250ME BT320** Esploso 0002993489 **Rev.3**

Rif.	Codice	Descrizione
1	0005020030	TRASF.RE GAS 8/20 50HZ/PM SP
	0005020005	TRASF.RE GAS 8/20 60HZ/PM SP
2	0005110128	RELE' TERMICO LOVRF38 13-18A PER BGN 300/450ME
	0005110129	RELE' TERMICO LOVRF38 18-23A PER BGN 510ME
3	0005130113	CONNETTORE TRASF. FIDA L450
4	0005110113	TELERUT.RE LOVATO BF2510A230
5	0005120134	INTERRUTTORE UNIP.
6	0005030266	DISPLAY LAMTEC UI300
7	0024010055	SINOTTICO TBG ME BT320
8	0005140737	CAVO COL.TO MOT.NO LAMT. 1,2NM L=2000
	0005140736	CAVO COL.TO MOT.NO LAMT. 1,2NM L=1000
10	0006020524	AP.RA LAMTEC BT320 BGN/TBG800
	0005130205	CONNETTORI LAMTEC PER BT320
11	0005110135	SOPPORTO RELE' TERMICO RFX3804
12	23522	CONNETTORE 14A GRIGIO ANTISTR.
13	23521	CONNETTORE 12B NERO ANTISTRAP.
14	0005120126	PORTAFUSIBILE 5X20 K1058/2
15	7456	FUSIBILE 6,3A 5X20 IWB 010
16	0024030014	DISTANZIALE PAN.LO ELET.CO
17	0024010018	GUARN.NE COPERCHIO QUADRO TBG
19	0005140313	CAVO IONO D.2,8 ATT. D.4 L 170
20	0005130018	PRESA NERA 3 POLI
21	0024010019	ECCENTRICO PIASTRA BLOCCACAV
24	0005130019	PRESA MARRONE 4 POLI

Rif.	Codice	Descrizione

BGN 390 LX ME cod.15310010

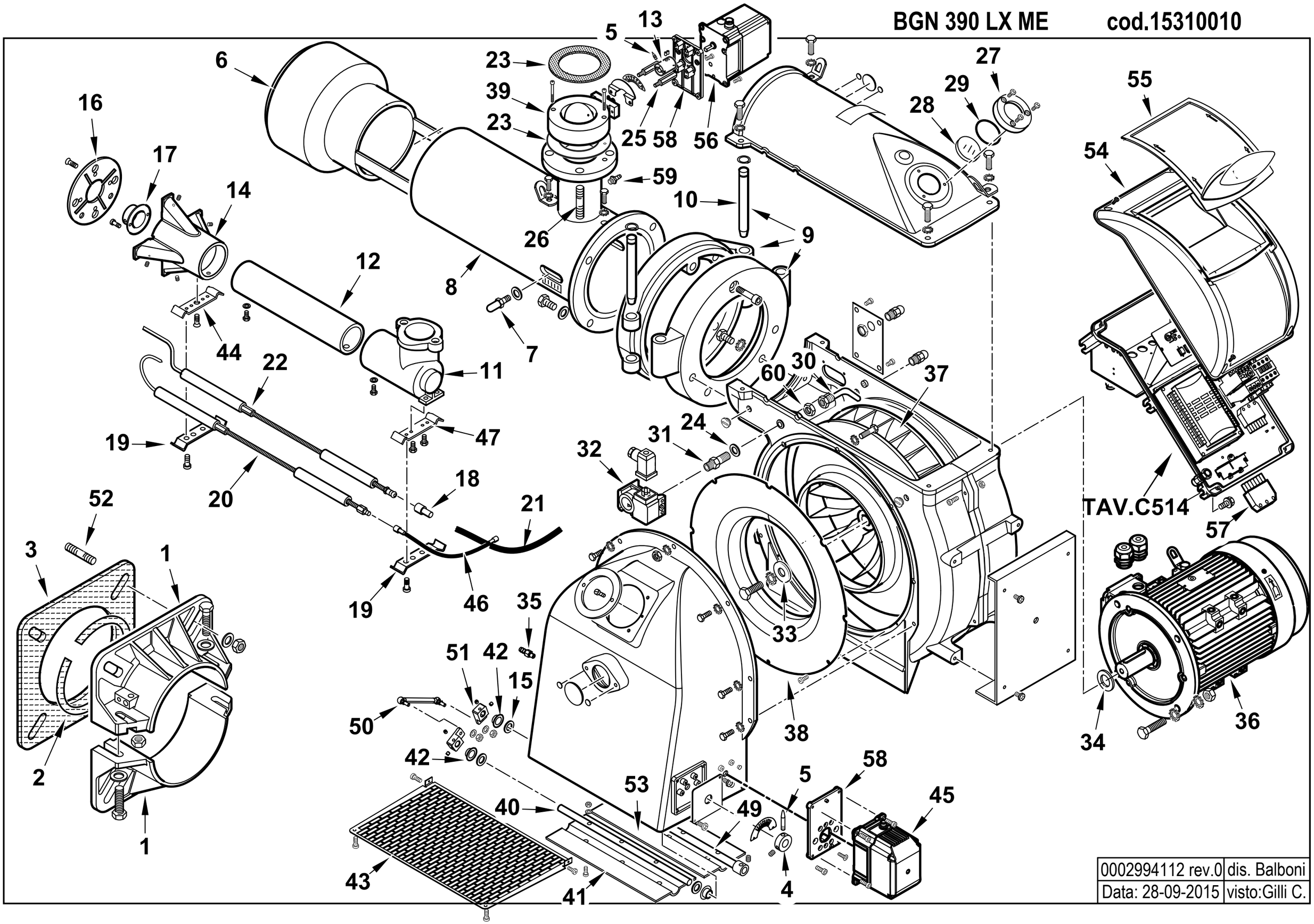

0002994112 rev.0	dis. Balboni
Data: 28-09-2015	visto:Gilli C.

15310010 **BGN 390 LX ME** Esploso **0002994112** **Rev.0**

Rif.	Codice	Descrizione
1	8012120102	SEMIFLANGIA ATT.BRUC. BGN300
2	0012120107	CORDONE FIBRA DI VETRO 6X6X885
3	0012120106	GUARN.NE FLANGIA AT.CO BGN300
4	45325	BOCCOLA PER INDICE REGOLAZ.D12
5	54200	INDICE REGOLAZIONE ARIA
6	0012120065	DIFFUSORE BGN390LX
7	18476	NOTTOLINO 46X8M
8	0012120162	AS.CANNOTTO BGN300P CM
9	13421	AS.CERNIERA BGN300
10	13382	PERNO CERNIERA 25X230
11	13387	RACCORDO MANDATA GAS BGN300P
12	0012120053	TUBO MANDATA GAS BGN300LX
13	0012120177	GIUNTO COL.TO D12XD10 L40 ST
14	0012120054	MISCELATORE BGN300LX
15	19726	SPES.RE FARF.12,2X19X0,5
16	0012120035	DISCO FRESATO 230X70X5 I124 4T
17	0012120056	UGELLO MISCELATORE BGN300LX
18	0005060037	SOPPRESSORE A FILO 5000 OHM AT
19	57132	STAFFA SOP.TO ELET.DI I108-F5
20	0012010108	IONIZZATORE BGN 200LX ATT.D=4
21	0005020083	CAVO A.T. L=900 D7 BOC. D.4
22	0012120036	ELETTRODO BGN 300LX
23	0006020428	GUARNIZIONE FARFALLA DK65
24	4987	RONDELLA RAME 13,5X18X2
25	0024040008	COLON.TA L 58 MF M6XM5 CH10
26	57179	PRIGIONIERO M16X122
27	8012010145	ANELLO PER VETRINO 90X55 PRES.
28	0012010143	VETRINO 60X3 FUME' POLICARB.
29	23299	GUARNIZIONE OR 3218

	Codice	Descrizione
30	0015010113	TUBINO PREL.VO ARIA TS X PRES.
31	28932	NIPPLO PRES.TO 1/4"X1/4"X48
32	0005040062	PRESSOSTATO DUNGS GW3A6 CONN
33	17887	PIATTELLO FISS.GIO VENTOLA D38
34	29364	DISTAN.LE VENTOLA 38X58X5
35	58029	ATTACCO TUBO M5X6
36	30104	MOTORE TRIF. KW7 230-400/50
37	29361	VENTOLA D.430X45
38	0012010130	ANELLO CONV.RE ARIA 482X255
39	0005100100	VALV. FARFALLA DN65R FOR.
40	0012010147	PERNO FARFALLA BGN200-390 L490
41	0012010132	FARFALLA BGN200-390 L.415
42	54056	BOCCOLA GLYCODUR 20X14X12X1
43	0012010129	PROTEZIONE CONVOGLIATORE 200 P
44	0012120058	STAFFA SOP.TO ELET.DI I108-M5F
45	0005040167	MOT.NO LAMTEC 3NM 90°
46	0005140312	CAVO IONO D.4 ATT.CO D.4 L1300
47	57131	STAFFA SOP.TO ELET.DI I108-M5
49	0012120176	PERNO FARFALLA BGN300ME ST4,
50	0012010155	TIRANTE CON SNODI M6 L.117
51	0019040006	NOTTOLINO COL.TO D12 H15 D6
52	17888	PRIGIONIERO M20X108
53	0012010133	FARFALLA BGN200-390 L.423
54	8024030011	COPERCHIO QUADRO ELET.CO TBG-L
55	0024030013	COPERCHIO PLAST.TRASP. TBG-TBL
56	0005040166	MOT.NO LAMTEC 1,2NM 90°
57	0005130051	CONNETTORE 7POLI MASCH.
58	0024030049	SOPPORTO MOT.NO STE4,5 1,2-3NM
59	31483	PRESA PRESSIONE 1/8" CON.
60	35623	DADO ES.LE 1/4"X6

0012120109 -QUADRO ELETTRICO - CONTROL PANEL - CUADRO ELECTRICO - APPAREILLAGE ELECTRIQUE - SCHALTGERAETE

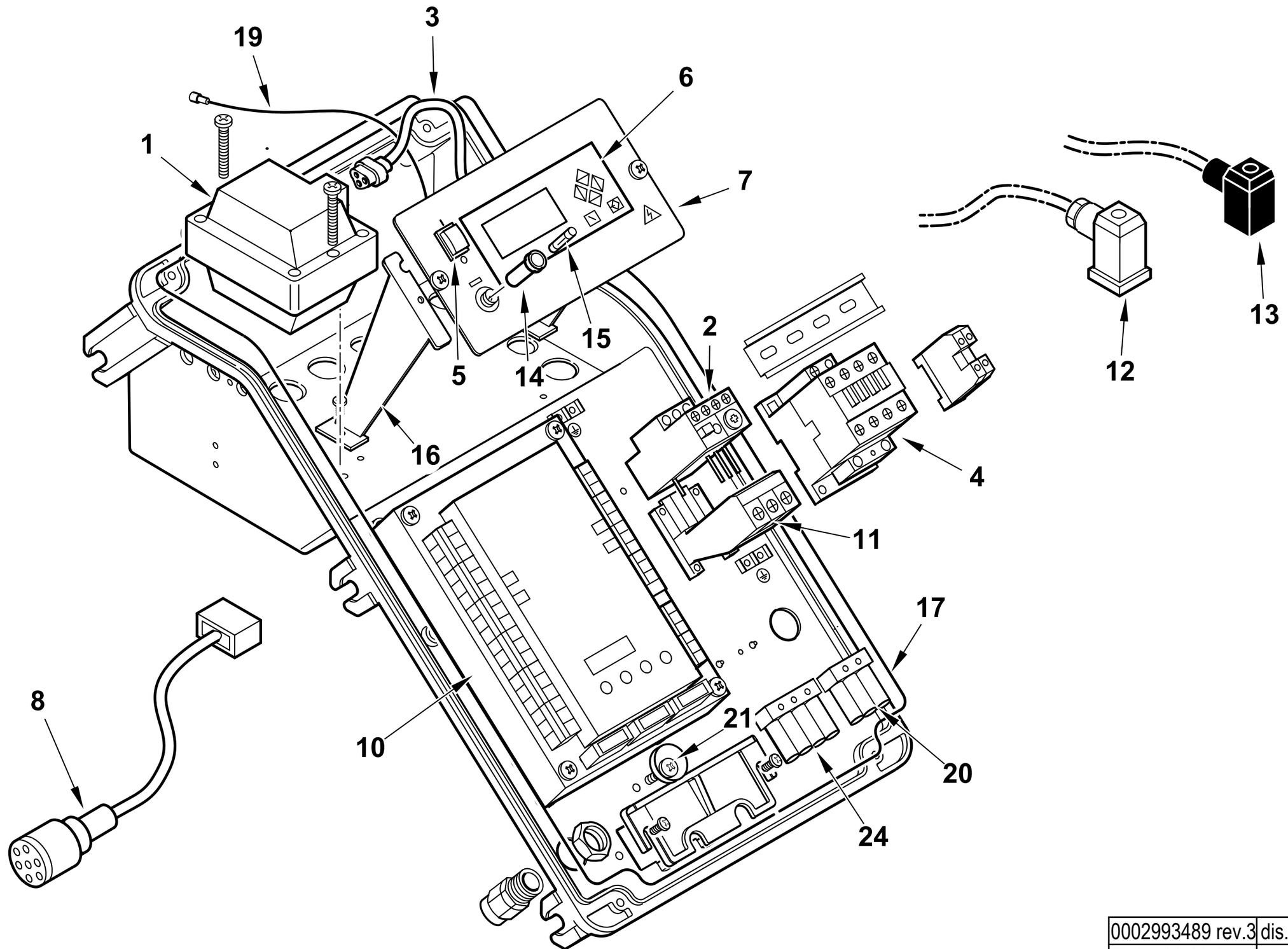

0002993489 rev.3	dis. Balboni
Data: 11-11-2014	visto: Gilli C.

TAV.C514

0012120109 **AS.QUADRO ELET. BGN250ME BT320** Esploso 0002993489 **Rev.3**

Rif.	Codice	Descrizione
1	0005020030	TRASF.RE GAS 8/20 50HZ/PM SP
	0005020005	TRASF.RE GAS 8/20 60HZ/PM SP
2	0005110128	RELE' TERMICO LOVRF38 13-18A PER BGN 300/450ME
	0005110129	RELE' TERMICO LOVRF38 18-23A PER BGN 510ME
3	0005130113	CONNETTORE TRASF. FIDA L450
4	0005110113	TELERUT.RE LOVATO BF2510A230
5	0005120134	INTERRUTTORE UNIP.
6	0005030266	DISPLAY LAMTEC UI300
7	0024010055	SINOTTICO TBG ME BT320
8	0005140737	CAVO COL.TO MOT.NO LAMT. 1,2NM L=2000
	0005140736	CAVO COL.TO MOT.NO LAMT. 1,2NM L=1000
10	0006020524	AP.RA LAMTEC BT320 BGN/TBG800
	0005130205	CONNETTORI LAMTEC PER BT320
11	0005110135	SOPPORTO RELE' TERMICO RFX3804
12	23522	CONNETTORE 14A GRIGIO ANTISTR.
13	23521	CONNETTORE 12B NERO ANTISTRAP.
14	0005120126	PORTAFUSIBILE 5X20 K1058/2
15	7456	FUSIBILE 6,3A 5X20 IWB 010
16	0024030014	DISTANZIALE PAN.LO ELET.CO
17	0024010018	GUARN.NE COPERCHIO QUADRO TBG
19	0005140313	CAVO IONO D.2,8 ATT. D.4 L 170
20	0005130018	PRESA NERA 3 POLI
21	0024010019	ECCENTRICO PIASTRA BLOCCACAV
24	0005130019	PRESA MARRONE 4 POLI

Rif.	Codice	Descrizione

BGN 450 MC 50Hz cod.16940010

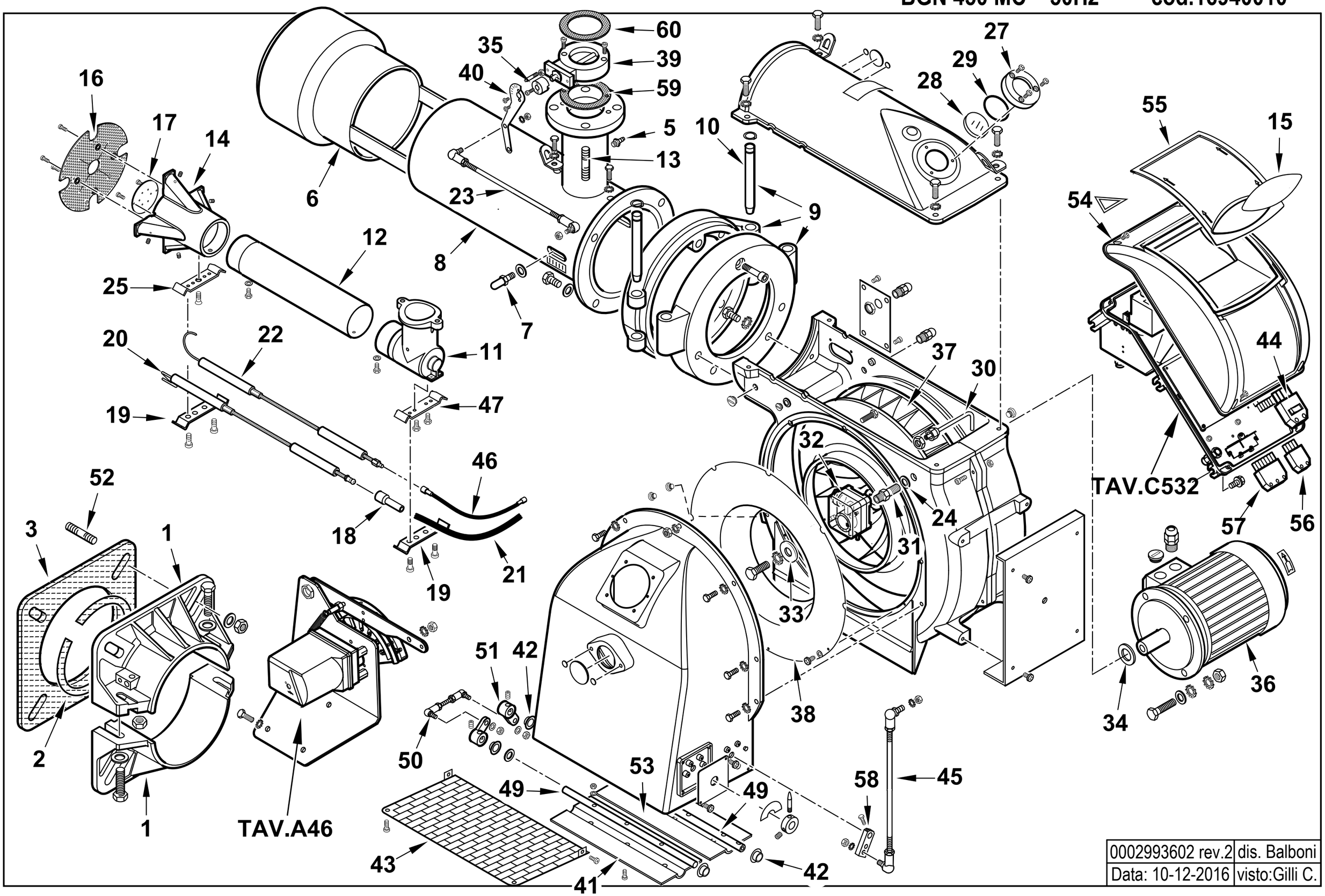

0002993602 rev.2	dis. Balboni
Data: 10-12-2016	visto:Gilli C.

16940010 **BGN 450 MC 50Hz** Esploso **0002993602** **Rev.2**

Rif.	Codice	Descrizione
1	8012120102	SEMIFLANGIA ATT.BRUC. BGN300
2	0012120107	CORDONE FIBRA DI VETRO 6X6X885
3	0012120106	GUARN.NE FLANGIA AT.CO BGN300
5	31483	PRESA PRESSIONE 1/8" CON.
6	0012120065	DIFFUSORE BGN390LX
7	18476	NOTTOLINO 46X8M
8	0012120162	AS.CANNOTTO BGN300P CM
9	13421	AS.CERNIERA BGN300
10	13382	PERNO CERNIERA 25X230
11	13387	RACCORDO MANDATA GAS BGN300P
12	0012120053	TUBO MANDATA GAS BGN300LX
13	57179	PRIGIONIERO M16X122
14	0012120054	MISCELATORE BGN300LX
15	0024030019	TARG.ADES.COP. TBL210 BALTUR
16	0012120180	DISCO FORATO D230X40 BGN 450
17	0012120181	DISCO MISCELATORE BGN 450
18	0005060037	SOPPRESSORE A FILO 5000 OHM AT
19	57132	STAFFA SOP.TO ELET.DI I108-F5
20	0012120036	ELETTRODO BGN 300LX
21	0005020083	CAVO A.T. L=900 D7 BOC. D.4
22	0012010108	IONIZZATORE BGN 200LX ATT.D=4
23	0012120165	TIRANTE CON SNODI M6 L.640
24	4987	RONDELLA RAME 13,5X18X2
25	0012120058	STAFFA SOP.TO ELET.DI I108-M5F
27	8012010145	ANELLO PER VETRINO 90X55 PRES.
28	0012010143	VETRINO 60X3 FUME' POLICARB.
29	23299	GUARNIZIONE OR 3218
30	0012120183	TUBINO PREL.VO ARIA BGN 450 PE
31	28932	NIPPLO PRES.TO 1/4"X1/4"X48

Rif.	Codice	Descrizione
32	0005040080	PRESSOSTATO DUNGS LGW3A4 AG G3
33	17887	PIATTELLO FISS.GIO VENTOLA D38
34	29364	DISTAN.LE VENTOLA 38X58X5
35	0012120167	MOZZO REG.NE GAS BGN CAMMA M
36	30104	MOTORE TRIF. KW7,5 230-400/50
37	29361	VENTOLA D.430X45
38	0012010130	ANELLO CONV.RE ARIA 482X255
39	0005100100	VALV. FARFALLA DN65R FOR.
40	0012120146	LEVA FARFALLA GAS BGN
41	0012010132	FARFALLA BGN200-390 L.415
42	54056	BOCCOLA GLYCODUR 20X14X12X1
43	0012010129	PROTEZIONE CONVOGLIATORE 200 P
44	0005140432	AS.CONNETTORE MODULAZIONE
45	0012120160	TIRANTE CON SNODI M8 L.618
46	0005140312	CAVO IONO D.4 ATT.CO D.4 L1300
47	57131	STAFFA SOP.TO ELET.DI I108-M5
49	0012010147	PERNO FARFALLA BGN200-390 L490
50	0012010155	TIRANTE CON SNODI M6 L.117
51	0019040006	NOTTOLINO COL.TO D12 H15 D6
52	17888	PRIGIONIERO M20X108
53	0012010133	FARFALLA BGN200-390 L.423
54	8024030011	COPERCHIO QUADRO ELET.CO TBG-L
55	0024030013	COPERCHIO PLAST.TRASP. TBG-TBL
56	0005130043	CONNETTORE 4POLI MASC. VERDE
57	0005130051	CONNETTORE 7POLI MASCH.
58	0015010127	LEVA REGOLAZIONE L40 D12
59	0006020428	GUARNIZIONE FARFALLA DK65
60	23129	GUARNIZIONE CENTELLEN DN65

0012120141 - GRUPPO MODULATORE - MODULATING SYSTEM - SYSTEME DE MODULATION - MODULATIONSSYSTEM

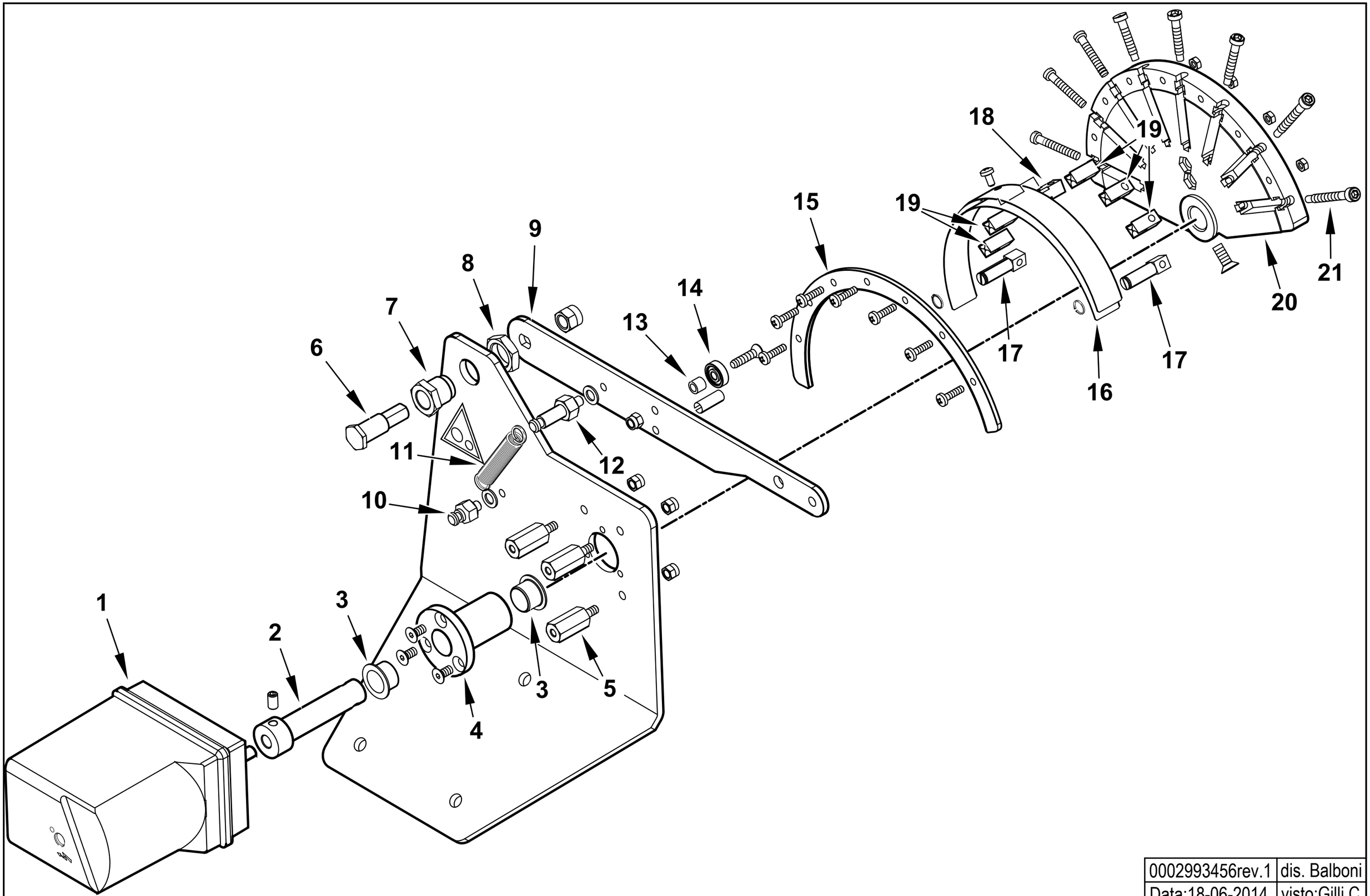

0002993456rev.1	dis. Balboni
Data:18-06-2014	visto:Gilli C.

TAV.A46

0012120141 AS.MODULAT. BGN250-350P SQN72

Esploso **0002993456** **Rev.1**

Rif.	Codice	Descrizione
1	0005040163	MOT.NO SIEMENS SQN72.4C4A20
2	0012120171	PERNO MOT.NO SQN72-CAMMA LAM
3	0005170056	BOCCOLA AUTOL.IGLIDUR G 15X17
4	0012120157	BOCCOLA PER CAMMA A LAMINA
5	0012120159	COLON.TA L 36 MF M5XM5 CH12
6	0012120161	PERNO FULCRO CAMMA A LAMINA
7	0012120195	BOCCOLA FULCRO CAMMA A LAMINA
8	0011030025	DADO ES.LE 3/8"X6
9	0012120145	LEVA X CAMMA MODUL. 90° TBG
10	35620	NOTTOLINO MOLLA M6X22
11	49421	MOLLA 65X8,5
12	0012120175	NOTTOLINO MOLLA M6X40
13	0012120164	DISTANZIALE 5,1X8X7
14	0005170013	CUSCINETTO 5-16-5 625-2Z
15	0012120190	SETTORE CAMMA MODUL. 130° BGN
16	0012120173	LAMINA PER CAMMA 130°
17	0012120192	FORCHETTA PER CAMMA A LAMINA
18	0012120193	SOPPORTO LAMINA CAMMA 90-130°
19	0012120194	GUIDA PER LAMINA CAMMA
20	0012120170	CAMMA MODULATORE A NASTRO 130°
21	0012120155	VITE TCCE 5X45 CAMMA A LAMI

Rif.	Codice	Descrizione

0012120179 -QUADRO ELETTRICO - CONTROL PANEL - CUADRO ELECTRICO - APPAREILLAGE ELECTRIQUE - SCHALTGERAETE

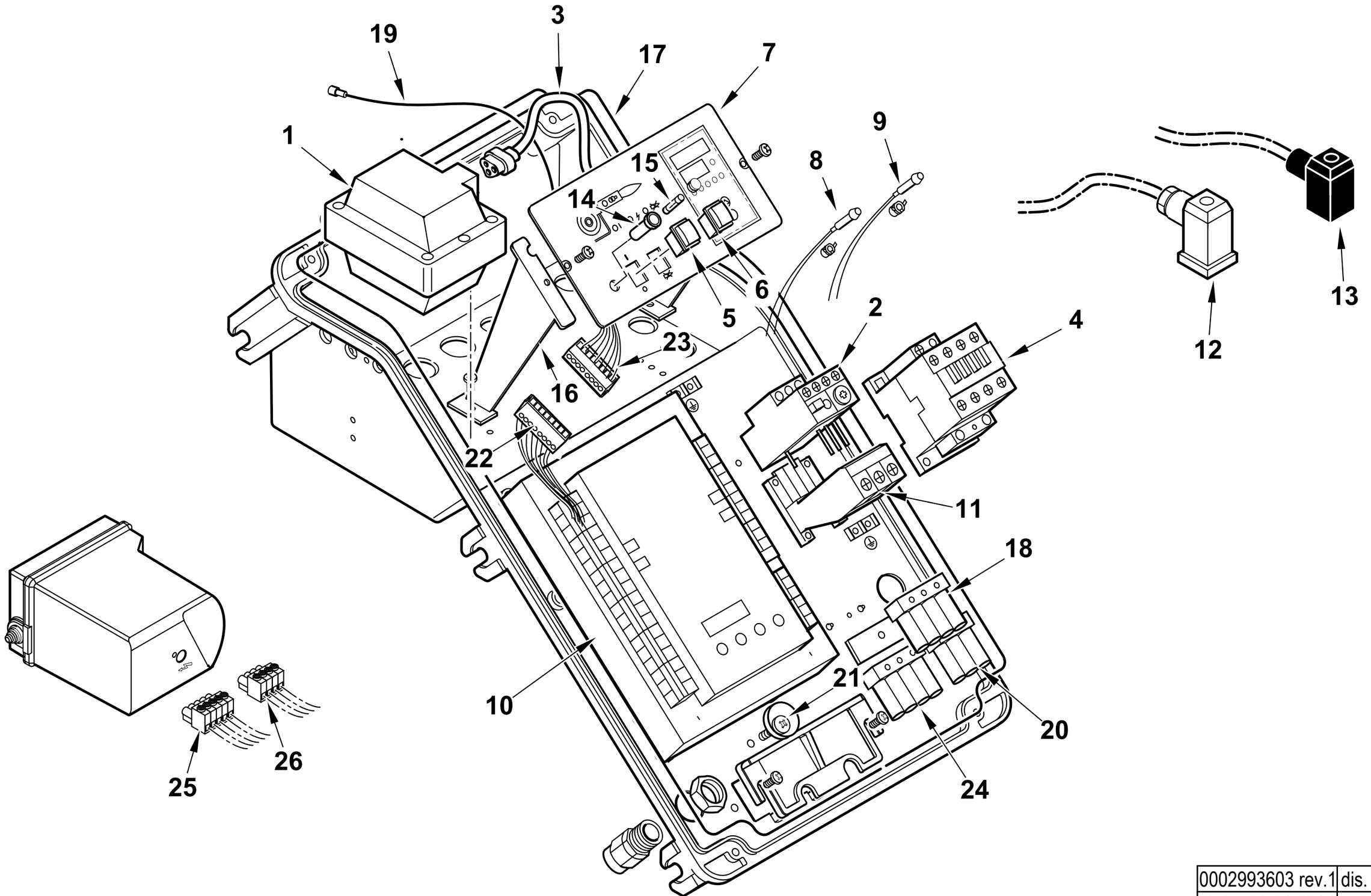

0002993603 rev.1	dis. Balboni
Data: 01-04-2014	visto: Gilli C.

TAV.C532

0012120179 AS.QUADRO ELET. BGN250-450MC

Esploso 0002993603 **Rev.1**

Rif.	Codice	Descrizione
1	0005020030	TRASF.RE GAS 8/20 50HZ/PM SP
2	0005110128	RELE` TERMICO LOVRF38 13-18A
	0005110129	RELE' TERMICO LOVRF38 18-23A
3	0005130089	CONNETTORE TRASF. FIDA L550
4	0005110113	TELERUT.RE LOVATO BF2510A230
5	0005120134	INTERRUTTORE UNIP.
6	0005120135	PULSANTE SBLOCCO NERO NA
7	0012120110	SINOTTICO BGN LX
8	0005120132	LAMPADA VERDE D6 CAVO L250
9	0005120133	LAMPADA ROSSA D6 CAVO L250
10	0006020547	AP.RA SIEM. LME73 PROG.BGN MC
	0005030316	AP.RA SIEMENS LME 73.831A2BT
		DAL N° BLT000009303837 FOR BGN 450 MC
	0005130215	CONNETTORI PER LME73 AGG3.73
11	0005110135	SOPPORTO RELE` TERMICO RFX3804
12	23522	CONNETTORE 14A GRIGIO ANTISTR.
13	23521	CONNETTORE 12B NERO ANTISTRAP.
14	0005120126	PORTAFUSIBILE 5X20 K1058/2
15	7456	FUSIBILE 6,3A 5X20 IWB 010
16	0024030014	DISTANZIALE PAN.LO ELET.CO
17	0024010018	GUARN.NE COPERCHIO QUADRO TBG
18	0005130023	PRESA VERDE 4 POLI
19	0005140313	CAVO IONO D.2,8 ATT. D.4 L 170
20	0005130018	PRESA NERA 3 POLI
21	0024010019	ECCENTRICO PIASTRA BLOCCACAV
22	0005130172	CONNETTORE WIELAND 7P VOLANT
23	0005130173	CONNETTORE WIELAND 7P VOLANT
24	0005130019	PRESA MARRONE 4 POLI
25	0005130178	CONNETTORE 4 POLI FEMM. 5MM
26	0005130179	CONNETTORE 5 POLI FEMM. 5MM

BGN 450 ME 50Hz cod.16950010

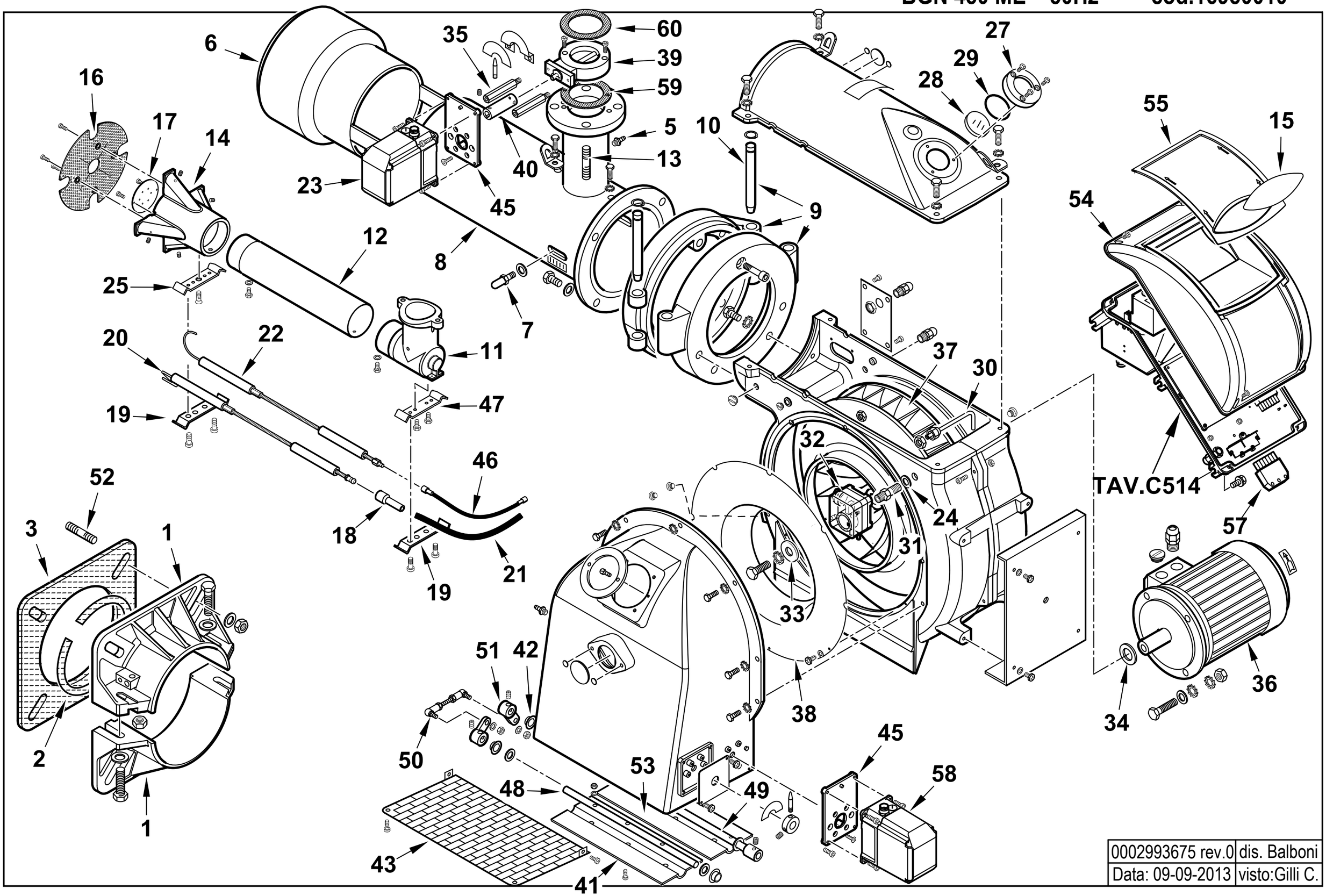

0002993675 rev.0	dis. Balboni
Data: 09-09-2013	visto:Gilli C.

16950010 **BGN 450 ME 50Hz** Esploso **0002993675** **Rev.0**

Rif.	Codice	Descrizione
1	8012120102	SEMIFLANGIA ATT.BRUC. BGN300
2	0012120107	CORDONE FIBRA DI VETRO 6X6X885
3	0012120106	GUARN.NE FLANGIA AT.CO BGN300
5	31483	PRESA PRESSIONE 1/8" CON.
6	0012120065	DIFFUSORE BGN390LX
7	18476	NOTTOLINO 46X8M
8	0012120162	AS.CANNOTTO BGN300P CM
9	13421	AS.CERNIERA BGN300
10	13382	PERNO CERNIERA 25X230
11	13387	RACCORDO MANDATA GAS BGN300P
12	0012120053	TUBO MANDATA GAS BGN300LX
13	57179	PRIGIONIERO M16X122
14	0012120054	MISCELATORE BGN300LX
15	0024030019	TARG.ADES.COP. TBL210 BALTUR
16	0012120180	DISCO FORATO D230X40 BGN 450
17	0012120181	DISCO MISCELATORE BGN 450
18	0005060037	SOPPRESSORE A FILO 5000 OHM AT
19	57132	STAFFA SOP.TO ELET.DI I108-F5
20	0012120036	ELETTRODO BGN 300LX
21	0005020083	CAVO A.T. L=900 D7 BOC. D.4
22	0012010108	IONIZZATORE BGN 200LX ATT.D=4
23	0005040166	MOT.NO LAMTEC STE4,5 1,2NM 90°
24	4987	RONDELLA RAME 13,5X18X2
25	0012120058	STAFFA SOP.TO ELET.DI I108-M5F
27	8012010145	ANELLO PER VETRINO 90X55 PRES.
28	0012010143	VETRINO 60X3 FUME' POLICARB.
29	23299	GUARNIZIONE OR 3218
30	0012120183	TUBINO PREL.VO ARIA BGN 450 PE
31	28932	NIPPLO PRES.TO 1/4"X1/4"X48

Rif.	Codice	Descrizione
32	0005040080	PRESSOSTATO DUNGS LGW3A4 AG G3
33	17887	PIATTELLO FISS.GIO VENTOLA D38
34	29364	DISTAN.LE VENTOLA 38X58X5
35	0024040008	COLON.TA L 58 MF M6XM5 CH10
36	30104	MOTORE TRIF. KW7,5 230-400/50
37	29361	VENTOLA D.430X45
38	0012010130	ANELLO CONV.RE ARIA 482X255
39	0005100100	VALV. FARFALLA DN65R FOR.
40	0012120177	GIUNTO COL.TO D12XD10 L40 STE
41	0012010132	FARFALLA BGN200-390 L.415
42	54056	BOCCOLA GLYCODUR 20X14X12X1
43	0012010129	PROTEZIONE CONVOGLIATORE 200 P
44	0005140432	AS.CONNETTORE MODULAZIONE
45	0012120168	STAFFA SOP.TO MOT. ARIA STE4,5
46	0005140312	CAVO IONO D.4 ATT.CO D.4 L1300
47	57131	STAFFA SOP.TO ELET.DI I108-M5
48	0012010147	PERNO FARFALLA BGN200-390 L490
49	0012120176	PERNO FARFALLA BGN300ME ST4,5
50	0012010155	TIRANTE CON SNODI M6 L.117
51	0019040006	NOTTOLINO COL.TO D12 H15 D6
52	17888	PRIGIONIERO M20X108
53	0012010133	FARFALLA BGN200-390 L.423
54	8024030011	COPERCHIO QUADRO ELET.CO TBG-L
55	0024030013	COPERCHIO PLAST.TRASP. TBG-TBL
56	0005130043	CONNETTORE 4POLI MASC. VERDE
57	0005130051	CONNETTORE 7POLI MASCH.
58	0005040167	MOT.NO LAMTEC STE4,5 3NM 90°
59	0006020428	GUARNIZIONE FARFALLA DK65
60	23129	GUARNIZIONE CENTELLEN DN65

0012120109 -QUADRO ELETTRICO - CONTROL PANEL - CUADRO ELECTRICO - APPAREILLAGE ELECTRIQUE - SCHALTGERAETE

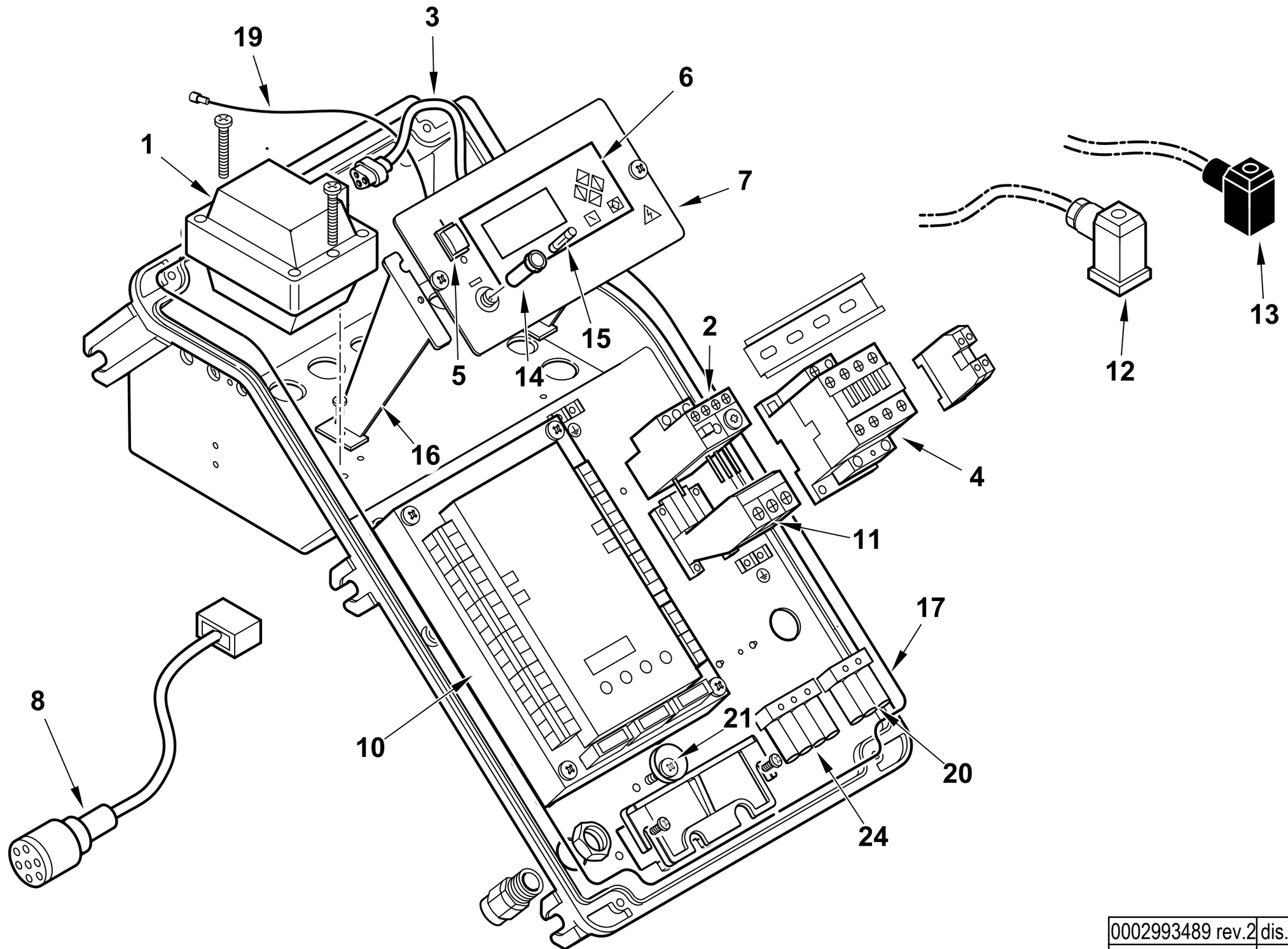

0002993489 rev.2	dis. Balboni
Data: 01-09-2013	visto: Gilli C.

TAV.C514

0012120109 **AS.QUADRO ELET. BGN250ME BT320** Esploso 0002993489 **Rev.2**

Rif.	Codice	Descrizione
1	0005020030	TRASF.RE GAS 8/20 50HZ/PM SP
	0005020005	TRASF.RE GAS 8/20 60HZ/PM SP
2	0005110128	RELE' TERMICO LOVRF38 13-18A
3	0005130113	CONNETTORE TRASF. FIDA L450
4	0005110113	TELERUT.RE LOVATO BF2510A230
5	0005120134	INTERRUTTORE UNIP.
6	0005030266	DISPLAY LAMTEC UI300
7	0024010055	SINOTTICO TBG ME BT320
8	0005140737	CAVO COL.TO MOT.NO LAMT. 1,2NM
10	0006020524	AP.RA LAMTEC BT320 BGN/TBG800
	0005130205	CONNETTORI LAMTEC PER BT320
11	0005110135	SOPPORTO RELE' TERMICO RFX3804
12	23522	CONNETTORE 14A GRIGIO ANTISTR.
13	23521	CONNETTORE 12B NERO ANTISTRAP.
14	0005120126	PORTAFUSIBILE 5X20 K1058/2
15	7456	FUSIBILE 6,3A 5X20 IWB 010
16	0024030014	DISTANZIALE PAN.LO ELET.CO
17	0024010018	GUARN.NE COPERCHIO QUADRO TBG
19	0005140313	CAVO IONO D.2,8 ATT. D.4 L 170
20	0005130018	PRESA NERA 3 POLI
21	0024010019	ECCENTRICO PIASTRA BLOCCACAV
24	0005130019	PRESA MARRONE 4 POLI

Rif.	Codice	Descrizione

BGN 510 MC 50Hz cod.16970010

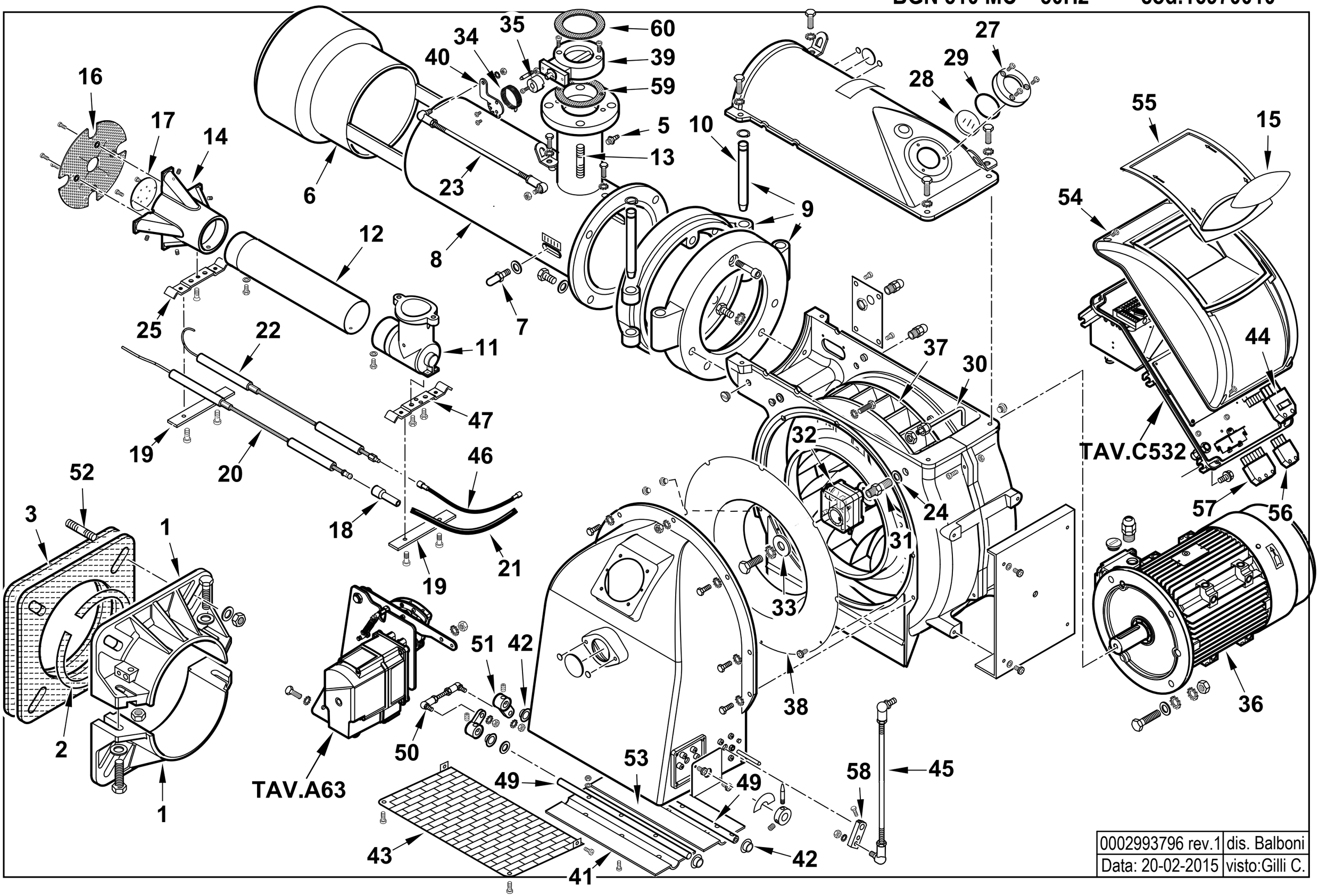

0002993796 rev.1	dis. Balboni
Data: 20-02-2015	visto:Gilli C.

16970010 **BGN 510 MC 50Hz** Esploso **0002993796** **Rev.1**

Rif.	Codice	Descrizione
1	8012120102	SEMIFLANGIA ATT.BRUC. BGN300
2	0012120107	CORDONE FIBRA DI VETRO 6X6X885
3	0012120106	GUARN.NE FLANGIA AT.CO BGN300
5	31483	PRESA PRESSIONE 1/8" CON.
6	0012120065	DIFFUSORE BGN390LX
7	18476	NOTTOLINO 46X8M
8	0012120162	AS.CANNOTTO BGN300P CM
9	13421	AS.CERNIERA BGN300
10	13382	PERNO CERNIERA 25X230
11	13387	RACCORDO MANDATA GAS BGN300P
12	0012120053	TUBO MANDATA GAS BGN300LX
13	57179	PRIGIONIERO M16X122
14	0012120054	MISCELATORE BGN300LX
15	0024030019	TARG.ADES.COP. TBL210 BALTUR
16	0012120196	DISCO FORATO D230X40 BGN 480
17	0012120181	DISCO MISCELATORE BGN 450
18	0005060037	SOPPRESSORE A FILO 5000 OHM AT
19	57132	STAFFA SOP.TO ELET.DI I108-F5
20	0012120036	ELETTRODO BGN 300LX
21	0005020083	CAVO A.T. L=900 D7 BOC. D.4
22	0012010108	IONIZZATORE BGN 200LX ATT.D=4
23	0012120197	TIRANTE CON SNODI M6 L.690
24	4987	RONDELLA RAME 13,5X18X2
25	0012120058	STAFFA SOP.TO ELET.DI I108-M5F
27	8012010145	ANELLO PER VETRINO 90X55 PRES.
28	0012010143	VETRINO 60X3 FUME' POLICARB.
29	23299	GUARNIZIONE OR 3218
30	0012120183	TUBINO PREL.VO ARIA BGN 450 PE
31	28932	NIPPLO PRES.TO 1/4"X1/4"X48

Rif.	Codice	Descrizione
32	0005040080	PRESSOSTATO DUNGS LGW3A4 AG G3
33	17887	PIATTELLO FISS.GIO VENTOLA D38
34	0026030028	MOLLA PER LEVA GAS IB650-850MC
35	0012120167	MOZZO REG.NE GAS BGN CAMMA M
36	0005010244	MOTORE TRIF. KW11 230-400/50
37	0012150011	VENTOLA D.450X60 TBG 480
38	0012010130	ANELLO CONV.RE ARIA 482X255
39	0005100100	VALV. FARFALLA DN65R FOR.
40	0026030029	LEVA FARFALLA GAS IB 650-850
41	0012010132	FARFALLA BGN200-390 L.415
42	54056	BOCCOLA GLYCODUR 20X14X12X1
43	0012010129	PROTEZIONE CONVOGLIATORE 200 P
44	0005140432	AS.CONNETTORE MODULAZIONE
45	0012120160	TIRANTE CON SNODI M8 L.618
46	0005140312	CAVO IONO D.4 ATT.CO D.4 L1300
47	57131	STAFFA SOP.TO ELET.DI I108-M5
49	0012010147	PERNO FARFALLA BGN200-390 L490
50	0012010155	TIRANTE CON SNODI M6 L.117
51	0019040006	NOTTOLINO COL.TO D12 H15 D6
52	17888	PRIGIONIERO M20X108
53	0012010133	FARFALLA BGN200-390 L.423
54	8024030011	COPERCHIO QUADRO ELET.CO TBG-L
55	0024030013	COPERCHIO PLAST.TRASP. TBG-TBL
56	0005130043	CONNETTORE 4POLI MASC. VERDE
57	0005130051	CONNETTORE 7POLI MASCH.
58	0015010127	LEVA REGOLAZIONE L40 D12
59	0006020428	GUARNIZIONE FARFALLA DK65
60	23129	GUARNIZIONE CENTELLEN DN65

0012140049 - GRUPPO MODULATORE - MODULATING SYSTEM - SYSTEME DE MODULATION - MODULATIONSSYSTEM

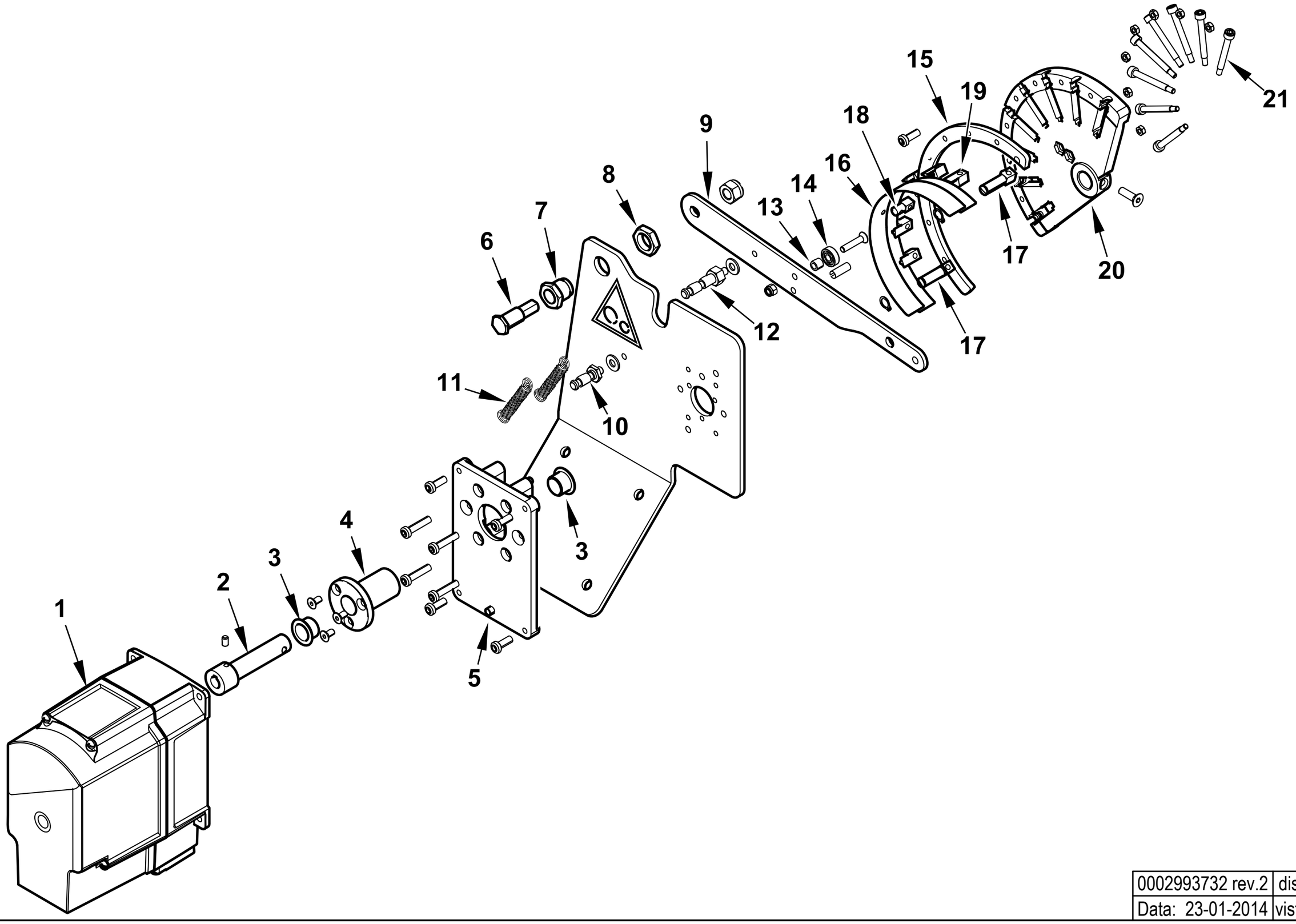

0002993732 rev.2	dis.Balboni
Data: 23-01-2014	visto:Gilli C.

TAV.A63

0012140049 **AS.MODULAT. GI500MC SQM40** Esploso **0002993732** **Rev.2**

Rif.	Codice	Descrizione
1	0005040232	MOT.NO SIEMENS SQM40.281A20
2	0012120158	PERNO MOT.NO SQM10-CAMMA LAMIN
3	0005170056	BOCCOLA AUTOL.IGLIDUR G 15X17
4	0012120157	BOCCOLA PER CAMMA A LAMINA
5	0024030049	SOPPORTO MOT.NO STE4,5 1,2-3NM
6	0012120161	PERNO FULCRO CAMMA A LAMINA
7	0012120195	BOCCOLA FULCRO CAMMA A LAMINA
8	0011030025	DADO ES.LE 3/8"X6
9	0012120145	LEVA X CAMMA MODUL. 90° TBG
10	0012150016	NOTTOLINO MOLLA M6X32
11	53109	MOLLA 55X8,5 OCCHIELLO 2 SPIRE
12	0012150015	NOTTOLINO MOLLA M6X48
13	0012120164	DISTANZIALE 5,1X8X7
14	0005170013	CUSCINETTO 5-16-5 625-2Z
15	0012120190	SETTORE CAMMA MODUL. 130° BGN
16	0012120173	LAMINA PER CAMMA 130°
17	0012120192	FORCHETTA PER CAMMA A LAMINA
18	0012120193	SOPPORTO LAMINA CAMMA 90-130°
19	0012120194	GUIDA PER LAMINA CAMMA
20	0012120170	CAMMA MODULATORE A NASTRO 130°
21	0012120155	VITE TCCE 5X45 CAMMA A LAMI

Rif.	Codice	Descrizione

0012120179 -QUADRO ELETTRICO - CONTROL PANEL - CUADRO ELECTRICO - APPAREILLAGE ELECTRIQUE - SCHALTGERAETE

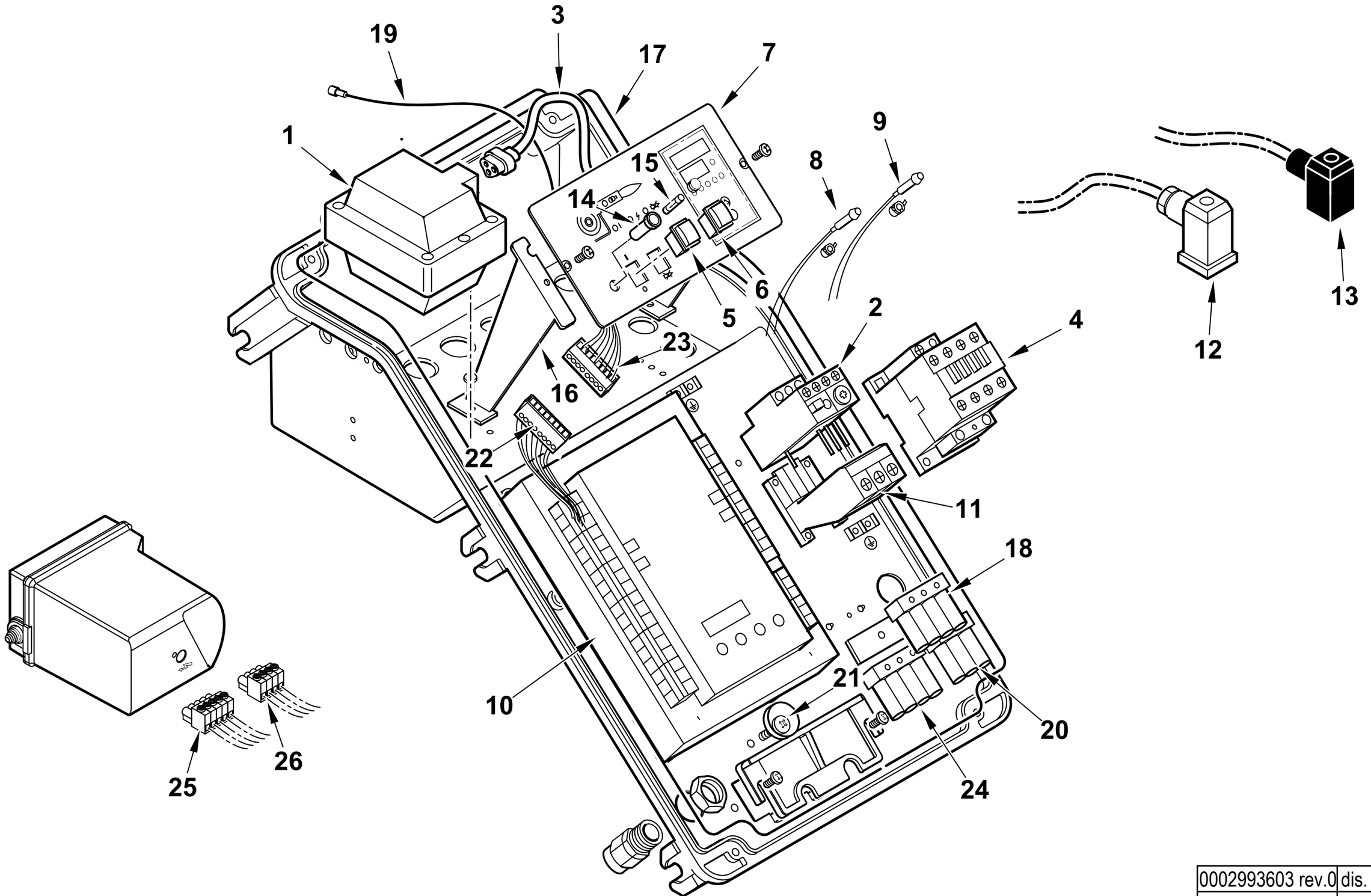

0002993603 rev.0	dis. Balboni
Data: 01-02-2013	visto: Gilli C.

TAV.C532

0012120179 AS.QUADRO ELET. BGN250-450MC

Esploso 0002993603 **Rev.0**

Rif.	Codice	Descrizione
1	0005020030	TRASF.RE GAS 8/20 50HZ/PM SP
2	0005110128	RELE` TERMICO LOVRF38 13-18A
	0005110129	RELE' TERMICO LOVRF38 18-23A
3	0005130089	CONNETTORE TRASF. FIDA L550
4	0005110113	TELERUT.RE LOVATO BF2510A230
5	0005120134	INTERRUTTORE UNIP.
6	0005120135	PULSANTE SBLOCCO NERO NA
7	0012120110	SINOTTICO BGN LX
8	0005120132	LAMPADA VERDE D6 CAVO L250
9	0005120133	LAMPADA ROSSA D6 CAVO L250
10	0006020547	AP.RA SIEM. LME73 PROG.BGN MC
	0005130215	CONNETTORI PER LME73 AGG3.73
11	0005110135	SOPPORTO RELE` TERMICO RFX3804
12	23522	CONNETTORE 14A GRIGIO ANTISTR.
13	23521	CONNETTORE 12B NERO ANTISTRAP.
14	0005120126	PORTAFUSIBILE 5X20 K1058/2
15	7456	FUSIBILE 6,3A 5X20 IWB 010
16	0024030014	DISTANZIALE PAN.LO ELET.CO
17	0024010018	GUARN.NE COPERCHIO QUADRO TBG
18	0005130023	PRESA VERDE 4 POLI
19	0005140313	CAVO IONO D.2,8 ATT. D.4 L 170
20	0005130018	PRESA NERA 3 POLI
21	0024010019	ECCENTRICO PIASTRA BLOCCACAV
22	0005130172	CONNETTORE WIELAND 7P VOLANT
23	0005130173	CONNETTORE WIELAND 7P VOLANT
24	0005130019	PRESA MARRONE 4 POLI
25	0005130178	CONNETTORE 4 POLI FEMM. 5MM
26	0005130179	CONNETTORE 5 POLI FEMM. 5MM

BGN 510 ME 50Hz cod.16980010

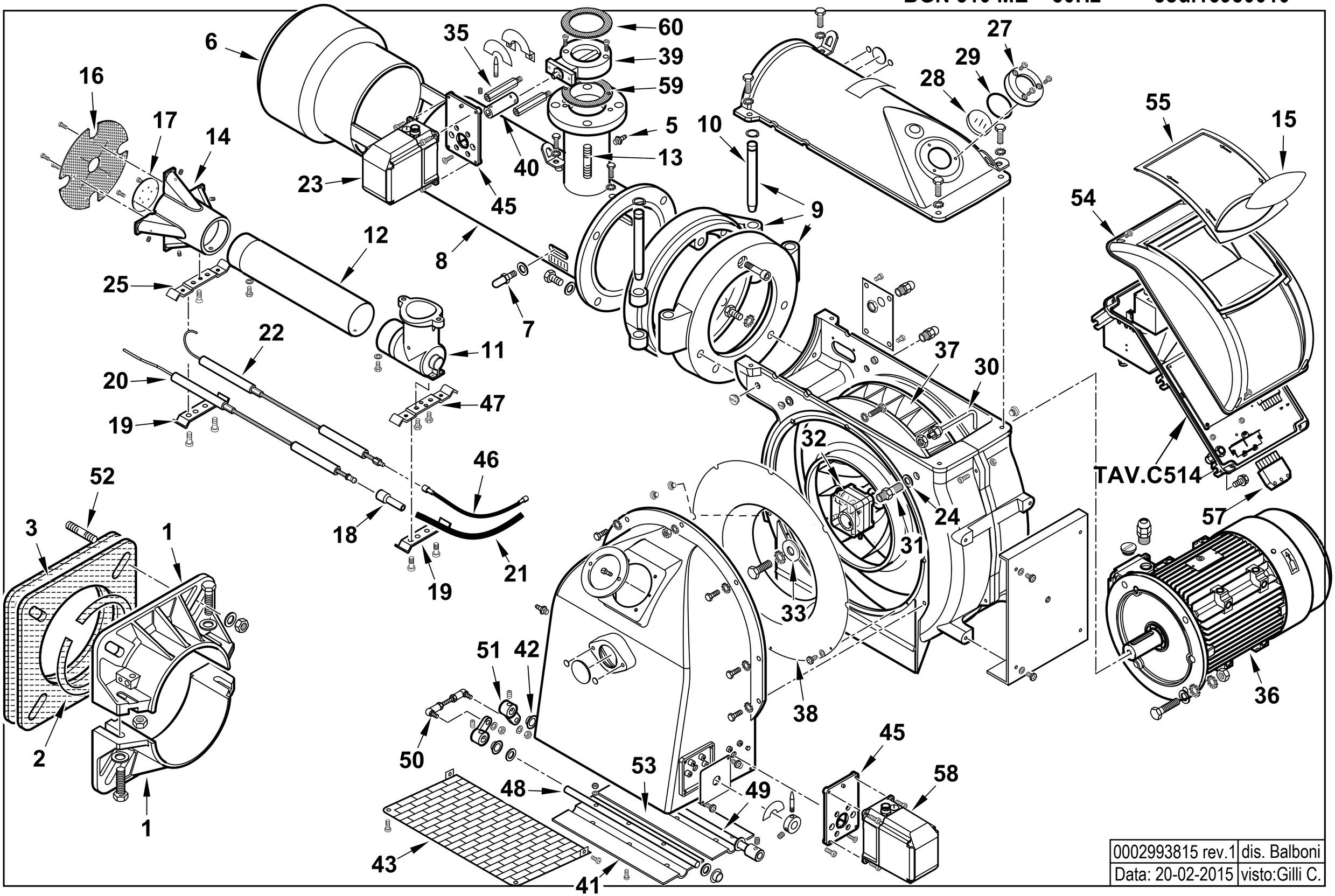

0002993815 rev.1	dis. Balboni
Data: 20-02-2015	visto:Gilli C.

16980010 **BGN 510 ME 50Hz**

Esploso **0002993815** **Rev.1**

Rif.	Codice	Descrizione
1	8012120102	SEMIFLANGIA ATT.BRUC. BGN300
2	0012120107	CORDONE FIBRA DI VETRO 6X6X885
3	0012120106	GUARN.NE FLANGIA AT.CO BGN300
5	31483	PRESA PRESSIONE 1/8" CON.
6	0012120065	DIFFUSORE BGN390LX
7	18476	NOTTOLINO 46X8M
8	0012120162	AS.CANNOTTO BGN300P CM
9	13421	AS.CERNIERA BGN300
10	13382	PERNO CERNIERA 25X230
11	13387	RACCORDO MANDATA GAS BGN300P
12	0012120053	TUBO MANDATA GAS BGN300LX
13	57179	PRIGIONIERO M16X122
14	0012120054	MISCELATORE BGN300LX
15	0024030019	TARG.ADES.COP. TBL210 BALTUR
16	0012120196	DISCO FORATO D230x40 BGN 480
17	0012120181	DISCO MISCELATORE BGN 450
18	0005060037	SOPPRESSORE A FILO 5000 OHM AT
19	57132	STAFFA SOP.TO ELET.DI I108-F5
20	0012120036	ELETTRODO BGN 300LX
21	0005020083	CAVO A.T. L=900 D7 BOC. D.4
22	0012010108	IONIZZATORE BGN 200LX ATT.D=4
23	0005040166	MOT.NO LAMTEC STE4,5 1,2NM 90°
24	4987	RONDELLA RAME 13,5X18X2
25	0012120058	STAFFA SOP.TO ELET.DI I108-M5F
27	8012010145	ANELLO PER VETRINO 90X55 PRES.
28	0012010143	VETRINO 60X3 FUME' POLICARB.
29	23299	GUARNIZIONE OR 3218
30	0012120183	TUBINO PREL.VO ARIA BGN 450 PE
31	28932	NIPPLO PRES.TO 1/4"X1/4"X48

Rif.	Codice	Descrizione
32	0005040080	PRESSOSTATO DUNGS LGW3A4 AG G3
33	17887	PIATTELLO FISS.GIO VENTOLA D38
35	0024040008	COLON.TA L 58 MF M6XM5 CH10
36	0005010244	MOTORE TRIF. KW11 230-400/50
37	0012150011	VENTOLA D450x60 TBG 480
38	0012010130	ANELLO CONV.RE ARIA 482X255
39	0005100100	VALV. FARFALLA DN65R FOR.
40	0012120177	GIUNTO COL.TO D12XD10 L40 STE
41	0012010132	FARFALLA BGN200-390 L.415
42	54056	BOCCOLA GLYCODUR 20X14X12X1
43	0012010129	PROTEZIONE CONVOGLIATORE 200 P
44	0005140432	AS.CONNETTORE MODULAZIONE
45	0012120168	STAFFA SOP.TO MOT. ARIA STE4,5
46	0005140312	CAVO IONO D.4 ATT.CO D.4 L1300
47	57131	STAFFA SOP.TO ELET.DI I108-M5
48	0012010147	PERNO FARFALLA BGN200-390 L490
49	0012120176	PERNO FARFALLA BGN300ME ST4,5
50	0012010155	TIRANTE CON SNODI M6 L.117
51	0019040006	NOTTOLINO COL.TO D12 H15 D6
52	17888	PRIGIONIERO M20X108
53	0012010133	FARFALLA BGN200-390 L.423
54	8024030011	COPERCHIO QUADRO ELET.CO TBG-L
55	0024030013	COPERCHIO PLAST.TRASP. TBG-TBL
56	0005130043	CONNETTORE 4POLI MASC. VERDE
57	0005130051	CONNETTORE 7POLI MASCH.
58	0005040167	MOT.NO LAMTEC STE4,5 3NM 90°
59	0006020428	GUARNIZIONE FARFALLA DK65
60	23129	GUARNIZIONE CENTELLEN DN65

0012120109 -QUADRO ELETTRICO - CONTROL PANEL - CUADRO ELECTRICO - APPAREILLAGE ELECTRIQUE - SCHALTGERAETE

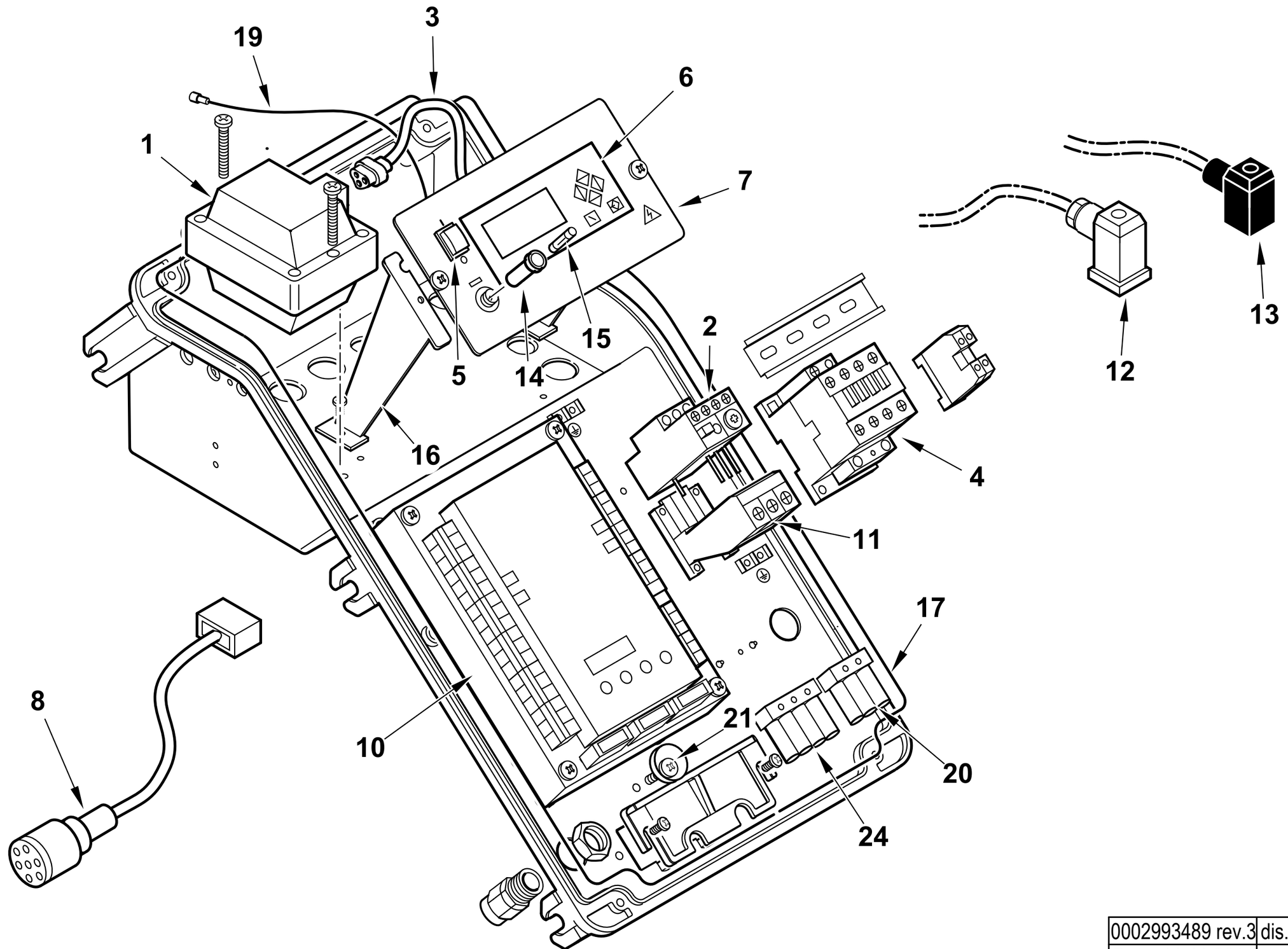

0002993489 rev.3	dis. Balboni
Data: 11-11-2014	visto: Gilli C.

TAV.C514

0012120109 **AS.QUADRO ELET. BGN250ME BT320** Esploso 0002993489 **Rev.3**

Rif.	Codice	Descrizione
1	0005020030	TRASF.RE GAS 8/20 50HZ/PM SP
	0005020005	TRASF.RE GAS 8/20 60HZ/PM SP
2	0005110128	RELE' TERMICO LOVRF38 13-18A PER BGN 450ME
	0005110129	RELE' TERMICO LOVRF38 18-23A PER BGN 510ME
3	0005130113	CONNETTORE TRASF. FIDA L450
4	0005110113	TELERUT.RE LOVATO BF2510A230
5	0005120134	INTERRUTTORE UNIP.
6	0005030266	DISPLAY LAMTEC UI300
7	0024010055	SINOTTICO TBG ME BT320
8	0005140737	CAVO COL.TO MOT.NO LAMT. 1,2NM
10	0006020524	AP.RA LAMTEC BT320 BGN/TBG800
	0005130205	CONNETTORI LAMTEC PER BT320
11	0005110135	SOPPORTO RELE' TERMICO RFX3804
12	23522	CONNETTORE 14A GRIGIO ANTISTR.
13	23521	CONNETTORE 12B NERO ANTISTRAP.
14	0005120126	PORTAFUSIBILE 5X20 K1058/2
15	7456	FUSIBILE 6,3A 5X20 IWB 010
16	0024030014	DISTANZIALE PAN.LO ELET.CO
17	0024010018	GUARN.NE COPERCHIO QUADRO TBG
19	0005140313	CAVO IONO D.2,8 ATT. D.4 L 170
20	0005130018	PRESA NERA 3 POLI
21	0024010019	ECCENTRICO PIASTRA BLOCCACAV
24	0005130019	PRESA MARRONE 4 POLI

Rif.	Codice	Descrizione

GI 500 MC 50Hz cod.66420010

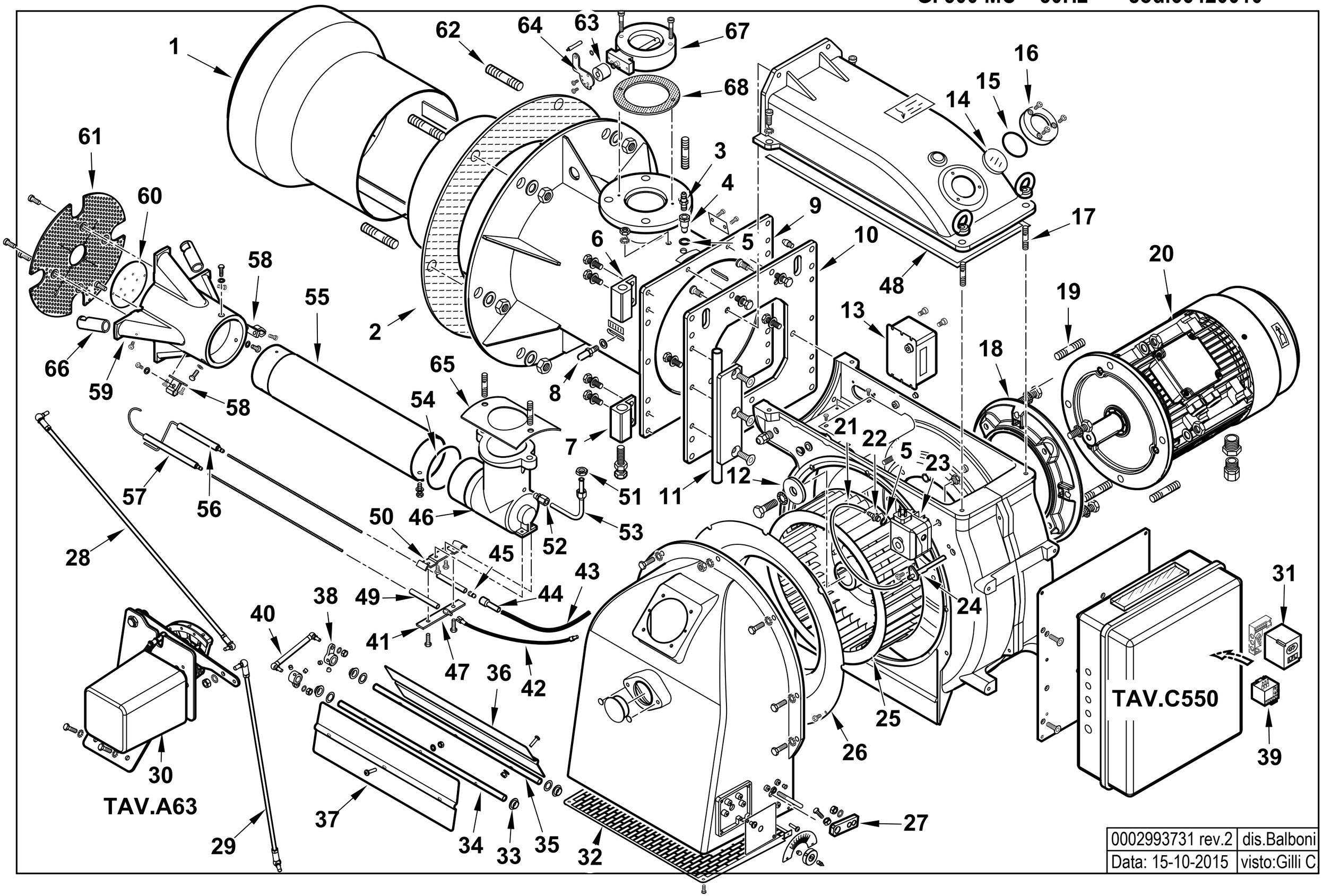

0002993731 rev.2	dis.Balboni
Data: 15-10-2015	visto:Gilli C

66420010 GI 500 MC 50Hz

Esploso **0002993731** **Rev.2**

Rif.	Codice	Descrizione
1	0012140035	DIFFUSORE GI 500
2	44025	GUARN.NE FLANGIA 580X357
3	31483	PRESA PRESSIONE 1/8" CON.
4	0012140030	BOCCOLA PRESA PRESSIONE GI 7
5	4987	RONDELLA RAME 13,5X18X2
6	0012140017	CERNIERA GI 700 SUPERIORE
7	0012140018	CERNIERA GI 700 INFERIORE
8	18476	NOTTOLINO 46X8M
9	0012140006	AS.CANNOTTO GI 700
10	0012140019	PIASTRA SOP.TO CERNIERA GI 7
11	0012140016	PERNO CERNIERA GI 700
12	0022030036	PIATTELLO FISS.GIO VENTOLA D.68
13	15995	TRASF.RE GAS 8KV-30MA 230/50
14	0012010143	VETRINO 60X3 FUME' POLICARB.
15	23299	GUARNIZIONE OR 3218
16	8012010145	ANELLO PER VETRINO 90X55 PRE
17	19525	PRIGIONIERO M10X40
18	45000	FLANGIA MOTORE
19	45125	PRIGIONIERO M16X66
20	0005010247	MOTORE TRIF. KW15 400/50 IE3
21	31492	TUBO IN PVC 4X6
22	0005150098	PORTAGOMMA MASCHIO CIL. ¼"
23	0005040137	PRESSOSTATO DUNGS LGW50A4
24	0024010027	NIPPLO PREL.VO ARIA TBG
25	0012140036	VENTOLA D.355X104 GI 500
26	0012140013	ANELLO CONV.RE ARIA 482X292
27	0015010127	LEVA REGOLAZIONE L40 D12
28	0012150022	TIRANTE CON SNODI M6 L.660
29	0012120160	TIRANTE CON SNODI M8 L.618
30	0012140049	AS.MODULAT. GI500MC SQM40
31	0005030071	AP.RA SIEMENS LFL 1.333 BT
32	0012010129	PROTEZIONE CONVOGLIATORE 200
33	54056	BOCCOLA IGLIDUR-G 20X14X12X1
34	0012010147	PERNO FARFALLA BGN200-390 L490

Rif.	Codice	Descrizione
35	0012010147	PERNO FARFALLA BGN200-390 L490
36	0012010133	FARFALLA BGN200-390 L422
37	0012010132	FARFALLA BGN200-390 L414,5
38	0019040006	NOTTOLINO COL.TO D12 H15 D6
39	0005110128	RELE' TERMICO LOVRF38 13-18A
40	0012010155	TIRANTE CON SNODI M6 L.117
41	57132	STAFFA SOP.TO ELET.DI I108-F
42	0005140605	CAVO IONO D.4 ATT. M/F4 L150
43	30223	CAVO A.T. 1 MMQ D.7
44	0005060037	SOPPRESSORE A FILO 5000 OHM
45	53615	AT.CO ELETTRODO TIPO E 3,5MA
46	0012140004	RACCORDO MANDATA GAS GI 700
47	19945	AT.CO ELETTRODO D4XM3,5
48	0012010166	GUARNIZIONE CHIOCCIOLA 180
49	23928	ISOLATORE X ELETT.DO D11X4X1
50	57131	STAFFA SOP.TO ELET.DI I108-M
51	35623	DADO ES.LE 1/4"X6
52	0005150005	RACCORDO WOSS D6 1/8" DIR.CO
53	0012140034	TUBO RILEV.TO PRES.NE GAS 700
54	0005180087	GUARNIZIONE OR 3375
55	0012140003	TUBO MANDATA GAS GI 700
56	45243	ELETTRODO BGN540LX KANTAL D=3
57	0012140025	IONIZZATORE GI 700
58	45286	AS.PIASTRINA ELET.DO BGN540L
59	45284	MISCELATORE BGN540LX GHISA
60	0012140001	DISCO MISCELATORE GI 700
61	0012140008	DISCO FORATO D290X50 GI 700
62	17888	PRIGIONIERO M20X108
63	0012120167	MOZZO REG.NE GAS BGN CAMMA MEC
64	0026030029	LEVA FARFALLA GAS
65	0014030022	GUARN.NE RACCORDO GAS GI850
66	0012140024	RIDUZIONE MISCEL.RE GI700 D22
67	0005100105	VALV. FARFALLA DN80R FOR.
68	23124	GUARNIZIONE CENTELLEN DN80

0012140049 - GRUPPO MODULATORE - MODULATING SYSTEM - SYSTEME DE MODULATION - MODULATIONSSYSTEM

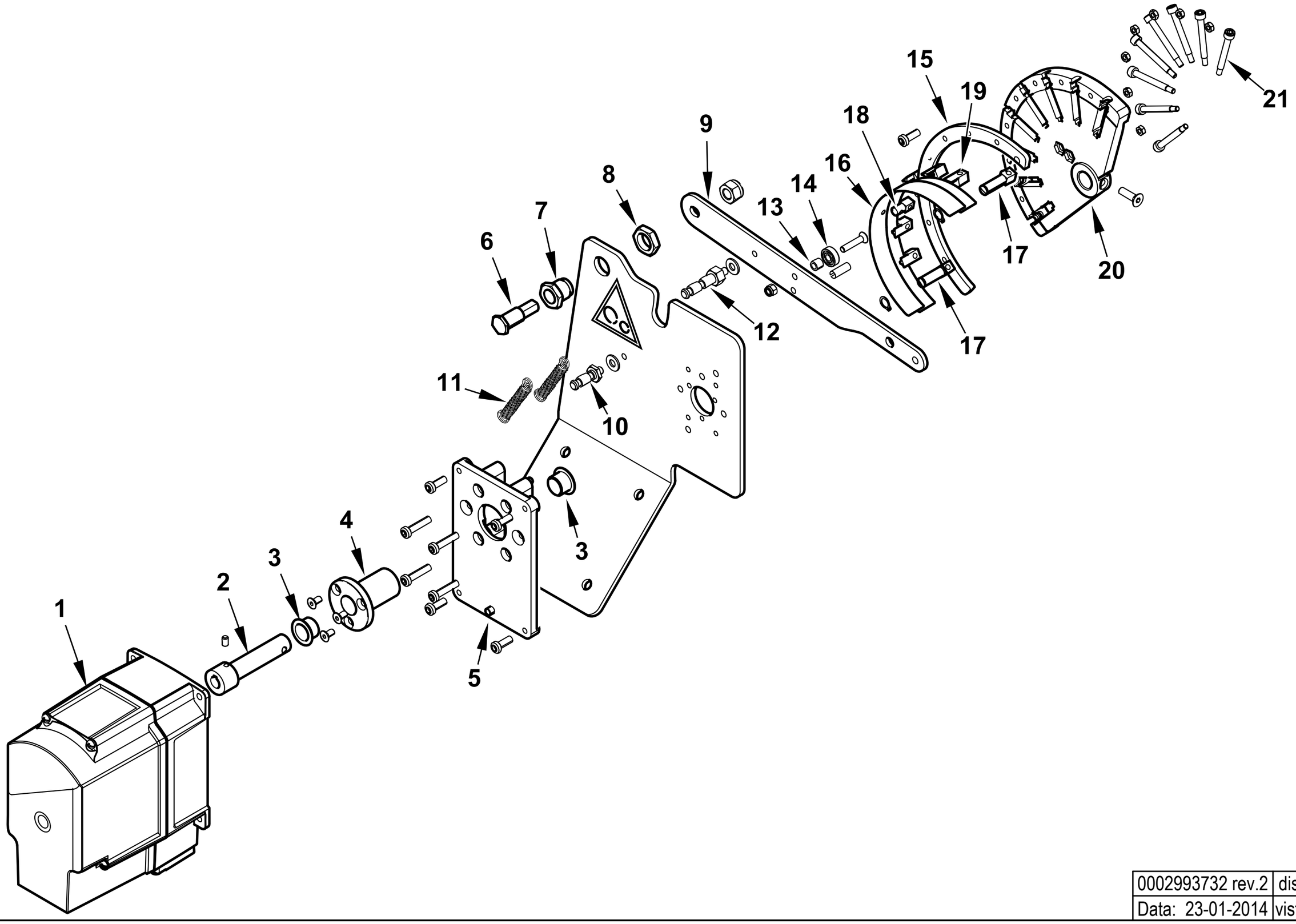

0002993732 rev.2	dis.Balboni
Data: 23-01-2014	visto:Gilli C.

TAV.A63

0012140049 **AS.MODULAT. GI500MC SQM40** Esploso **0002993732** **Rev.2**

Rif.	Codice	Descrizione
1	0005040232	MOT.NO SIEMENS SQM40.281A20
2	0012120158	PERNO MOT.NO SQM10-CAMMA LAMIN
3	0005170056	BOCCOLA AUTOL.IGLIDUR G 15X17
4	0012120157	BOCCOLA PER CAMMA A LAMINA
5	0024030049	SOPPORTO MOT.NO STE4,5 1,2-3NM
6	0012120161	PERNO FULCRO CAMMA A LAMINA
7	0012120195	BOCCOLA FULCRO CAMMA A LAMINA
8	0011030025	DADO ES.LE 3/8"X6
9	0012120145	LEVA X CAMMA MODUL. 90° TBG
10	0012150016	NOTTOLINO MOLLA M6X32
11	53109	MOLLA 55X8,5 OCCHIELLO 2 SPIRE
12	0012150015	NOTTOLINO MOLLA M6X48
13	0012120164	DISTANZIALE 5,1X8X7
14	0005170013	CUSCINETTO 5-16-5 625-2Z
15	0012120190	SETTORE CAMMA MODUL. 130° BGN
16	0012120173	LAMINA PER CAMMA 130°
17	0012120192	FORCHETTA PER CAMMA A LAMINA
18	0012120193	SOPPORTO LAMINA CAMMA 90-130°
19	0012120194	GUIDA PER LAMINA CAMMA
20	0012120170	CAMMA MODULATORE A NASTRO 130°
21	0012120155	VITE TCCE 5X45 CAMMA A LAMI

Rif.	Codice	Descrizione

0012140047-QUADRO ELETTRICO - CONTROL PANEL - CUADRO ELECTRICO - APPAREILLAGE ELECTRIQUE - SCHALTGERAETE

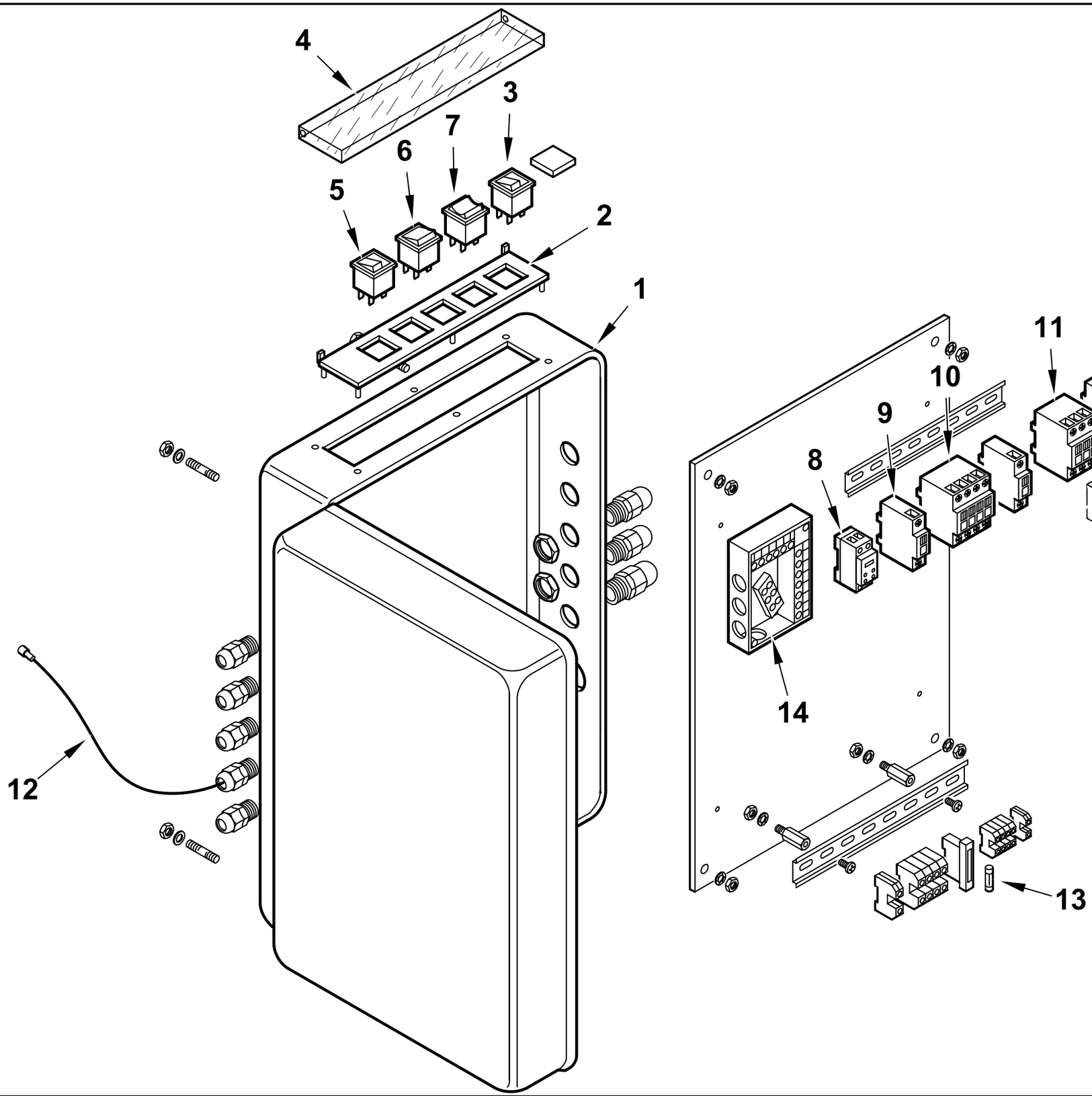

0002993733 rev.0	dis. Balboni
Data: 05-02-2014	visto:Gilli C.

TAV.C550

0012140047 **AS.CAS.TA AP.RA GI 700MC LFL**

Esploso **0002993733** **Rev.0**

Rif.	Codice	Descrizione
1	0010030065	CASSETTA AP.RA BGN/M UNI
2	0006060008	TARG.FUNZ.TO MODULANTE
3	0005120040	PULSANTE SPIA ROSSA 1806.1407
4	61228	PROTEZIONE TRASP.TARG. L.224
5	0005120039	INTER.RE UNIP. SPIA BIANCA1806
6	0005120041	DEVIATORE BIP. 1804
7	0005120038	DEVIATORE BIP. 0 CENTR. 1809
8	23231	TEMPORIZ.RE LOVATO TMST
9	0005110137	CONTATTO AUS.LOVATO BFX1211
10	0005110112	TELERUT.RE LOVATO BF1810A230
11	0005110114	TELERUT.RE LOVATO BF3800A230
12	0005140313	CAVO IONO D.2,8 ATT. D.4 L 170
13	7456	FUSIBILE 6,3A
14	23525	ZOCCOLO AP.RA SIEMENS LFL

Rif.	Codice	Descrizione

GI 500 ME 50Hz cod.66410020

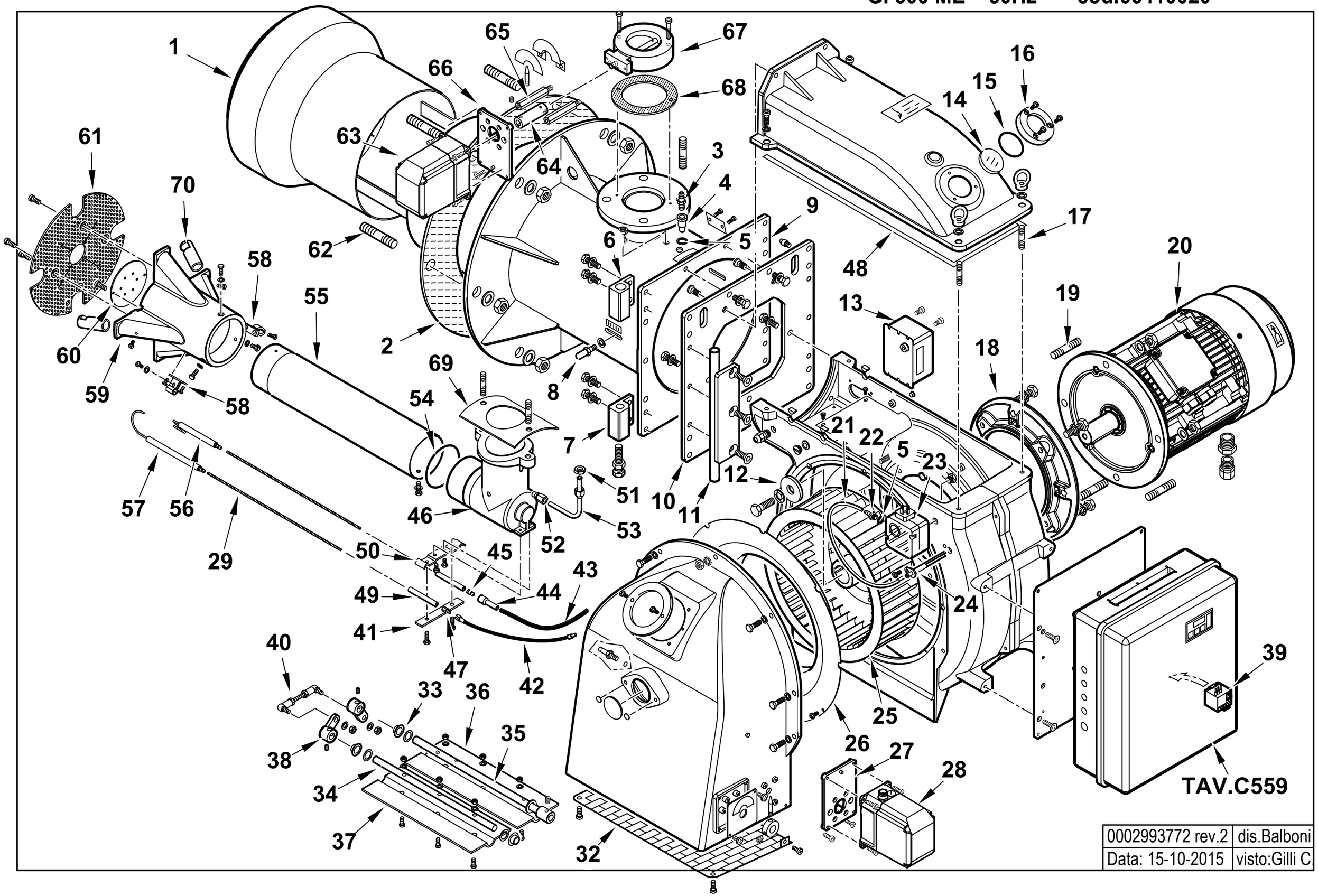

0002993772 rev.2	dis.Balboni
Data: 15-10-2015	visto:Gilli C

66410020 **GI 500 ME 50Hz** Esploso **0002993772** **Rev.2**

Rif.	Codice	Descrizione
1	0012140035	DIFFUSORE GI 500
2	44025	GUARN.NE FLANGIA 580X357
3	31483	PRESA PRESSIONE 1/8" CON.
4	0012140030	BOCCOLA PRESA PRESSIONE GI 7
5	4987	RONDELLA RAME 13,5X18X2
6	0012140017	CERNIERA GI 700 SUPERIORE
7	0012140018	CERNIERA GI 700 INFERIORE
8	18476	NOTTOLINO 46X8M
9	0012140006	AS.CANNOTTO GI 700
10	0012140019	PIASTRA SOP.TO CERNIERA GI 7
11	0012140016	PERNO CERNIERA GI 700
12	0022030036	PIATTELLO FISS.GIO VENTOLA D.68
13	15995	TRASF.RE GAS 8KV-30MA 230/50
14	0012010143	VETRINO 60X3 FUME' POLICARB.
15	23299	GUARNIZIONE OR 3218
16	8012010145	ANELLO PER VETRINO 90X55 PRE
17	19525	PRIGIONIERO M10X40
18	45000	FLANGIA MOTORE
19	45125	PRIGIONIERO M16X66
20	0005010247	MOTORE TRIF. KW15 400/50 IE3
21	31492	TUBO IN PVC 4X6
22	0005150098	PORTAGOMMA MASCHIO CIL. ¼"
23	0005040137	PRESSOSTATO DUNGS LGW50A4
24	0024010027	NIPPLO PREL.VO ARIA TBG
25	0012140036	VENTOLA D.355X104 GI 500
26	0012140013	ANELLO CONV.RE ARIA 482X292
27	0012120168	STAFFA SOP.TO MOT. ARIA STE4,5
28	0005040167	MOT.NO LAMTEC STE4,5 3NM 90°
29	0014070025	PROLUNGA ELET.DO L770X3,5MA
32	0012010129	PROTEZIONE CONVOGLIATORE 200
33	54056	BOCCOLA IGLIDUR-G 20X14X12X1
34	0012010147	PERNO FARFALLA BGN200-390 L490
35	0012120176	PERNO FARFALLA BGN300ME ST4,5
36	0012010133	FARFALLA BGN200-390 L422

Rif.	Codice	Descrizione
37	0012010132	FARFALLA BGN200-390 L414,5
38	0019040006	NOTTOLINO COL.TO D12 H15 D6
39	0005110128	RELE' TERMICO LOVRF38 13-18A
40	0012010155	TIRANTE CON SNODI M6 L.117
41	57132	STAFFA SOP.TO ELET.DI I108-F
42	0005140605	CAVO IONO D.4 ATT. M/F4 L150
43	30223	CAVO A.T. 1 MMQ D.7
44	0005060037	SOPPRESSORE A FILO 5000 OHM
45	53615	AT.CO ELETTRODO TIPO E 3,5MA
46	0012140004	RACCORDO MANDATA GAS GI 700
47	19945	AT.CO ELETTRODO D4XM3,5
48	0012010166	GUARNIZIONE CHIOCCIOLA 180
49	23928	ISOLATORE X ELETT.DO D11X4X1
50	57131	STAFFA SOP.TO ELET.DI I108-M
51	35623	DADO ES.LE 1/4"X6
52	0005150005	RACCORDO WOSS D6 1/8" DIR.CO
53	0012140034	TUBO RILEV.TO PRES.NE GAS 700
54	0005180087	GUARNIZIONE OR 3375
55	0012140003	TUBO MANDATA GAS GI 700
56	45243	ELETTRODO BGN540LX KANTAL D=3
57	0012140025	IONIZZATORE GI 700
58	45286	AS.PIASTRINA ELET.DO BGN540L
59	45284	MISCELATORE BGN540LX GHISA
60	0012140001	DISCO MISCELATORE GI 700
61	0012140008	DISCO FORATO D290X50 GI 700
62	17888	PRIGIONIERO M20X108
63	0005040166	MOT.NO LAMTEC STE4,5 1,2NM 90°
64	0012120177	GIUNTO COL.TO D12XD10 L.40
65	0024040008	COLON.TA L 58 MF M6XM5 CH10
66	0012120168	STAFFA SOP.TO MOT. ARIA STE4,5
67	0005100105	VALV. FARFALLA DN80R FOR.
68	23124	GUARNIZIONE CENTELLEN DN80
69	0014030022	GUARN.NE RACCORDO GAS GI850
70	0012140024	RIDUZIONE MISCEL.RE GI700 D22 (A CORREDO)

0012140045-QUADRO ELETTRICO - CONTROL PANEL - CUADRO ELECTRICO - APPAREILLAGE ELECTRIQUE - SCHALTGERAETE

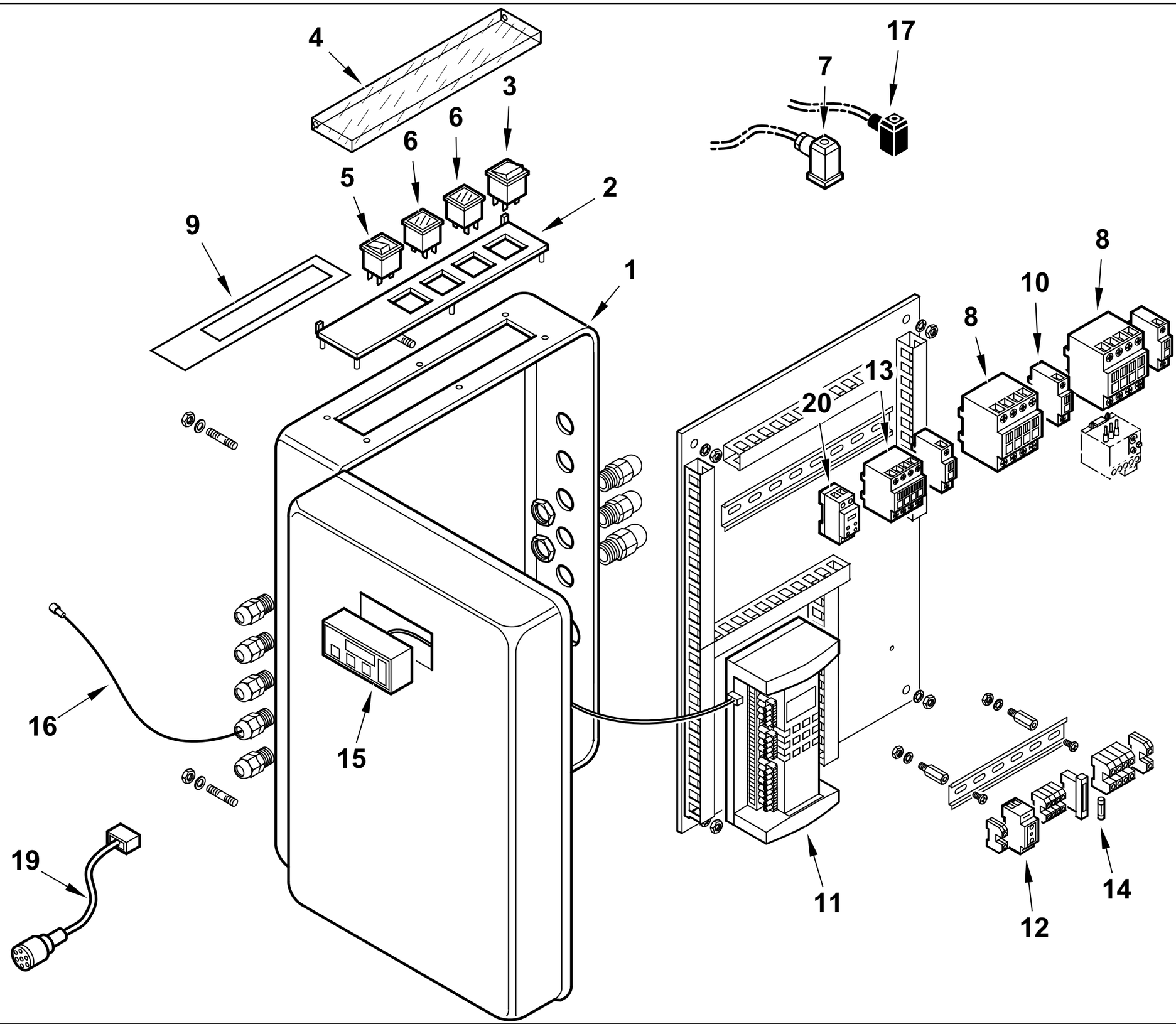

0002993771 rev.0	dis. Balboni
Data: 06-06-2014	visto:Gilli C.

TAV.C559

0012140045 **AS.CAS.TA AP.RA GI 700 ME BT 320** Esploso **0002993771** **Rev.0**

Rif.	Codice	Descrizione
1	0012140044	CASSETTA AP.RA GI...ME BT320
2	0006060005	TARG.FUNZ.TO MISTO
3	0005120041	DEVIATORE BIP. 1804
4	61228	PROTEZIONE TRASP.TARG. L.224
5	0005120039	INTER.RE UNIP. SPIA BIANCA1806
6	0005120053	SEGNALATORE LUMINOSO ROSSO
7	23522	CONNETTORE 14A GRIGIO ANTISTR.
8	0005110114	TELERUT.RE LOVATO BF3800A230
9	0006060022	TARG.ADES.FUNZ. BGN..ME OEM
10	0005110137	CONTATTO AUS.LOVATO BFX1211
11	0006020524	AP.RA LAMTEC BT320 BGN/TBG800
	0005130205	KIT CONNETTORI LAMTEC X BT320
12	0005130146	PRESA VIMAR 10/16A GUIDA TS35
13	0005110112	TELERUT.RE LOVATO BF1810A230
14	7456	FUSIBILE 6,3A
15	0005030266	DISPLAY LAMTEC UI300
16	0005140313	CAVO IONO D.2,8 ATT. D.4 L 170
17	23521	CONNETTORE 12B NERO ANTISTRAP.
19	0005140736	CAVO COL.TO MOT.NO LAMT. 1,2NM
	0005140737	CAVO COL.TO MOT.NO LAMT. 1,2NM
20	23231	TEMPORIZ.RE LOVATO TMST

Rif.	Codice	Descrizione

GI 700 MC 50Hz cod.66440030

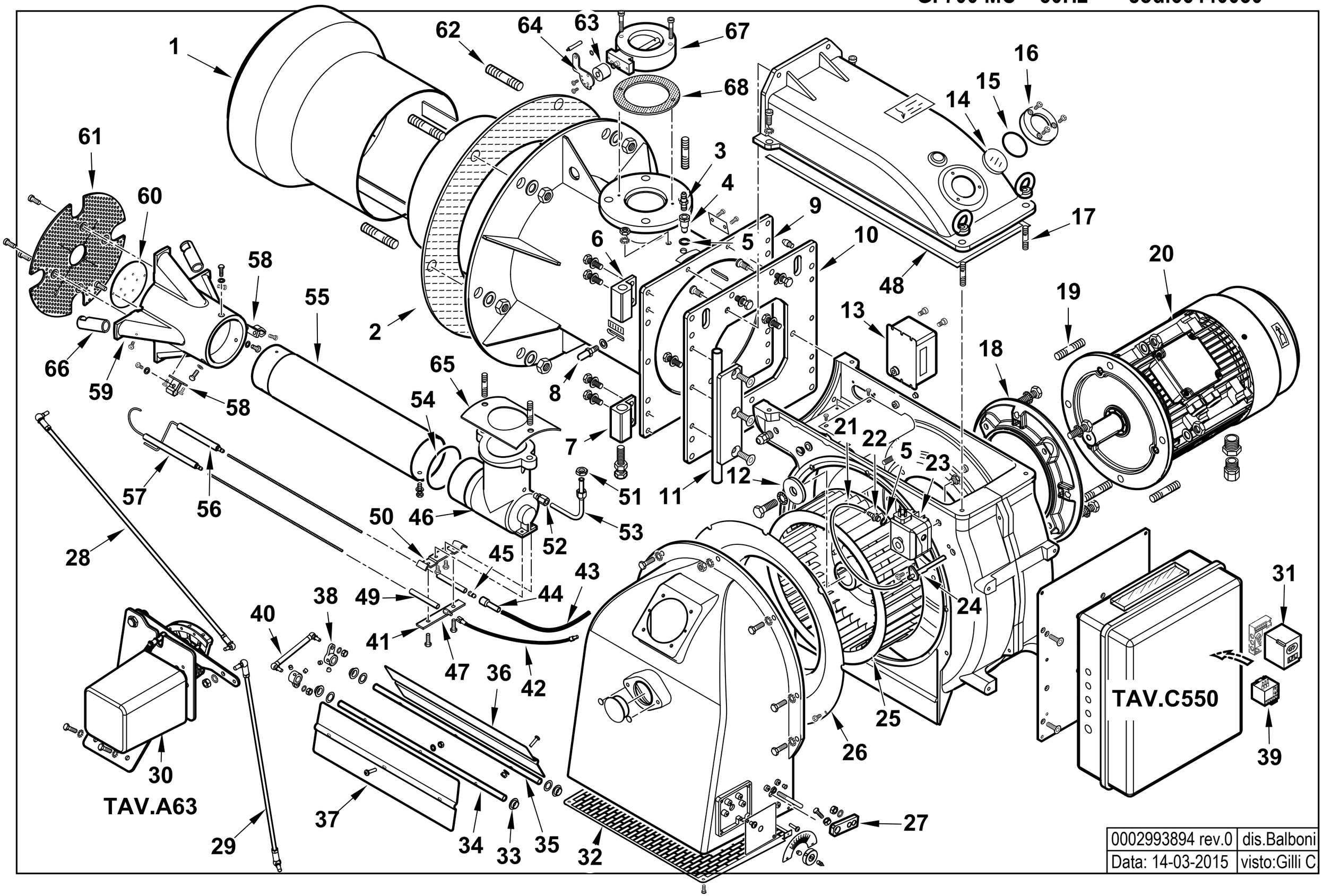

0002993894 rev.0	dis.Balboni
Data: 14-03-2015	visto:Gilli C

66440030 **GI 700 MC IE3 50Hz** Esploso **0002993894** **Rev.0**

Rif.	Codice	Descrizione
1	0012140007	DIFFUSORE GI 700
2	44025	GUARN.NE FLANGIA 580X357
3	31483	PRESA PRESSIONE 1/8" CON.
4	0012140030	BOCCOLA PRESA PRESSIONE GI 7
5	4987	RONDELLA RAME 13,5X18X2
6	0012140017	CERNIERA GI 700 SUPERIORE
7	0012140018	CERNIERA GI 700 INFERIORE
8	18476	NOTTOLINO 46X8M
9	0012140006	AS.CANNOTTO GI 700
10	0012140019	PIASTRA SOP.TO CERNIERA GI 7
11	0012140016	PERNO CERNIERA GI 700
12	0022030036	PIATTELLO FISS.GIO VENTOLA D.68
13	15995	TRASF.RE GAS 8KV-30MA 230/50
14	0012010143	VETRINO 60X3 FUME' POLICARB.
15	23299	GUARNIZIONE OR 3218
16	8012010145	ANELLO PER VETRINO 90X55 PRE
17	19525	PRIGIONIERO M10X40
18	45000	FLANGIA MOTORE
19	45125	PRIGIONIERO M16X66
20	0005010248	MOTORE TRIF. KW18,5 400/50 IE3
21	31492	TUBO IN PVC 4X6
22	0005150098	PORTAGOMMA MASCHIO CIL. ¼"
23	0005040137	PRESSOSTATO DUNGS LGW50A4
24	0024010027	NIPPLO PREL.VO ARIA TBG
25	0012140014	VENTOLA D.355X116 GI 700
26	0012140013	ANELLO CONV.RE ARIA 482X292
27	0015010127	LEVA REGOLAZIONE L40 D12
28	0012150022	TIRANTE CON SNODI M6 L.660
29	0012120160	TIRANTE CON SNODI M8 L.618
30	0012140049	AS.MODULAT. GI500MC SQM40
31	0005030071	AP.RA SIEMENS LFL 1.333 BT
32	0012010129	PROTEZIONE CONVOGLIATORE 200
33	54056	BOCCOLA IGLIDUR-G 20X14X12X1
34	0012010147	PERNO FARFALLA BGN200-390 L490

Rif.	Codice	Descrizione
35	0012010147	PERNO FARFALLA BGN200-390 L490
36	0012010133	FARFALLA BGN200-390 L422
37	0012010132	FARFALLA BGN200-390 L414,5
38	0019040006	NOTTOLINO COL.TO D12 H15 D6
39	0005110129	RELE' TERMICO LOVRF38 18-23A
40	0012010155	TIRANTE CON SNODI M6 L.117
41	57132	STAFFA SOP.TO ELET.DI I108-F
42	0005140605	CAVO IONO D.4 ATT. M/F4 L150
43	30223	CAVO A.T. 1 MMQ D.7
44	0005060037	SOPPRESSORE A FILO 5000 OHM
45	53615	AT.CO ELETTRODO TIPO E 3,5MA
46	0012140004	RACCORDO MANDATA GAS GI 700
47	19945	AT.CO ELETTRODO D4XM3,5
48	0012010166	GUARNIZIONE CHIOCCIOLA 180
49	23928	ISOLATORE X ELETT.DO D11X4X1
50	57131	STAFFA SOP.TO ELET.DI I108-M
51	35623	DADO ES.LE 1/4"X6
52	0005150005	RACCORDO WOSS D6 1/8" DIR.CO
53	0012140034	TUBO RILEV.TO PRES.NE GAS 700
54	0005180087	GUARNIZIONE OR 3375
55	0012140003	TUBO MANDATA GAS GI 700
56	45243	ELETTRODO BGN540LX KANTAL D=3
57	0012140025	IONIZZATORE GI 700
58	45286	AS.PIASTRINA ELET.DO BGN540L
59	45284	MISCELATORE BGN540LX GHISA
60	0012140001	DISCO MISCELATORE GI 700
61	0012140008	DISCO FORATO D290X50 GI 700
62	17888	PRIGIONIERO M20X108
63	0012120167	MOZZO REG.NE GAS BGN CAMMA MEC
64	0026030029	LEVA FARFALLA GAS
65	0014030022	GUARN.NE RACCORDO GAS GI850
66	0012140024	RIDUZIONE MISCEL.RE GI700 D22
67	0005100105	VALV. FARFALLA DN80R FOR.
68	23124	GUARNIZIONE CENTELLEN DN80

0012140049 - GRUPPO MODULATORE - MODULATING SYSTEM - SYSTEME DE MODULATION - MODULATIONSSYSTEM

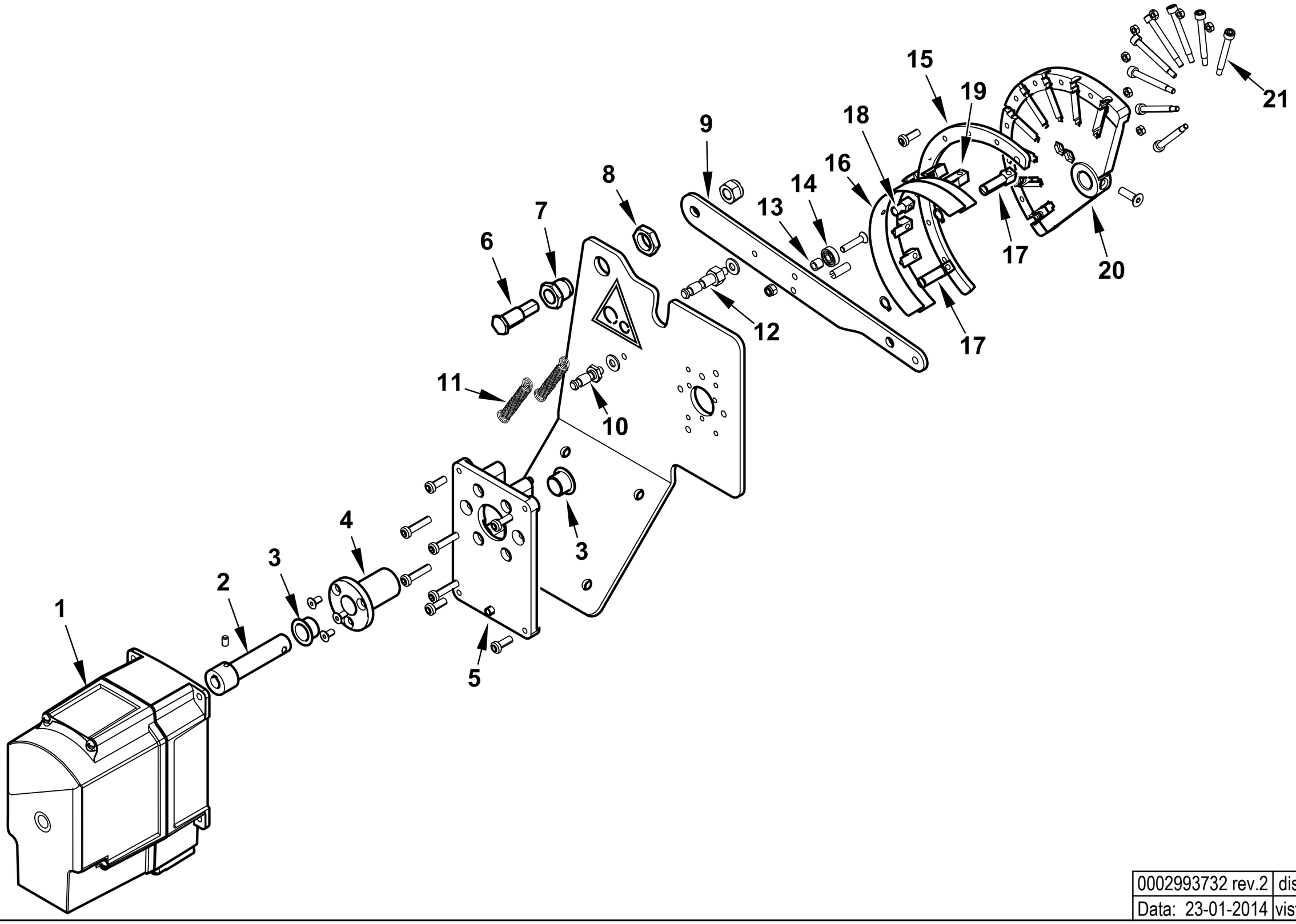

0002993732 rev.2	dis.Balboni
Data: 23-01-2014	visto:Gilli C.

TAV.A63

0012140049 **AS.MODULAT. GI500MC SQM40** Esploso **0002993732** **Rev.2**

Rif.	Codice	Descrizione
1	0005040232	MOT.NO SIEMENS SQM40.281A20
2	0012120158	PERNO MOT.NO SQM10-CAMMA LAMIN
3	0005170056	BOCCOLA AUTOL.IGLIDUR G 15X17
4	0012120157	BOCCOLA PER CAMMA A LAMINA
5	0024030049	SOPPORTO MOT.NO STE4,5 1,2-3NM
6	0012120161	PERNO FULCRO CAMMA A LAMINA
7	0012120195	BOCCOLA FULCRO CAMMA A LAMINA
8	0011030025	DADO ES.LE 3/8"X6
9	0012120145	LEVA X CAMMA MODUL. 90° TBG
10	0012150016	NOTTOLINO MOLLA M6X32
11	53109	MOLLA 55X8,5 OCCHIELLO 2 SPIRE
12	0012150015	NOTTOLINO MOLLA M6X48
13	0012120164	DISTANZIALE 5,1X8X7
14	0005170013	CUSCINETTO 5-16-5 625-2Z
15	0012120190	SETTORE CAMMA MODUL. 130° BGN
16	0012120173	LAMINA PER CAMMA 130°
17	0012120192	FORCHETTA PER CAMMA A LAMINA
18	0012120193	SOPPORTO LAMINA CAMMA 90-130°
19	0012120194	GUIDA PER LAMINA CAMMA
20	0012120170	CAMMA MODULATORE A NASTRO 130°
21	0012120155	VITE TCCE 5X45 CAMMA A LAMI

Rif.	Codice	Descrizione

0012140047-QUADRO ELETTRICO - CONTROL PANEL - CUADRO ELECTRICO - APPAREILLAGE ELECTRIQUE - SCHALTGERAETE

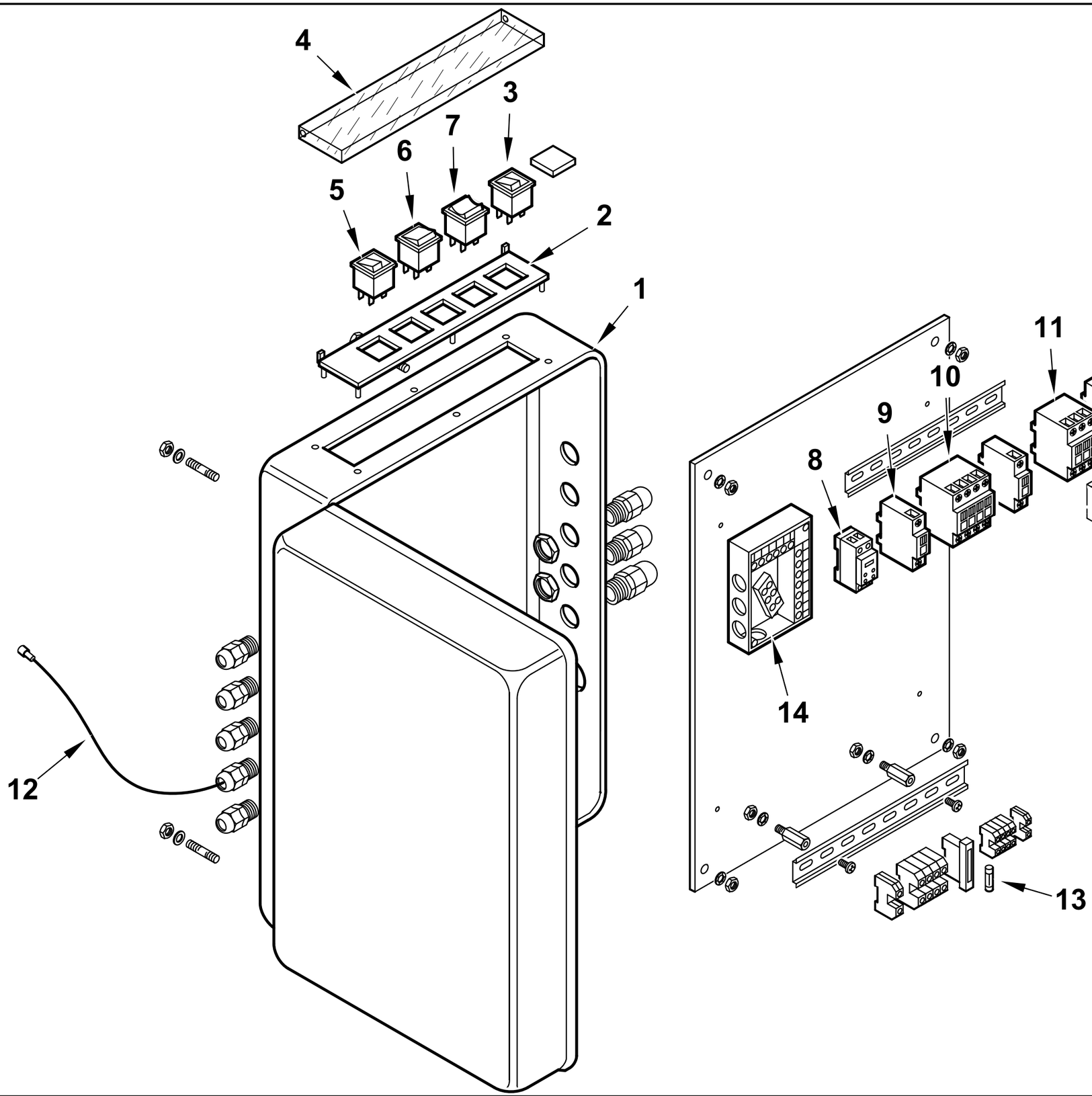

0002993733 rev.0	dis. Balboni
Data: 05-02-2014	visto:Gilli C.

TAV.C550

0012140047 **AS.CAS.TA AP.RA GI 700MC LFL**

Esploso **0002993733** **Rev.0**

Rif.	Codice	Descrizione
1	0010030065	CASSETTA AP.RA BGN/M UNI
2	0006060008	TARG.FUNZ.TO MODULANTE
3	0005120040	PULSANTE SPIA ROSSA 1806.1407
4	61228	PROTEZIONE TRASP.TARG. L.224
5	0005120039	INTER.RE UNIP. SPIA BIANCA1806
6	0005120041	DEVIATORE BIP. 1804
7	0005120038	DEVIATORE BIP. 0 CENTR. 1809
8	23231	TEMPORIZ.RE ABB CT-SDS.22
9	0005110137	CONTATTO AUS.LOVATO BFX1211
10	0005110112	TELERUT.RE LOVATO BF1810A230
11	0005110114	TELERUT.RE LOVATO BF3800A230
12	0005140313	CAVO IONO D.2,8 ATT. D.4 L 170
13	7456	FUSIBILE 6,3A
14	23525	ZOCCOLO AP.RA SIEMENS LFL

Rif.	Codice	Descrizione

GI 700 ME IE3 50Hz cod.66430030

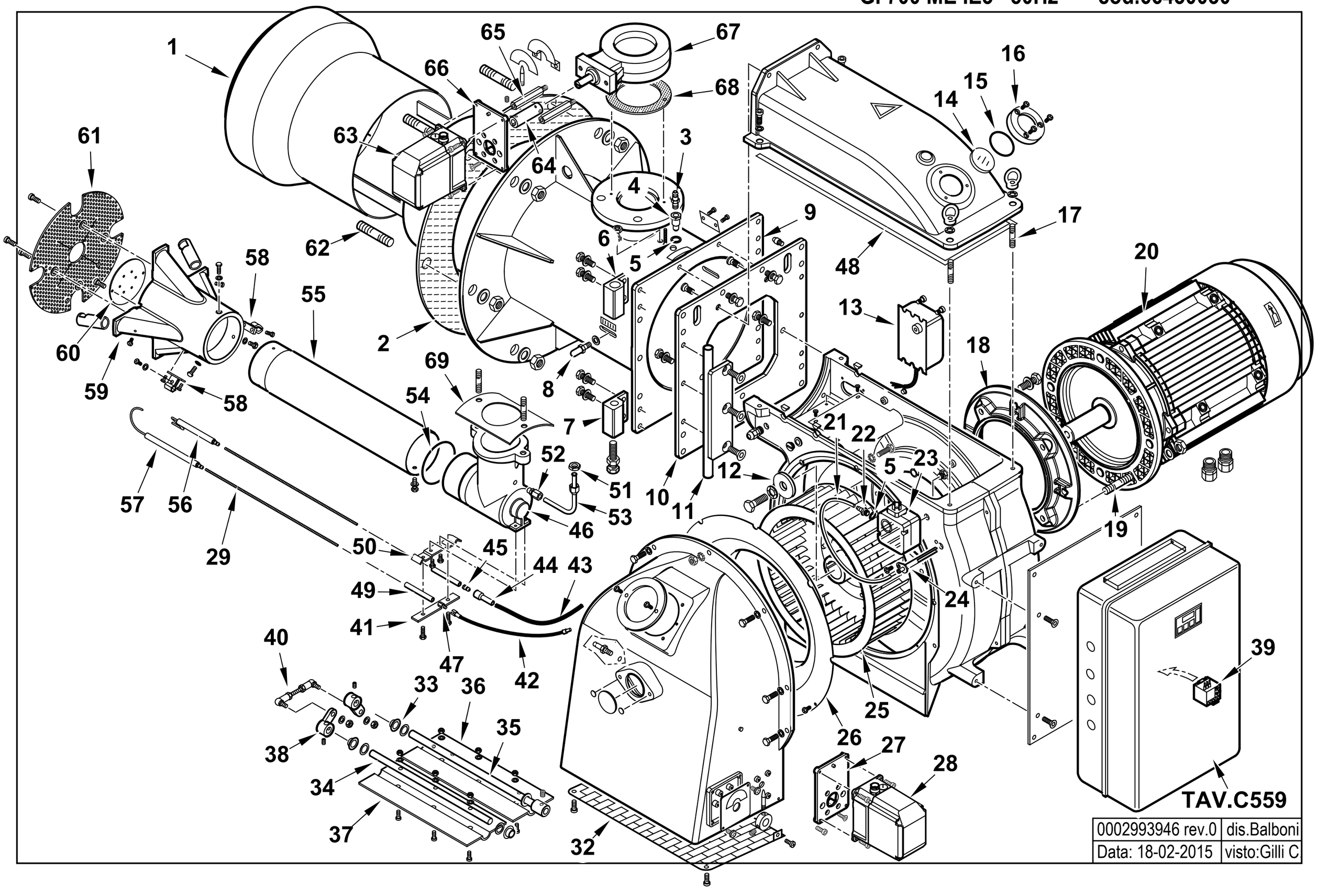

0002993946 rev.0	dis.Balboni
Data: 18-02-2015	visto:Gilli C

66430030 **GI 700 ME IE3 50Hz** Esploso **0002993946** **Rev.0**

Rif.	Codice	Descrizione
1	0012140007	DIFFUSORE GI 700
2	44025	GUARN.NE FLANGIA 580X357
3	31483	PRESA PRESSIONE 1/8" CON.
4	0012140030	BOCCOLA PRESA PRESSIONE GI 7
5	4987	RONDELLA RAME 13,5X18X2
6	0012140017	CERNIERA GI 700 SUPERIORE
7	0012140018	CERNIERA GI 700 INFERIORE
8	18476	NOTTOLINO 46X8M
9	0012140006	AS.CANNOTTO GI 700
10	0012140019	PIASTRA SOP.TO CERNIERA GI 7
11	0012140016	PERNO CERNIERA GI 700
12	0022030036	PIATTELLO FISS.GIO VENTOLA D.68
13	15995	TRASF.RE GAS 8KV-30MA 230/50
14	0012010143	VETRINO 60X3 FUME' POLICARB.
15	23299	GUARNIZIONE OR 3218
16	8012010145	ANELLO PER VETRINO 90X55 PRE
17	19525	PRIGIONIERO M10X40
18	45000	FLANGIA MOTORE
19	45125	PRIGIONIERO M16X66
20	0005010248	MOTORE TRIF. KW18,5 400/50 IE3
21	31492	TUBO IN PVC 4X6
22	0005150098	PORTAGOMMA MASCHIO CIL. ¼"
23	0005040137	PRESSOSTATO DUNGS LGW50A4
24	0024010027	NIPPLO PREL.VO ARIA TBG
25	0012140014	VENTOLA D.355X116 GI 700
26	0012140013	ANELLO CONV.RE ARIA 482X292
27	0012120168	STAFFA SOP.TO MOT. ARIA STE4,5
28	0005040167	MOT.NO LAMTEC STE4,5 3NM 90°
29	0014070025	PROLUNGA ELET.DO L770X3,5MA
32	0012010129	PROTEZIONE CONVOGLIATORE 200
33	54056	BOCCOLA IGLIDUR-G 20X14X12X1
34	0012010147	PERNO FARFALLA BGN200-390 L490
35	0012120176	PERNO FARFALLA BGN300ME ST4,5
36	0012010133	FARFALLA BGN200-390 L422

Rif.	Codice	Descrizione
37	0012010132	FARFALLA BGN200-390 L414,5
38	0019040006	NOTTOLINO COL.TO D12 H15 D6
39	0005110129	RELE' TERMICO LOVRF38 18-23A
40	0012010155	TIRANTE CON SNODI M6 L.117
41	57132	STAFFA SOP.TO ELET.DI I108-F
42	0005140605	CAVO IONO D.4 ATT. M/F4 L150
43	30223	CAVO A.T. 1 MMQ D.7
44	0005060037	SOPPRESSORE A FILO 5000 OHM
45	53615	AT.CO ELETTRODO TIPO E 3,5MA
46	0012140004	RACCORDO MANDATA GAS GI 700
47	19945	AT.CO ELETTRODO D4XM3,5
48	0012010166	GUARNIZIONE CHIOCCIOLA 180
49	23928	ISOLATORE X ELETT.DO D11X4X1
50	57131	STAFFA SOP.TO ELET.DI I108-M
51	35623	DADO ES.LE 1/4"X6
52	0005150005	RACCORDO WOSS D6 1/8" DIR.CO
53	0012140034	TUBO RILEV.TO PRES.NE GAS 700
54	0005180087	GUARNIZIONE OR 3375
55	0012140003	TUBO MANDATA GAS GI 700
56	45243	ELETTRODO BGN540LX KANTAL D=3
57	0012140025	IONIZZATORE GI 700
58	45286	AS.PIASTRINA ELET.DO BGN540L
59	45284	MISCELATORE BGN540LX GHISA
60	0012140001	DISCO MISCELATORE GI 700
61	0012140008	DISCO FORATO D290X50 GI 700
62	17888	PRIGIONIERO M20X108
63	0005040166	MOT.NO LAMTEC STE4,5 1,2NM 90°
64	0012120177	GIUNTO COL.TO D12XD10 L.40
65	0024040008	COLON.TA L 58 MF M6XM5 CH10
66	0012120168	STAFFA SOP.TO MOT. ARIA STE4,5
67	0005100105	VALV. FARFALLA DN80R FOR.
68	23124	GUARNIZIONE CENTELLEN DN80
69	0014030022	GUARN.NE RACCORDO GAS GI850

0012140045-QUADRO ELETTRICO - CONTROL PANEL - CUADRO ELECTRICO - APPAREILLAGE ELECTRIQUE - SCHALTGERAETE

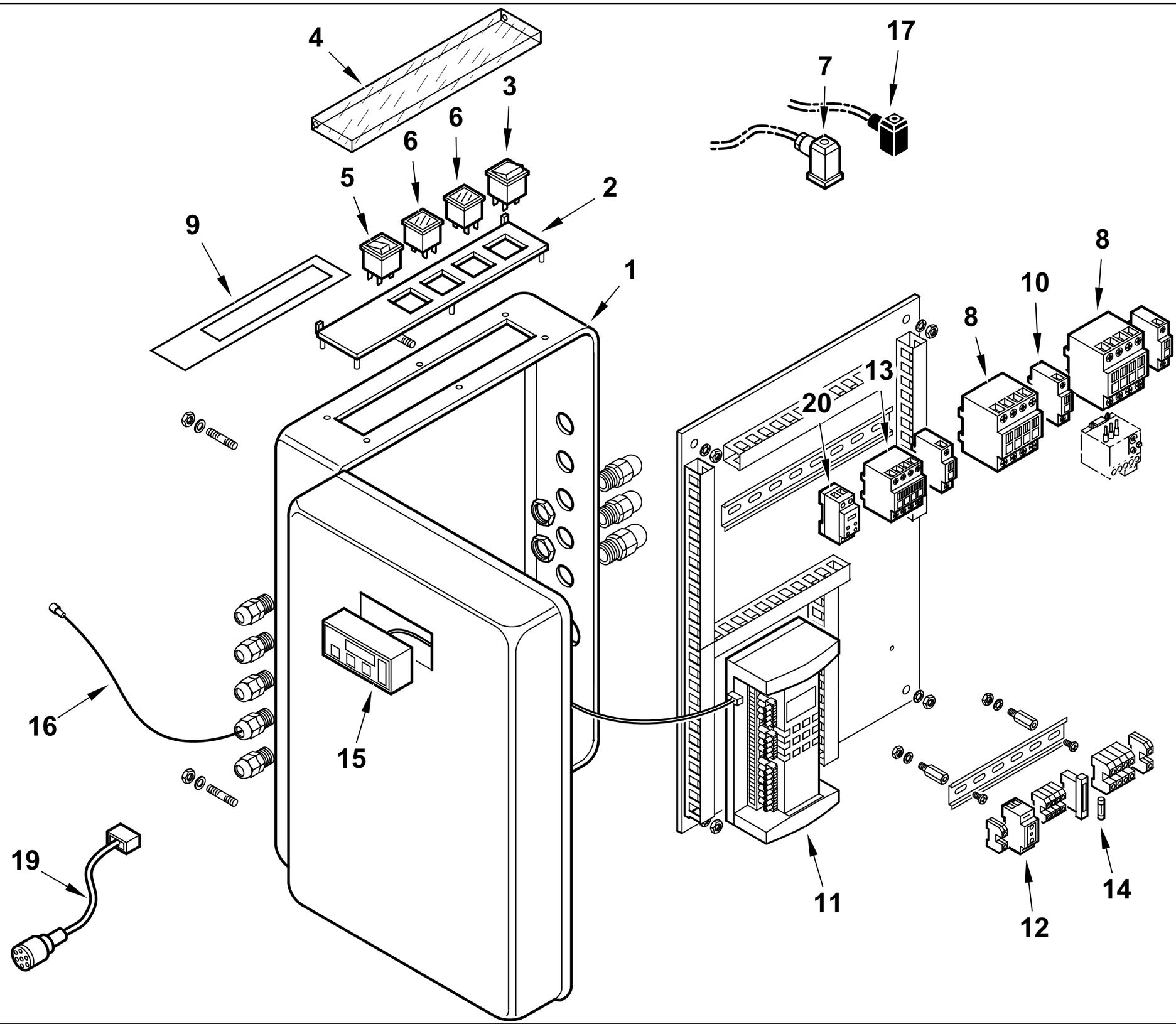

0002993771 rev.0	dis. Balboni
Data: 06-06-2014	visto:Gilli C.

TAV.C559

0012140045 **AS.CAS.TA AP.RA GI 700 ME BT 320** Esploso **0002993771** **Rev.0**

Rif.	Codice	Descrizione
1	0012140044	CASSETTA AP.RA GI...ME BT320
2	0006060005	TARG.FUNZ.TO MISTO
3	0005120041	DEVIATORE BIP. 1804
4	61228	PROTEZIONE TRASP.TARG. L.224
5	0005120039	INTER.RE UNIP. SPIA BIANCA1806
6	0005120053	SEGNALATORE LUMINOSO ROSSO
7	23522	CONNETTORE 14A GRIGIO ANTISTR.
8	0005110114	TELERUT.RE LOVATO BF3800A230
9	0006060022	TARG.ADES.FUNZ. BGN..ME OEM
10	0005110137	CONTATTO AUS.LOVATO BFX1211
11	0006020524	AP.RA LAMTEC BT320 BGN/TBG800
	0005130205	KIT CONNETTORI LAMTEC X BT320
12	0005130146	PRESA VIMAR 10/16A GUIDA TS35
13	0005110112	TELERUT.RE LOVATO BF1810A230
14	7456	FUSIBILE 6,3A
15	0005030266	DISPLAY LAMTEC UI300
16	0005140313	CAVO IONO D.2,8 ATT. D.4 L 170
17	23521	CONNETTORE 12B NERO ANTISTRAP.
19	0005140736	CAVO COL.TO MOT.NO LAMT. 1,2NM
	0005140737	CAVO COL.TO MOT.NO LAMT. 1,2NM
20	23231	TEMPORIZ.RE LOVATO TMST

Rif.	Codice	Descrizione

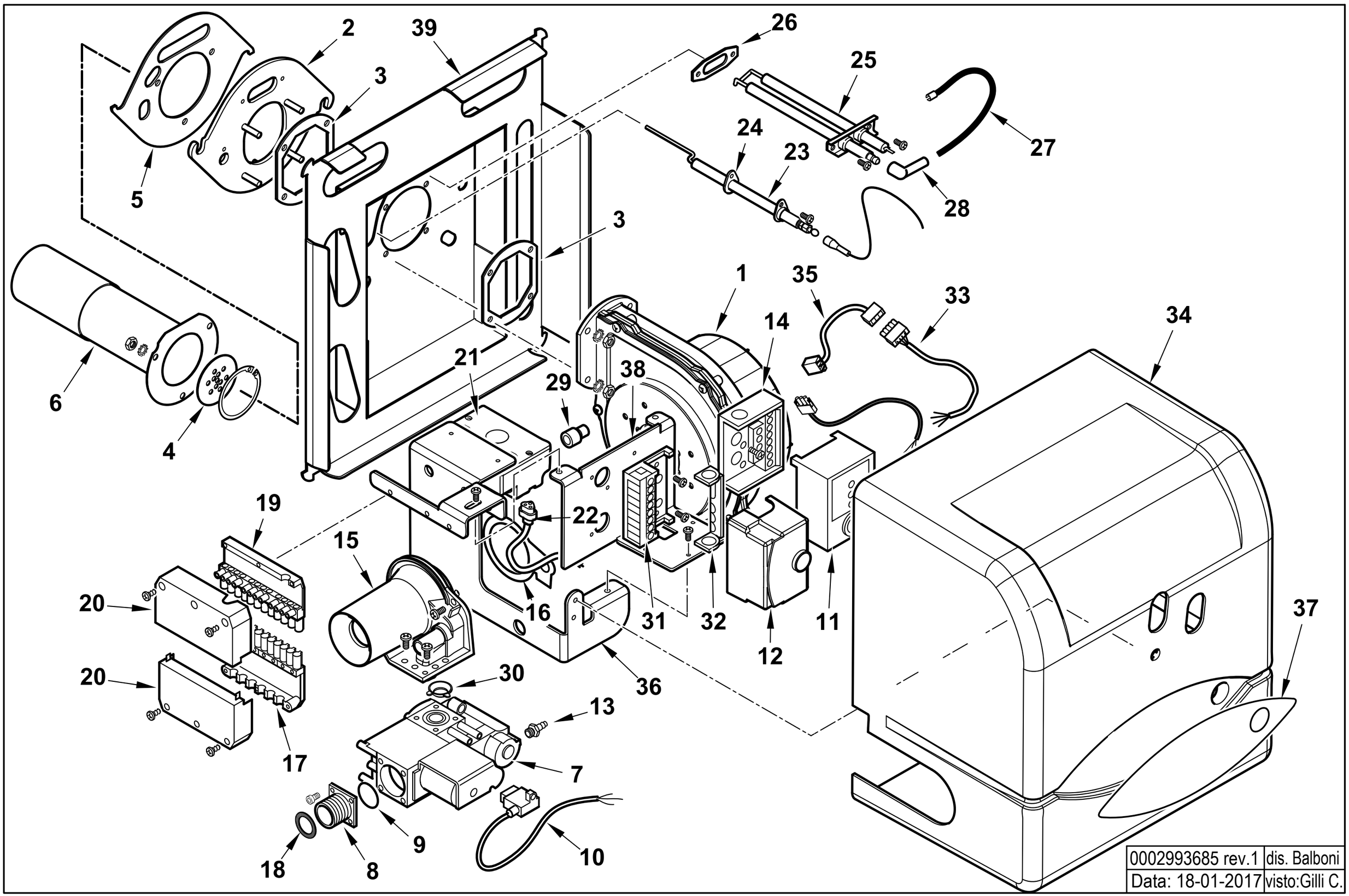

0002993685 rev.1	dis. Balboni
Data: 18-01-2017	visto:Gilli C.

18000101 **BPM 10 EVO**

Esploso **0002993685** **Rev.1**

Rif.	Codice	Descrizione
1	0005220048	ELETTROVENT. PX130/0234
2	0029010079	FLANGIA AT.CO VENTIL. BPM2-10
3	0029010040	GUARNIZIONE VENT.RE/FLANGIA
4	0029010080	ANELLO FORATO D.4,4X45,5 11 F.
5	0029010082	GUARN.NE FLANG. AT.CO BPM2-10
6	0029010019	AS.BRUCIATORE D53 L175 NIT 75
7	0005090261	VALV. GAS HONEY. VK4115V1014
8	0005090217	FLANGIA AT.CO FILET. EST. ¾"
9	4976	GUARNIZIONE OR 130 NITRILE
10	0005140632	CAVO ADAT.RE VALV.HONEYW. WK
11	0005030180	AP.RA SATRONIC AIRFLEX 001
12	0005030206	AP.RA SIEMENS LME 11.330C2
13	58029	ATTACCO TUBO M5X6
14	0005030055	ZOCCOLO AP.RA SATR. S98-12PO
15	0005090262	VENTURI HONEYWELL CSI 055
16	0005090157	GUARN.NE SUGHERO VENTURI-VENT.
17	0005130160	CONNETTORE 12POLI MASCHIO
18	31433	ROND.LA FASIT 24X16,2X2
19	0005130162	CONNETTORE 12POLI FEMMINA
20	0005130161	COPERCHIO CONN.RE 12P C/GANC
21	0005020069	TRASF.RE GAS FIDA 26/40 50%
22	0005130113	CONNETTORE TRASF. FIDA L450
23	0029010738	IONIZZATORE BPM 10 L60
24	0030010574	GUARN.NE ELETTRODO IONIZ.MC30
25	0029010123	ELETTRODO ACCENSIONE BPM200MDL
26	0029010018	GUARNIZIONE ELETTRODI ACCENS
27	0005020004	CAVO A.T. L=240 D.7 BOC.D4-D6
28	0005250013	ATTACCO CANDELA 90°1KOHM BRE
29	0005140115	CAPPUCCIO TERM.LE A.T.

Rif.	Codice	Descrizione
30	0005090158	KIT ACCES.RI PER VALV.HON. C
31	23527	ZOCCOLO AP.RA LANDIS LOA-LGB
32	0005030012	PARETE ZOCCOLO LANDIS LOA-LGB
33	0005130158	CONNETTORE MOLEX 39-01-4050
34	0029010510	COPERCHIO POST.RE BPM 10
35	0005130185	CAVO ADATT. VENT.230V FIME-EBM
36	0029010512	STAFFA SOP.TO AP.RA BPM 10
37	0023030050	TARG.ADES.COP. BTG28ME BALTUR
38	0029010415	STAFFA SOP.TO AP.RA BPM 200
39	0029010507	PARETE ANT. BPM 10 EVO
	0005090159	UGELLO GPL X VALV. VK8115V1036

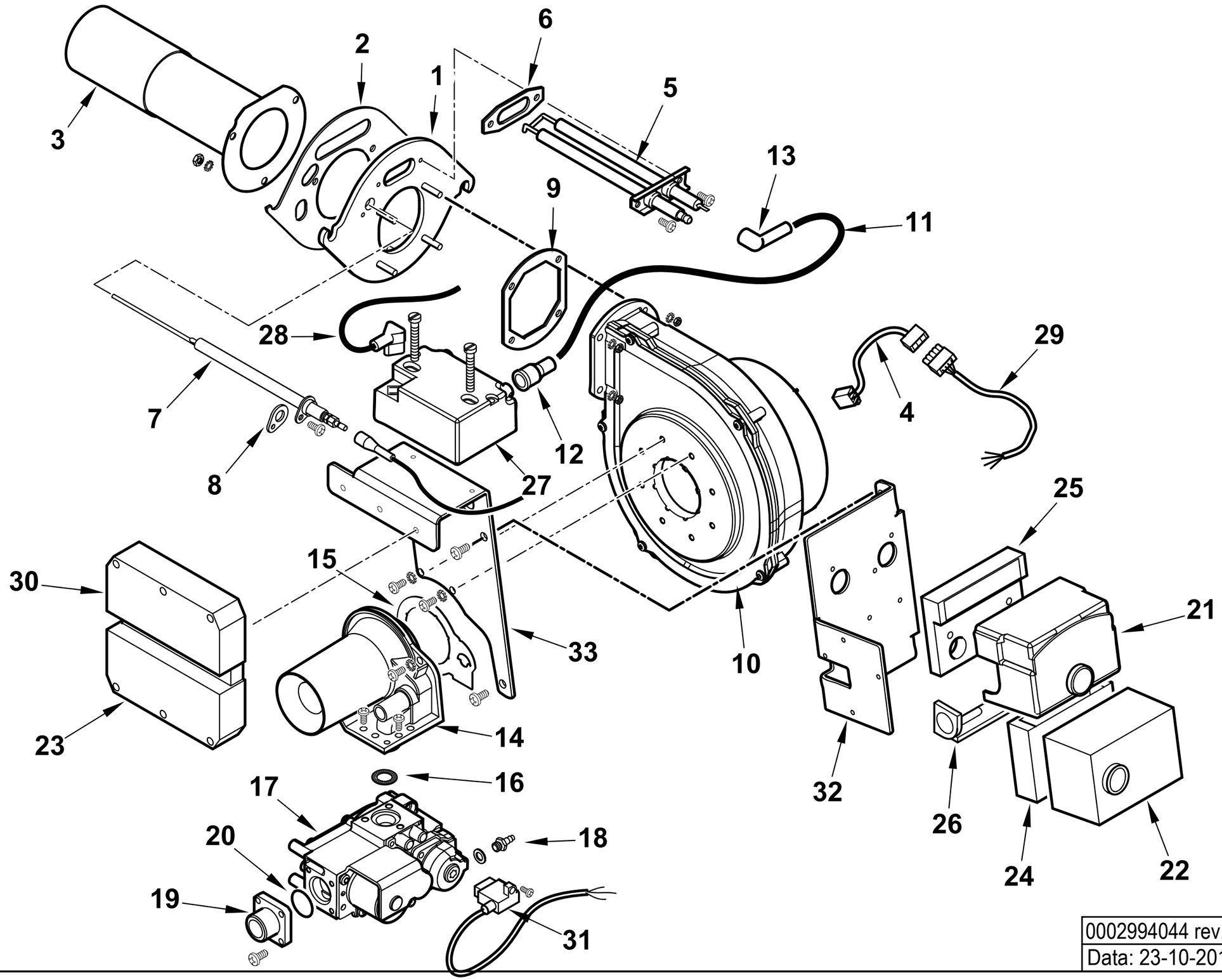

0002994044 rev.0	dis. Balboni
Data: 23-10-2012	visto:Gilli C.

18000402 **BPM 40 EVO W PORT.35KW** Esploso **0002994044** **Rev.0**

Rif.	Codice	Descrizione
1	0029010363	FLANGIA AT.CO VENTIL. BPM40EVO
2	0029010082	GUARN.NE FLANG. AT.CO BPM2-10
3	0029010019	AS.BRUCIATORE D53 L175 NIT 75
4	0005130185	CAVO ADATT. VENT.230V FIME-EBM
5	0029010123	ELETTRODO ACCENSIONE BPM200MDL
6	0029010018	GUARNIZIONE ELETTRODI ACCENS.
7	0029010053	IONIZZATORE BPM 140
8	0030010574	GUARN.NE ELETTRODO IONIZ.MC30
9	0029010040	GUARNIZIONE VENT.RE/FLANGIA
10	0005220108	ELETTROVENT. PX148/4054
11	0005020050	CAVO A.T. L=310 D7 BOC. D.4
12	0005140115	CAPPUCCIO TERMINALE AT D7
13	0005250013	ATTACCO CANDELA 90°1KOHM BREMI
14	0005090208	VENTURI HONEYWELL CSI 053
15	0005090157	GUARN.NE SUGHERO VENTURI-VENT.
16	0005090158	KIT ACCES.RI PER VALV.HON. CVI
17	0005090261	VALV. GAS HONEY. VK4115V1014
18	58029	ATTACCO TUBO M5X6
19	0005090217	FLANGIA AT.CO FILET. EST. 3/4"
20	4976	GUARNIZIONE OR 130 NBR
21	0005030206	AP.RA SIEMENS LME 11.330C2
22	0005030180	AP.RA SATRONIC AIRFLEX 001
23	0005130160	CONNETTORE 12POLI MASCHIO
	0005130161	COPERCHIO CONN.RE 12P C/GANCIO

Rif.	Codice	Descrizione
24	0005030055	ZOCCOLO AP.RA SATR. S98-12POLI
25	23527	ZOCCOLO AP.RA SIEMENS AGK11
26	0005030012	PARETE ZOCCOLO SIEMENS LOA-LGB
27	0005020069	TRASF.RE GAS FIDA 26/40 50% PM
28	0005130113	CONNETTORE TRASF. FIDA L450 AN
29	0005130158	CONNETTORE MOLEX 39-01-4050
30	0005130162	CONNETTORE 12POLI FEMMINA
	0005130161	COPERCHIO CONN.RE 12P C/GANCIO
31	0005140632	CAVO ADAT.RE VALV.HONEYW. WK
32	0029010415	STAFFA SOP.TO AP.RA BPM 200
33	0029010439	STAFFA FIS.GIO CENTR.NA BPM90
	0029010022	UGELLO PREMIX GPL D=6,75

BPM 90 EVO PORT.50KW cod.18000603

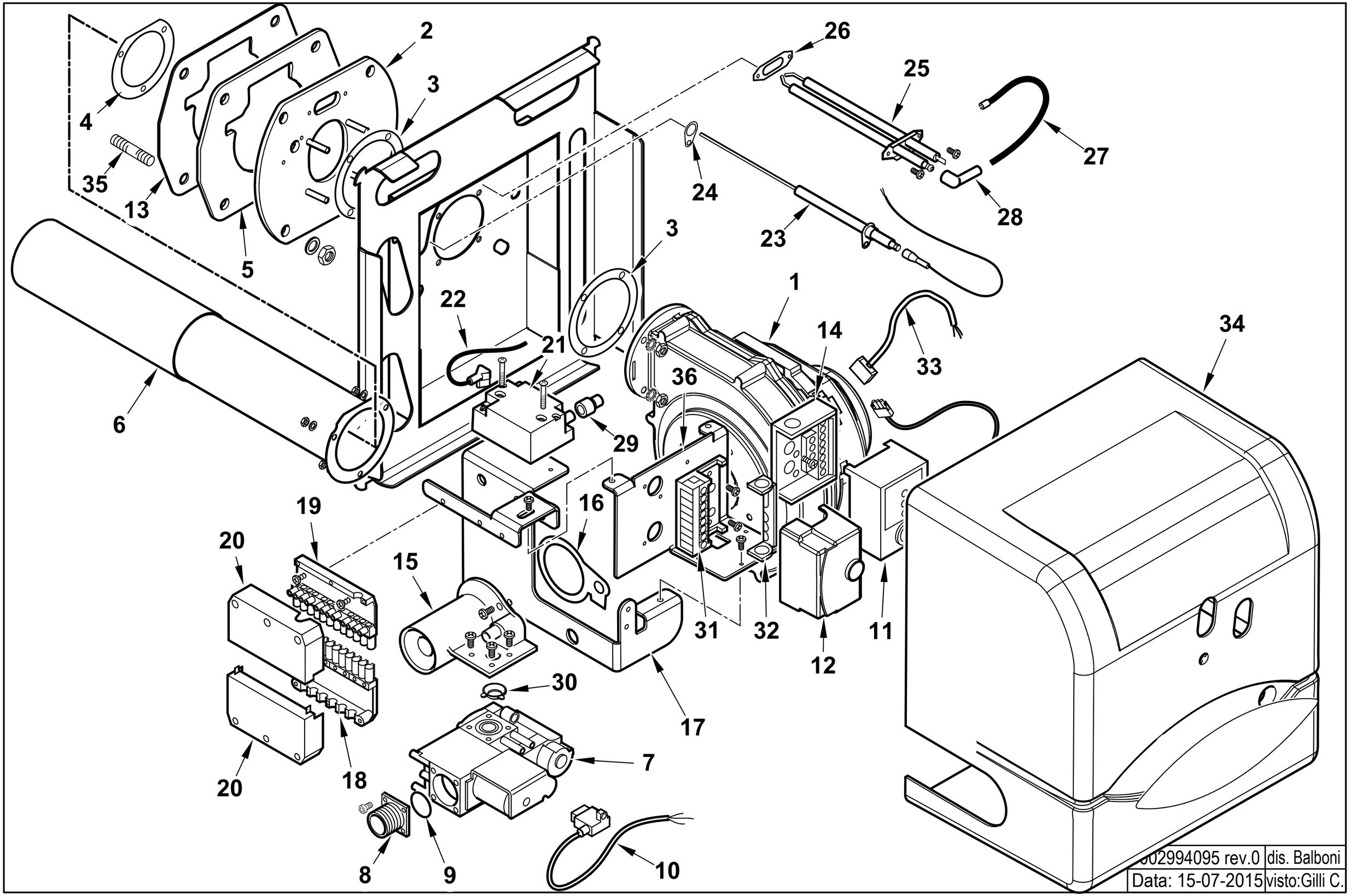

002994095 rev.0	dis. Balboni
Data: 15-07-2015	visto:Gilli C.

18000603 BPM 90 EVO PORT.50KW

Esploso **0002994095** **Rev.0**

Rif.	Codice	Descrizione
1	0005220064	ELETTROVENT. RG148 135W
2	0029010380	FLANGIA AT.CO VENTIL. BPM90TER
3	0029010197	GUARNIZ. VENT./FLANGIA BPM40
4	0029010009	GUARN.NE BRUCIATORE PREMIX
5	0029010381	GUARNIZIONE FLANGIA BPM 90 TER
6	0029010037	AS.BRUCIATORE D63 L300 NIT200
7	0005090261	VALV. GAS HONEY. VK4115V1014
8	0005090217	FLANGIA AT.CO FILET. EST. ¾"
9	4976	GUARNIZIONE OR 130 NITRILE
10	0005140632	CAVO ADAT.RE VALV.HONEYW. WK
11	0005030180	AP.RA SATRONIC AIRFLEX 001
12	0005030206	AP.RA SIEMENS LME 11.330C2
13	0029010428	PROTEZ.GUARN.FLANGIA BPM90
14	0005030055	ZOCCOLO AP.RA SATR. S98-12PO
15	0005090156	VENTURI HONEYWELL CSI 052
16	0005090157	GUARN.NE SUGHERO VENTURI-VENT.
17	0029010512	STAFFA SOP.TO AP.RA BPM 10
18	0005130160	CONNETTORE 12POLI MASCHIO
19	0005130162	CONNETTORE 12POLI FEMMINA
20	0005130161	COPERCHIO CONN.RE 12P C/GANC
21	0005020069	TRASF.RE GAS FIDA 26/40 50%
22	0005130113	CONNETTORE TRASF. FIDA L450
23	0029010053	IONIZZATORE BPM 140
24	0030010574	GUARN.NE ELETTRODO IONIZ.MC30
25	0029010123	ELETTRODO ACCENSIONE BPM200MDL
26	0029010018	GUARNIZIONE ELETTRODI ACCENS
27	0005020049	CAVO A.T. L=180 D7 BOC. D.4
28	0005250013	ATTACCO CANDELA 90°1KOHM BRE
29	0005140115	CAPPUCCIO TERM.LE A.T.

Rif.	Codice	Descrizione
30	0005090158	KIT ACCES.RI PER VALV.HON. C
31	23527	ZOCCOLO AP.RA LANDIS LOA-LGB
32	0005030012	PARETE ZOCCOLO LANDIS LOA-LGB
33	0005130158	CONNETTORE MOLEX 39-01-4050
34	0029010510	COPERCHIO POST.RE BPM 10
35	29802	PRIGIONIERO M8X37
36	0029010415	STAFFA SOP.TO AP.RA BPM 200

BPM 90 EVO PORT.70KW cod.18000601

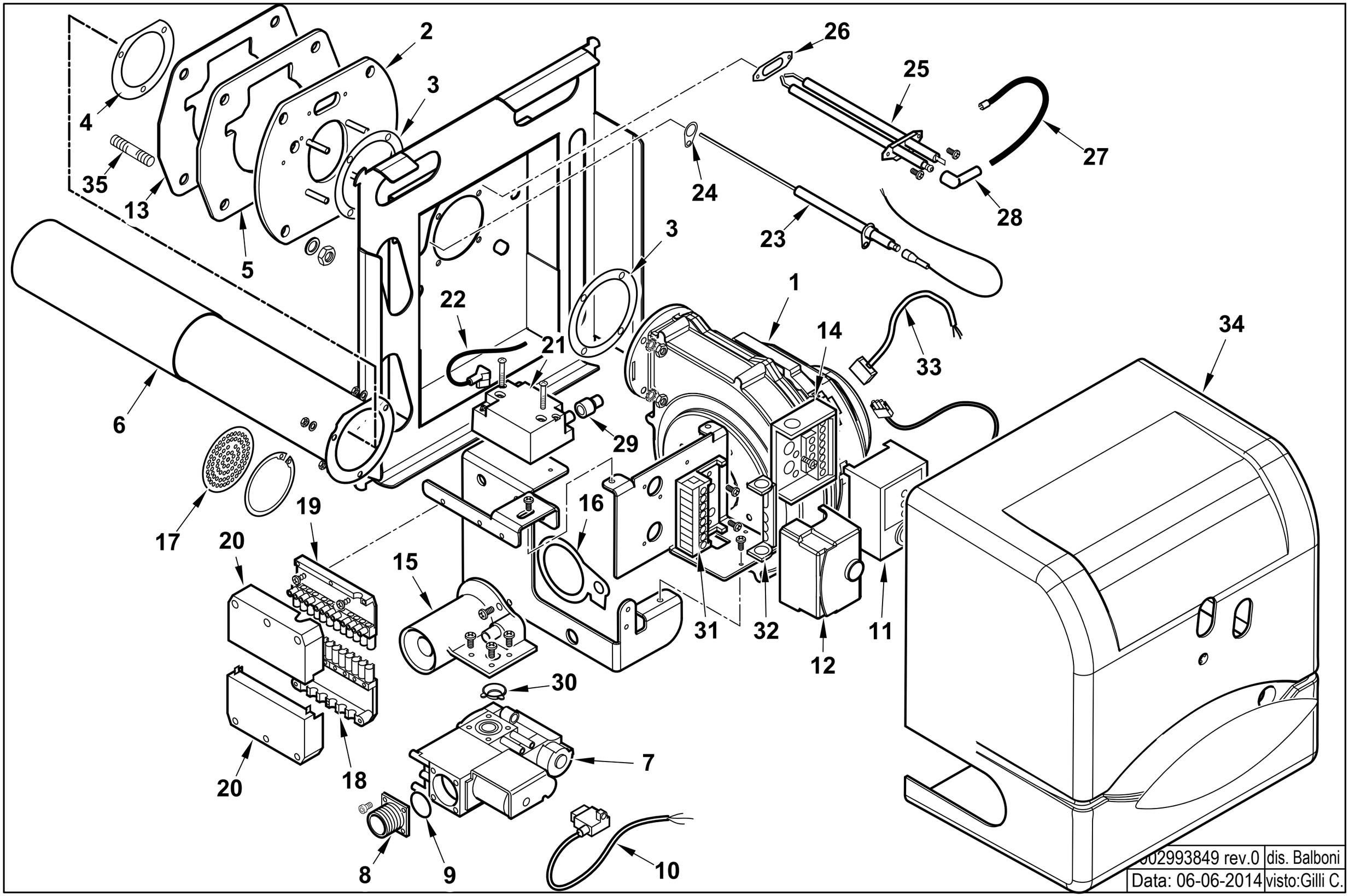

002993849 rev.0	dis. Balboni
Data: 06-06-2014	visto:Gilli C.

18000601 **BPM 90 EVO PORT.70KW** Esploso **0002993849** **Rev.0**

Rif.	Codice	Descrizione
1	0005220064	ELETTROVENT. RG148 135W
2	0029010380	FLANGIA AT.CO VENTIL. BPM90TER
3	0029010197	GUARNIZ. VENT./FLANGIA BPM40
4	0029010009	GUARN.NE BRUCIATORE PREMIX
5	0029010381	GUARNIZIONE FLANGIA BPM 90 TER
6	0029010037	AS.BRUCIATORE D63 L300 NIT200
7	0005090261	VALV. GAS HONEY. VK4115V1014
8	0005090217	FLANGIA AT.CO FILET. EST. ¾"
9	4976	GUARNIZIONE OR 130 NITRILE
10	0005140632	CAVO ADAT.RE VALV.HONEYW. WK
11	0005030180	AP.RA SATRONIC AIRFLEX 001
12	0005030206	AP.RA SIEMENS LME 11.330C2
13	0029010428	PROTEZ.GUARN.FLANGIA BPM90
14	0005030055	ZOCCOLO AP.RA SATR. S98-12PO
15	0005090216	VENTURI CVI VALV. HONEYW. 050
16	0005090157	GUARN.NE SUGHERO VENTURI-VENT.
17	0029010039	ANELLO FORATO D.4,5X61 BPM 70
18	0005130160	CONNETTORE 12POLI MASCHIO
19	0005130162	CONNETTORE 12POLI FEMMINA
20	0005130161	COPERCHIO CONN.RE 12P C/GANC
21	0005020069	TRASF.RE GAS FIDA 26/40 50%
22	0005130113	CONNETTORE TRASF. FIDA L450
23	0029010053	IONIZZATORE BPM 140
24	0030010574	GUARN.NE ELETTRODO IONIZ.MC30
25	0029010123	ELETTRODO ACCENSIONE BPM200MDL
26	0029010018	GUARNIZIONE ELETTRODI ACCENS
27	0005020049	CAVO A.T. L=180 D7 BOC. D.4
28	0005250013	ATTACCO CANDELA 90°1KOHM BRE
29	0005140115	CAPPUCCIO TERM.LE A.T.

Rif.	Codice	Descrizione
30	0005090158	KIT ACCES.RI PER VALV.HON. C
31	23527	ZOCCOLO AP.RA LANDIS LOA-LGB
32	0005030012	PARETE ZOCCOLO LANDIS LOA-LGB
33	0005130158	CONNETTORE MOLEX 39-01-4050
34	0029010510	COPERCHIO POST.RE BPM 10
35	29802	PRIGIONIERO M8X37

BPM 90 EVO W PORT.50KW cod.18000602

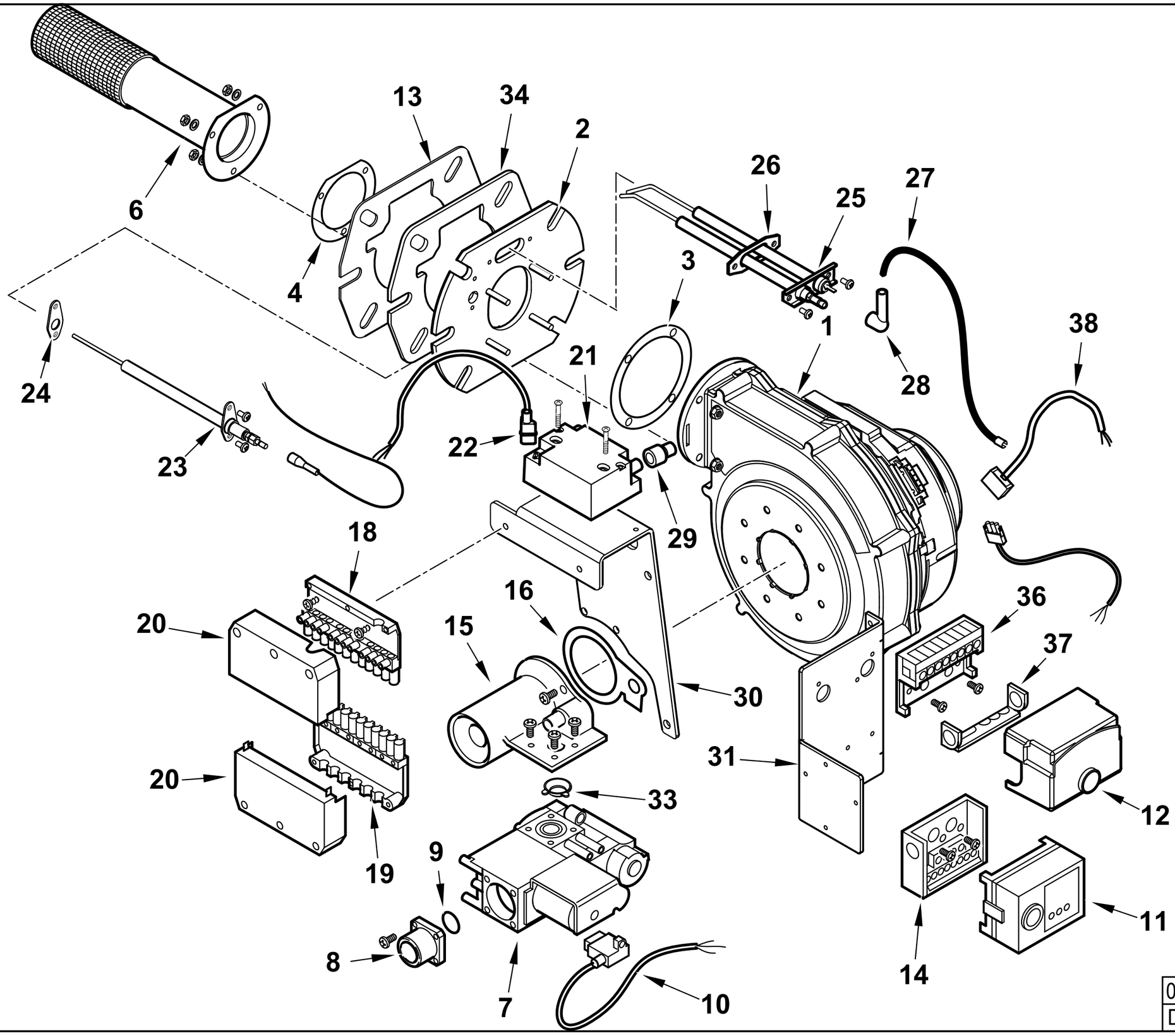

0002993577 rev.1	dis. Balboni
Data: 05-10-2016	visto:Gilli C.

18000602 **BPM 90 EVO W PORT.50KW** Esploso **0002993577** **Rev.1**

Rif.	Codice	Descrizione
1	0005220064	ELETTROVENT. RG148 135W
2	0029010380	FLANGIA AT.CO VENTIL. BPM90T
3	0029010197	GUARNIZ. VENT./FLANGIA BPM40
4	0029010009	GUARN.NE BRUCIATORE PREMIX
6	0029010037	AS.BRUCIATORE D63 L300 NIT20
7	0005090261	VALV. GAS HONEY. VK4115V1014
8	0005090217	FLANGIA AT.CO FILET. EST. ¾"
9	4976	GUARNIZIONE OR 130 NITRILE
10	0005140632	CAVO ADAT.RE VALV.HONEYW. WK
11	0005030180	AP.RA SATRONIC AIRFLEX 001
12	0005030206	AP.RA SIEMENS LME 11.330C2
13	0029010428	PROTEZ.GUARN.FLANGIA BPM90
14	0005030055	ZOCCOLO AP.RA SATR. S98-12PO
15	0005090156	VENTURI HONEYWELL CSI 052
16	0005090157	GUARN.NE SUGHERO VENTURI-VENT.
18	0005130160	CONNETTORE 12POLI MASCHIO
19	0005130162	CONNETTORE 12POLI FEMMINA
20	0005130161	COPERCHIO CONN.RE 12P C/GANC
21	0005020069	TRASF.RE GAS FIDA 26/40 50%
22	0005130113	CONNETTORE TRASF. FIDA L450
23	0029010722	IONIZZATORE BPM 90 2 FORI
24	0029010563	GUARN.NE ELETTRODO IONIZ.BPM40
25	0029010123	ELETTRODO ACCENSIONE BPM200M
26	0029010018	GUARNIZIONE ELETTRODI ACCENS
27	0005020049	CAVO A.T. L=180 D7 BOC. D.4
28	0005250013	ATTACCO CANDELA 90°1KOHM BRE
29	0005140115	CAPPUCCIO TERM.LE A.T.

Rif.	Codice	Descrizione
30	0029010439	STAFFA FIS.GIO CENTR.NA BPM90
31	0029010415	STAFFA SOP.TO AP.RA BPM 200
33	0005090158	KIT ACCES.RI PER VALV.HON. C
34	0029010381	GUARNIZIONE FLANGIA BPM 90 T
36	23527	ZOCCOLO AP.RA LOA-LGB
37	0005030012	PARETE ZOCCOLO LOA-LGB
38	0005130158	CONNETTORE MOLEX 39-01-4050

BPM 90 EVO W PORT.70KW cod.18000600

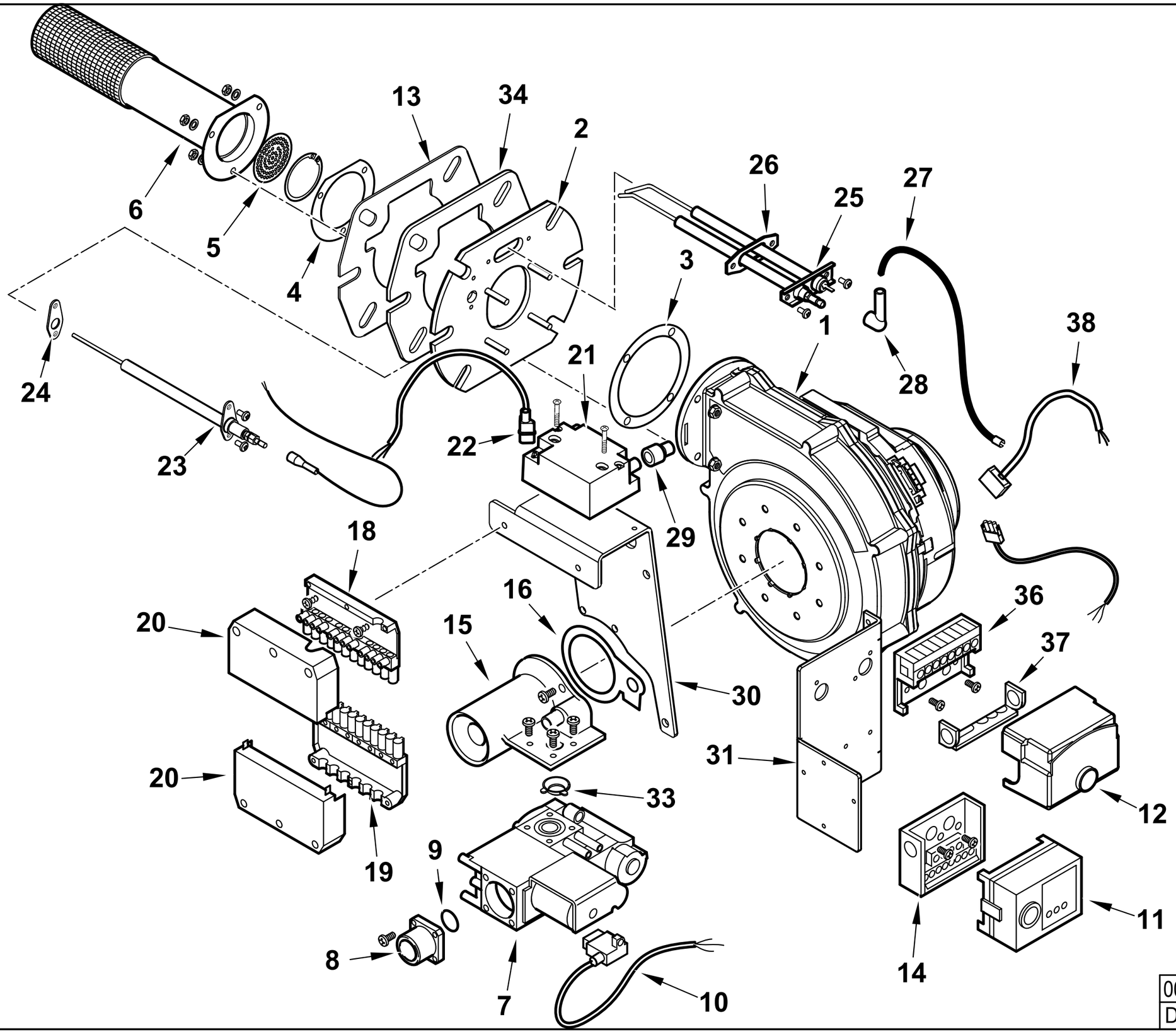

0002993439 rev.2	dis. Balboni
Data: 05-10-2016	visto:Gilli C.

18000600 **BPM 90 EVO W PORT.70KW** Esploso **0002993439** **Rev.2**

Rif.	Codice	Descrizione
1	0005220064	ELETTROVENT. RG148 135W
2	0029010380	FLANGIA AT.CO VENTIL. BPM90T
3	0029010197	GUARNIZ. VENT./FLANGIA BPM40
4	0029010009	GUARN.NE BRUCIATORE PREMIX
5	0029010039	ANELLO FORATO D.4,5X61 BPM 70
6	0029010037	AS.BRUCIATORE D63 L300 NIT20
7	0005090261	VALV. GAS HONEY. VK4115V1014
8	0005090217	FLANGIA AT.CO FILET. EST. ¾"
9	4976	GUARNIZIONE OR 130 NITRILE
10	0005140632	CAVO ADAT.RE VALV.HONEYW. WK
11	0005030180	AP.RA SATRONIC AIRFLEX 001
12	0005030206	AP.RA SIEMENS LME 11.330C2
13	0029010428	PROTEZ.GUARN.FLANGIA BPM90
14	0005030055	ZOCCOLO AP.RA SATR. S98-12PO
15	0005090216	VENTURI CVI VALV. HONEYW. 050
16	0005090157	GUARN.NE SUGHERO VENTURI-VENT.
18	0005130160	CONNETTORE 12POLI MASCHIO
19	0005130162	CONNETTORE 12POLI FEMMINA
20	0005130161	COPERCHIO CONN.RE 12P C/GANC
21	0005020069	TRASF.RE GAS FIDA 26/40 50%
22	0005130113	CONNETTORE TRASF. FIDA L450
23	0029010722	IONIZZATORE BPM 90 2 FORI
24	0029010563	GUARN.NE ELETTRODO IONIZ.BPM40
25	0029010123	ELETTRODO ACCENSIONE BPM200M
26	0029010018	GUARNIZIONE ELETTRODI ACCENS
27	0005020049	CAVO A.T. L=180 D7 BOC. D.4
28	0005250013	ATTACCO CANDELA 90°1KOHM BRE
29	0005140115	CAPPUCCIO TERM.LE A.T.

Rif.	Codice	Descrizione
30	0029010439	STAFFA FIS.GIO CENTR.NA BPM90
31	0029010415	STAFFA SOP.TO AP.RA BPM 200
33	0005090158	KIT ACCES.RI PER VALV.HON. C
34	0029010381	GUARNIZIONE FLANGIA BPM 90 T
36	23527	ZOCCOLO AP.RA LOA-LGB
37	0005030012	PARETE ZOCCOLO LOA-LGB
38	0005130158	CONNETTORE MOLEX 39-01-4050

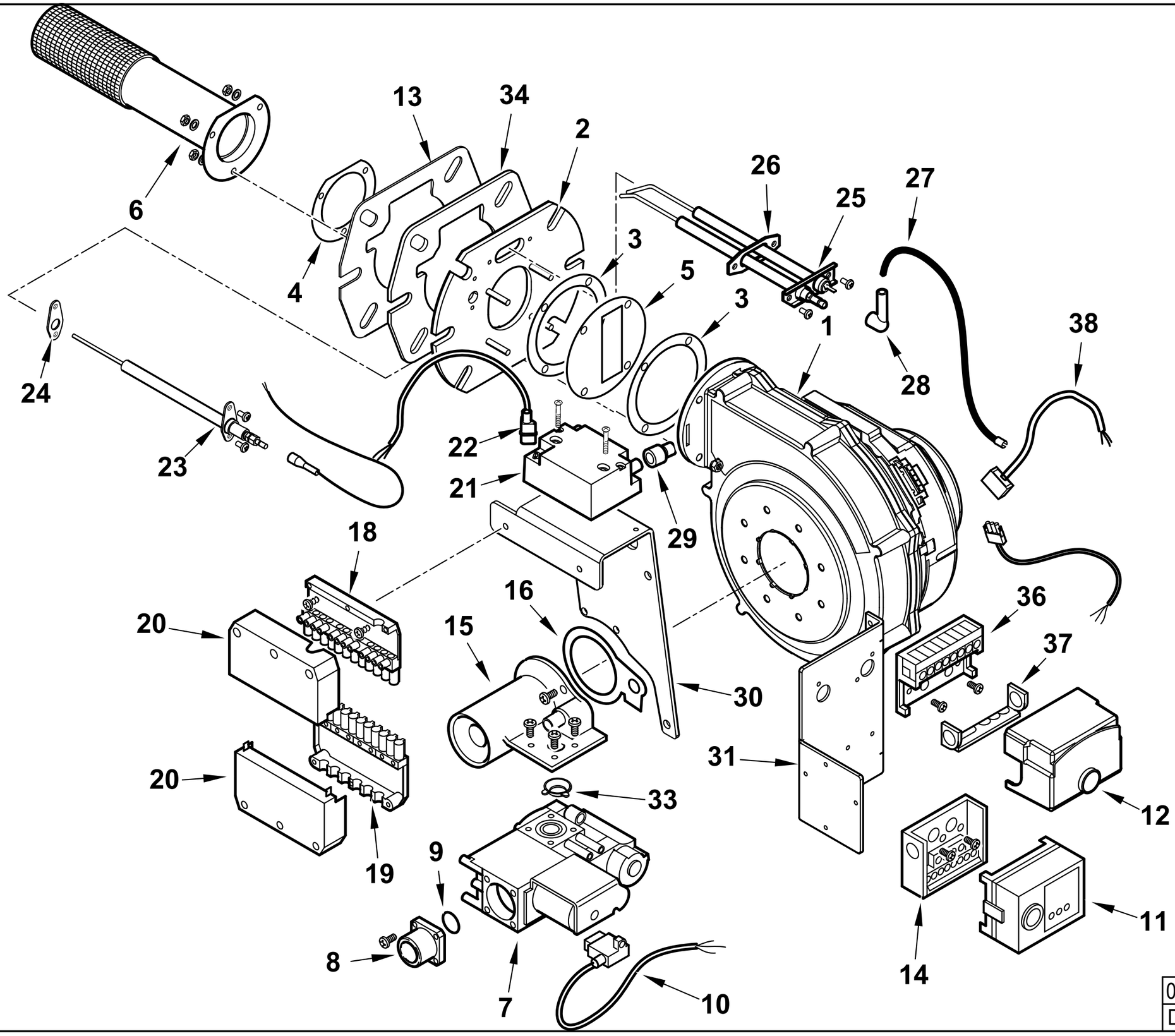

0002993822 rev.2	dis. Balboni
Data: 05-10-2016	visto:Gilli C.

18000700 **BPM 90 EVO W** Esploso **0002993822** **Rev.2**

Rif.	Codice	Descrizione
1	0005220099	ELETTROVENT. RG148 200W BPM90
2	0029010380	FLANGIA AT.CO VENTIL. BPM90T
3	0029010197	GUARNIZ. VENT./FLANGIA BPM40
4	0029010009	GUARN.NE BRUCIATORE PREMIX
5	0029010073	DIAFRAMMA BPM 110KW PREMIX
6	0029010037	AS.BRUCIATORE D63 L300 NIT20
7	0005090261	VALV. GAS HONEY. VK4115V1014
8	0005090217	FLANGIA AT.CO FILET. EST. ¾"
9	4976	GUARNIZIONE OR 130 NITRILE
10	0005140632	CAVO ADAT.RE VALV.HONEYW. WK
11	0005030180	AP.RA SATRONIC AIRFLEX 001
12	0005030206	AP.RA SIEMENS LME 11.330C2
13	0029010428	PROTEZ.GUARN.FLANGIA BPM90
14	0005030055	ZOCCOLO AP.RA SATR. S98-12PO
15	0005090216	VENTURI CVI VALV. HONEYW. 050
16	0005090157	GUARN.NE SUGHERO VENTURI-VENT.
18	0005130160	CONNETTORE 12POLI MASCHIO
19	0005130162	CONNETTORE 12POLI FEMMINA
20	0005130161	COPERCHIO CONN.RE 12P C/GANC
21	0005020069	TRASF.RE GAS FIDA 26/40 50%
22	0005130113	CONNETTORE TRASF. FIDA L450
23	0029010722	IONIZZATORE BPM 90 2 FORI
24	0029010563	GUARN.NE ELETTRODO IONIZ.BPM40
25	0029010123	ELETTRODO ACCENSIONE BPM200M
26	0029010018	GUARNIZIONE ELETTRODI ACCENS
27	0005020050	CAVO A.T. L=310 D7 BOC. D.4
28	0005250013	ATTACCO CANDELA 90°1KOHM BRE
29	0005140115	CAPPUCCIO TERM.LE A.T.

Rif.	Codice	Descrizione
30	0029010439	STAFFA FIS.GIO CENTR.NA BPM90
31	0029010415	STAFFA SOP.TO AP.RA BPM 200
33	0005090158	KIT ACCES.RI PER VALV.HON. C
34	0029010381	GUARNIZIONE FLANGIA BPM 90 T
36	23527	ZOCCOLO AP.RA LOA-LGB
37	0005030012	PARETE ZOCCOLO LOA-LGB
38	0005130158	CONNETTORE MOLEX 39-01-4050

18000700 **BPM 90 EVO W** Esploso **0002993822** **Rev.2**

Rif.	Codice	Descrizione
1	0005220099	ELETTROVENT. RG148 200W BPM90
2	0029010380	FLANGIA AT.CO VENTIL. BPM90T
3	0029010197	GUARNIZ. VENT./FLANGIA BPM40
4	0029010009	GUARN.NE BRUCIATORE PREMIX
5	0029010073	DIAFRAMMA BPM 110KW PREMIX
6	0029010037	AS.BRUCIATORE D63 L300 NIT20
7	0005090261	VALV. GAS HONEY. VK4115V1014
8	0005090217	FLANGIA AT.CO FILET. EST. ¾"
9	4976	GUARNIZIONE OR 130 NITRILE
10	0005140632	CAVO ADAT.RE VALV.HONEYW. WK
11	0005030180	AP.RA SATRONIC AIRFLEX 001
12	0005030206	AP.RA SIEMENS LME 11.330C2
13	0029010428	PROTEZ.GUARN.FLANGIA BPM90
14	0005030055	ZOCCOLO AP.RA SATR. S98-12PO
15	0005090216	VENTURI CVI VALV. HONEYW. 050
16	0005090157	GUARN.NE SUGHERO VENTURI-VENT.
18	0005130160	CONNETTORE 12POLI MASCHIO
19	0005130162	CONNETTORE 12POLI FEMMINA
20	0005130161	COPERCHIO CONN.RE 12P C/GANC
21	0005020069	TRASF.RE GAS FIDA 26/40 50%
22	0005130113	CONNETTORE TRASF. FIDA L450
23	0029010722	IONIZZATORE BPM 90 2 FORI
24	0029010563	GUARN.NE ELETTRODO IONIZ.BPM40
25	0029010123	ELETTRODO ACCENSIONE BPM200M
26	0029010018	GUARNIZIONE ELETTRODI ACCENS
27	0005020050	CAVO A.T. L=310 D7 BOC. D.4
28	0005250013	ATTACCO CANDELA 90°1KOHM BRE
29	0005140115	CAPPUCCIO TERM.LE A.T.

Rif.	Codice	Descrizione
30	0029010439	STAFFA FIS.GIO CENTR.NA BPM90
31	0029010415	STAFFA SOP.TO AP.RA BPM 200
33	0005090158	KIT ACCES.RI PER VALV.HON. C
34	0029010381	GUARNIZIONE FLANGIA BPM 90 T
36	23527	ZOCCOLO AP.RA LOA-LGB
37	0005030012	PARETE ZOCCOLO LOA-LGB
38	0005130158	CONNETTORE MOLEX 39-01-4050

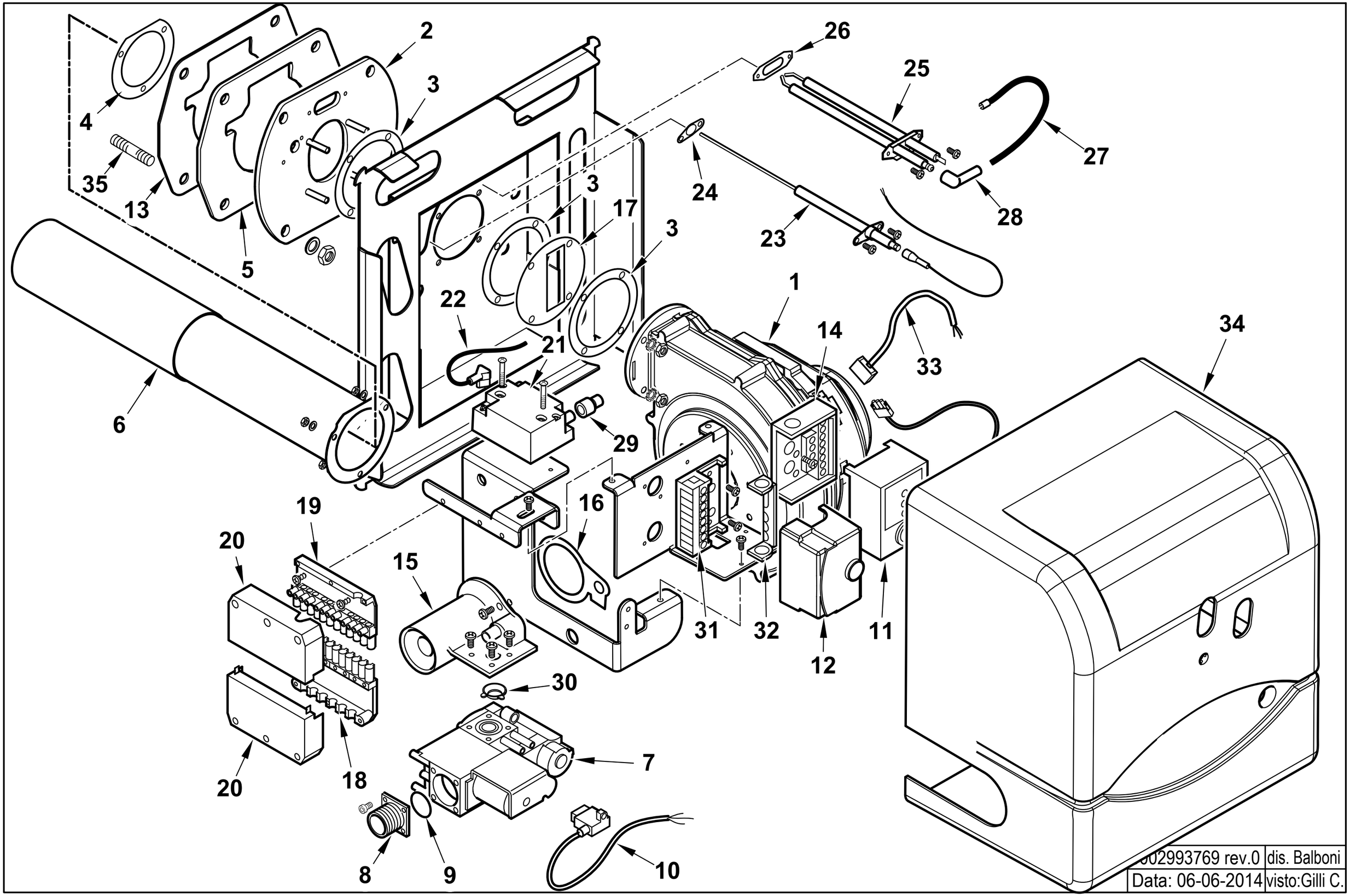

002993769 rev.0	dis. Balboni
Data: 06-06-2014	visto:Gilli C.

18000701 **BPM 90 EVO** Esploso **0002993769** **Rev.0**

Rif.	Codice	Descrizione
1	0005220099	ELETTROVENT. RG148 200W BPM90
2	0029010380	FLANGIA AT.CO VENTIL. BPM90TER
3	0029010197	GUARNIZ. VENT./FLANGIA BPM40
4	0029010009	GUARN.NE BRUCIATORE PREMIX
5	0029010381	GUARNIZIONE FLANGIA BPM 90 TER
6	0029010037	AS.BRUCIATORE D63 L300 NIT200
7	0005090261	VALV. GAS HONEY. VK4115V1014
8	0005090217	FLANGIA AT.CO FILET. EST. ¾"
9	4976	GUARNIZIONE OR 130 NITRILE
10	0005140632	CAVO ADAT.RE VALV.HONEYW. WK
11	0005030180	AP.RA SATRONIC AIRFLEX 001
12	0005030206	AP.RA SIEMENS LME 11.330C2
13	0029010428	PROTEZ.GUARN.FLANGIA BPM90
14	0005030055	ZOCCOLO AP.RA SATR. S98-12PO
15	0005090216	VENTURI CVI VALV. HONEYW. 050
16	0005090157	GUARN.NE SUGHERO VENTURI-VENT.
17	0029010073	DIAFRAMMA BPM 110KW PREMIX
18	0005130160	CONNETTORE 12POLI MASCHIO
19	0005130162	CONNETTORE 12POLI FEMMINA
20	0005130161	COPERCHIO CONN.RE 12P C/GANC
21	0005020069	TRASF.RE GAS FIDA 26/40 50%
22	0005130113	CONNETTORE TRASF. FIDA L450
23	0029010053	IONIZZATORE BPM 140
24	0030010574	GUARN.NE ELETTRODO IONIZ.MC30
25	0029010123	ELETTRODO ACCENSIONE BPM200MDL
26	0029010018	GUARNIZIONE ELETTRODI ACCENS
27	0005020049	CAVO A.T. L=180 D7 BOC. D.4
28	0005250013	ATTACCO CANDELA 90°1KOHM BRE
29	0005140115	CAPPUCCIO TERM.LE A.T.

Rif.	Codice	Descrizione
30	0005090158	KIT ACCES.RI PER VALV.HON. C
31	23527	ZOCCOLO AP.RA LANDIS LOA-LGB
32	0005030012	PARETE ZOCCOLO LANDIS LOA-LGB
33	0005130158	CONNETTORE MOLEX 39-01-4050
34	0029010510	COPERCHIO POST.RE BPM 10
35	29802	PRIGIONIERO M8X37

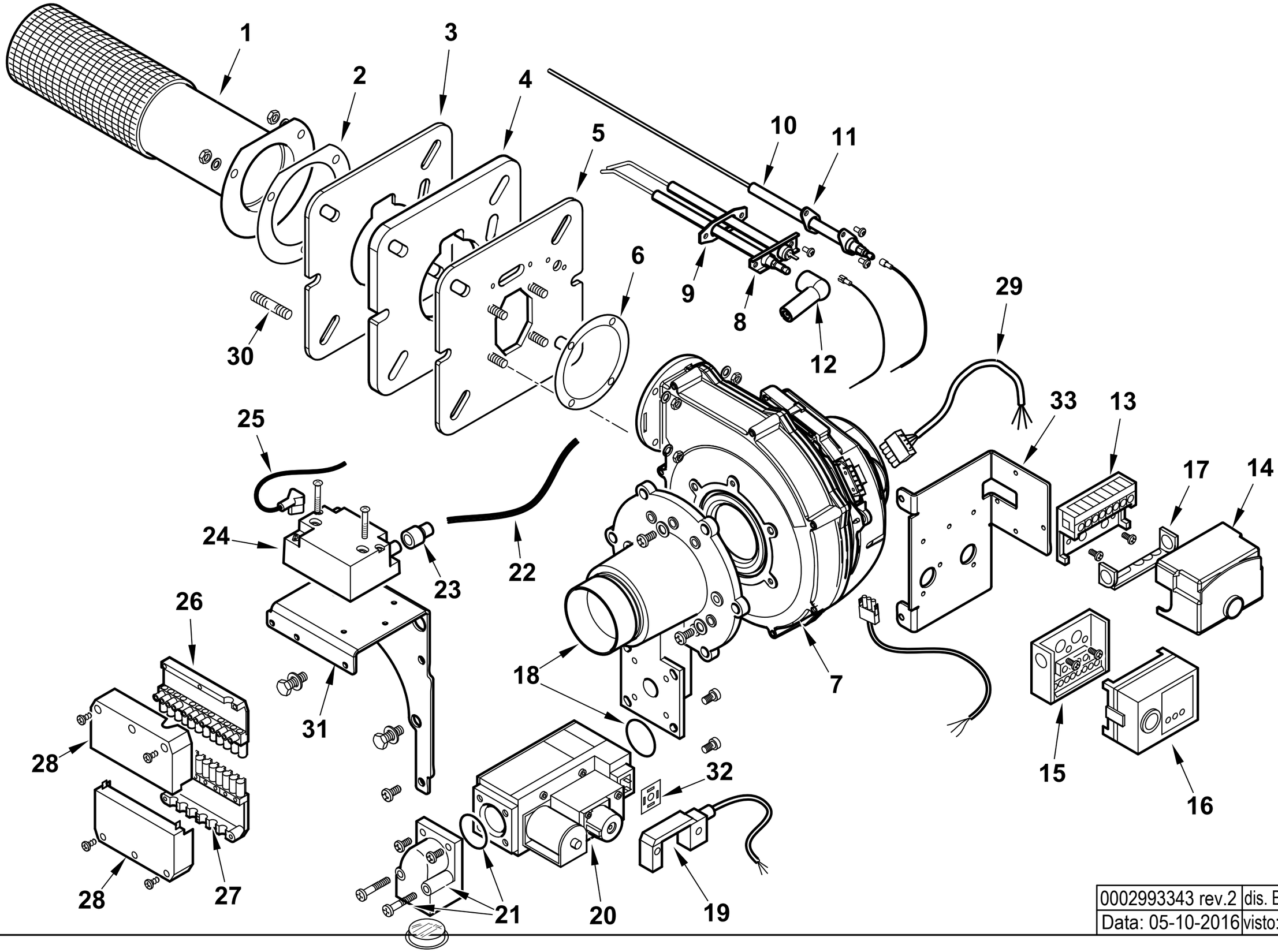

0002993343 rev.2	dis. Balboni
Data: 05-10-2016	visto:Gilli C.

18000900 **BPM 140 EVO W** Esploso **0002993343** **Rev.2**

Rif.	Codice	Descrizione
1	0029010416	AS.BRUCIATORE D84 L365 NIT240
2	0029010062	GUARN.NE BRUC.RE PREMIX D94
3	0029010420	GUARN.NE FLANGIA BRUC.BPM140
4	0029010418	GUARN. FLANG. ATT. BRUC.BPM140
5	0029010417	FLANGIA AT.CO VENTIL. BPM140
6	0029010197	GUARNIZ. VENT./FLANGIA BPM40
7	0005220075	ELETTROVENT. RG 148-1200-3633
8	0029010117	ELETTRODO ACCENSIONE BPM300M
9	0029010018	GUARNIZIONE ELETTRODI ACCENS
10	0029010722	IONIZZATORE BPM 90 2 FORI
11	0029010563	GUARN.NE ELETTRODO IONIZ.BPM40
12	0005250013	ATTACCO CANDELA 90°1KOHM BREMI
13	23527	ZOCCOLO AP.RA SIEMENS AGK11
14	0005030206	AP.RA SIEMENS LME 11.330C2
15	0005030055	ZOCCOLO AP.RA SATR. S98-12POLI
16	0005030180	AP.RA SATRONIC AIRFLEX 001
17	0005030012	PARETE ZOCCOLO SIEMENS LOA-LGB
18	0029010070	VENTURI BPM 140
19	0005140634	CAVO ADAT.RE VALV.HONEYW. VR
20	0005090257	VALV. GAS HONEY. VR4615VB1006
21	0005090284	FLANGIA AT.CO FILET. INT. ¾"
22	0005020049	CAVO A.T. L=180 D7 BOC. D.4
23	0005140115	CAPPUCCIO TERM.LE A.T.
24	0005020069	TRASF.RE GAS FIDA 26/40 50%
25	0005130113	CONNETTORE TRASF. FIDA L450
26	0005130162	CONNETTORE 12POLI FEMMINA

Rif.	Codice	Descrizione
27	0005130160	CONNETTORE 12POLI MASCHIO
28	0005130161	COPERCHIO CONN.RE 12P C/GANC
29	0005130158	CONNETTORE MOLEX 39-01-4050
30	29802	PRIGIONIERO M8X37
31	0029010419	STAFFA FIS.GIO STAFFA CENTRAL.
32	0005130036	GUARNIZIONE CONNETTORE 4POLI
33	0029010415	STAFFA SOP.TO AP.RA BPM 200

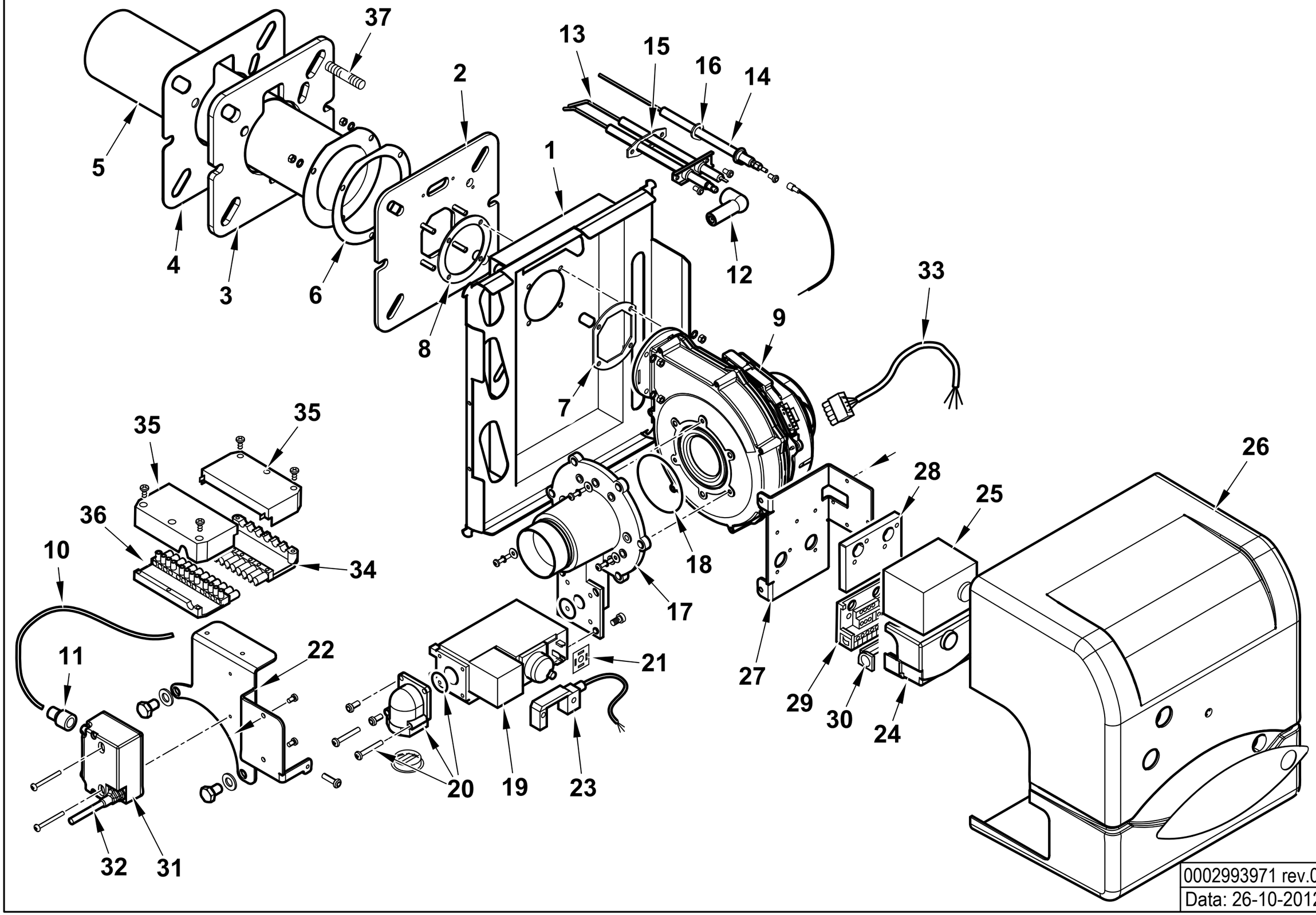

0002993971 rev.0	dis. Balboni
Data: 26-10-2012	visto:Gilli C.

18000901 **BPM 140 EVO** Esploso **0002993971** **Rev.0**

Rif.	Codice	Descrizione
1	0029010533	AS.PARETE ANT. BPM 140 EVO
2	0029010417	FLANGIA AT.CO VENTIL. BPM140
3	0029010418	GUARN. FLANG. ATT. BRUC.BPM140
4	0029010420	GUARN.NE FLANGIA BRUC.BPM140
5	0029010416	AS.BRUCIATORE D84 L365 NIT240
6	0029010062	GUARN.NE BRUC.RE PREMIX D94
7	0029010040	GUARNIZIONE VENT.RE/FLANGIA
8	0029010197	GUARNIZ. VENT./FLANGIA BPM40
9	0005220075	ELETTROVENT. RG148 200W BPM140
10	0005020049	CAVO A.T. L=180 D7 BOC. D.4
11	0005140115	CAPPUCCIO TERMINALE AT D7
12	0005250013	ATTACCO CANDELA 90° 1KOHM
13	0029010117	ELETTRODO ACCENSIONE BPM300MDL
14	0029010053	IONIZZATORE BPM 140
15	0029010018	GUARNIZIONE ELETTRODI ACCENS.
16	0030010574	GUARN.NE ELETTRODO IONIZ.MC30
17	0029010070	VENTURI BPM 140
18	30734	GUARNIZIONE OR 173
19	0005090257	VALV. GAS HONEY. VR4615VB1006
20	0005090284	FLANGIA AT.CO FILET. INT. 3/4"
21	0005130036	GUARNIZIONE CONNETTORE 4POLI
22	0029010536	SOPPORTO SERIE FILI BPM140EVO
23	0005140634	CAVO ADAT.RE VALV.HONEYW. VR46
24	0005030206	AP.RA SIEMENS LME 11.330C2
25	0005030180	AP.RA SATRONIC AIRFLEX 001
26	0029010535	COPERCHIO POST.RE BPM 140

Rif.	Codice	Descrizione
27	0029010415	STAFFA SOP.TO AP.RA BPM 200
28	0005030055	ZOCCOLO AP.RA SATR. S98-12POLI
29	23527	ZOCCOLO AP.RA SIEMENS AGK11
30	0005030012	PARETE ZOCCOLO SIEMENS LOA-LGB
31	0005020069	TRASF.RE GAS FIDA 26/40 50% PM
32	0005130113	CONNETTORE TRASF. FIDA L450 AN
33	0005130158	CONNETTORE MOLEX 39-01-4050
34	0005130162	CONNETTORE 12POLI FEMMINA
35	0005130161	COPERCHIO CONN.RE 12P C/GANCIO
36	0005130160	CONNETTORE 12POLI MASCHIO
37	29802	PRIGIONIERO M8X37

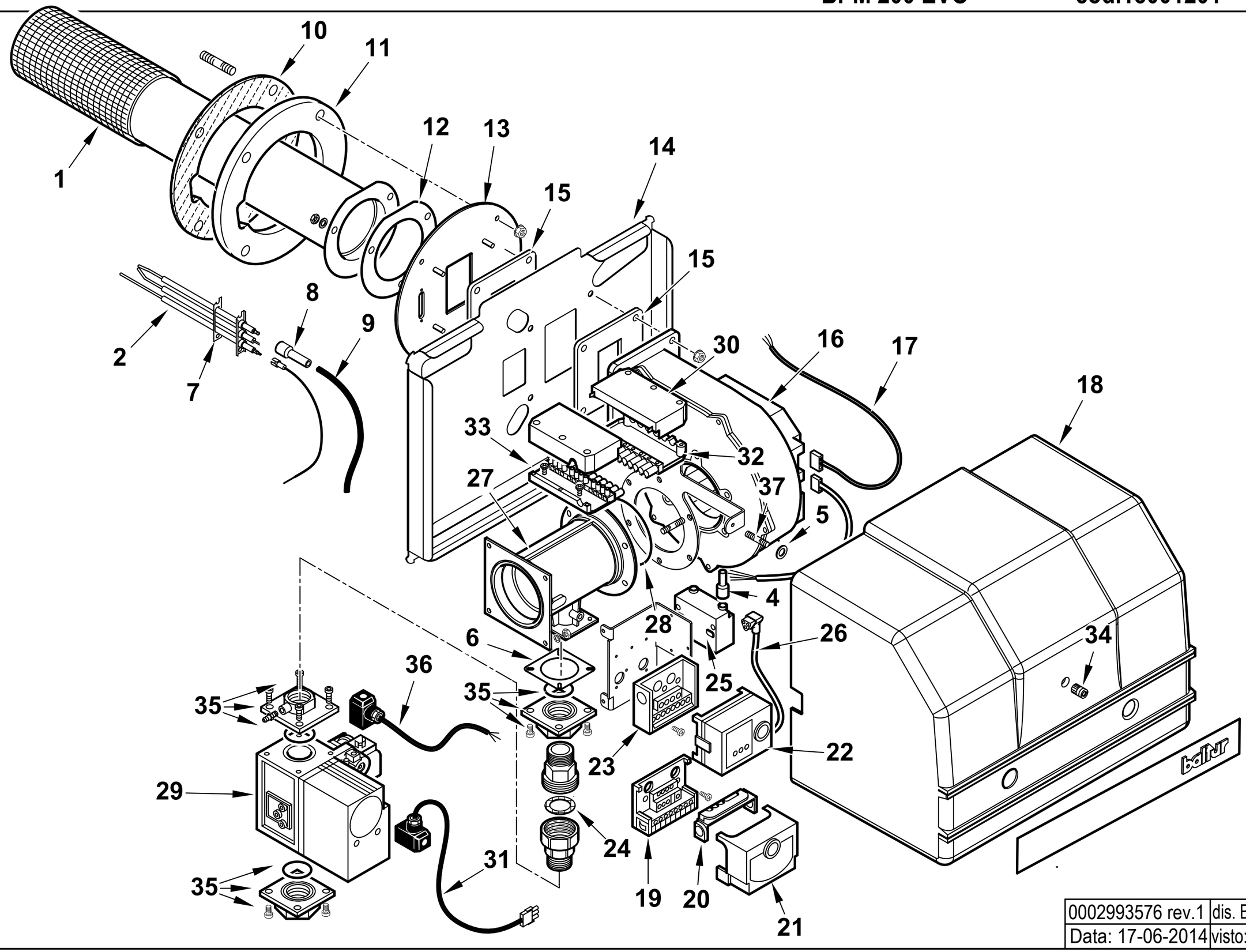

0002993576 rev.1	dis. Balboni
Data: 17-06-2014	visto:Gilli C.

18001201 **BPM 200 EVO** Esploso **0002993576** **Rev.1**

Rif.	Codice	Descrizione
1	0029010209	AS.BRUCIATORE D94 L480 NIT24
2	0029010664	ELETTRODO ACC. TRIFILARE BPM
4	0005140115	CAPPUCCIO TERMINALE A.T.
5	29941	SPESSORE GOMMA 24X5,5
6	0029010449	GUARNIZ. VENTURI/RAC.DO 70X7
7	0029010445	GUARNIZIONE ELETTRODI TRIFIL.
8	0005060037	SOPPRESSORE A FILO 5000 OHM
9	0005020050	CAVO A.T. L=310 D7 BOC. D.4
10	0029010122	PROTEZ.GUARN.FLANGIA BPM300S
11	0029010131	GUARN. FLANG. ATT. BRUC.BPM3
12	0029010062	GUARN.NE BRUCIATORE PREMIX D94
13	0029010658	FLANGIA AT.CO VENTIL. BPM2-300
14	0029010421	PARETE ANT. BPM 200-300 EVOM
15	0029010101	GUARNIZ. VENT./FLANGIA BPM20
16	0005220089	ELETTROVENT. G1G 170-AB53-01
17	0005130158	CONNETTORE MOLEX 39-01-4050
18	0029010422	COPERCHIO POST.RE BPM 200
19	23527	ZOCCOLO AP.RA SIEMENS LOA-LGB
20	0005030012	PARETE ZOCCOLO SIEMENS LOA-LGB
21	0005030206	AP.RA SIEMENS LME 11.330C2
22	0005030180	AP.RA SATRONIC AIRFLEX 001
23	0005030055	ZOCCOLO AP.RA SATR. S98-12POLI
24	0005180003	GUARN.NE X GOM.BOC.PIANO 1"
25	0005020069	TRASF.RE GAS FIDA 26/40 50%
26	0005130113	CONNETTORE TRASF. FIDA L450 AN

Rif.	Codice	Descrizione
27	0005090264	VENTURI HONEYWELL VMU185A
28	31333	GUARNIZIONE OR 4425 VITON
29	0005090278	VALV. GAS HONEY. VR420VA1004
30	0005130161	COPERCHIO CONN.RE 12P C/GANCIO
31	0005140633	CAVO ADAT.RE VALV.HONEYW. VR
32	0005130162	CONNETTORE 12POLI FEMMINA
33	0005130160	CONNETTORE 12POLI MASCHIO
34	0020010065	POMELLO COPERCHIO 6M
35	0005090270	KIT FISS. VALV.-VENTURI 1"
36	0005140635	CAVO COL.TO PRES.TO L. 800 M
37	59504	PRIGIONIERO M6X35
	98000374	KIT FILTRO ARIA PREMIX BPM200

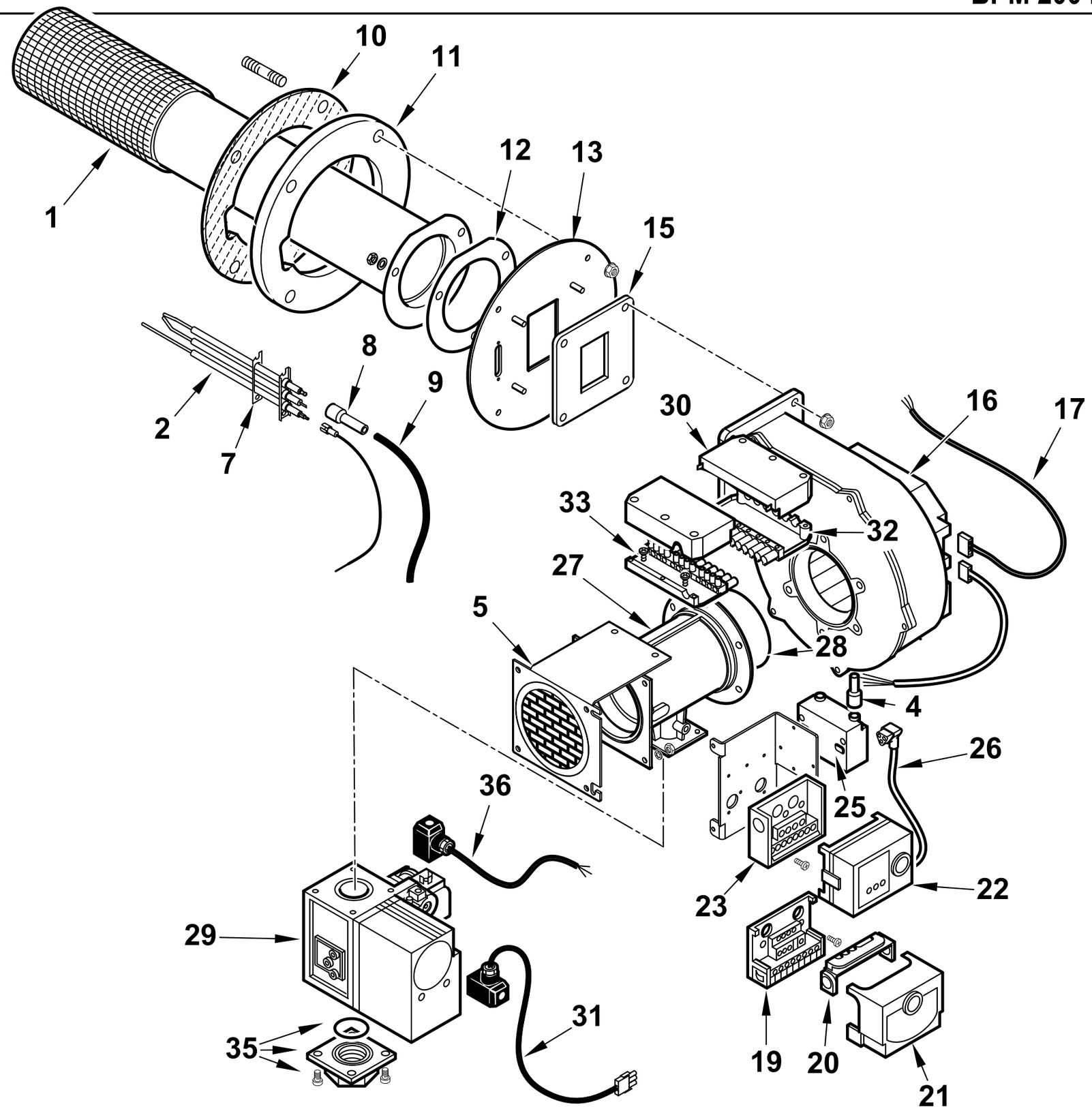

0002993562 rev.1	dis. Balboni
Data: 17-06-2014	visto:Gilli C.

18001200 **BPM 200 EVO W** Esploso **0002993562** **Rev.1**

Rif.	Codice	Descrizione
1	0029010209	AS.BRUCIATORE D94 L480 NIT24
2	0029010664	ELETTRODO ACC. TRIFILARE BPM
4	0005140115	CAPPUCCIO TERMINALE A.T.
5	0029010413	PROTEZIONE VENTURI BPM200
7	0029010445	GUARNIZIONE ELETTRODI TRIFIL.
8	0005060037	SOPPRESSORE A FILO 5000 OHM
9	0005020050	CAVO A.T. L=310 D7 BOC. D.4
10	0029010122	PROTEZ.GUARN.FLANGIA BPM300S
11	0029010131	GUARN. FLANG. ATT. BRUC.BPM3
12	0029010062	GUARN.NE BRUCIATORE PREMIX D94
13	0029010658	FLANGIA AT.CO VENTIL. BPM2-300
15	0029010101	GUARNIZ. VENT./FLANGIA BPM20
16	0005220089	ELETTROVENT. G1G 170-AB53-01
17	0005130158	CONNETTORE MOLEX 39-01-4050
19	23527	ZOCCOLO AP.RA SIEMENS LOA-LGB
20	0005030012	PARETE ZOCCOLO SIEMENS LOA-LGB
21	0005030206	AP.RA SIEMENS LME 11.330A2
22	0005030180	AP.RA SATRONIC AIRFLEX 001
23	0005030055	ZOCCOLO AP.RA SATR. S98-12POLI
25	0005020069	TRASF.RE GAS FIDA 26/40 50%
26	0005130113	CONNETTORE TRASF. FIDA L450 AN

Rif.	Codice	Descrizione
27	0005090264	VENTURI HONEYWELL VMU185A
28	31333	GUARNIZIONE OR 4425 VITON
29	0005090278	VALV. GAS HONEY. VR420VA1004
30	0005130161	COPERCHIO CONN.RE 12P C/GANCIO
31	0005140633	CAVO ADAT.RE VALV.HONEYW. VR
32	0005130162	CONNETTORE 12POLI FEMMINA
33	0005130160	CONNETTORE 12POLI MASCHIO
35	0005090270	KIT FISS. VALV.-VENTURI 1"
36	0005140635	CAVO COL.TO PRES.TO L. 800 M
	0006100101	KIT TRASF.ELET. BPM200 W

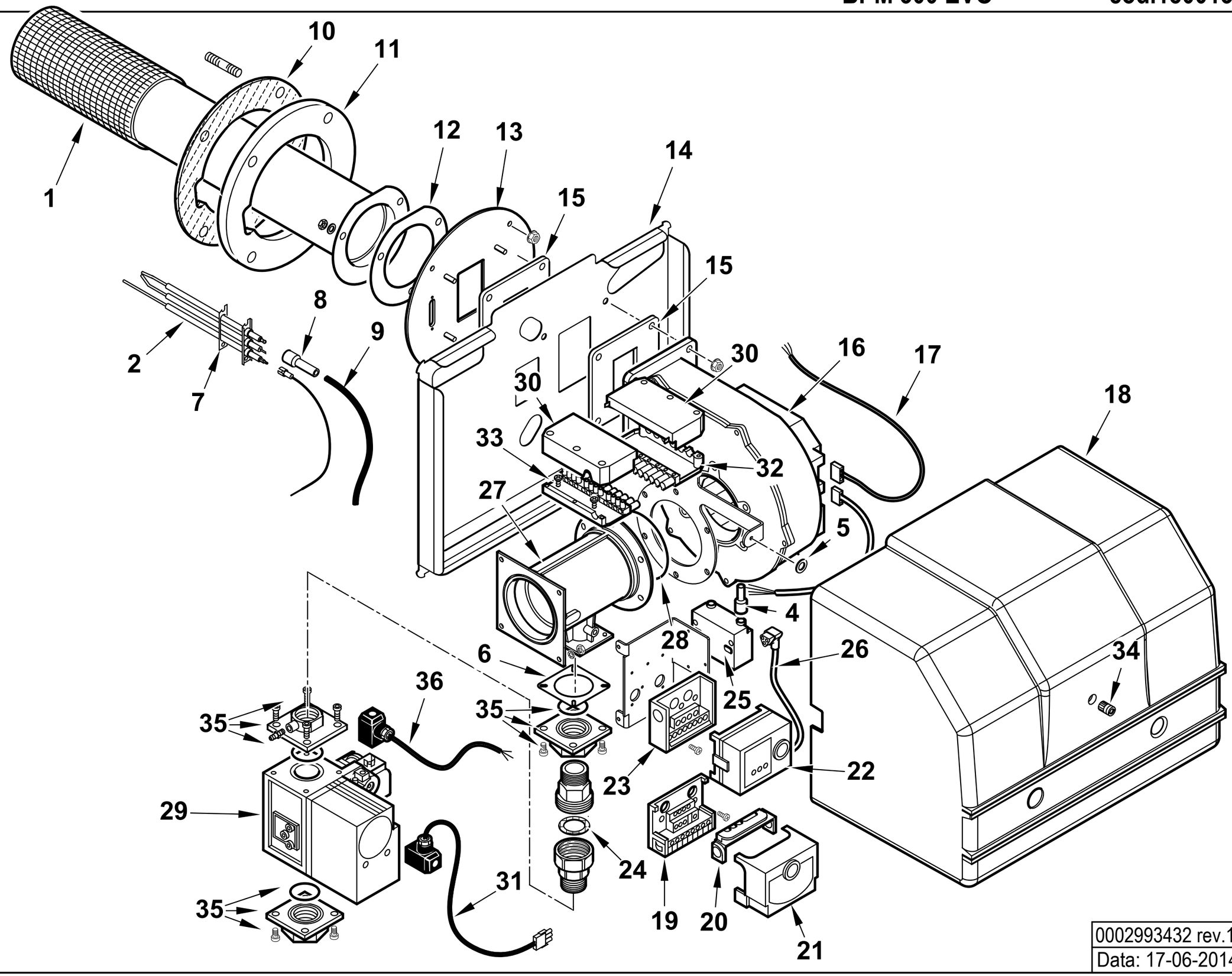

0002993432 rev.1	dis. Balboni
Data: 17-06-2014	visto:Gilli C.

18001300 **BPM 300 EVO**

Esploso **0002993432** **Rev.1**

Rif.	Codice	Descrizione
1	0029010440	AS.BRUCIATORE D94 L600 NIT36
2	0029010664	ELETTRODO ACC. TRIFILARE BPM
4	0005140115	CAPPUCCIO TERMINALE A.T.
5	29941	SPESSORE GOMMA 24X5,5
6	0029010449	GUARNIZ. VENTURI/RAC.DO 70X7
7	0029010445	GUARNIZIONE ELETTRODI TRIFIL.
8	0005060037	SOPPRESSORE A FILO 5000 OHM
9	0005020050	CAVO A.T. L=310 D7 BOC. D.4
10	0029010122	PROTEZ.GUARN.FLANGIA BPM300S
11	0029010131	GUARN. FLANG. ATT. BRUC.BPM3
12	0029010062	GUARN.NE BRUCIATORE PREMIX D94
13	0029010658	FLANGIA AT.CO VENTIL. BPM2-300
14	0029010421	PARETE ANT. BPM 200-300 EVOM
15	0029010101	GUARNIZ. VENT./FLANGIA BPM20
16	0005220089	ELETTROVENT. G1G 170-AB53-01
17	0005130158	CONNETTORE MOLEX 39-01-4050
18	0029010422	COPERCHIO POST.RE BPM 200
19	23527	ZOCCOLO AP.RA SIEMENS LOA-LGB
20	0005030012	PARETE ZOCCOLO SIEMENS LOA-LGB
21	0005030206	AP.RA LANDIS LME 11.330A2
22	0005030180	AP.RA SATRONIC AIRFLEX 001
23	0005030055	ZOCCOLO AP.RA SATR. S98-12POLI
24	0005180003	GUARN.NE X GOM.BOC.PIANO 1"
25	0005020069	TRASF.RE GAS FIDA 26/40 50%
26	0005130113	CONNETTORE TRASF. FIDA L450 AN

Rif.	Codice	Descrizione
27	0005090271	VENTURI PER VALV. HONEYW.VR4
28	31333	GUARNIZIONE OR 4425 VITON
29	0005090269	VALV. GAS HONEY. VR425VA1009
30	0005130161	COPERCHIO CONN.RE 12P C/GANCIO
31	0005140633	CAVO ADAT.RE VALV.HONEYW. VR
32	0005130162	CONNETTORE 12POLI FEMMINA
33	0005130160	CONNETTORE 12POLI MASCHIO
34	0020010065	POMELLO COPERCHIO 6M
35	0005090270	KIT FISS. VALV.-VENTURI 1"
36	0005140635	CAVO COL.TO PRES.TO L. 800 M

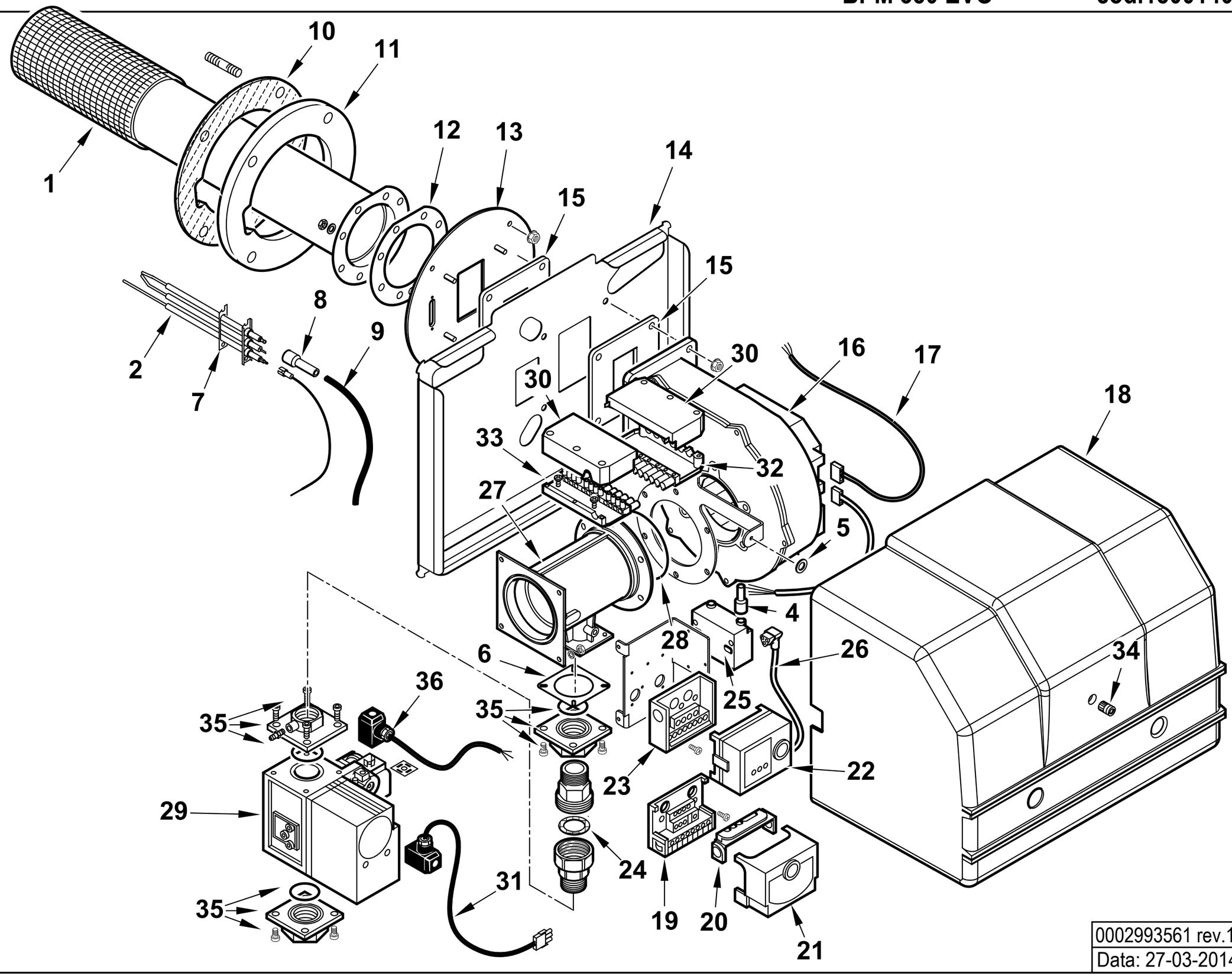

0002993561 rev.1	dis. Balboni
Data: 27-03-2014	visto:Gilli C.

18001400 **BPM 350 EVO** Esploso **0002993561** **Rev.1**

Rif.	Codice	Descrizione
1	0029010229	AS.BRUCIATORE D140 L690 NIT4
2	0029010666	ELETTRODO ACC. TRIFILARE BPM
4	0005140115	CAPPUCCIO TERMINALE A.T.
5	29941	SPESSORE GOMMA 24X5,5
6	0029010449	GUARNIZ. VENTURI/RAC.DO 70X7
7	0029010445	GUARNIZIONE ELETTRODI TRIFIL.
8	0005060037	SOPPRESSORE A FILO 5000 OHM
9	0005020050	CAVO A.T. L=310 D7 BOC. D.4
10	0029010427	PROTEZ.GUARN.FLANGIA BPM350
11	0029010426	GUARN. FLANG. ATT. BRUC.BPM3
12	0029010093	GUARN.NE BRUC.RE PREMIX D140
13	0029010661	FLANGIA AT.CO VENTIL. BPM350
14	0029010421	PARETE ANT. BPM 200-300 EVOM
15	0029010101	GUARNIZ. VENT./FLANGIA BPM20
16	0005220089	ELETTROVENT. G1G 170-AB53-01
17	0005130158	CONNETTORE MOLEX 39-01-4050
18	0029010422	COPERCHIO POST.RE BPM 200
19	23527	ZOCCOLO AP.RA SIEMENS AGK11
20	0005030012	PARETE ZOCCOLO SIEMENS LOA-L
21	0005030224	AP.RA SIEMENS LME 21.430C2 B
22	0005030180	AP.RA SATRONIC AIRFLEX 001
23	0005030055	ZOCCOLO AP.RA SATR. S98-12POLI
24	0005180003	GUARN.NE X GOM.BOC.PIANO 1"
25	0005020069	TRASF.RE GAS FIDA 26/40 50%
26	0005130113	CONNETTORE TRASF. FIDA L450 AN

Rif.	Codice	Descrizione
27	0005090312	VENTURI HONEYWELL VMU335
28	31333	GUARNIZIONE OR 4425 VITON
29	0005090269	VALV. GAS HONEY. VR425VA1009
30	0005130161	COPERCHIO CONN.RE 12P C/GANCIO
31	0005140633	CAVO ADAT.RE VALV.HONEYW. VR
32	0005130162	CONNETTORE 12POLI FEMMINA
33	0005130160	CONNETTORE 12POLI MASCHIO
34	0020010065	POMELLO COPERCHIO 6M
35	0005090270	KIT FISS. VALV.-VENTURI 1"
36	0005140635	CAVO COL.TO PRES.TO L. 800 M

BPM 500 EVO PORT.415KW cod.18001500

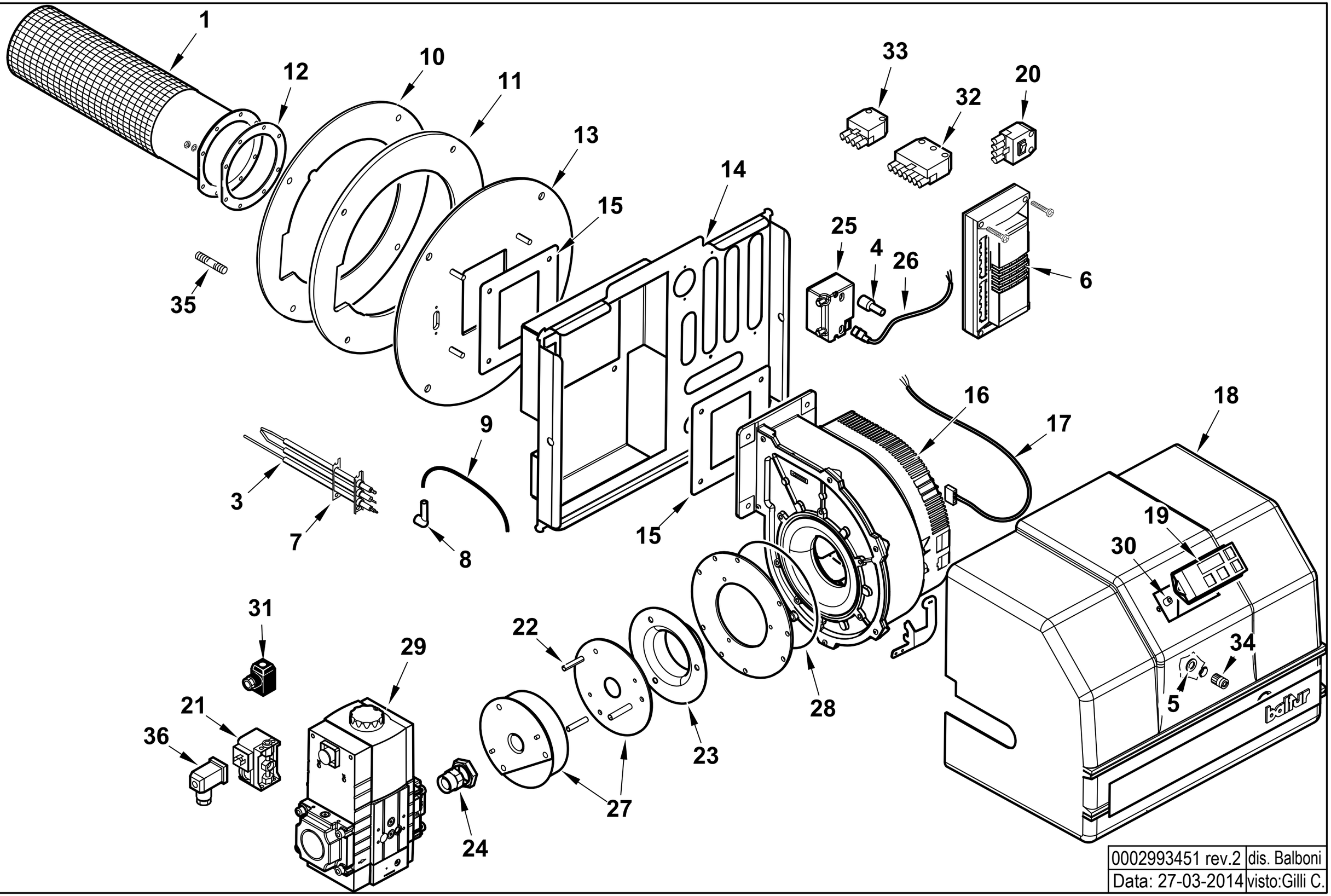

0002993451 rev.2	dis. Balboni
Data: 27-03-2014	visto:Gilli C.

18001500 **BPM 500 EVO PORT.415KW** Esploso **0002993451** **Rev.2**

Rif.	Codice	Descrizione
1	0029010229	AS.BRUCIATORE D140 L690 NIT440
3	0029010664	ELETTRODO ACC. TRIFILARE BPM
4	0005140115	CAPPUCCIO TERMINALE A.T.
5	29941	SPESSORE GOMMA 24X5,5
6	0005030252	AP.RA DUNGS MPA5111 V1.1
	0005130192	CONNETTORI DUNGS PER MPA51
	0005030255	SCHEDA DUNGS PER MPA51
7	0029010445	GUARNIZIONE ELETTRODI TRIFIL.
8	0005250013	ATTACCO CANDELA 90°1KOHM BRE
9	0005020050	CAVO A.T. L=310 D7 BOC. D.4
10	0029010431	PROTEZ.GUARN.FLANGIA BPM480
11	0029010430	GUARN.NE FLANG. AT.CO BPM480
12	0029010093	GUARN.NE BRUC.RE PREMIX D140
13	0029010662	FLANGIA AT.CO VENTIL. BPM500
14	0029010467	PARETE ANT. BPM 500 EVOMIX
15	0029010461	GUARNIZ. VENT./FLANGIA BPM500
16	0029010470	ELETTROVENT. G3G 200 + STAFF
17	0005130050	CONNETTORE MOTORE SPARK L.1000
18	0029010472	COPERCHIO POST.RE BPM 500
19	0005030254	DISPLAY DUNGS AM09 PER MPA51
20	0005140432	AS.CONNETTORE MODULAZIONE
21	0005040038	PRESSOSTATO DUNGS GW150A5 MON.
22	0029010603	DISTANZIALE VENTURI D10X50,5
23	0029010596	ANELLO VENTURI D.89,5 (650KW
24	0029010559	UGELLO ARIA D.1,0 MBC 700 WN
25	0005020069	TRASF.RE GAS FIDA 26/40 50%
26	0005130111	CONNETTORE TRASF. BRAHMA L340

Rif.	Codice	Descrizione
27	0005090321	VENTURI DUNGS WND UGELLO D.18
28	0005180104	GUARNIZIONE OR 4700
29	0005090320	VALV.DUNGS MBC 700 WND
	0004050129	BOBINA DUNGS MBC700WND
30	0005140460	DISTANZIALE PLASTICA 8X8 F4,
31	23521	CONNETTORE 12B NERO M20
32	0005130051	CONNETTORE 7POLI MASCH.
33	0005130043	CONNETTORE 4POLI MASC. VERDE
34	0020010065	POMELLO COPERCHIO 6M
35	31065	PRIGIONIERO M10X50
36	23522	CONNETTORE 14A GRIGIO M20
	0005140627	CAVO PER SEGN. ANALOG. IN-OUT

BPM 500 EVOMIX PORT.520KW cod.18001602

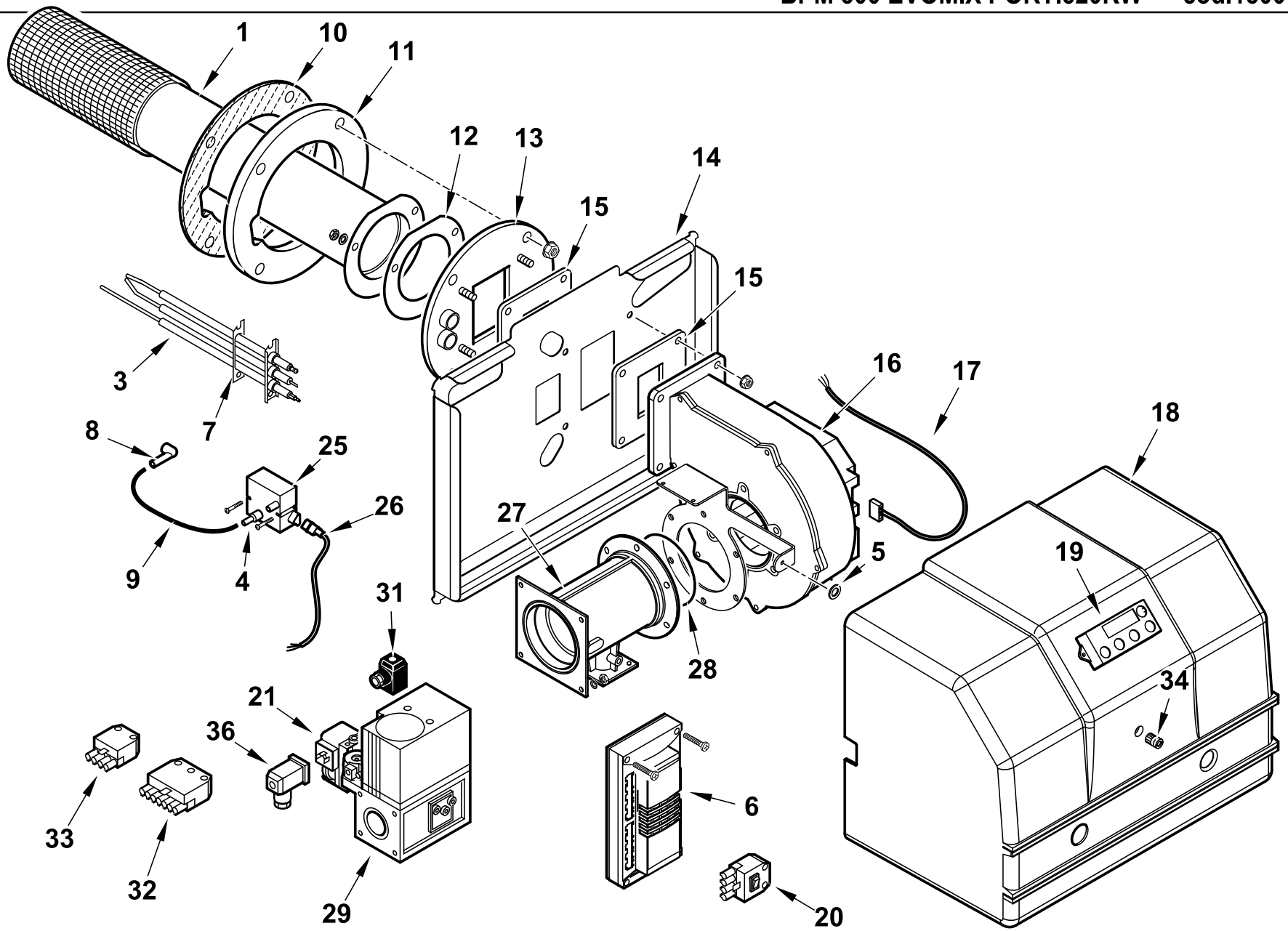

Nota bene: eseguito senza disegni e foto

0002993484 rev.0	dis. Balboni
Data: 15-02-2012	visto:Gilli C.

18001602 **BPM 500 EVOMIX PORT.520KW** Esploso **0002993484** **Rev.0**

Rif.	Codice	Descrizione
1	0029010229	AS.BRUCIATORE D140 L690 NIT440
3	0029010462	ELETTRODO ACCENSIONE BPM500
4	0005140115	CAPPUCCIO TERMINALE A.T.
5	29941	SPESSORE GOMMA 24X5,5
6	0005030252	AP.RA DUNGS MPA5111 V1.1
	0005130192	CONNETTORI DUNGS PER MPA51
	0005030255	SCHEDA DUNGS PER MPA51
7	0029010445	GUARNIZIONE ELETTRODI TRIFIL
8	0005250013	ATTACCO CANDELA 90°1KOHM BRE
9	0005020050	CAVO A.T. L=310 D7 BOC. D.4
10	0029010431	PROTEZ.GUARN.FLANGIA BPM480
11	0029010430	GUARN.NE FLANG. AT.CO BPM480
12	0029010093	GUARN.NE BRUC.RE PREMIX D140
13	0029010460	FLANGIA AT.CO VENTIL. BPM500
14	0029010467	PARETE ANT. BPM 500 EVOMIX
15	0029010461	GUARNIZ. VENT./FLANGIA BPM500
16	0029010470	ELETTROVENT. G3G 200 + STAFF
17	0005130050	CONNETTORE MOTORE SPARK L.1000
18	0029010472	COPERCHIO POST.RE BPM 500
19	0005030254	DISPLAY DUNGS AM09 PER MPA51
20	0005140432	AS.CONNETTORE MODULAZIONE
21	0005040038	PRESSOSTATO DUNGS GW150A5 MON.
25	0005020069	TRASF.RE GAS FIDA 26/40 50%
26	0005130111	CONNETTORE TRASF. BRAHMA L340

Rif.	Codice	Descrizione
27	0005090321	VENTURI DUNGS WND UGELLO D.18
	0029010519	DISTANZIALE VENTURI DUNGS
	0029010474	ANELLO VENTURI BPM500 (520KW
	0029010475	MANICOTTO VENTURI BPM500 520
28	0005180104	GUARNIZIONE OR 4700
29	0005090320	VALV.DUNGS MBC 700 WND
31	23521	CONNETTORE 12B NERO M20
32	0005130051	CONNETTORE 7POLI MASCH.
33	0005130043	CONNETTORE 4POLI MASC. VERDE
34	0020010065	POMELLO COPERCHIO 6M
36	23522	CONNETTORE 14A GRIGIO M20
	0005140627	CAVO PER SEGN. ANALOG. IN-OUT

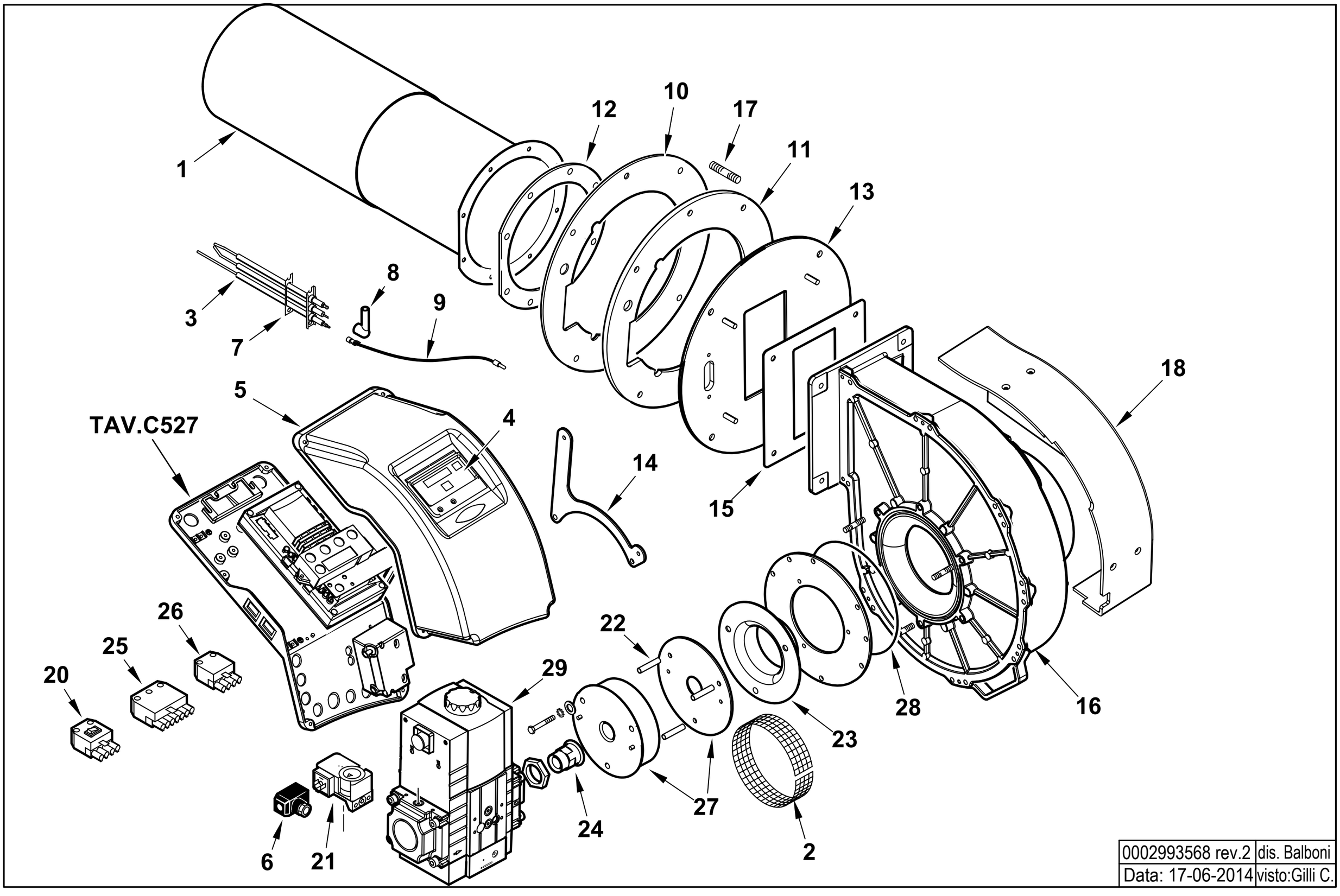

0002993568 rev.2	dis. Balboni
Data: 17-06-2014	visto:Gilli C.

18001700 **BPM 800 EVO PORT.650KW** Esploso **0002993568** **Rev.2**

Rif.	Codice	Descrizione
1	0029010453	AS.BRUCIATORE D200 L600 NIT3
2	0029010566	PROTEZIONE VENTURI BPM800
3	0029010666	ELETTRODO ACC. TRIFILARE BPM
4	0029010438	SINOTTICO BPM480-600 EVOMIX
5	0025010027	COPERCHIO QUADRO ELET.TBL DA
6	0005140635	CAVO COL.TO PRES.TO L. 800 M
7	0029010445	GUARNIZIONE ELETTRODI TRIFIL.
8	0005250013	ATTACCO CANDELA 90°1KOHM BRE
9	0005140670	CAVO IONO D.4 ATT. M/F4 L 560
10	0029010370	PROTEZ. GUARNIZ.FLANGIA BPM6
11	0029010227	GUARN. FLANG. ATT. BRUC.BPM6
12	0029010108	GUARN.NE BRUC.RE PREMIX D200
13	0029010663	FLANGIA AT.CO VENTIL. BPM800
14	0029010529	STAFFA SOP.TO QUADRO EL.BPM8
15	0029010177	GUARNIZ. VENT./FLANGIA BPM60
16	0029010527	ELETTROVENT. G3G 250 + STAFF
17	31065	PRIGIONIERO M10X50
18	0029010395	COPERCHIO MOTORE BPM 480-600
20	0005140432	AS.CONNETTORE MODULAZIONE
21	0005040038	PRESSOSTATO DUNGS GW150A5 MON.
22	0029010603	DISTANZIALE VENTURI D10X50,5
23	0029010596	ANELLO VENTURI D.89,5 (650KW
24	0029010530	UGELLO ARIA D.1,5 MBC 700 WN
25	0005130051	CONNETTORE 7POLI MASCH.
26	0005130043	CONNETTORE 4POLI MASC. VERDE

Rif.	Codice	Descrizione
27	0005090326	VENTURI DUNGS WND UGELLO D.20
28	0005180104	GUARNIZIONE OR 4700
29	0005090320	VALV.DUNGS MBC 700 WND
	0004050129	BOBINA DUNGS MBC700WND
	0005140627	CAVO PER SEGN. ANALOG. IN-OUT

0029010434 -QUADRO ELETTRICO - CONTROL PANEL - CUADRO ELECTRICO - APPAREILLAGE ELECTRIQUE - SCHALTGERAETE

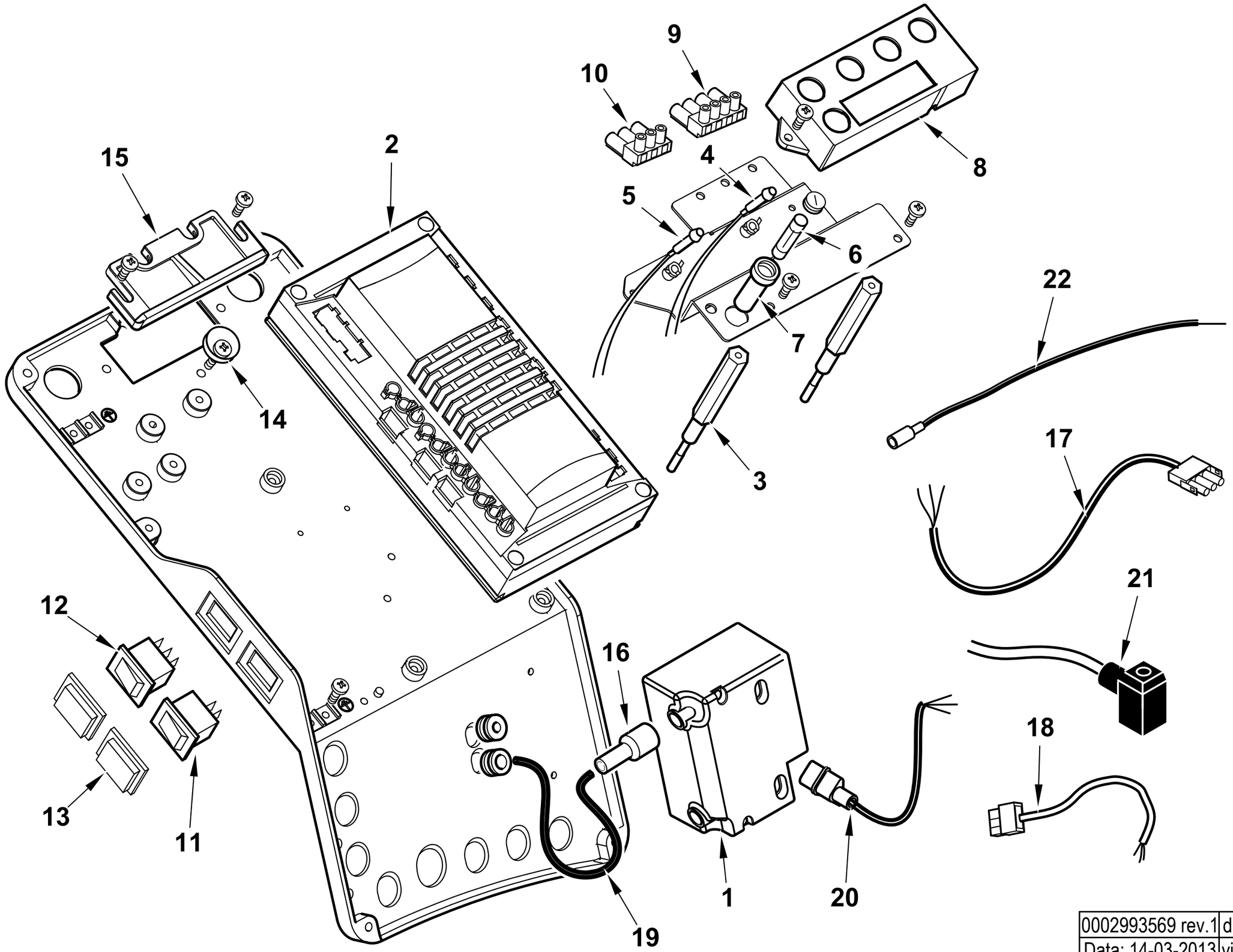

0002993569 rev.1	dis. Balboni
Data: 14-03-2013	visto: Gilli C.

TAV.C527

0029010434 **AS.QUADRO ELET. BPM480-600 EVO** Esploso **0002993569** **Rev.1**

Rif.	Codice	Descrizione
1	0005020069	TRASF.RE GAS FIDA 26/40 50%
2	0005030252	AP.RA DUNGS MPA5111 V1.1
	0005030255	SCHEDA DUNGS PER MPA51
	0005130192	CONNETTORI DUNGS PER MPA51
	0005130051	CONNETTORE 7POLI MASCH.
3	0025030028	COLON.TA SOP.TO DISPLAY TBG4
4	0005120132	LAMPADA VERDE D6 CAVO L250
5	0005120133	LAMPADA ROSSA D6 CAVO L250
6	7456	FUSIBILE 6,3A 5X20 IWB 010
7	0005120126	PORTAFUSIBILE 5X20 K1058/2
8	0005030254	DISPLAY DUNGS AM09 PER MPA51
9	0005130019	PRESA MARRONE 4 POLI
10	0005130018	PRESA NERA 3 POLI
11	0005120081	INTER.RE UNIP. 0-I
12	0005120125	DEVIATORE UNIP. MD60
13	0005120137	PROTEZIONE INTERUTTORE MOLVE
14	0024010019	ECCENTRICO PIASTRA BLOCCACAV
15	0024030016	PIASTRINA BLOCCACAVO
16	0005140115	CAPPUCCIO TERMINALE A.T.
17	0005130050	CONNETTORE MOTORE SPARK L.1000
18	0005130158	CONNETTORE MOLEX 39-01-4050
19	0005020037	CAVO A.T. L=560 D7 BOC. D.4
20	0005130111	CONNETTORE TRASF. BRAHMA L340
21	23521	CONNETTORE 12B NERO M20
22	0005140313	CAVO IONO D.2,8 ATT. D.4 L 170

Rif.	Codice	Descrizione

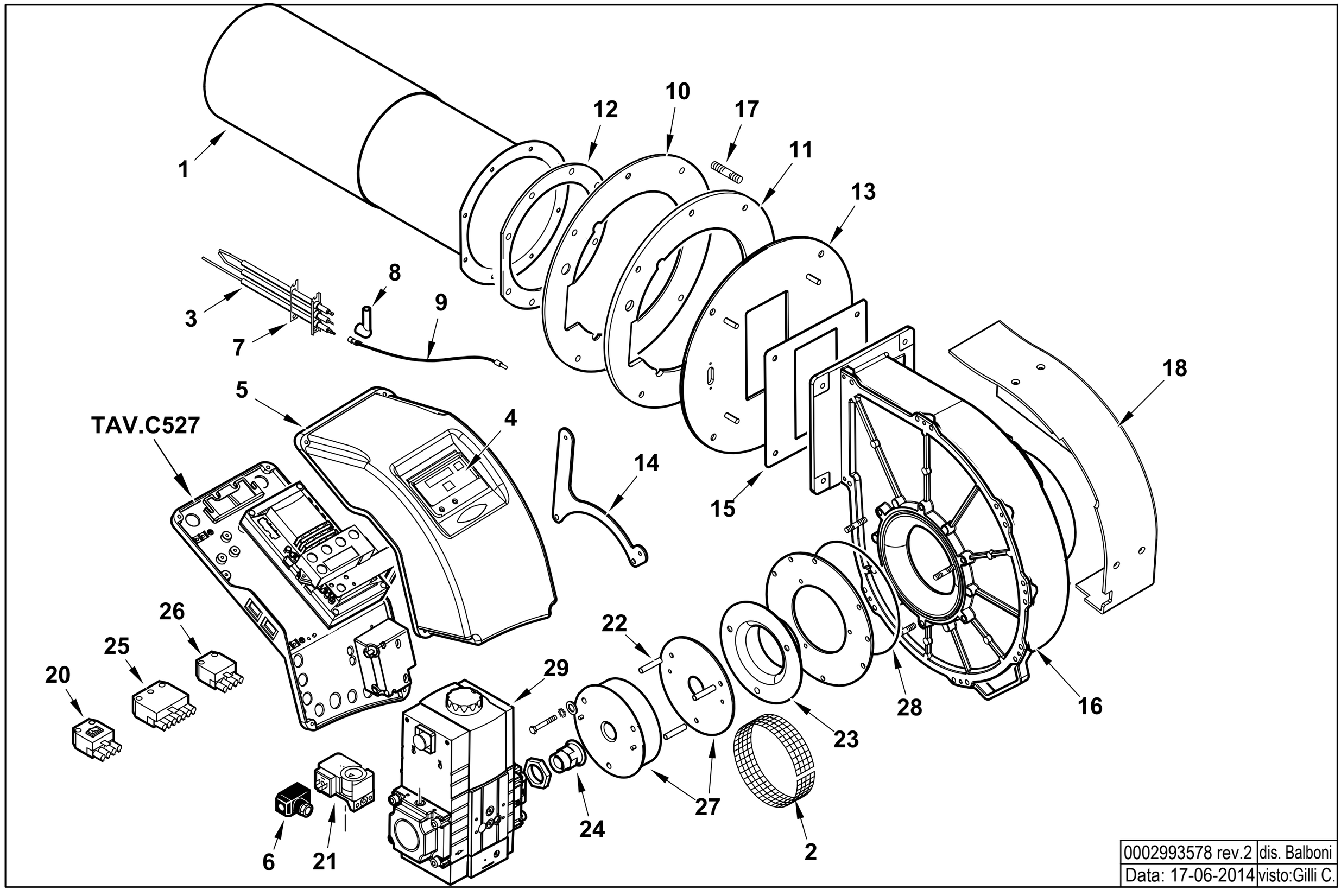

0002993578 rev.2	dis. Balboni
Data: 17-06-2014	visto:Gilli C.

18001800 **BPM 800 EVO PORT.720KW** Esploso **0002993578** **Rev.2**

Rif.	Codice	Descrizione
1	0029010532	AS.BRUCIATORE D200 L700 NIT450
2	0029010566	PROTEZIONE VENTURI BPM800
3	0029010666	ELETTRODO ACC. TRIFILARE BPM
4	0029010438	SINOTTICO BPM480-600 EVOMIX
5	0025010027	COPERCHIO QUADRO ELET.TBL DA
6	0005140635	CAVO COL.TO PRES.TO L. 800 M
7	0029010445	GUARNIZIONE ELETTRODI TRIFIL.
8	0005250013	ATTACCO CANDELA 90°1KOHM BRE
10	0029010370	PROTEZ. GUARNIZ.FLANGIA BPM6
11	0029010227	GUARN. FLANG. ATT. BRUC.BPM6
12	0029010108	GUARN.NE BRUC.RE PREMIX D200
13	0029010663	FLANGIA AT.CO VENTIL. BPM800
14	0029010529	STAFFA SOP.TO QUADRO EL.BPM8
15	0029010177	GUARNIZ. VENT./FLANGIA BPM60
16	0029010527	ELETTROVENT. G3G 250 + STAFF
17	31065	PRIGIONIERO M10X50
18	0029010395	COPERCHIO MOTORE BPM 480-600
20	0005140432	AS.CONNETTORE MODULAZIONE
21	0005040038	PRESSOSTATO DUNGS GW150A5 MON.
22	0029010603	DISTANZIALE VENTURI D10X50,5
23	0029010597	ANELLO VENTURI D.106 (720KW)
24	0029010530	UGELLO ARIA D.1,5 MBC 700 WN
25	0005130051	CONNETTORE 7POLI MASCH.
26	0005130043	CONNETTORE 4POLI MASC. VERDE

Rif.	Codice	Descrizione
27	0005090326	VENTURI DUNGS WND UGELLO D.20
28	0005180104	GUARNIZIONE OR 4700
29	0005090320	VALV.DUNGS MBC 700 WND
	0004050129	BOBINA DUNGS MBC700WND
	0005140627	CAVO PER SEGN. ANALOG. IN-OUT

0029010434 -QUADRO ELETTRICO - CONTROL PANEL - CUADRO ELECTRICO - APPAREILLAGE ELECTRIQUE - SCHALTGERAETE

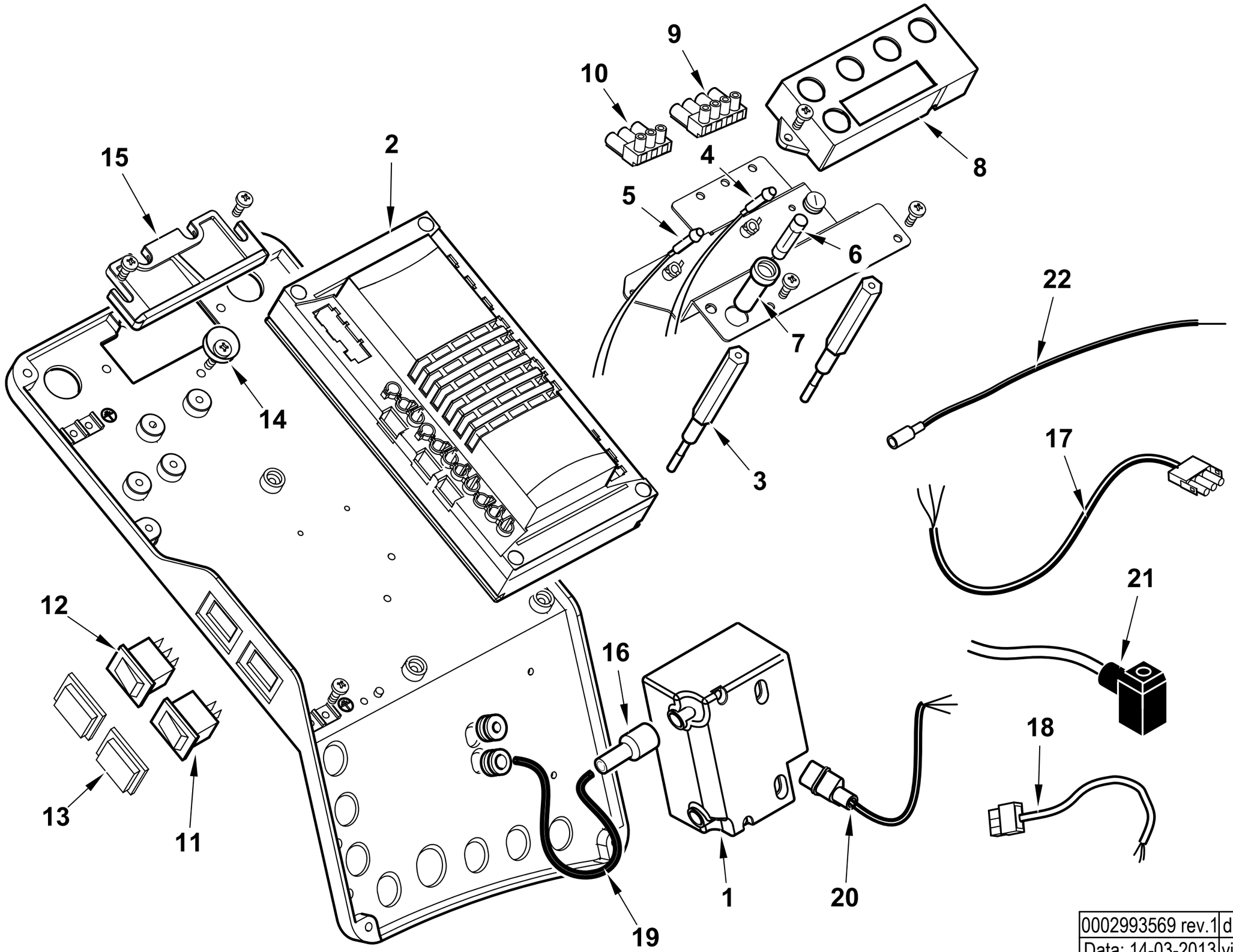

0002993569 rev.1	dis. Balboni
Data: 14-03-2013	visto: Gilli C.

TAV.C527

0029010434 **AS.QUADRO ELET. BPM480-600 EVO** Esploso **0002993569** **Rev.1**

Rif.	Codice	Descrizione
1	0005020069	TRASF.RE GAS FIDA 26/40 50%
2	0005030252	AP.RA DUNGS MPA5111 V1.1
	0005030255	SCHEDA DUNGS PER MPA51
	0005130192	CONNETTORI DUNGS PER MPA51
	0005130051	CONNETTORE 7POLI MASCH.
3	0025030028	COLON.TA SOP.TO DISPLAY TBG4
4	0005120132	LAMPADA VERDE D6 CAVO L250
5	0005120133	LAMPADA ROSSA D6 CAVO L250
6	7456	FUSIBILE 6,3A 5X20 IWB 010
7	0005120126	PORTAFUSIBILE 5X20 K1058/2
8	0005030254	DISPLAY DUNGS AM09 PER MPA51
9	0005130019	PRESA MARRONE 4 POLI
10	0005130018	PRESA NERA 3 POLI
11	0005120081	INTER.RE UNIP. 0-I
12	0005120125	DEVIATORE UNIP. MD60
13	0005120137	PROTEZIONE INTERUTTORE MOLVE
14	0024010019	ECCENTRICO PIASTRA BLOCCACAV
15	0024030016	PIASTRINA BLOCCACAVO
16	0005140115	CAPPUCCIO TERMINALE A.T.
17	0005130050	CONNETTORE MOTORE SPARK L.1000
18	0005130158	CONNETTORE MOLEX 39-01-4050
19	0005020037	CAVO A.T. L=560 D7 BOC. D.4
20	0005130111	CONNETTORE TRASF. BRAHMA L340
21	23521	CONNETTORE 12B NERO M20
22	0005140313	CAVO IONO D.2,8 ATT. D.4 L 170

Rif.	Codice	Descrizione

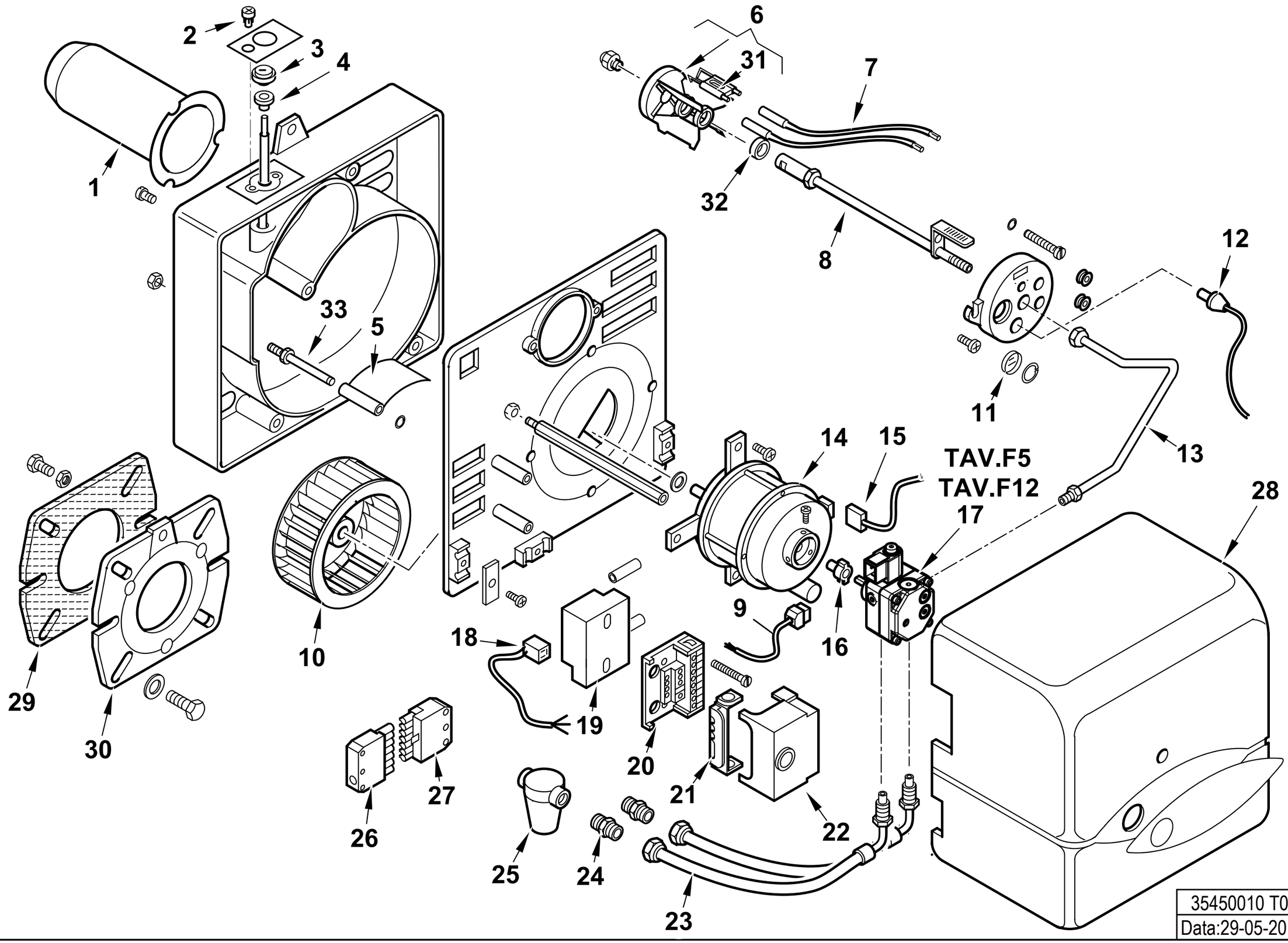

35450010 T07	dis. Balboni
Data:29-05-2017	visto: Gilli C.

35450010 **BTL 3**

esploso **35450010 T07 Lista L07**

Rif.	Codice	Descrizione
1	0013030150	CANNOTTO BTL 3
2	0016010011	VITE REG.NE ARIA SPARK3
3	0016010010	RUOTA REG.NE ARIA SPARK3
4	0016010013	BOCCOLA PLAST. 5X8 L.10
5	0016010076	FARFALLA A GRAVITA' BTL3 CURVA
6	0016010054	DISCO ALETTATO 4T D64
7	0005140200	CAVO ACC. D.5 ATT.D4-D4 L350
8	0016010061	AS.CANNOTTO P.U. BTL3
9	23519	CONNETTORE POMPA SUNTEC L600
10	0016010019	VENTOLA D.108X39 SPARK 3
11	0013010027	VETRINO 20X3 SPARK
12	30770	FOTO SIEMENS QRB1B L=350
13	0016010062	TUBO MANDATA GASOLIO BTL3 Fino al n°BLT000009512179
	0016010099	TUBO MANDATA GASOLIO BTL3 Dal n°BLT000009512180
14	0005010146	MOTORE MONO 90W 220-240/50-60
	5393	CONDENSATORE 5MF D.31,5
15	0005130016	CONNETTORE MOTORE SPARK
16	0005010100	GIUNTO POMPA-MOTORE SIMEL 2G
17	30750	POMPA SUNTEC AS47C 1538 6P05 Fino al n°BLT000009512179
	0005060069	POMPA DANFOSS BFP21L3L2 Dal n°BLT000009512180
18	0005130130	CONNETTORE TRASF. DANFOSS L160
19	0005020057	TRASF.RE DANFOSS EBI 052F0036
20	23527	ZOCCOLO AP.RA SIEMENS LOA-LG
21	0005030012	PARETE ZOCCOLO SIEMENS LOA-L
22	0005030141	AP.RA SIEMENS LMO 14.111C2
23	0013030242	TUBOFLEX 1/4"MGX3/8"FDX1200
24	19098	NIPPLO 3/8"X FILTRO
25	0005070237	FILTRO GASOLIO 3/8" VASCH.TRASP Fino al n°BLT000009480457
	95048	CARTUCCIA FILTRO 3/8" Fino al n°BLT000009480457
	95099	GUARNIZIONE FILTRO 3/8" Fino al n°BLT000009480457
25	0005070626	FILTRO GASOLIO 3/8" VASCH.TRASP Dal n°BLT000009480458
	0004050164	CARTUCCIA FILTRO 3/8" Dal n°BLT000009480458
	0004050171	GUARNIZIONE FILTRO 3/8" Dal n°BLT000009480458

Rif.	Codice	Descrizione
26	0005130051	CONNETTORE 7POLI MASCH.
27	0005130052	CONNETTORE 7POLI FEMM.
28	0016010068	COPERCHIO POST.RE BTL3 ARANCIO
29	50183	GUARN.NE FLANGIA SYN D80
30	8016010004	FLANGIA AT.CO BRUC.RE D80SPARK
31	0016010064	ELETTRODO BIFILARE BTL 3-10
32	0013030194	DISTANZIALE 26,5X18,5X2
33	0016010032	PERNO FARFALLA A GRAVITA'SPARK

POMPA - PUMP - BOMBA - POMPE - PUMPE cod. 30750

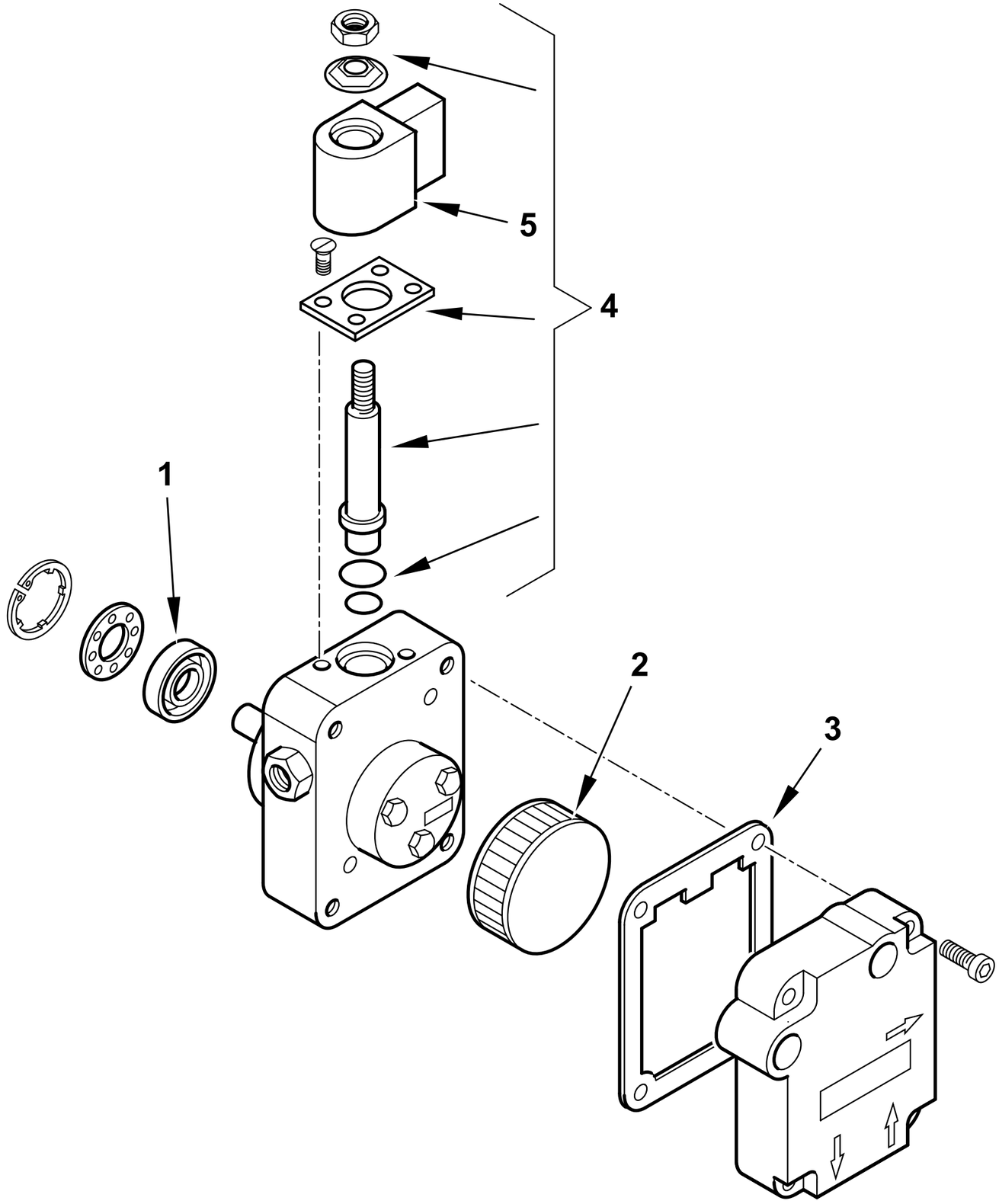

	30750 T02
dis. Balboni	visto: Gilli C.

TAV.F5

30750 POMPA SUNTEC AS47C 1538 6P0500

esploso 30750T02 **lista L02**

Rif.	Codice	Descrizione
1	95089	TENUTA POMPA SUNTEC AN-AS-AE
2	0004050030	FILTRO POMPA SUNTEC A
3	0004050049	GUAR.NE COP. AN-AS-AE-AP-AL-AT
4	95115	ELETTROVALVOLA
5	95116	BOBINA X EV POMPA SUNTEC

Rif.	Codice	Descrizione

POMPA - PUMP - BOMBA - POMPE - PUMPE cod. 0005060069

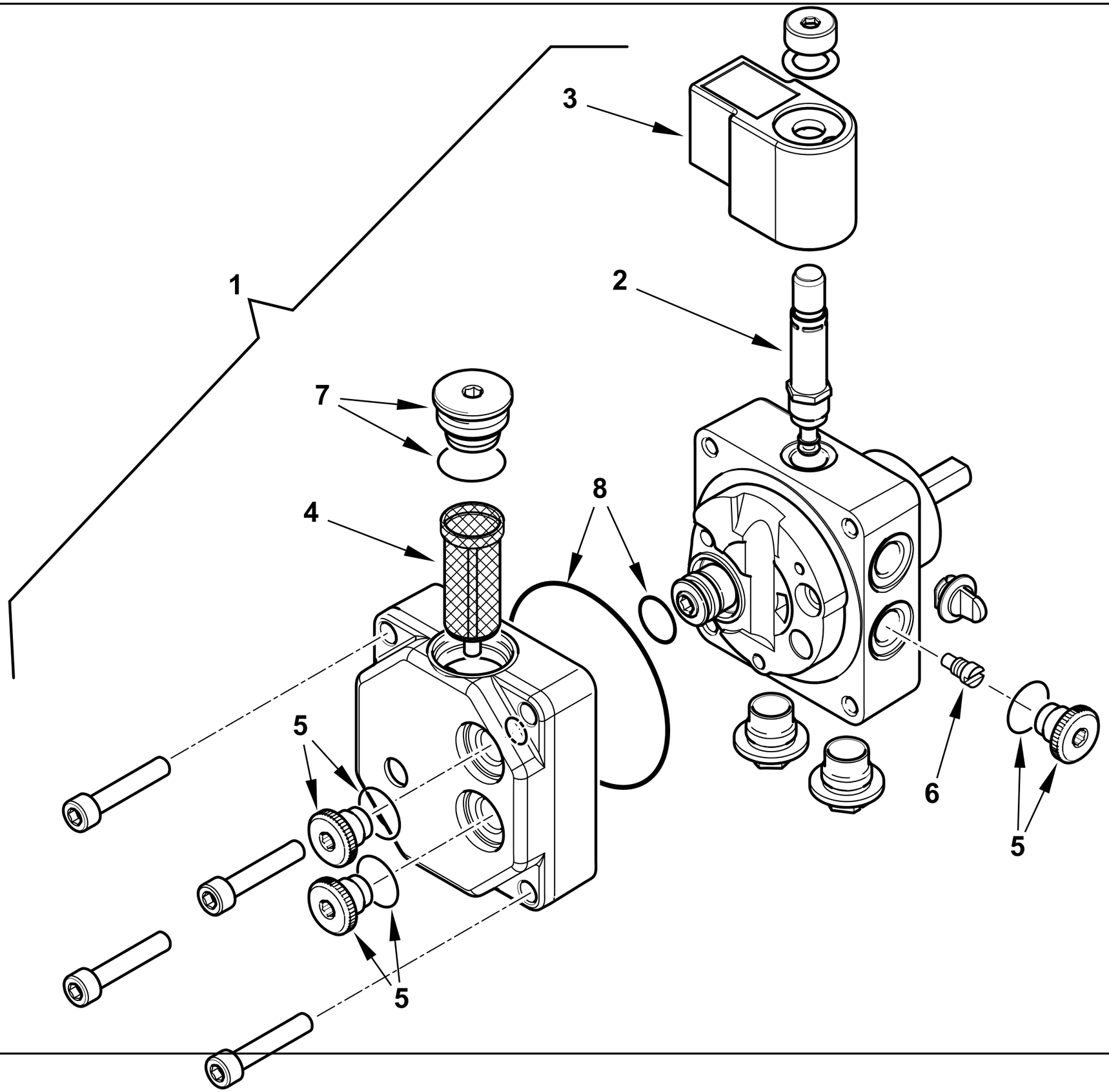

0002994136 rev.0	dis.Balboni
Data: 29-05-2017	visto:Gilli C.

TAV.F12

0005060069 POMPA DANFOSS BFP21L3L2

esploso 0002994136 **rev.0**

Rif.	Codice	Descrizione
1	0005060069	POMPA DANFOSS BFP21L3L2
2	0004050098	STELO BOBINA DANFOSS NC
3	0004102006	BOBINA POMPA DANFOSS NC 220V
4	0004050096	FILTRO POMPA DANFOSS BFP
5	0004050201	TAPPO 1/8"+OR POMPA DANF. BFP
6	0004050203	VITE MONOTUBO POMPA DANF. BFP
7	0004050202	TAPPO 1/4"+OR POMPA DANF. BFP
8	0004050200	KIT GUAR. OR POMPA DANFOSS BFP

Rif.	Codice	Descrizione

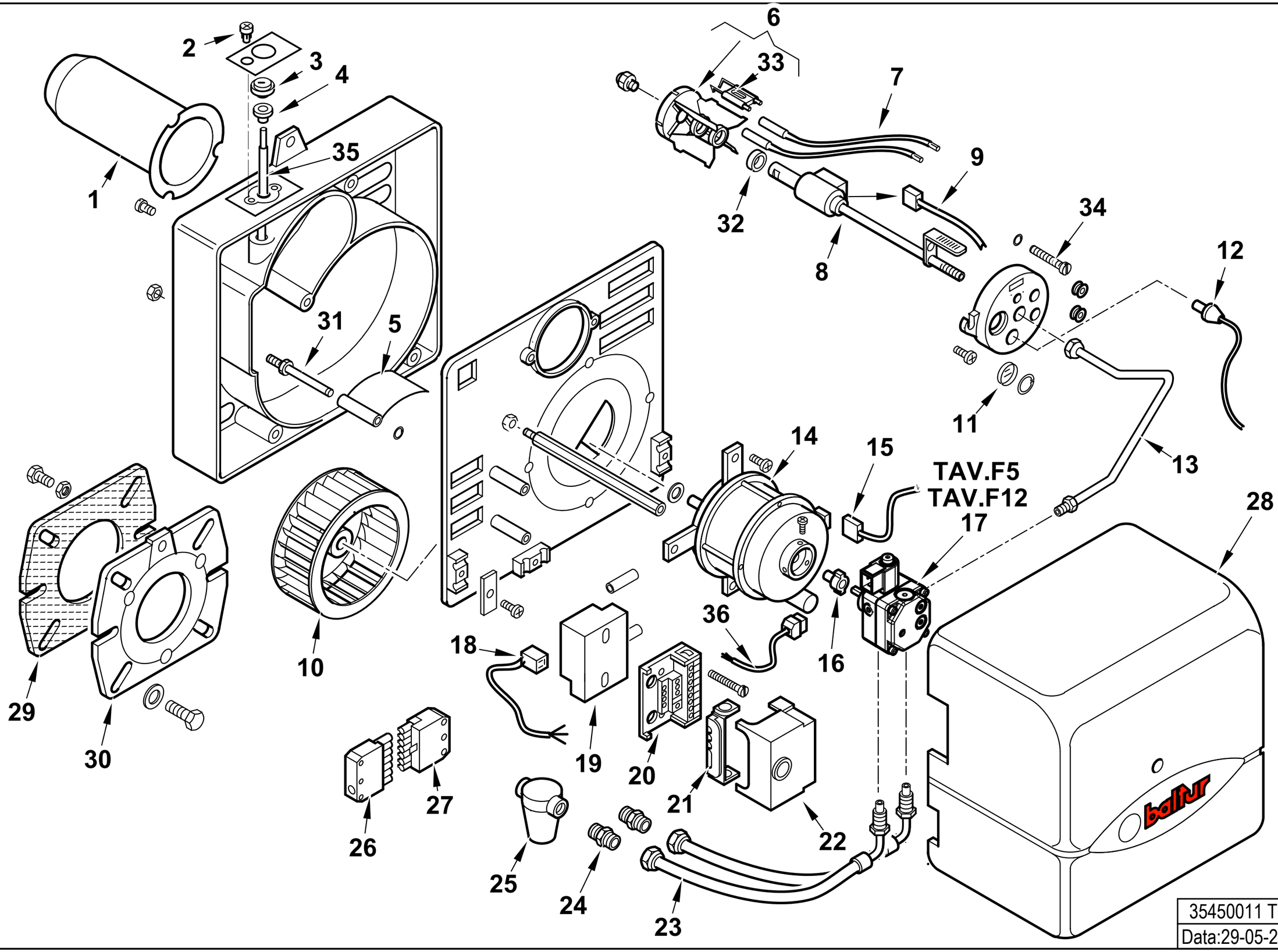

35450011 T07	dis. Balboni
Data:29-05-2017	visto: Gilli C.

35450011 **BTL 3 H**

esploso **35450011** **T07** **Lista L07**

Rif.	Codice	Descrizione
1	0013030150	CANNOTTO BTL 3
2	0016010011	VITE REG.NE ARIA SPARK3
3	0016010010	RUOTA REG.NE ARIA SPARK3
4	0016010013	BOCCOLA PLAST. 5X8 L.10
5	0016010076	FARFALLA A GRAVITA' BTL3 CUR
6	0016010075	DISCO ALETTATO 4T D64 BTL3 FER
7	0005140200	CAVO ACC. D.5 ATT.D4-D4 L350
8	0016010104	AS.CANNOTTO P.U. BTL3H DANFOSS
9	0005130177	CONNETTORE PRERISCALDO DANFOSS
10	0016010019	VENTOLA D.108X39 SPARK 3
11	0013010027	VETRINO 20X3 SPARK
12	30770	FOTO QRB1B L=350
13	0016010062	TUBO MANDATA GASOLIO BTL3 Fino al n°BLT000009526619
	0016010099	TUBO MANDATA GASOLIO BTL3 Dal n°BLT000009526620
14	0005010146	MOTORE MONO 90W 220-240/50-60Hz
	5393	CONDENSATORE 5MF
15	0005130016	CONNETTORE MOTORE SPARK
16	0005010100	GIUNTO POMPA-MOTORE
17	30750	POMPA SUNTEC AS47C 1538 6P05 Fino al n°BLT000009526619
	0005060069	POMPA DANFOSS BFP21L3L2 Dal n°BLT000009526620
18	0005130130	CONNETTORE TRASF. DANFOSS L160
19	0005020057	TRASF.RE DANFOSS EBI 052F0036
20	23527	ZOCCOLO AP.RA LOA-LGB
21	0005030012	PARETE ZOCCOLO LOA-LG
22	0005030141	AP.RA SIEMENS LMO 14.111C2
23	0013030242	TUBOFLEX 1/4"MGX3/8"FDX1200
24	19098	NIPPLO
25	0005070237	FILTRO GASOLIO 3/8" VASCH.TRASP Fino al n°BLT000009481904
	95048	CARTUCCIA FILTRO 3/8" Fino al n°BLT000009481904
	95099	GUARNIZIONE FILTRO 3/8" Fino al n°BLT000009481904
25	0005070626	FILTRO GASOLIO 3/8" VASCH.TRASP Dal n°BLT000009481905
	0004050164	CARTUCCIA FILTRO 3/8" Dal n°BLT000009481905
	0004050171	GUARNIZIONE FILTRO 3/8" Dal n°BLT000009481905

Rif.	Codice	Descrizione
26	0005130051	CONNETTORE 7POLI MASCH.
27	0005130052	CONNETTORE 7POLI FEMM.
28	0016010068	COPERCHIO POST.RE BTL3 ARANC
29	50183	GUARN.NE FLANGIA SYN D80
30	8016010004	FLANGIA AT.CO BRUC.RE D80SPA
31	0016010032	PERNO FARFALLA A GRAVITA'SPA
32	0013030194	DISTANZIALE 26,5X18,5X2
33	0016010064	ELETTRODO BIFILARE BTL 3-10
34	0016010058	VITE REG.NE GRUPPO BTL3
35	0016010077	LEVA REG.NE ARIA BTL3 CURVA
36	23519	CONNETTORE POMPA SUNTEC L600

POMPA - PUMP - BOMBA - POMPE - PUMPE cod. 30750

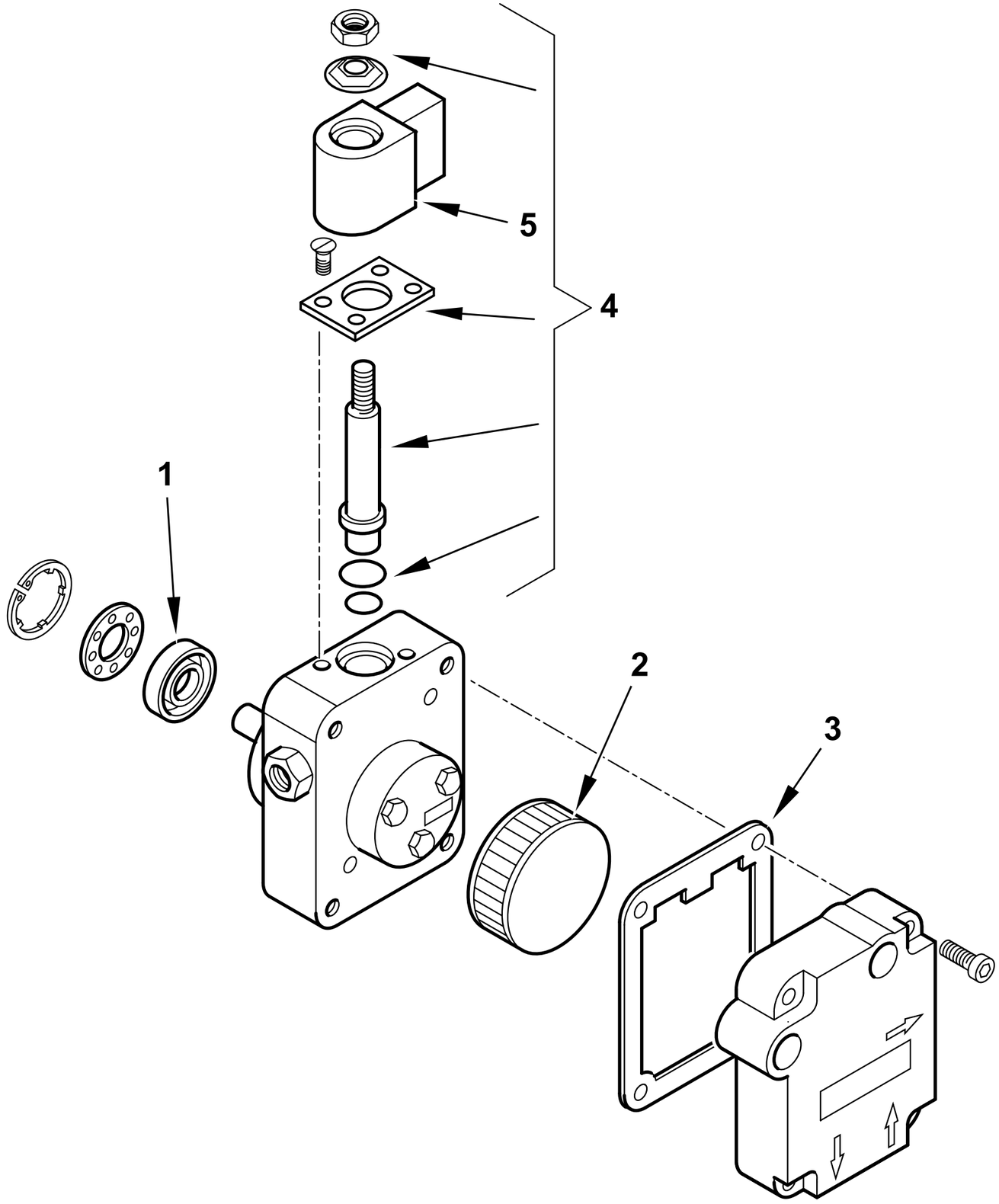

	30750 T02
dis. Balboni	visto: Gilli C.

TAV.F5

30750 POMPA SUNTEC AS47C 1538 6P0500

esploso 30750T02 **lista L02**

Rif.	Codice	Descrizione
1	95089	TENUTA POMPA SUNTEC AN-AS-AE
2	0004050030	FILTRO POMPA SUNTEC A
3	0004050049	GUAR.NE COP. AN-AS-AE-AP-AL-AT
4	95115	ELETTROVALVOLA
5	95116	BOBINA X EV POMPA SUNTEC

Rif.	Codice	Descrizione

POMPA - PUMP - BOMBA - POMPE - PUMPE cod. 0005060069

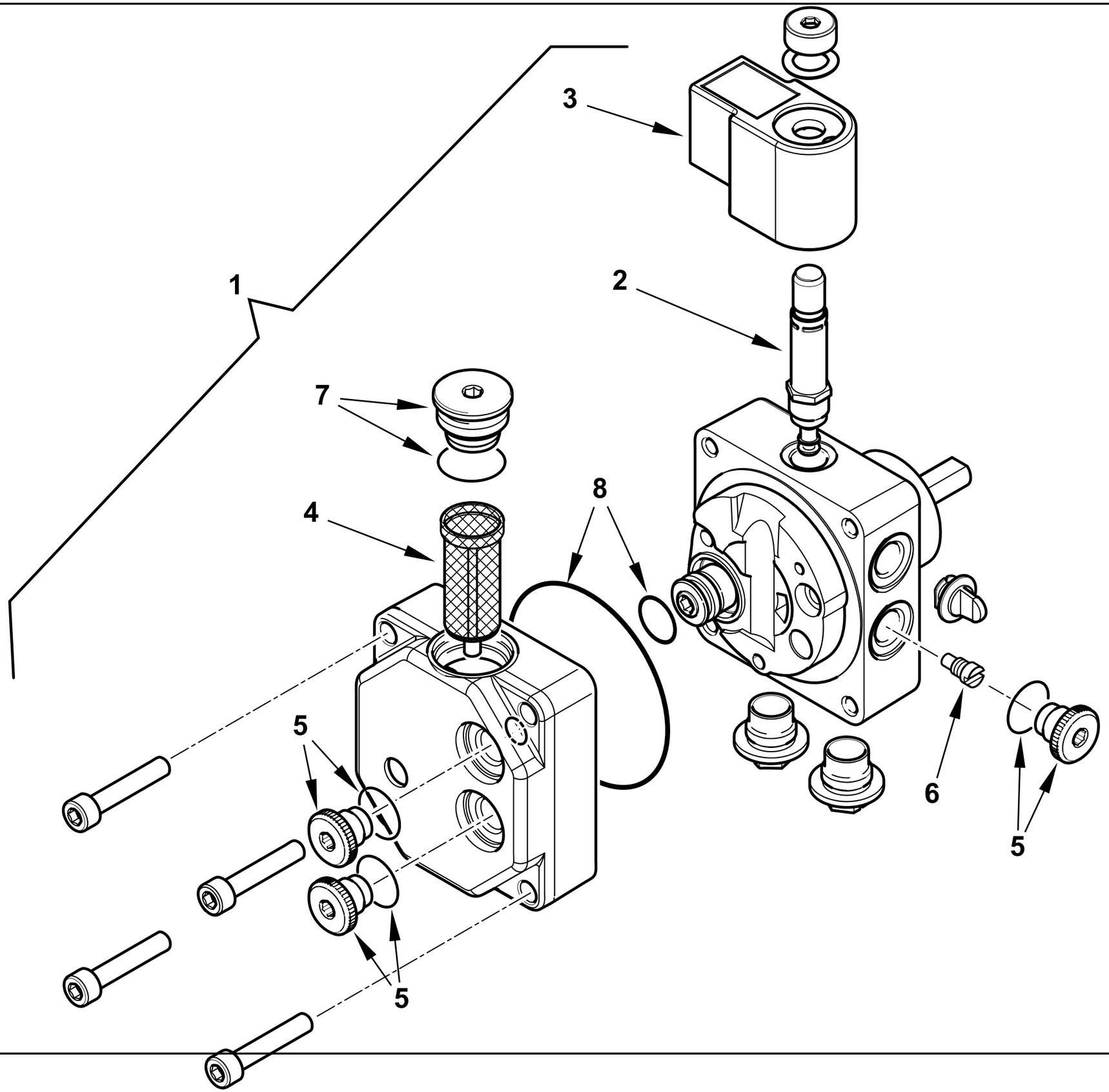

0002994136 rev.0	dis.Balboni
Data: 29-05-2017	visto:Gilli C.

TAV.F12

0005060069 POMPA DANFOSS BFP21L3L2

esploso 0002994136 **rev.0**

Rif.	Codice	Descrizione
1	0005060069	POMPA DANFOSS BFP21L3L2
2	0004050098	STELO BOBINA DANFOSS NC
3	0004102006	BOBINA POMPA DANFOSS NC 220V
4	0004050096	FILTRO POMPA DANFOSS BFP
5	0004050201	TAPPO 1/8"+OR POMPA DANF. BFP
6	0004050203	VITE MONOTUBO POMPA DANF. BFP
7	0004050202	TAPPO 1/4"+OR POMPA DANF. BFP
8	0004050200	KIT GUAR. OR POMPA DANFOSS BFP

Rif.	Codice	Descrizione

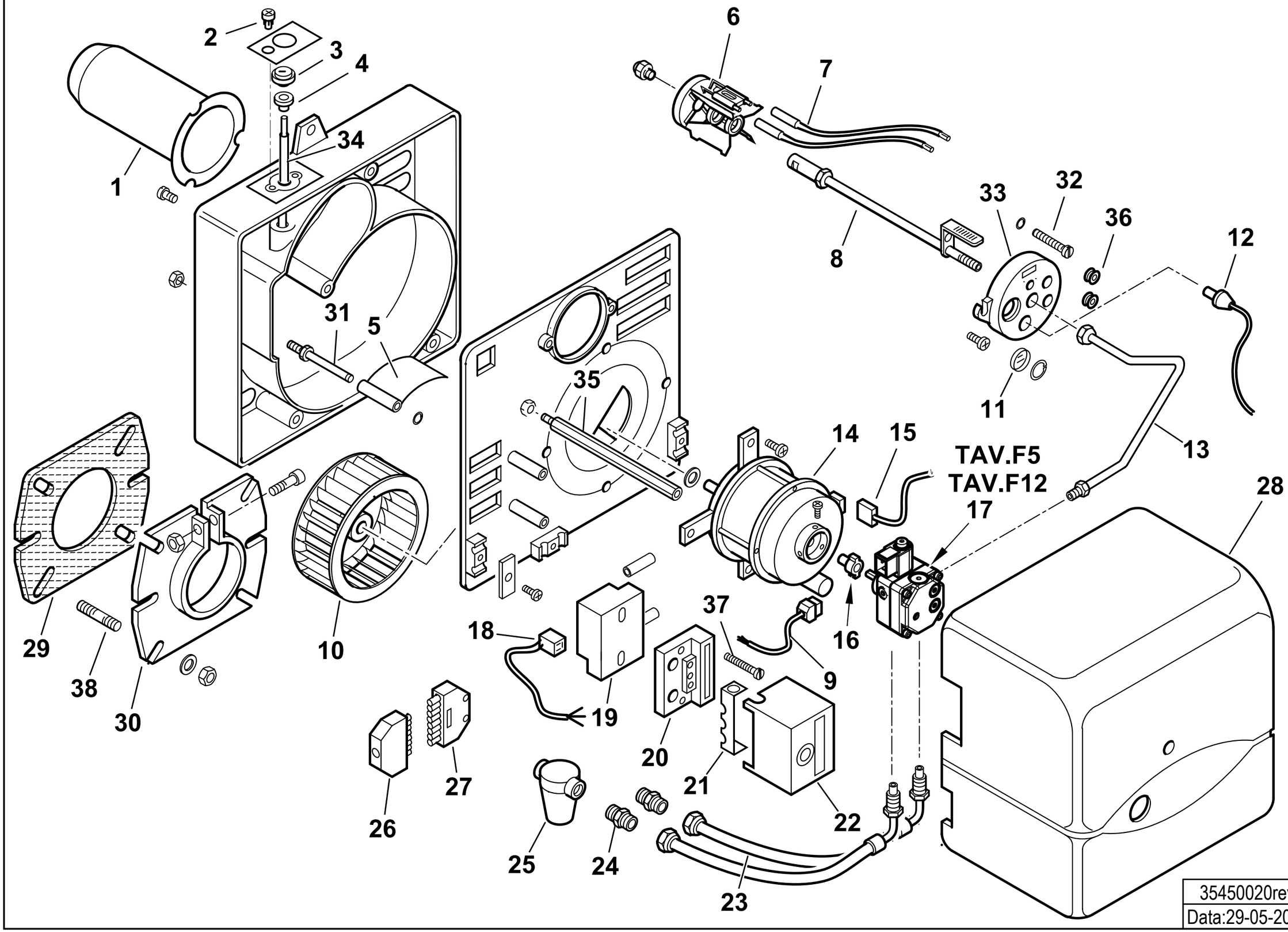

35450020rev.3	dis. Balboni
Data:29-05-2017	visto: Gilli C.

35450020 **BTL 3 L200**

esploso **35450020** **rev.3**

Rif.	Codice	Descrizione
1	0016010035	CANNOTTO BTL 3 L200
2	0016010011	VITE REG.NE ARIA SPARK3
3	0016010010	RUOTA REG.NE ARIA SPARK3
4	0016010013	BOCCOLA PLAST. 5X8 L.10
5	0016010076	FARFALLA A GRAVITA' BTL3 CUR
6	0016010054	DISCO ALETTATO 4T D64 BTL3
	0016010064	ELETTRODO BIFILARE BTL 3-10
7	0005140225	CAVO ACC. D.5 ATT.D4-D4 L500
8	0016010070	AS.CANNOTTO P.U. BTL3 L200
9	23519	CONNETTORE POMPA SUNTEC L600
10	0016010019	VENTOLA D.108X39 SPARK3
11	0013010027	VETRINO 20X3 SPARK
12	30770	FOTO QRB1B L=350
13	0016010062	TUBO MANDATA GASOLIO BTL3 Fino al n°BLT000009519262
	0016010099	TUBO MANDATA GASOLIO BTL3 Dal n°BLT000009519263
14	0005010146	MOTORE MONO 90W 220-240/50-60Hz
	5393	CONDENSATORE 5MF D.31,5
15	0005130016	CONNETTORE MOTORE SPARK L.370
16	0005010100	GIUNTO POMPA-MOTORE SIMEL 2G
17	30750	POMPA SUNTEC AS47C 1538 6P05 Fino al n°BLT000009519262
	0005060069	POMPA DANFOSS BFP21L3L2 Dal n°BLT000009519263
18	0005130130	CONNETTORE TRASF. DANFOSS L160
19	0005020057	TRASF.RE DANFOSS EBI 052F0036
20	23527	ZOCCOLO AP.RA SIEMENS AGK11
21	0005030012	PARETE ZOCCOLO SIEMENS LOA-LGB
22	0005030141	AP.RA SIEMENS LMO 14.111C2
23	0013030242	TUBOFLEX 1/4"MGX3/8"FDX1200
24	19098	NIPPLO 3/8"X FILTRO
25	0005070237	FILTRO GASOLIO 3/8" VASCH.TRASP Fino al n°BLT000009481923
	95048	CARTUCCIA FILTRO 3/8" Fino al n°BLT000009481923
	95099	GUARNIZIONE FILTRO 3/8" Fino al n°BLT000009481923
25	0005070626	FILTRO GASOLIO 3/8" VASCH.TRASP Dal n°BLT000009481924
	0004050164	CARTUCCIA FILTRO 3/8" Dal n°BLT000009481924
	0004050171	GUARNIZIONE FILTRO 3/8" Dal n°BLT000009481924

Rif.	Codice	Descrizione
26	0005130051	CONNETTORE 7POLI MASCH.
27	0005130052	CONNETTORE 7POLI FEMM.
28	0016010068	COPERCHIO POST.RE BTL3 ARANCIO
29	50183	GUARN.NE FLANGIA SYN D80
30	8013030032	FLANGIA AT.CO BRUC.RE D80SPA
31	0016010032	PERNO FARFALLA A GRAVITA'SPA
32	0016010058	VITE REG.NE GRUPPO BTL3
33	8016010056	SOPPORTO GRUPPO BTL3
34	0016010077	LEVA REG.NE ARIA BTL3 CURVA
35	0016010007	COLON.TA L140 MF M6XM5 CH10
36	0005140054	PASSAFILO GOMMA 5X9X14X3,5
37	0005160061	VITE SVAGEFORM TCB 4X50 8.8/
38	29802	PRIGIONIERO M8X37

POMPA - PUMP - BOMBA - POMPE - PUMPE cod. 30750

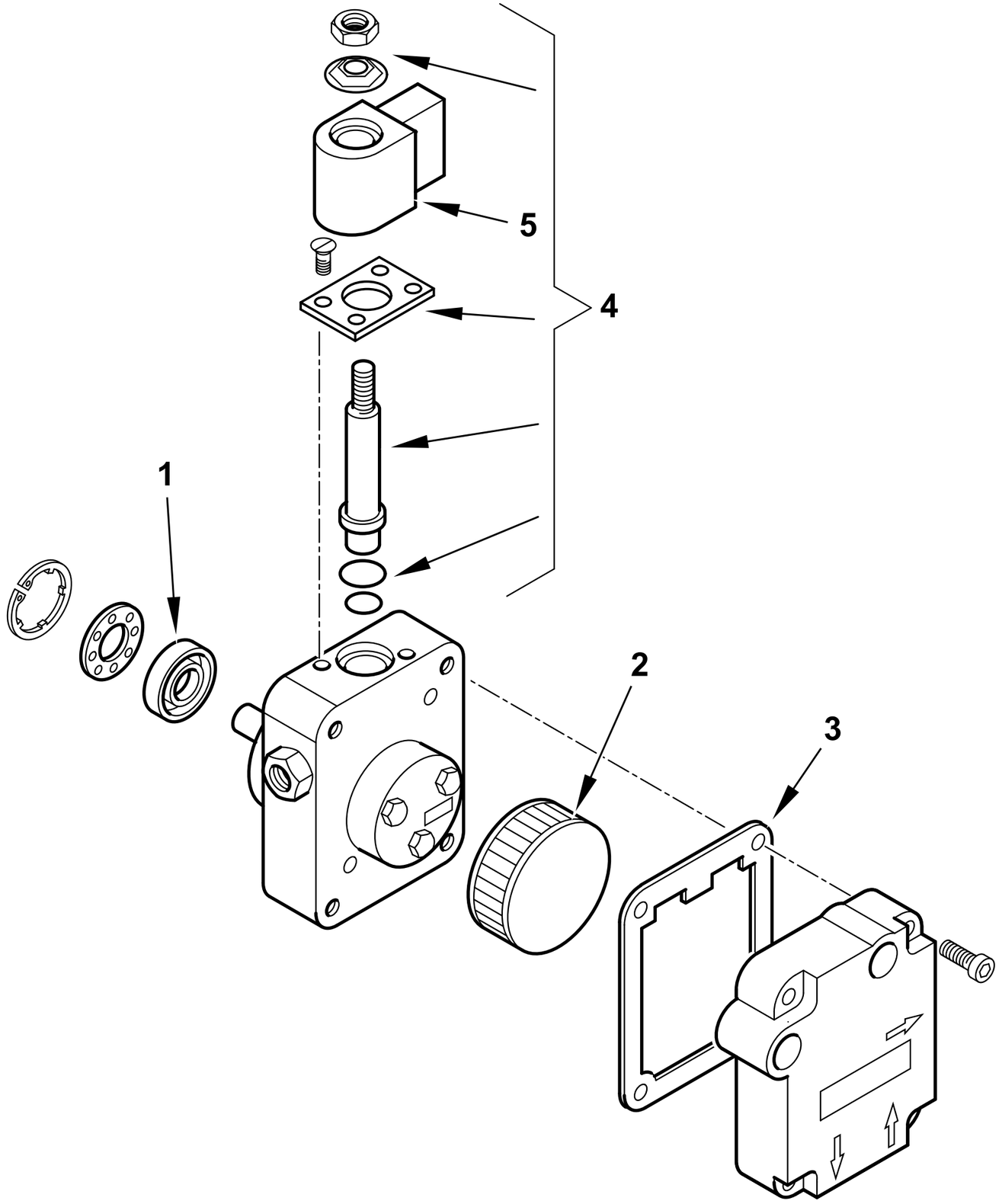

	30750 T02
dis. Balboni	visto: Gilli C.

TAV.F5

30750 POMPA SUNTEC AS47C 1538 6P0500

esploso 30750T02 **lista L02**

Rif.	Codice	Descrizione
1	95089	TENUTA POMPA SUNTEC AN-AS-AE
2	0004050030	FILTRO POMPA SUNTEC A
3	0004050049	GUAR.NE COP. AN-AS-AE-AP-AL-AT
4	95115	ELETTROVALVOLA
5	95116	BOBINA X EV POMPA SUNTEC

Rif.	Codice	Descrizione

POMPA - PUMP - BOMBA - POMPE - PUMPE cod. 0005060069

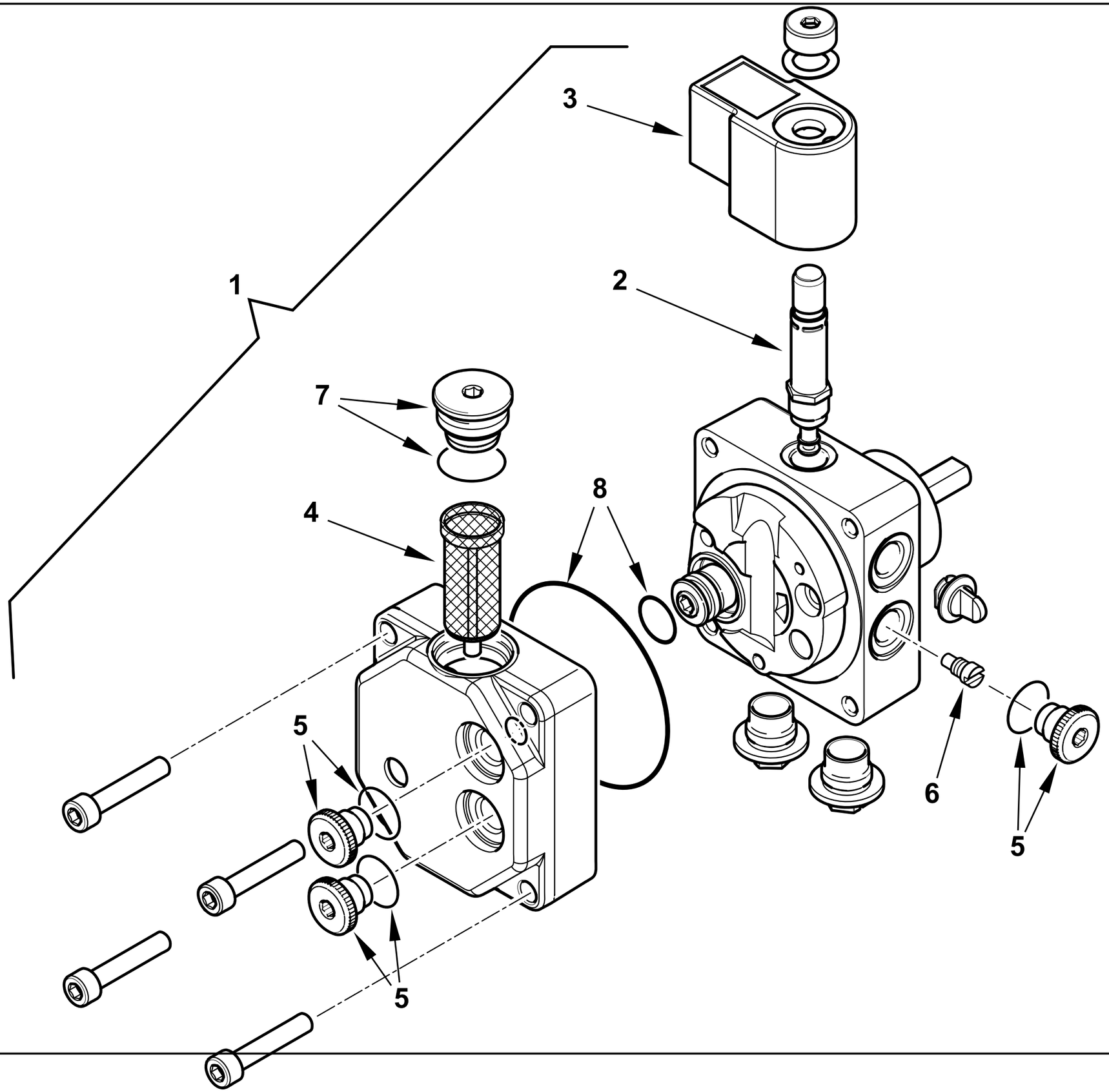

0002994136 rev.0	dis.Balboni
Data: 29-05-2017	visto:Gilli C.

TAV.F12

0005060069 POMPA DANFOSS BFP21L3L2

esploso 0002994136 **rev.0**

Rif.	Codice	Descrizione
1	0005060069	POMPA DANFOSS BFP21L3L2
2	0004050098	STELO BOBINA DANFOSS NC
3	0004102006	BOBINA POMPA DANFOSS NC 220V
4	0004050096	FILTRO POMPA DANFOSS BFP
5	0004050201	TAPPO 1/8"+OR POMPA DANF. BFP
6	0004050203	VITE MONOTUBO POMPA DANF. BFP
7	0004050202	TAPPO 1/4"+OR POMPA DANF. BFP
8	0004050200	KIT GUAR. OR POMPA DANFOSS BFP

Rif.	Codice	Descrizione

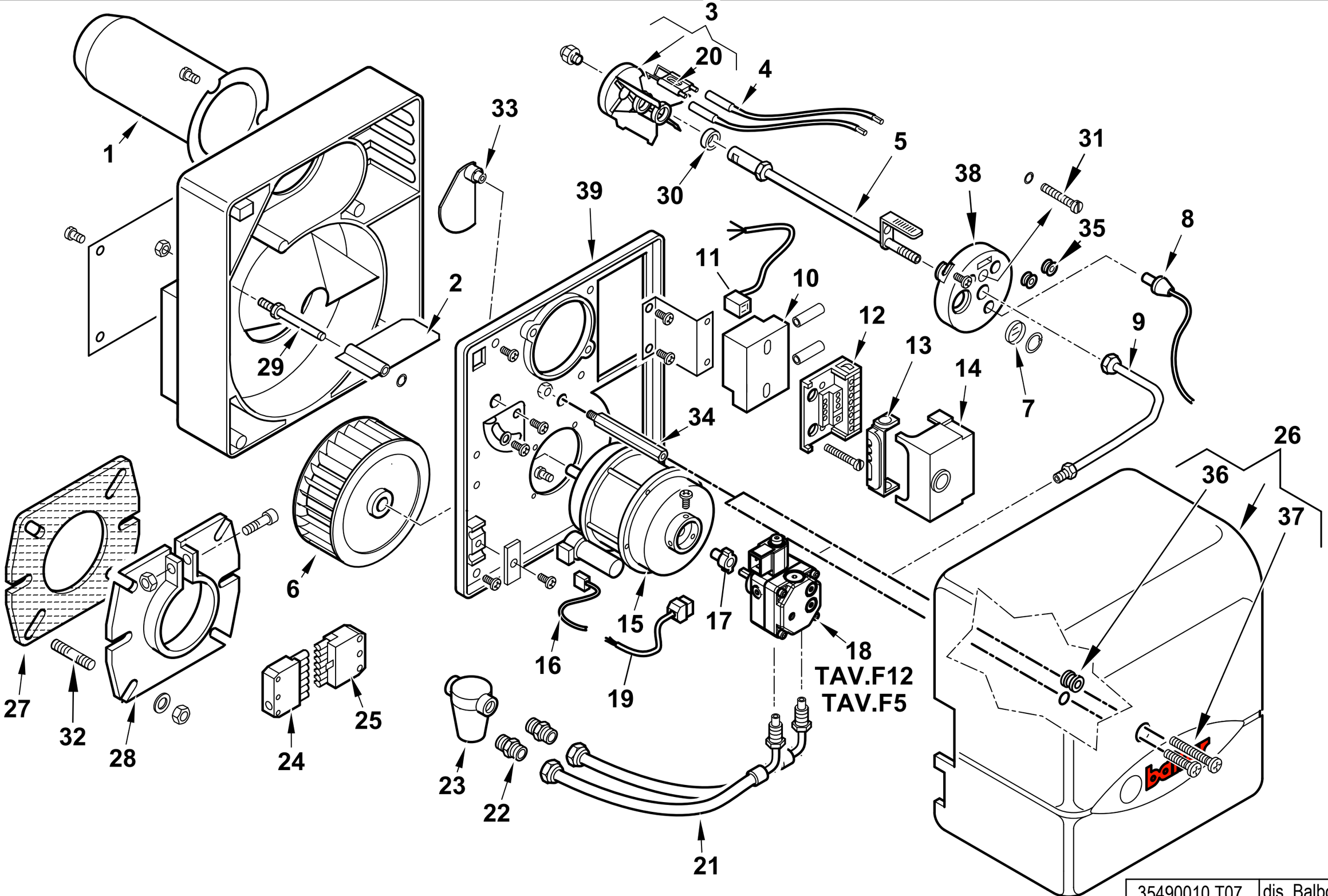

35490010 T07	dis. Balboni
Data:29-05-2017	visto: Gilli C.

35490010 **BTL 4** esploso **35490010 T07** **Lista 07**

Rif.	Codice	Descrizione
1	0013030151	CANNOTTO SPARK4
2	0013010024	FARFALLA A GRAVITA' SPARK
3	0013030198	DISCO ALETTATO 6T D64 BTL4
4	0005140225	CAVO ACC. D.5 ATT.D4-D4 L500
5	0013030192	CANNOTTO PORTA UGELLO
6	0013010004	VENTOLA D.133X47 SPARK
7	0013010027	VETRINO 20X3 SPARK
8	30770	FOTO SIEMENS QRB1B L=350
9	0013030197	TUBO MANDATA GASOLIO BTL 0-10
10	0005020057	TRASF.RE DANFOSS EBI 052F0036
11	0005130130	CONNETTORE TRASF. DANFOSS L160
12	23527	ZOCCOLO AP.RA SIEMENS LOA-LG
13	0005030012	PARETE ZOCCOLO SIEMENS LOA-L
14	0005030141	AP.RA SIEMENS LMO 14.111C2
15	0005010131	MOTORE MONO 100W 220-240/50-60Hz
	95068	CONDENSATORE 6,3MF
16	0005130016	CONNETTORE MOTORE SPARK
17	0005010100	GIUNTO PER MOTORE
18	30750	POMPA SUNTEC AS47C 1538 6P05 Fino al n°BLT000009517128
	0005060069	POMPA DANFOSS BFP21L3L2 Dal n°BLT000009517129
19	23519	CONNETTORE POMPA SUNTEC L600
20	0016010064	ELETTRODO BIFILARE BTL 3-10
21	0013030242	TUBOFLEX 1/4"MGX3/8"FDX1200
22	19098	NIPPLO 3/8"X FILTRO
23	0005070626	FILTRO GASOLIO 3/8" VASCHETTATRASPARENTE
	0004050164	CARTUCCIA FILTRO 3/8"
	0004050171	GUARNIZIONE FILTRO 3/8"
24	0005130051	CONNETTORE 7POLI MASCH.
25	0005130052	CONNETTORE 7POLI FEMM.

Rif.	Codice	Descrizione	Matricola
26	0013030216	COPERCHIO POST.RE BTL0-10 ARAN COMPL.	
27	50183	GUARN.NE FLANGIA SYN D80	
28	8013030032	FLANGIA AT.CO BRUC.RE D80SPARK	
29	0013010018	PERNO FARFALLA A GRAVITA'SPARK	
30	0013030194	DISTANZIALE 26,5X18,5X2	
31	0016010058	VITE REG.NE GRUPPO BTL3	
32	29802	PRIGIONIERO M8X37	
33	0013010035	CAMMA REG.NE ARIA MAN. SPARK	
34	0013010019	COLON.TA L172 MF M8XM5 CH12	FINO AL N° BLT000009392325
	0013010129	COLON.TA L156 MF M8XM5 CH13	DAL N° BLT000009392326
35	0005140054	PASSAFILO GOMMA 5X9X14X3,5	
36	0005180033	GUARNIZIONE OR M0046-24	FINO AL N° BLT000009392325
	0005140783	PASSAFILO GOMMA 14X11X15 F5	DAL N° BLT000009392326
37	5268	VITE TCB 5X20 DIN7985/Z	FINO AL N° BLT000009392325
	31473	VITE TORX TC 5X35 DIN7985/Z	DAL N° BLT000009392326
38	8013030190	SOPPORTO GRUPPO BTL 0-10	
39	8013030201	PARETE CHIOC.LA BTL 0-10	

POMPA - PUMP - BOMBA - POMPE - PUMPE cod. 30750

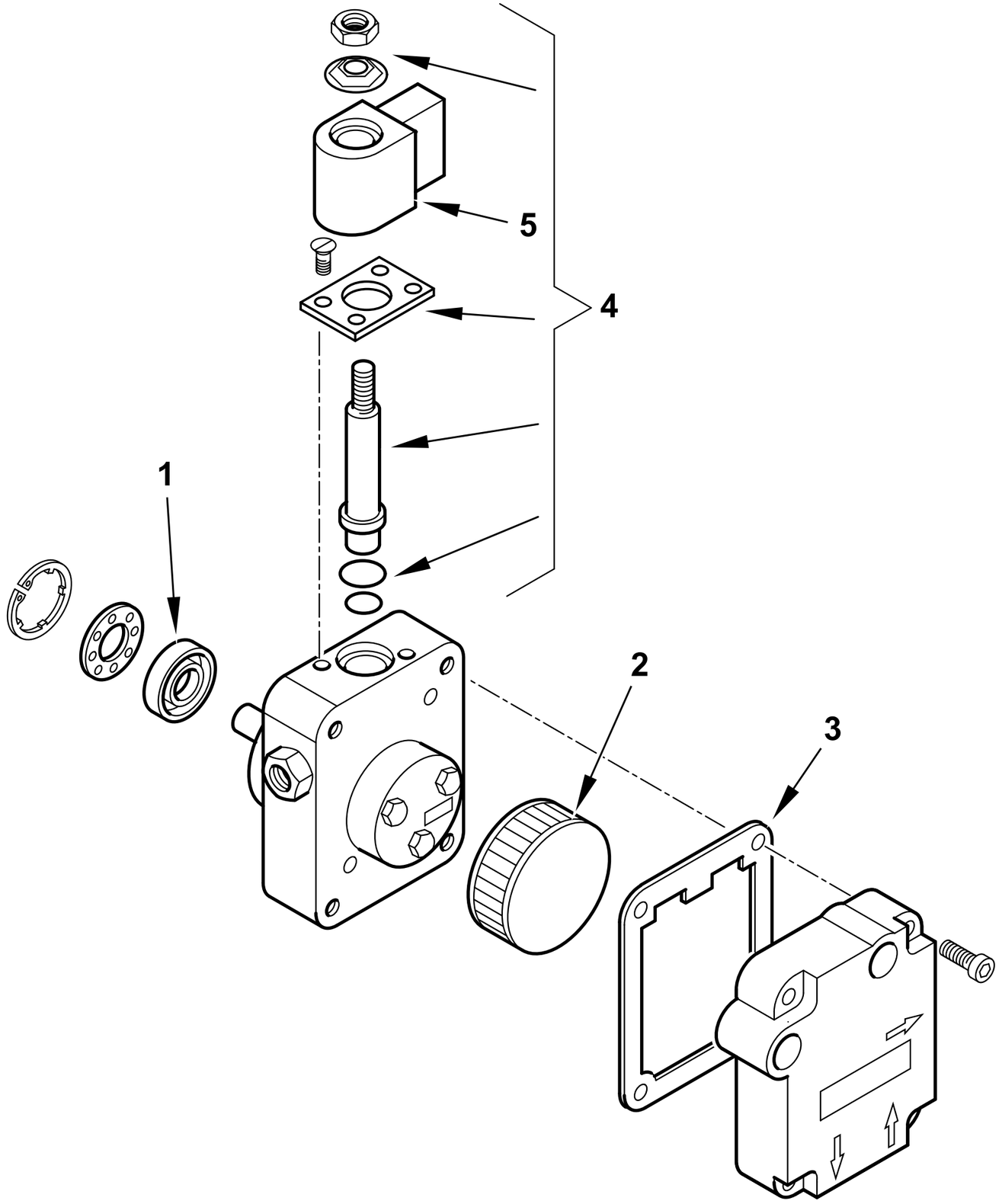

	30750 T02
dis. Balboni	visto: Gilli C.

TAV.F5

30750 POMPA SUNTEC AS47C 1538 6P0500

esploso 30750T02 **lista L02**

Rif.	Codice	Descrizione
1	95089	TENUTA POMPA SUNTEC AN-AS-AE
2	0004050030	FILTRO POMPA SUNTEC A
3	0004050049	GUAR.NE COP. AN-AS-AE-AP-AL-AT
4	95115	ELETTROVALVOLA
5	95116	BOBINA X EV POMPA SUNTEC

Rif.	Codice	Descrizione

POMPA - PUMP - BOMBA - POMPE - PUMPE cod. 0005060069

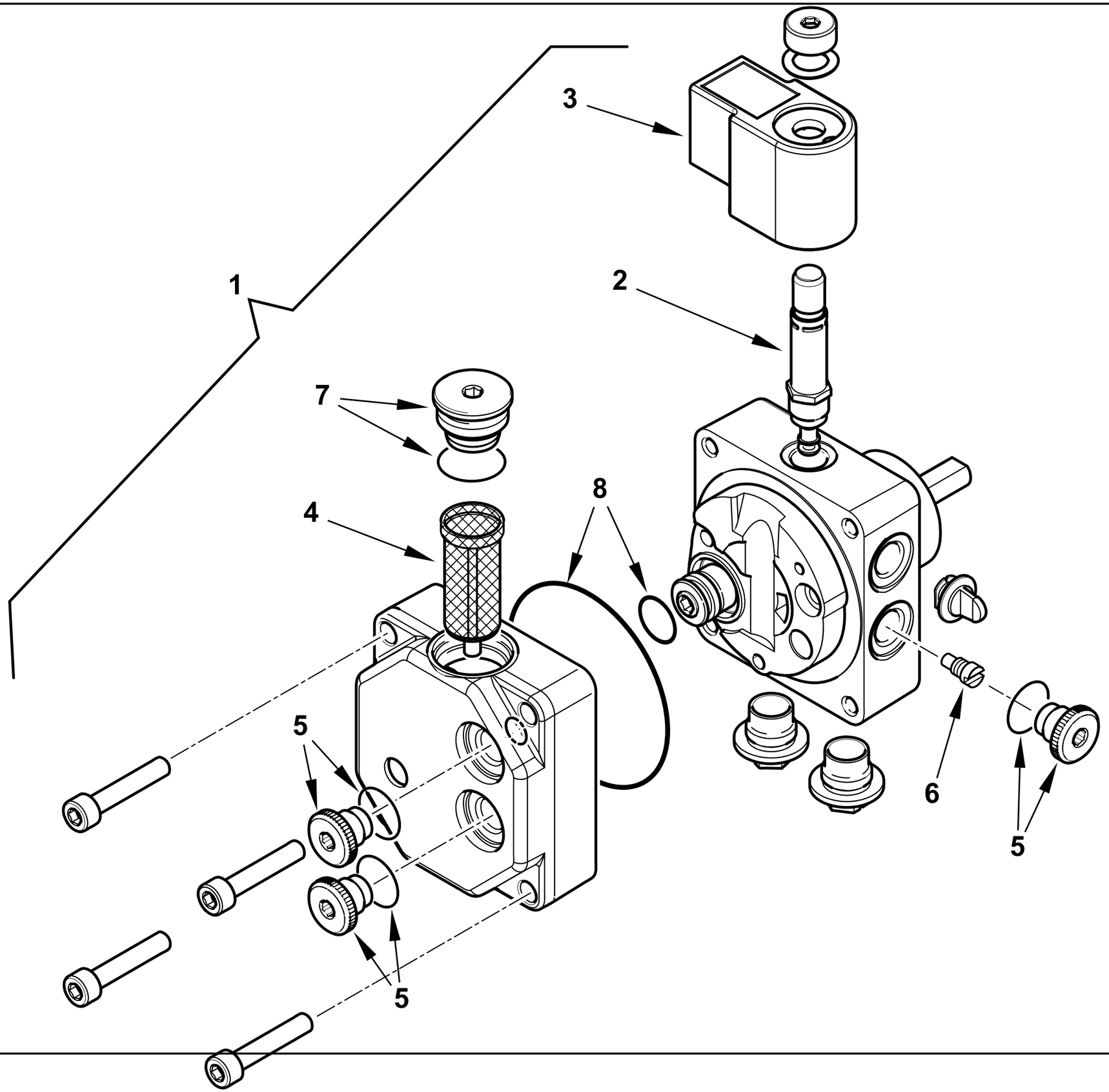

0002994136 rev.0	dis.Balboni
Data: 29-05-2017	visto:Gilli C.

TAV.F12

0005060069 POMPA DANFOSS BFP21L3L2

esploso 0002994136 **rev.0**

Rif.	Codice	Descrizione
1	0005060069	POMPA DANFOSS BFP21L3L2
2	0004050098	STELO BOBINA DANFOSS NC
3	0004102006	BOBINA POMPA DANFOSS NC 220V
4	0004050096	FILTRO POMPA DANFOSS BFP
5	0004050201	TAPPO 1/8"+OR POMPA DANF. BFP
6	0004050203	VITE MONOTUBO POMPA DANF. BFP
7	0004050202	TAPPO 1/4"+OR POMPA DANF. BFP
8	0004050200	KIT GUAR. OR POMPA DANFOSS BFP

Rif.	Codice	Descrizione

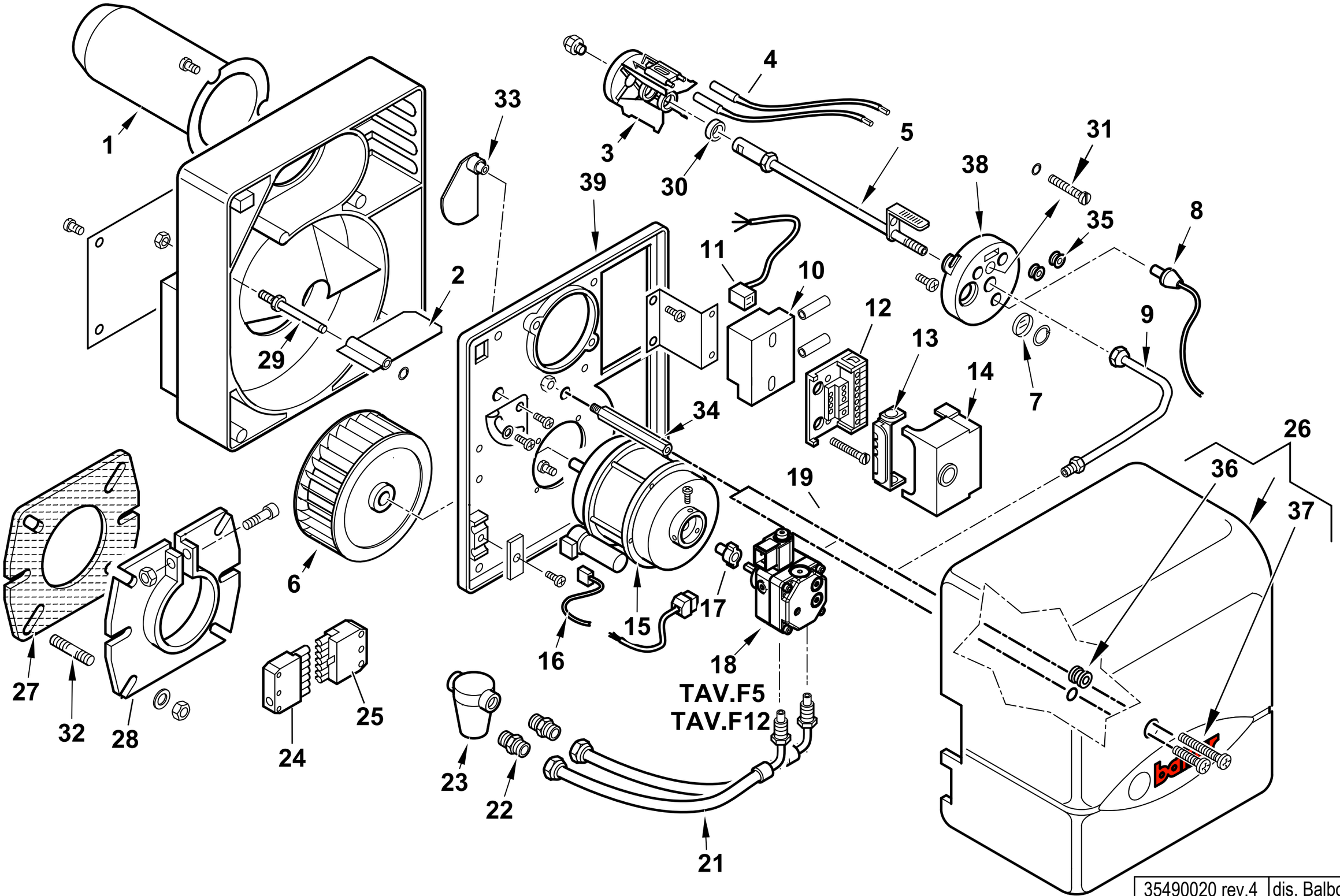

35490020 rev.4	dis. Balboni
Data:29-05-2017	visto: Gilli C.

35490020 BTL 4 L200

esploso **35490020 rev.4**

Rif.	Codice	Descrizione
1	0016010035	CANNOTTO BTL 3 L200
2	0013010024	FARFALLA A GRAVITA' SPARK
3	0013030198	DISCO ALETTATO 6T D64 BTL4
	0016010064	ELETTRODI BIFILARE
4	0005140225	CAVO ACC. D.5 ATT.D4-D4 L500
5	0013030235	CANNOTTO PORTA UGELLO
6	0013010004	VENTOLA D.133X47 SPARK
7	0013010027	VETRINO 20X3 SPARK
8	30770	FOTO SIEMENS QRB1B L=350
9	0013030197	TUBO MANDATA GASOLIO BTL 0-10
10	0005020057	TRASF.RE DANFOSS EBI 052F0036
11	0005130130	CONNETTORE TRASF. DANFOSS L160
12	23527	ZOCCOLO AP.RA SIEMENS LOA-LG
13	0005030012	PARETE ZOCCOLO SIEMENS LOA-L
14	0005030141	AP.RA SIEMENS LMO 14.111C2
15	0005010131	MOTORE MONO 100W 220-240/50-60
	95068	CONDENSATORE 6,3MF
16	0005130016	CONNETTORE MOTORE
17	0005010132	GIUNTO POMPA-MOTORE FHP
	0005010100	GIUNTO POMPA-MOTORE SIMEL
18	30750	POMPA SUNTEC AS47C 1538 6P05 Fino al n°BLT000009521915
	0005060069	POMPA DANFOSS BFP21L3L2 Dal n°BLT000009521916
19	23519	CONNETTORE POMPA SUNTEC L600
21	0013030242	TUBOFLEX 1/4"MGX3/8"FDX1200
22	19098	NIPPLO 3/8"X FILTRO
23	0005070626	FILTRO GASOLIO 3/8" VASCHETTA TRASPARENTE
	0004050164	CARTUCCIA
	0004050171	GUARNIZIONE
24	0005130051	CONNETTORE 7POLI MASCH.
25	0005130052	CONNETTORE 7POLI FEMM.
26	0013030216	COPERCHIO POST.RE BTL0-10 ARAN COMPL.
27	50183	GUARN.NE FLANGIA SYN D80
28	8013030032	FLANGIA AT.CO BRUC.RE D80SPARK
29	0013010018	PERNO FARFALLA A GRAVITA'SPARK
30	0013030194	DISTANZIALE 26,5X18,5X2
31	0016010058	VITE REG.NE GRUPPO BTL3
32	29802	PRIGIONIERO M8X37
33	0013010035	CAMMA REG.NE ARIA MAN. SPARK
34	0013010019	COLON.TA L172 MF M8XM5 CH12
	0013010129	COLON.TA L156 MF M8XM5 CH13
35	0005140054	PASSAFILO GOMMA 5X9X14X3,5
36	0005180033	GUARNIZIONE OR M0046-24
	0005140783	PASSAFILO GOMMA 14X11X15 F5
37	5268	VITE TCB 5X20 DIN7985/Z
	31473	VITE TORX TC 5X35 DIN7985/Z
38	8013030190	SOPPORTO GRUPPO BTL 0-10
39	8013030201	PARETE CHIOC.LA BTL 0-10

Rif.	Codice	Descrizione	Matricola
34	0013010019	COLON.TA L172 MF M8XM5 CH12	FINO AL N° BLT000009397095
	0013010129	COLON.TA L156 MF M8XM5 CH13	DAL N° BLT000009397096
36	0005180033	GUARNIZIONE OR M0046-24	FINO AL N° BLT000009397095
	0005140783	PASSAFILO GOMMA 14X11X15 F5	DAL N° BLT000009397096
37	5268	VITE TCB 5X20 DIN7985/Z	FINO AL N° BLT000009397095
	31473	VITE TORX TC 5X35 DIN7985/Z	DAL N° BLT000009397096

POMPA - PUMP - BOMBA - POMPE - PUMPE cod. 30750

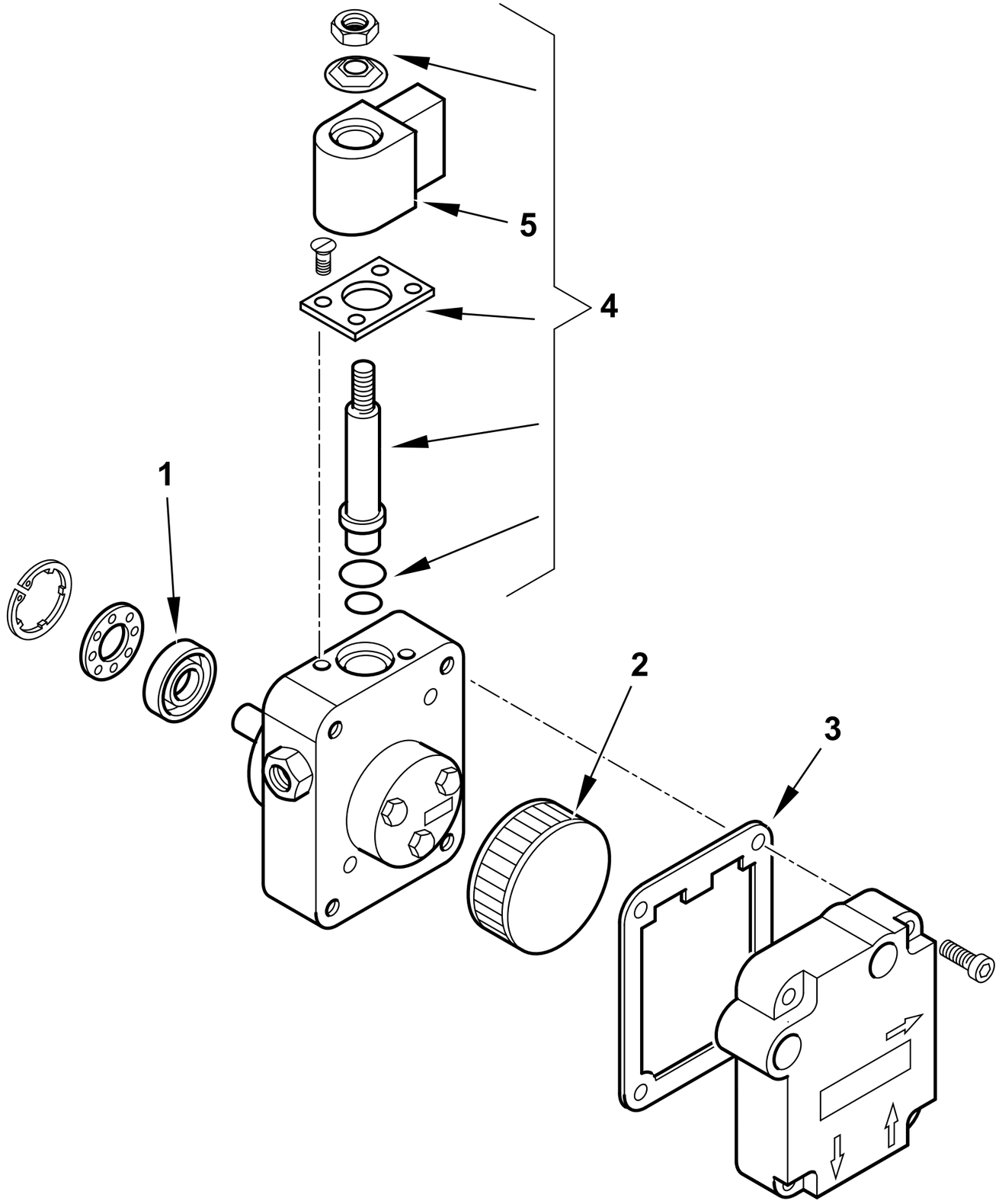

	30750 T02
dis. Balboni	visto: Gilli C.

TAV.F5

30750 POMPA SUNTEC AS47C 1538 6P0500

esploso 30750T02 **lista L02**

Rif.	Codice	Descrizione
1	95089	TENUTA POMPA SUNTEC AN-AS-AE
2	0004050030	FILTRO POMPA SUNTEC A
3	0004050049	GUAR.NE COP. AN-AS-AE-AP-AL-AT
4	95115	ELETTROVALVOLA
5	95116	BOBINA X EV POMPA SUNTEC

Rif.	Codice	Descrizione

POMPA - PUMP - BOMBA - POMPE - PUMPE cod. 0005060069

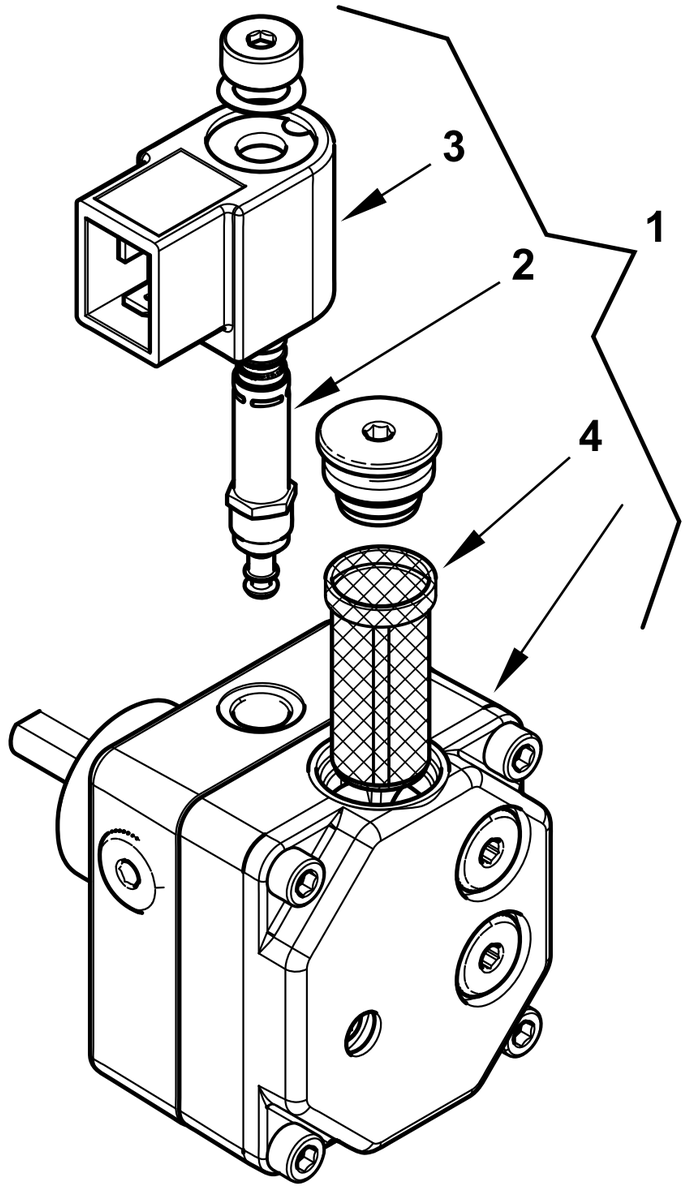

0002994136 rev.0	dis.Balboni
Data: 29-05-2017	visto:Gilli C.

TAV.F12

0005060069 POMPA DANFOSS BFP21L3L2

esploso 0002994136 **rev.0**

Rif.	Codice	Descrizione
1	0005060069	POMPA DANFOSS BFP21L3L2 KEROS
2	0004050098	STELO BOBINA DANFOSS NC
3	0004102006	BOBINA POMPA DANFOSS NC 220V
4	0004050096	FILTRO POMPA DANFOSS BFP

Rif.	Codice	Descrizione

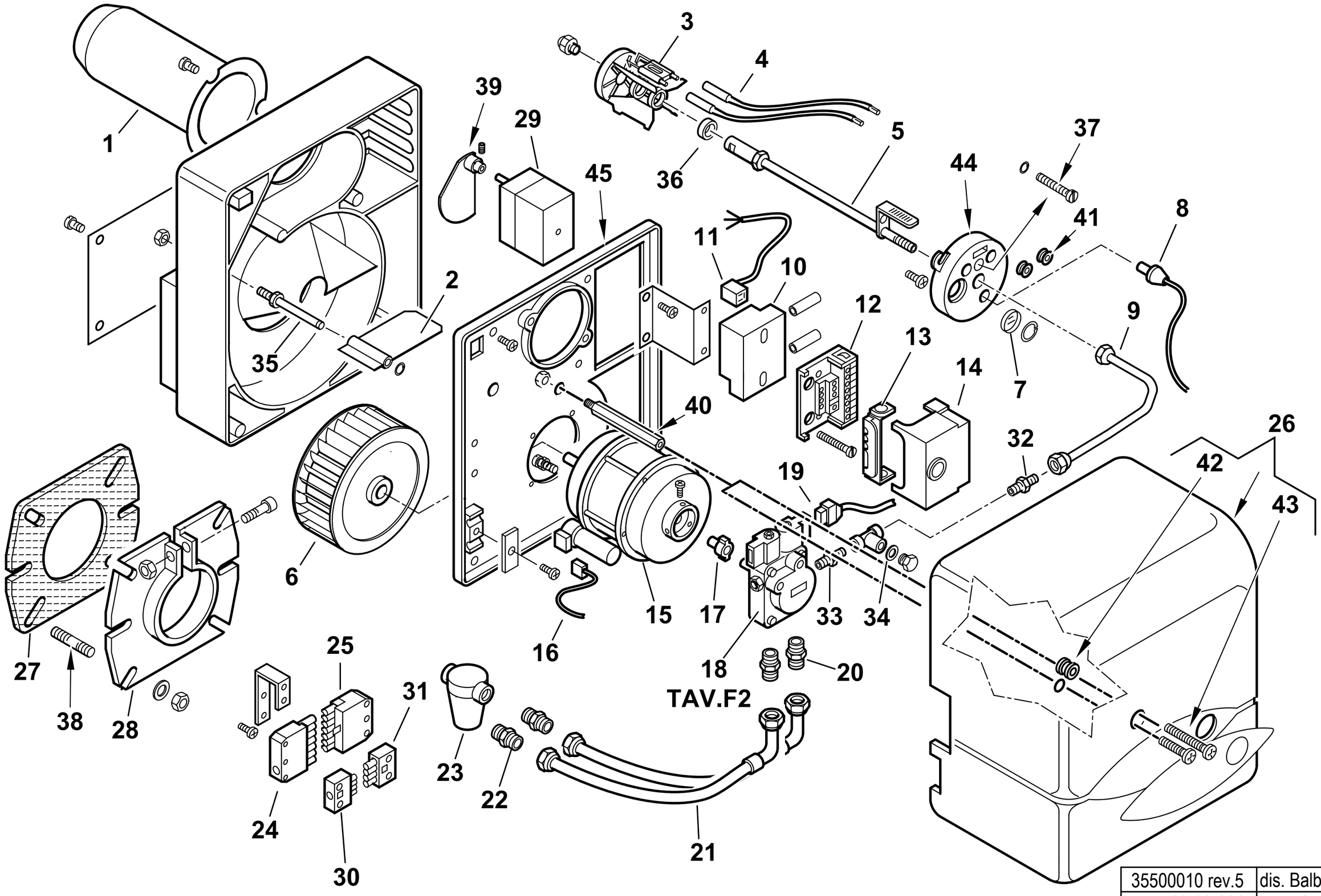

35500010 rev.5	dis. Balboni
Data: 03-08-2015	visto:Gilli C.

35500010 BTL 4P esploso **35500010 rev.5 Lista L05**

Rif.	Codice	Descrizione
1	0013030151	CANNOTTO SPARK4
2	0013010024	FARFALLA A GRAVITA' SPARK
3	0013030198	DISCO ALETTATO 6T D64
	0016010064	ELETTRODO BIFILARE BTL 3-10
4	0005140225	CAVO ACC. D.5 ATT.D4-D4 L500
5	0013030192	ASSIEME CANNOTTO PORTA UGELLO
6	0013010004	VENTOLA D.133X47 SPARK
7	0013010027	VETRINO 20X3 SPARK
8	30770	FOTO SIEMENS QRB1B L=350
9	0013030219	TUBO MANDATA GASOLIO BTL4-10P
10	0005020057	TRASF.RE DANFOSS EBI 052F0036
11	0005130130	CONNETTORE TRASF. DANFOSS L160
12	23527	ZOCCOLO AP.RA SIEMENS LOA-LG
13	0005030012	PARETE
14	0005030101	AP.RA SIEMENS LMO 24.111C2
15	0005010131	MOTORE MONO 100W 220-240/50-60
	95068	CONDENSATORE 6,3MF
16	0005130016	CONNETTORE MOTORE
17	0005010132	GIUNTO POMPA-MOTORE FHP
	0005010100	GIUNTO POMPA-MOTORE SIMEL 2GR.
18	0005060003	POMPA SUNTEC AT3 45C
19	23519	CONNETTORE POMPA SUNTEC L600
20	0013030055	NIPPLO 1/4"X1/4"X25
21	0013030070	TUBOFLEX 1/4"FGX3/8"FDX1200
22	19098	NIPPLO 3/8"X FILTRO
23	0005070237	FILTRO GASOLIO 3/8" VASCH.TRAS
	95048	CARTUCCIA FILTRO 3/8"
	95099	GUARNIZIONE FILTRO 3/8"
24	0005130051	CONNETTORE 7POLI MASCH.
25	0005130052	CONNETTORE 7POLI FEMM.
26	0013030246	COPERCHIO POST.RE BTL/P ARAN

Rif.	Codice	Descrizione	Matricola
27	50183	GUARN.NE FLANGIA SYN D80	
28	8013030032	FLANGIA AT.CO BRUC.RE D80SPARK	
29	0005040001	MOT.NO CONECTRON LKS120 B5-5S1	
30	0005130043	CONNETTORE 4 POLI M.	
31	0005130075	CONNETTORE 4POLI FEMM. VERDE	
32	13778	NIPPLO 1/8"X1/8"X24	
33	17066	NIPPLO 1/8"X1/8"X20 CROMATO	
34	146	RONDELLA RAME 10X15X1,5	
35	0013010018	PERNO FARFALLA A GRAVITA'SPARK	
36	0013030194	DISTANZIALE 26,5X18,5X2	
37	0016010058	VITE REG.NE GRUPPO BTL3	
38	29802	PRIGIONIERO M8X37	
39	0013010035	CAMMA REG.NE ARIA MAN. SPARK	
40	0013010019	COLON.TA L172 MF M8XM5 CH12	FINO AL N° BLT000009387770
	0013010129	COLON.TA L156 MF M8XM5 CH13	DAL N° BLT000009387771
41	0005140054	PASSAFILO GOMMA 5X9X14X3,5	
42	0005180033	GUARNIZIONE OR M0046-24	FINO AL N° BLT000009387770
	0005140783	PASSAFILO GOMMA 14X11X15 F5	DAL N° BLT000009387771
43	5268	VITE TCB 5X20 DIN7985/Z	FINO AL N° BLT000009387770
	31473	VITE TORX TC 5X35 DIN7985/Z	DAL N° BLT000009387771
44	8013030190	SOPPORTO GRUPPO BTL 0-10	
45	0013030201	PARETE CHIOC.LA BTL..P	

POMPA - PUMP - BOMBA - POMPE - PUMPE cod.0005060003

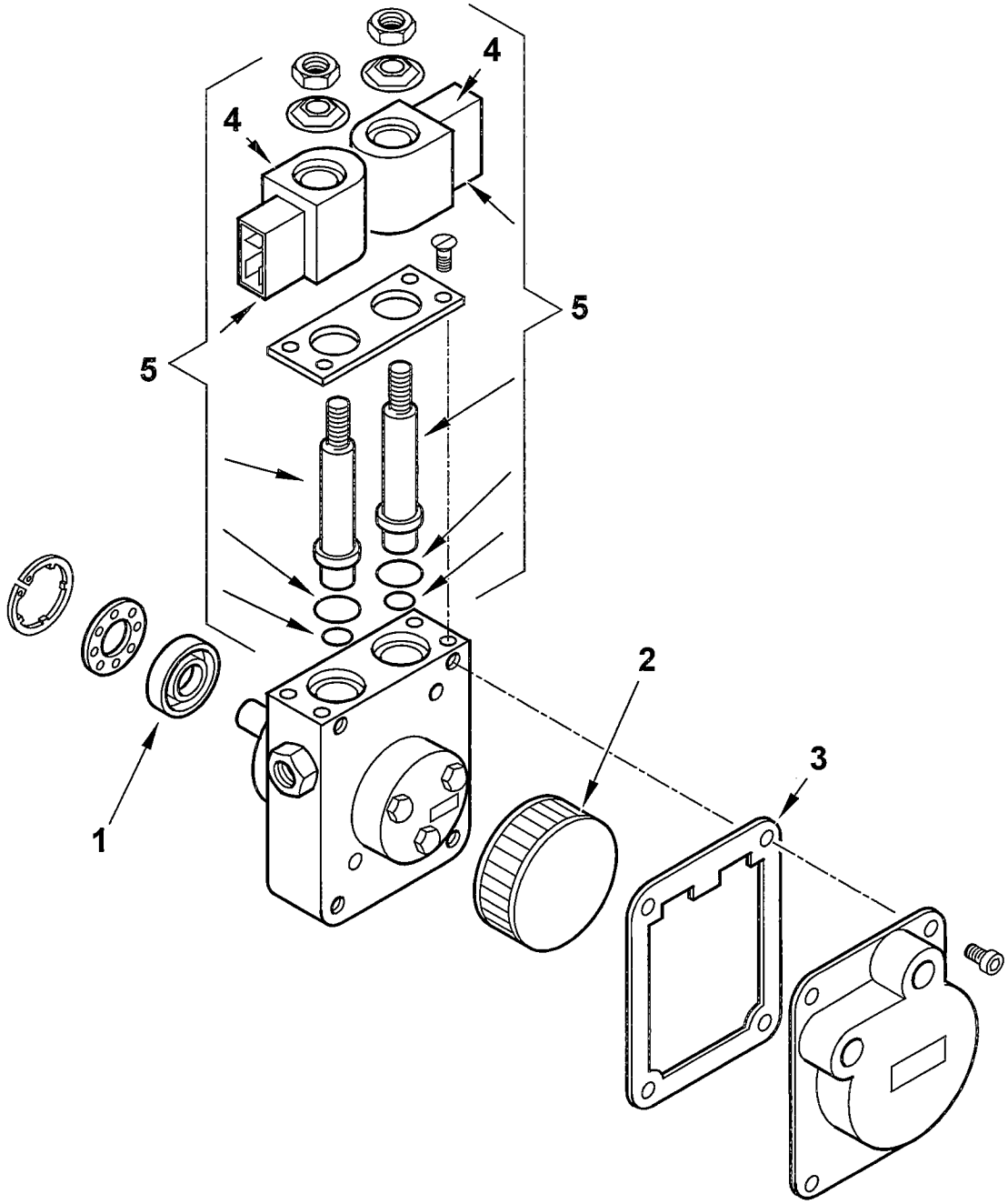

0005060003 T02	dis.Balboni
Data: 04-04-2007	visto:Gilli C.

TAV.F2

0005060003 **POMPA SUNTEC AT3 45C 9558 4P**

esploso 0005060003T01 **L03**

Rif.	Codice	Descrizione
1	95089	TENUTA POMPA SUNTEC AN-AS-AE
2	0004050030	FILTRO POMPA SUNTEC A
3	0004050049	GUAR.NE COP. AN-AS-AE-AP-AL-
4	95116	BOBINA X EV POMPA SUNTEC
5	0004050100	KIT STELI BOBINE SUNTEC AT3

Rif.	Codice	Descrizione

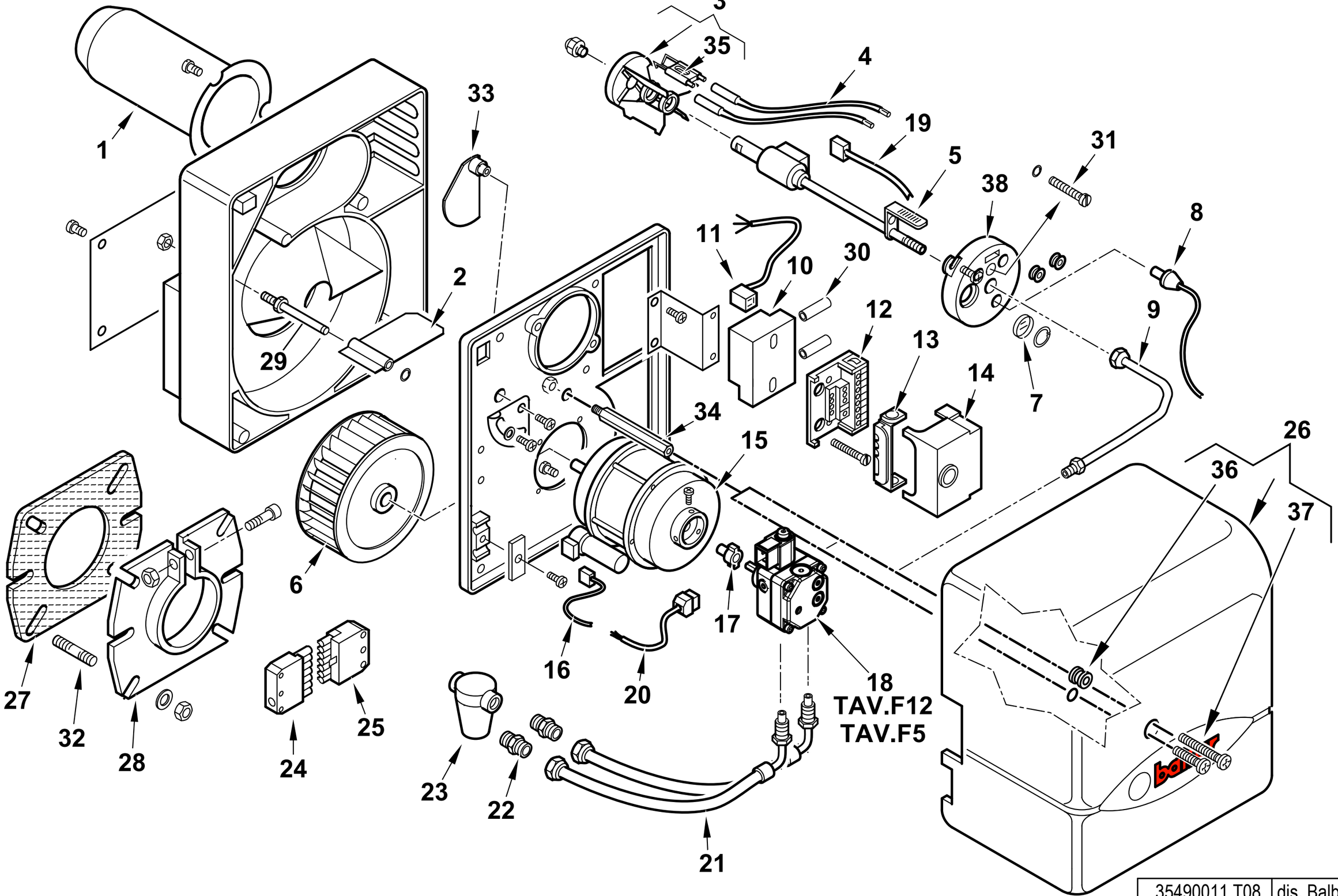

35490011 T08	dis. Balboni
Data:29-05-2017	visto: Gilli C.

35490011 BTL 4 H

esploso **35490011 T08 Lista 08**

Rif.	Codice	Descrizione
1	0013030151	CANNOTTO SPARK4
2	0013010024	FARFALLA A GRAVITA' SPARK
3	0013030198	DISCO ALETTATO 6T D64 BTL4
4	0005140225	CAVO ACC. D.5 ATT.D4-D4 L500
5	0013030283	AS.CANNOTTO P.U. BTL0H DANFOSS
6	0013010004	VENTOLA D.133X47 SPARK
7	0013010027	VETRINO 20X3 SPARK
8	30770	FOTO QRB1B L=350
9	0013030197	TUBO MANDATA GASOLIO BTL 0-10
10	0005020057	TRASF.RE DANFOSS EBI 052F0036
11	0005130130	CONNETTORE TRASF. DANFOSS L160
12	23527	ZOCCOLO
13	0005030012	PARETE
14	0005030141	AP.RA SIEMENS LMO 14.111C2
15	0005010131	MOTORE MONO 100W 220-240/50-60
	95068	CONDENSATORE 6,3MF
16	0005130016	CONNETTORE MOTORE SPARK L.37
17	0005010132	GIUNTO PER MOTORE FHP
	0005010100	GIUNTO POMPA-MOTORE SIMEL 2GR.
18	30750	POMPA SUNTEC AS47C 1538 6P05 Fino al n°BLT000009509611
	0005060069	POMPA DANFOSS BFP21L3L2 Dal n°BLT000009509612
19	0005130177	CONNETTORE PRERISCALDO DANFO
20	23519	CONNETTORE POMPA SUNTEC L600
21	0013030242	TUBOFLEX 1/4"MGX3/8"FDX1200
22	19098	NIPPLO 3/8"X FILTRO
23	0005070626	FILTRO GASOLIO 3/8" VASCHETTA TRASPARENTE
	0004050164	CARTUCCIA FILTRO 3/8"
	0004050171	GUARNIZIONE FILTRO 3/8"
24	0005130051	CONNETTORE 7POLI MASCH.
25	0005130052	CONNETTORE 7POLI FEMM.
26	0013030216	COPERCHIO POST.RE BTL0-10 ARANCIO
27	50183	GUARN.NE FLANGIA SYN D80

Rif.	Codice	Descrizione	Matricola
28	8013030032	FLANGIA AT.CO BRUC.RE D80SPARK	
29	0013010018	PERNO FARFALLA A GRAVITA'SPA	
30	0005140219	CAPPUCCIO SILIC. CAVO AT BTL	
31	0016010058	VITE REG.NE GRUPPO BTL3	
32	29802	PRIGIONIERO M8X37	
33	0013010035	CAMMA REG.NE ARIA MAN. SPARK	
34	0013010019	COLON.TA L172 MF M8XM5 CH12	FINO AL N° BLT000009385064
	0013010129	COLON.TA L156 MF M8XM5 CH13	DAL N° BLT000009385065
35	0016010064	ELETTRODO BIFILARE BTL 3-10	
36	0005180033	GUARNIZIONE OR M0046-24	FINO AL N° BLT000009385064
	0005140783	PASSAFILO GOMMA 14X11X15 F5	DAL N° BLT000009385065
37	5268	VITE TCB 5X20 DIN7985/Z	FINO AL N° BLT000009385064
	31473	VITE TORX TC 5X35 DIN7985/Z	DAL N° BLT000009385065
38	8013030190	SOPPORTO GRUPPO BTL 0-10	

POMPA - PUMP - BOMBA - POMPE - PUMPE cod. 30750

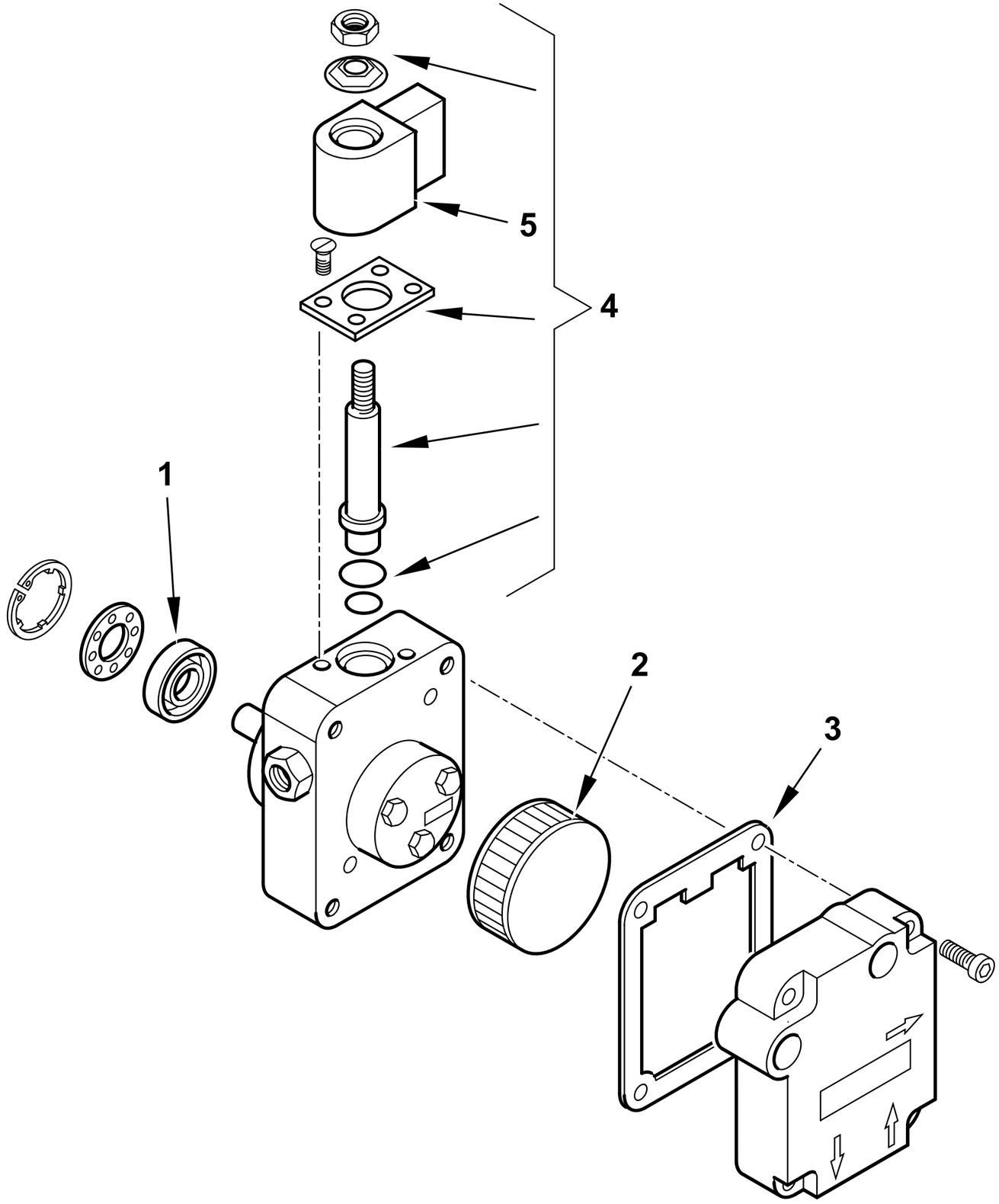

	30750 T02
dis. Balboni	visto: Gilli C.

TAV.F5

30750 POMPA SUNTEC AS47C 1538 6P0500

esploso 30750T02 **lista L02**

Rif.	Codice	Descrizione
1	95089	TENUTA POMPA SUNTEC AN-AS-AE
2	0004050030	FILTRO POMPA SUNTEC A
3	0004050049	GUAR.NE COP. AN-AS-AE-AP-AL-AT
4	95115	ELETTROVALVOLA
5	95116	BOBINA X EV POMPA SUNTEC

Rif.	Codice	Descrizione

POMPA - PUMP - BOMBA - POMPE - PUMPE cod. 0005060069

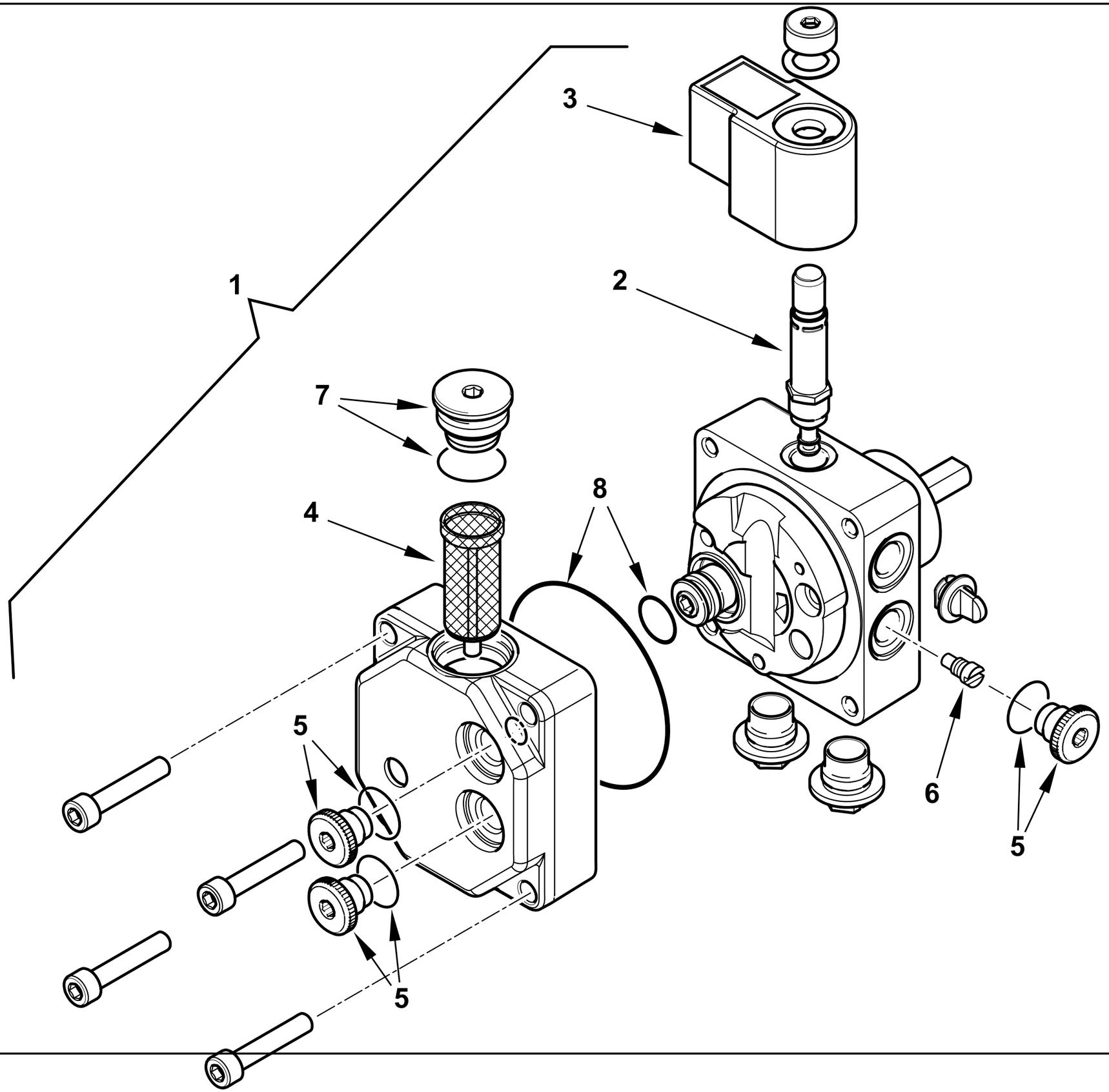

0002994136 rev.0	dis.Balboni
Data: 29-05-2017	visto:Gilli C.

TAV.F12

0005060069 POMPA DANFOSS BFP21L3L2

esploso 0002994136 **rev.0**

Rif.	Codice	Descrizione
1	0005060069	POMPA DANFOSS BFP21L3L2
2	0004050098	STELO BOBINA DANFOSS NC
3	0004102006	BOBINA POMPA DANFOSS NC 220V
4	0004050096	FILTRO POMPA DANFOSS BFP
5	0004050201	TAPPO 1/8"+OR POMPA DANF. BFP
6	0004050203	VITE MONOTUBO POMPA DANF. BFP
7	0004050202	TAPPO 1/4"+OR POMPA DANF. BFP
8	0004050200	KIT GUAR. OR POMPA DANFOSS BFP

Rif.	Codice	Descrizione

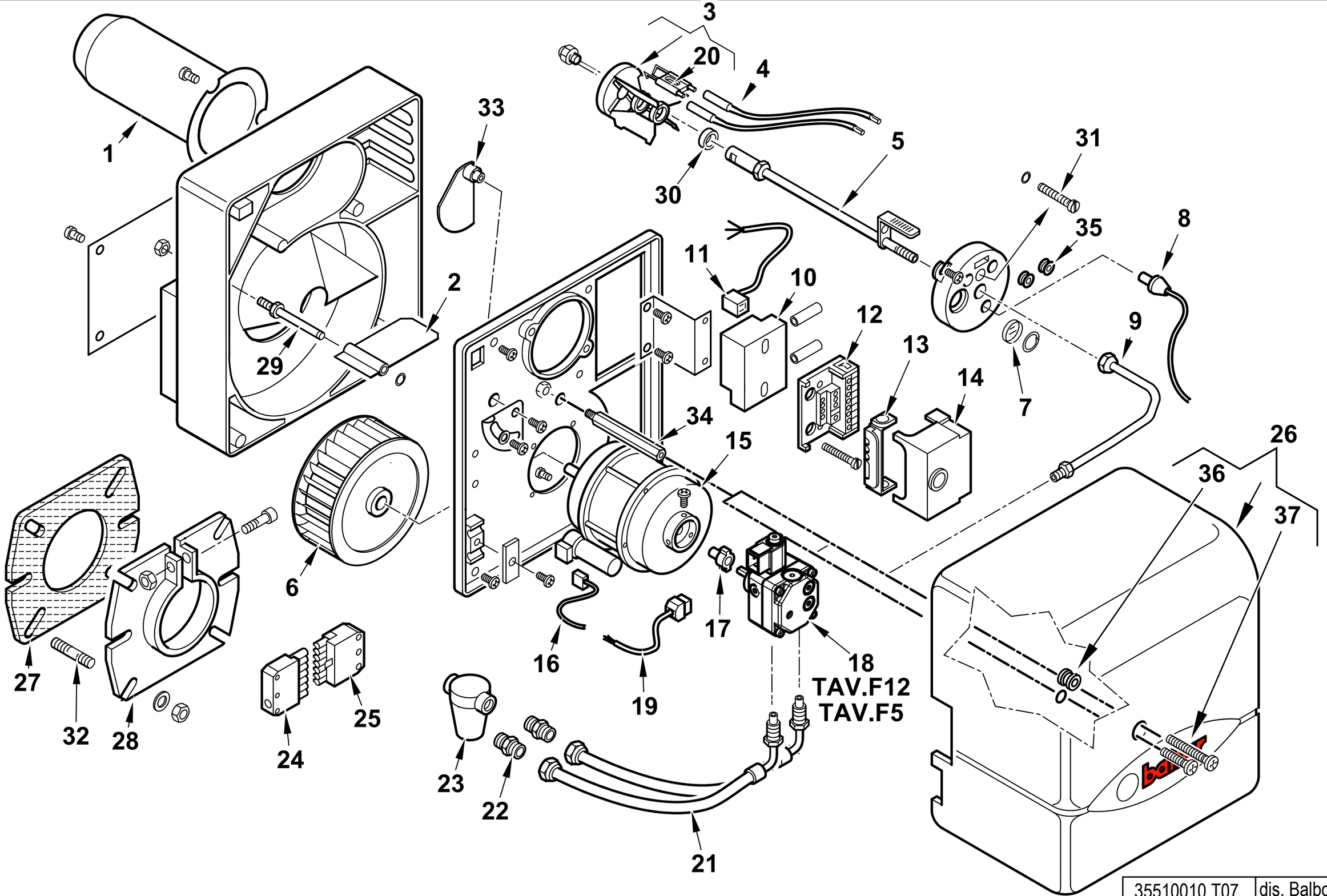

35510010 T07	dis. Balboni
Data:29-05-2017	visto: Gilli C.

35510010 BTL 6

esploso **35510010 T07** **Lista L07**

Rif.	Codice	Descrizione
1	0013030038	AS.CANNOTTO BTL6
2	0013010024	FARFALLA A GRAVITA' SPARK
3	0013030208	DISCO ALETTATO 4T D75 BTL6
4	0005140225	CAVO ACC. D.5 ATT.D4-D4 L500
5	0013030202	CANNOTTO PORTA UGELLO
6	0013010004	VENTOLA D.133X47 SPARK
7	0013010027	VETRINO 20X3 SPARK
8	30770	FOTO SIEMENS QRB1B L=350
9	0013030197	TUBO MANDATA GASOLIO BTL 0-10
10	0005020057	TRASF.RE DANFOSS EBI 052F0036
11	0005130130	CONNETTORE TRASF. DANFOSS L160
12	23527	ZOCCOLO AP.RA SIEMENS LOA-LG
13	0005030012	PARETE ZOCCOLO SIEMENS LOA-L
14	0005030141	AP.RA SIEMENS LMO 14.111C2
15	0005010131	MOTORE MONO 100W 220-240/50-60
	95068	CONDENSATORE 6,3MF
16	0005130016	CONNETTORE MOTORE SPARK L.370
17	0005010132	GIUNTO POMPA-MOTORE FHP
	0005010100	GIUNTO POMPA-MOTORE SIMEL 2GR.
18	30750	POMPA SUNTEC AS47C 1538 6P05 Fino al n°BLT000009515725
	0005060069	POMPA DANFOSS BFP21L3L2 Dal n°BLT000009515726
19	23519	CONNETTORE POMPA SUNTEC L600
20	0016010064	ELETTRODO BIFILARE BTL 3-10
21	0013030242	TUBOFLEX 1/4"MGX3/8"FDX1200
22	19098	NIPPLO 3/8"X FILTRO
23	0005070237	FILTRO GASOLIO 3/8" VASCH.TRASP Fino al n°BLT000009477469
	95048	CARTUCCIA FILTRO 3/8" Fino al n°BLT000009477469
	95099	GUARNIZIONE FILTRO 3/8" Fino al n°BLT000009477469
23	0005070626	FILTRO GASOLIO VASCHETTA TRASPARENTE Dal n°BLT000009477470
	0004050164	CARTUCCIA FILTRO 20101/C1 Dal n°BLT000009477470
	0004050171	SET GUARN. NE FILTRO SET20100 Dal n°BLT000009477470

Rif.	Codice	Descrizione	Matricola
24	0005130051	CONNETTORE 7POLI MASCH.	
25	0005130052	CONNETTORE 7POLI FEMM.	
26	0013030216	COPERCHIO POST.RE BTL0-10 ARAN	
27	50413	GUARN.NE FLANGIA SYN D90	
28	8013030004	FLANGIA AT.CO BRUC.RE D90SPARK	
29	0013010018	PERNO FARFALLA A GRAVITA'SPARK	
30	0013030194	DISTANZIALE 26,5X18,5X2	
31	0016010058	VITE REG.NE GRUPPO BTL3	
32	29802	PRIGIONIERO M8X37	
33	0013010035	CAMMA REG.NE ARIA MAN. SPARK	
34	0013010019	COLON.TA L172 MF M8XM5 CH12	FINO AL N° BLT000009388508
	0013010129	COLON.TA L156 MF M8XM5 CH13	DAL N° BLT000009388509
35	0005140054	PASSAFILO GOMMA 5X9X14X3,5	
36	0005180033	GUARNIZIONE OR M0046-24	FINO AL N° BLT000009388508
	0005140783	PASSAFILO GOMMA 14X11X15 F5	DAL N° BLT000009388509
37	5268	VITE TCB 5X20 DIN7985/Z	FINO AL N° BLT000009388508
	31473	VITE TORX TC 5X35 DIN7985/Z	DAL N° BLT000009388509

POMPA - PUMP - BOMBA - POMPE - PUMPE cod. 30750

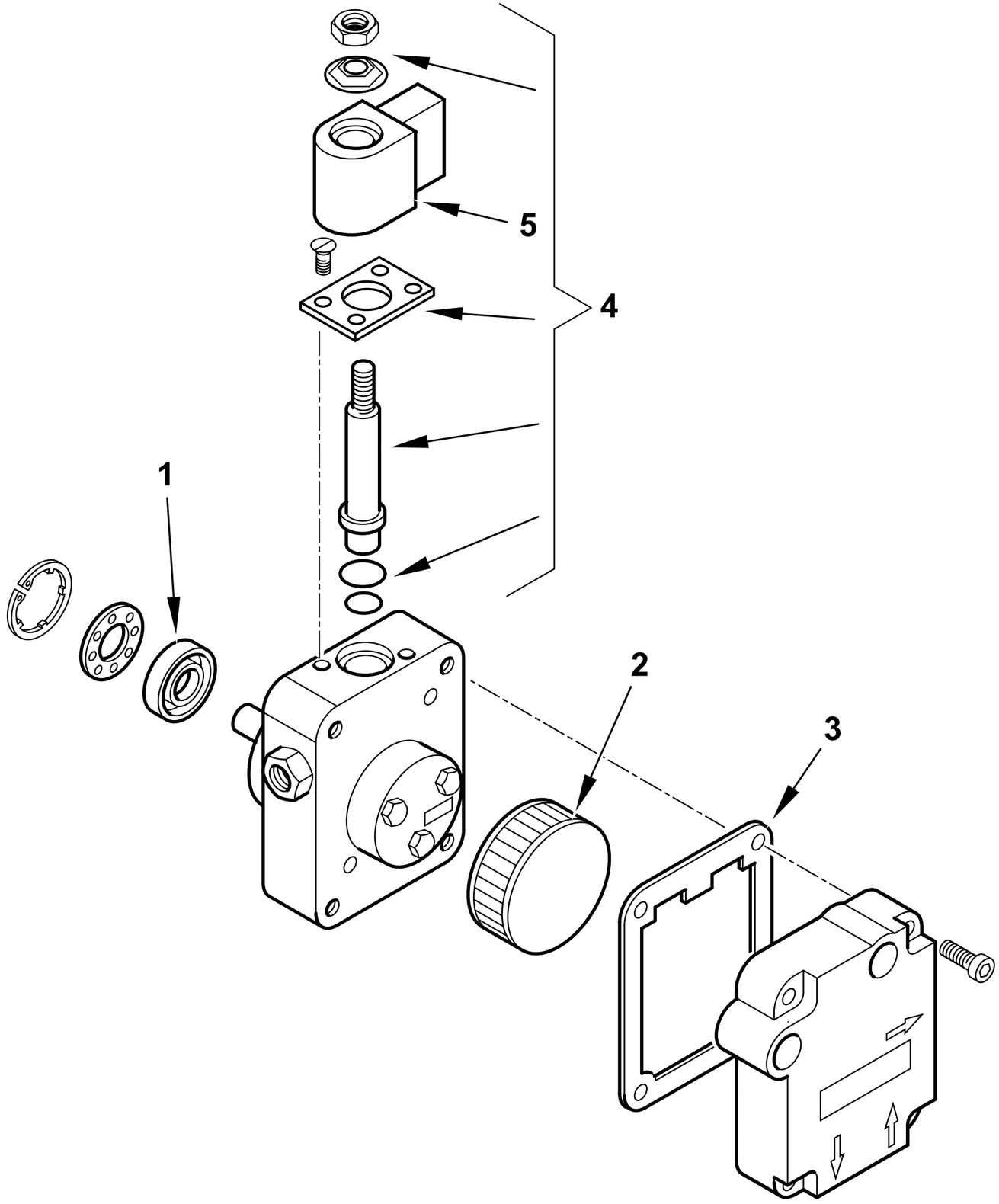

	30750 T02
dis. Balboni	visto: Gilli C.

TAV.F5

30750 POMPA SUNTEC AS47C 1538 6P0500

esploso 30750T02 **lista L02**

Rif.	Codice	Descrizione
1	95089	TENUTA POMPA SUNTEC AN-AS-AE
2	0004050030	FILTRO POMPA SUNTEC A
3	0004050049	GUAR.NE COP. AN-AS-AE-AP-AL-AT
4	95115	ELETTROVALVOLA
5	95116	BOBINA X EV POMPA SUNTEC

Rif.	Codice	Descrizione

POMPA - PUMP - BOMBA - POMPE - PUMPE cod. 0005060069

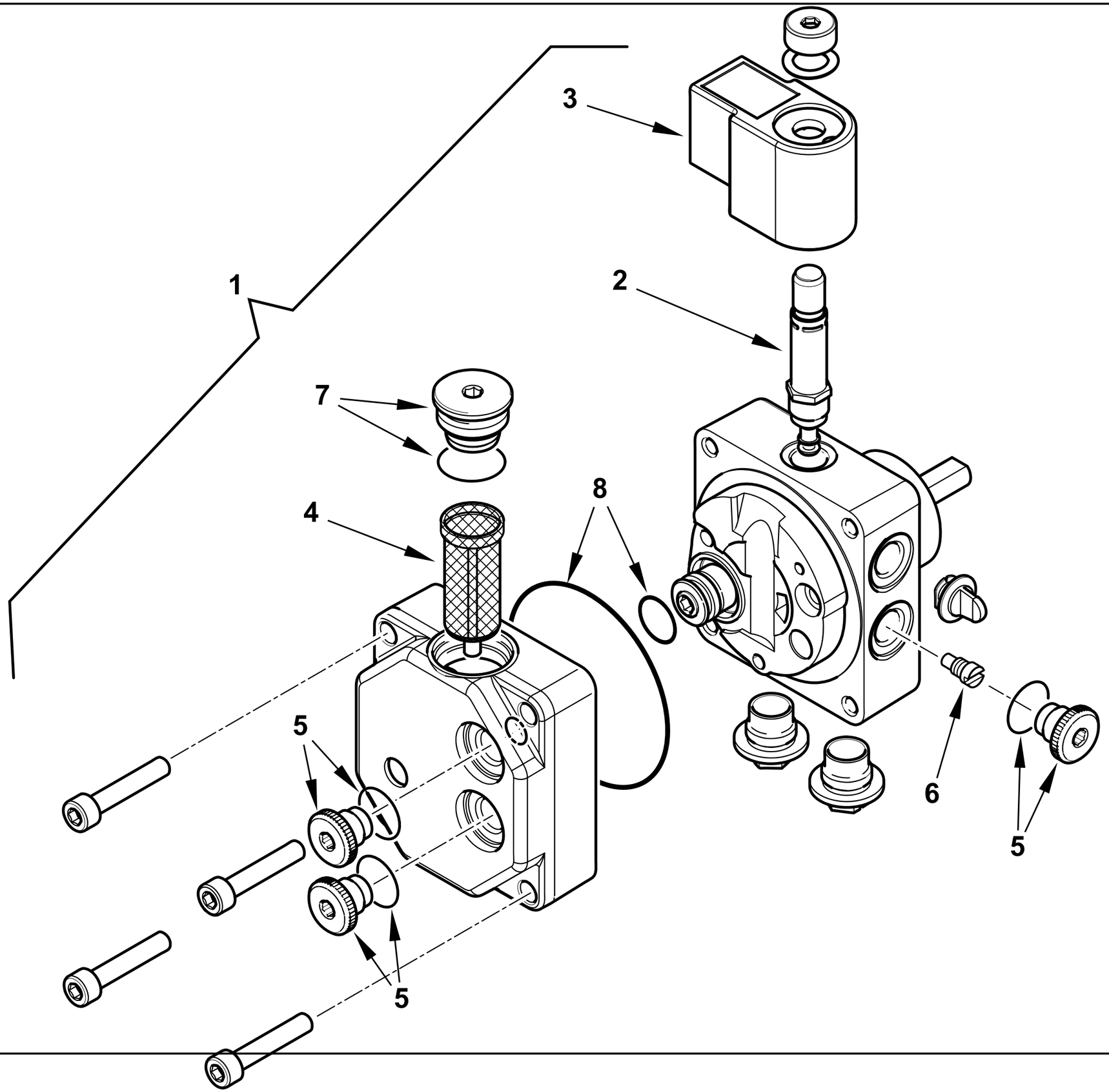

0002994136 rev.0	dis.Balboni
Data: 29-05-2017	visto:Gilli C.

TAV.F12

0005060069 POMPA DANFOSS BFP21L3L2

esploso 0002994136 **rev.0**

Rif.	Codice	Descrizione
1	0005060069	POMPA DANFOSS BFP21L3L2
2	0004050098	STELO BOBINA DANFOSS NC
3	0004102006	BOBINA POMPA DANFOSS NC 220V
4	0004050096	FILTRO POMPA DANFOSS BFP
5	0004050201	TAPPO 1/8"+OR POMPA DANF. BFP
6	0004050203	VITE MONOTUBO POMPA DANF. BFP
7	0004050202	TAPPO 1/4"+OR POMPA DANF. BFP
8	0004050200	KIT GUAR. OR POMPA DANFOSS BFP

Rif.	Codice	Descrizione

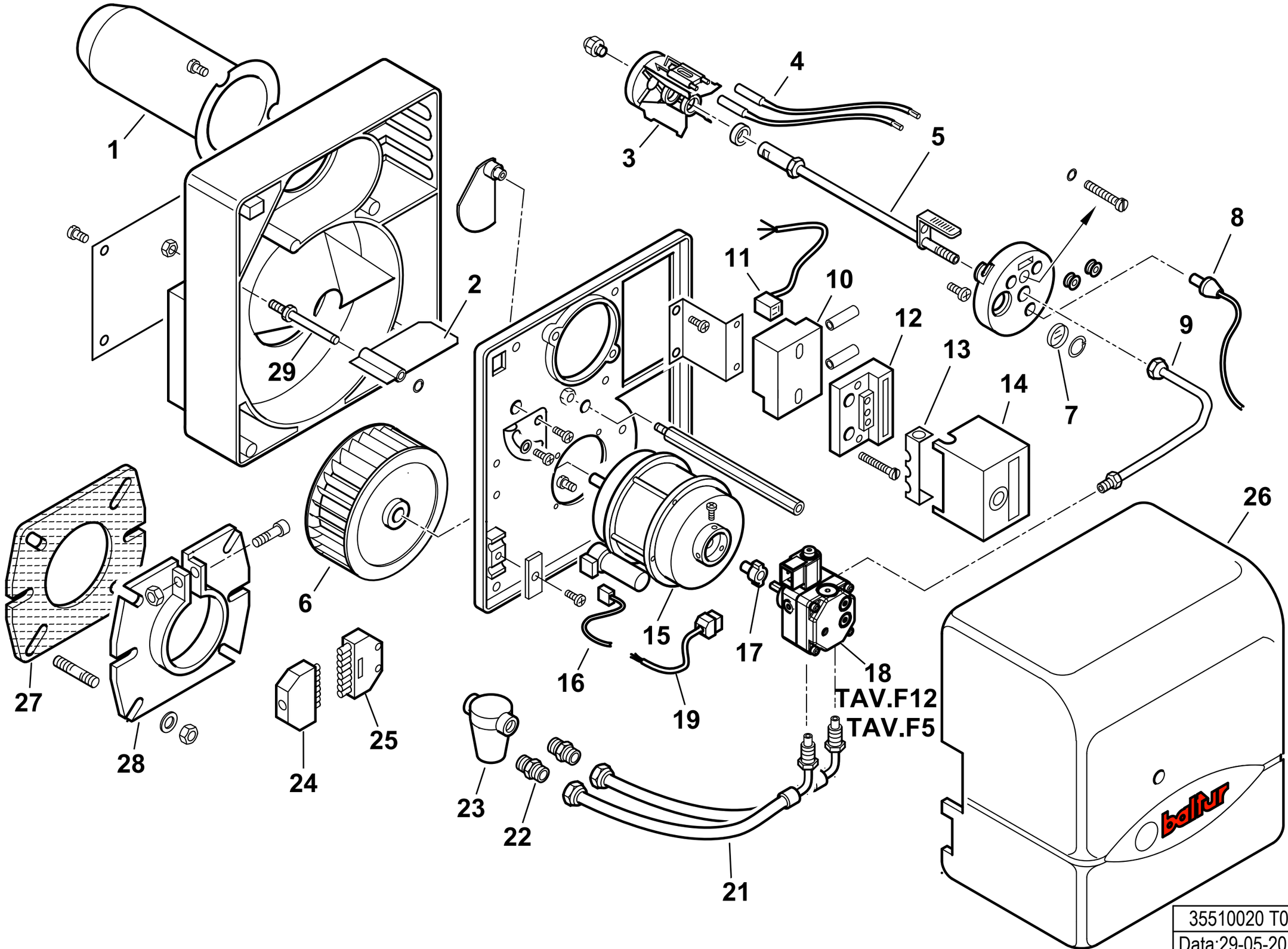

35510020 T04	dis. Balboni
Data:29-05-2017	visto: Gilli C.

35510020 BTL 6 L275

esploso **35510020 T04 Lista L04**

Rif.	Codice	Descrizione
1	0013030228	AS.CANNOTTO BTL 10 L250
2	0013010024	FARFALLA
3	0013030208	DISCO ALETTATO 4T D75 BTL6
	0016010064	ELETTRODI
4	0005140255	CAVO ACC. D5 ATT.D4-D4 L1000
5	0013030230	CANNOTTO PORTA UGELLO
6	0013010004	VENTOLA
7	0013010027	VETRINO
8	30770	FOTO SIEMENS QRB1B L=350
9	0013030197	TUBO MANDATA GASOLIO BTL 0-10
10	0005020057	TRASF.RE DANFOSS EBI 052F0036
11	0005130130	CONNETTORE TRASF. DANFOSS L160
12	23527	ZOCCOLO AP.RA SIEMENS LOA-LG
13	0005030012	PARETE ZOCCOLO SIEMENS LOA-L
14	0005030141	AP.RA SIEMENS LMO 14.111C2
15	0005010131	MOTORE MONO 100W 220-240/50-60
	95068	CONDENSATORE 6,3MF
16	0005130016	CONNETTORE MOTORE
17	0005010100	GIUNTO POMPA-MOTORE SIMEL 2GR.
18	30750	POMPA SUNTEC AS47C 1538 6P05 Fino al n°BLT000009543111
	0005060069	POMPA DANFOSS BFP21L3L2 Dal n°BLT000009543112
19	23519	CONNETTORE
21	0013030242	TUBOFLEX 1/4"MGX3/8"FDX1200
22	19098	NIPPLO 3/8"X FILTRO
23	0005070237	FILTRO GASOLIO 3/8" VASCH.TRASP Fino al n°BLT000009477469
	95048	CARTUCCIA FILTRO 3/8" Fino al n°BLT000009477469
	95099	GUARNIZIONE FILTRO 3/8" Fino al n°BLT000009477469
23	0005070626	FILTRO GASOLIO VASCHETTA TRASP Dal n°BLT000009477470
	0004050164	CARTUCCIA FILTRO 20101/C1 Dal n°BLT000009477470
	0004050171	SET GUARN. NE FILTRO SET20100 Dal n°BLT000009477470

Rif.	Codice	Descrizione
24	0005130051	CONNETTORE 7POLI MASCH.
25	0005130052	CONNETTORE 7POLI FEMM.
26	0013030216	COPERCHIO POST.RE BTL0-10 ARAN
27	50413	GUARN.NE FLANGIA SYN D90
28	8013030004	FLANGIA AT.CO BRUC.RE D90SPARK
29	0013010018	PERNO FARFALLA A GRAVITA'SPARK

POMPA - PUMP - BOMBA - POMPE - PUMPE cod. 30750

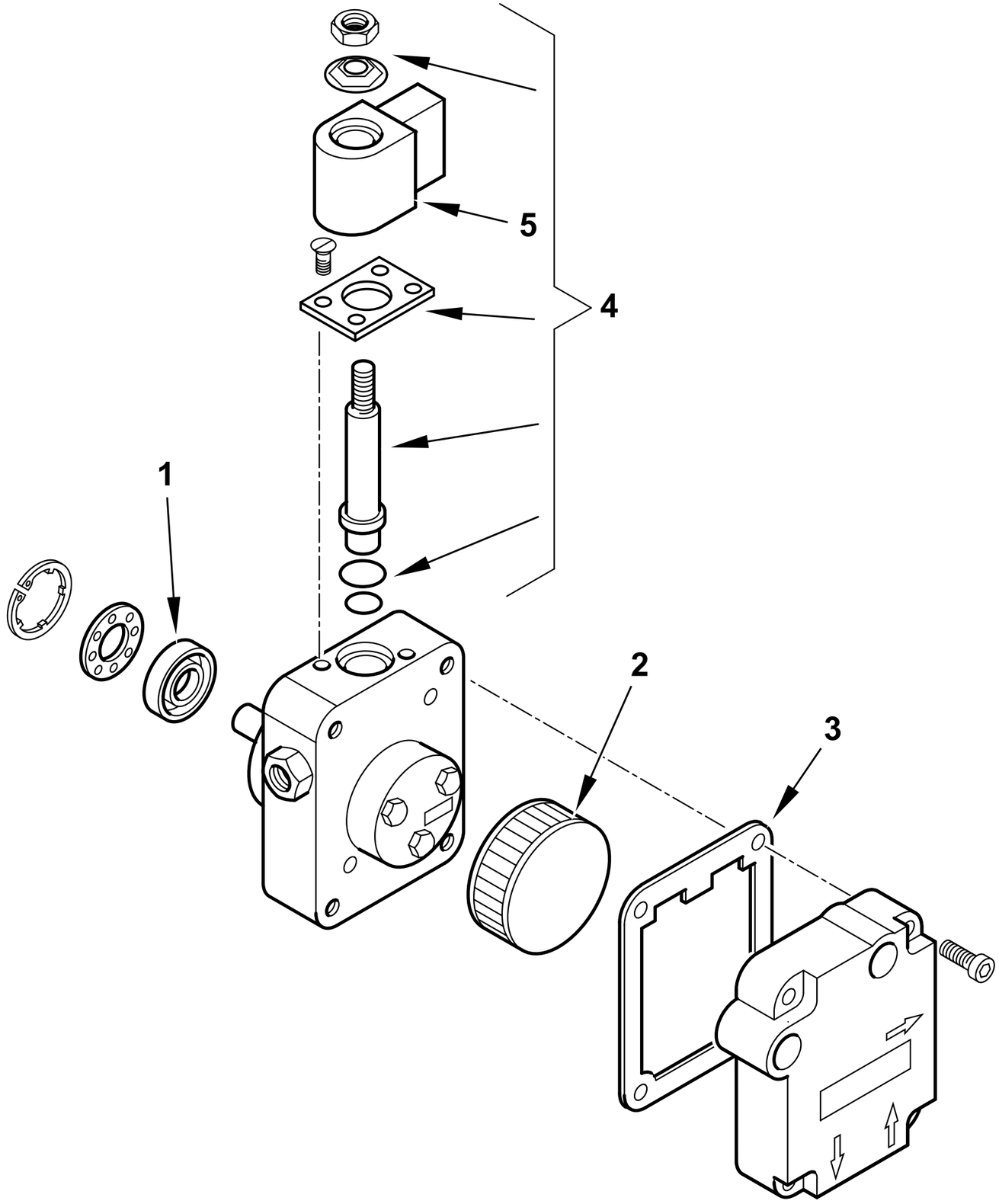

	30750 T02
dis. Balboni	visto: Gilli C.

TAV.F5

30750 POMPA SUNTEC AS47C 1538 6P0500

esploso 30750T02 **lista L02**

Rif.	Codice	Descrizione
1	95089	TENUTA POMPA SUNTEC AN-AS-AE
2	0004050030	FILTRO POMPA SUNTEC A
3	0004050049	GUAR.NE COP. AN-AS-AE-AP-AL-AT
4	95115	ELETTROVALVOLA
5	95116	BOBINA X EV POMPA SUNTEC

Rif.	Codice	Descrizione

POMPA - PUMP - BOMBA - POMPE - PUMPE cod. 0005060069

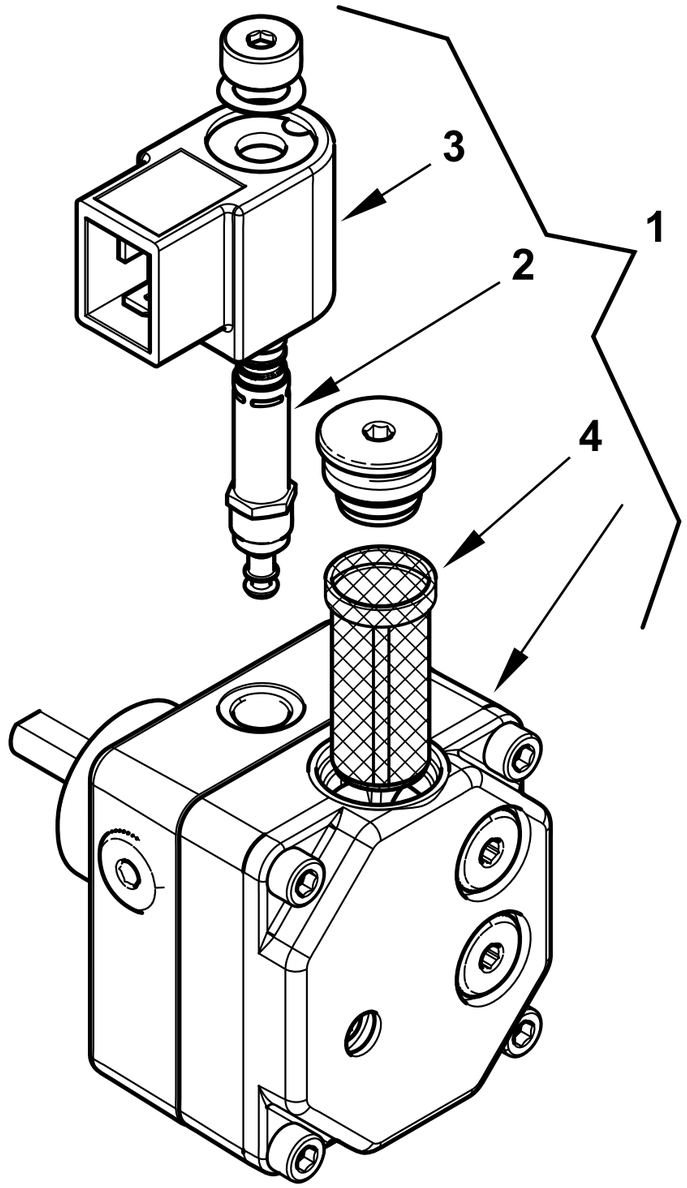

0002994136 rev.0	dis.Balboni
Data: 29-05-2017	visto:Gilli C.

TAV.F12

0005060069 POMPA DANFOSS BFP21L3L2

esploso 0002994136 **rev.0**

Rif.	Codice	Descrizione
1	0005060069	POMPA DANFOSS BFP21L3L2 KEROS
2	0004050098	STELO BOBINA DANFOSS NC
3	0004102006	BOBINA POMPA DANFOSS NC 220V
4	0004050096	FILTRO POMPA DANFOSS BFP

Rif.	Codice	Descrizione

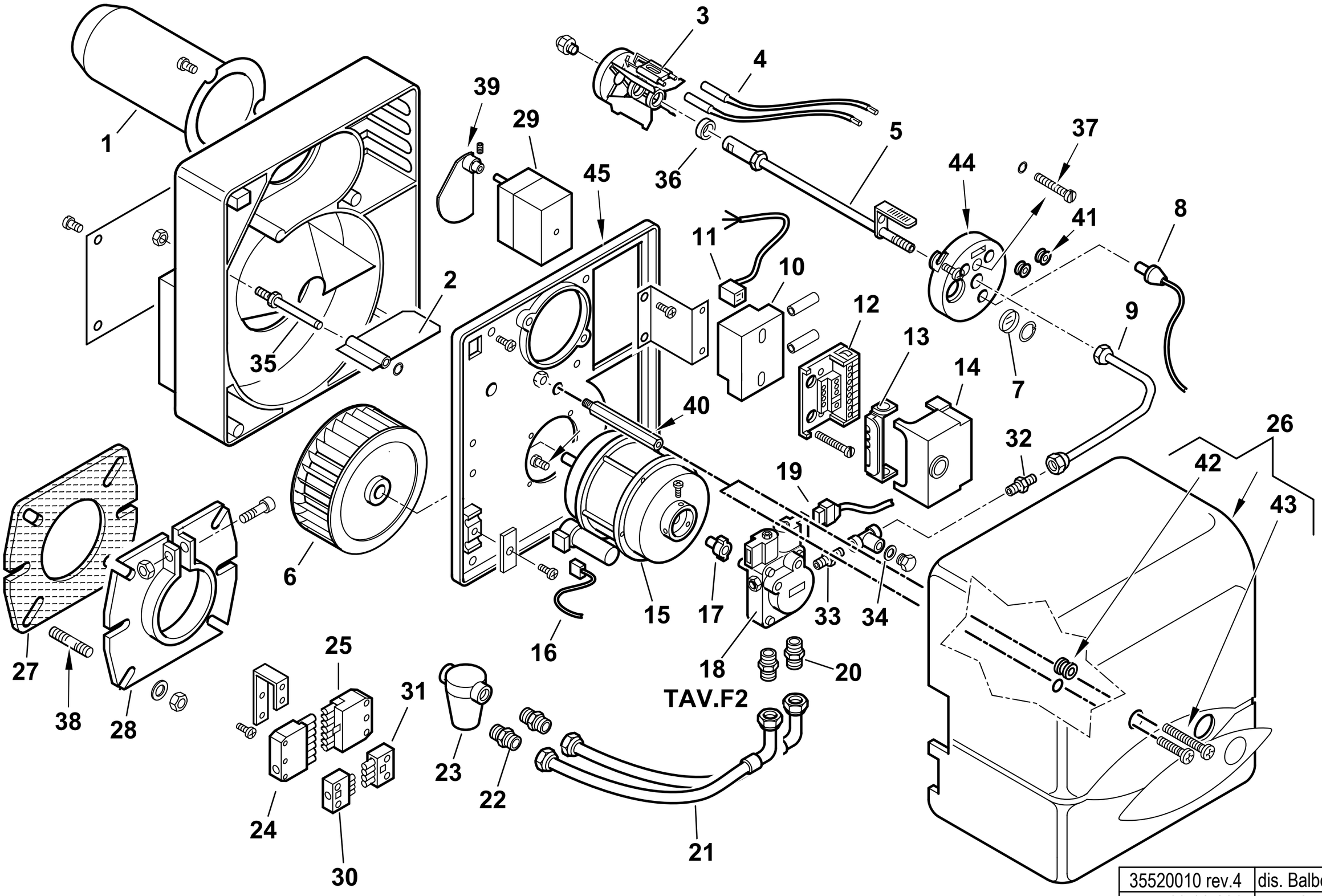

35520010 rev.4	dis. Balboni
Data: 03-08-2015	visto:Gilli C.

35520010 BTL 6 P esploso **35520010T04 Lista L04**

Rif.	Codice	Descrizione
1	0013030038	AS.CANNOTTO BTL6
2	0013010024	FARFALLA A GRAVITA' SPARK
3	0013030208	DISCO ALETTATO 4T D75 BTL6
	0016010064	ELETTRODO BIFILARE BTL 3-10
4	0005140225	CAVO ACC. D.5 ATT.D4-D4 L500
5	0013030202	ASSIEME CANNOTTO PORTA UGELLO
6	0013010004	VENTOLA D.133X47 SPARK
7	0013010027	VETRINO 20X3 SPARK
8	30770	FOTO QRB1B L=350
9	0013030219	TUBO MANDATA GASOLIO BTL4-10
10	0005020057	TRASF.RE DANFOSS EBI 052F0036
11	0005130130	CONNETTORE TRASF. DANFOSS L160
12	23527	ZOCCOLO AP.RA LOA-LGB
13	0005030012	PARETE
14	0005030101	AP.RA SIEMENS LMO 24.111C2
15	0005010131	MOTORE MONO 100W 220-240/50-60
	95068	CONDENSATORE 6,3MF
16	0005130016	CONNETTORE MOTORE
17	0005010132	GIUNTO POMPA-MOTORE FHP
	0005010100	GIUNTO POMPA-MOTORE SIMEL 2GR.
18	0005060003	POMPA SUNTEC AT3 45C
19	23519	CONNETTORE POMPA SUNTEC L600
20	0013030055	NIPPLO 1/4"X1/4"X25
21	0013030070	TUBOFLEX 1/4"FGX3/8"FDX1200
22	19098	NIPPLO 3/8"X FILTRO
23	0005070237	FILTRO GASOLIO 3/8" VASCH.TRAS
	95048	CARTUCCIA FILTRO 3/8"
	95099	GUARNIZIONE FILTRO 3/8"
24	0005130051	CONNETTORE 7POLI MASCH.
25	0005130052	CONNETTORE 7POLI FEMM.
26	0013030246	COPERCHIO POST.RE BTL/P ARAN COMPLETO
27	50413	GUARN.NE FLANGIA SYN D90
28	8013030004	FLANGIA

Rif.	Codice	Descrizione	Matricola
29	0005040001	MOT.NO CONECTRON LKS120 B5-5S1	
30	0005130043	CONNETTORE 4 POLI M.	
31	0005130075	CONNETTORE 4POLI FEMM. VERDE	
32	13778	NIPPLO 1/8"X1/8"X24	
33	17066	NIPPLO 1/8"X1/8"X20 CROMATO	
34	146	RONDELLA RAME 10X15X1,5	
35	0013010018	PERNO FARFALLA A GRAVITA'SPARK	
36	0013030194	DISTANZIALE 26,5X18,5X2	
37	0016010058	VITE REG.NE GRUPPO BTL3	
38	29802	PRIGIONIERO M8X37	
39	0013010015	CAMMA REG.NE ARIA MOT.NO SPA	
40	0013010019	COLON.TA L172 MF M8XM5 CH12	FINO AL N° BLT000009387244
	0013010129	COLON.TA L156 MF M8XM5 CH13	DAL N° BLT000009387245
41	0005140054	PASSAFILO GOMMA 5X9X14X3,5	
42	0005180033	GUARNIZIONE OR M0046-24	FINO AL N° BLT000009387244
	0005140783	PASSAFILO GOMMA 14X11X15 F5	DAL N° BLT000009387245
43	5268	VITE TCB 5X20 DIN7985/Z	FINO AL N° BLT000009387244
	31473	VITE TORX TC 5X35 DIN7985/Z	DAL N° BLT000009387245
44	8013030190	SOPPORTO GRUPPO BTL 0-10	
45	0013030201	PARETE CHIOC.LA BTL..P	

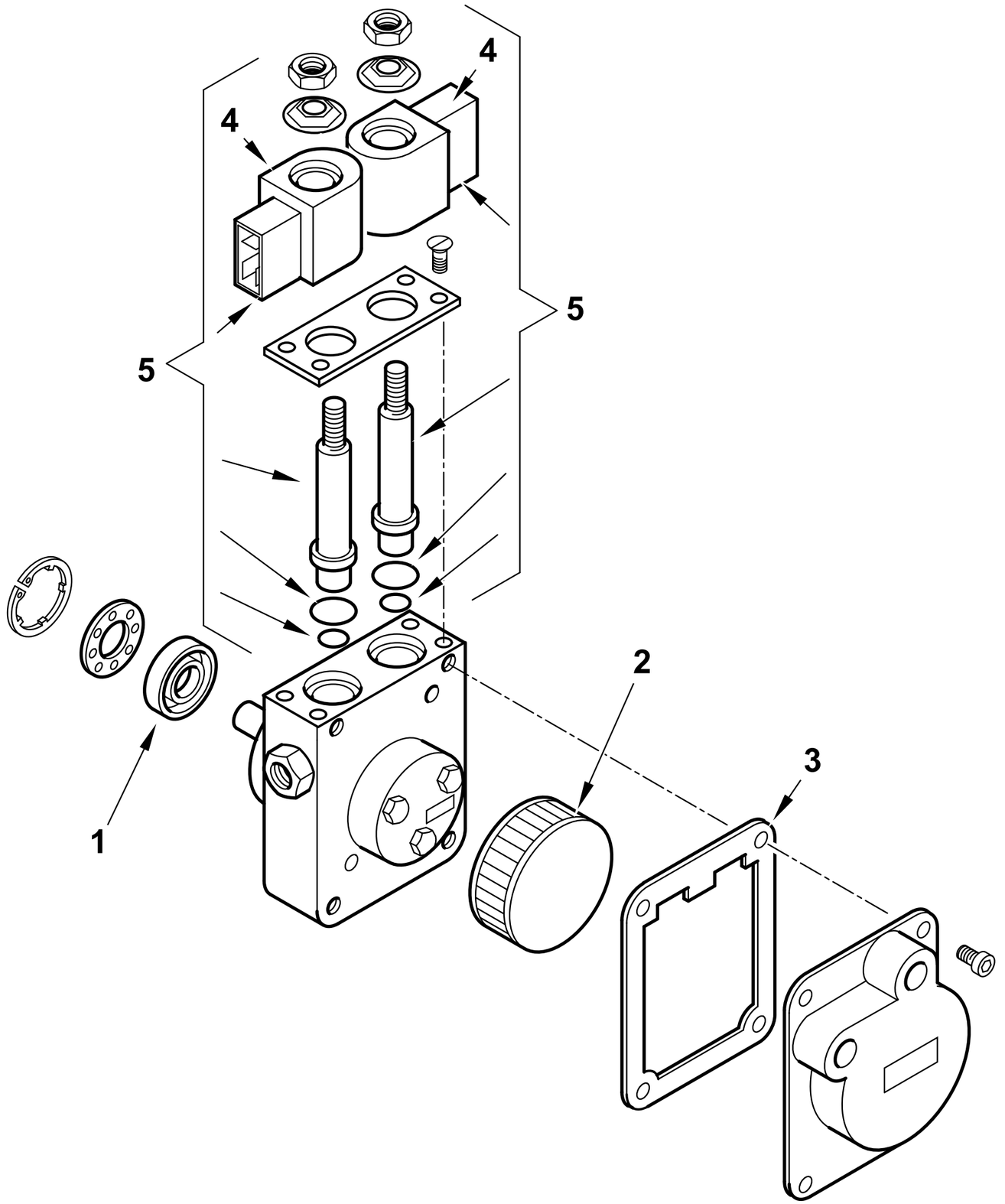

0005060003 T02	dis.Balboni
Data: 04-04-2007	visto:Gilli C.

TAV.F2

0005060003 **POMPA SUNTEC AT3 45C 9558 4P**

esploso 0005060003T02 **L03**

Rif.	Codice	Descrizione
1	95089	TENUTA POMPA SUNTEC AN-AS-AE
2	0004050030	FILTRO POMPA SUNTEC A
3	0004050049	GUAR.NE COP. AN-AS-AE-AP-AL-
4	95116	BOBINA X EV POMPA SUNTEC
5	0004050100	KIT STELI BOBINE SUNTEC AT3

Rif.	Codice	Descrizione

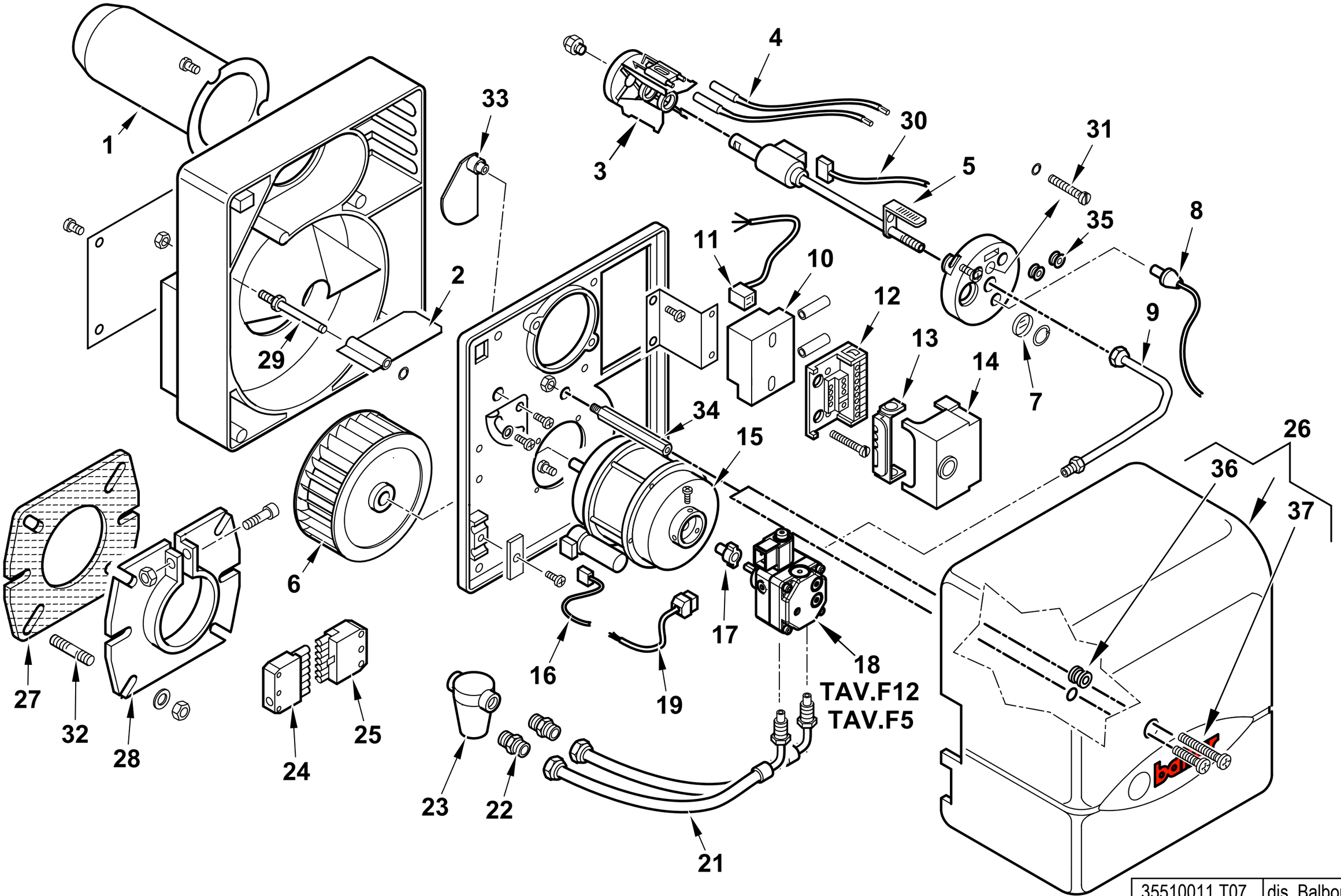

35510011 T07	dis. Balboni
Data:29-05-2017	visto: Gilli C.

35510011 BTL 6 H

esploso **35510011 T07 Lista L07**

Rif.	Codice	Descrizione
1	0013030038	AS.CANNOTTO BTL6
2	0013010024	FARFALLA A GRAVITA' SPARK
3	0013030208	DISCO ALETTATO 4T D75 BTL6
	0016010064	ELETTRODO BIFILARE BTL 3-10
4	0005140225	CAVO ACC. D.5 ATT.D4-D4 L500
5	0013030206	CANNOTTO PORTA UGELLO
6	0013010004	VENTOLA D.133X47 SPARK
7	0013010027	VETRINO 20X3 SPARK
8	30770	FOTO SIEMENS QRB1B L=350
9	0013030197	TUBO MANDATA GASOLIO BTL
10	0005020057	TRASF.RE DANFOSS EBI 052F0036
11	0005130130	CONNETTORE TRASF. DANFOSS L160
12	23527	ZOCCOLO AP.RA LOA-LGB
13	0005030012	PARETE ZOCCOLO SIEMENS LOA-LGB
14	0005030141	AP.RA SIEMENS LMO 14.111C2
15	0005010131	MOTORE MONO 100W 220-240/50-60
	0005010133	CONDENSATORE 4MF-MOTORE FHP
	95068	CONDENSATORE 6,3MF
16	0005130016	CONNETTORE MOTORE
17	0005010132	GIUNTO POMPA-MOTORE FHP
	0005010100	GIUNTO POMPA-MOTORE SIMEL
18	30750	POMPA SUNTEC AS47C 1538 6P05 Fino al n°BLT000009515726
	0005060069	POMPA DANFOSS BFP21L3L2 Dal n°BLT000009515727
19	23519	CONNETTORE POMPA SUNTEC L600
21	0013030242	TUBOFLEX 1/4"MGX3/8"FDX1200
22	19098	NIPPLO 3/8"X FILTRO
23	0005070237	FILTRO GASOLIO 3/8" VASCH.TRASP Fino al n°BLT000009477469
	95048	CARTUCCIA FILTRO 3/8" Fino al n°BLT000009477469
	95099	GUARNIZIONE FILTRO 3/8" Fino al n°BLT000009477469
23	0005070626	FILTRO GASOLIO VASCHETTA TRASP Dal n°BLT000009477470
	0004050164	CARTUCCIA FILTRO 20101/C1 Dal n°BLT000009477470
	0004050171	SET GUARN. NE FILTRO SET20100 Dal n°BLT000009477470

Rif.	Codice	Descrizione	Matricola
24	0005130051	CONNETTORE 7POLI MASCH.	
25	0005130052	CONNETTORE 7POLI FEMM.	
26	0013030216	COPERCHIO POST.RE BTL0-10 ARAN.	
27	50413	GUARN.NE FLANGIA SYN D90	
28	8013030004	FLANGIA AT.CO BRUC.RE D90SPA	
29	0013010018	PERNO FARFALLA A GRAVITA'SPARK	
30	0005130177	CONNETTORE PRERISCALDO DANFO	
31	0016010058	VITE REG.NE GRUPPO BTL3	
32	29802	PRIGIONIERO M8X37	
33	0013010035	CAMMA REG.NE ARIA MAN. SPARK	
34	0013010019	COLON.TA L172 MF M8XM5 CH12	FINO AL N° BLT000009390489
	0013010129	COLON.TA L156 MF M8XM5 CH13	DAL N° BLT000009390490
35	0005140054	PASSAFILO GOMMA 5X9X14X3,5	
36	0005180033	GUARNIZIONE OR M0046-24	FINO AL N° BLT000009390489
	0005140783	PASSAFILO GOMMA 14X11X15 F5	DAL N° BLT000009390490
37	5268	VITE TCB 5X20 DIN7985/Z	FINO AL N° BLT000009390489
	31473	VITE TORX TC 5X35 DIN7985/Z	DAL N° BLT000009390490

POMPA - PUMP - BOMBA - POMPE - PUMPE cod. 30750

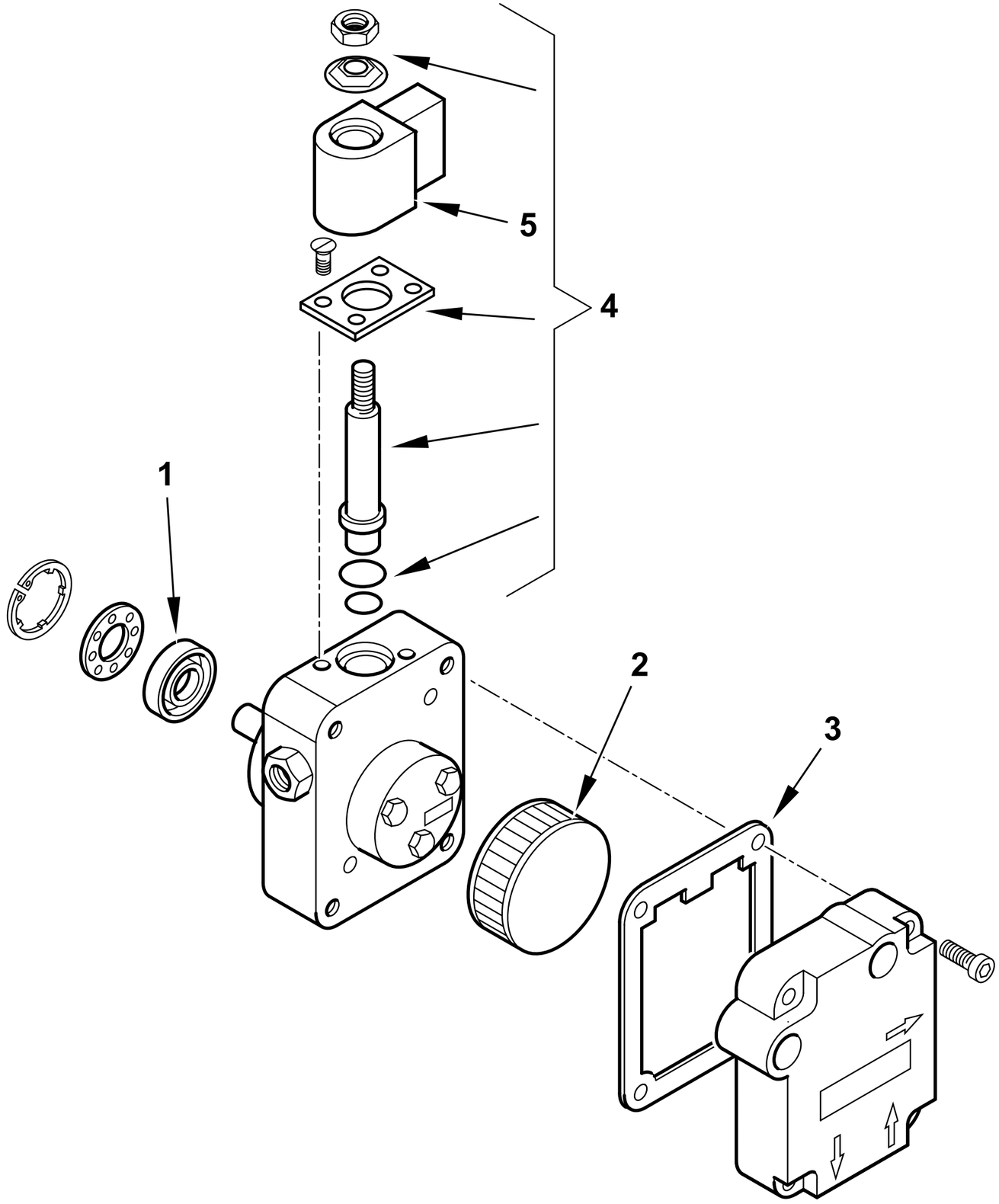

	30750 T02
dis. Balboni	visto: Gilli C.

TAV.F5

30750 POMPA SUNTEC AS47C 1538 6P0500

esploso 30750T02 **lista L02**

Rif.	Codice	Descrizione
1	95089	TENUTA POMPA SUNTEC AN-AS-AE
2	0004050030	FILTRO POMPA SUNTEC A
3	0004050049	GUAR.NE COP. AN-AS-AE-AP-AL-AT
4	95115	ELETTROVALVOLA
5	95116	BOBINA X EV POMPA SUNTEC

Rif.	Codice	Descrizione

POMPA - PUMP - BOMBA - POMPE - PUMPE cod. 0005060069

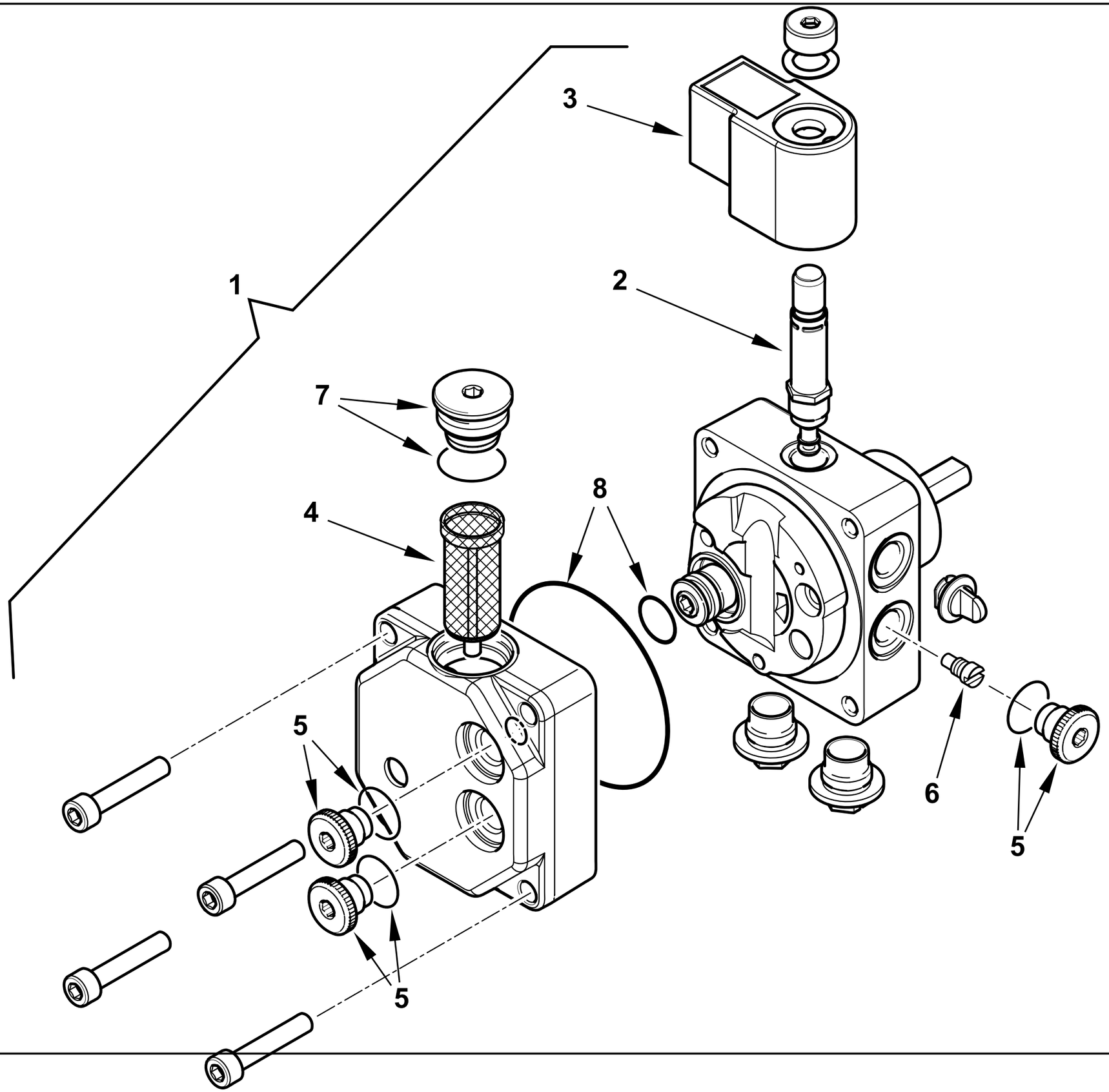

0002994136 rev.0	dis.Balboni
Data: 29-05-2017	visto:Gilli C.

TAV.F12

0005060069 POMPA DANFOSS BFP21L3L2

esploso 0002994136 **rev.0**

Rif.	Codice	Descrizione
1	0005060069	POMPA DANFOSS BFP21L3L2
2	0004050098	STELO BOBINA DANFOSS NC
3	0004102006	BOBINA POMPA DANFOSS NC 220V
4	0004050096	FILTRO POMPA DANFOSS BFP
5	0004050201	TAPPO 1/8"+OR POMPA DANF. BFP
6	0004050203	VITE MONOTUBO POMPA DANF. BFP
7	0004050202	TAPPO 1/4"+OR POMPA DANF. BFP
8	0004050200	KIT GUAR. OR POMPA DANFOSS BFP

Rif.	Codice	Descrizione

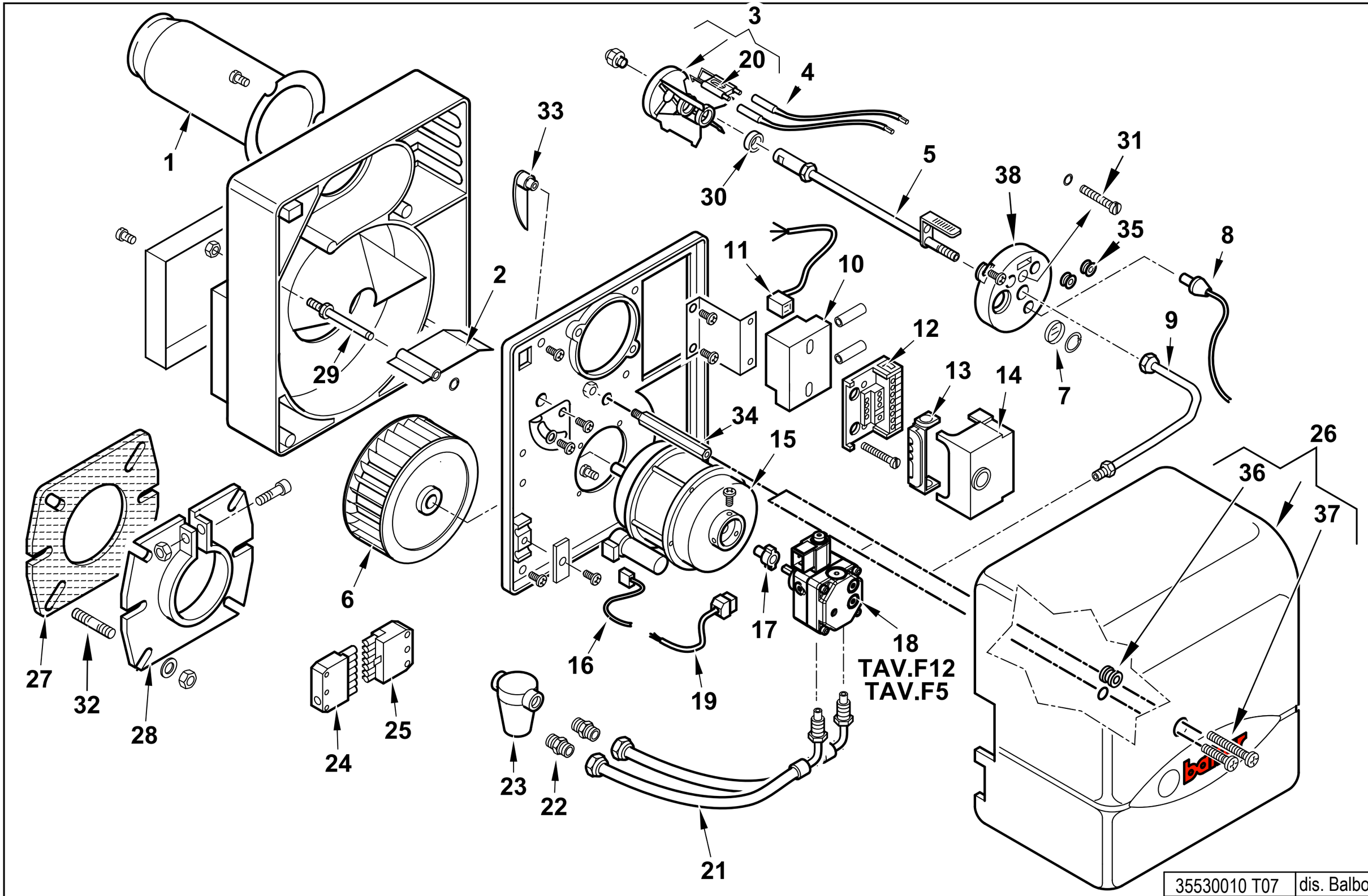

35530010 T07	dis. Balboni
Data:29-05-2017	visto: Gilli C.

35530010 BTL 10

esploso **35530010 T07 Lista 07**

Rif.	Codice	Descrizione
1	0013030210	AS.CANNOTTO BTL 10
2	0013030113	FARFALLA A GRAVITA' SPARK10
3	0013030209	DISCO ALETTATO 8T BTL10
4	0005140225	CAVO ACC. D.5 ATT.D4-D4 L500
5	0013030211	ASSIEME CANNOTTO PORTA UGELLO
6	0013010004	VENTOLA D.133X47 SPARK
7	0013010027	VETRINO 20X3 SPARK
8	30770	FOTO SIEMENS QRB1B L=350
9	0013030197	TUBO MANDATA GASOLIO BTL 0-10
10	0005020057	TRASFORMATORE DANFOSS
11	0005130130	CONNETTORE TRASFORMATORE
12	23527	ZOCCOLO AP.RA SIEMENS LOA-LG
13	0005030012	PARETE ZOCCOLO SIEMENS LOA-L
14	0005030141	AP.RA SIEMENS LMO 14.111C2
15	0005010131	MOTORE MONO 100W 220-240/50-60
	95068	CONDENSATORE 6,3MF
16	0005130016	CONNETTORE MOTORE
17	0005010100	GIUNTO POMPA-MOTORE SIMEL 2GR.
18	30750	POMPA SUNTEC AS47C 1538 6P05 Fino al n°BLT000009515756
	0005060069	POMPA DANFOSS BFP21L3L2 Dal n°BLT000009515757
19	23519	CONNETTORE POMPA SUNTEC L600
20	0016010064	ELETTRODO BIFILARE BTL 3-10
21	0013030242	TUBOFLEX 1/4"MGX3/8"FDX1200
22	19098	NIPPLO 3/8"X FILTRO
23	0005070237	FILTRO GASOLIO 3/8" VASCH.TRASP Fino al n°BLT000009477469
	95048	CARTUCCIA FILTRO 3/8" Fino al n°BLT000009477469
	95099	GUARNIZIONE FILTRO 3/8" Fino al n°BLT000009477469
23	0005070626	FILTRO GASOLIO VASCHETTA TRASP Dal n°BLT000009477470
	0004050164	CARTUCCIA FILTRO 20101/C1 Dal n°BLT000009477470
	0004050171	SET GUARN. NE FILTRO SET20100 Dal n°BLT000009477470

Rif.	Codice	Descrizione	Matricola
24	0005130051	CONNETTORE 7POLI MASCH.	
25	0005130052	CONNETTORE 7POLI FEMM.	
26	0013030216	COPERCHIO POST.RE BTL0-10 ARAN	
27	50413	GUARN.NE FLANGIA SYN D90	
28	8013030004	FLANGIA AT.CO BRUC.RE D90SPARK	
29	0013010018	PERNO FARFALLA A GRAVITA'SPARK	
30	0013030194	DISTANZIALE 26,5X18,5X2	
31	0016010058	VITE REG.NE GRUPPO BTL3	
32	29802	PRIGIONIERO M8X37	
33	0013030114	CAMMA REG.NE ARIA MAN. SPARK10	
34	0013010019	COLON.TA L172 MF M8XM5 CH12	FINO AL N° BLT000009388004
	0013010129	COLON.TA L156 MF M8XM5 CH13	DAL N° BLT000009388005
35	0005140054	PASSAFILO GOMMA 5X9X14X3,5	
36	0005180033	GUARNIZIONE OR M0046-24	FINO AL N° BLT000009388004
	0005140783	PASSAFILO GOMMA 14X11X15 F5	DAL N° BLT000009388005
37	5268	VITE TCB 5X20 DIN7985/Z	FINO AL N° BLT000009388004
	31473	VITE TORX TC 5X35 DIN7985/Z	DAL N° BLT000009388005
38	8013030190	SOPPORTO GRUPPO BTL 0-10	

POMPA - PUMP - BOMBA - POMPE - PUMPE cod. 30750

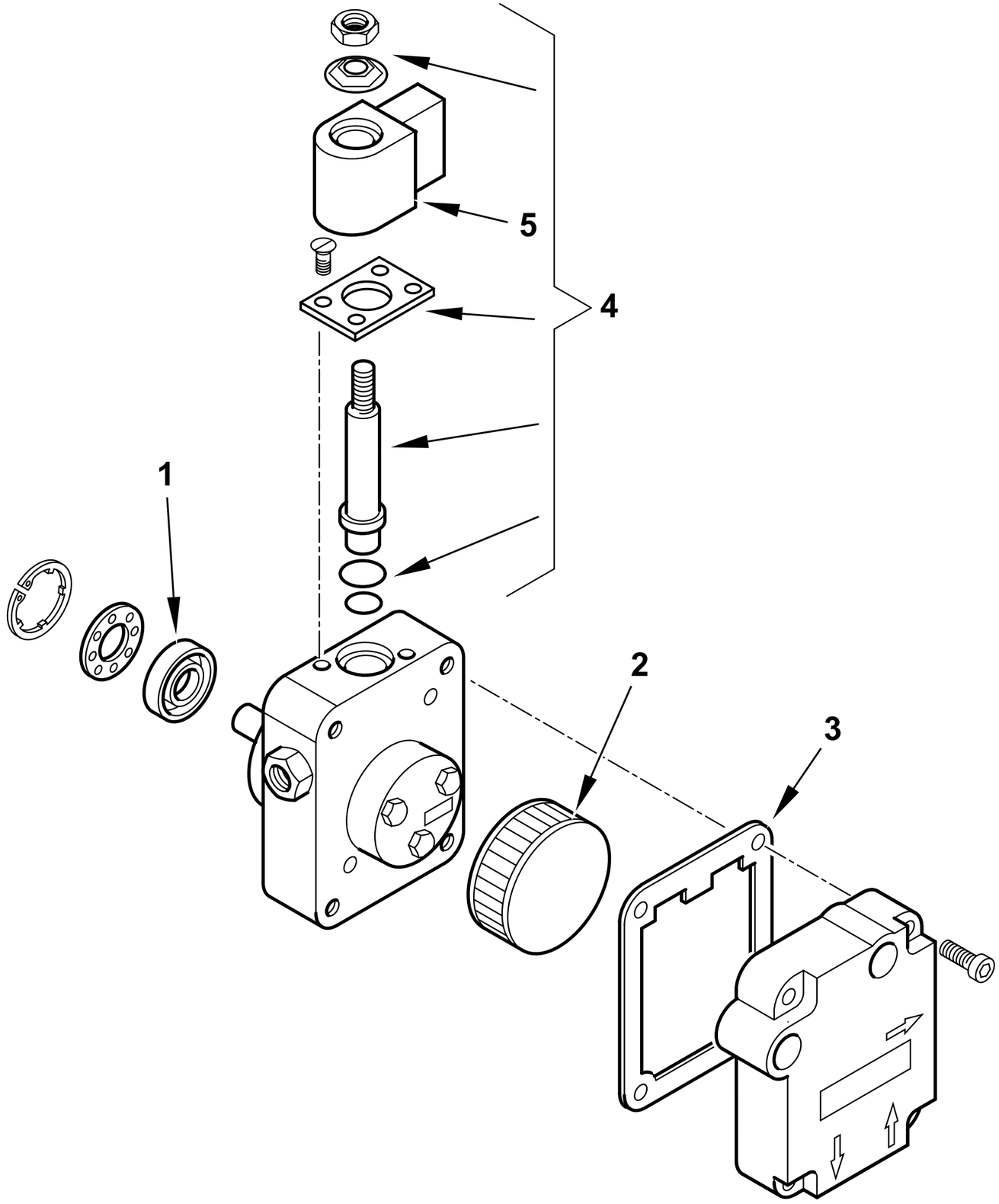

	30750 T02
dis. Balboni	visto: Gilli C.

TAV.F5

30750 POMPA SUNTEC AS47C 1538 6P0500

esploso 30750T02 **lista L02**

Rif.	Codice	Descrizione
1	95089	TENUTA POMPA SUNTEC AN-AS-AE
2	0004050030	FILTRO POMPA SUNTEC A
3	0004050049	GUAR.NE COP. AN-AS-AE-AP-AL-AT
4	95115	ELETTROVALVOLA
5	95116	BOBINA X EV POMPA SUNTEC

Rif.	Codice	Descrizione

POMPA - PUMP - BOMBA - POMPE - PUMPE cod. 0005060069

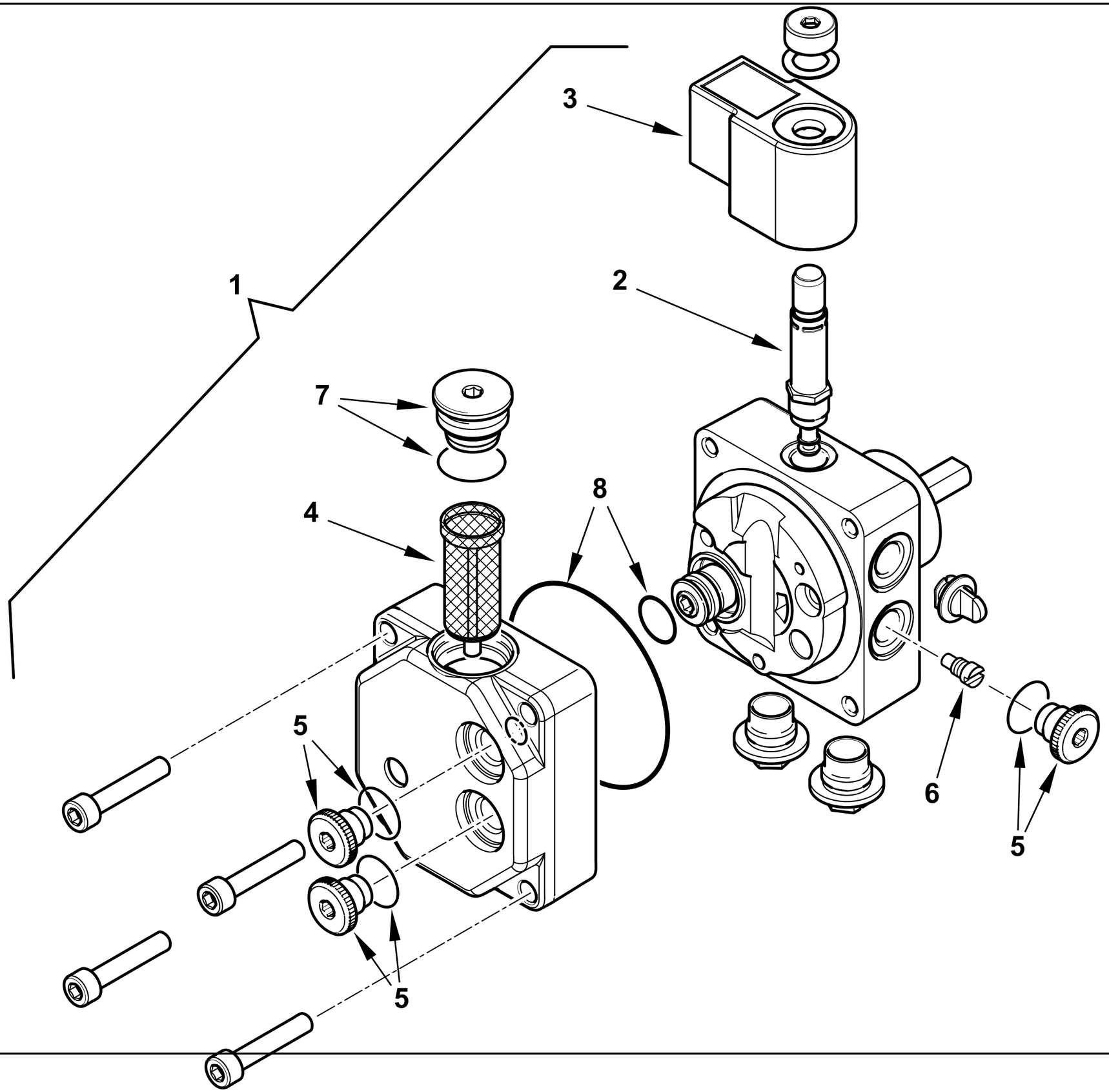

0002994136 rev.0	dis.Balboni
Data: 29-05-2017	visto:Gilli C.

TAV.F12

0005060069 POMPA DANFOSS BFP21L3L2

esploso 0002994136 **rev.0**

Rif.	Codice	Descrizione
1	0005060069	POMPA DANFOSS BFP21L3L2
2	0004050098	STELO BOBINA DANFOSS NC
3	0004102006	BOBINA POMPA DANFOSS NC 220V
4	0004050096	FILTRO POMPA DANFOSS BFP
5	0004050201	TAPPO 1/8"+OR POMPA DANF. BFP
6	0004050203	VITE MONOTUBO POMPA DANF. BFP
7	0004050202	TAPPO 1/4"+OR POMPA DANF. BFP
8	0004050200	KIT GUAR. OR POMPA DANFOSS BFP

Rif.	Codice	Descrizione

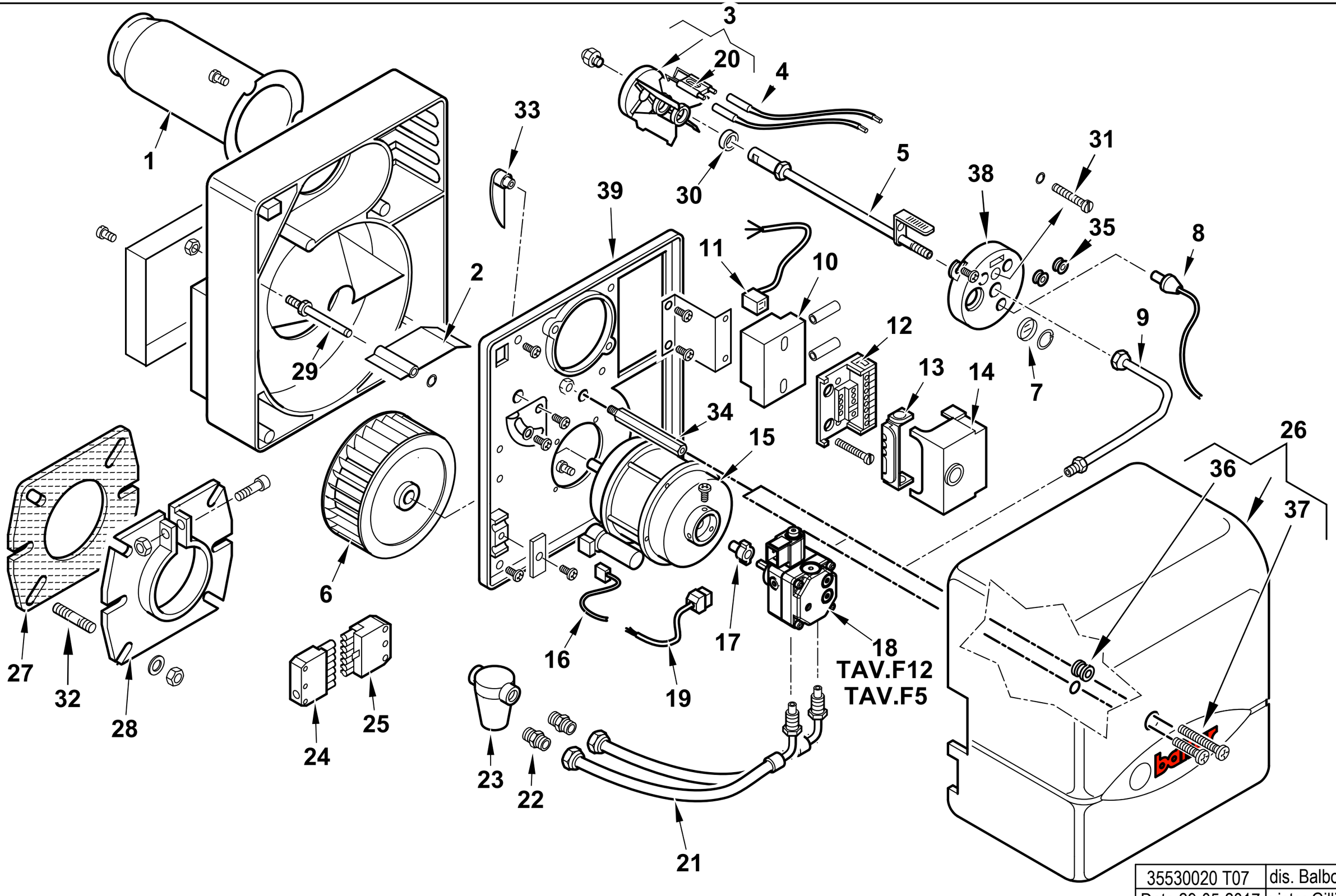

35530020 T07	dis. Balboni
Data:29-05-2017	visto: Gilli C.

35530020 BTL 10 L250

Esploso **35530020 T06** **Lista 07**

Rif.	Codice	Descrizione
1	0013030228	AS.CANNOTTO BTL 10 L250
2	0013030113	FARFALLA A GRAVITA' SPARK10
3	0013030209	DISCO ALETTATO 8T BTL10
4	0005140255	CAVO ACC. D.5 ATT.D4-D4 L1000
5	0013030230	AS.CANNOTTO P.U. BTL10 L250
6	0013010004	VENTOLA D.133X47 SPARK
7	0013010027	VETRINO 20X3 SPARK
8	30770	FOTO SIEMENS QRB1B L=350
9	0013030197	TUBO MANDATA GASOLIO BTL 0-10
10	0005020057	TRASF.RE DANFOSS EBI4 052F4031
11	0005130130	CONNETTORE TRASFORMATORE
12	23527	ZOCCOLO AP.RA SIEMENS LOA-LG
13	0005030012	PARETE ZOCCOLO SIEMENS LOA-L
14	0005030141	AP.RA SIEMENS LMO 14.111C2
15	0005010131	MOTORE MONO 100W 220-240/50-60
	95068	CONDENSATORE 6,3MF
16	0005130016	CONNETTORE MOTORE
17	0005010100	GIUNTO SIMEL V1409
18	30750	POMPA SUNTEC AS47C 1538 6P05 Fino al n°BLT000009512872
	0005060069	POMPA DANFOSS BFP21L3L2 Dal n°BLT000009512873
19	23519	CONNETTORE POMPA SUNTEC L600
20	0016010064	ELETTRODO BIFILARE BTL 3-10
21	0013030242	TUBOFLEX 1/4"MGX3/8"FDX1200
22	19098	NIPPLO 3/8"X FILTRO
23	0005070237	FILTRO GASOLIO 3/8" VASCH.TRASP Fino al n°BLT000009477469
	95048	CARTUCCIA FILTRO 3/8" Fino al n°BLT000009477469
	95099	GUARNIZIONE FILTRO 3/8" Fino al n°BLT000009477469
23	0005070626	FILTRO GASOLIO VASCHETTA TRASP Dal n°BLT000009477470
	0004050164	CARTUCCIA FILTRO 20101/C1 Dal n°BLT000009477470
	0004050171	SET GUARN. NE FILTRO SET20100 Dal n°BLT000009477470

Rif.	Codice	Descrizione	Matricola
24	0005130051	CONNETTORE 7POLI MASCH.	
25	0005130052	CONNETTORE 7POLI FEMM.	
26	0013030216	COPERCHIO POST.RE BTL0-10 ARAN	
27	50413	GUARN.NE FLANGIA SYN D90	
28	8013030004	FLANGIA AT.CO BRUC.RE D90SPARK	
29	0013010018	PERNO FARFALLA A GRAVITA'SPARK	
30	0013030194	DISTANZIALE 26,5X18,5X2	
31	0016010058	VITE REG.NE GRUPPO BTL3	
32	29802	PRIGIONIERO M8X37	
33	0013030114	CAMMA REG.NE ARIA MAN. SPARK10	
34	0013010019	COLON.TA L172 MF M8XM5 CH12	FINO AL N° BLT000009385085
	0013010129	COLON.TA L156 MF M8XM5 CH13	DAL N° BLT000009385086
35	0005140054	PASSAFILO GOMMA 5X9X14X3,5	
36	0005180033	GUARNIZIONE OR M0046-24	FINO AL N° BLT000009385085
	0005140783	PASSAFILO GOMMA 14X11X15 F5	DAL N° BLT000009385086
37	5268	VITE TCB 5X20 DIN7985/Z	FINO AL N° BLT000009385085
	31473	VITE TORX TC 5X35 DIN7985/Z	DAL N° BLT000009385086
38	8013030190	SOPPORTO GRUPPO BTL 0-10	
39	8013030201	PARETE CHIOC.LA BTL 0-10	

POMPA - PUMP - BOMBA - POMPE - PUMPE cod. 30750

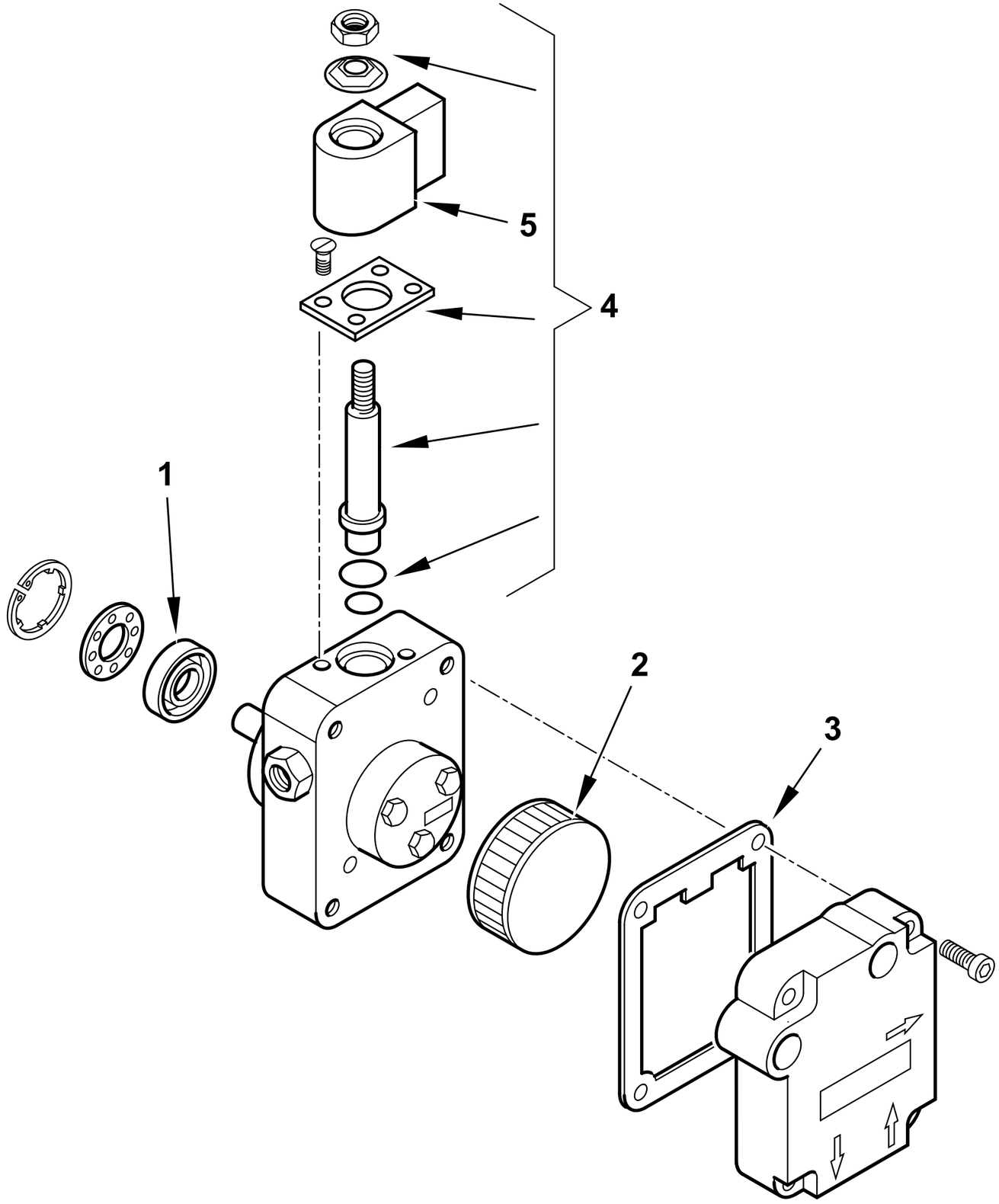

	30750 T02
dis. Balboni	visto: Gilli C.

TAV.F5

30750 POMPA SUNTEC AS47C 1538 6P0500

esploso 30750T02 **lista L02**

Rif.	Codice	Descrizione
1	95089	TENUTA POMPA SUNTEC AN-AS-AE
2	0004050030	FILTRO POMPA SUNTEC A
3	0004050049	GUAR.NE COP. AN-AS-AE-AP-AL-AT
4	95115	ELETTROVALVOLA
5	95116	BOBINA X EV POMPA SUNTEC

Rif.	Codice	Descrizione

POMPA - PUMP - BOMBA - POMPE - PUMPE cod. 0005060069

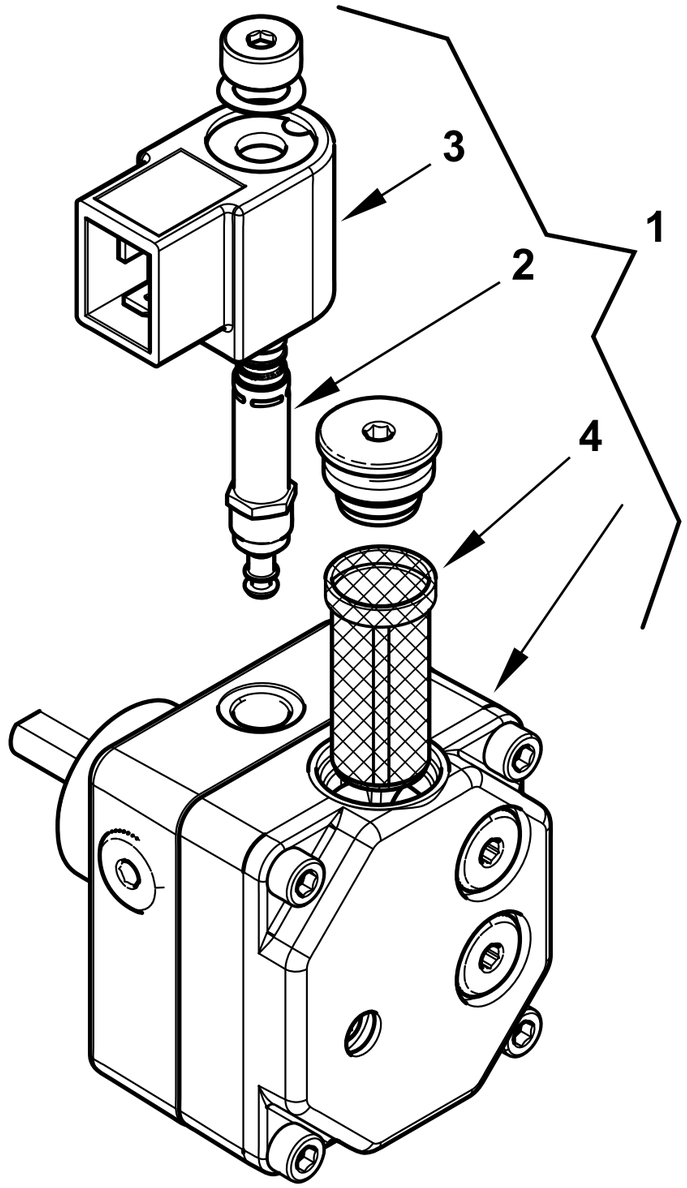

0002994136 rev.0	dis.Balboni
Data: 29-05-2017	visto:Gilli C.

TAV.F12

0005060069 POMPA DANFOSS BFP21L3L2

esploso 0002994136 **rev.0**

Rif.	Codice	Descrizione
1	0005060069	POMPA DANFOSS BFP21L3L2 KEROS
2	0004050098	STELO BOBINA DANFOSS NC
3	0004102006	BOBINA POMPA DANFOSS NC 220V
4	0004050096	FILTRO POMPA DANFOSS BFP

Rif.	Codice	Descrizione

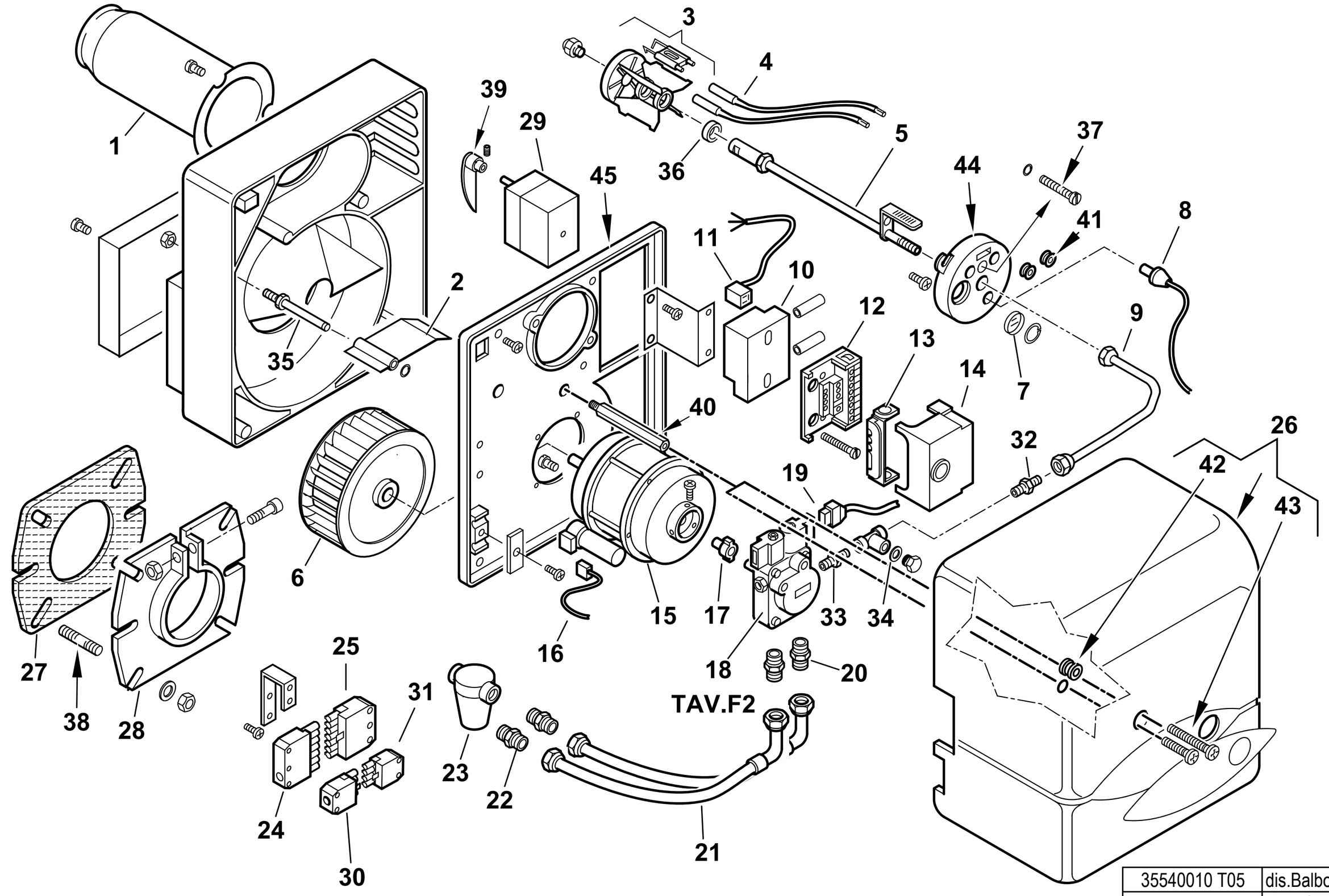

35540010 T05	dis.Balboni
Data: 03-08-2015	visto:Gilli C.

35540010 BTL 10 P esploso **35540010 T05** **Lista L05**

Rif.	Codice	Descrizione
1	0013030210	AS.CANNOTTO BTL 10
2	0013030113	FARFALLA A GRAVITA' SPARK10
3	0013030209	DISCO ALETTATO 8T BTL10
	0016010064	ELETTRODO BIFILARE BTL 3-10
4	0005140225	CAVO ACC. D.5 ATT.D4-D4 L500
5	0013030211	ASSIEME CANNOTTO PORTA UGELLO
6	0013010004	VENTOLA D.133X47 SPARK
7	0013010027	VETRINO 20X3 SPARK
8	30770	FOTO SIEMENS QRB1B L=350
9	0013030219	TUBO MANDATA GASOLIO BTL4-10P
10	0005020057	TRASF.RE DANFOSS EBI 052F0036
11	0005130130	CONNETTORE TRASFORMATORE
12	23527	ZOCCOLO AP.RA SIEMENS LOA-LG
13	0005030012	PARETE ZOCCOLO SIEMENS LOA-L
14	0005030101	AP.RA SIEMENS LMO 24.111C2
15	0005010131	MOTORE MONO 100W 220-240/50-60
	95068	CONDENSATORE 6,3MF
16	0005130016	CONNETTORE MOTORE
17	0005010132	GIUNTO POMPA-MOTORE FHP
18	0005060003	POMPA SUNTEC AT3 45C 9558 4P
19	23519	CONNETTORE POMPA SUNTEC L600
20	0013030055	NIPPLO 1/4"X1/4"X25
21	0013030070	TUBOFLEX 1/4"FGX3/8"FDX1200
22	19098	NIPPLO 3/8"X FILTRO
23	0005070237	FILTRO GASOLIO 3/8" VASCH.TRAS
	95048	CARTUCCIA FILTRO 3/8"
	95099	GUARNIZIONE FILTRO 3/8"
24	0005130051	CONNETTORE 7POLI MASCH.
25	0005130052	CONNETTORE 7POLI FEMM.

Rif.	Codice	Descrizione	Matricola
26	0013030246	COPERCHIO POST.RE BTL/P ARANC	
27	50413	GUARN.NE FLANGIA SYN D90	
28	8013030004	FLANGIA AT.CO BRUC.RE D90SPARK	
29	0005040001	MOT.NO CONECTRON LKS120 B5-5S1	
30	0005130043	CONNETTORE 4POLI FEMM. VERDE	
31	0005130075	NIPPLO 1/8"X1/8"X24	
32	13778	NIPPLO 1/8"X1/8"X20 CROMATO	
33	17066	RONDELLA RAME 10X15X1,5	
34	146	CONNETTORE 4POLI FEMM. VERDE	
35	0013010018	PERNO FARFALLA A GRAVITA'SPARK	
36	0013030194	DISTANZIALE 26,5X18,5X2	
37	0016010058	VITE REG.NE GRUPPO BTL3	
38	29802	PRIGIONIERO M8X37	
39	0013010035	CAMMA REG.NE ARIA MAN. SPARK	
40	0013010019	COLON.TA L172 MF M8XM5 CH12	FINO AL N° BLT000009385080
	0013010129	COLON.TA L156 MF M8XM5 CH13	DAL N° BLT000009385081
41	0005140054	PASSAFILO GOMMA 5X9X14X3,5	
42	0005180033	GUARNIZIONE OR M0046-24	FINO AL N° BLT000009385080
	0005140783	PASSAFILO GOMMA 14X11X15 F5	DAL N° BLT000009385081
43	5268	VITE TCB 5X20 DIN7985/Z	FINO AL N° BLT000009385080
	31473	VITE TORX TC 5X35 DIN7985/Z	DAL N° BLT000009385081
44	8013030190	SOPPORTO GRUPPO BTL 0-10	
45	0013030201	PARETE CHIOC.LA BTL..P	

POMPA - PUMP - BOMBA - POMPE - PUMPE cod.0005060003

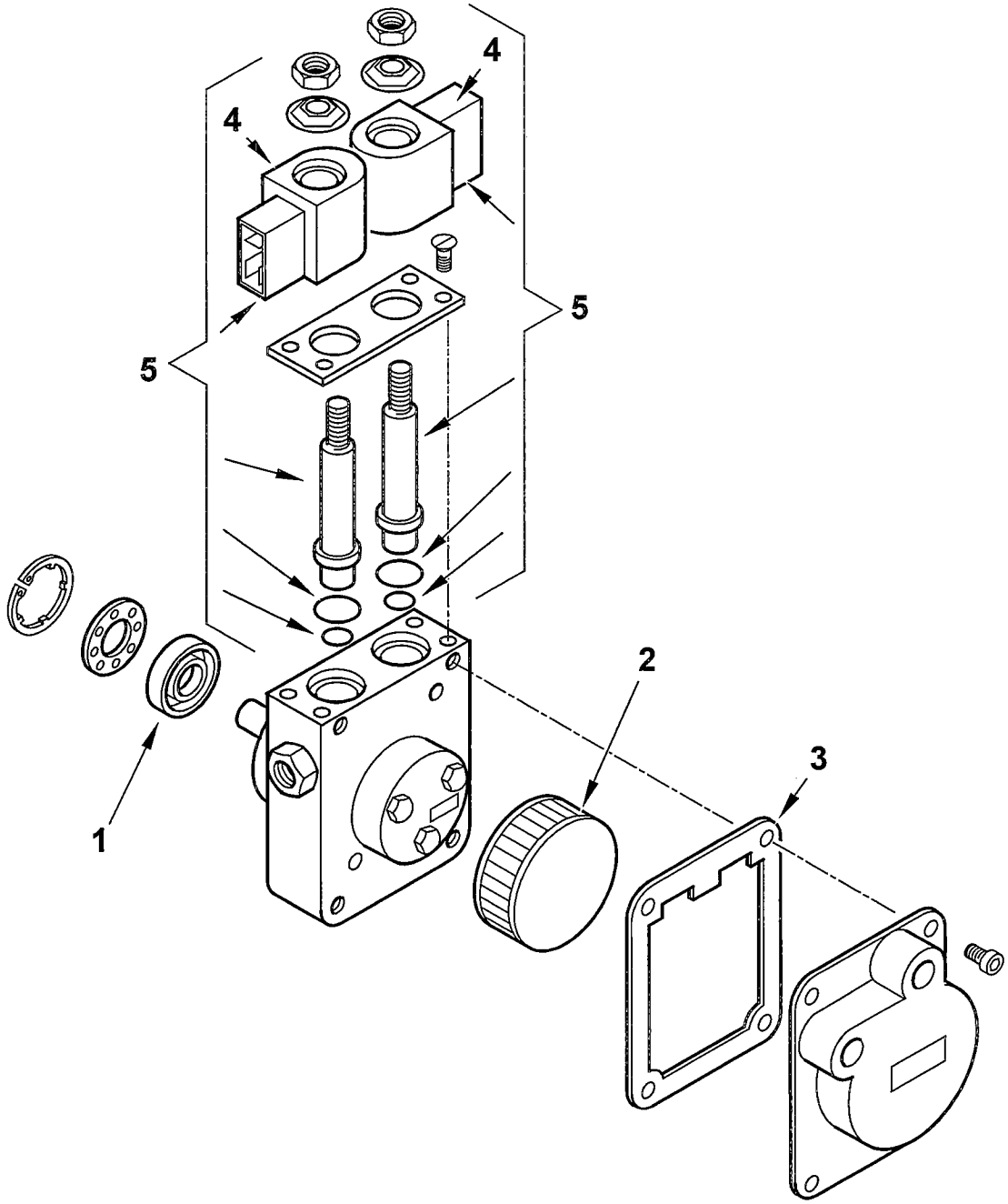

0005060003 T02	dis.Balboni
Data: 04-04-2007	visto:Gilli C.

TAV.F2

0005060003 **POMPA SUNTEC AT3 45C 9558 4P**

esploso 0005060003T01 **L03**

Rif.	Codice	Descrizione
1	95089	TENUTA POMPA SUNTEC AN-AS-AE
2	0004050030	FILTRO POMPA SUNTEC A
3	0004050049	GUAR.NE COP. AN-AS-AE-AP-AL-
4	95116	BOBINA X EV POMPA SUNTEC
5	0004050100	KIT STELI BOBINE SUNTEC AT3

Rif.	Codice	Descrizione

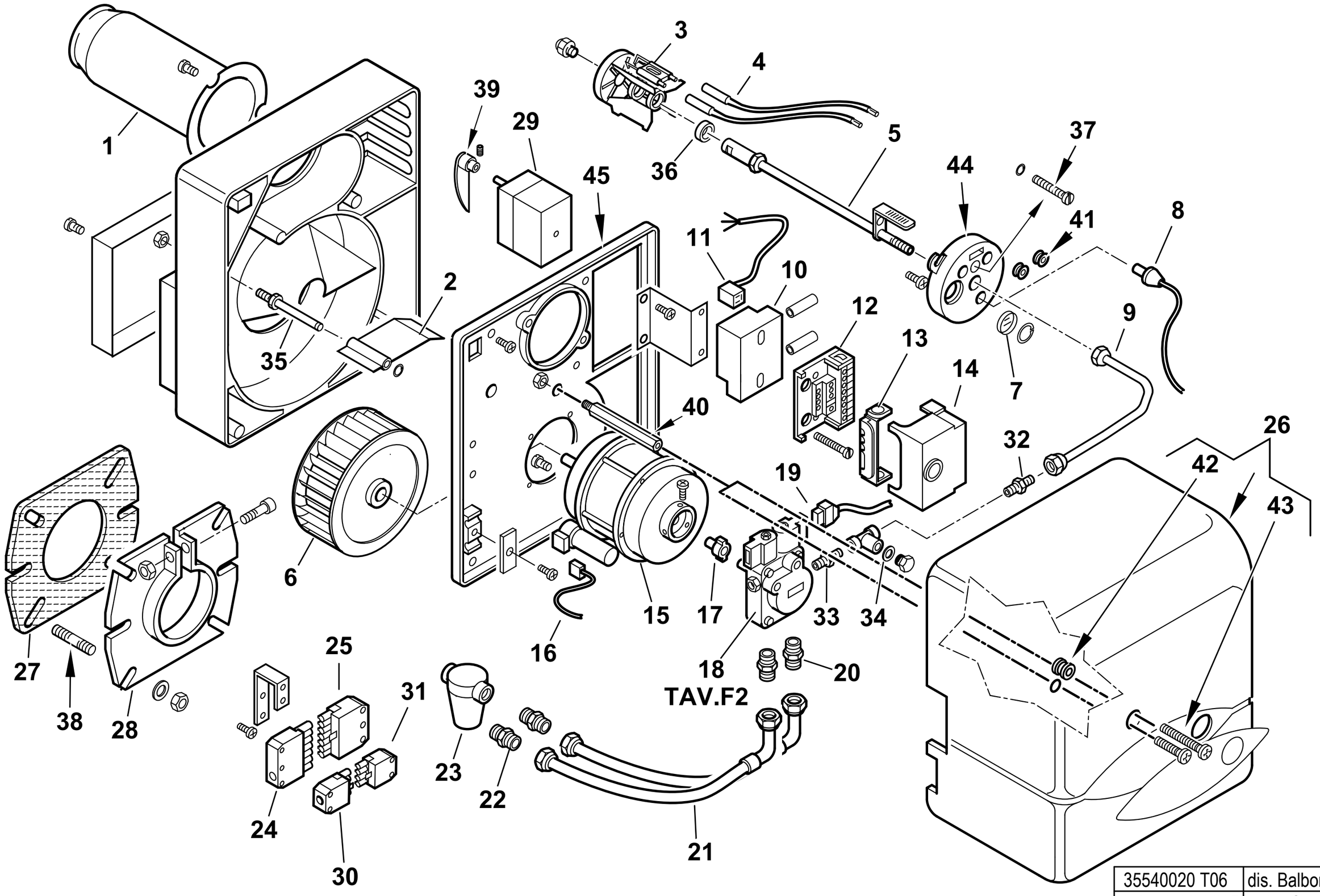

35540020 T06	dis. Balboni
Data:03-08-2015	visto: Gilli C.

35540020 BTL 10 P L250 esploso **35540020 T06 Lista L06**

Rif.	Codice	Descrizione
1	0013030228	AS.CANNOTTO BTL 10 L250
2	0013030113	FARFALLA
3	0013030209	DISCO ALETTATO 8T BTL10
	0016010064	ELETTRODO BIFILARE BTL 3-10
4	0005140255	CAVO ACC. D.5 ATT.D4-D4 L1000
5	0013030230	AS.CANNOTTO P.U. BTL10 L250
6	0013010004	VENTOLA D.133X47 SPARK
7	0013010027	VETRINO 20X3 SPARK
8	30770	FOTO SIEMENS QRB1B L=350
9	0013030219	TUBO MANDATA GASOLIO BTL4-10
10	0005020057	TRASFORMATORE DANFOSS
11	0005130130	CONNETTORE TRASFORMATORE
12	23527	ZOCCOLO AP.RA SIEMENS AGK11
13	0005030012	PARETE
14	0005030101	AP.RA SIEMENS LMO 24.111C2
15	0005010131	MOTORE MONO 100W 220-240/50-60
	95068	CONDENSATORE 6,3MF
16	0005130016	CONNETTORE MOTORE
17	0005010132	GIUNTO POMPA-MOTORE FHP
	0005010100	GIUNTO POMPA-MOTORE SIMEL
18	0005060003	POMPA SUNTEC AT3V 45C 9658 4P
19	23519	CONNETTORE POMPA SUNTEC L600
20	0013030055	NIPPLO
21	0013030070	TUBOFLEX 1/4"FGX3/8"FDX1200
22	19098	NIPPLO 3/8"X FILTRO
23	0005070237	FILTRO GASOLIO 3/8" VASCH.TRAS
	95048	CARTUCCIA FILTRO 3/8"
	95099	GUARNIZIONE FILTRO 3/8"
24	0005130051	CONNETTORE 7POLI MASCH.
25	0005130052	CONNETTORE 7POLI

Rif.	Codice	Descrizione	Matricola
26	0013030246	COPERCHIO POST.RE BTL/P ARAN	
27	50413	GUARN.NE FLANGIA SYN D90	
28	8013030004	FLANGIA AT.CO BRUC.RE D90SPA	
29	0005040001	MOT.NO CONECTRON LKS120 B5-5S1	
30	0005130043	CONNETTORE 4POLI MASC. VERDE	
31	0005130075	CONNETTORE 4 POLI	
32	13778	NIPPLO 1/8"X1/8"X24	
33	17066	NIPPLO	
34	146	RONDELLA RAME 10X15X1,5	
35	0013010018	PERNO FARFALLA	
36	0013030194	DISTANZIALE 26,5X18,5X2	
37	0016010058	VITE REG.NE GRUPPO BTL3	
38	29802	PRIGIONIERO M8X37	
39	0013010035	CAMMA REG.NE ARIA MAN. SPARK	
40	0013010019	COLON.TA L172 MF M8XM5 CH12	FINO AL N° BLT000009381118
	0013010129	COLON.TA L156 MF M8XM5 CH13	DAL N° BLT000009381119
41	0005140054	PASSAFILO GOMMA 5X9X14X3,5	
42	0005180033	GUARNIZIONE OR M0046-24	FINO AL N° BLT000009381118
	0005140783	PASSAFILO GOMMA 14X11X15 F5	DAL N° BLT000009381119
43	5268	VITE TCB 5X20 DIN7985/Z	FINO AL N° BLT000009381118
	31473	VITE TORX TC 5X35 DIN7985/Z	DAL N° BLT000009381119
44	8013030190	SOPPORTO GRUPPO BTL 0-10	
45	0013030201	PARETE CHIOC.LA BTL..P	

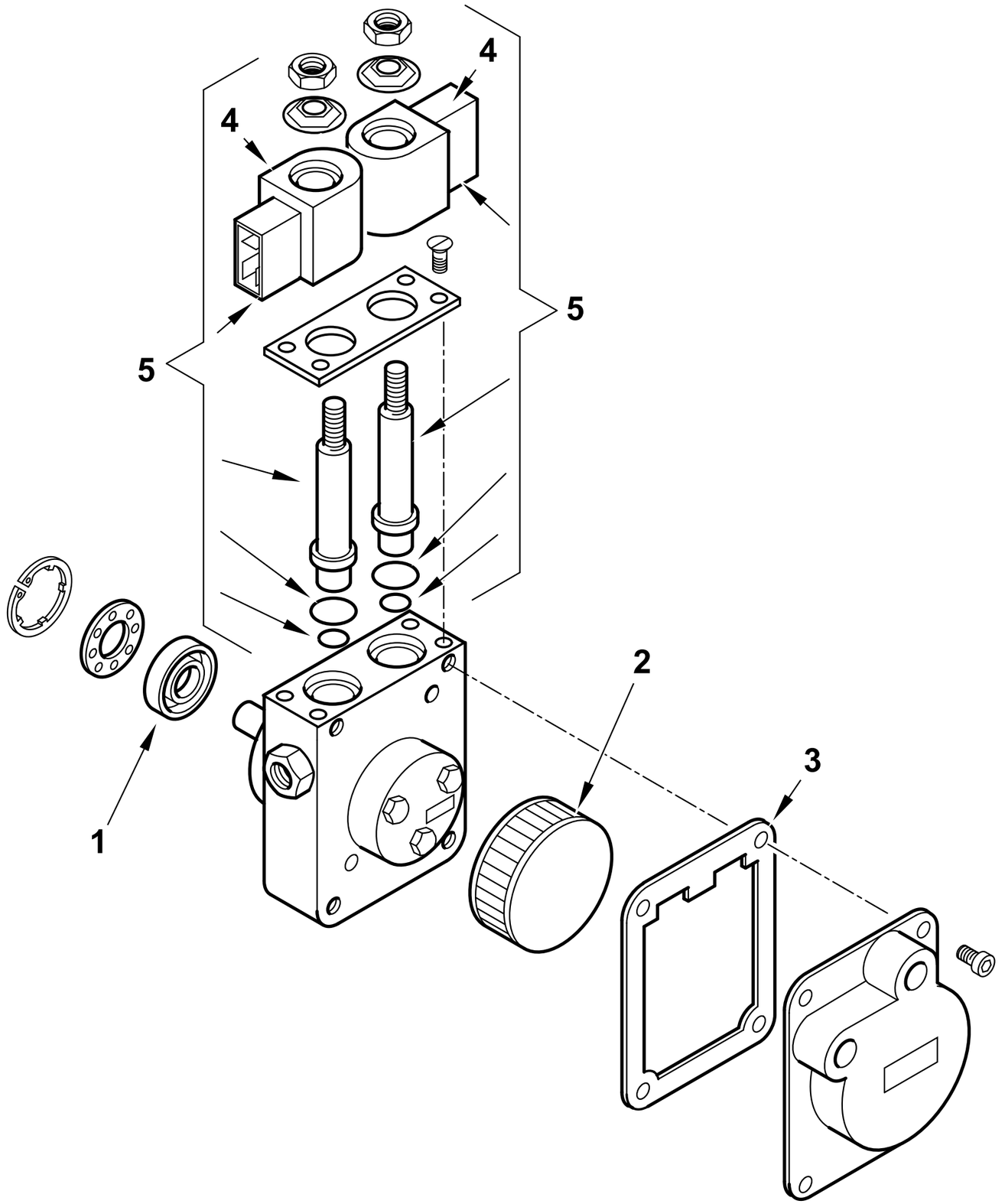

0005060003 T02	dis.Balboni
Data: 04-04-2007	visto:Gilli C.

TAV.F2

0005060003 **POMPA SUNTEC AT3 45C 9558 4P**

esploso 0005060003T02 **L03**

Rif.	Codice	Descrizione
1	95089	TENUTA POMPA SUNTEC AN-AS-AE
2	0004050030	FILTRO POMPA SUNTEC A
3	0004050049	GUAR.NE COP. AN-AS-AE-AP-AL-
4	95116	BOBINA X EV POMPA SUNTEC
5	0004050100	KIT STELI BOBINE SUNTEC AT3

Rif.	Codice	Descrizione

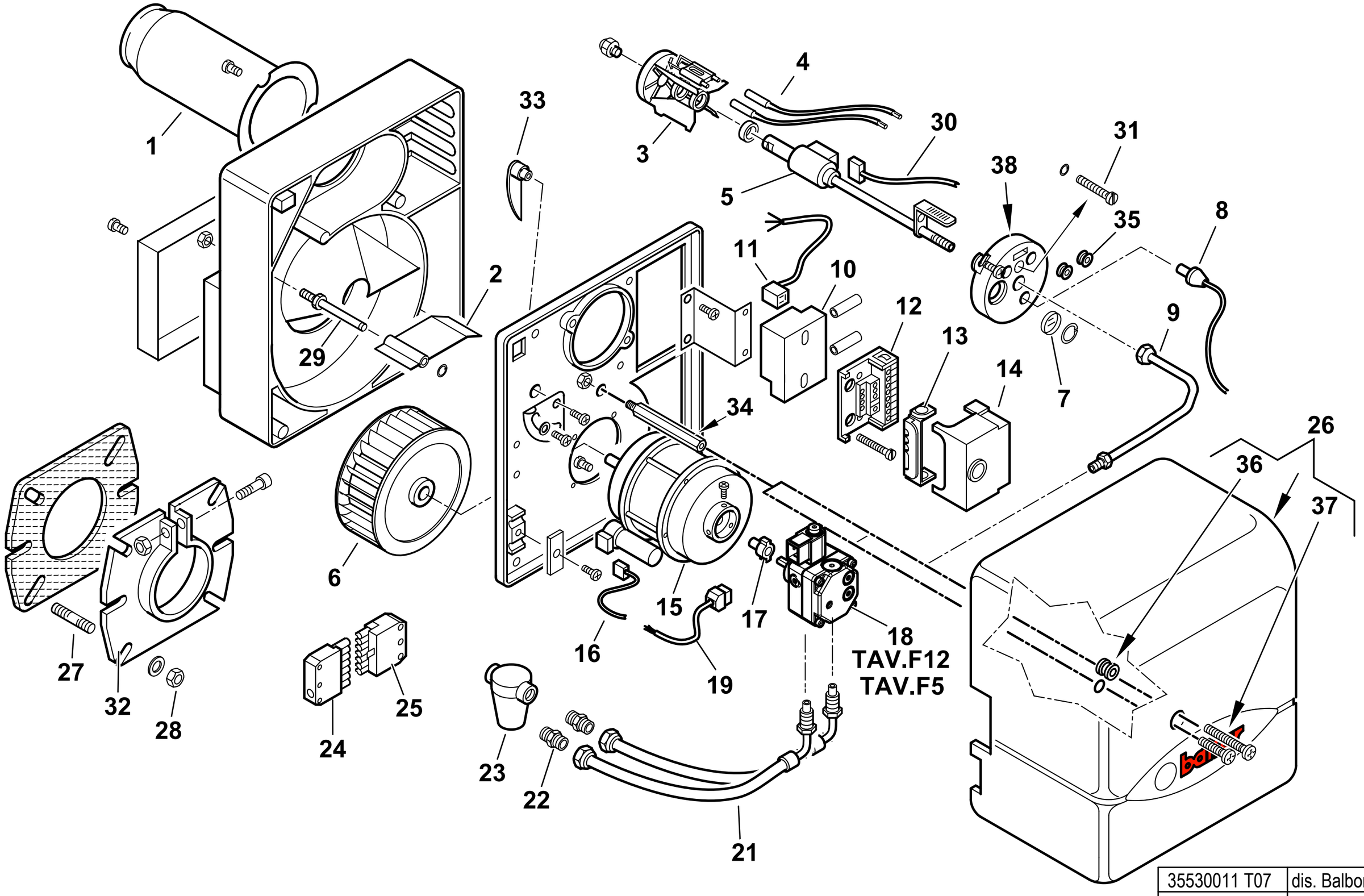

35530011 T07	dis. Balboni
Data:29-05-2017	visto: Gilli C.

35530011 BTL 10 H esploso **35530011 T07 Lista 07**

Rif.	Codice	Descrizione
1	0013030210	AS.CANNOTTO BTL 10
2	0013030113	FARFALLA A GRAVITA' SPARK10
3	0013030209	DISCO ALETTATO 8T BTL10
	0016010064	ELETTRODO BIFILARE BTL 3-10
4	0005140225	CAVO ACC. D.5 ATT.D4-D4 L500
5	0013030215	AS.CANNOTTO P.U. BTL10H
6	0013010004	VENTOLA D.133X47 SPARK
7	0013010027	VETRINO
8	30770	FOTO QRB1B L=350
9	0013030197	TUBO MANDATA GASOLIO BTL 0-10
10	0005020057	TRASF.RE DANFOSS EBI 052F0036
11	0005130130	CONNETTORE TRASFORMATORE
12	23527	ZOCCOLO AP.RA LOA-LGB
13	0005030012	PARETE ZOCCOLO
14	0005030141	AP.RA SIEMENS LMO 14.111C2
15	0005010131	MOTORE MONO 100W 220-240/50-60
	0005010133	CONDENSATORE 4MF-MOTORE FHP
	95068	CONDENSATORE 6,3MF
16	0005130016	CONNETTORE MOTORE
17	0005010100	GIUNTO POMPA-MOTORE SIMEL
18	30750	POMPA SUNTEC AS47C 1538 6P05 Fino al n°BLT000009515757
	0005060069	POMPA DANFOSS BFP21L3L2 Dal n°BLT000009515758
19	23519	CONNETTORE
21	0013030242	TUBOFLEX 1/4"MGX3/8"FDX1200
22	19098	NIPPLO 3/8"X FILTRO
23	0005070237	FILTRO GASOLIO 3/8" VASCH.TRASP Fino al n°BLT000009477469
	95048	CARTUCCIA FILTRO 3/8" Fino al n°BLT000009477469
	95099	GUARNIZIONE FILTRO 3/8" Fino al n°BLT000009477469
23	0005070626	FILTRO GASOLIO VASCHETTA TRASP Dal n°BLT000009477470
	0004050164	CARTUCCIA FILTRO 20101/C1 Dal n°BLT000009477470
	0004050171	SET GUARN. NE FILTRO SET20100 Dal n°BLT000009477470

Rif.	Codice	Descrizione	Matricola
24	0005130051	CONNETTORE 7POLI MASCH.	
25	0005130052	CONNETTORE 7POLI FEMM.	
26	0013030216	COPERCHIO POST.RE BTL0-10 ARAN	
27	50413	GUARN.NE FLANGIA SYN D90	
28	8013030004	FLANGIA AT.CO BRUC.RE D90SPA	
29	0013010018	PERNO FARFALLA A GRAVITA'SPARK	
30	0005130177	CONNETTORE PRERISCALDO DANFO	
31	0016010058	VITE REG.NE GRUPPO BTL3	
32	29802	PRIGIONIERO M8X37	
33	0013010035	CAMMA REG.NE ARIA MAN. SPARK	
34	0013010019	COLON.TA L172 MF M8XM5 CH12	FINO AL N° BLT000009386451
	0013010129	COLON.TA L156 MF M8XM5 CH13	DAL N° BLT000009386452
35	0005140054	PASSAFILO GOMMA 5X9X14X3,5	
36	0005180033	GUARNIZIONE OR M0046-24	FINO AL N° BLT000009386451
	0005140783	PASSAFILO GOMMA 14X11X15 F5	DAL N° BLT000009386452
37	5268	VITE TCB 5X20 DIN7985/Z	FINO AL N° BLT000009386451
	31473	VITE TORX TC 5X35 DIN7985/Z	DAL N° BLT000009386452
38	8013030190	SOPPORTO GRUPPO BTL 0-10	

POMPA - PUMP - BOMBA - POMPE - PUMPE cod. 30750

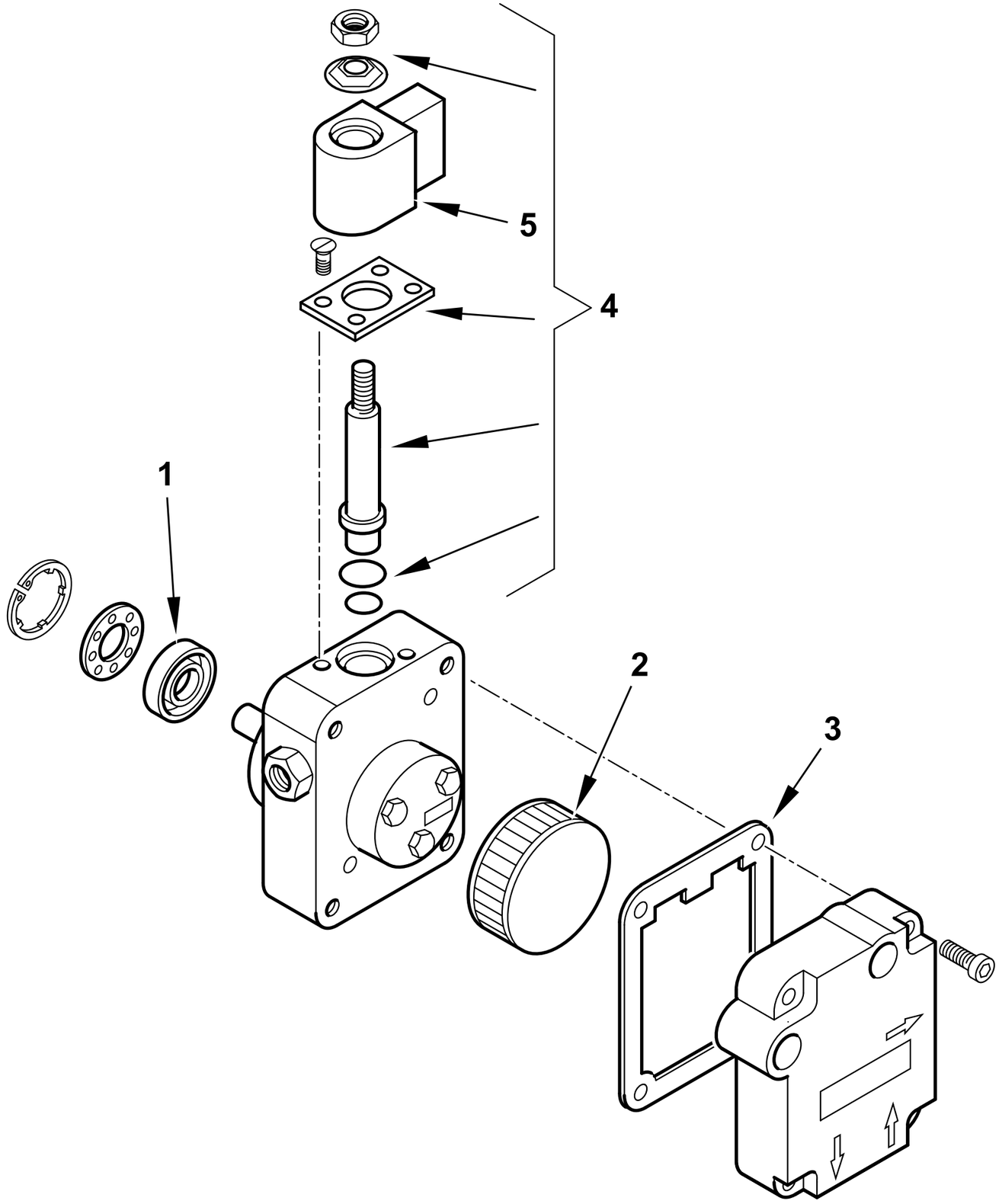

	30750 T02
dis. Balboni	visto: Gilli C.

TAV.F5

30750 POMPA SUNTEC AS47C 1538 6P0500

esploso 30750T02 **lista L02**

Rif.	Codice	Descrizione
1	95089	TENUTA POMPA SUNTEC AN-AS-AE
2	0004050030	FILTRO POMPA SUNTEC A
3	0004050049	GUAR.NE COP. AN-AS-AE-AP-AL-AT
4	95115	ELETTROVALVOLA
5	95116	BOBINA X EV POMPA SUNTEC

Rif.	Codice	Descrizione

POMPA - PUMP - BOMBA - POMPE - PUMPE cod. 0005060069

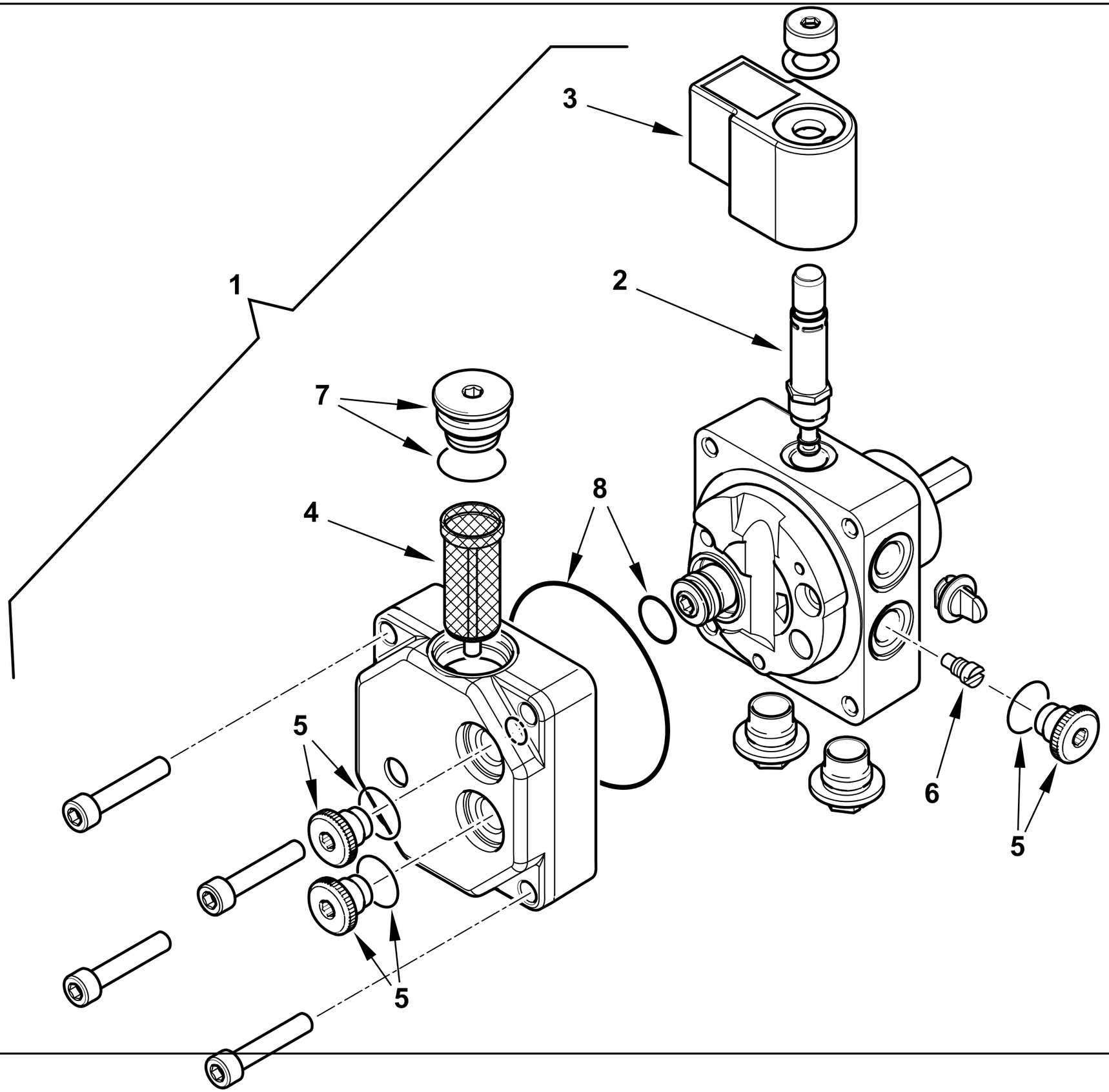

0002994136 rev.0	dis.Balboni
Data: 29-05-2017	visto:Gilli C.

TAV.F12

0005060069 POMPA DANFOSS BFP21L3L2

esploso 0002994136 **rev.0**

Rif.	Codice	Descrizione
1	0005060069	POMPA DANFOSS BFP21L3L2
2	0004050098	STELO BOBINA DANFOSS NC
3	0004102006	BOBINA POMPA DANFOSS NC 220V
4	0004050096	FILTRO POMPA DANFOSS BFP
5	0004050201	TAPPO 1/8"+OR POMPA DANF. BFP
6	0004050203	VITE MONOTUBO POMPA DANF. BFP
7	0004050202	TAPPO 1/4"+OR POMPA DANF. BFP
8	0004050200	KIT GUAR. OR POMPA DANFOSS BFP

Rif.	Codice	Descrizione

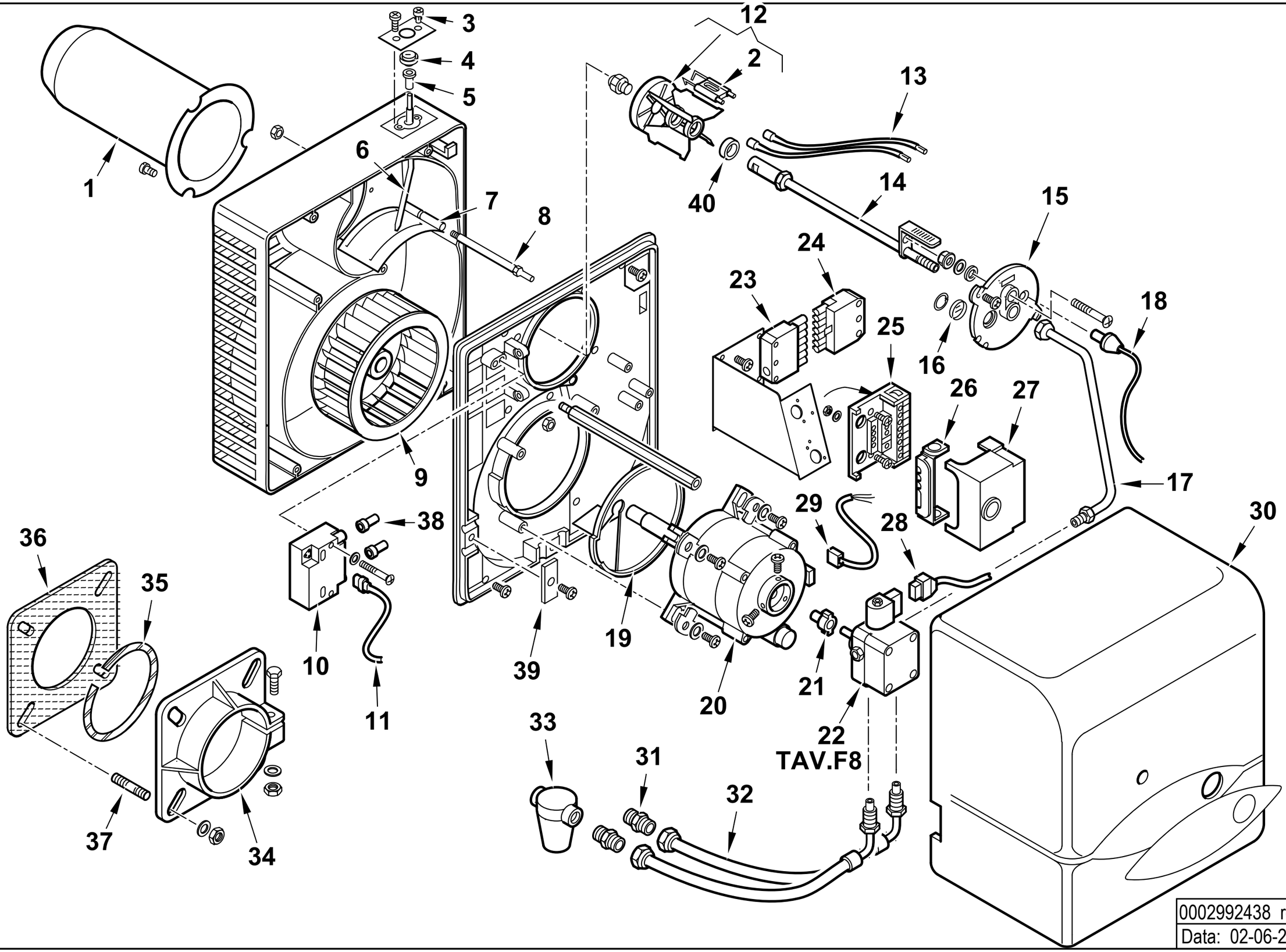

0002992438 rev.5	dis.Balboni
Data: 02-06-2011	visto:Gilli C.

35610010 **BTL 14 50Hz** esploso **0002992438** **Rev.5**

Rif.	Codice	Descrizione
1	0023010004	AS.CANNOTTO BTL 14
2	0023020061	ELETTRODO BIFILARE BTL 14
3	0016010011	VITE REGOLAZIONE ARIA
4	0016010010	RUOTA REG.NE ARIA SPARK3
5	0016010013	BOCCOLA PLAST. 5X8 L.10
6	0023020012	LEVA REG.NE ARIA BTL 20
7	0023020011	FARFALLA A GRAVITA' BTL 20
8	0023020043	PERNO FARFALLA A GRAVITA'BTL
9	0023020009	VENTOLA D.160X62 BTL 20
10	0005020078	TRASF.RE FIDA 26/48 33% IT
11	0005130089	CONNETTORE TRASFORMATORE
12	0023010003	DISCO ALET. 6T BTL14
13	0005020036	CAVO A.T. L=560 RESISTIVO
14	0023010006	CANNOTTO PORTA UGELLO
15	8023020003	SOPPORTO GRUPPO BTL 20
16	0013010027	VETRINO 20X3 SPARK
17	0023020008	TUBO MANDATA GASOLIO BTL 20
18	30770	FOTO SIEMENS QRB1B L=350
19	0023010001	DEFLETTORE ASPIRAZ. ARIA BTL14
20	0005010163	MOTORE 185W 220-240/50-60
	95125	CONDENSATORE 8MF
21	0005010100	GIUNTO POMPA-MOTORE SIMEL 2GR.
22	0005060068	POMPA SUNTEC AS47B 1537 6P0500
23	0005130052	CONNETTORE 7 POLI FEMMINA
24	0005130051	CONNETTORE 7 POLI MASCHIO
25	23527	ZOCCOLO AP.RA SIEMENS LOA-LG
26	0005030012	PARETE ZOCCOLO SIEMENS LOA-L

Rif.	Codice	Descrizione
27	0005030141	AP.RA SIEMENS LMO 14.111C2
28	23519	CONNETTORE L600
29	0005130016	CONNETTORE MOTORE SPARK
30	0023020024	COPERCHIO POST.RE BTL14-26 A
31	19098	NIPPLO 3/8"
32	0013030242	TUBO FLESSIBILE 1/4"MG X 3/8"FD X 1200
33	30236	FILTRO GASOLIO 3/8"
	95048	CARTUCCIA FILTRO 3/8"
	95099	GUARNIZIONE FILTRO 3/8"
34	8023010002	FLANGIA AT.CO BRUC.RE D100 BTL
35	49402	CORDONE FIBRA DI VETRO 6X6X380
36	0023010005	GUARN.NE FLANGIA BTL14
37	31065	PRIGIONIERO M10X50
38	0005140115	CAPPUCCIO TERM.LE A.T.
39	0013010032	PIASTRINA STRINGITUBI SPARK
40	0013030194	DISTANZIALE 26,5X18,5X2

POMPA - PUMP - BOMBA - POMPE - PUMPE cod. 0005060068

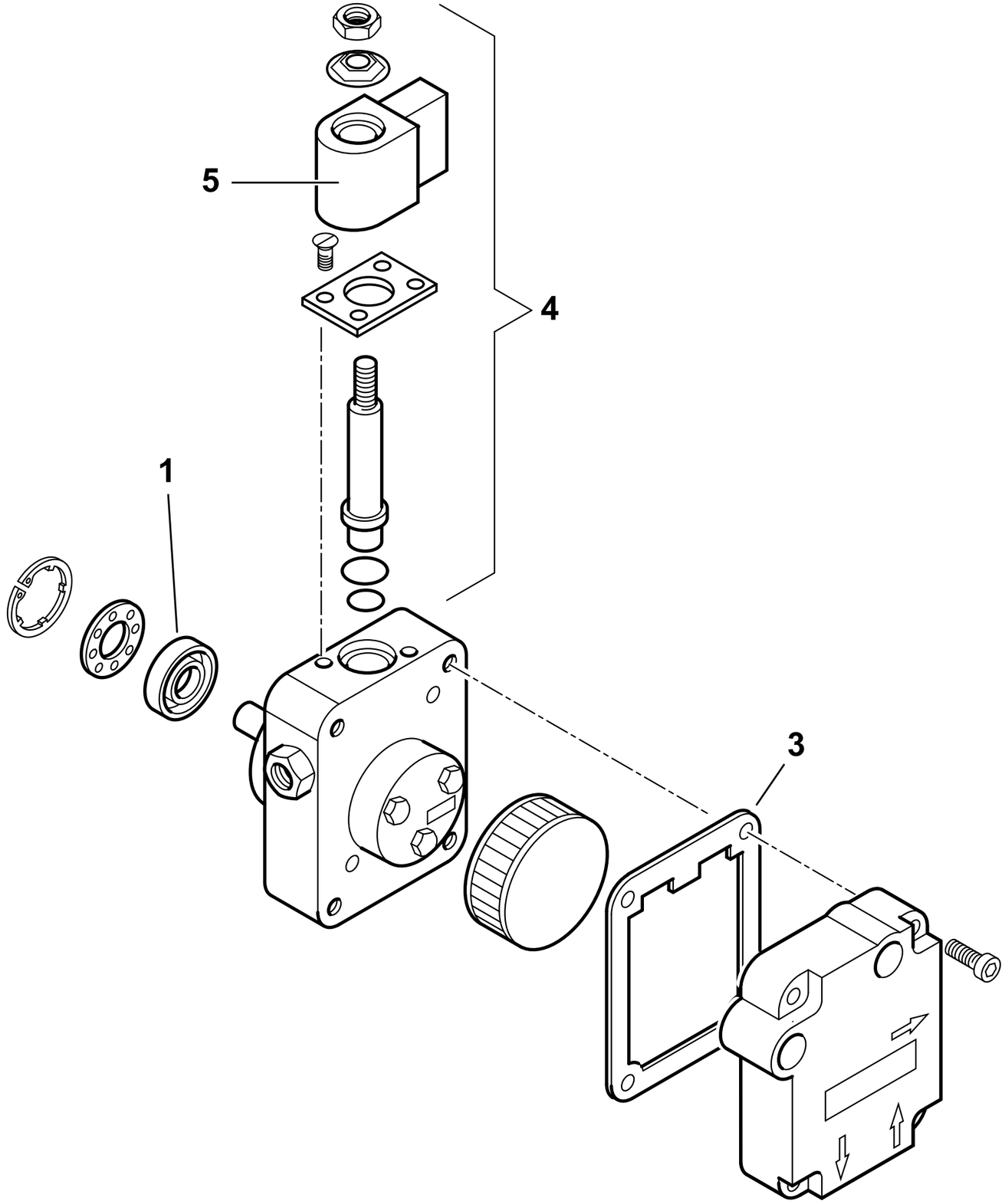

0005060068 rev.0	dis. Balboni
Data: 11-11-2006	visto:Gilli C.

TAV.F8

0005060068 POMPA SUNTEC AS47B 1537 6P0500

Esploso 0005060068 **Rev.0**

Rif.	Codice	Descrizione
1	95089	TENUTA POMPA SUNTEC AN-AS-AE
3	0004050049	GUAR.NE COP. AN-AS-AE-AP-AL-
4	95115	E.V. POMPA SUNTEC
5	95116	BOBINA X EV POMPA SUNTEC

Rif.	Codice	Descrizione

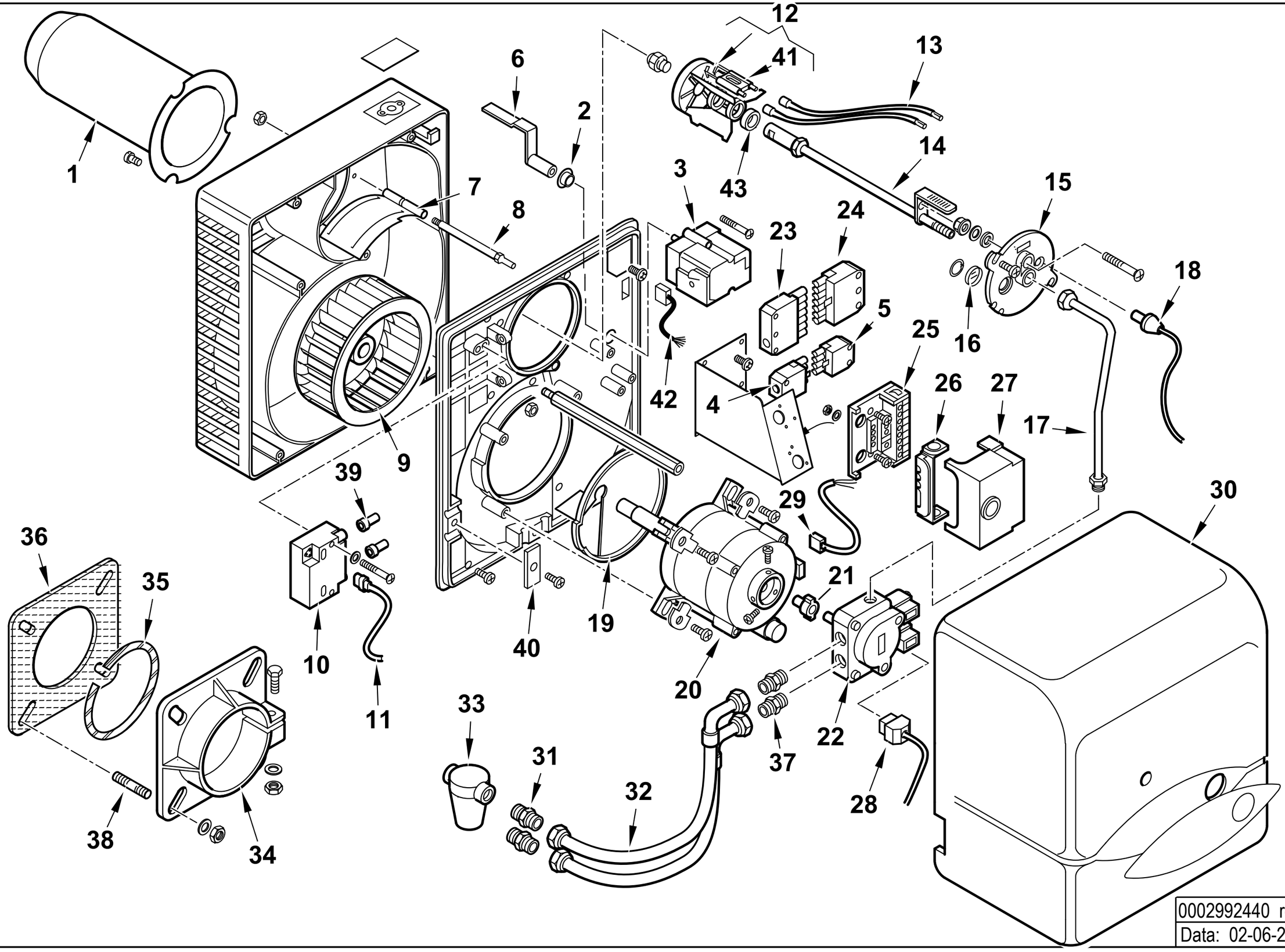

0002992440 rev.5	dis.Balboni
Data: 02-06-2011	visto:Gilli C.

35620010 **BTL 14 P 50Hz** esploso **0002992440** **Rev.5**

Rif.	Codice	Descrizione
1	0023010004	AS.CANNOTTO BTL 14
2	0017030037	BOCCOLA GLYCODUR 20X14X12X0,
3	0005040098	MOTORINO BERGER STA13B0.36/82N36
4	0005130075	CONNETTORE 4 POLI FEMMINA
5	0005130043	CONNETTORE 4 POLI MASCHIO
6	0023020029	LEVA REG.NE ARIA BTL 20P
7	0023020027	FARFALLA A GRAVITA' BTL 20P
8	0023020043	PERNO FARFALLA A GRAVITA'BTL
9	0023020009	VENTOLA D.160X62 BTL 20
10	0005020078	TRASFORMATORE FIDA 26/48 33% IT
11	0005130089	CONNETTORE TRASFORMATORE
12	0023010003	DISCO ALETTATO + ELETTRODI
13	0005020036	CAVO A.T. L=560 RESISTIVO
14	0023010006	CANNOTTO PORTA UGELLO
15	8023020003	SOPPORTO GRUPPO BTL 20
16	0013010027	VETRINO 20X3 SPARK
17	0023020026	TUBO MANDATA GASOLIO BTL 20P
18	30770	FOTO QRB1B L=350
19	0023010001	DEFLETTORE ASPIRAZ. ARIA BTL14
20	0005010163	MOTORE 185W 220-240/50-60
	95125	CONDENSATORE 8MF
21	0005010100	GIUNTO POMPA-MOTORE SIMEL 2GR.
22	23233	POMPA SUNTEC AT3 45A 9559 4P
	95116	BOBINA X EV POMPA SUNTEC
	0004050100	KIT STELI BOBINE SUNTEC AT3
23	0005130052	CONNETTORE 7 POLI FEMMINA
24	0005130051	CONNETTORE 7 POLI MASCHIO

Rif.	Codice	Descrizione
25	23527	ZOCCOLO AP.RA SIEMENS AGK11
26	0005030012	PARETE ZOCCOLO SIEMENS LOA-L
27	0005030101	AP.RA SIEMENS LMO 24.111C2
28	23519	CONNETTORE L600
	0005130055	CONNETTORE L350
29	0005130016	CONNETTORE MOTORE
30	0023020030	COPERCHIO POST.RE BTL14-26P ARANCIO
31	19098	NIPPLO 3/8"
32	0013030070	TUBO FLESSIBILE 1/4"FG x 3/8"FD x 1200
33	30236	FILTRO GASOLIO 3/8"
	95048	CARTUCCIA FILTRO 3/8"
	95099	GUARNIZIONE FILTRO 3/8"
34	8023010002	FLANGIA AT.CO BRUC.RE D100 BTL
35	49402	CORDONE FIBRA DI VETRO 6X6X380
36	0023010005	GUARNIZIONE FLANGIA BTL14
37	0013030055	NIPPLO 1/4"
38	31065	PRIGIONIERO M10X50
39	0005140115	CAPPUCCIO TERM.LE A.T.
40	0013010032	PIASTRINA STRINGITUBI SPARK
41	0023020061	ELETTRODO BIFILARE BTL14-20-28
42	0005130189	CONNETTORE MOTORINO BERGER 7P
43	0013030194	DISTANZIALE 26,5X18,5X2

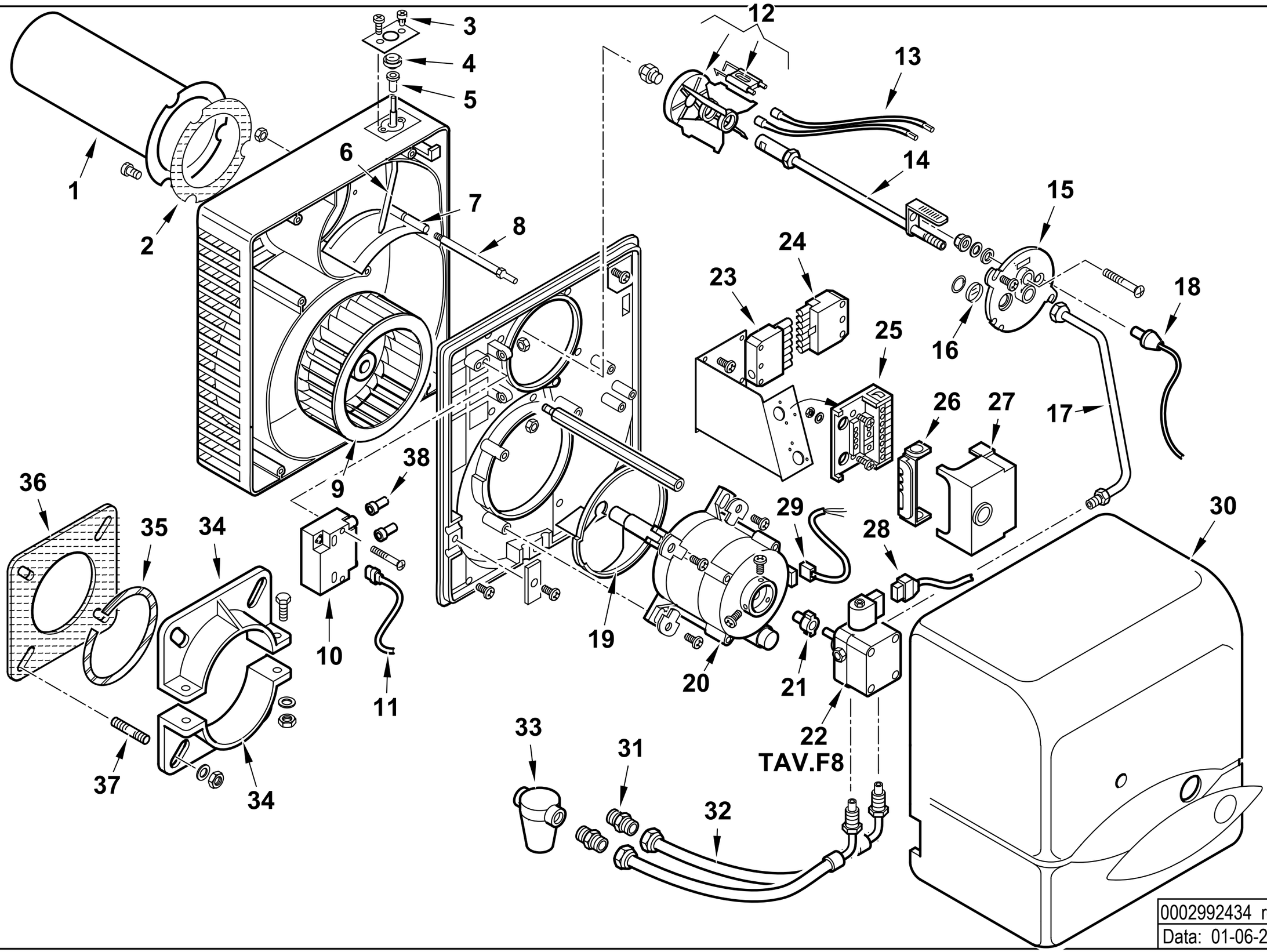

0002992434 rev.6	dis.Balboni
Data: 01-06-2011	visto:Gilli C.

35630010 **BTL 20 50Hz** esploso **0002992434** **Rev.6**

Rif.	Codice	Descrizione
1	0023020006	AS.CANNOTTO BTL 20
2	0023020021	GUARNIZIONE CANNOTTO BTL20
3	0016010011	VITE REGOLAZIONE ARIA
4	0016010010	RUOTA REG.NE ARIA SPARK3
5	0016010013	BOCCOLA PLAST. 5X8 L.10
6	0023020012	LEVA REG.NE ARIA BTL 20
7	0023020011	FARFALLA A GRAVITA' BTL 20
8	0023020043	PERNO FARFALLA A GRAVITA'BTL
9	0023020009	VENTOLA D.160X62 BTL 20
10	0005020078	TRASF.RE FIDA 26/48 33% IS
11	0005130089	CONNETTORE TRASFORMATORE
12	0023020013	DISCO ALETTATO + ELETTRODI
	0023020061	ELETTRODO BIFILARE SPARK 3-6
13	0005020036	CAVO A.T. L=560 RESISTIVO
14	0023020007	CANNOTTO PORTA UGELLO
15	8023020003	SOPPORTO GRUPPO BTL 20
16	0013010027	VETRINO 20X3 SPARK
17	0023020008	TUBO MANDATA GASOLIO BTL 20
18	30770	FOTO QRB1B L=350
19	0023020017	DEFLETTORE ASPIRAZ. ARIA BTL
20	0005010163	MOTORE 185W 220-240/50-60
	95125	CONDENSATORE 8MF SIMEL 23DSG
21	0005010100	GIUNTO POMPA-MOTORE SIMEL 2G
22	0005060068	POMPA SUNTEC AS47B 1537 6P0500
23	0005130052	CONNETTORE 7 POLI FEMMINA
24	0005130051	CONNETTORE 7 POLI MASCHIO
25	23527	ZOCCOLO AP.RA LOA-LGB
26	0005030012	PARETE ZOCCOLO LOA-LG

Rif.	Codice	Descrizione
27	0005030141	AP.RA SIEMENS LMO 14.111C2
28	23519	CONNETTORE POMPA SUNTEC L600
29	0005130016	CONNETTORE MOTORE SPARK
30	0023020024	COPERCHIO POST.RE BTL14-26 ARA
31	19098	NIPPLO 3/8"X FILTRO
32	0013030242	TUBO FLESSIBILE 1/4"MG x 3/8"FD x 1200
33	30236	FILTRO GASOLIO 3/8"
	95048	CARTUCCIA FILTRO 3/8"
	95099	GUARNIZIONE FILTRO 3/8"
34	849320	SEMIFLANGIA ATT.BRUC. BT26G
35	49402	CORDONE FIBRA DI VETRO 6X6X3
36	49319	GUARN.NE FLANGIA BT26G
37	31065	PRIGIONIERO M10X50
38	0005140115	CAPPUCCIO TERM.LE A.T.

POMPA - PUMP - BOMBA - POMPE - PUMPE cod. 0005060068

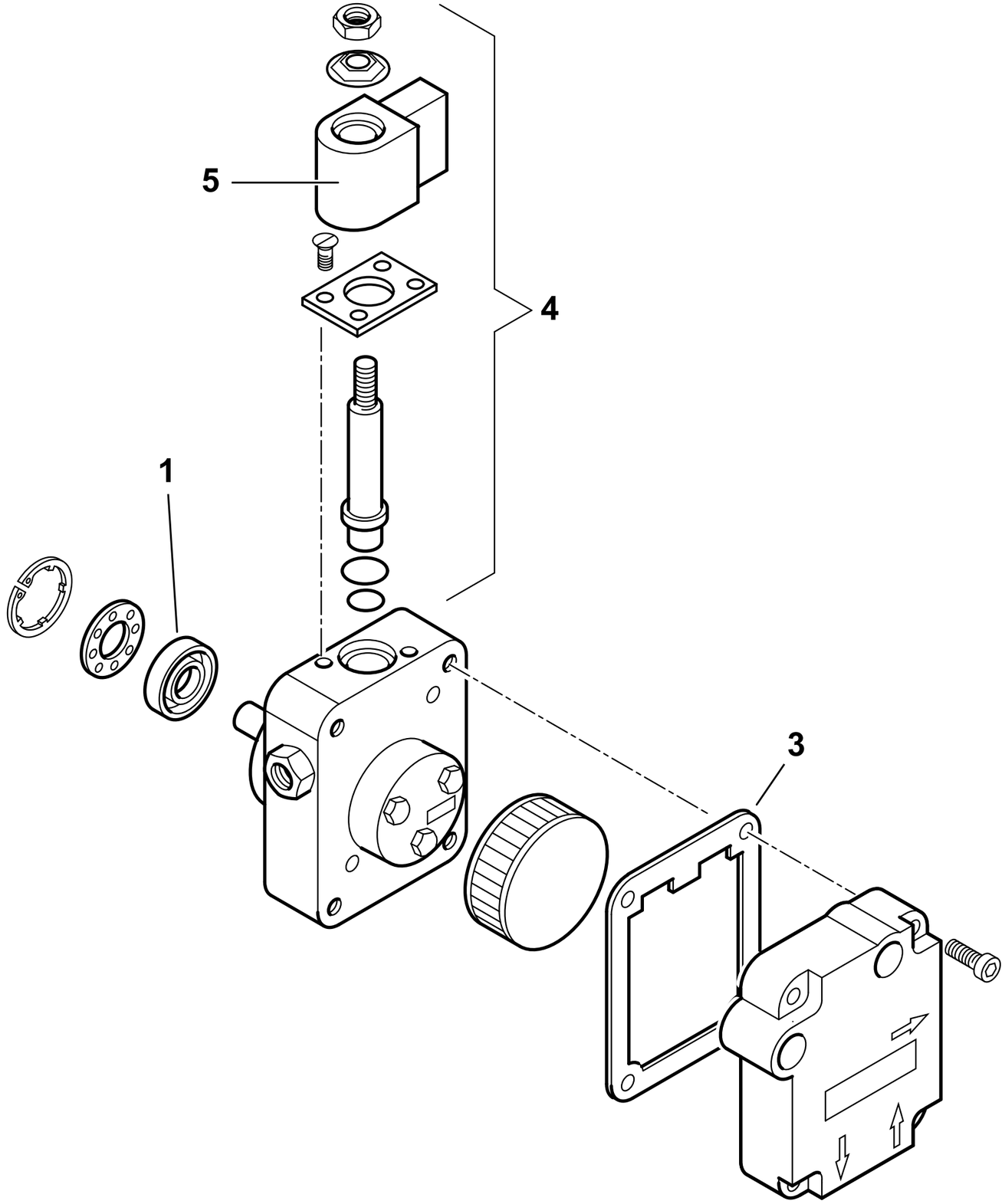

0005060068 rev.0	dis. Balboni
Data: 11-11-2006	visto:Gilli C.

TAV.F8

0005060068 POMPA SUNTEC AS47B 1537 6P0500

Esploso 0005060068 **Rev.0**

Rif.	Codice	Descrizione
1	95089	TENUTA POMPA SUNTEC AN-AS-AE
3	0004050049	GUAR.NE COP. AN-AS-AE-AP-AL-
4	95115	E.V. POMPA SUNTEC
5	95116	BOBINA X EV POMPA SUNTEC

Rif.	Codice	Descrizione

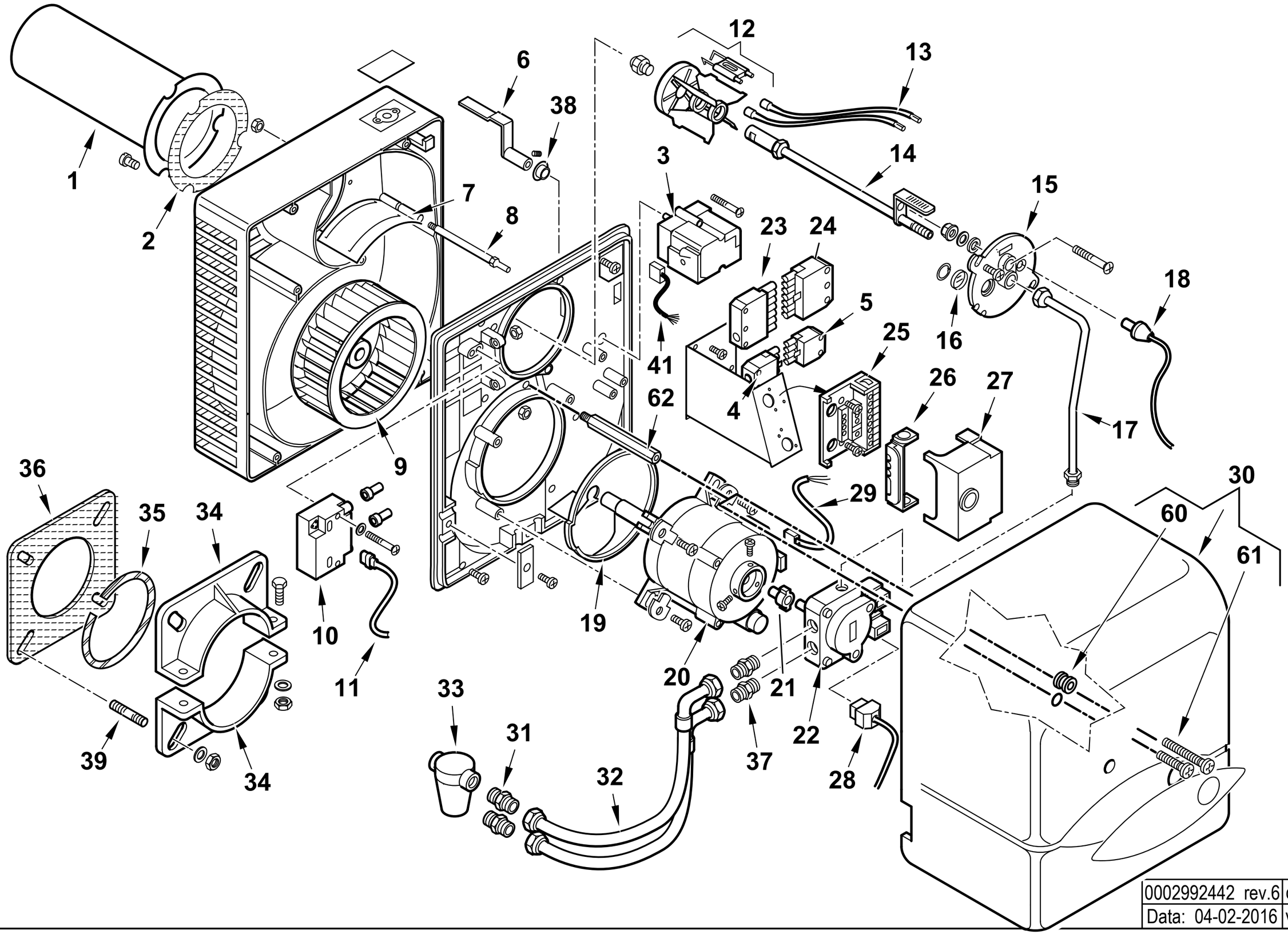

0002992442 rev.6	dis.Balboni
Data: 04-02-2016	visto:Gilli C.

35640010 **BTL 20 P 50Hz** esploso **0002992442** **Rev.6** **Matricola**

Rif.	Codice	Descrizione
1	0023020006	AS.CANNOTTO BTL 20
2	0023020021	GUARNIZIONE CANNOTTO BTL20
3	0005040098	MOTORINO BERGER STA13BO.36/82N36
4	0005130075	CONNETTORE 4 POLI FEMMINA
5	0005130043	CONNETTORE 4 POLI MASCHIO
6	0023020029	LEVA REG.NE ARIA BTL 20P
7	0023020027	FARFALLA A GRAVITA' BTL 20P
8	0023020043	PERNO FARFALLA A GRAVITA'BTL
9	0023020009	VENTOLA D.160X62
10	0005020078	TRASF.RE FIDA 26/48 33% IS
11	0005130089	CONNETTORE TRASFORMATORE
12	0023020013	DISCO ALET. 8T BTL20
	0023020061	ELETTRODO BIFILARE BTL14-20-28
13	0005020036	CAVO A.T. L=560 RESISTIVO
14	0023020007	CANNOTTO PORTA UGELLO
15	8023020003	SOPPORTO GRUPPO BTL 20
16	0013010027	VETRINO 20X3 SPARK
17	0023020026	TUBO MANDATA GASOLIO BTL 20P
18	30770	FOTO QRB1B L=350
19	0023020017	DEFLETTORE ASPIRAZ. ARIA BTL
20	0005010163	MOTORE MONO 185W 220-240/50-60
	95125	CONDENSATORE 8MF SIMEL 23DSG
21	0005010100	GIUNTO POMPA-MOTORE SIMEL 2G
	0005010132	GIUNTO POMPA-MOTORE FHP
22	23233	POMPA SUNTEC AT3 45A 9559 4P
	95116	BOBINA X EV POMPA SUNTEC
	0004050100	KIT STELI BOBINE SUNTEC AT3
23	0005130052	CONNETTORE 7 POLI FEMMINA
24	0005130051	CONNETTORE 7 POLI MASCHIO
25	23527	ZOCCOLO AP.RA LOA-LGB
26	0005030012	PARETE ZOCCOLO LOA-LG
27	0005030101	AP.RA SIEMENS LMO 24.111C2

Rif.	Codice	Descrizione	
28	23519	CONNETTORE POMPA SUNTEC L600	
	0005130055	CONNETTORE POMPA SUNTEC L350	
29	0005130016	CONNETTORE MOTORE	
30	0023020030	COPERCHIO POST.RE BTL14-26P AR	
31	19098	NIPPLO 3/8"	
32	0013030070	TUBO FLESSIBILE 1/4"FG x 3/8"FD x 1200	
33	30236	FILTRO GASOLIO 3/8"	
	95048	CARTUCCIA FILTRO 3/8"	
	95099	GUARNIZIONE FILTRO	
34	849320	SEMIFLANGIA ATT.BRUC. BT26G	
35	49402	CORDONE FIBRA DI VETRO 6X6X3	
36	49319	UARN.NE FLANGIA BT26G	
37	0013030055	NIPPLO 1/4"X1/4"X25	
38	0017030037	BOCCOLA GLYCODUR 20X14X12X0,5	
39	31065	PRIGIONIERO M10X50	
41	0005130116	CONNETTORE MOTORINO BERGER 7	
60	0005180033	GUARNIZIONE OR M0046-24	FINO AL N°BLT000009439216
	0005140783	PASSAFILO GOMMA 14X11X15 F5	DAL N°BLT000009439217
61	5268	VITE TCB 5X20 DIN7985/Z	FINO AL N°BLT000009434216
	31473	VITE TORX TC 5X35 DIN7985/Z	DAL N°BLT000009439217
62	0023020014	COLON.TA L226 MF M8XM5 CH12	FINO AL N°BLT000009439216
	0023040016	COLON.TA L210 MF M8XM5 CH12	DAL N°BLT000009439217

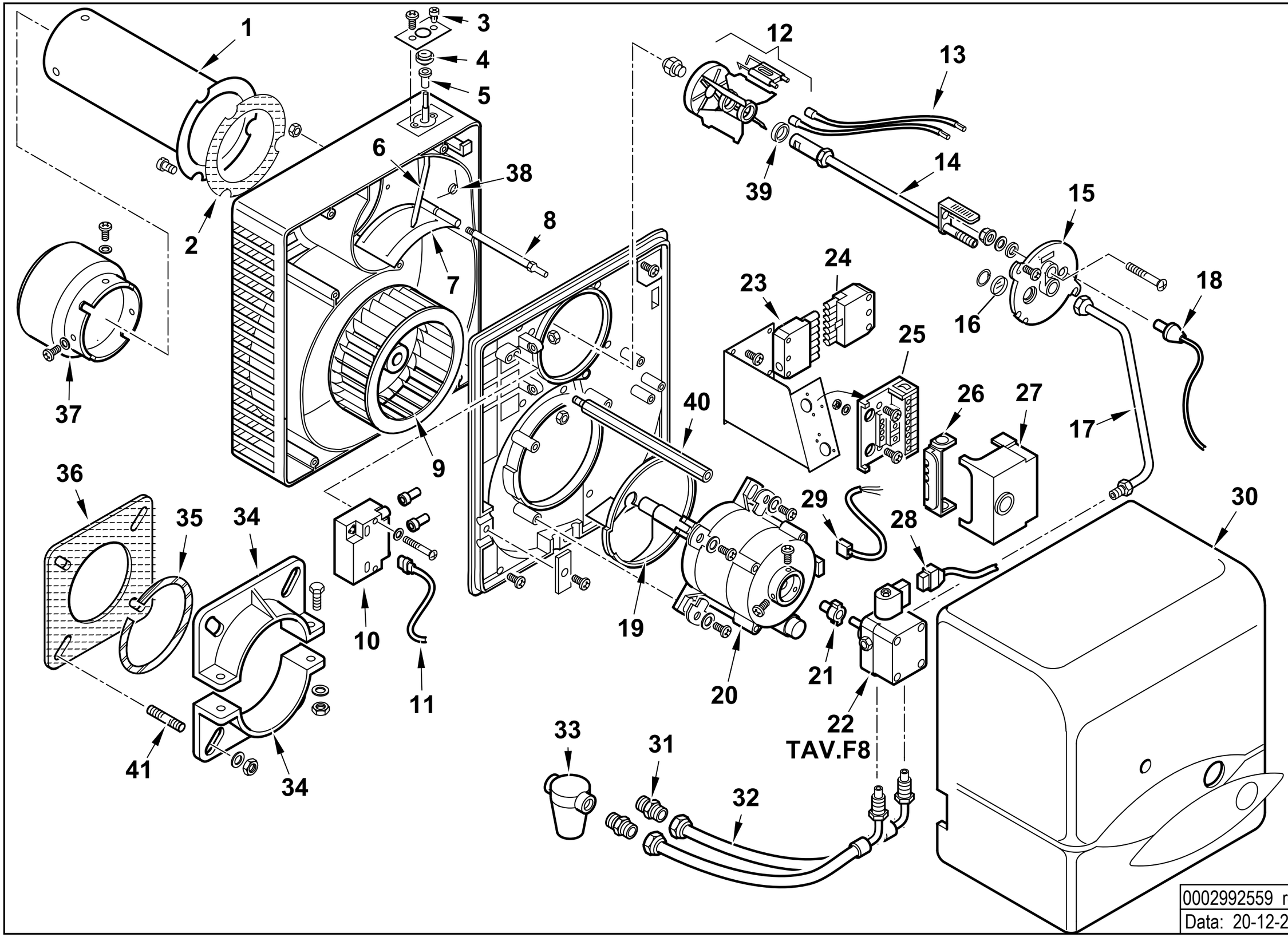

0002992559 rev.5	dis.Balboni
Data: 20-12-2012	visto:Gilli C.

35650010 **BTL 26 50Hz** esploso **0002992559** **Rev.5**

Rif.	Codice	Descrizione
1	0023030002	AS.CANNOTTO BTG 20
2	0023020021	GUARNIZIONE CANNOTTO BTL20
3	0016010011	VITE REGOLAZIONE ARIA
4	0016010010	RUOTA REG.NE ARIA SPARK3
5	0016010013	BOCCOLA PLAST. 5X8 L.10
6	0023020012	LEVA REG.NE ARIA BTL 20
7	0023020011	FARFALLA A GRAVITA' BTL 20
8	0023020043	PERNO FARFALLA A GRAVITA'BTL
9	0023020009	VENTOLA D.160X62
10	0005020078	TRASF.RE FIDA 26/48 33% IS
11	0005130089	CONNETTORE TRASFORMATORE
12	0023020039	DISCO ALETTATO + ELETTRODI
	0023020061	ELETTRODO BIFILARE BTL14-20-
13	0005020036	CAVO A.T. L=560 RESISTIVO
14	0023020007	CANNOTTO PORTA UGELLO
15	8023020003	SOPPORTO GRUPPO BTL 20
16	0013010027	VETRINO 20X3 SPARK
17	0023020008	TUBO MANDATA GASOLIO BTL 20
18	30770	FOTO SIEMENS QRB1B L=350
19	0023020017	DEFLETTORE ASPIRAZ. ARIA BTL
20	0005010171	MOTORE 250W 220-240V/50-60Hz
	95125	CONDENSATORE 8MF
21	0005010100	GIUNTO SIMEL V1409
22	0005060068	POMPA SUNTEC AS47B 1537 6P0500
23	0005130052	CONNETTORE 7 POLI FEMMINA
24	0005130051	CONNETTORE 7 POLI MASCHIO
25	23527	ZOCCOLO AP.RA SIEMENS LOA-LG
26	0005030012	PARETE ZOCCOLO
27	0005030141	AP.RA SIEMENS LMO 14.111C2

Rif.	Codice	Descrizione
28	23519	CONNETTORE L600
29	0005130016	CONNETTORE MOTORE
30	0023020024	COPERCHIO POST.RE BTL14-26 ARANCIO
31	19098	NIPPLO 3/8"
32	0013030242	TUBO FLESSIBILE 1/4"MG X 3/8"FD X 1200
33	30236	FILTRO GASOLIO 3/8"
	95048	CARTUCCIA FILTRO 3/8"
	95099	GUARNIZIONE FILTRO 3/8"
34	849320	SEMIFLANGIA ATT.BRUC. BT26G
35	49402	CORDONE FIBRA DI VETRO 6X6X380
36	49319	GUARN.NE FLANGIA BT26G
37	0023020037	DIFFUSORE BTL 26
38	0023020038	MOLLA PER FARFALLA BTL 26
39	0013030194	DISTANZIALE 26,5X18,5X2
40	0023020014	COLONNETTA L226
41	31065	PRIGIONIERO M10X50

POMPA - PUMP - BOMBA - POMPE - PUMPE cod. 0005060068

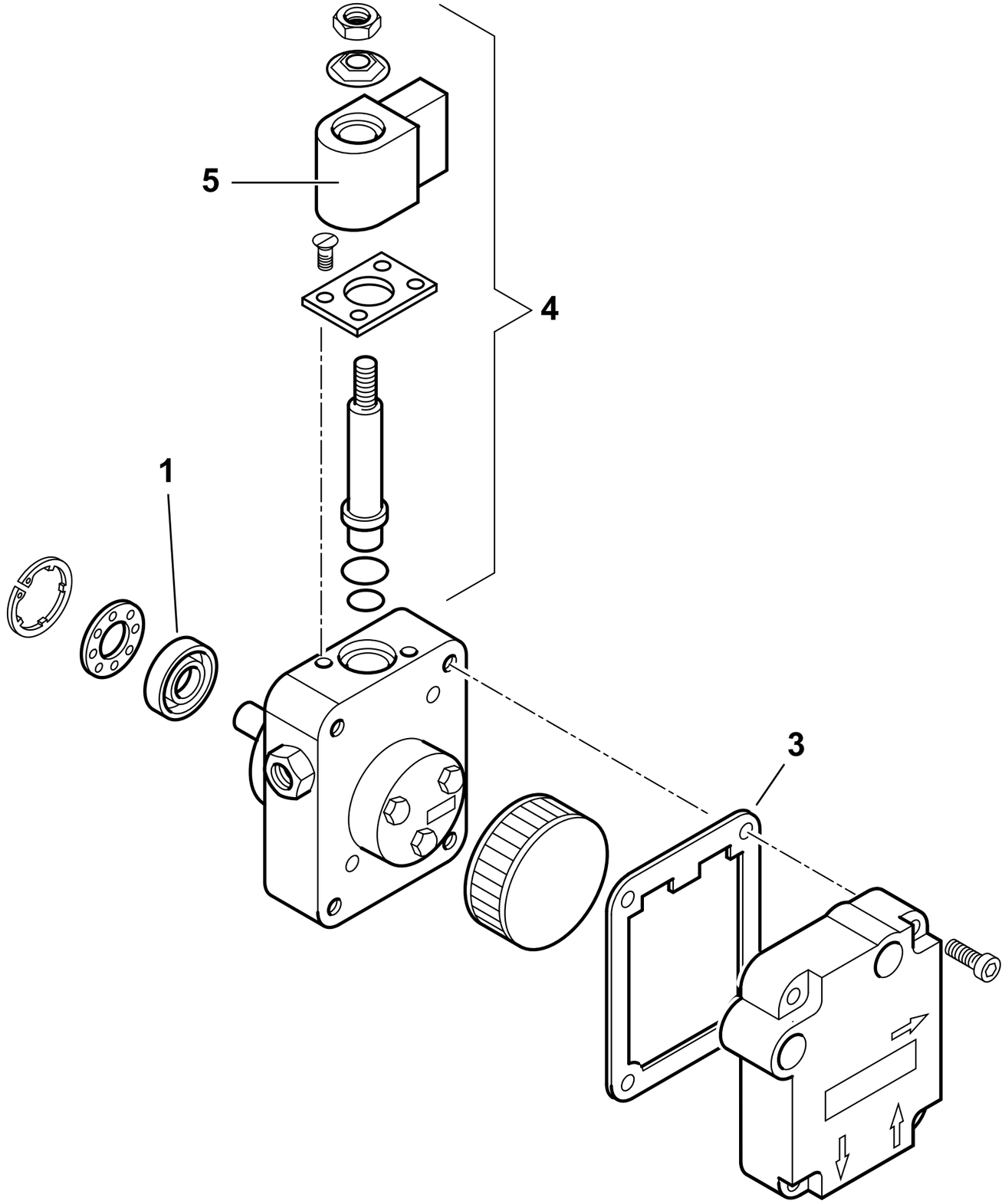

0005060068 rev.0	dis. Balboni
Data: 11-11-2006	visto:Gilli C.

TAV.F8

0005060068 POMPA SUNTEC AS47B 1537 6P0500

Esploso 0005060068 **Rev.0**

Rif.	Codice	Descrizione
1	95089	TENUTA POMPA SUNTEC AN-AS-AE
3	0004050049	GUAR.NE COP. AN-AS-AE-AP-AL-
4	95115	E.V. POMPA SUNTEC
5	95116	BOBINA X EV POMPA SUNTEC

Rif.	Codice	Descrizione

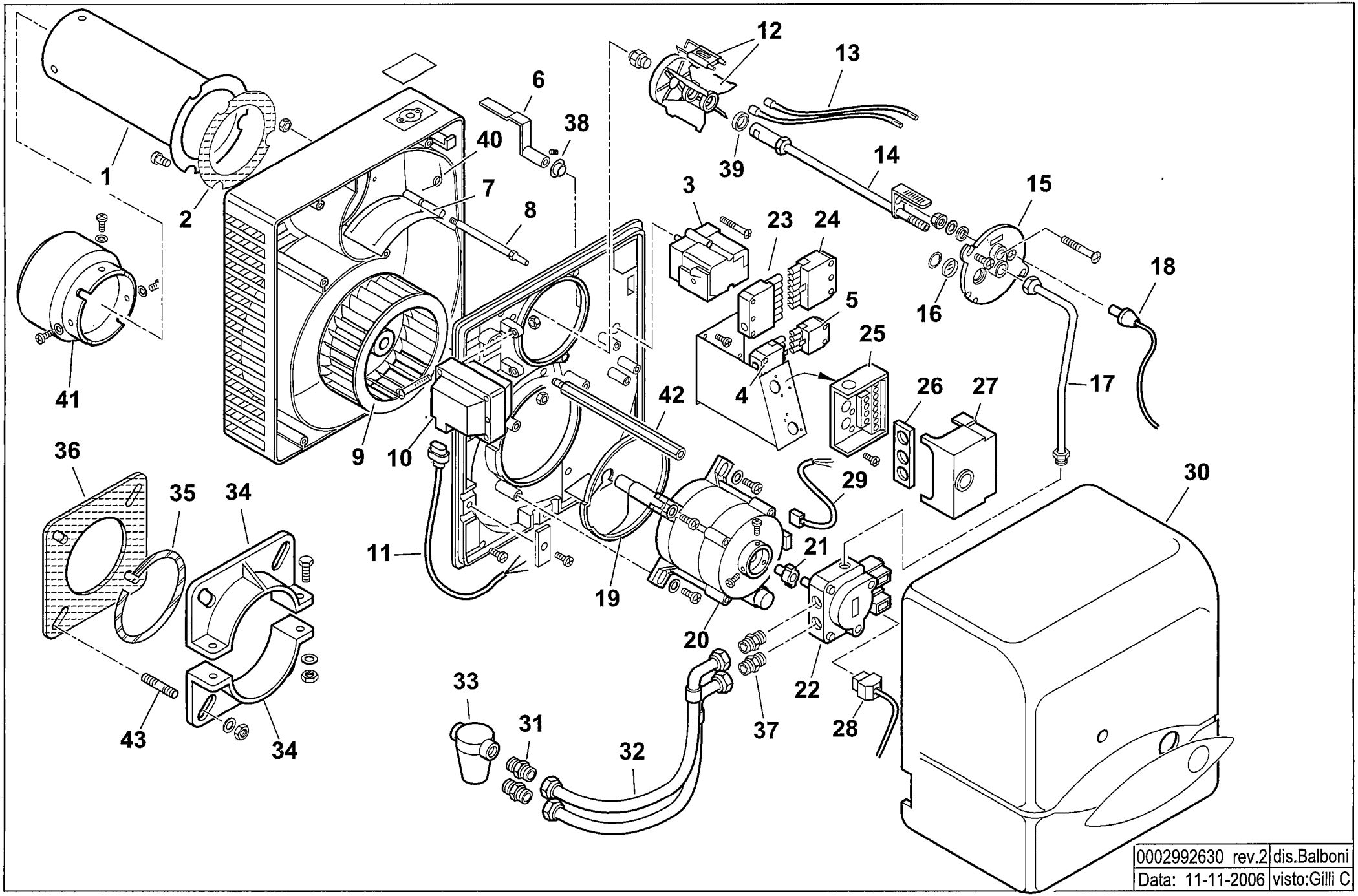
1
2
3
4
5
6
7
8
9
10
11
12
13
14
15
16
17
18
19
20
21
22
23
24
25
26
27
28
29
30
31
32
33
34
35
36
37
38
39
40
41
42
43
0002992630 rev.2
dis.Balboni
Data: 11-11-2006
visto:Gilli C.

35660010 BTL 26 P 50Hz

esploso **0002992630 Rev.2**

Rif.	Codice	Descrizione
1	0023030002	AS.CANNOTTO BTG 20
2	0023020021	GUARNIZIONE CANNOTTO BTL20
3	0005040098	MOTORINO BERGER STA13BO.36/82N36
4	0005130075	CONNETTORE 4POLI FEMM. VERDE
5	0005130043	CONNETTORE 4POLI MASC. VERDE
6	0023020029	LEVA REG.NE ARIA BTL 20P
7	0023020027	FARFALLA A GRAVITA' BTL 20P
8	0023020043	PERNO FARFALLA A GRAVITA'BTL
9	0023020009	VENTOLA D.160X62
10	0005020067	TRASFORMATORE 10/30 230/50 CM SP4
11	0005130089	CONNETTORE TRASF. FIDA L550
12	0023020039	DISCO ALETTATO 8T +ELETTRODI
	0016010029	ELETTRODO BIFILARE SPARK 3-6
13	0005020036	CAVO A.T. L=560 RESISTIVO
14	0023020007	CANNOTTO PORTA UGELLO
15	8023020003	SUPPORTO
16	0013010027	VETRINO 20X3 SPARK
17	0023020026	TUBO MANDATA GASOLIO BTL 20P
18	30770	FOTO LANDIS QRB1B L=350
19	0023020017	DEFLETTORE ASPIRAZ. ARIA BTL
20	0005010171	MOTORE 250W 220-240/50-60
	95125	CONDENSATORE 8MF SIMEL 23DSG
21	0005010100	GIUNTO SIMEL V1409
22	0005060082	POMPA SUNTEC AT3 55A 95XX 4P
	95115	ELETTROVALVOLA
23	0005130052	CONNETTORE 7 POLI FEMMINA
24	0005130051	CONNETTORE 7 POLI MASCHIO
25	23527	ZOCCOLO AP.RA LANDIS LOA-LGB
26	0005030012	PARETE
27	31184	APPARECCHIATURA LANDIS LOA24.171B27
28	23519	CONNETTORE POMPA SUNTEC L600
	0005130055	CONNETTORE POMPA SUNTEC L350
29	0005130016	CONNETTORE MOTORE
30	0023020023	COPERCHIO POST.RE BTL14-20P

Rif.	Codice	Descrizione
31	19098	NIPPLO 3/8"
32	0013030070	TUBO FLESSIBILE 1/4"FG x 3/8"FD x 1200
33	30236	FILTRO GASOLIO 3/8"
	95048	CARTUCCIA FILTRO 3/8"
	95099	GUARNIZIONE FILTRO 3/8"
34	849320	SEMIFLANGIA ATT.BRUC. BT26G
35	49402	CORDONE
36	49319	GUARN.NE FLANGIA BT26G
37	0013030055	NIPPLO 1/4"X1/4"X25
38	0017030037	BOCCOLA GLYCODUR 20X14X12X0,5
39	0013030194	DISTANZIALE 26,5X18,5X2
40	0023020038	MOLLA PER FARFALLA BTL 26
41	0023020037	DIFFUSORE BTL 26
42	0023020014	COLONNETTA M8XM5XL226
43	31065	PRIGIONIERO M10X50

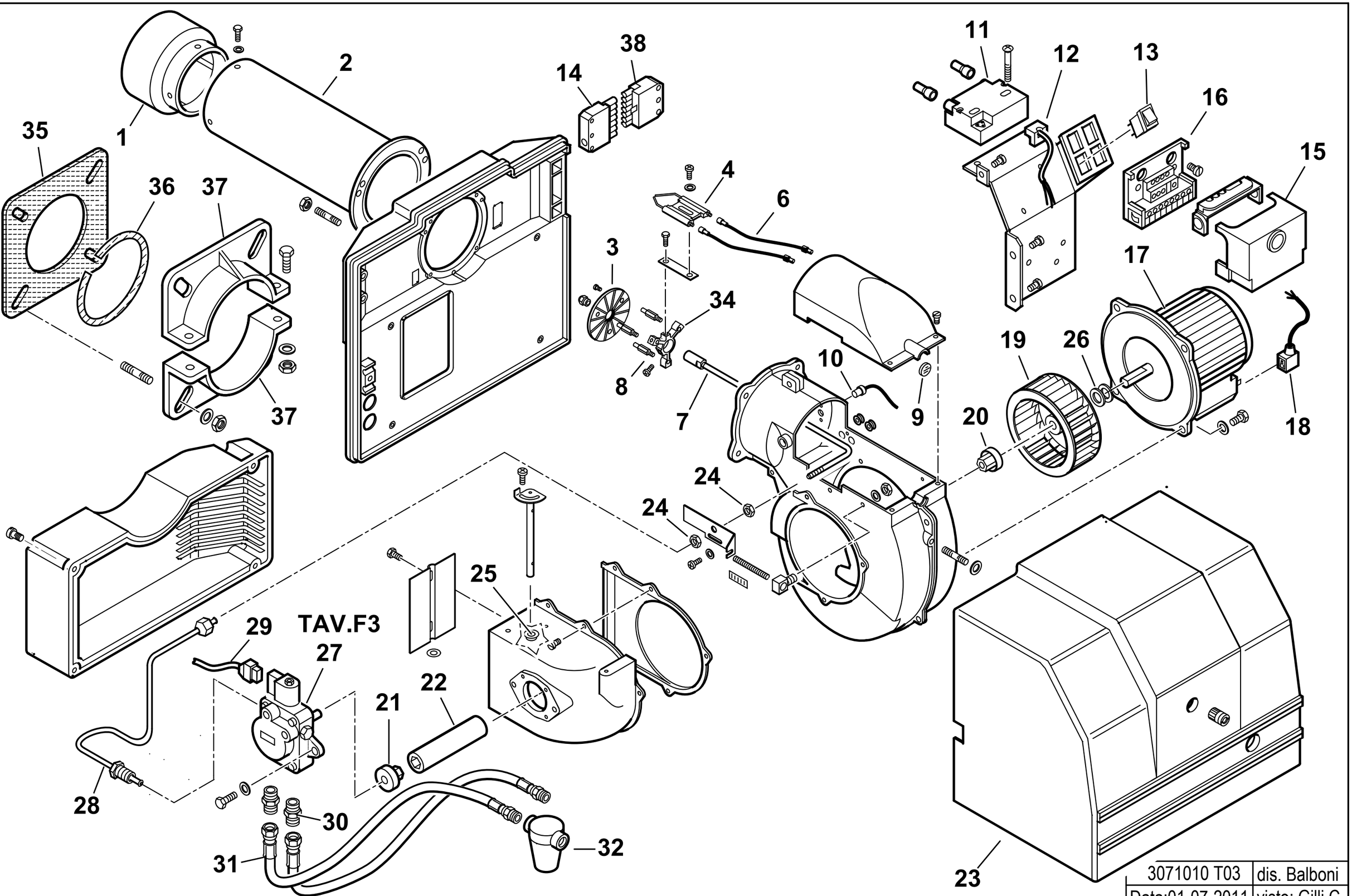

3071010 T03	dis. Balboni
Data:01-07-2011	visto: Gilli C.

3071010 **SPARK 35 50Hz**

esploso **3071010 T03 Lista L03**

Rif.	Codice	Descrizione
1	0020010110	TERMINALE SPARK 35
2	0020010052	AS.CANNOTTO SPARK35 L.350
3	61046	DISCO STAMP. D115X32 I75
4	53017	ELETTRODO BIFILARE BT 8-14G
6	0005020036	CAVO A.T. L=560 RESISTIVO
7	0020010117	AS.CANNOTTO P.U. SPARK35
8	14170	COLONNETTA
9	0020020030	VETRINO 37X3 SPARK30
10	31069	FOTO SIEMENS QRB1B L=500
11	0005020078	TRASF.RE FIDA 26/48 33% IT
12	0005130089	CONNETTORE TRASF. FIDA L550
13	0005120081	INTER.RE UNIP. 0-I
14	0005130052	CONNETTORE 7POLI FEMM.
15	0005030112	AP.RA SIEMENS LMO 44.255C2
16	23527	ZOCCOLO AP.RA SIEMENS LOA-LG
17	0005010059	MOTORE MONO 370W 230/50 B182
	95079	CONDENSATORE 14MF
18	0005130096	CONNETTORE
19	61013	VENTOLA D.180X72
20	3187	GIUNTO ZYTEL801 D=12,6
21	3199	GIUNTO ZYTEL801 D=8
22	0020010021	PARASTRAPPO GOMMA SPARK26
23	0020010009	COPERCHIO POST.RE SPARK26 AR
24	4314	DADO ES.LE 1/8"X5
25	0019010010	BOCCOLA OT 20X14X10X0,5

Rif.	Codice	Descrizione
26	28718	DISTAN.LE VENTOLA 13X20X1
27	0005060044	POMPA SUNTEC AS67A 7466 4P05
28	0020010064	TUBO MAN.TA P-GP SPARK26
29	31185	CONNETTORE E.V. SCEM L.750
30	0013030055	NIPPLO 1/4"X1/4"X25
31	18845	TUBOFLEX 1/4"FDX3/8"MDX1200
32	30768	FILTRO GASOLIO 3/8"
	95046	CARTUCCIA GASOLIO 3/8"
	95100	GUARNIZIONE FILTRO 3/8"
34	0019030006	SOPPORTO
35	34462	GUARN.NE FLANGIA BT34G
36	61029	CORDONE FIBRA DI VETRO 6X6X4
37	834451	SEMIFLANGIA
38	0005130051	CONNETTORE 7POLI MASCH.

POMPA - PUMP - BOMBA - POMPE - PUMPE cod. 0005060044

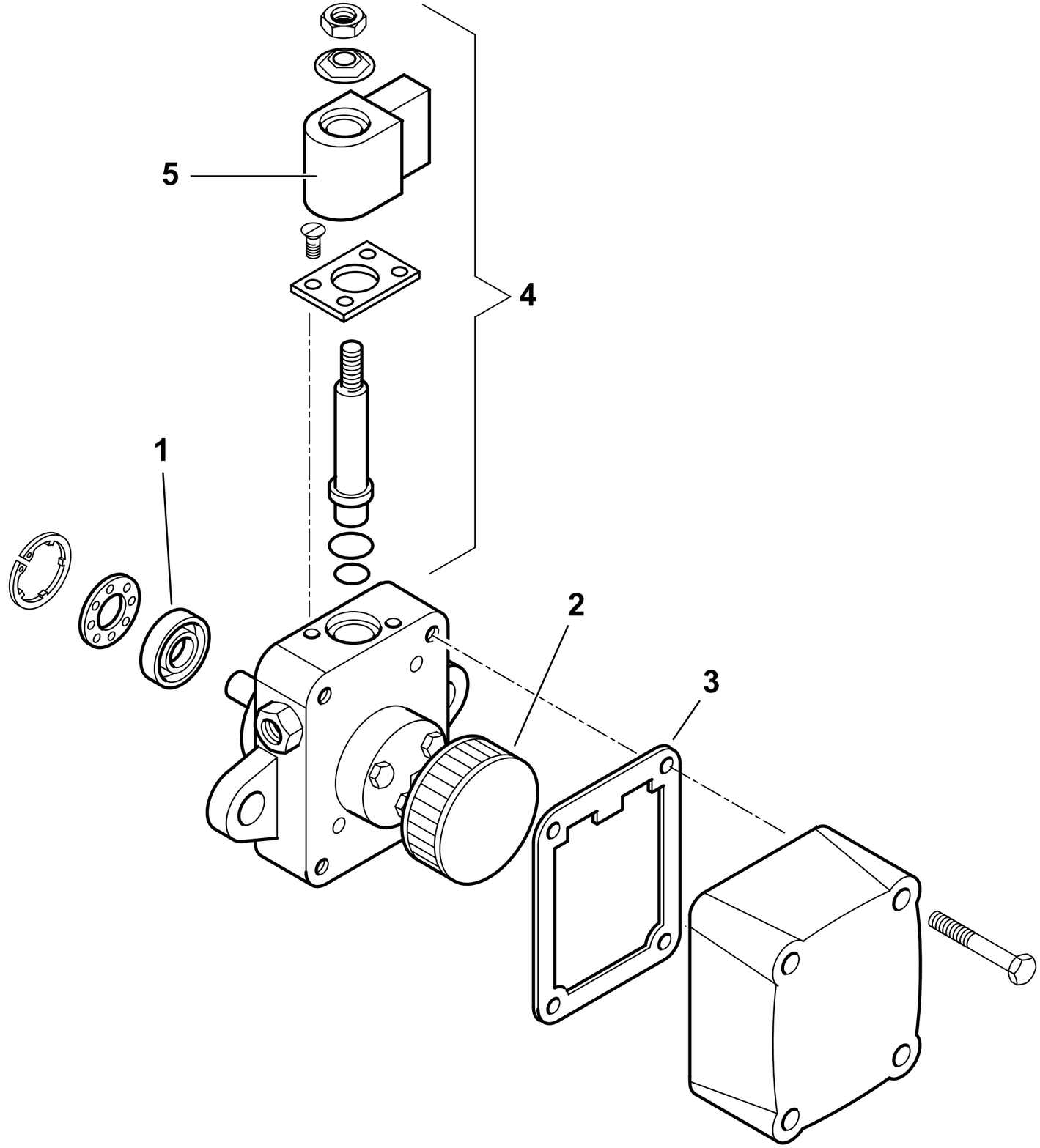

	0005060044 T01
dis. Balboni	visto: Gilli C.

TAV.F3

0005060044 **POMPA SUNTEC AS67A 7466 4P0500** esploso 0005060044T01 **L02**

Rif.	Codice	Descrizione
1	95089	TENUTA POMPA SUNTEC AN-AS-AE-D
2	0004050030	FILTRO POMPA SUNTEC A
3	0004050049	GUAR.NE COP. AN-AS-AE-AP-AL-AT
4	95115	E.V. POMPA SUNTEC
5	95116	BOBINA X EV POMPA SUNTEC

Rif.	Codice	Descrizione

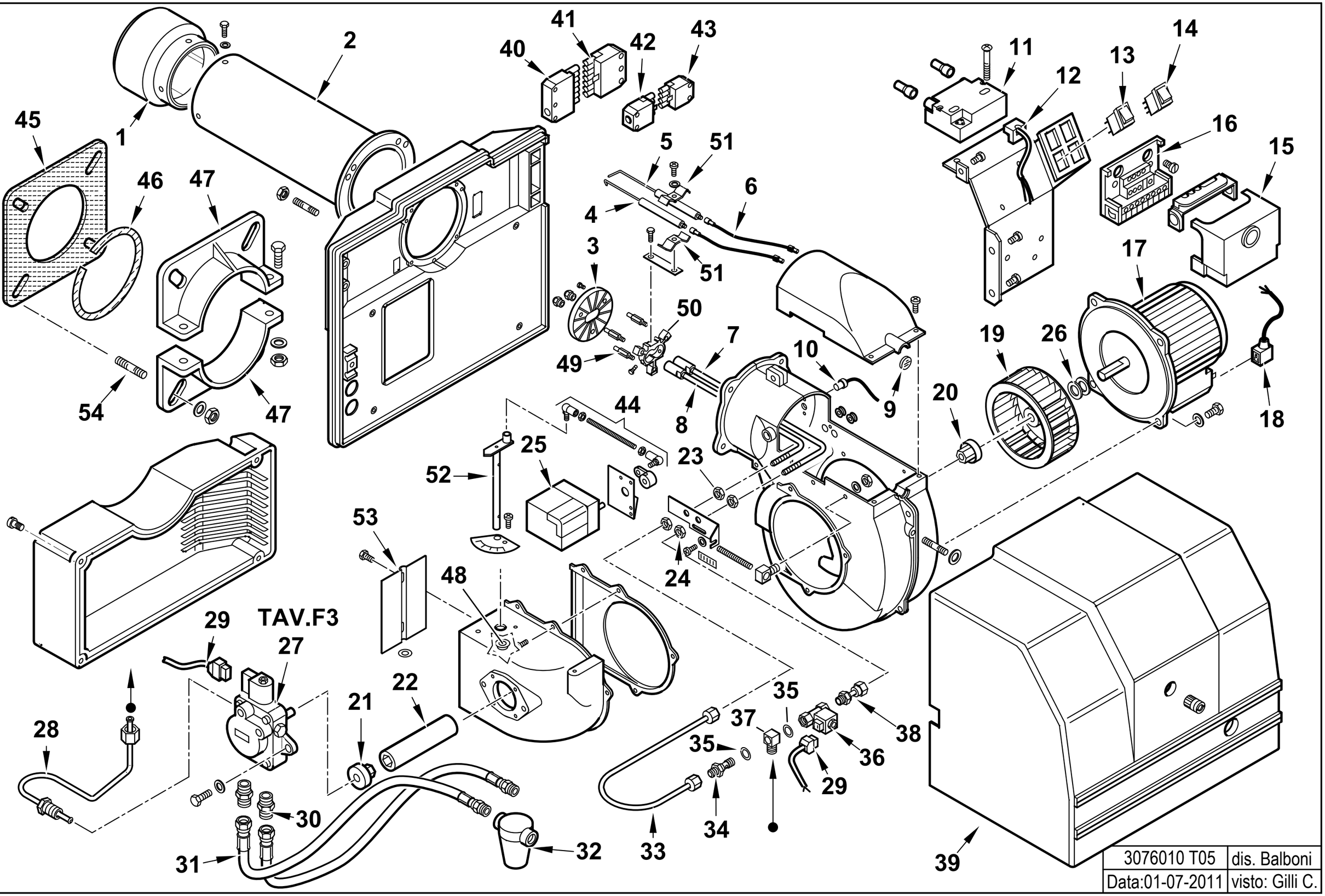

3076010 T05	dis. Balboni
Data:01-07-2011	visto: Gilli C.

3076010 SPARK 35 DSG 50Hz

esploso **3076010 T05 Lista L05**

Rif.	Codice	Descrizione
1	0020010023	TERMINALE SPARK 35DSG
2	0020010052	AS.CANNOTTO SPARK35 L.350
3	0020010194	DISCO STAMP. D115XA(44X25) I
4	49369	ELETTRODO SN.
5	49368	ELETTRODO DS.
6	0005020036	CAVO A.T. L=560 RESISTIVO
7	0020010105	CANNOTTO PORTA UGELLO 2°STADIO
8	0020010103	CANNOTTO PORTA UGELLO 1°STADIO
9	0020020030	VETRINO 37X3 SPARK30
10	31069	FOTO SIEMENS QRB1B L=500
11	0005020078	TRASF.RE FIDA 26/48 33% IT
12	0005130089	CONNETTORE TRASF. FIDA L550
13	0005120081	INTER.RE UNIP. 0-I
14	0005120082	DEVIATORE UNIP. I-II
15	0005030112	AP.RA SIEMENS LMO 44.255C2
16	23527	ZOCCOLO AP.RA SIEMENS LOA-LG
17	0005010059	MOTORE MONO 370W 230/50
	95079	CONDENSATORE 14MF
18	0005130096	CONNETTORE MOTORE SPARK26
19	61013	VENTOLA D.180X72
20	3187	GIUNTO ZYTEL801 D=12,6
21	3199	GIUNTO ZYTEL801 D=8
22	0020010021	PARASTRAPPO GOMMA SPARK26 L157
23	4314	DADO ES.LE 1/8"X5
24	0006020143	DADO ES.LE 1/8"X4 CH13
25	0005040025	MOT.NO BERGER STA5B0.36/84N2
26	28718	DISTAN.LE VENTOLA 13X20X1
27	0005060044	POMPA SUNTEC AS67A 7466 4P05
28	0020010074	TUBO MAN.TA P-EV SPARK26DSG

Rif.	Codice	Descrizione
29	31185	CONNETTORE E.V. SCEM L.750
30	0013030055	NIPPLO 1/4"X1/4"X25
31	18845	TUBOFLEX 1/4"FDX3/8"MDX1200
32	30768	FILTRO GASOLIO 3/8"
	95046	CARTUCCIA GASOLIO 3/8"
	95100	GUARNIZIONE FILTRO 3/8"
33	0020010075	TUBO MAN.TA EV-GP SPARK26DSG
34	14124	NIPPLO FORATO 1/8"X40
35	146	RONDELLA RAME 10X15X1,5
36	31008	E.V. SCEM VE131 230/50
	95247	BOBINA SCEM VE131 XT09 50HZ
37	14123	OCCHIELLO 1/8"X25,5
38	29972	RACCORDO IN 3P 1/8"
39	0020010009	COPERCHIO POST.RE SPARK26 AR
40	0005130052	CONNETTORE 7POLI FEMM.
41	0005130051	CONNETTORE 7POLI MASCH.
42	0005130075	CONNETTORE 4POLI FEMM. VERDE
43	0005130043	CONNETTORE 4POLI MASC. VERDE
44	0020010124	TIRANTE CON SNODI M5 L.167
45	34462	GUARN.NE FLANGIA BT34G
46	61029	CORDONE FIBRA DI VETRO
47	834451	SEMIFLANGIA
48	0019010010	BOCCOLA OT 20X14X10X0,5
49	14170	COLON.TA L 65 MF M5XM3 CH7
50	14168	SOP.TO DISCO 40/55DSG
51	27017	STAFFA ELETTRODI
52	0020010122	PERNO FARFALLA SP.26 MOT.BER
53	0020010019	FARFALLA SPARK26
54	17639	PRIGIONIERO M12X63

POMPA - PUMP - BOMBA - POMPE - PUMPE cod. 0005060044

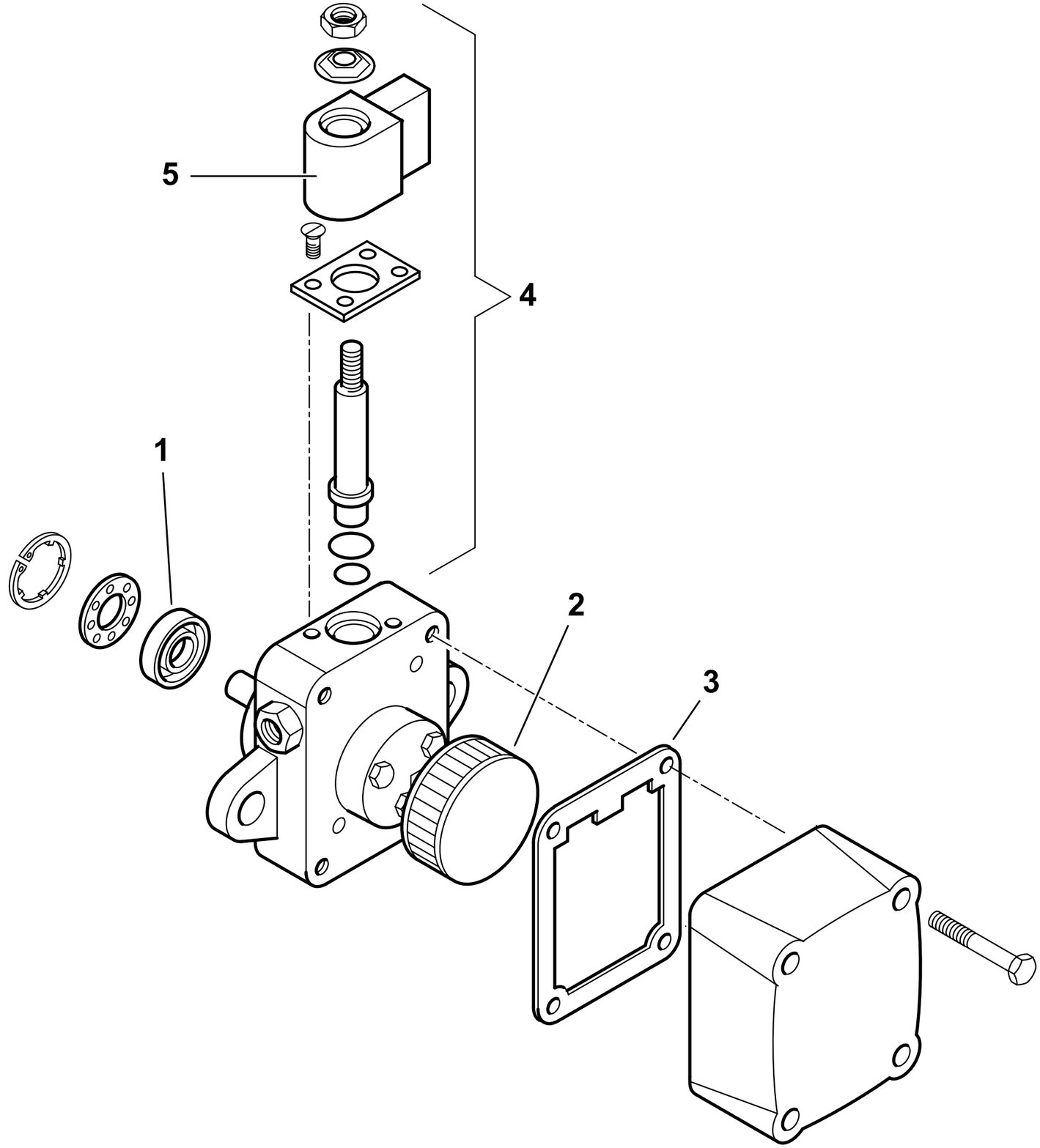

	0005060044 T01
dis. Balboni	visto: Gilli C.

TAV.F3

0005060044 **POMPA SUNTEC AS67A 7466 4P0500** esploso 0005060044T01 **L02**

Rif.	Codice	Descrizione
1	95089	TENUTA POMPA SUNTEC AN-AS-AE-D
2	0004050030	FILTRO POMPA SUNTEC A
3	0004050049	GUAR.NE COP. AN-AS-AE-AP-AL-AT
4	95115	E.V. POMPA SUNTEC
5	95116	BOBINA X EV POMPA SUNTEC

Rif.	Codice	Descrizione

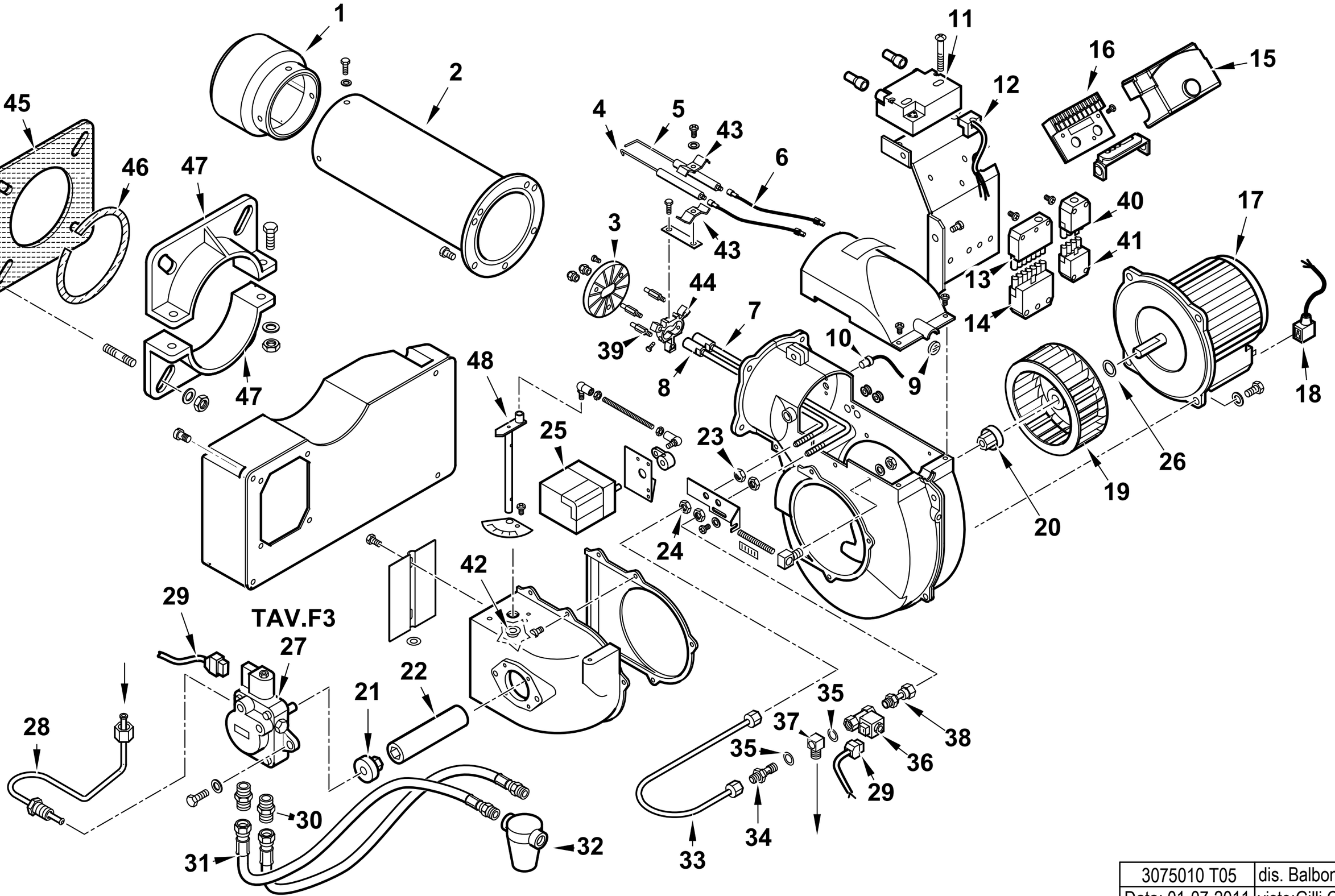

3075010 T05	dis. Balboni
Data: 01-07-2011	visto:Gilli C.

3075010 SPARK 35 DSGW 50Hz

esploso **3075010 T05 Lista L05**

Rif.	Codice	Descrizione
1	0020010023	TERMINALE SPARK 35DSG
2	0020010052	AS.CANNOTTO SPARK35 L.350
3	0020010194	DISCO STAMP. D115XA(44X25) I
4	49369	ELETTRODO SN.
5	49368	ELETTRODO DS.
6	0005020036	CAVO A.T. L=560 RESISTIVO
7	0020010115	AS.CANNOTTO P.U. SPARK35/W 2ST
8	0020010113	AS.CANNOTTO P.U. SPARK35/W 1ST
9	0020020030	VETRINO 37X3 SPARK30
10	31069	FOTO SIEMENS QRB1B L=500
11	0005020078	TRASF.RE FIDA 26/48 33% IT
12	0005130089	CONNETTORE TRASF. FIDA L550
13	0005130052	CONNETTORE 7POLI FEMM.
14	0005130051	CONNETTORE 7POLI MASCH.
15	0005030112	AP.RA SIEMENS LMO 44.255C2
16	23527	ZOCCOLO AP.RA SIEMENS LOA-LG
17	0005010059	MOTORE MONO 370W 230/50 B182/4
	95079	CONDENSATORE 14MF
18	0005130096	CONNETTORE
19	61013	VENTOLA D.180X72
20	3187	GIUNTO ZYTEL801 D=12,6
21	3199	GIUNTO ZYTEL801 D=8
22	0020010021	PARASTRAPPO
23	4314	DADO ES.LE 1/8"X5
24	0006020143	DADO ES.LE 1/8"X4 CH13
25	0005040025	MOT.NO BERGER STA5B0.36/84N2

Rif.	Codice	Descrizione
26	28718	DISTAN.LE VENTOLA 13X20X1
27	0005060044	POMPA SUNTEC AS67A 7466 4P05
28	0020010074	TUBO MAN.TA P-EV SPARK26DSG
29	31185	CONNETTORE E.V. SCEM L.750
30	0013030055	NIPPLO 1/4"X1/4"X25
31	18845	TUBOFLEX 1/4"FDX3/8"MDX1200
32	30768	FILTRO GASOLIO 3/8"
	95046	CARTUCCIA
	95100	GUARNIZIONE
33	0020010075	TUBO MAN.TA EV-GP SPARK26DSG
34	14124	NIPPLO FORATO 1/8"X40
35	146	RONDELLA
36	31008	E.V. SCEM VE131 230/50
	95247	BOBINA SCEM VE131 XT09 50HZ
37	14123	OCCHIELLO 1/8"X25,5
38	29972	RACCORDO IN 3P 1/8"
39	14170	COLON.TA L 65 MF M5XM3 CH7
40	0005130075	CONNETTORE 4POLI FEMM. VERDE
41	0005130043	CONNETTORE 4POLI MASC. VERDE
42	0019010010	BOCCOLA OT 20X14X10X0,5
43	27017	STAFFA ELETTRODI
44	14168	SOPPORTO
45	34462	GUARN.NE FLANGIA BT34G
46	61029	CORDONE FIBRA DI VETRO 6X6X445
47	834451	SEMIFLANGIA
48	0020010122	PERNO FARFALLA SP.26 MOT.BER

POMPA - PUMP - BOMBA - POMPE - PUMPE cod. 0005060044

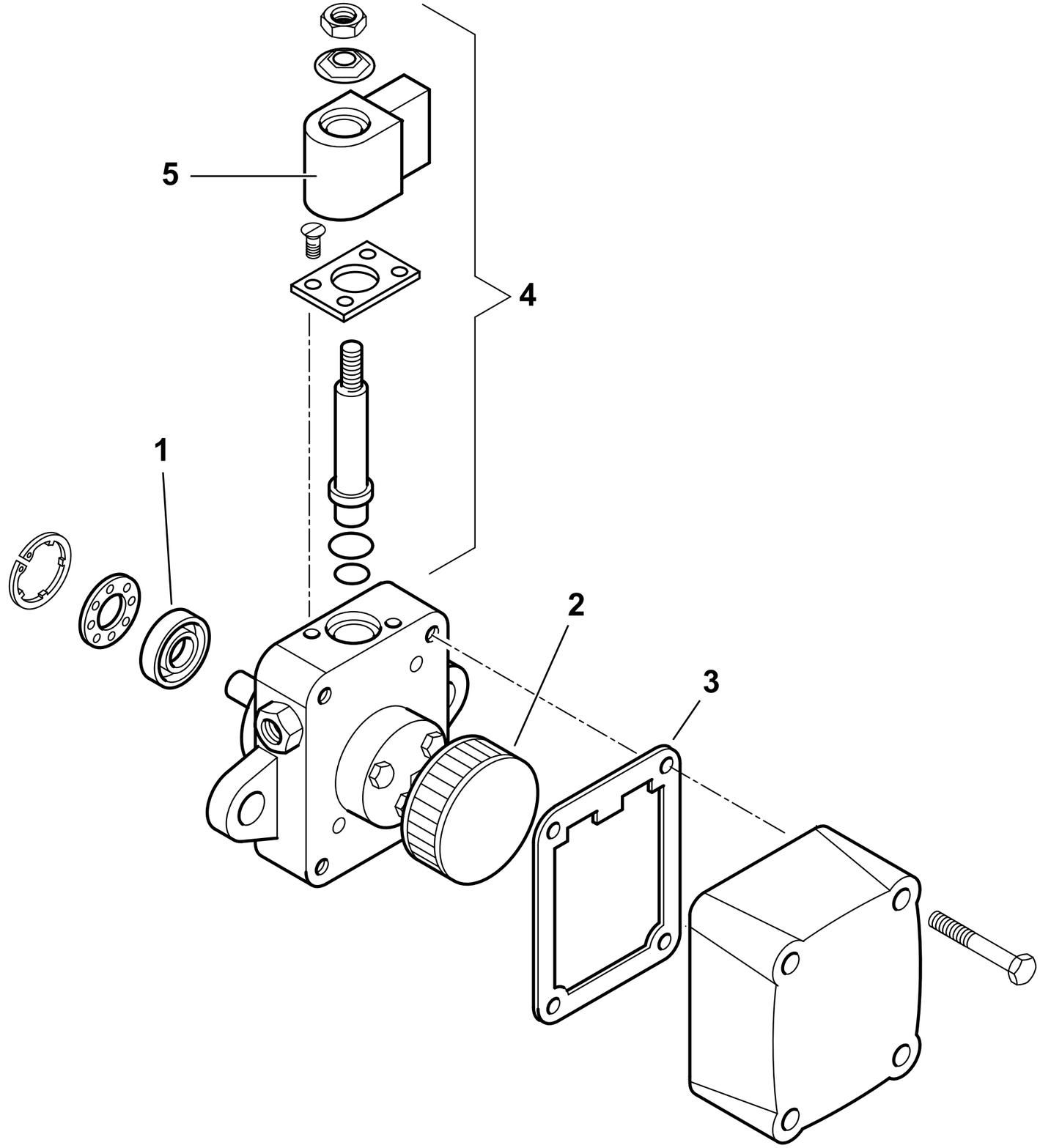

	0005060044 T01
dis. Balboni	visto: Gilli C.

TAV.F3

0005060044 **POMPA SUNTEC AS67A 7466 4P0500** esploso 0005060044T01 **L02**

Rif.	Codice	Descrizione
1	95089	TENUTA POMPA SUNTEC AN-AS-AE-D
2	0004050030	FILTRO POMPA SUNTEC A
3	0004050049	GUAR.NE COP. AN-AS-AE-AP-AL-AT
4	95115	E.V. POMPA SUNTEC
5	95116	BOBINA X EV POMPA SUNTEC

Rif.	Codice	Descrizione

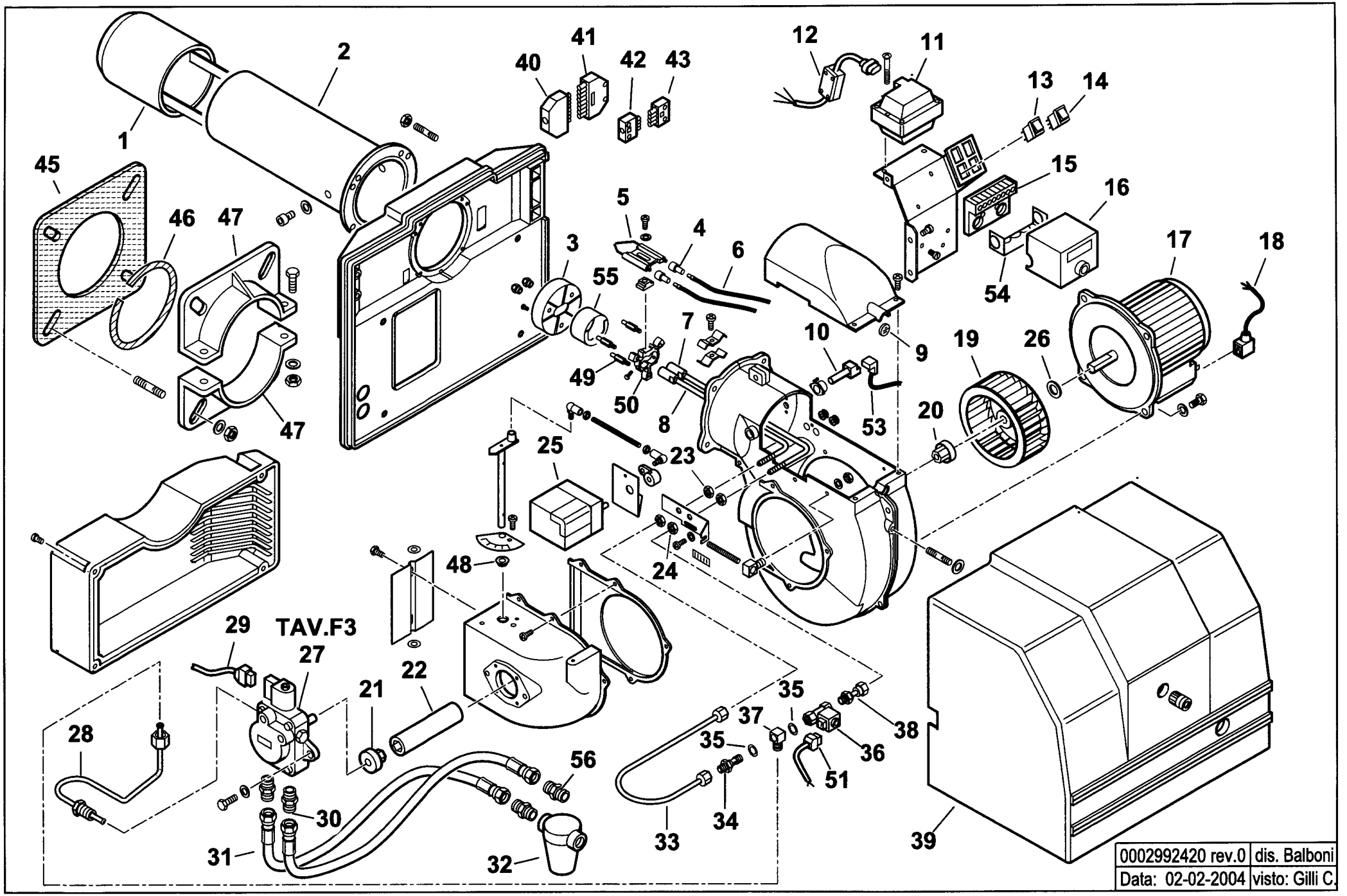

0002992420 rev.0	dis. Balboni
Data: 02-02-2004	visto: Gilli C.

33960010 **SPARK 35 LX 50Hz** esploso **0002992420** **rev.0**

Rif.	Codice	Descrizione
1	0017050002	DIFFUSORE BT40LX
2	0020010168	AS.CANNOTTO SPARK35 LX
3	0017050005	DISCO FRESATO 94XA(25X38)
4	0005060037	SOPPRESSORE A FILO 5000 OHM
5	0010190001	ELETTRODI BT75LX
6	0005020054	CAVO A.T. L=700 D7 BOC. D.4
7	0020010166	CANNOTTO PORTA UGELLO 1 STADIO
8	0020010164	CANNOTTO PORTA UGELLO 2 STADIO
9	0020020030	VETRINO
10	0005030040	FOTO SATRONIC IRD1010 DESTRA
11	0005020029	TRASF.RE 10/20 230/50 CM SP4
12	0005140303	CAVO FILTRANTE TRASF.RE GASO
13	0005120081	INTERRUTTORE
14	0005120082	DEVIATORE
15	23527	ZOCCOLO
16	0005030112	AP.RA LANDIS LMO 44.255C2
17	0005010059	MOTORE MONO 370W 230/50 B182
	95079	CONDENSATORE
18	0005130096	CONNETTORE
19	61013	VENTOLA D.180X72
20	3187	GIUNTO ZYTEL801 D=12,6
21	3199	GIUNTO ZYTEL801 D=8
22	0020010021	PARASTRAPPO GOMMA SPARK26
23	4314	DADO ES.LE 1/8"X5
24	0006020143	DADO ES.LE 1/8"X4 CH13
25	0005040025	MOT.NO BERGER STA5B0.36/84N2
26	28718	DISTAN.LE VENTOLA 13X20X1
27	0005060044	POMPA SUNTEC AS67A 7466 4P05
28	0020010173	TUBO MAN.TA P-EV SPARK35LX
29	23519	CONNETTORE POMPA SUNTEC L600
30	0013030055	NIPPLO

Rif.	Codice	Descrizione
31	0013030070	TUBOFLEX 1/4"FGX3/8"FDX1200
32	30768	FILTRO GASOLIO
	95046	CARTUCCIA
	95100	GUARNIZIONE
33	0020010075	TUBO MAN.TA EV-GP SPARK26DSG
34	14124	NIPPLO FORATO 1/8"X40
35	146	RONDELLA RAME 10X15X1,5
36	31008	E.V. SCEM VE131 230/50
	95247	BOBINA
37	14123	OCCHIELLO 1/8"X25,5
38	29972	RACCORDO IN 3P 1/8"
39	0020010009	COPERCHIO POST.RE SPARK26 AR
40	0005130052	CONNETTORE
41	0005130051	CONNETTORECONNETTORE 7POLI MASCH.
42	0005130075	CONNETTORE 4POLI FEMM. VERDE
43	0005130043	CONNETTORE 4POLI MASC. VERDE
45	34462	GUARNIZIONE
46	61029	CORDONE
47	834451	SEMIFLANGIA
48	0019010010	BOCCOLA OT 20X14X10X0,5
49	49375	COLONNETTA
50	14168	SOPPORTO
51	31185	CONNETTORE
53	0005130066	CONNETTORE FOTO SATRONIC IRD
54	0005030012	PARETE
55	0017050003	BICCHIERE PROT.ELETTR.
56	19098	NIPPLO

POMPA - PUMP - BOMBA - POMPE - PUMPE cod. 0005060044

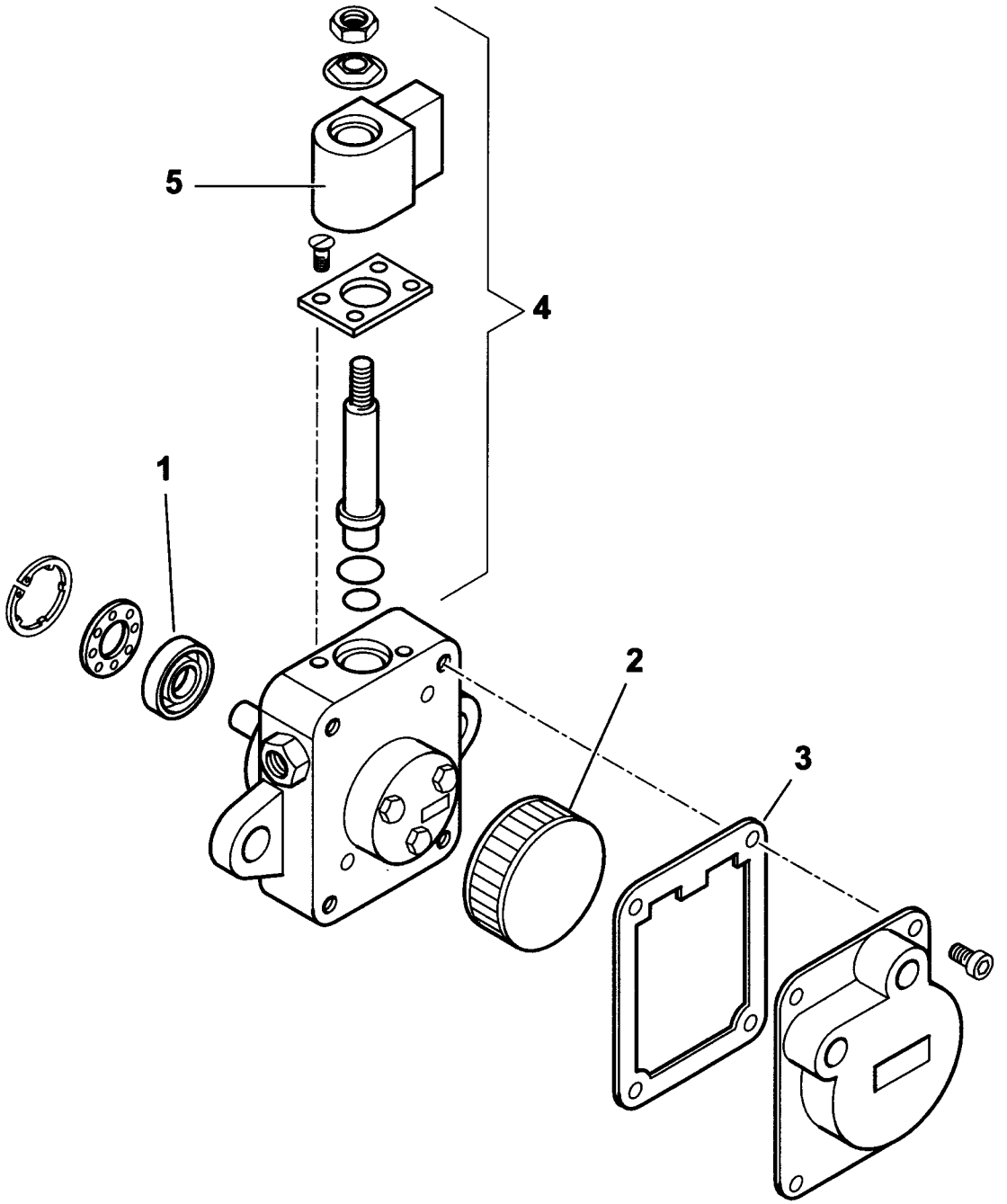

baltur	0005060044 T01
dis. Balboni	visto: Gilli C.

TAV.F3

0005060044 POMPA SUNTEC AS67A 7466 4P0500

esploso 0005060044T01 **L02**

Rif.	Codice	Descrizione
1	95089	TENUTA POMPA
2	0004050030	FILTRO
3	0004050049	GUARNIZIONE
4	95115	ELETTROVALVOLA
5	95116	BOBINA

Rif.	Codice	Descrizione

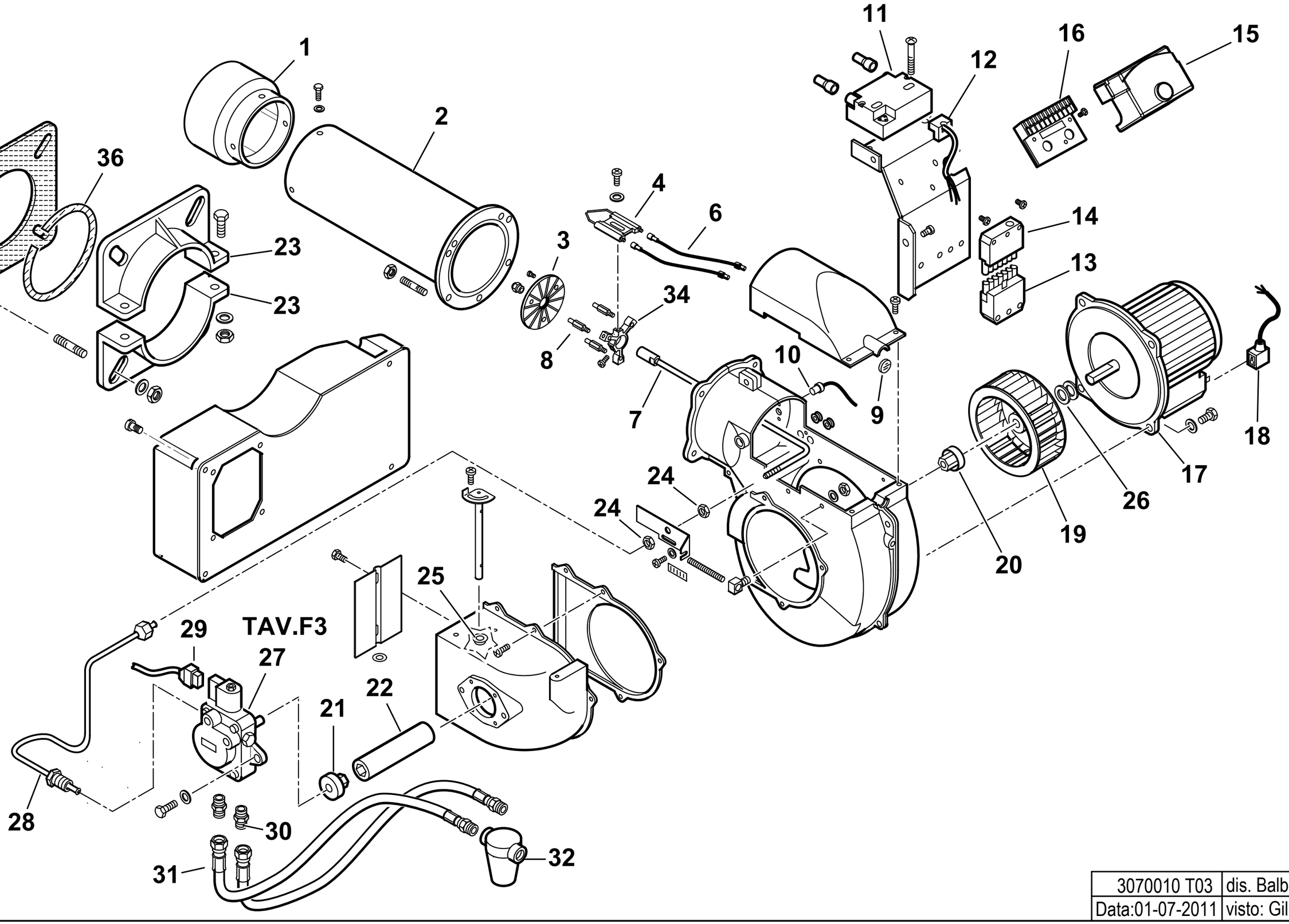

3070010 T03	dis. Balboni
Data:01-07-2011	visto: Gilli C.

3070010 **SPARK 35 W 50Hz**

esploso **3070010 T03 Lista L03**

Rif.	Codice	Descrizione
1	0020010110	TERMINALE SPARK 35
2	0020010052	AS.CANNOTTO SPARK35 L.350
3	61046	DISCO STAMP. D115X32 I75
4	53017	ELETTRODO BIFILARE BT 8-14G
6	0005020036	CAVO A.T. L=560 RESISTIVO
7	0020010108	CANNOTTO PORTA UGELLO
8	14170	COLON.TA L 65 MF M5XM3 CH7
9	0020020030	VETRINO 37X3 SPARK30
10	31069	FOTO SIEMENS QRB1B L=500
11	0005020078	TRASF.RE FIDA 26/48 33% IT
12	0005130089	CONNETTORE TRASF. FIDA L550
13	0005130051	CONNETTORE 7POLI MASCH.
14	0005130052	CONNETTORE 7POLI FEMM.
15	0005030112	AP.RA SIEMENS LMO 44.255C2
16	23527	ZOCCOLO AP.RA SIEMENS LOA-LG
17	0005010059	MOTORE MONO 370W 230/50
	95079	CONDENSATORE
18	0005130096	CONNETTORE
19	61013	VENTOLA D.180X72
20	3187	GIUNTO ZYTEL801 D=12,6
21	3199	GIUNTO ZYTEL801 D=8
22	0020010021	PARASTRAPPO GOMMA SPARK26
23	834451	SEMIFLANGIA
24	4314	DADO ES.LE 1/8"X5
25	0019010010	BOCCOLA OT 20X14X10X0,5

Rif.	Codice	Descrizione
26	28718	DISTANZIALE
27	0005060044	POMPA SUNTEC AS67A 7466 4P05
28	0020010064	TUBO MAN.TA P-GP SPARK26
29	31185	CONNETTORE E.V. SCEM L.750
30	0013030055	NIPPLO 1/4"X1/4"X25
31	18845	TUBOFLEX 1/4"FDX3/8"MDX1200
32	30768	FILTRO GASOLIO 3/8"
	95046	CARTUCCIA
	95100	GUARNIZIONE
34	0019030006	SOPPORTO
35	34462	GUARN.NE FLANGIA BT34G
36	61029	CORDONE FIBRA DI VETRO

POMPA - PUMP - BOMBA - POMPE - PUMPE cod. 0005060044

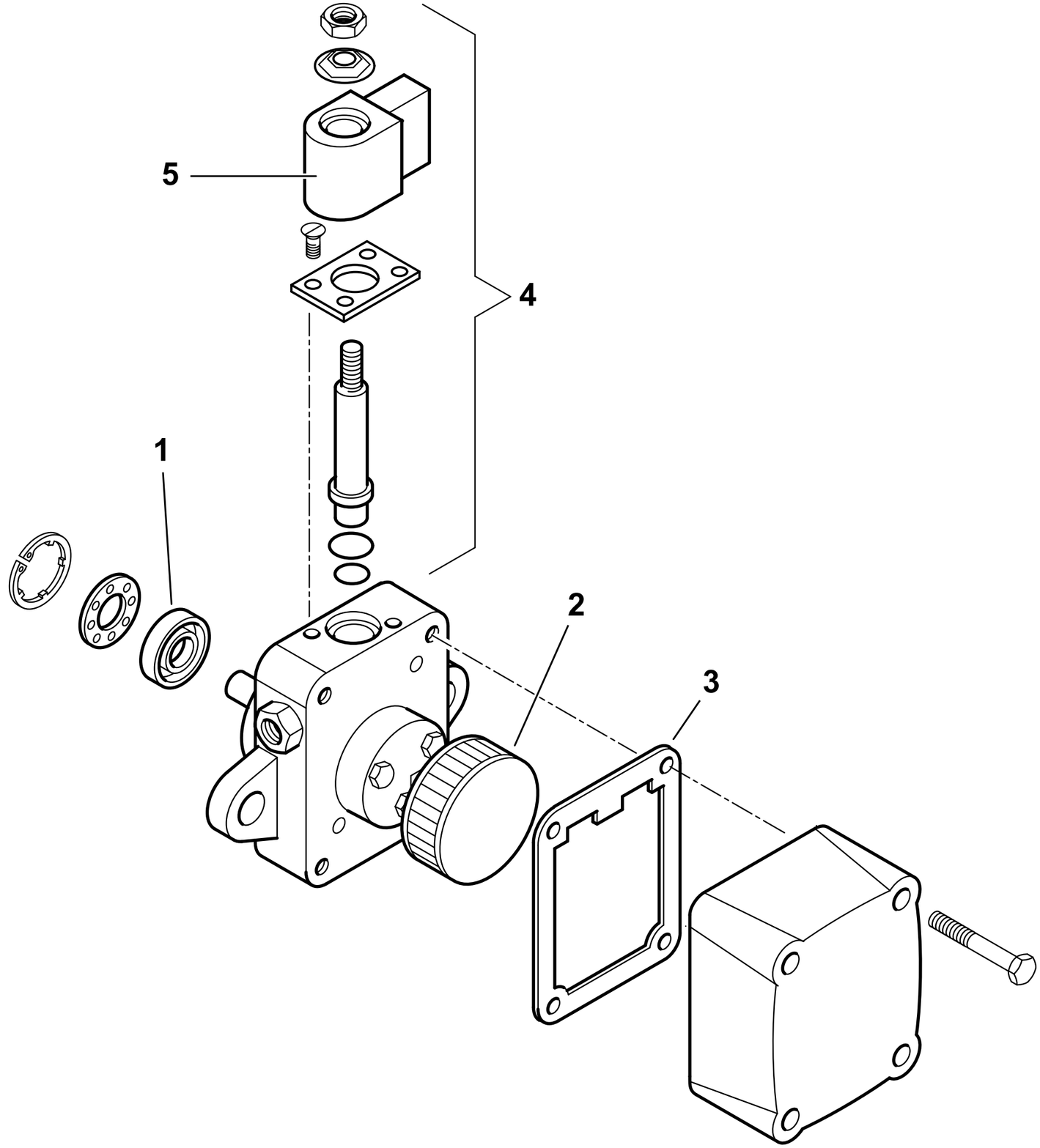

	0005060044 T01
dis. Balboni	visto: Gilli C.

TAV.F3

0005060044 **POMPA SUNTEC AS67A 7466 4P0500** esploso 0005060044T01 **L02**

Rif.	Codice	Descrizione
1	95089	TENUTA POMPA SUNTEC AN-AS-AE-D
2	0004050030	FILTRO POMPA SUNTEC A
3	0004050049	GUAR.NE COP. AN-AS-AE-AP-AL-AT
4	95115	E.V. POMPA SUNTEC
5	95116	BOBINA X EV POMPA SUNTEC

Rif.	Codice	Descrizione

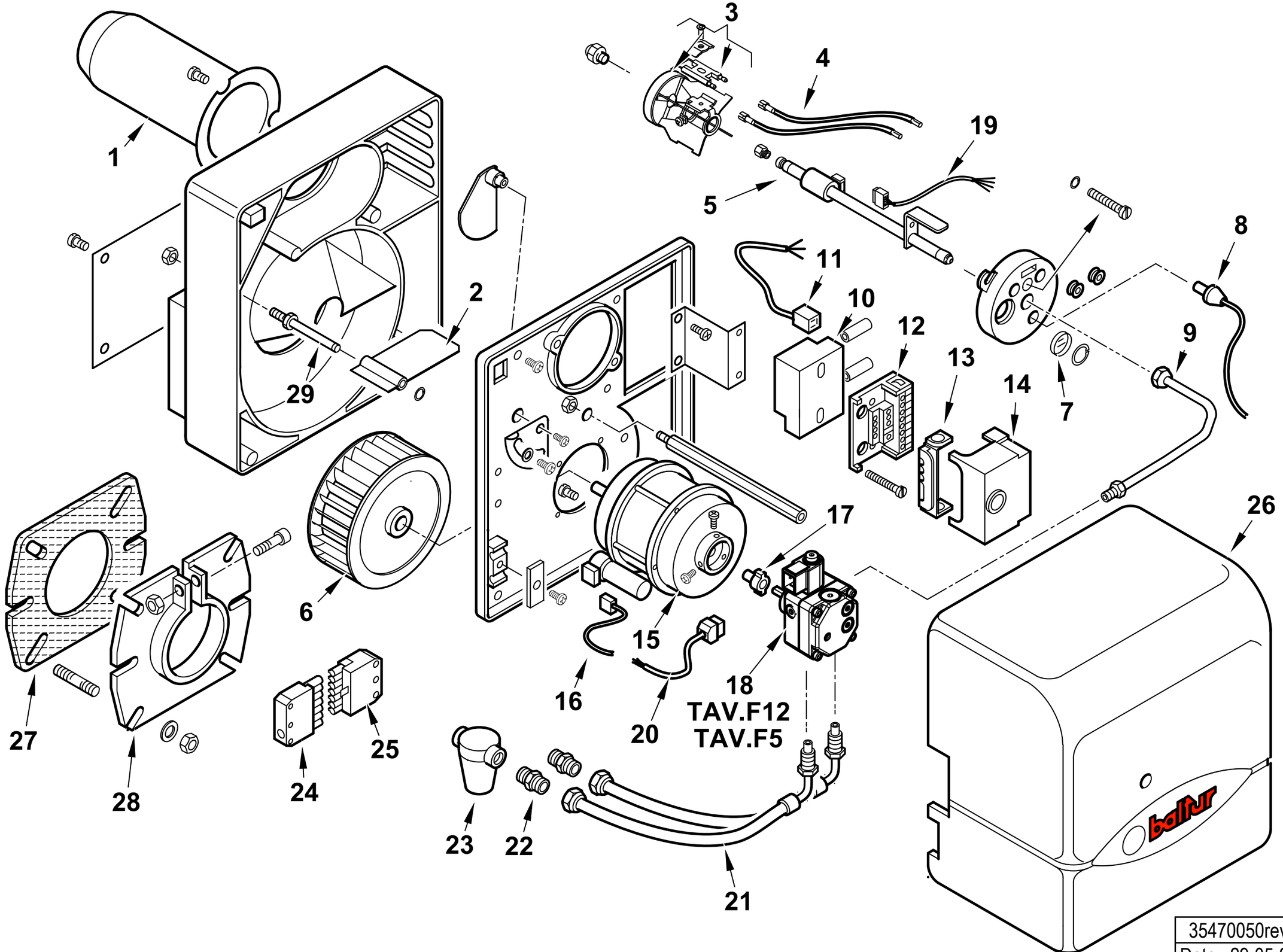

35470050rev.3	dis.Balboni
Data: 29-05-2017	visto:Gilli C.

35470050 **RINOX 35 L**

esploso **35470050** **Rev.3**

Rif.	Codice	Descrizione
1	0013030105	AS.CANNOTTO RINOX 35L
2	0013010024	FARFALLA A GRAVITA' SPARK
3	0013030233	DISCO ALET. 4T BTL3,6 NOX RE
	0013030257	ELETTRODO BIFILARE RINOX 35L
4	0005140225	CAVO ACC. D.5 ATT.D4-D4 L500
5	0013030283	AS.CANNOTTO P.U. BTL0H DANFOSS
6	0013010004	VENTOLA D.133X47 SPARK
7	0013010027	VETRINO 20X3 SPARK
8	0005030094	FOTO QRB1B D025B40B
9	0013030197	TUBO MANDATA GASOLIO BTL
10	0005020057	TRASF.RE DANFOSS EBI 052F003
11	0005130130	CONNETTORE TRASF. DANFOSS
12	23527	ZOCCOLO AP.RA LOA-LGB
13	0005030012	PARETE
14	0005030141	AP.RA SIEMENS LMO 14.111C2
15	0005010131	MOTORE MONO 100W 220-240/50-60
	95068	CONDENSATORE 6MF
16	0005130016	CONNETTORE MOTORE SPARK
17	0005010132	GIUNTO POMPA-MOTORE FHP
18	30750	POMPA SUNTEC AS47C 1538 6P05 Fino al n°BLT000009514074
	0005060069	POMPA DANFOSS BFP21L3L2 Dal n°BLT000009514075
19	0005130177	CONNETTORE PRERISCALDO DANFOSS
20	23519	CONNETTORE POMPA SUNTEC L600
21	0013030242	TUBOFLEX 1/4"MGX3/8"FDX1200
22	19098	NIPPLO 3/8"X FILTRO
23	0005070626	FILTRO GASOLIO 3/8" VASCHETTA TRASPARENTE
	0004050164	CARTUCCIA FILTRO 3/8"
	0004050171	GUARNIZIONE
24	0005130051	CONNETTORE 7POLI MASCH.
25	0005130052	CONNETTORE 7 POLI F.
26	0013030216	COPERCHIO POST.RE BTL0-10 ARAN
27	50183	GUARN.NE FLANGIA SYN D80
28	8013030032	FLANGIA AT.CO BRUC.RE D80SPARK
29	0013010018	PERNO FARFALLA A GRAVITA'

POMPA - PUMP - BOMBA - POMPE - PUMPE cod. 30750

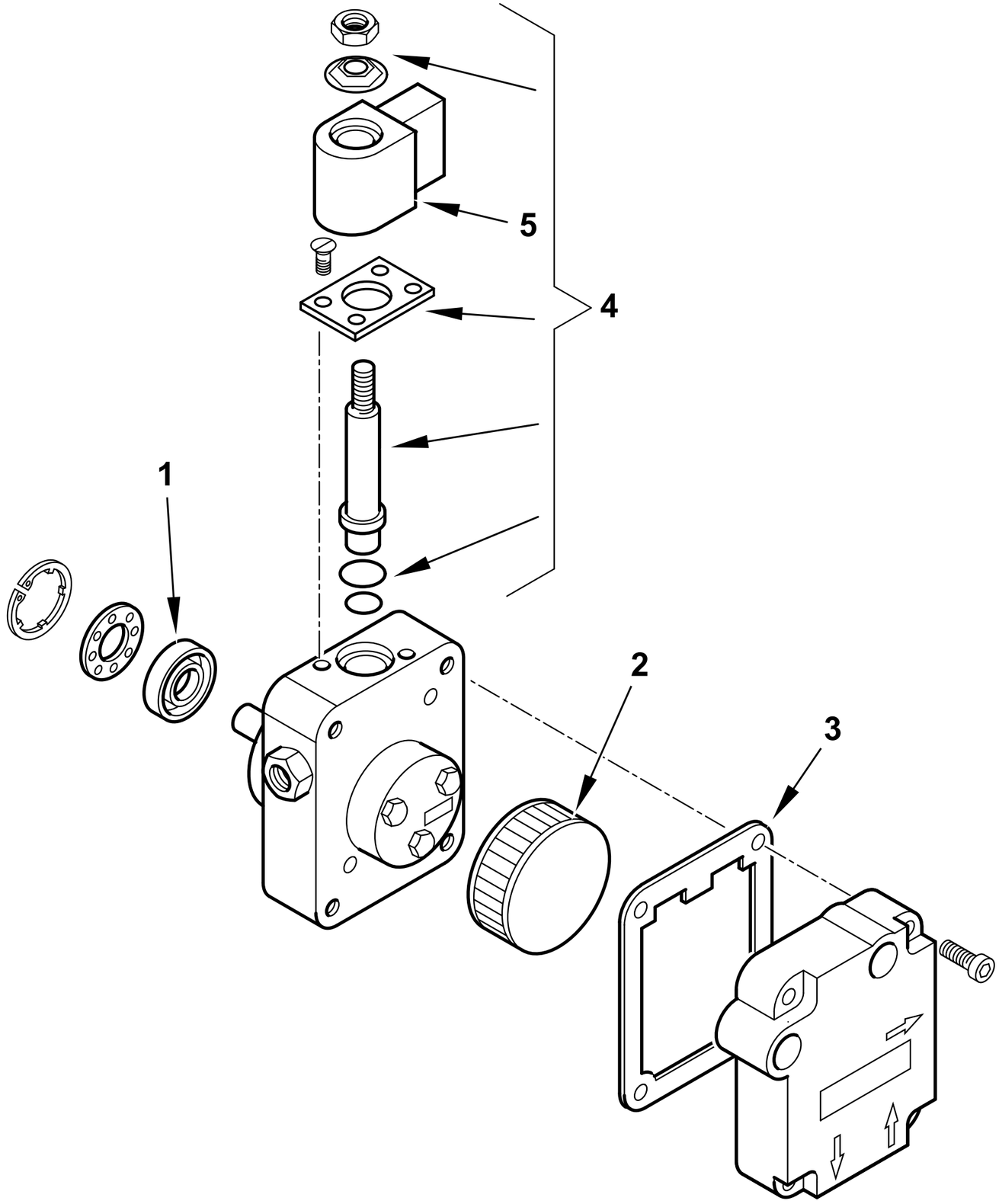

	30750 T02
dis. Balboni	visto: Gilli C.

TAV.F5

30750 POMPA SUNTEC AS47C 1538 6P0500

esploso 30750T02 **lista L02**

Rif.	Codice	Descrizione
1	95089	TENUTA POMPA SUNTEC AN-AS-AE
2	0004050030	FILTRO POMPA SUNTEC A
3	0004050049	GUAR.NE COP. AN-AS-AE-AP-AL-AT
4	95115	ELETTROVALVOLA
5	95116	BOBINA X EV POMPA SUNTEC

Rif.	Codice	Descrizione

POMPA - PUMP - BOMBA - POMPE - PUMPE cod. 0005060069

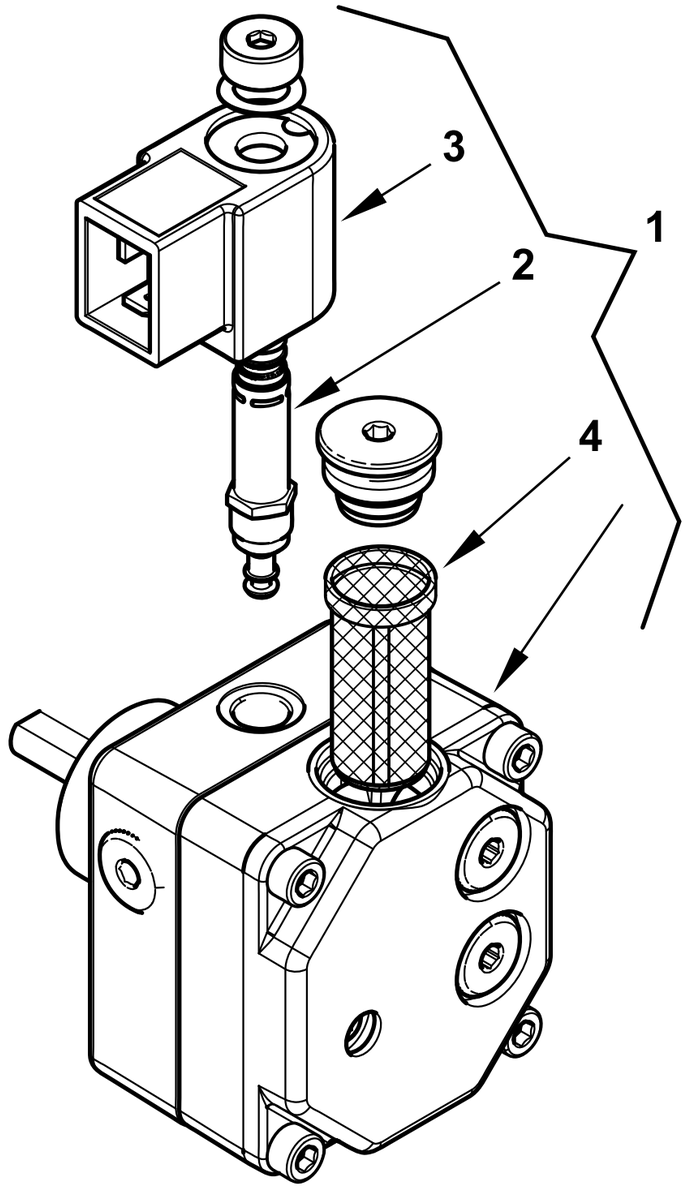

0002994136 rev.0	dis.Balboni
Data: 29-05-2017	visto:Gilli C.

TAV.F12

0005060069 POMPA DANFOSS BFP21L3L2

esploso 0002994136 **rev.0**

Rif.	Codice	Descrizione
1	0005060069	POMPA DANFOSS BFP21L3L2 KEROS
2	0004050098	STELO BOBINA DANFOSS NC
3	0004102006	BOBINA POMPA DANFOSS NC 220V
4	0004050096	FILTRO POMPA DANFOSS BFP

Rif.	Codice	Descrizione

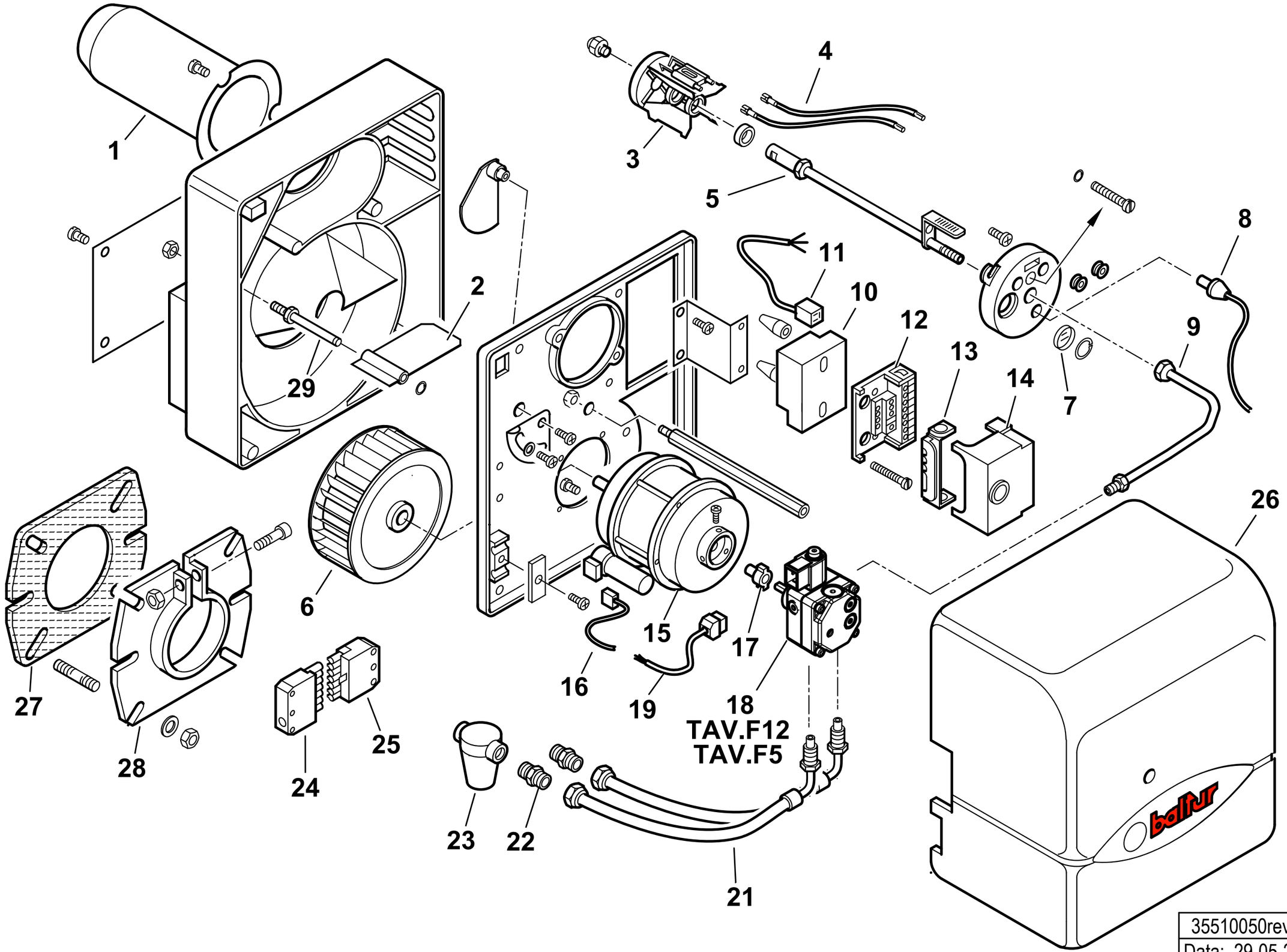

35510050rev.3	dis.Balboni
Data: 29-05-2017	visto:Gilli C.

35510050 **RINOX 60 L**

esploso **35510050** **Rev.3**

Rif.	Codice	Descrizione
1	0013010056	AS.CANNOTTO RINOX 60L
2	0013010024	FARFALLA
3	0013030110	DISCO ALET. 4T MEKU ART.9315
	0023020020	ELETTRODO BIFILARE BTL 14
4	0005020036	CAVO A.T. L=560 RESISTIVO
5	0013030202	AS.CANNOTTO P.U. BTL6
6	0013010004	VENTOLA D.133X47 SPARK
7	0013010027	VETRINO 20X3 SPARK
8	30770	FOTO QRB1B L=350
9	0013030197	TUBO MANDATA GASOLIO BTL
10	0005020057	TRASF.RE DANFOSS EBI 052F003
11	0005130130	CONNETTORE TRASF. DANFOSS
12	23527	ZOCCOLO AP.RA SIEMENS LOA-LG
13	0005030012	PARETE ZOCCOLO SIEMENS LOA-L
14	0005030141	AP.RA SIEMENS LMO 14.111C2
15	0005010131	MOTORE MONO 100W 220-240/50-60
	95068	CONDENSATORE 6,3MF
16	0005130016	CONNETTORE MOTORE
17	0005010132	GIUNTO POMPA-MOTORE FHP
18	30750	POMPA SUNTEC AS47C 1538 6P05 Fino al n°BLT000009380789
	0005060069	POMPA DANFOSS BFP21L3L2 Dal n°BLT000009380790
19	23519	CONNETTORE POMPA SUNTEC L600
21	0013030242	TUBOFLEX 1/4"MGX3/8"FDX1200
22	19098	NIPPLO 3/8"X FILTRO
23	0005070237	FILTRO GASOLIO 3/8" VASCH.TRASP Fino al n°BLT000009477469
	95048	CARTUCCIA FILTRO 3/8" Fino al n°BLT000009477469
	95099	GUARNIZIONE FILTRO 3/8" Fino al n°BLT000009477469
23	0005070626	FILTRO GASOLIO VASCHETTA TRASP Dal n°BLT000009477470
	0004050164	CARTUCCIA FILTRO 20101/C1 Dal n°BLT000009477470
	0004050171	SET GUARN. NE FILTRO SET20100 Dal n°BLT000009477470

Rif.	Codice	Descrizione
24	0005130051	CONNETTORE 7 POLI M.
25	0005130052	CONNETTORE 7POLI FEMM.
26	0013030216	COPERCHIO POST.RE BTL0-10 ARAN
27	50413	GUARN.NE FLANGIA SYN D90
28	8013030004	FLANGIA
29	0013010018	PERNO FARFALLA A GRAVITA'

POMPA - PUMP - BOMBA - POMPE - PUMPE cod. 30750

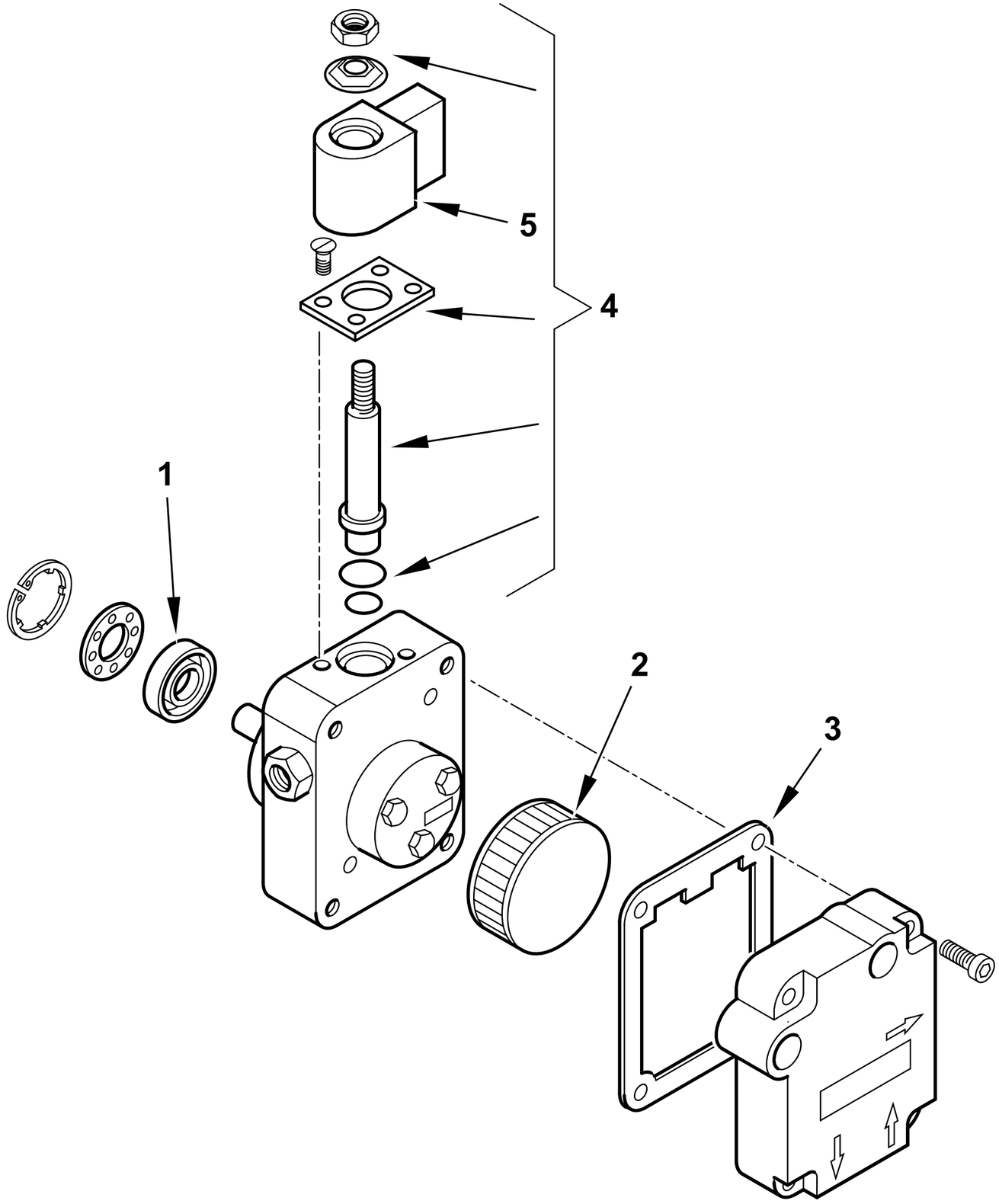

	30750 T02
dis. Balboni	visto: Gilli C.

TAV.F5

30750 POMPA SUNTEC AS47C 1538 6P0500

esploso 30750T02 **lista L02**

Rif.	Codice	Descrizione
1	95089	TENUTA POMPA SUNTEC AN-AS-AE
2	0004050030	FILTRO POMPA SUNTEC A
3	0004050049	GUAR.NE COP. AN-AS-AE-AP-AL-AT
4	95115	ELETTROVALVOLA
5	95116	BOBINA X EV POMPA SUNTEC

Rif.	Codice	Descrizione

POMPA - PUMP - BOMBA - POMPE - PUMPE cod. 0005060069

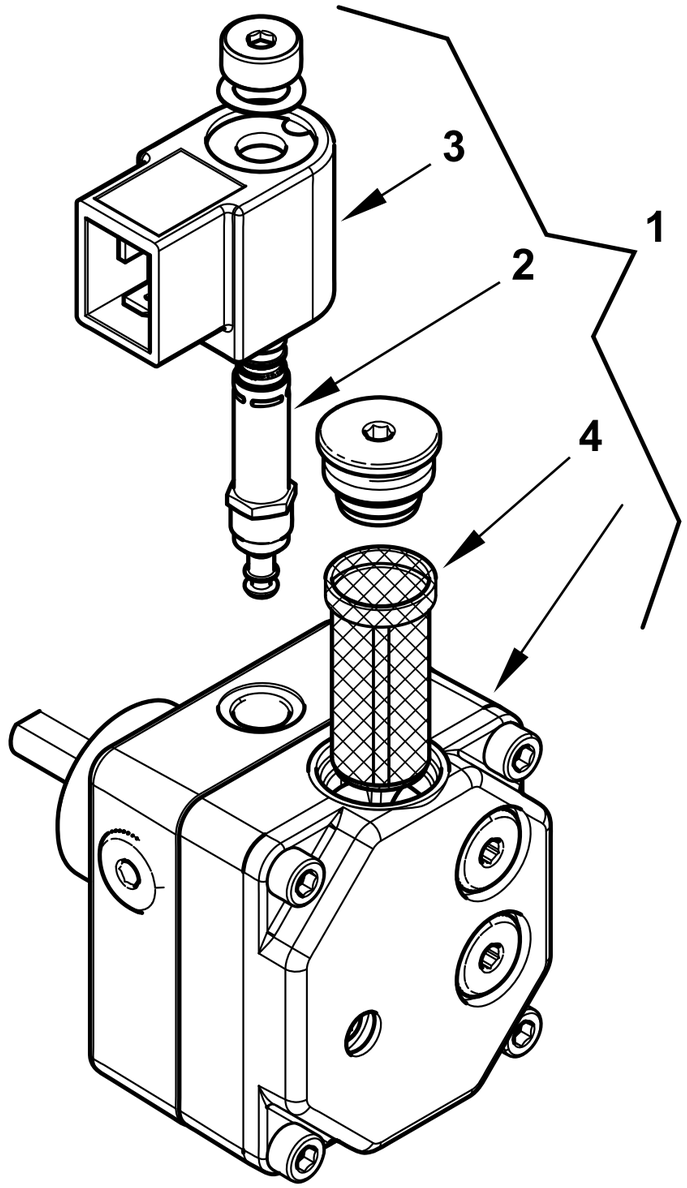

0002994136 rev.0	dis.Balboni
Data: 29-05-2017	visto:Gilli C.

TAV.F12

0005060069 POMPA DANFOSS BFP21L3L2

esploso 0002994136 **rev.0**

Rif.	Codice	Descrizione
1	0005060069	POMPA DANFOSS BFP21L3L2 KEROS
2	0004050098	STELO BOBINA DANFOSS NC
3	0004102006	BOBINA POMPA DANFOSS NC 220V
4	0004050096	FILTRO POMPA DANFOSS BFP

Rif.	Codice	Descrizione

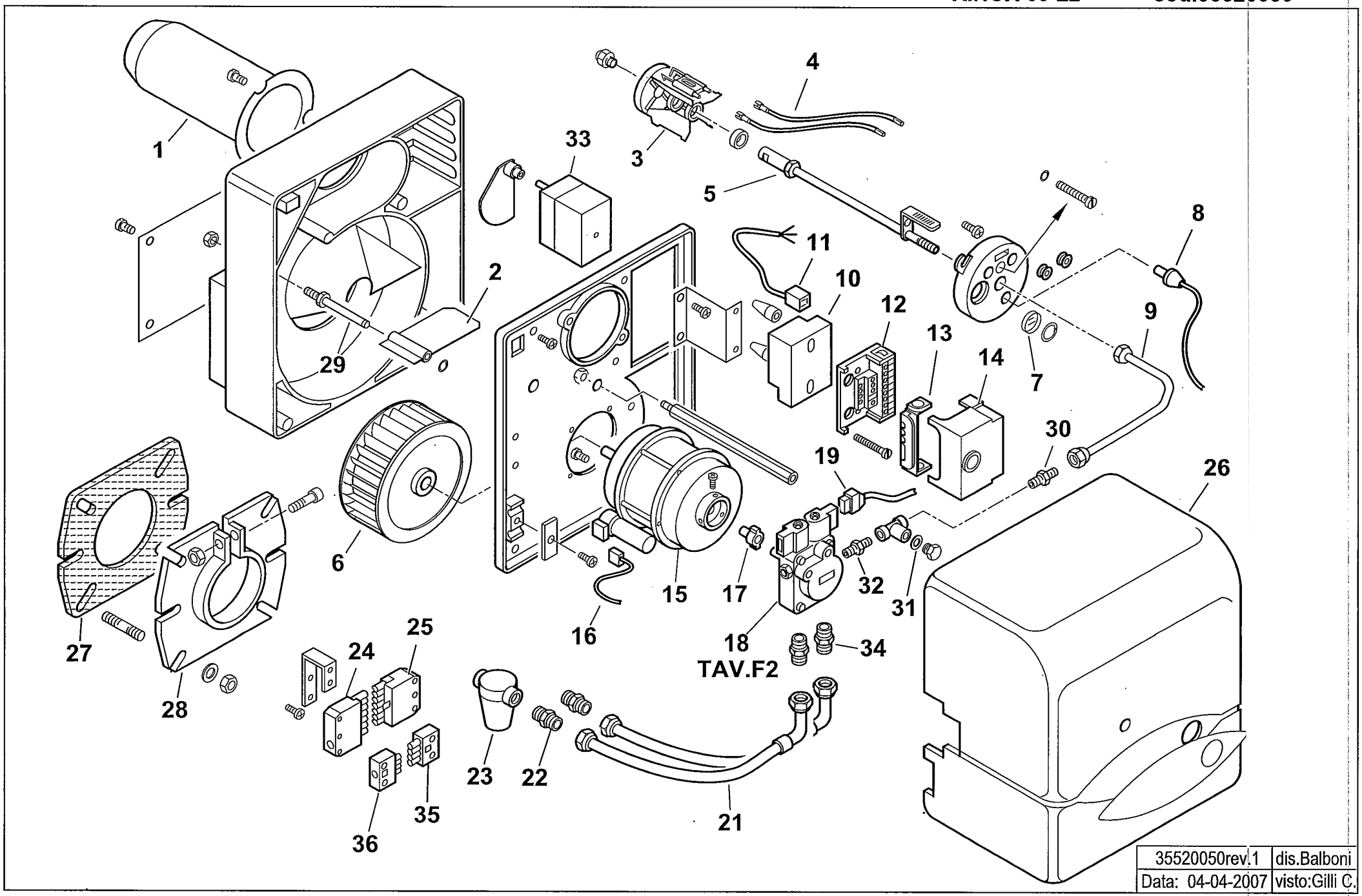

35520050rev.1	dis.Balboni
Data: 04-04-2007	visto:Gilli C.

35520050 **RINOX 60 L2**

esploso **35520050** **Rev.1**

Rif.	Codice	Descrizione
1	0013010056	AS.CANNOTTO RINOX 60L
2	0013010024	FARFALLA
3	0013030110	DISCO ALET. 4T MEKU ART.9315
	0023020020	ELETTRODO BIFILARE BTL 14
4	0005020036	CAVO A.T. L=560 RESISTIVO
5	0013030202	ASSIEME CANNOTTO PORTA UGELLO
6	0013010004	VENTOLA D.133X47 SPARK
7	0013010027	VETRINO 20X3 SPARK
8	30770	FOTO LANDIS QRB1B L=350
9	0013030219	TUBO MANDATA GASOLIO BTL4-10
10	0005020057	TRASF.RE DANFOSS EBI 052F003
11	0005130130	CONNETTORE TRASFORMATORE
12	23527	ZOCCOLO
13	0005030012	PARETE
14	31184	APPARECCHIATURA LANDIS LOA 24
15	0005010131	MOTORE MONO 100W 220-240/50-60
	0005010133	CONDENSATORE 4MF-MOTORE FHP
16	0005130016	CONNETTORE MOTORE
17	0005010132	GIUNTO PER MOTORE
18	0005060003	POMPA SUNTEC AT3 45C 9558 4P
19	23519	CONNETTORE POMPA SUNTEC L600
21	0013030070	TUBOFLEX 1/4"FGX3/8"FDX1200
22	19098	NIPPLO 3/8"X FILTRO
23	0005070237	FILTRO GASOLIO 3/8" VASCH.TR
	95048	CARTUCCIA FILTRO 3/8"
	95099	GUARNIZIONE
24	0005130051	CONNETTORE 7POLI MASCH.
25	0005130052	CONNETTORE 7 POLI F.
26	0013030218	COPERCHIO POST.RE BTL/P GRIGIO

Rif.	Codice	Descrizione
27	50413	GUARN.NE FLANGIA SYN D90
28	8013030004	FLANGIA AT.CO BRUC.RE D90
29	0013010018	PERNO FARFALLA A GRAVITA'
30	13778	NIPPLO 1/8"X1/8"X24
31	146	RONDELLA RAME 10X15X1,5
32	17066	NIPPLO 1/8"X1/8"X20 CROMATO
33	0005040001	MOT.NO CONECTRON LKS120 B5-5
34	0013030055	NIPPLO 1/4"X1/4"X25
35	0005130075	CONNETTORE 4POLI FEMM. VERDE
36	0005130043	CONNETTORE 4POLI MASC. VERDE

POMPA - PUMP - BOMBA - POMPE - PUMPE cod.0005060003

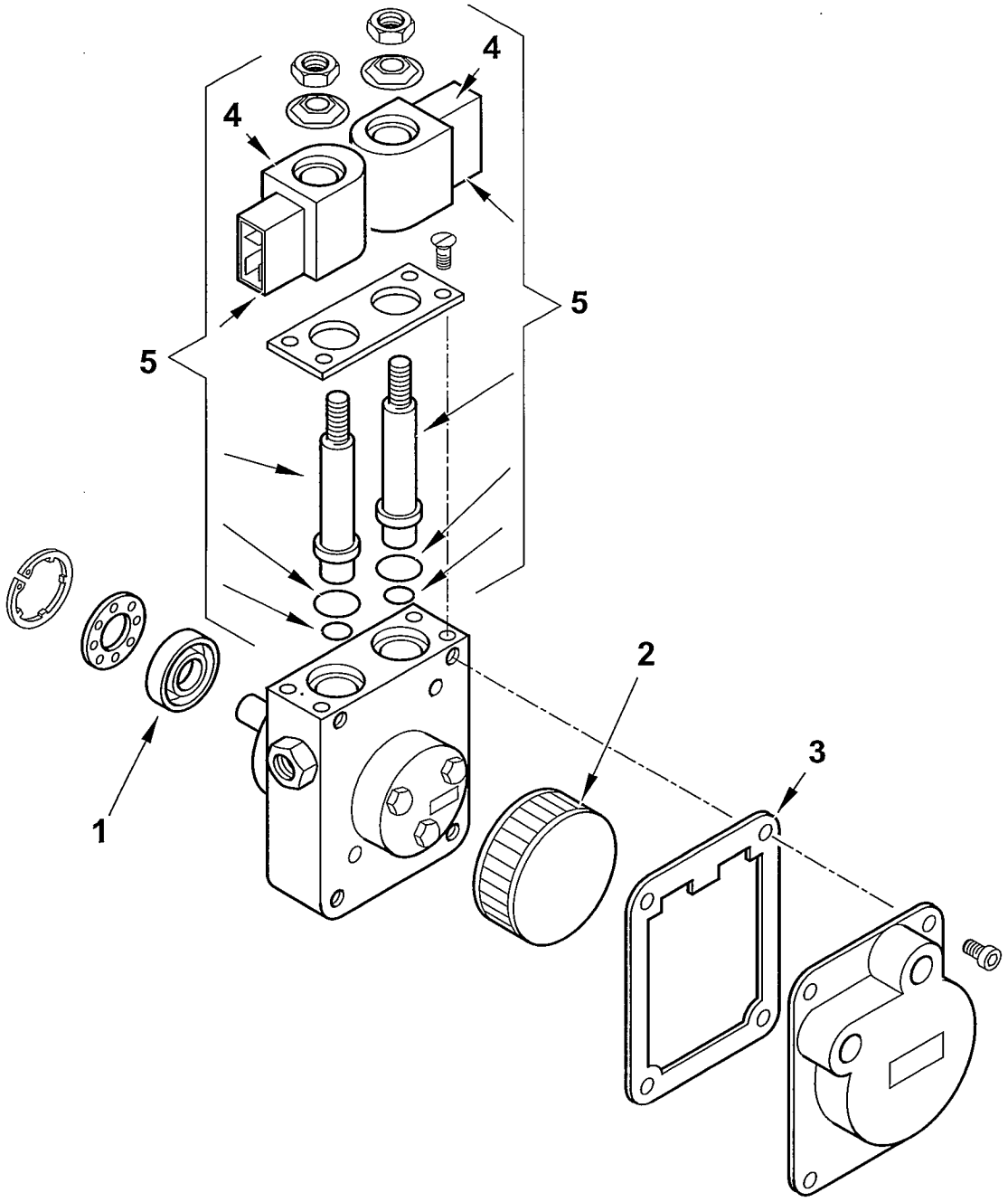

0005060003 T02	dis.Balboni
Data: 04-04-2007	visto:Gilli C.

TAV.F2

0005060003 **POMPA SUNTEC AT3 45C 9558 4P**

esploso 0005060003T01 **L03**

Rif.	Codice	Descrizione
1	95089	TENUTA POMPA SUNTEC AN-AS-AE
2	0004050030	FILTRO POMPA SUNTEC A
3	0004050049	GUAR.NE COP. AN-AS-AE-AP-AL-
4	95116	BOBINA X EV POMPA SUNTEC
5	0004050100	KIT STELI BOBINE SUNTEC AT3

Rif.	Codice	Descrizione

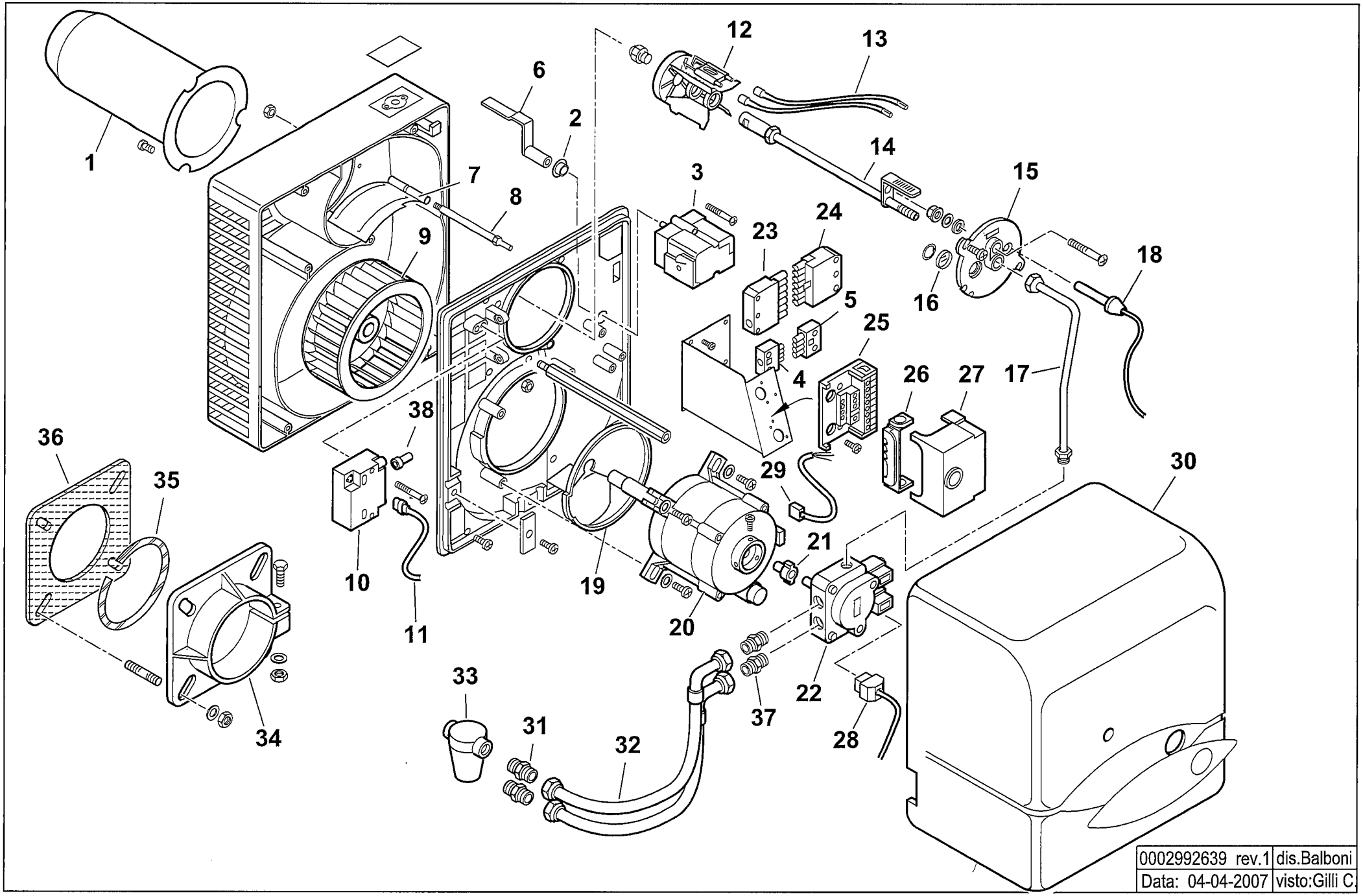

0002992639 rev.1	dis.Balboni
Data: 04-04-2007	visto:Gilli C.

35640050 **RINOx 190 L2** esploso **0002992639** **Rev.1**

Rif.	Codice	Descrizione
1	0023010004	AS.CANNOTTO BTL 14
2	0017030037	BOCCOLA GLYCODUR 20X14X12X0,
3	0005040098	MOTORINO BERGER STA13B0.36/82N36
4	0005130075	CONNETTORE 4 POLI FEMMINA
5	0005130043	CONNETTORE 4POLI MASC. VERDE
6	0023020029	LEVA REG.NE ARIA BTL 20P
7	0023020027	FARFALLA A GRAVITA' BTL 20P
8	0023020043	PERNO FARFALLA A GRAVITA'BTL
9	0023020009	VENTOLA D.160X62 BTL20
10	0005020068	TRASFORMATORE FIDA 26/35 50% IS
11	0005130089	CONNETTORE TRASFORMATORE
12	0023010003	DISCO ALET. 6T BTL14
	0023020020	ELETTRODO BIFILARE BTL 14
13	0005020036	CAVO A.T. L=560 RESISTIVO
14	0023010006	CANNOTTO PORTA UGELLO
15	8023020003	SUPPORTO
16	0013010027	VETRINO 20X3 SPARK
17	0023020026	TUBO MANDATA GASOLIO BTL 20P
18	0005030183	FOTO LANDIS QRB1B D042B20B
19	0023020017	DEFLETTORE
20	0005010158	MOTORE 185W 220-240/50-60
	0005010159	CONDENSATORE 5MF
21	0005010132	GIUNTO PER MOTORE FHP
	0005010100	GIUNTO PER MOTORE SIMEL
22	23233	POMPA SUNTEC AT3 45A 9559 4P
	95116	BOBINA X EV POMPA SUNTEC
	0004050100	KIT STELI BOBINE SUNTEC AT3
23	0005130052	CONNETTORE 7 POLI FEMMINA
24	0005130051	CONNETTORE 7 POLI MASCHIO
25	23527	ZOCCOLO
26	0005030012	PARETE

Rif.	Codice	Descrizione
27	0005030101	APPARECCHIATURA LANDIS LMO 24.111B2
28	23519	CONNETTORE L600
	0005130055	CONNETTORE L350
29	0005130016	CONNETTORE MOTORE
30	0023020023	COPERCHIO POST.RE BTL14-20P
31	19098	NIPPLO 3/8"
32	0013030070	TUBO FLESSIBILE 1/4"FG x 3/8"FD x 1200
33	30236	FILTRO GASOLIO 3/8"
	95048	CARTUCCIA
	95099	GUARNIZIONE
34	8023010002	FLANGIA AT.CO BRUC.RE D100 BTL
35	49402	CORDONE FIBRA DI VETRO 6X6X3
36	0023010005	GUARN.NE FLANGIA BTL14
37	0013030055	NIPPLO 1/4"X1/4"X25
38	0005140115	CAPPUCCIO TERM.LE A.T.

TBL 45 LX **cod.35730010**

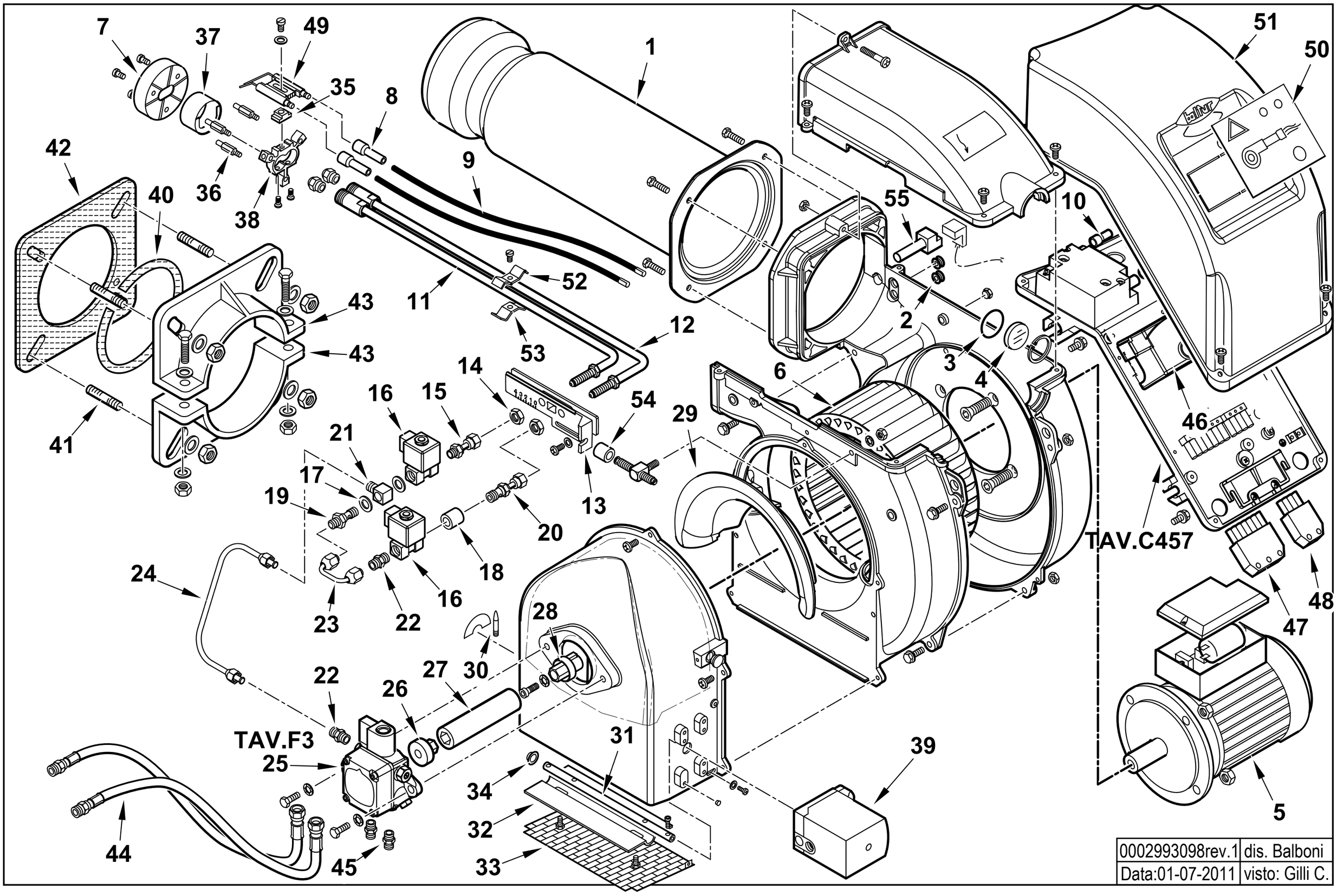

0002993098rev.1	dis. Balboni
Data:01-07-2011	visto: Gilli C.

35730010 **TBL 45 LX 50Hz** Esploso 0002993098 **Rev.1**

Rif.	Codice	Descrizione
1	0025020030	AS.CANNOTTO DIFFUSORE TBL45LX
2	0005140236	PASSAFILO GOMMA 14X10X3 F7
3	23839	GUARNIZIONE OR 3125
4	0020020030	VETRINO 37X3 SPARK30
5	0005010189	MOTORE MONO 500W 230/50
6	0025010023	VENTOLA D.215X90 TBL45
7	0017050005	DISCO FRESATO 94XA(25X38)
8	0005060037	SOPPRESSORE A FILO 5000 OHM
9	0005020054	CAVO A.T. L=700 D7 BOC. D.4
10	0005140115	CAPPUCCIO TERM.LE A.T.
11	0025010008	AS.CANNOTTO P.U. TBL45 1°ST
12	0025010009	AS.CANNOTTO P.U. TBL45 2°ST
13	0025010051	PIASTRA REG. GRUPPO TBL45LX
14	0006020143	DADO ES.LE 1/8"X4 CH13
15	29972	RACCORDO IN 3P 1/8"
16	31008	E.V. SCEM VE131 230/50
	95247	BOBINA SCEM VE131 XT09 50HZ
17	146	RONDELLA RAME 10X15X1,5
18	0024060034	DISTANZIALE NIPPLO FORATO 1/8”
19	14124	NIPPLO FORATO 1/8"X40
20	49385	RACCORDO IN 3P 1/8" L54
21	14123	OCCHIELLO 1/8"X25,5
22	13778	NIPPLO 1/8"X1/8"X24
23	49384	TUBO COL.TO EV. 23DSG
24	0025020008	TUBO MAN P-EV TBL45P
25	0005060044	POMPA SUNTEC AS67A 7466 4P05
26	3199	GIUNTO ZYTEL801 D=8
27	0025010033	PARASTRAPPO GOMMA TBL45

Rif.	Codice	Descrizione
28	0025010032	GIUNTO ZYTEL801 D=14
29	0025020004	DEFLETTORE ASPIRAZ. ARIA TBL
30	54200	INDICE REGOLAZIONE ARIA
31	0025010021	PERNO FARFALLA TBL45 SQN72
32	0025010030	FARFALLA TBL45
33	0025010035	PROTEZIONE CONV.RE TBL45
34	54056	BOCCOLA IGLIDUR-G 20X14X12X1
35	0010190005	SPESSORE PER ELETTRODI BT 75
36	49375	COLON.TA L 60 MF M5XM3 CH7
37	0017050003	BICCHIERE PROT.ELETTR. BT40L
38	14168	SOP.TO DISCO 40/55DSG
39	0005040111	MOT.NO SIEMENS SQN72.2B4A20
40	61029	CORDONE FIBRA DI VETRO 6X6X445
41	17639	PRIGIONIERO M12X63
42	34462	GUARN.NE FLANGIA BT34G
43	834451	SEMIFLANGIA ATT.BRUC. BGN40P
44	18845	TUBOFLEX 1/4"FDX3/8"MDX1200
45	0013030055	NIPPLO 1/4"X1/4"X25
46	0005030112	AP.RA SIEMENS LMO 44.255C2
47	0005130051	CONNETTORE 7POLI MASCH.
48	0005130043	CONNETTORE 4POLI MASC. VERDE
49	0025010040	ELETTRODO BIFILARE TBL45
50	0025010047	SINOTTICO TBL 60P
51	0025010027	COPERCHIO QUADRO ELET. TBL TOP
52	49494	STAFFA G.P. SUPERIORE 4MA
53	49472	STAFFA G.P. INFERIORE
54	0025020035	BOCCOLA LIMIT.NE CORSA TBL45
55	0005030040	FOTO SATRONIC IRD1010 DESTRA

0025020036 -QUADRO ELETTRICO - CONTROL PANEL - CUADRO ELECTRICO - APPAREILLAGE ELECTRIQUE - SCHALTGERAETE

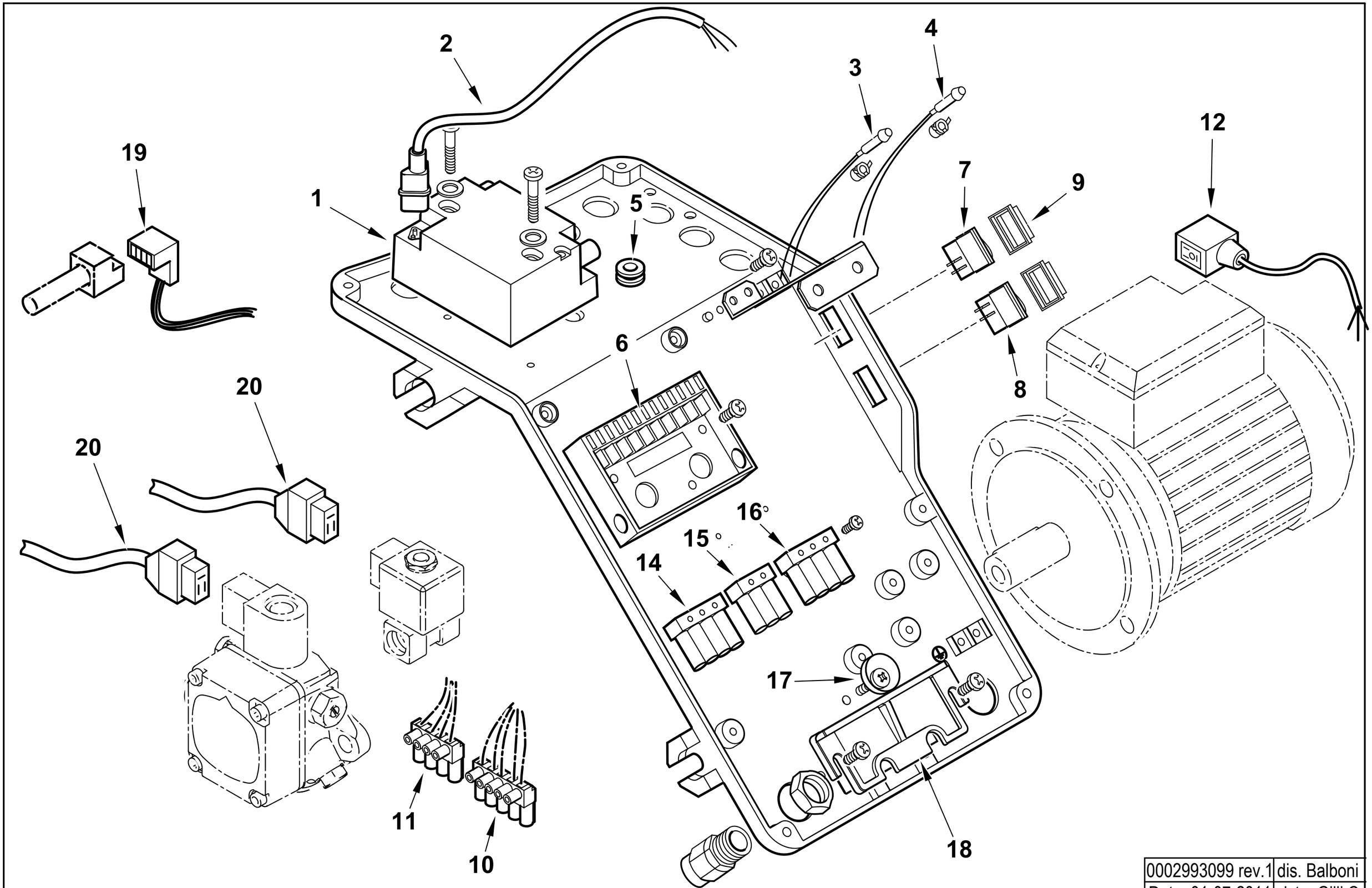

0002993099 rev.1	dis. Balboni
Data: 01-07-2011	visto: Gilli C.

TAV.C457

0025020036 AS.QUADRO ELET. TBL45LX

Esploso **0002993099 Rev.1**

Rif.	Codice	Descrizione
1	0005020078	TRASF.RE FIDA 26/48 33% IS
2	0005130111	CONNETTORE TRASF. BRAHMA L340
3	0005120132	LAMPADA VERDE D6 CAVO L250
4	0005120133	LAMPADA ROSSA D6 CAVO L250
5	0005140236	PASSAFILO GOMMA 14X10X3 F7
6	23527	ZOCCOLO AP.RA SIEMENS AGK11
7	0005120081	INTER.RE UNIP. 0-I
8	0005120123	PULSANTE UNIP. MD60 NA
9	0005120137	PROTEZIONE INTERUTTORE MOLVE
10	0005130178	CONNETTORE 4 POLI FEMM. 5MM
11	0005130179	CONNETTORE 5 POLI FEMM. 5MM
12	0005130096	CONNETTORE MOTORE 3P DIN L600
14	0005130019	PRESA MARRONE 4 POLI
15	0005130018	PRESA NERA 3 POLI
16	0005130023	PRESA VERDE 4 POLI
17	0024010019	ECCENTRICO PIASTRA BLOCCACAV
18	0024030016	PIASTRINA BLOCCACAVO
19	0005130066	CONNETTORE FOTO SATRONIC IRD
20	0005130098	CONNETTORE POMPA SUNTEC L130

Rif.	Codice	Descrizione

POMPA - PUMP - BOMBA - POMPE - PUMPE cod. 0005060044

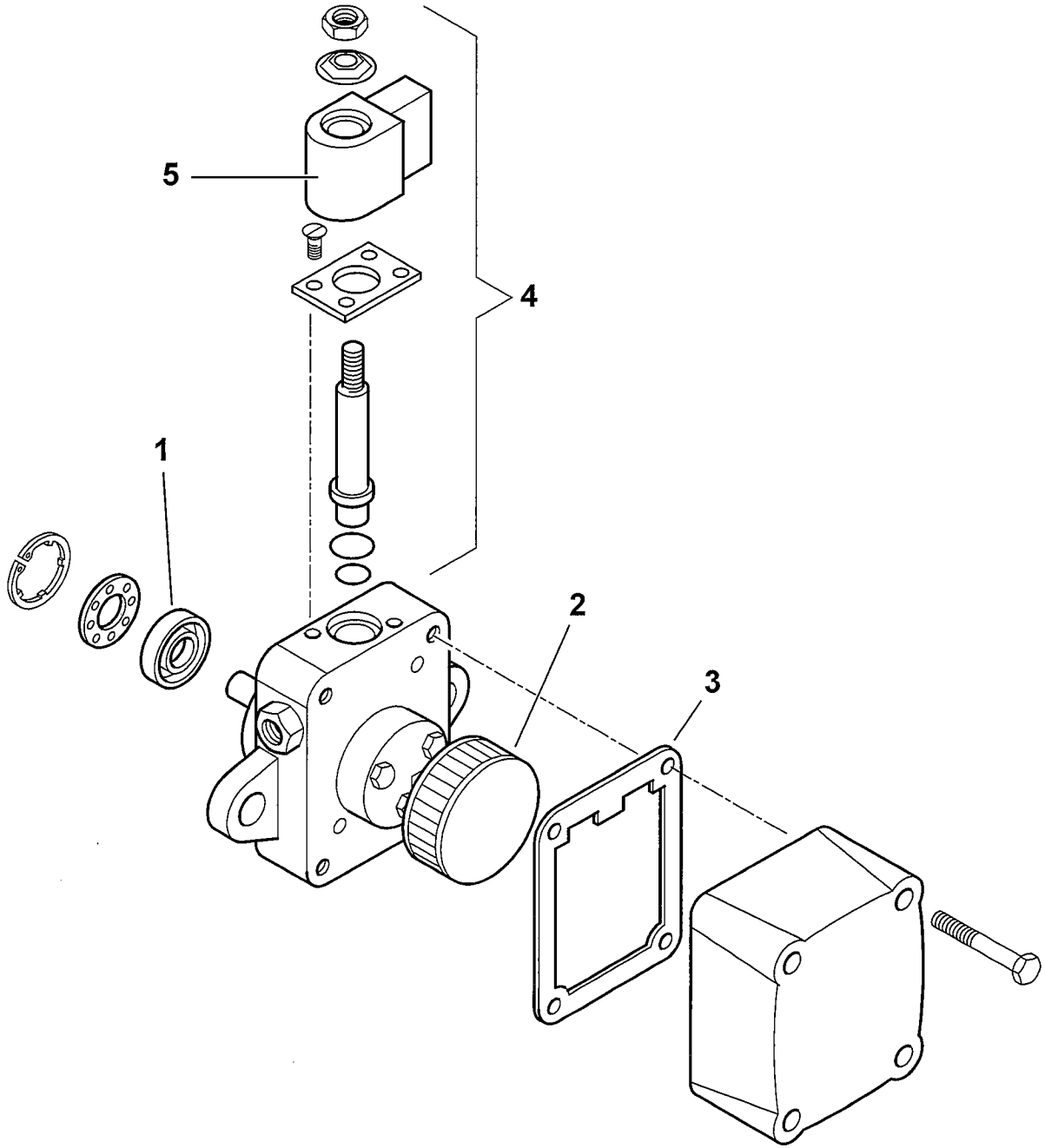

	0005060044 T01
dis. Balboni	visto: Gilli C.

TAV.F3

0005060044 **POMPA SUNTEC AS67A 7466 4P0500** esploso 0005060044T01 **L02**

Rif.	Codice	Descrizione
1	95089	TENUTA POMPA SUNTEC AN-AS-AE-D
2	0004050030	FILTRO POMPA SUNTEC A
3	0004050049	GUAR.NE COP. AN-AS-AE-AP-AL-AT
4	95115	E.V. POMPA SUNTEC
5	95116	BOBINA X EV POMPA SUNTEC

Rif.	Codice	Descrizione

TBL 45 P 50Hz cod.35710010

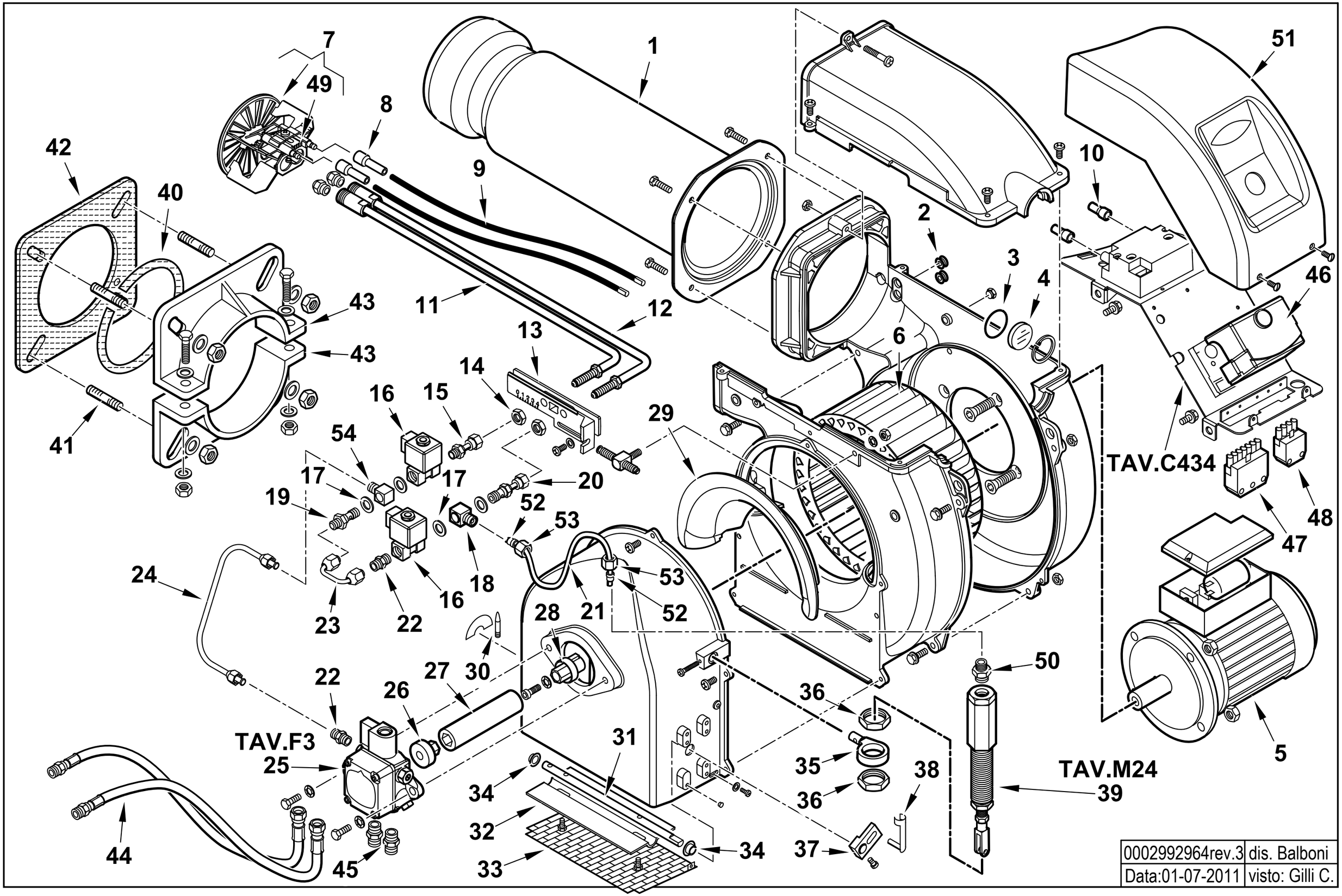

0002992964rev.3	dis. Balboni
Data:01-07-2011	visto: Gilli C.

35710010 TBL 45 P 50Hz

Esploso 0002992964 **Rev.3**

Rif.	Codice	Descrizione
1	0025020002	AS.CANNOTTO DIFFUSORE TBL45
2	0005140236	PASSAFILO GOMMA 14X10X3 F7
3	23839	GUARNIZIONE OR 3125
4	0020020030	VETRINO 37X3 SPARK30
5	0005010189	MOTORE MONO 500W 230/50
6	0025010023	VENTOLA D.215X90 TBL45
7	0025020005	DISCO STAMP. D105XA(44X25)
8	0005060037	SOPPRESSORE A FILO 5000 OHM
9	0005020054	CAVO A.T. L=700 D7 BOC. D.4
10	0005140115	CAPPUCCIO TERM.LE A.T.
11	0025010008	AS.CANNOTTO P.U. TBL45 1°ST
12	0025010009	AS.CANNOTTO P.U. TBL45 2°ST
13	0025010015	PIASTRA REG. GRUPPO TBL45
14	0006020143	DADO ES.LE 1/8"X4 CH13
15	29972	RACCORDO IN 3P 1/8"
16	31008	E.V. SCEM VE131 230/50
	95247	BOBINA SCEM VE131 XT09 50HZ
17	146	RONDELLA RAME 10X15X1,5
18	0025020026	OCCHIELLO M8X25 TBL 45
19	14124	NIPPLO FORATO 1/8"X40
20	49385	RACCORDO IN 3P 1/8" L54
21	0025020009	TUBO MAN EV-MART TBL45P
22	13778	NIPPLO 1/8"X1/8"X24
23	49384	TUBO COL.TO EV. 23DSG
24	0025020008	TUBO MAN P-EV TBL45P
25	0005060044	POMPA SUNTEC AS67A 7466 4P05
26	3199	GIUNTO ZYTEL801 D=8
27	0025010033	PARASTRAPPO GOMMA TBL45

Rif.	Codice	Descrizione
28	0025010032	GIUNTO ZYTEL801 D=14
29	0025020004	DEFLETTORE ASPIRAZ. ARIA TBL
30	54200	INDICE REGOLAZIONE ARIA
31	0025010029	PERNO FARFALLA TBL45 MARTINE
32	0025010030	FARFALLA TBL45
33	0025010035	PROTEZIONE CONV.RE TBL45
34	54056	BOCCOLA IGLIDUR-G 20X14X12X1
35	0025020033	OCCHIELLO MART.TO FISSO TBL45
36	0025020018	DADO ES.LE 24X1M H5 CH30
37	0025020034	LEVA FARFALLA MART. TBL45
38	0005170039	PERNO PER FORCELLA M6X24
39	0025020011	AS.MARTINETTO TBL45
40	61029	CORDONE FIBRA DI VETRO 6X6X4
41	17639	PRIGIONIERO M12X63
42	34462	GUARN.NE FLANGIA BT34G
43	834451	SEMIFLANGIA ATT.BRUC. BGN40P
44	18845	TUBOFLEX 1/4"FDX3/8"MDX1200
45	0013030055	NIPPLO 1/4"X1/4"X25
46	0005030112	AP.RA SIEMENS LMO 44.255C2
47	0005130051	CONNETTORE 7POLI MASCH.
48	0005130043	CONNETTORE 4POLI MASC. VERDE
49	0025010040	ELETTRODO BIFILARE TBL45
50	0005150220	RACCORDO WOSS D4 1/8" DIR.
51	0025010018	COPERCHIO QUADRO ELET.CO TBL
52	0005150222	OGIVA PER RACCORDO WOSS D= 4
53	0005150221	DADO PER RACCORDO WOSS D= 4
54	14123	OCCHIELLO 1/8"X25,5

0025020010 -QUADRO ELETTRICO - CONTROL PANEL - CUADRO ELECTRICO - APPAREILLAGE ELECTRIQUE - SCHALTGERAETE

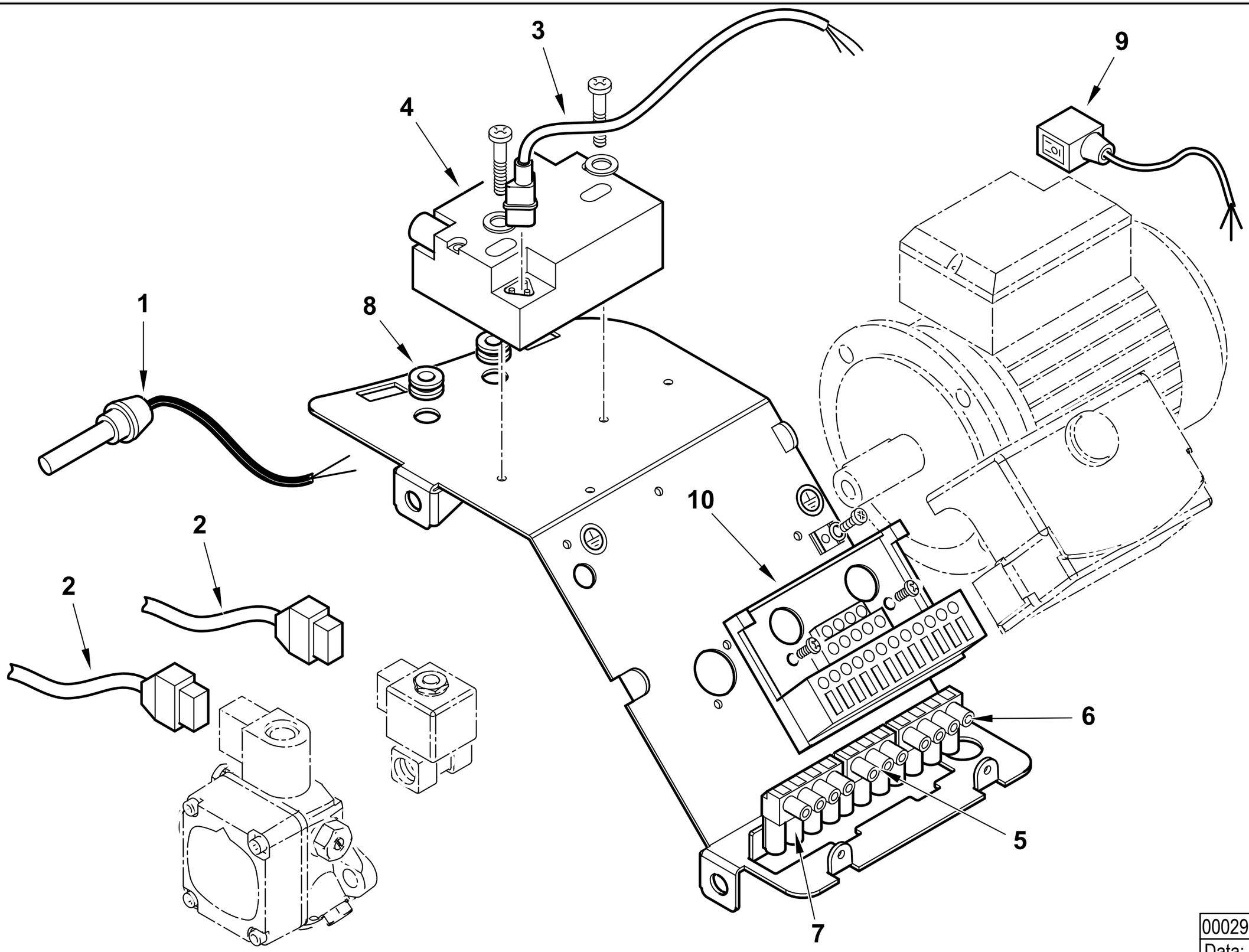

0002992970 rev.1	dis. Balboni
Data: 01-07-2011	visto: Gilli C.

TAV.C434

0025020010 AS.QUADRO ELET. TBL45 MARTINET

Esploso **0002992970 Rev.1**

Rif.	Codice	Descrizione
1	31069	FOTO SIEMENS QRB1B L=500
2	31185	CONNETTORE E.V. SCEM L.750
3	0005130111	CONNETTORE TRASF. BRAHMA L34
4	0005020078	TRASF.RE FIDA 26/48 33% IS
5	0005130018	PRESA NERA 3 POLI
6	0005130023	PRESA VERDE 4 POLI
7	0005130019	PRESA MARRONE 4 POLI
8	0005140236	PASSAFILO GOMMA 14X10X3 F7
9	0005130096	CONNETTORE MOTORE 3P DIN L60
10	23527	ZOCCOLO AP.RA SIEMENS LOA-LG

Rif.	Codice	Descrizione

POMPA - PUMP - BOMBA - POMPE - PUMPE cod. 0005060044

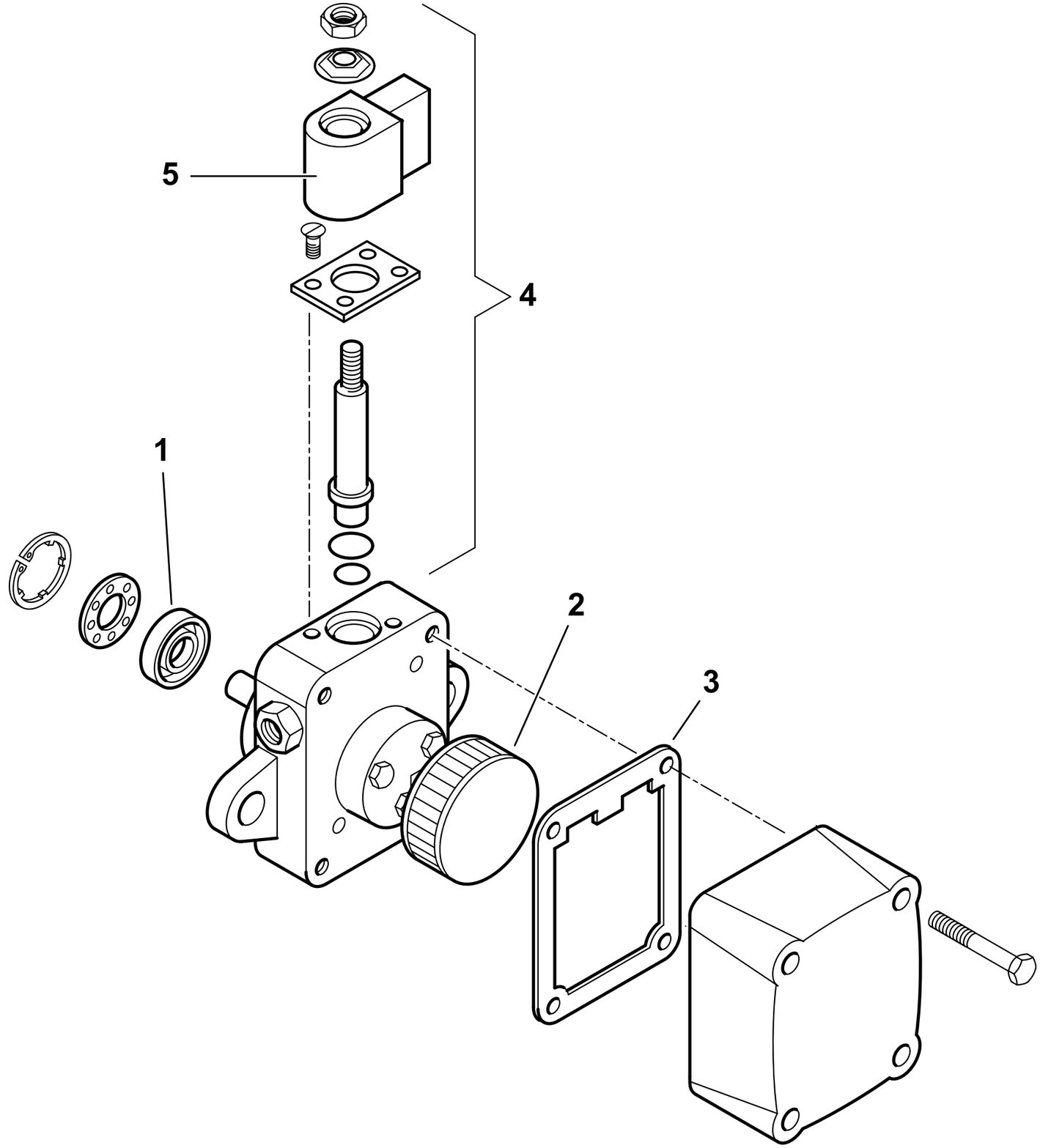

	0005060044 T01
dis. Balboni	visto: Gilli C.

TAV.F3

0005060044 **POMPA SUNTEC AS67A 7466 4P0500** esploso 0005060044T01 **Lista L02**

Rif.	Codice	Descrizione
1	95089	TENUTA POMPA SUNTEC AN-AS-AE-D
2	0004050030	FILTRO POMPA SUNTEC A
3	0004050049	GUAR.NE COP. AN-AS-AE-AP-AL-AT
4	95115	E.V. POMPA SUNTEC
5	95116	BOBINA X EV POMPA SUNTEC

Rif.	Codice	Descrizione

0025020011- ASSIEME MARTINETTO - HIDRAULIC JACK - VERIN AIR - PISTON HIDRAULICO - DRUCKKOLBEN LUFTKLAPPE

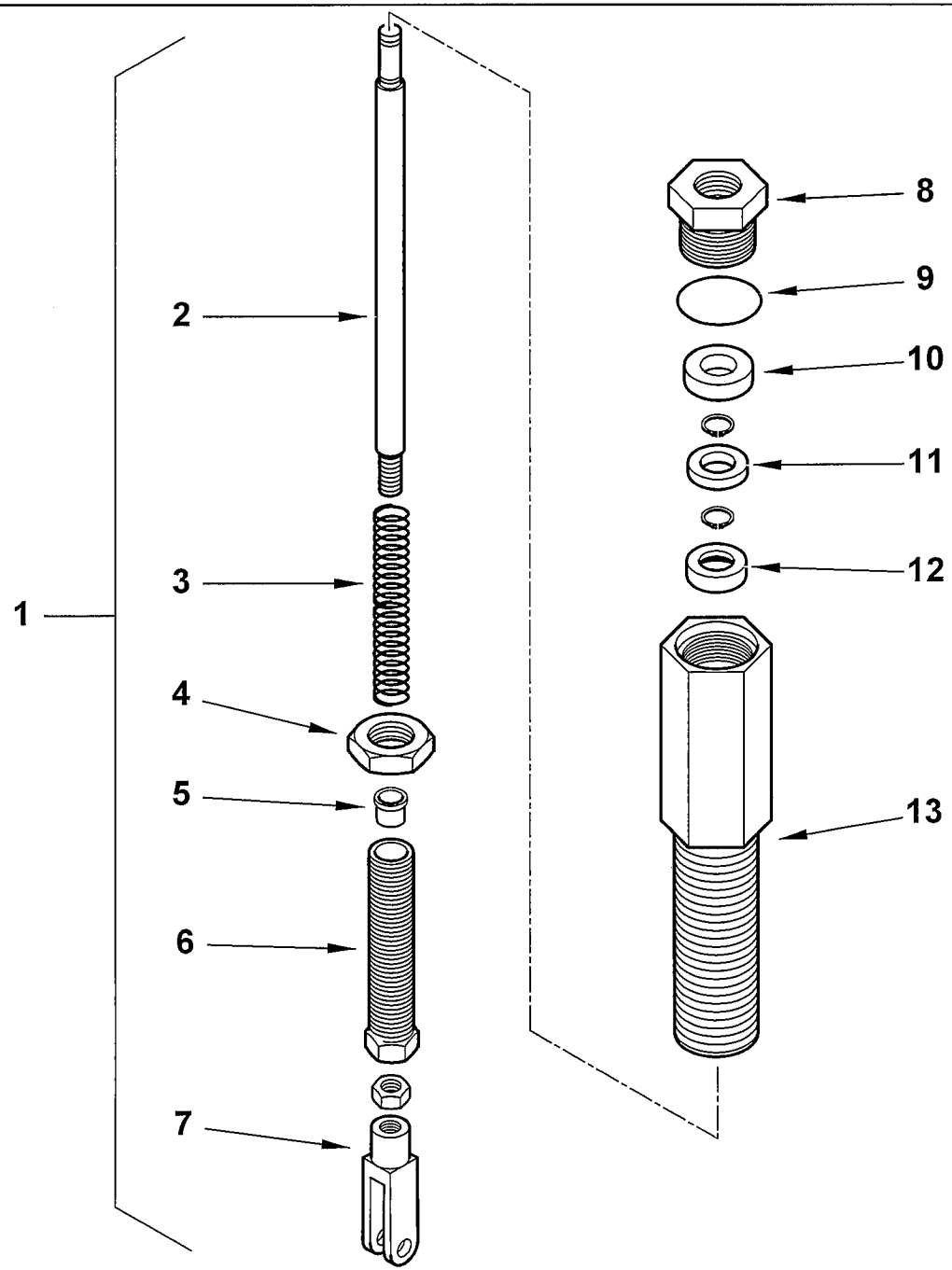

0002992968rev.0	dis. Balboni
Data:04-04-2008	visto: Gilli C.

TAV.M 24

0025020011 AS.MARTINETTO TBL45

Esploso **0002992968 rev.0**

Rif.	Codice	Descrizione
1	0025020011	AS.MARTINETTO TBL45
2	0025020013	PISTONE MARTINETTO TBL45
3	0025020015	MOLLA 12X140X1,7
4	0025020022	DADO ES.LE 16X1M H5 CH20
5	0025020023	BOCCOLA TEFLON 8X10X11,5
6	0025020016	VITE REG.NE MARTINETTO TBL45
7	0005170038	FORCELLA M6X24 UNI1676
8	0025020017	TAPPO CHIUS. MARTIN. TBL M20
9	0005180081	GUARNIZIONE OR 2068 VITON
10	31004	GUARNIZIONE LABBRO UM186
11	0025020024	BOCCOLA TEFLON 6X18X3
12	0025020014	PIATTELLO MOLLA MARTINETTO T
13	0025020012	CORPO MARTINETTO TBL45

Rif.	Codice	Descrizione

TBL 45 P 400/50Hz cod.35710015

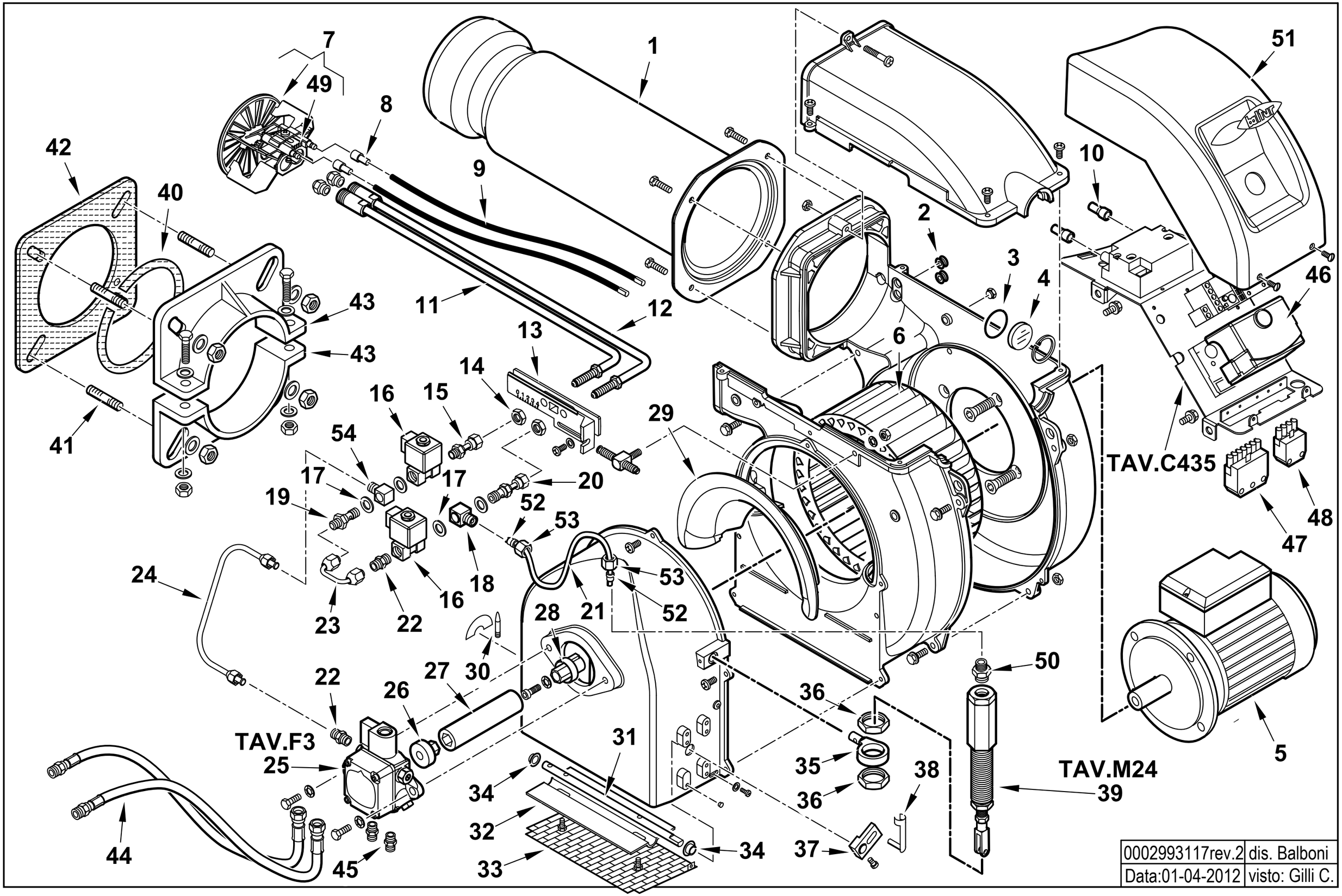

0002993117rev.2	dis. Balboni
Data:01-04-2012	visto: Gilli C.

35710015 TBL 45 P 400/50Hz

Esploso 0002993117 **Rev.2**

Rif.	Codice	Descrizione
1	0025020002	AS.CANNOTTO DIFFUSORE TBL45
2	0005140236	PASSAFILO GOMMA 14X10X3 F7
3	23839	GUARNIZIONE OR 3125
4	0020020030	VETRINO 37X3 SPARK30
5	0005010183	MOTORE TRIF. KW0,65 230-400/ 50
6	0025010023	VENTOLA D.215X90 TBL45
7	0025020005	DISCO STAMP. D105XA(44X25)
8	0005060037	SOPPRESSORE A FILO 5000 OHM
9	0005020054	CAVO A.T. L=700 D7 BOC. D.4
10	0005140115	CAPPUCCIO TERM.LE A.T.
11	0025010008	AS.CANNOTTO P.U. TBL45 1°ST
12	0025010009	AS.CANNOTTO P.U. TBL45 2°ST
13	0025010015	PIASTRA REG. GRUPPO TBL45
14	0006020143	DADO ES.LE 1/8"X4 CH13
15	29972	RACCORDO IN 3P 1/8"
16	31008	E.V. SCEM VE131 230/50
	95247	BOBINA SCEM VE131 XT09 50HZ
17	146	RONDELLA RAME 10X15X1,5
18	0025020026	OCCHIELLO M8X25 TBL 45
19	14124	NIPPLO FORATO 1/8"X40
20	49385	RACCORDO IN 3P 1/8" L54
21	0025020009	TUBO MAN EV-MART TBL45P
22	13778	NIPPLO 1/8"X1/8"X24
23	49384	TUBO COL.TO EV. 23DSG
24	0025020008	TUBO MAN P-EV TBL45P
25	0005060044	POMPA SUNTEC AS67A 7466 4P05
26	3199	GIUNTO ZYTEL801 D=8
27	0025010033	PARASTRAPPO GOMMA TBL45

Rif.	Codice	Descrizione
28	0025010032	GIUNTO ZYTEL801 D=14
29	0025020004	DEFLETTORE ASPIRAZ. ARIA TBL
30	54200	INDICE REGOLAZIONE ARIA
31	0025010029	PERNO FARFALLA TBL45 MARTINE
32	0025010030	FARFALLA TBL45
33	0025010035	PROTEZIONE CONV.RE TBL45
34	54056	BOCCOLA IGLIDUR-G 20X14X12X1
35	0025020033	OCCHIELLO MART.TO FISSO TBL4
36	0025020018	DADO ES.LE 24X1M H5 CH30
37	0025020034	LEVA FARFALLA MART. TBL45
38	0005170039	PERNO PER FORCELLA M6X24
39	0025020011	AS.MARTINETTO TBL45
40	61029	CORDONE FIBRA DI VETRO 6X6X4
41	17639	PRIGIONIERO M12X63
42	34462	GUARN.NE FLANGIA BT34G
43	834451	SEMIFLANGIA ATT.BRUC. BGN40P
44	18845	TUBOFLEX 1/4"FDX3/8"MDX1200
45	0013030055	NIPPLO 1/4"X1/4"X25
46	0005030112	AP.RA SIEMENS LMO 44.255C2
47	0005130051	CONNETTORE 7POLI MASCH.
48	0005130043	CONNETTORE 4POLI MASC. VERDE
49	0025010040	ELETTRODO BIFILARE TBL45
50	0005150220	RACCORDO WOSS D4 1/8" DIR.
51	0025010018	COPERCHIO QUADRO ELET.CO TBL
52	0005150222	OGIVA PER RACCORDO WOSS D= 4
53	0005150221	DADO PER RACCORDO WOSS D= 4
54	14123	OCCHIELLO 1/8"X25,5

0025010045 -QUADRO ELETTRICO - CONTROL PANEL - CUADRO ELECTRICO - APPAREILLAGE ELECTRIQUE - SCHALTGERAETE

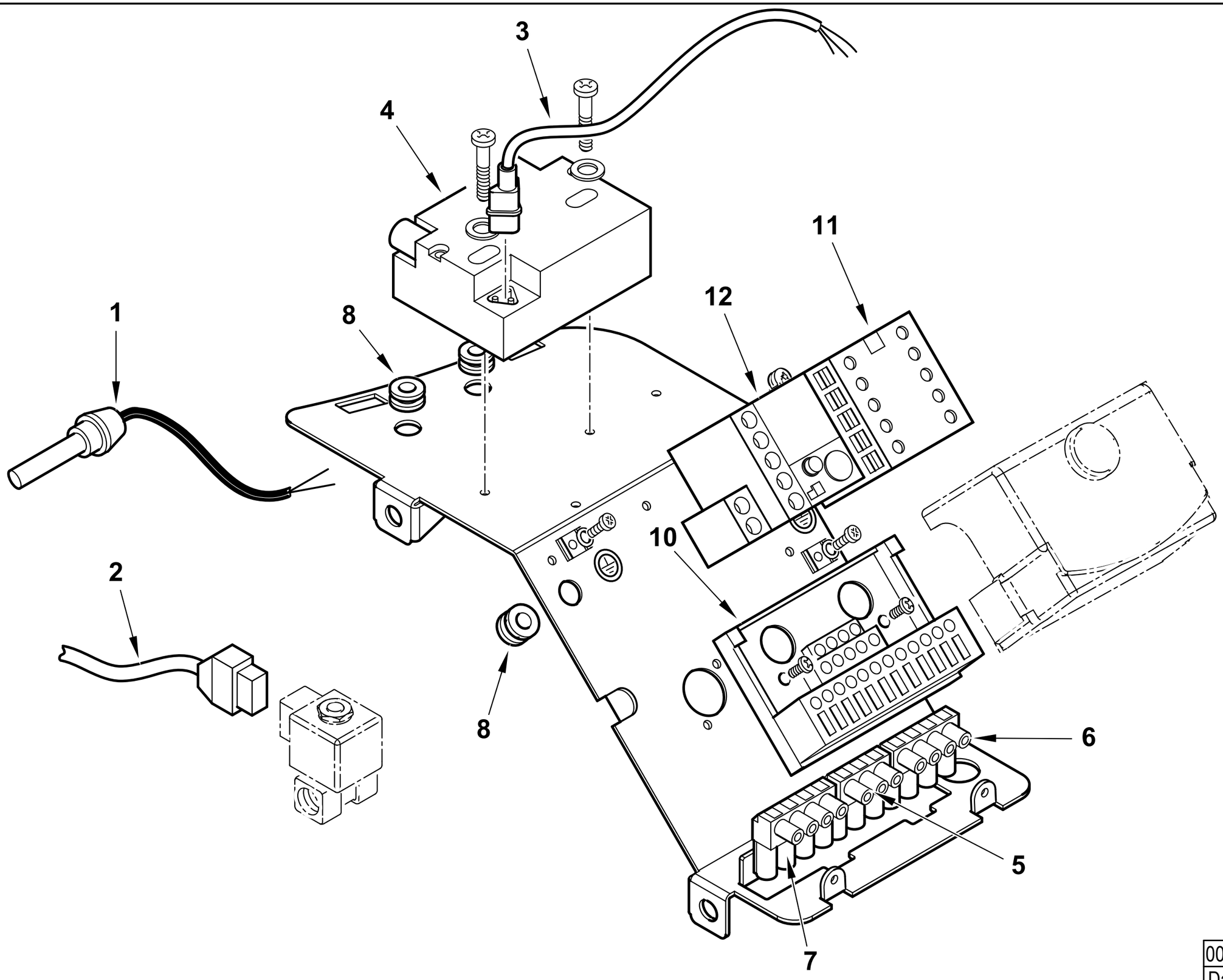

0002992971 rev.2	dis. Balboni
Data: 01-04-2012	visto: Gilli C.

TAV.C435

0025010045 AS.QUADRO ELET. TBL60 MARTINETTO

Esploso **0002992971 Rev.2**

Rif.	Codice	Descrizione
1	31069	FOTO SIEMENS QRB1B L=500
2	31185	CONNETTORE E.V. SCEM L.750
3	0005130111	CONNETTORE TRASF. BRAHMA L34
4	0005020078	TRASF.RE FIDA 26/48 33% IS
5	0005130018	PRESA NERA 3 POLI
6	0005130023	PRESA VERDE 4 POLI
7	0005130019	PRESA MARRONE 4 POLI
8	0005140236	PASSAFILO GOMMA 14X10X3 F7
10	23527	ZOCCOLO AP.RA SIEMENS LOA-LG
11	0005110110	TELERUT.RE LOVATO BG0910A230
12	0005110121	RELE' TERMICO LOVRF12 1,8-2,5A

Rif.	Codice	Descrizione

POMPA - PUMP - BOMBA - POMPE - PUMPE cod. 0005060044

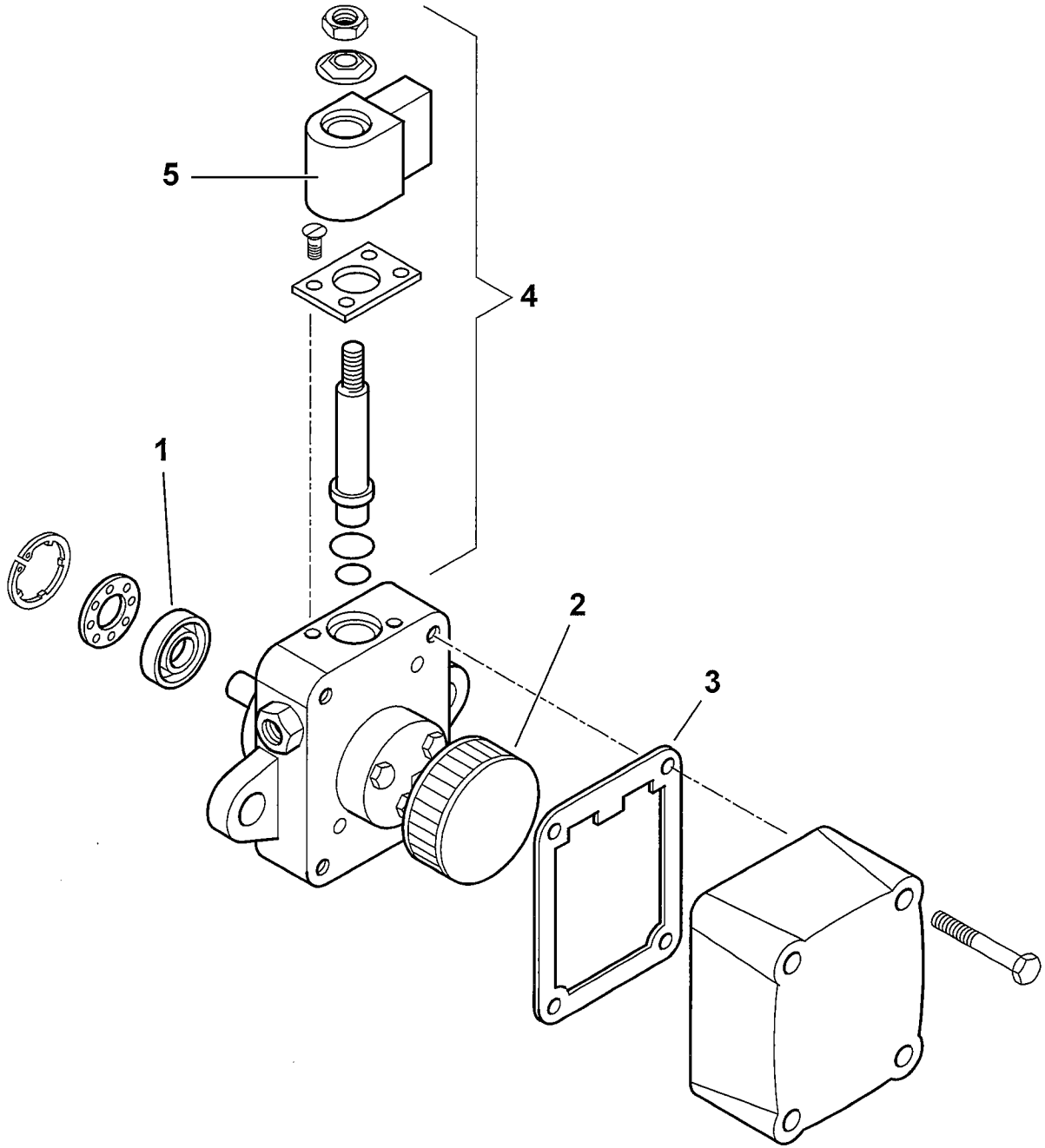

	0005060044 T01
dis. Balboni	visto: Gilli C.

TAV.F3

0005060044 **POMPA SUNTEC AS67A 7466 4P0500** esploso 0005060044T01 **L02**

Rif.	Codice	Descrizione
1	95089	TENUTA POMPA SUNTEC AN-AS-AE-D
2	0004050030	FILTRO POMPA SUNTEC A
3	0004050049	GUAR.NE COP. AN-AS-AE-AP-AL-AT
4	95115	E.V. POMPA SUNTEC
5	95116	BOBINA X EV POMPA SUNTEC

Rif.	Codice	Descrizione

0025020011- ASSIEME MARTINETTO - HIDRAULIC JACK - VERIN AIR - PISTON HIDRAULICO - DRUCKKOLBEN LUFTKLAPPE

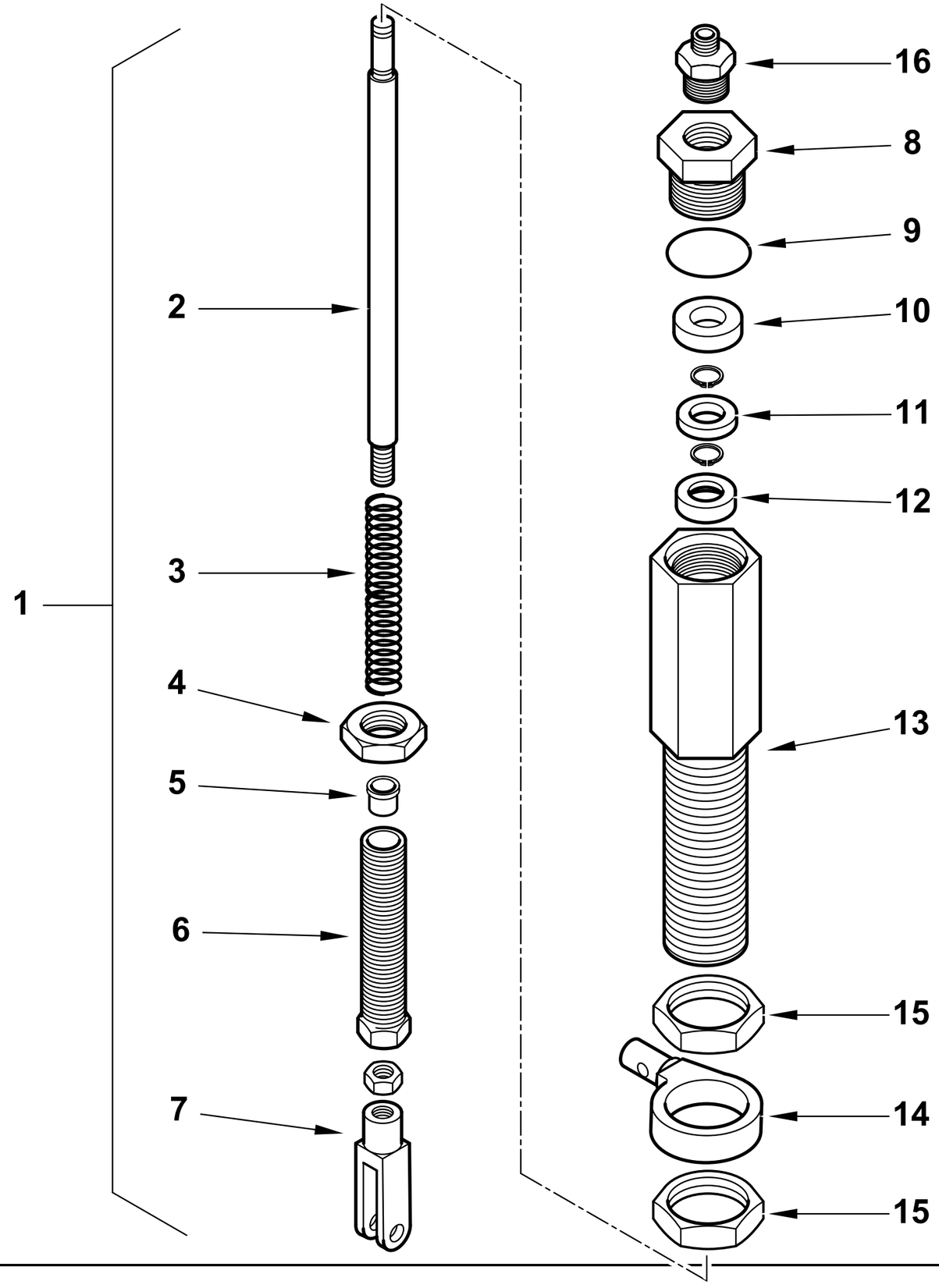

0002992968rev.1	dis. Balboni
Data:15-06-2009	visto: Gilli C.

TAV.M 24

0025020011 AS.MARTINETTO TBL45

Esploso **0002992968** **Rev.1**

Rif.	Codice	Descrizione
1	0025020011	AS.MARTINETTO TBL45
2	0025020013	PISTONE MARTINETTO TBL45
3	0025020015	MOLLA 12X140X1,7
4	0025020022	DADO ES.LE 16X1M H5 CH20
5	0025020023	BOCCOLA TEFLON 8X10X11,5
6	0025020016	VITE REG.NE MARTINETTO TBL45
7	0005170038	FORCELLA M6X24 UNI1676
8	0025020017	TAPPO CHIUS. MARTIN. TBL M20
9	0005180081	GUARNIZIONE OR 2068 VITON
10	23093	GUARNIZIONE LABBRO UM186 VIT
11	0025020024	BOCCOLA TEFLON 6X18X3
12	0025020014	PIATTELLO MOLLA MARTINETTO T
13	0025020012	CORPO MARTINETTO TBL45
14	0025020033	OCCHIELLO MART.TO FISSO TBL45
15	0025020018	DADO ES.LE 24X1M H5 CH30
16	0005150220	RACCORDO WOSS D4 1/8" DIR.

Rif.	Codice	Descrizione

TBL 45 P DACA 50Hz cod.35710110

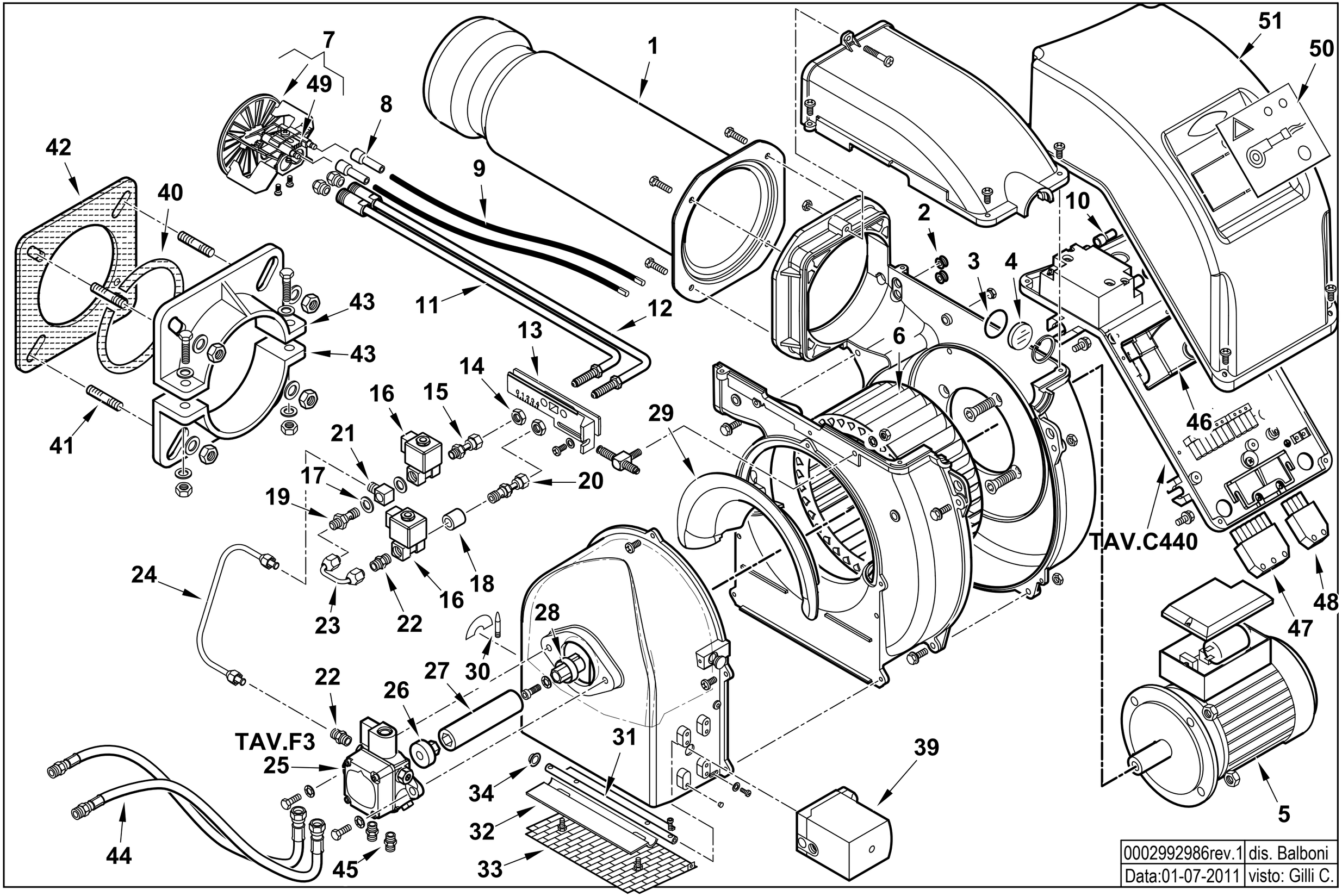

0002992986rev.1	dis. Balboni
Data:01-07-2011	visto: Gilli C.

35710110 TBL 45 P DACA 50Hz

Esploso 0002992986 **Rev.1**

Rif.	Codice	Descrizione
1	0025020002	AS.CANNOTTO DIFFUSORE TBL45
2	0005140236	PASSAFILO GOMMA 14X10X3 F7
3	23839	GUARNIZIONE OR 3125
4	0020020030	VETRINO 37X3 SPARK30
5	0005010189	MOTORE MONO 500W 230/50
6	0025010023	VENTOLA D.215X90 TBL45
7	0025020005	DISCO STAMP. D105XA(44X25)
8	0005060037	SOPPRESSORE A FILO 5000 OHM
9	0005020054	CAVO A.T. L=700 D7 BOC. D.4
10	0005140115	CAPPUCCIO TERM.LE A.T.
11	0025010008	AS.CANNOTTO P.U. TBL45 1°ST
12	0025010009	AS.CANNOTTO P.U. TBL45 2°ST
13	0025010015	PIASTRA REG. GRUPPO TBL45
14	0006020143	DADO ES.LE 1/8"X4 CH13
15	29972	RACCORDO IN 3P 1/8"
16	31008	E.V. SCEM VE131 230/50
	95247	BOBINA SCEM VE131 XT09 50HZ
17	146	RONDELLA RAME 10X15X1,5
18	0024060034	DISTANZIALE NIPPLO FORATO 1/8”
19	14124	NIPPLO FORATO 1/8"X40
20	49385	RACCORDO IN 3P 1/8" L54
21	14123	OCCHIELLO 1/8"X25,5
22	13778	NIPPLO 1/8"X1/8"X24
23	49384	TUBO COL.TO EV. 23DSG
24	0025020008	TUBO MAN P-EV TBL45P
25	0005060044	POMPA SUNTEC AS67A 7466 4P05
26	3199	GIUNTO ZYTEL801 D=8
27	0025010033	PARASTRAPPO GOMMA TBL45

Rif.	Codice	Descrizione
28	0025010032	GIUNTO ZYTEL801 D=14
29	0025020004	DEFLETTORE ASPIRAZ. ARIA TBL
30	54200	INDICE REGOLAZIONE ARIA
31	0025010021	PERNO FARFALLA TBL45 SQN72
32	0025010030	FARFALLA TBL45
33	0025010035	PROTEZIONE CONV.RE TBL45
34	54056	BOCCOLA IGLIDUR-G 20X14X12X1
39	0005040111	MOT.NO SIEMENS SQN72.2B4A20
40	61029	CORDONE FIBRA DI VETRO 6X6X445
41	17639	PRIGIONIERO M12X63
42	34462	GUARN.NE FLANGIA BT34G
43	834451	SEMIFLANGIA ATT.BRUC. BGN40P
44	18845	TUBOFLEX 1/4"FDX3/8"MDX1200
45	0013030055	NIPPLO 1/4"X1/4"X25
46	0005030112	AP.RA SIEMENS LMO 44.255C2
47	0005130051	CONNETTORE 7POLI MASCH.
48	0005130043	CONNETTORE 4POLI MASC. VERDE
49	0025010040	ELETTRODO BIFILARE TBL45
50	0025010047	SINOTTICO TBL 60P
51	0025010027	COPERCHIO QUADRO ELET. TBL TOP

0025020029 -QUADRO ELETTRICO - CONTROL PANEL - CUADRO ELECTRICO - APPAREILLAGE ELECTRIQUE - SCHALTGERAETE

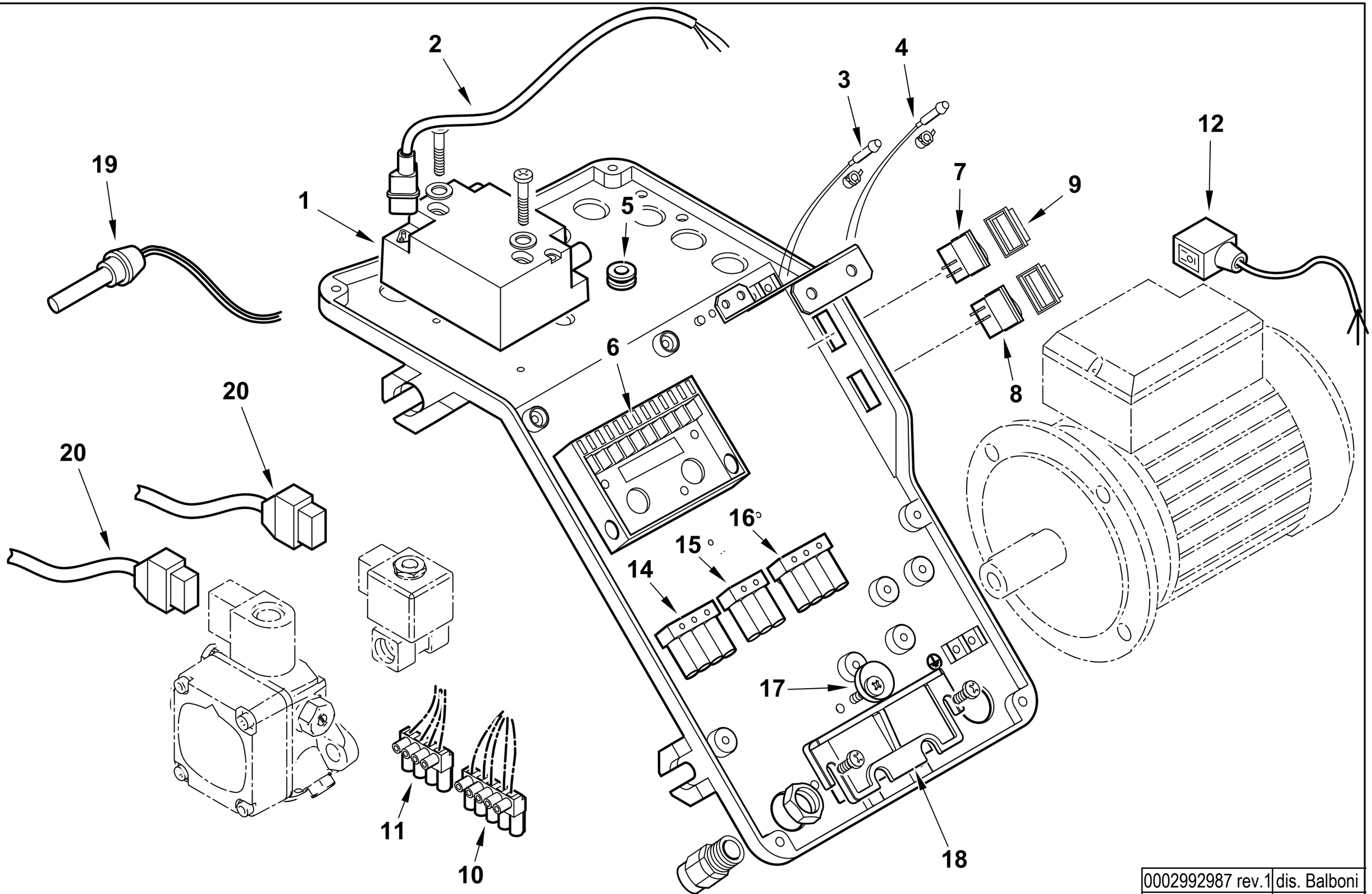

0002992987 rev.1	dis. Balboni
Data: 01-07-2011	visto: Gilli C.

TAV.C440

0025020029 AS.QUADRO ELET. TBL 45 MOTORINO

Esploso **0002992987 Rev.1**

Rif.	Codice	Descrizione
1	0005020078	TRASF.RE FIDA 26/48 33% IS
2	0005130111	CONNETTORE TRASF. BRAHMA L340
3	0005120132	LAMPADA VERDE D6 CAVO L250
4	0005120133	LAMPADA ROSSA D6 CAVO L250
5	0005140236	PASSAFILO GOMMA 14X10X3 F7
6	23527	ZOCCOLO AP.RA SIEMENS LOA-LG
7	0005120081	INTER.RE UNIP. 0-I
8	0005120123	PULSANTE UNIP. MD60 NA
9	0005120137	PROTEZIONE INTERUTTORE MOLVE
10	0005130178	CONNETTORE 4 POLI FEMM. 5MM
11	0005130179	CONNETTORE 5 POLI FEMM. 5MM
12	0005130096	CONNETTORE MOTORE 3P DIN L600
14	0005130019	PRESA MARRONE 4 POLI
15	0005130018	PRESA NERA 3 POLI
16	0005130023	PRESA VERDE 4 POLI
17	0024010019	ECCENTRICO PIASTRA BLOCCACAV
18	0024030016	PIASTRINA BLOCCACAVO
19	31069	FOTO SIEMENS QRB1B L=500
20	0005130098	CONNETTORE POMPA SUNTEC L130

Rif.	Codice	Descrizione

POMPA - PUMP - BOMBA - POMPE - PUMPE cod. 0005060044

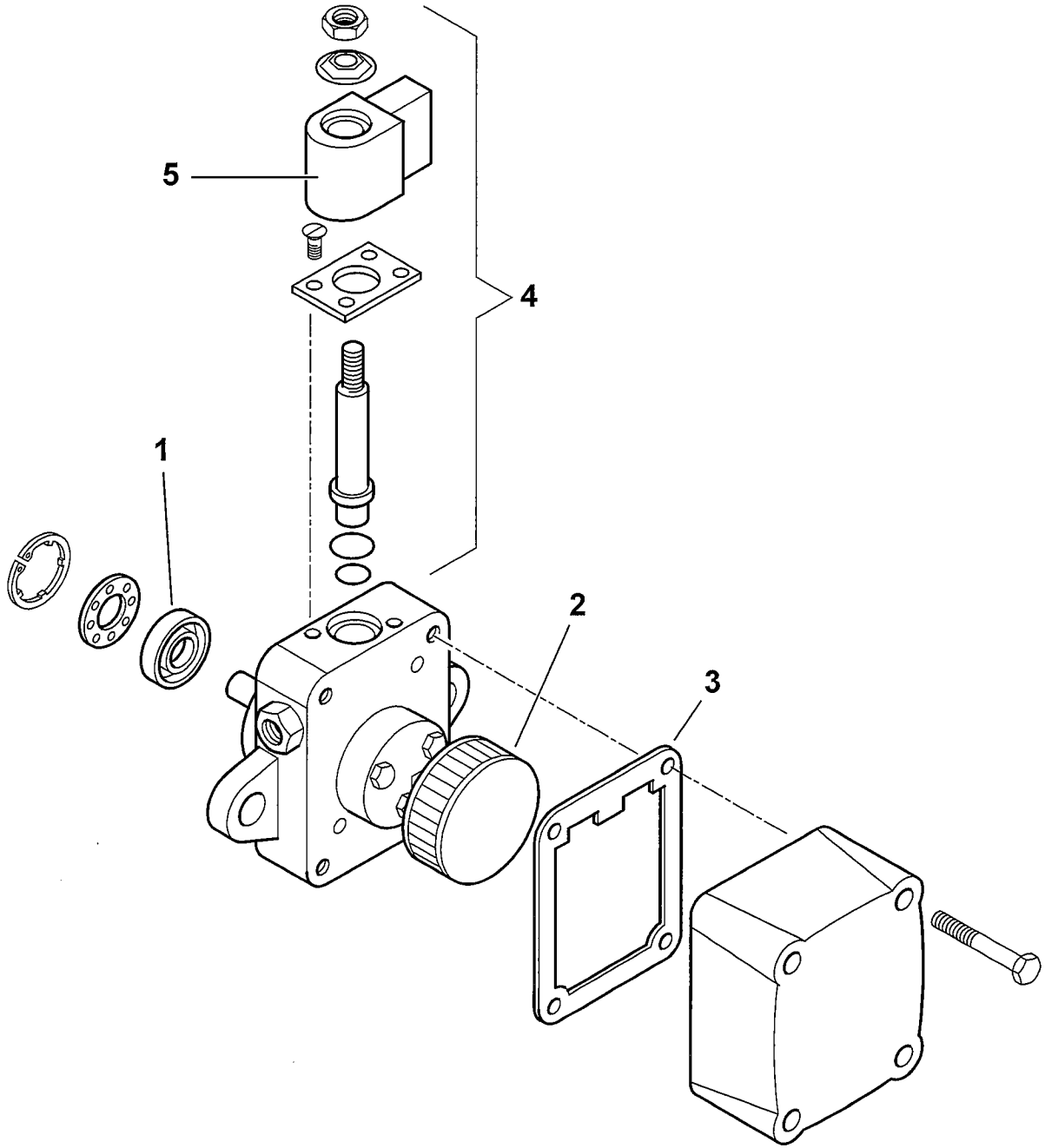

	0005060044 T01
dis. Balboni	visto: Gilli C.

TAV.F3

0005060044 **POMPA SUNTEC AS67A 7466 4P0500** esploso 0005060044T01 **L02**

Rif.	Codice	Descrizione
1	95089	TENUTA POMPA SUNTEC AN-AS-AE-D
2	0004050030	FILTRO POMPA SUNTEC A
3	0004050049	GUAR.NE COP. AN-AS-AE-AP-AL-AT
4	95115	E.V. POMPA SUNTEC
5	95116	BOBINA X EV POMPA SUNTEC

Rif.	Codice	Descrizione

TBL 60 P 50Hz cod.35750010

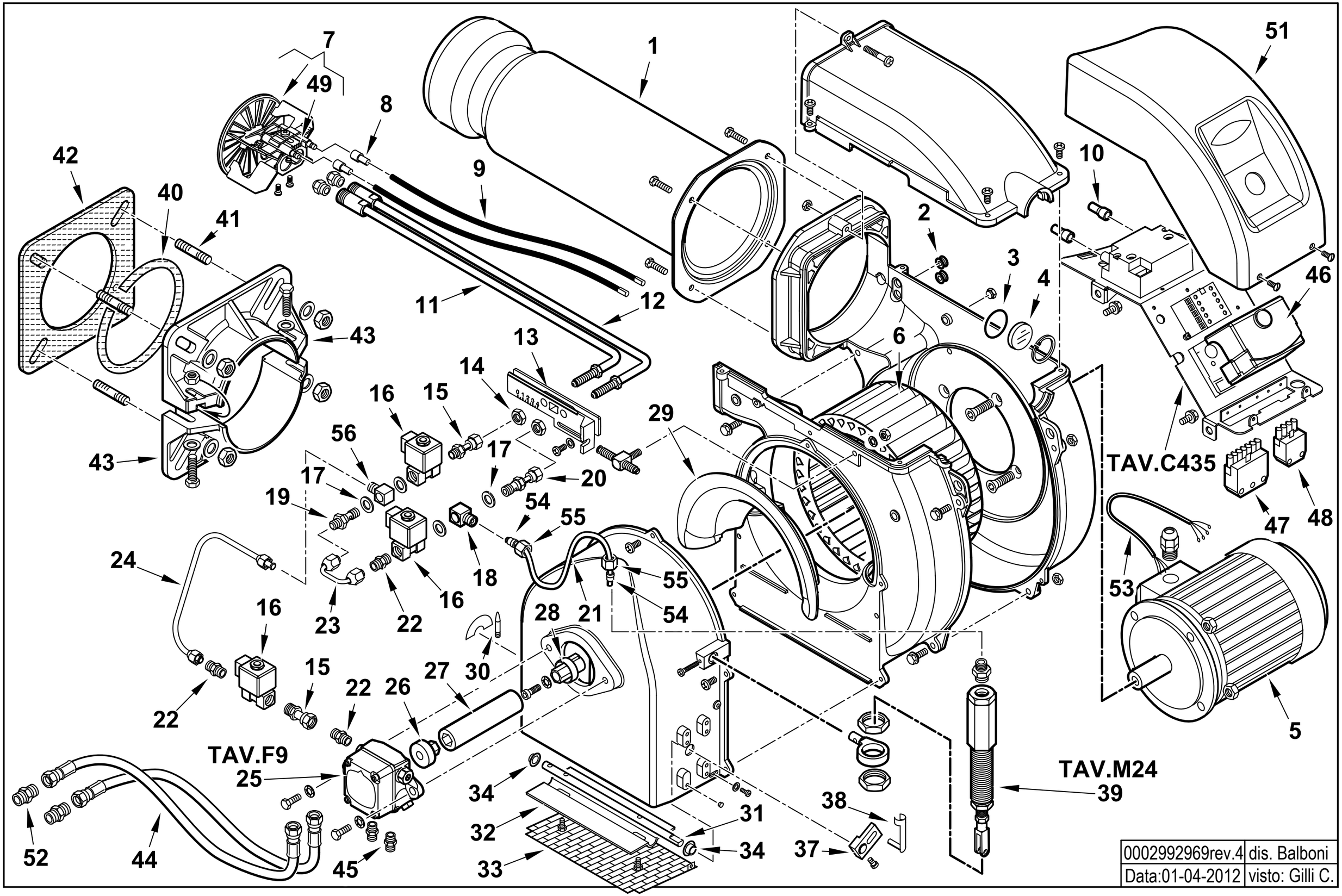

0002992969rev.4	dis. Balboni
Data:01-04-2012	visto: Gilli C.

35750010 TBL 60 P 50Hz

Esploso 0002992969 **Rev.4**

Rif.	Codice	Descrizione
1	0025010006	AS.CANNOTTO DIFFUSORE TBL60
2	0005140236	PASSAFILO GOMMA 14X10X3 F7
3	23839	GUARNIZIONE OR 3125
4	0020020030	VETRINO 37X3 SPARK30
5	0005010183	MOTORE TRIF. KW0,65 230-400/50
6	0025010023	VENTOLA D.215X90 TBL45
7	0025010037	DISCO STAMP. D115XA(44X25)
8	0005060037	SOPPRESSORE A FILO 5000 OHM
9	0005020054	CAVO A.T. L=700 D7 BOC. D.4
10	0005140115	CAPPUCCIO TERM.LE A.T.
11	0025010008	AS.CANNOTTO P.U. TBL45 1°ST
12	0025010009	AS.CANNOTTO P.U. TBL45 2°ST
13	0025010015	PIASTRA REG. GRUPPO TBL45
14	0006020143	DADO ES.LE 1/8"X4 CH13
15	29972	RACCORDO IN 3P 1/8"
16	31008	E.V. SCEM VE131 230/50
	95247	BOBINA SCEM VE131 XT09 50HZ
17	146	RONDELLA RAME 10X15X1,5
18	0025020026	OCCHIELLO M8X25 TBL 45
19	14124	NIPPLO FORATO 1/8"X40
20	49385	RACCORDO IN 3P 1/8" L54
21	0025020009	TUBO MAN EV-MART TBL45P
22	13778	NIPPLO 1/8"X1/8"X24
23	49384	TUBO COL.TO EV. 23DSG
24	0025010046	TUBO MAN GASOLIO TBL60P
25	31200	POMPA SUNTEC AN77A 7256
26	3199	GIUNTO ZYTEL801 D=8
27	0025010033	PARASTRAPPO GOMMA TBL45

Rif.	Codice	Descrizione
28	0025010032	GIUNTO ZYTEL801 D=14
29	0025010025	DEFLETTORE ASPIRAZ. ARIA TBL 60
30	54200	INDICE REGOLAZIONE ARIA
31	0025010029	PERNO FARFALLA TBL45 MARTINETTO
32	0025010030	FARFALLA TBL45
33	0025010035	PROTEZIONE CONV.RE TBL45
34	54056	BOCCOLA IGLIDUR-G 20X14X12X1
37	0025020034	LEVA FARFALLA MART. TBL45
38	0005170039	PERNO PER FORCELLA M6X24
39	0025020011	AS.MARTINETTO TBL45
40	0024010031	CORDONE FIBRA DI VETRO 8X8X530
41	17639	PRIGIONIERO M12X63
42	0025010048	GUARN.NE FLANGIA AT.CO TBL60
43	8025010013	SEMIFLANGIA ATT.BRUC. TBL60
44	19302	TUBOFLEX 1/2"X1000 FD/FD
45	17663	NIPPLO 1/2"X1/4"X34
46	0005030112	AP.RA SIEMENS LMO 44.255C2
47	0005130051	CONNETTORE 7POLI MASCH.
48	0005130043	CONNETTORE 4POLI MASC. VERDE
49	0025010040	ELETTRODO BIFILARE TBL45
51	0025010018	COPERCHIO QUADRO ELET.CO TBL45
52	18138	NIPPLO 1/2"X3/8"X32
53	0005140529	CAVO 4X0,75 L=440 ALIM. MOTORE
54	0005150222	OGIVA PER RACCORDO WOSS D= 4
55	0005150221	DADO PER RACCORDO WOSS D= 4
56	14123	OCCHIELLO 1/8"X25,5

0025010045 -QUADRO ELETTRICO - CONTROL PANEL - CUADRO ELECTRICO - APPAREILLAGE ELECTRIQUE - SCHALTGERAETE

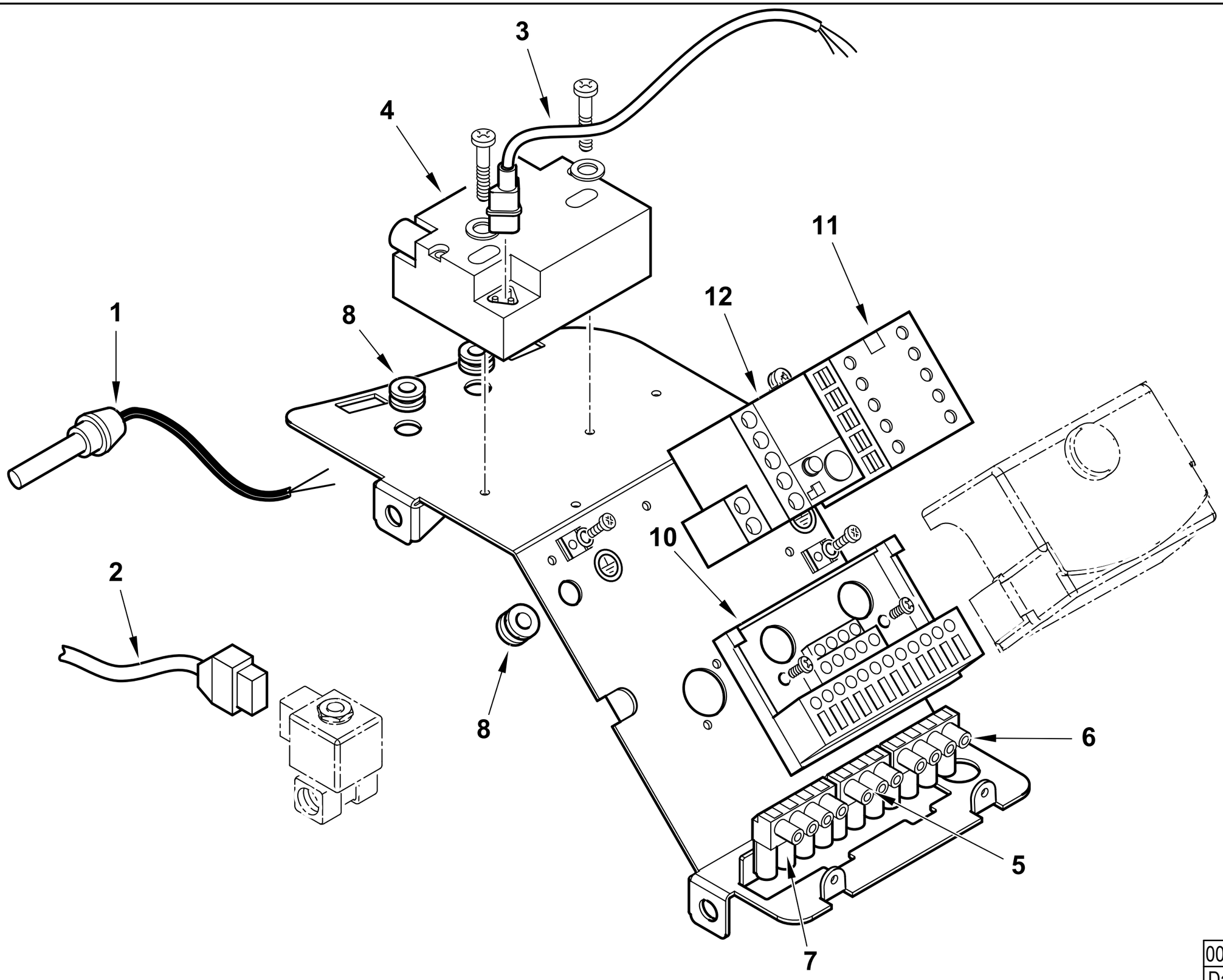

0002992971 rev.2	dis. Balboni
Data: 01-04-2012	visto: Gilli C.

TAV.C435

0025010045 AS.QUADRO ELET. TBL60 MARTINETTO

Esploso **0002992971 Rev.2**

Rif.	Codice	Descrizione
1	31069	FOTO SIEMENS QRB1B L=500
2	31185	CONNETTORE E.V. SCEM L.750
3	0005130111	CONNETTORE TRASF. BRAHMA L34
4	0005020078	TRASF.RE FIDA 26/48 33% IS
5	0005130018	PRESA NERA 3 POLI
6	0005130023	PRESA VERDE 4 POLI
7	0005130019	PRESA MARRONE 4 POLI
8	0005140236	PASSAFILO GOMMA 14X10X3 F7
10	23527	ZOCCOLO AP.RA SIEMENS LOA-LG
11	0005110110	TELERUT.RE LOVATO BG0910A230
12	0005110121	RELE' TERMICO LOVRF12 1,8-2,5A

Rif.	Codice	Descrizione

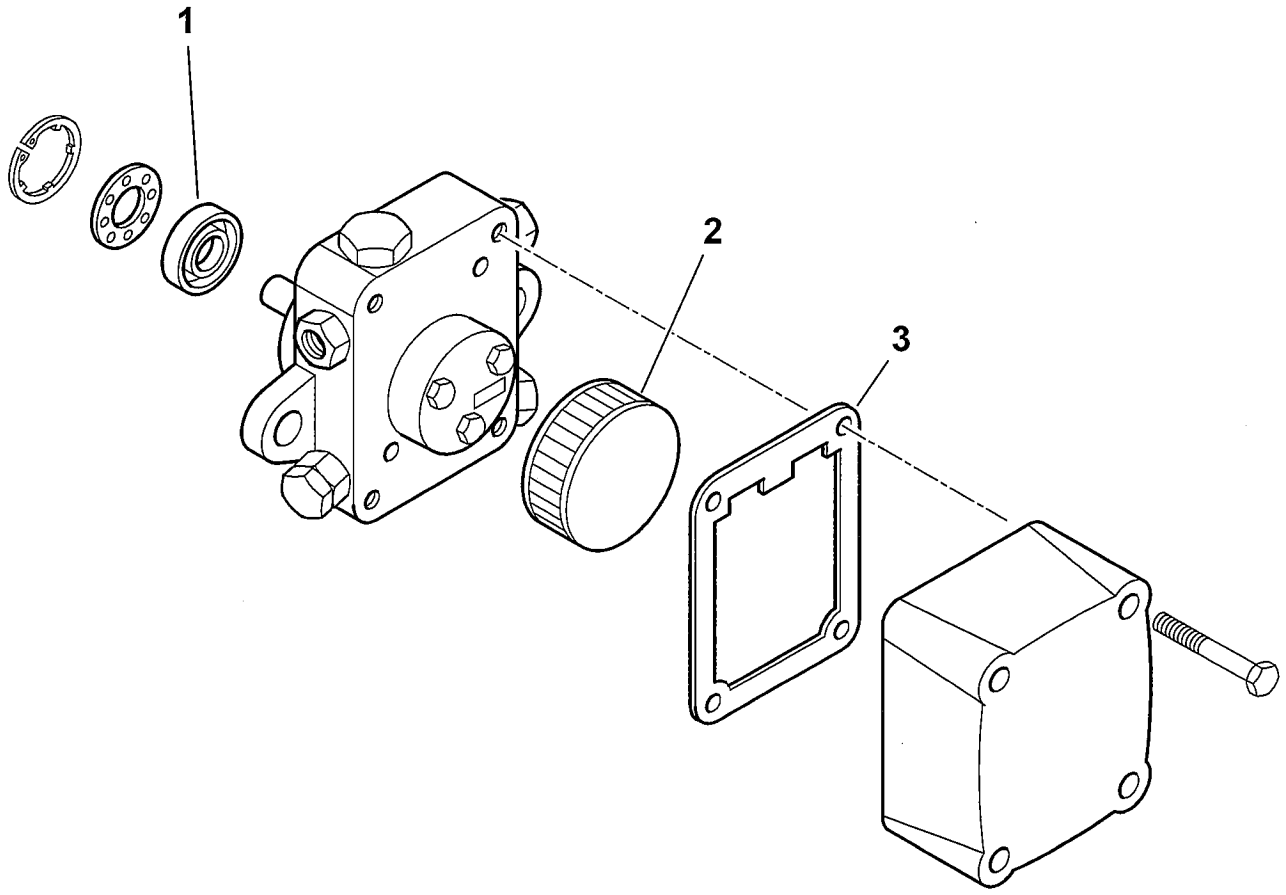

31200rev.0	dis. Balboni
Data:02-02-2007	visto: Gilli C.

31200 POMPA SUNTEC AN77A 7256

Esploso 31200 **Rev.0**

Rif.	Codice	Descrizione
1	95089	TENUTA POMPA SUNTEC AN-AS-AE
2	95540	FILTRO INTERNO SUND.AN77-97
3	0004050049	GUAR.NE COP. AN-AS-AE-AP-AL-AT

Rif.	Codice	Descrizione

0025020011- ASSIEME MARTINETTO - HIDRAULIC JACK - VERIN AIR - PISTON HIDRAULICO - DRUCKKOLBEN LUFTKLAPPE

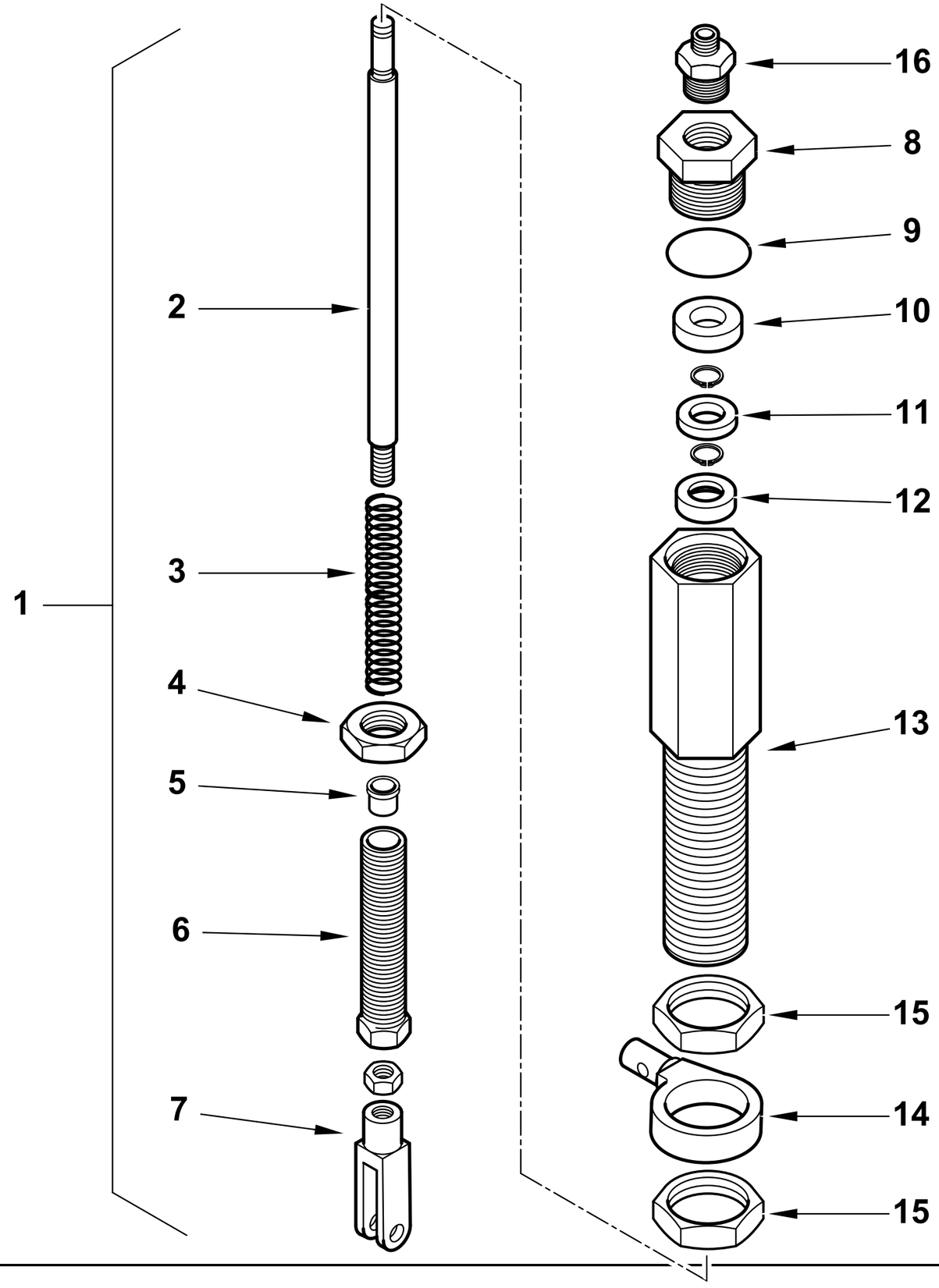

0002992968rev.1	dis. Balboni
Data:15-06-2009	visto: Gilli C.

TAV.M 24

0025020011 AS.MARTINETTO TBL45

Esploso **0002992968** **Rev.1**

Rif.	Codice	Descrizione
1	0025020011	AS.MARTINETTO TBL45
2	0025020013	PISTONE MARTINETTO TBL45
3	0025020015	MOLLA 12X140X1,7
4	0025020022	DADO ES.LE 16X1M H5 CH20
5	0025020023	BOCCOLA TEFLON 8X10X11,5
6	0025020016	VITE REG.NE MARTINETTO TBL45
7	0005170038	FORCELLA M6X24 UNI1676
8	0025020017	TAPPO CHIUS. MARTIN. TBL M20
9	0005180081	GUARNIZIONE OR 2068 VITON
10	23093	GUARNIZIONE LABBRO UM186 VIT
11	0025020024	BOCCOLA TEFLON 6X18X3
12	0025020014	PIATTELLO MOLLA MARTINETTO T
13	0025020012	CORPO MARTINETTO TBL45
14	0025020033	OCCHIELLO MART.TO FISSO TBL45
15	0025020018	DADO ES.LE 24X1M H5 CH30
16	0005150220	RACCORDO WOSS D4 1/8" DIR.

Rif.	Codice	Descrizione

TBL 60 P DACA 50Hz cod.35750110

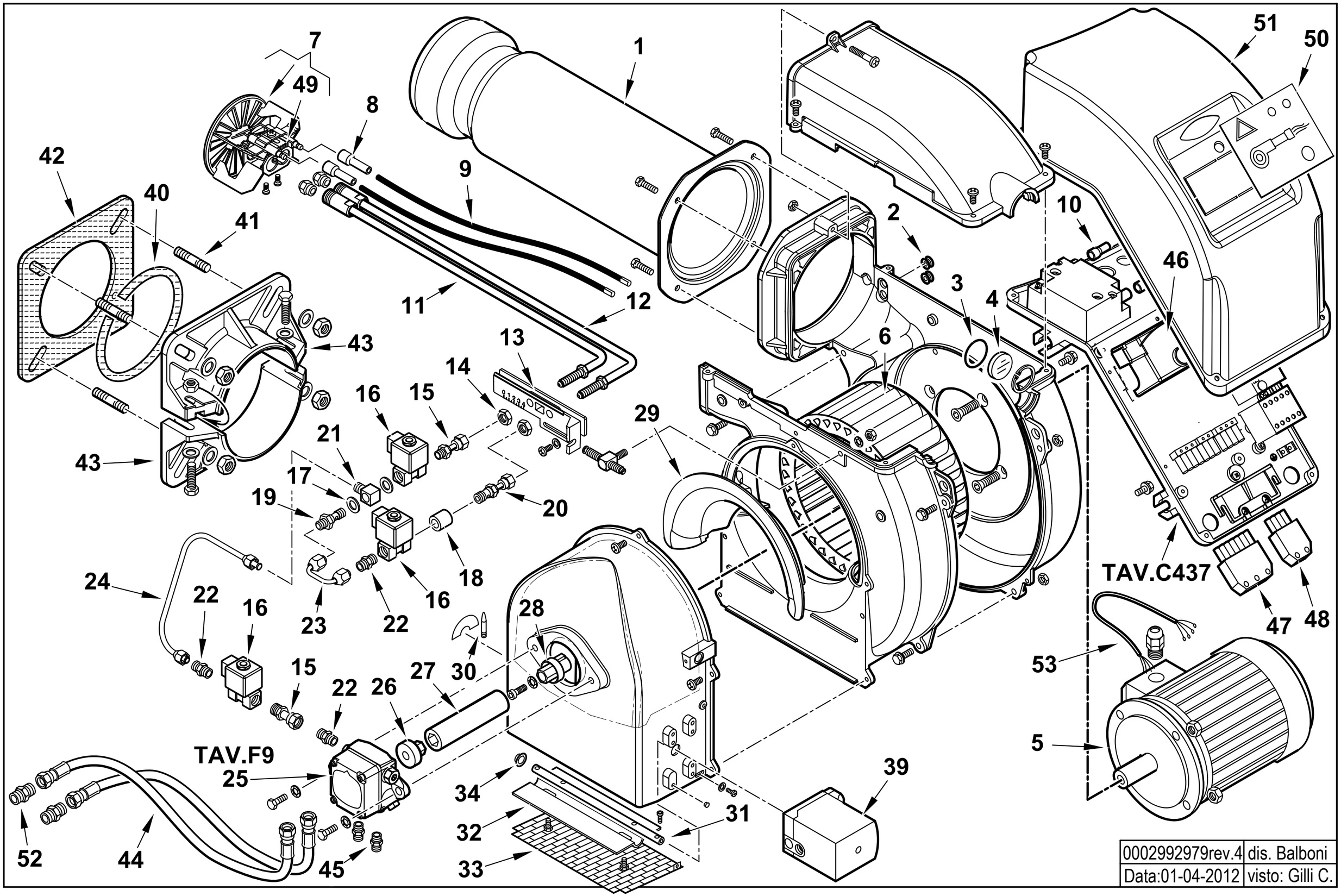

0002992979rev.4	dis. Balboni
Data:01-04-2012	visto: Gilli C.

35750110 **TBL 60 P DACA 50Hz** Esploso 0002992979 **Rev.4**

Rif.	Codice	Descrizione
1	0025010006	AS.CANNOTTO DIFFUSORE TBL60
2	0005140236	PASSAFILO GOMMA 14X10X3 F7
3	23839	GUARNIZIONE OR 3125
4	0020020030	VETRINO 37X3 SPARK30
5	0005010183	MOTORE TRIF. KW0,65 230-400/50
6	0025010023	VENTOLA D.215X90 TBL45
7	0025010037	DISCO STAMP. D115XA(44X25)
8	0005060037	SOPPRESSORE A FILO 5000 OHM
9	0005020054	CAVO A.T. L=700 D7 BOC. D.4
10	0005140115	CAPPUCCIO TERM.LE A.T.
11	0025010008	AS.CANNOTTO P.U. TBL45 1°ST
12	0025010009	AS.CANNOTTO P.U. TBL45 2°ST
13	0025010015	PIASTRA REG. GRUPPO TBL45
14	0006020143	DADO ES.LE 1/8"X4 CH13
15	29972	RACCORDO IN 3P 1/8"
16	31008	E.V. SCEM VE131 230/50
	95247	BOBINA SCEM VE131 XT09 50HZ
17	146	RONDELLA RAME 10X15X1,5
18	0024060034	DISTANZIALE NIPPLO FORATO 1/8”
19	14124	NIPPLO FORATO 1/8"X40
20	49385	RACCORDO IN 3P 1/8" L54
21	14123	OCCHIELLO 1/8"X25,5
22	13778	NIPPLO 1/8"X1/8"X24
23	49384	TUBO COL.TO EV. 23DSG
24	0025010046	TUBO MAN GASOLIO TBL60P
25	31200	POMPA SUNTEC AN77A 7256
26	3199	GIUNTO ZYTEL801 D=8
27	0025010033	PARASTRAPPO GOMMA TBL45

Rif.	Codice	Descrizione
28	0025010032	GIUNTO ZYTEL801 D=14
29	0025010025	DEFLETTORE ASPIRAZ. ARIA TBL 60
30	54200	INDICE REGOLAZIONE ARIA
31	0025010021	PERNO FARFALLA TBL45 SQN72
32	0025010030	FARFALLA TBL45
33	0025010035	PROTEZIONE CONV.RE TBL45
34	54056	BOCCOLA IGLIDUR-G 20X14X12X1
39	0005040111	MOT.NO SIEMENS SQN72.2B4A20
40	0024010031	CORDONE FIBRA DI VETRO 8X8X530
41	17639	PRIGIONIERO M12X63
42	0025010048	GUARN.NE FLANGIA AT.CO TBL60
43	8025010013	SEMIFLANGIA ATT.BRUC. TBL60
44	19302	TUBOFLEX 1/2"X1000 FD/FD
45	17663	NIPPLO 1/2"X1/4"X34
46	0005030112	AP.RA SIEMENS LMO 44.255C2
47	0005130051	CONNETTORE 7POLI MASCH.
48	0005130043	CONNETTORE 4POLI MASC. VERDE
49	0025010040	ELETTRODO BIFILARE TBL45
50	0025010047	SINOTTICO TBL 60P
51	0025010027	COPERCHIO QUADRO ELET. TBL TOP
52	18138	NIPPLO 1/2"X3/8"X32
53	0005140529	CAVO 4X0,75 L=440 ALIM. MOTORE

0025010017 -QUADRO ELETTRICO - CONTROL PANEL - CUADRO ELECTRICO - APPAREILLAGE ELECTRIQUE - SCHALTGERAETE

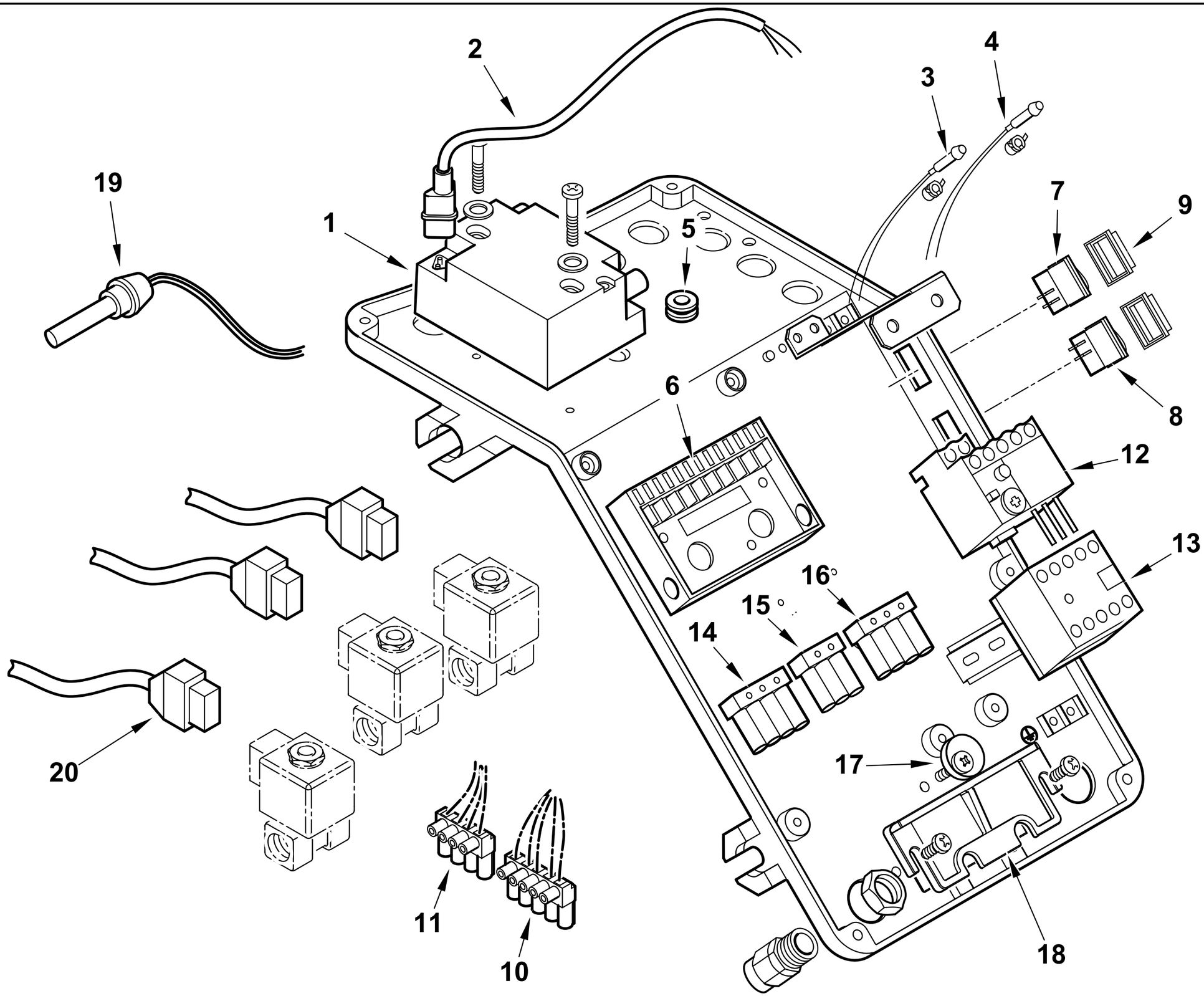

0002992980 rev.2	dis. Balboni
Data: 01-04-2012	visto: Gilli C.

TAV.C437

0025010017 AS.QUADRO ELET. TBL 60 MOTORINO

Esploso **0002992980 Rev.2**

Rif.	Codice	Descrizione
1	0005020078	TRASF.RE FIDA 26/48 33% IS
2	0005130111	CONNETTORE TRASF. BRAHMA L340
3	0005120132	LAMPADA VERDE D6 CAVO L250
4	0005120133	LAMPADA ROSSA D6 CAVO L250
5	0005140236	PASSAFILO GOMMA 14X10X3 F7
6	23527	ZOCCOLO AP.RA SIEMENS AGK11
7	0005120081	INTER.RE UNIP. 0-I
8	0005120123	PULSANTE UNIP. MD60 NA
9	0005120137	PROTEZIONE INTERUTTORE MOLVE
10	0005130178	CONNETTORE 4 POLI FEMM. 5MM
11	0005130179	CONNETTORE 5 POLI FEMM. 5MM
12	0005110121	RELE' TERMICO LOVRF12 1,8-2,5A
13	0005110110	TELERUT.RE LOVATO BG0910A230
14	0005130019	PRESA MARRONE 4 POLI
15	0005130018	PRESA NERA 3 POLI
16	0005130023	PRESA VERDE 4 POLI
17	0024010019	ECCENTRICO PIASTRA BLOCCACAV
18	0024030016	PIASTRINA BLOCCACAVO
19	31069	FOTO SIEMENS QRB1B L=500
20	0005130098	CONNETTORE POMPA SUNTEC L130

Rif.	Codice	Descrizione

POMPA - PUMP - BOMBA - POMPE - PUMPE cod. 31200

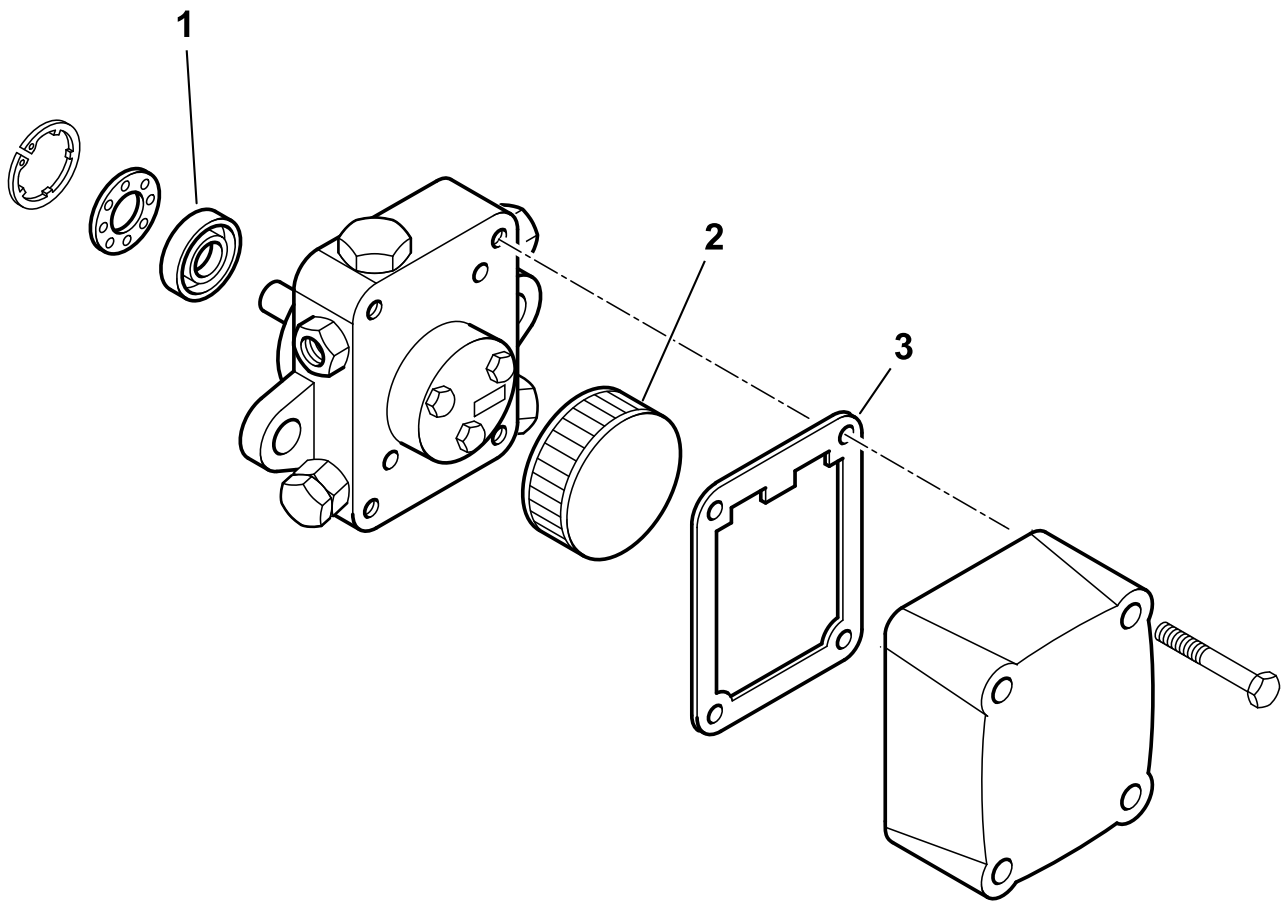

31200rev.0	dis. Balboni
Data:02-02-2007	visto: Gilli C.

TAV.F9

31200 POMPA SUNTEC AN77A 7256

Esploso 31200 **Rev.0**

Rif.	Codice	Descrizione
1	95089	TENUTA POMPA SUNTEC AN-AS-AE
2	95540	FILTRO INTERNO SUND.AN77-97
3	0004050049	GUAR.NE COP. AN-AS-AE-AP-AL-AT

Rif.	Codice	Descrizione

TBL 75 LX cod.35820010

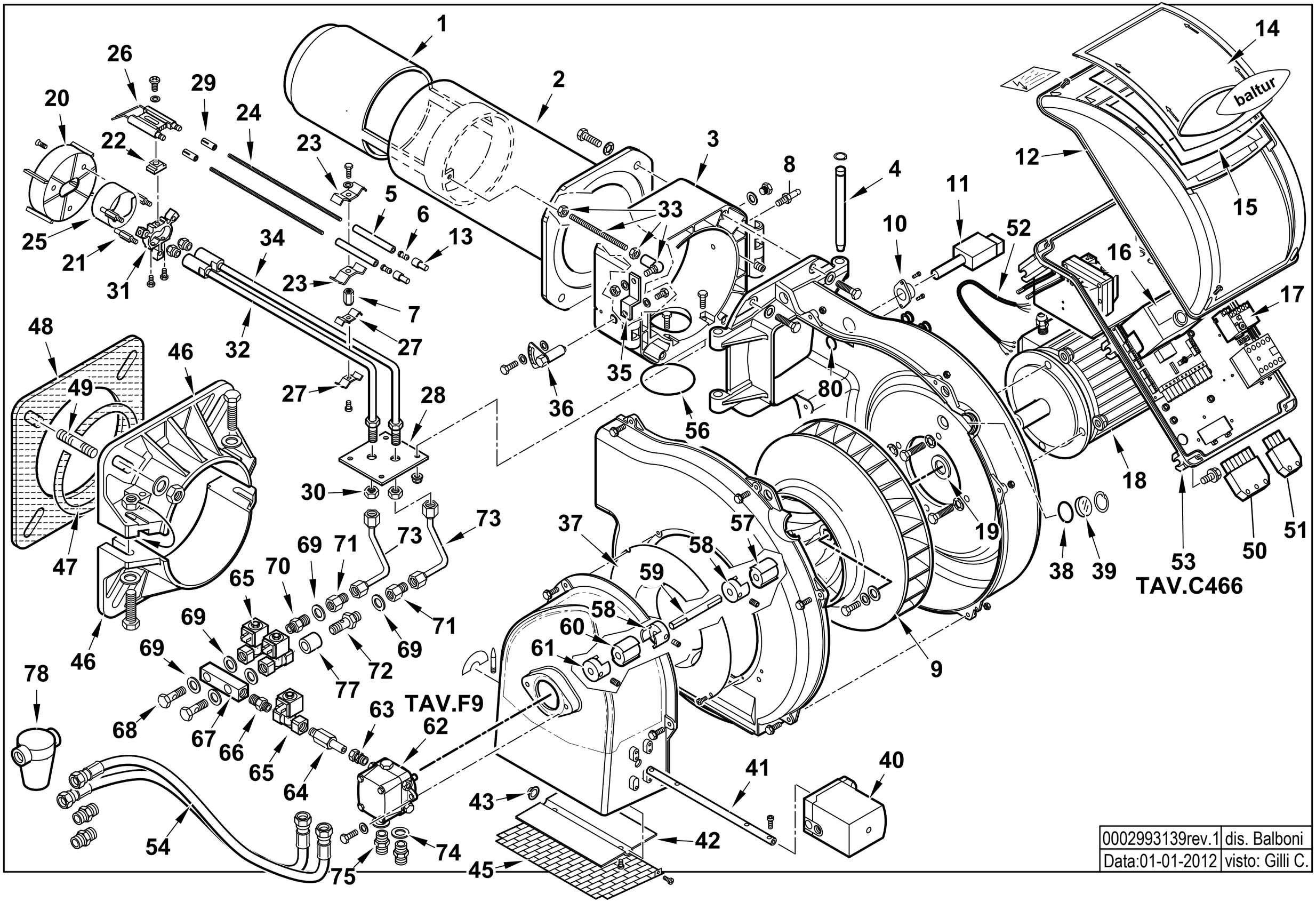

0002993139rev.1	dis. Balboni
Data:01-01-2012	visto: Gilli C.

35820010 **TBL 75 LX 50Hz** Esploso 0002993139 **Rev.1**

Rif.	Codice	Descrizione
1	0024060041	DIFFUSORE TBL75LX
2	0024060042	AS.CANNOTTO TBL75LX
3	0024030003	POLMONE CERNIERA TBG-TBL
4	0024010010	PERNO CERNIERA 15X180
5	23928	ISOLATORE X ELETT.DO D11X4X100
6	53615	AT.CO ELETTRODO TIPO E 3,5MA
7	0024060023	BOCCOLA FILETTATA M4XM6 L18
8	31483	PRESA PRESSIONE 1/8" CON.
9	0024020005	VENTOLA D.355X50 TBG 85
10	18341	SOP.TO FOTO M74
11	0005030040	FOTO SATRONIC IRD1010 DESTRA
12	8024030011	COPERCHIO QUADRO ELET.CO TBG-L
13	0005060037	SOPPRESSORE A FILO 5000 OHM AT
14	0024030013	COPERCHIO PLAST.TRASP. TBG-TBL
15	0024010017	GUARN.NE COPERCHIO TRASP. TBG
16	0005030112	AP.RA SIEMENS LMO 44.255C2
17	0005110068	RELE' TERMICO ABB T7DU2,4-4A
18	5449	MOTORE TRIF. KW1,1 230-400/50
19	28078	DISTAN.LE VENTOLA 19X30X3
20	0024060043	DISCO FRESATO 115XA(25X38)
21	49375	COLON.TA L 60 MF M5XM3 CH7
22	0010190005	SPESSORE PER ELETTRODI BT 75LX
23	27017	STAFFA ELETTRODI
24	53616	PROLUNGA ELET.DO L375X3,5MA
25	0010190004	BICCHIERE PROT.ELETTR. BT75LX
26	0025010040	ELETTRODO BIFILARE TBL45
27	49472	STAFFA G.P. INFERIORE
28	0024060008	PIASTRA SOP.TO CANNOTTI PU
29	0024060044	TERMINALE ELETTRODO M3,5
30	4314	DADO ES.LE 1/8"X5
31	14168	SOP.TO DISCO 40/55DSG
32	0024080002	AS.CANNOTTO P.U. TBL 160 1°ST
33	0024060026	TIRANTE CON SNODO M6
34	0024080003	AS.CANNOTTO P.U. TBL 160 2°ST
35	0024010009	LEVA REGOLAZIONE TESTA TBG-TBL
36	0024060040	SETTORE GRADUATO REG.NE TESTA
37	0024010011	ANELLO CONV.RE ARIA 289X158
38	23839	GUARNIZIONE OR 3125
39	0020020030	VETRINO 37X3 SPARK30

Rif.	Codice	Descrizione
40	0005040111	MOT.NO SQN72.2B4A20 BT
41	0024030024	PERNO FARFALLA TBG SQN70
42	0024010012	FARFALLA TBG-TBL
43	54056	BOCCOLA BRONZO 20X14X12X1
45	0024010013	PROTEZIONE CONVOGLIATORE TBG
46	0024060035	SEMIFLANGIA ATT.BRUC. TBL 85P
47	0024010031	CORDONE FIBRA DI VETRO 8X8X530
48	0024010021	GUARN.NE FLANGIA AT.CO TBG 55
49	17639	PRIGIONIERO M12X63
50	0005130051	CONNETTORE 7POLI MASCH.
51	0005130043	CONNETTORE 4POLI MASCH.
52	0005140198	CAVO 4X1 L=720 ALIM. MOTORE
53	0024060045	AS.QUADRO ELET. TBL LX
54	28074	TUBOFLEX 1/2"X1200 FD/FG
56	0005180077	GUARNIZIONE OR 4312
57	0024060025	PARASTRAPPO GOMMA 40 TBL
58	28894	GIUNTO ALLUMINIO D=10
59	28210	DISTANZIALE GIUNTO 10X180
60	16933	PARASTRAPPO GOMMA 40
61	3766	GIUNTO ALLUMINIO D=8
62	31200	POMPA SUNTEC AN77A 7256
63	30987	RACCORDO WOSS D8 1/8" DIR.
64	0024060024	RAC.DO X AT.CO WOSS D8 1/8"L57
65	0005080005	E.V. SCEM VE131IN230/50DIN/C
	0004050095	BOBINA SCEM VE131 KT09 50HZ
66	17066	NIPPLO 1/8"X1/8"X20 CROMATO
67	55063	RACCORDO ELETTROV. CMT36
68	16051	BULLONE FORATO 1/8X23
69	146	RONDELLA RAME 10X15X1,5
70	13778	NIPPLO 1/8"X1/8"X24
71	0024060022	PROLUNGA 1/8" L25
72	14124	NIPPLO FORATO 1/8"X40
73	0024060010	TUBO MANDATA I°-II° ST. TBL
74	4987	RONDELLA RAME 13,5X18X2
75	17663	NIPPLO 1/2"X1/4"X34
77	0024060034	DISTANZIALE NIPPLO FORATO 1/8"
78	30768	FILTRO GASOLIO 3/8"
	95046	CARTUCCIA GASOLIO 3/8"
	95100	GUARNIZIONE FILTRO 3/8"
80	4976	GUARNIZIONE OR 130 NITRILE

0024060045 -QUADRO ELETTRICO - CONTROL PANEL - CUADRO ELECTRICO - APPAREILLAGE ELECTRIQUE - SCHALTGERAETE

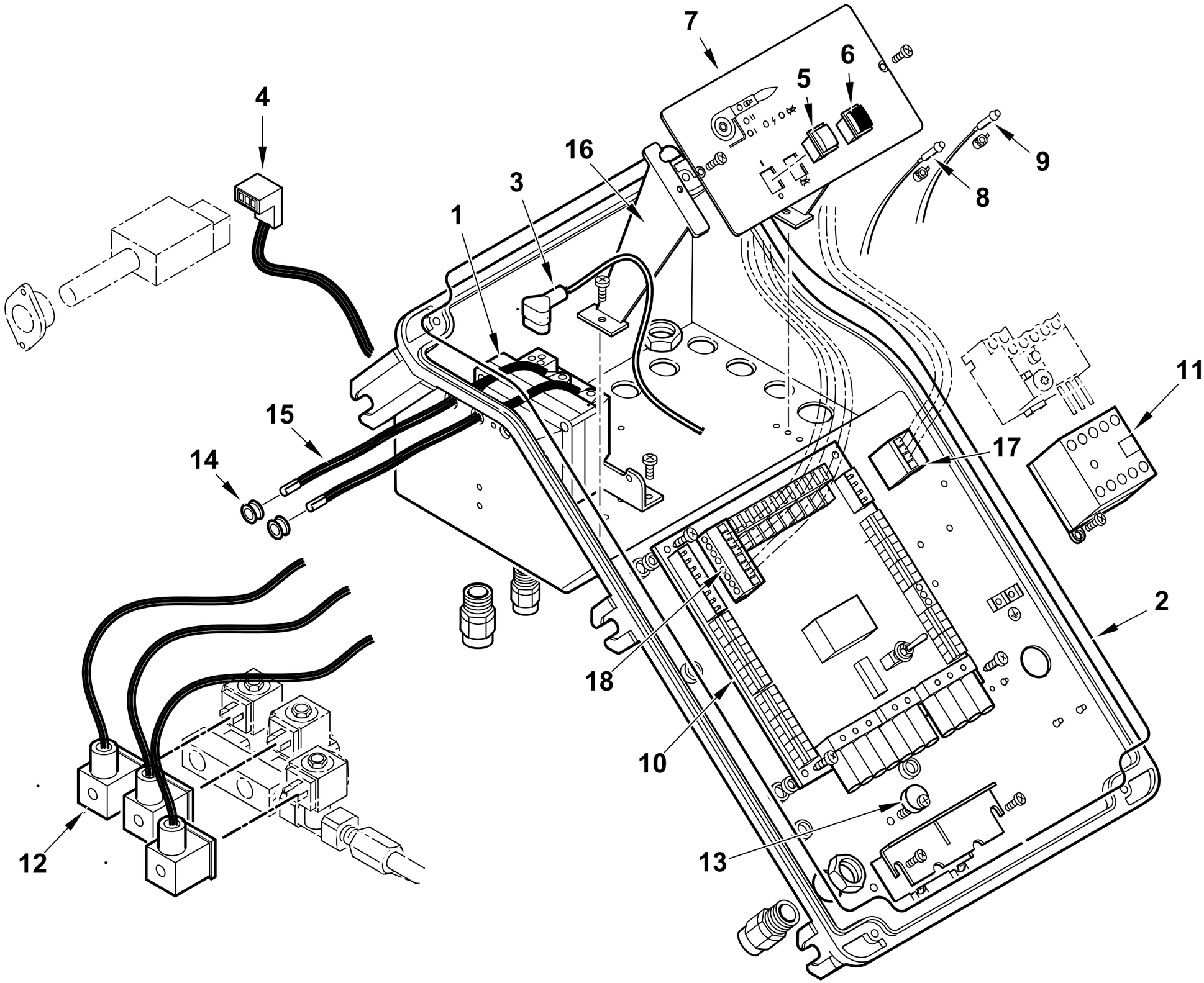

0002993149 rev.1	dis. Balboni
Data: 01-01-2012	visto: Gilli C.

TAV.C466

0024060045 AS.QUADRO ELET. TBL LX

Esploso **0002993149** **rev.1**

Rif.	Codice	Descrizione
1	0005020067	TRASF.RE 10/30 230/50 CM SP4I
2	0024010018	GUARN.NE COPERCHIO QUADRO TBG
3	0005130089	CONNETTORE TRASF. FIDA L550
4	0005130066	CONNETTORE FOTO SATRONIC IRD
5	0005120134	INTERRUTTORE UNIP.
6	0005120135	PULSANTE SBLOCCO NERO NA
7	0024060002	SINOTTICO TBL P
8	0005120132	LAMPADA VERDE D6 CAVO L250
9	0005120133	LAMPADA ROSSA D6 CAVO L250
10	0006120030	AS. CIRCUITO STAMP. TBL LMO DA
11	0005110051	TELERUTTORE ABB B6 230V 50-60
12	0005130175	CONNETTORE MPM 3PXL1300
13	0024010019	ECCENTRICO PIASTRA BLOCCACAVI
14	0005140236	PASSAFILO GOMMA 14X10X3 F7
15	0005020037	CAVO A.T. L=560 D7 BOC. D.4
16	0024030014	DISTANZIALE PAN.LO ELET.CO
17	0005130171	CONNETTORE WIELAND 4P VOLANT
18	0005130172	CONNETTORE WIELAND 7P VOLANTE

Rif.	Codice	Descrizione

POMPA - PUMP - BOMBA - POMPE - PUMPE cod. 31200

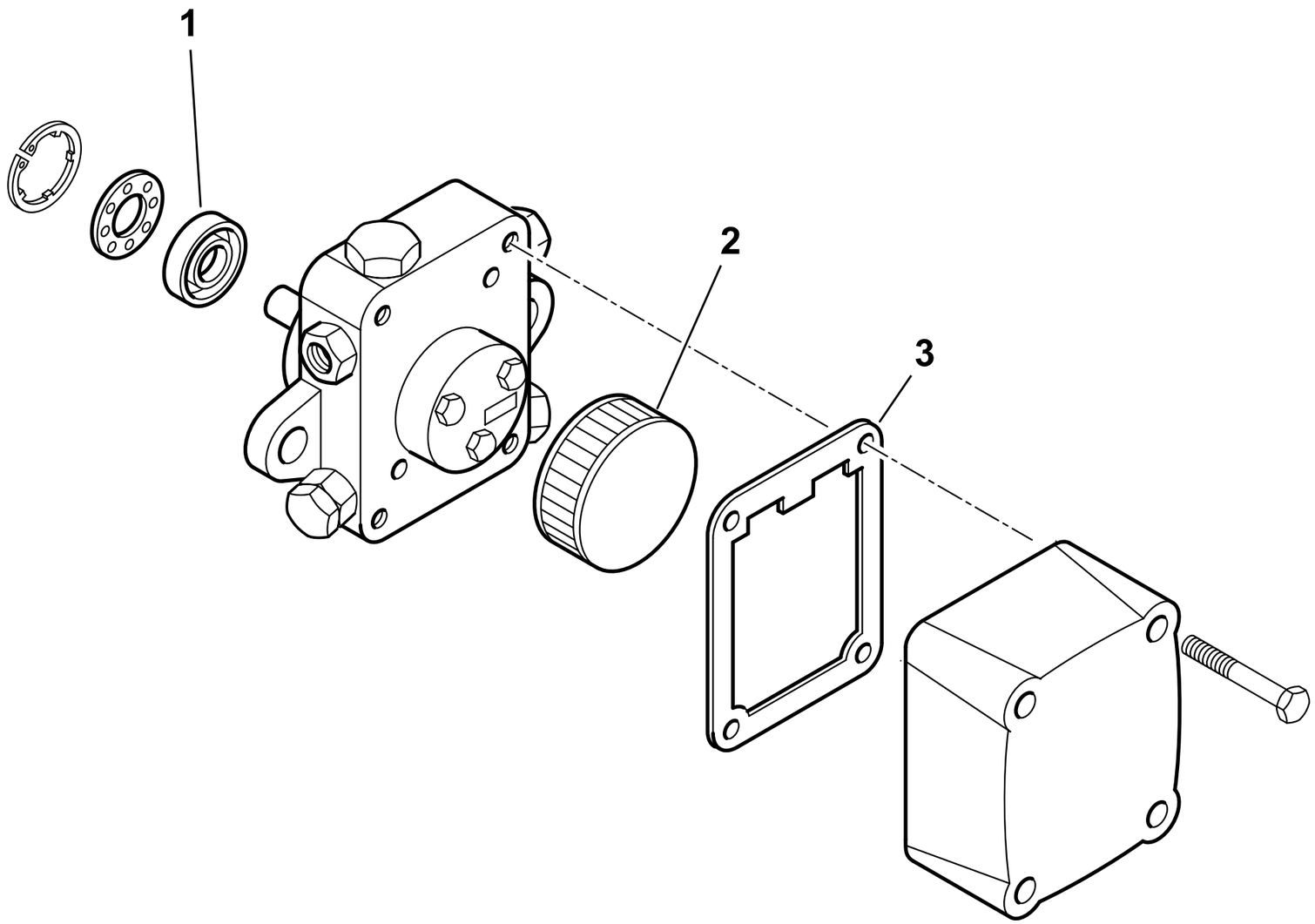

31200rev.0	dis. Balboni
Data:02-02-2007	visto: Gilli C.

TAV.F9

31200 POMPA SUNTEC AN77A 7256

Esploso 31200 **Rev.0**

Rif.	Codice	Descrizione
1	95089	TENUTA POMPA SUNTEC AN-AS-AE
2	95540	FILTRO INTERNO SUND.AN77-97
3	0004050049	GUAR.NE COP. AN-AS-AE-AP-AL-AT

Rif.	Codice	Descrizione

TBL 85 P DACA cod.35800110

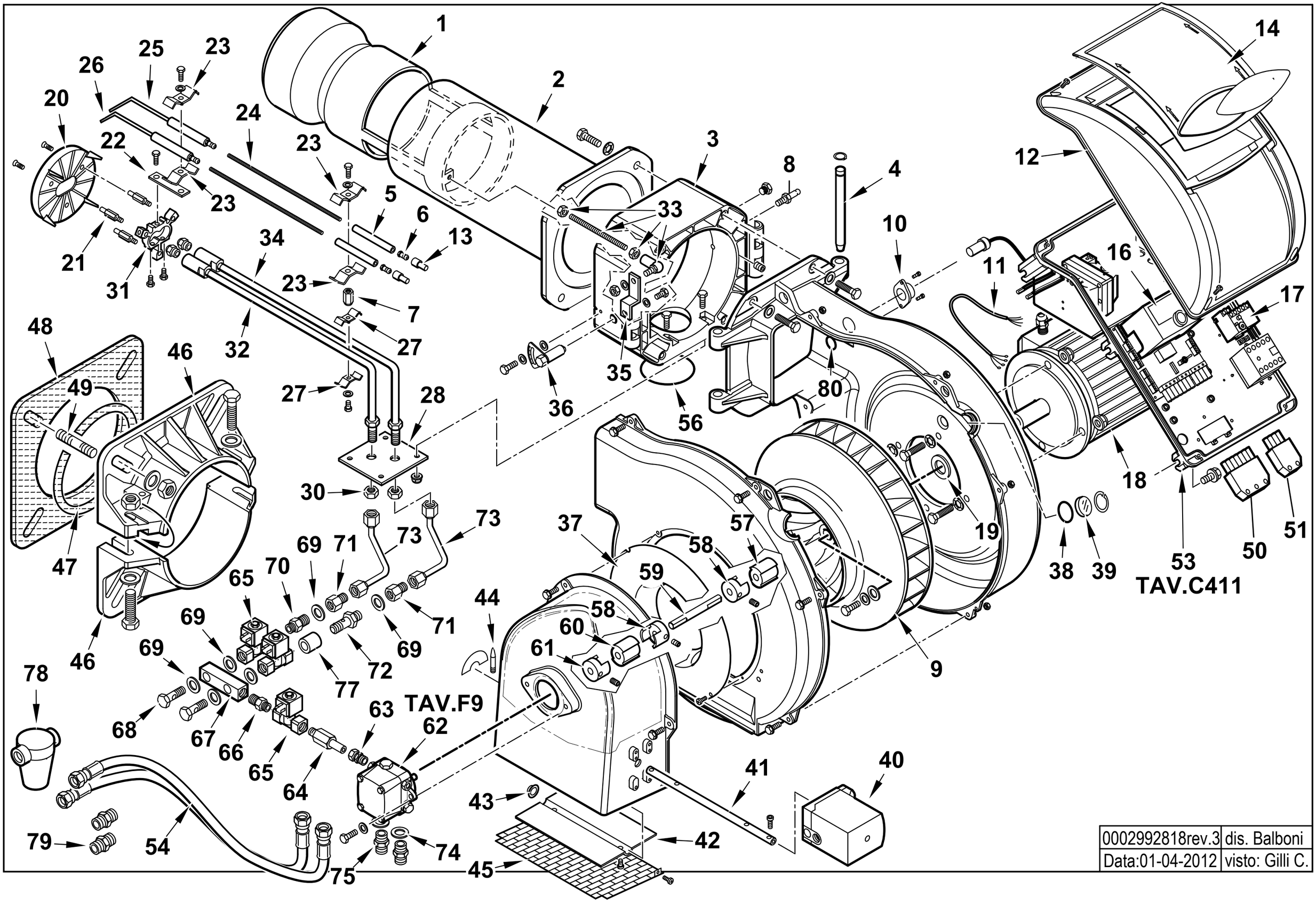

0002992818rev.3	dis. Balboni
Data:01-04-2012	visto: Gilli C.

35800110 **TBL 85 P DACA 50Hz**

Esploso 0002992818 **Rev.3**

Rif.	Codice	Descrizione
1	0024060007	DIFFUSORE TBL 85
2	0024060029	AS.CANNOTTO TBL 85
3	0024030003	POLMONE CERNIERA TBG-TBL
4	0024010010	PERNO CERNIERA 15X180
5	23928	ISOLATORE X ELETT.DO D11X4X100
6	53615	AT.CO ELETTRODO TIPO E 3,5MA
7	0024060023	BOCCOLA FILETTATA M4XM6 L18
8	31483	PRESA PRESSIONE 1/8" CON.
9	0024020005	VENTOLA D.355X50 TBG 85
10	18341	SOP.TO FOTO M74
11	0005140198	CAVO 4X1 L=720 ALIM. MOTORE
12	8024030011	COPERCHIO QUADRO ELET.CO TBG-L
13	0005060037	SOPPRESSORE A FILO 5000 OHM AT
14	0024030013	COPERCHIO PLAST.TRASP. TBG-TBL
16	0005030112	AP.RA SIEMENS LMO 44.255C2
17	0005110123	RELE' TERMICO LOVRF12 2,9-4A
18	5449	MOTORE TRIF. KW1,1 230-400/50
19	28078	DISTAN.LE VENTOLA 19X30X3
20	0024060030	DISCO STAMP. D115XA(40X25) I75
21	49375	COLON.TA L 60 MF M5XM3 CH7
22	14171	PROLUNGA SOP.TO ELET.DI L.95
23	27017	STAFFA ELETTRODI
24	50525	PROLUNGA ELET.DO L255X3,5MA
25	0024060032	ELETTRODO SN TBL
26	0024060031	ELETTRODO DS TBL
27	49472	STAFFA G.P. INFERIORE
28	0024060008	PIASTRA SOP.TO CANNOTTI PU
30	4314	DADO ES.LE 1/8"X5
31	14168	SOP.TO DISCO 40/55DSG
32	0024060003	AS.CANNOTTO P.U. BTL 80 1°ST
33	0024060026	TIRANTE CON SNODO M6
34	0024060005	AS.CANNOTTO P.U. BTL 80 2°ST
35	0024010009	LEVA REGOLAZIONE TESTA TBG-TBL
36	0024010008	SETTORE GRADUATO REG.NE TESTA
37	0024010011	ANELLO CONV.RE ARIA 289X158
38	23839	GUARNIZIONE OR 3125
39	0020020030	VETRINO 37X3 SPARK30
40	0005040111	MOT.NO SIEMENS SQN72.2B4A20

Rif.	Codice	Descrizione
41	0024030024	PERNO FARFALLA TBG SQN70
42	0024010012	FARFALLA TBG-TBL
43	54056	BOCCOLA BRONZO 20X14X12X1
44	54200	INDICE REGOLAZIONE ARIA
45	0024010013	PROTEZIONE CONVOGLIATORE TBG
46	0024060035	SEMIFLANGIA ATT.BRUC. TBL 85P
47	0024010031	CORDONE FIBRA DI VETRO 8X8X530
48	0024010021	GUARN.NE FLANGIA AT.CO TBG 55
49	17639	PRIGIONIERO M12X63
50	0005130051	CONNETTORE 7POLI MASCH.
51	0005130043	CONNETTORE 4POLI MASCH.
53	0024060036	AS.QUADRO ELET. TBL P MOT.
54	28074	TUBOFLEX 1/2"X1200 FD/FG
56	0005180077	GUARNIZIONE OR 4312
57	0024060025	PARASTRAPPO GOMMA 40 TBL
58	28894	GIUNTO ALLUMINIO D=10
59	28210	DISTANZIALE GIUNTO 10X180
60	16933	PARASTRAPPO GOMMA 40
61	3766	GIUNTO ALLUMINIO D=8
62	31200	POMPA SUNTEC AN77A 7256
63	30987	RACCORDO WOSS D8 1/8" DIR.
64	0024060024	RAC.DO X AT.CO WOSS D8 1/8"L57
65	0005080005	E.V. SCEM VE131IN230/50DIN/C
66	17066	NIPPLO 1/8"X1/8"X20 CROMATO
67	55063	RACCORDO ELETTROV. CMT36
68	16051	BULLONE FORATO 1/8X23
69	146	RONDELLA RAME 10X15X1,5
70	13778	NIPPLO 1/8"X1/8"X24
71	0024060022	PROLUNGA 1/8" L25
72	14124	NIPPLO FORATO 1/8"X40
73	0024060010	TUBO MANDATA I°-II° ST. TBL
74	4987	RONDELLA RAME 13,5X18X2
75	17663	NIPPLO 1/2"X1/4"X34
77	0024060034	DISTANZIALE NIPPLO FORATO 1/8"
78	30768	FILTRO GASOLIO 3/8"
	95046	CARTUCCIA GASOLIO 3/8"
	95100	GUARNIZIONE FILTRO 3/8"
79	18138	NIPPLO 1/2"X3/8"X32
80	4976	GUARNIZIONE OR 130 NITRILE

0024060036 -QUADRO ELETTRICO - CONTROL PANEL - CUADRO ELECTRICO - APPAREILLAGE ELECTRIQUE - SCHALTGERAETE

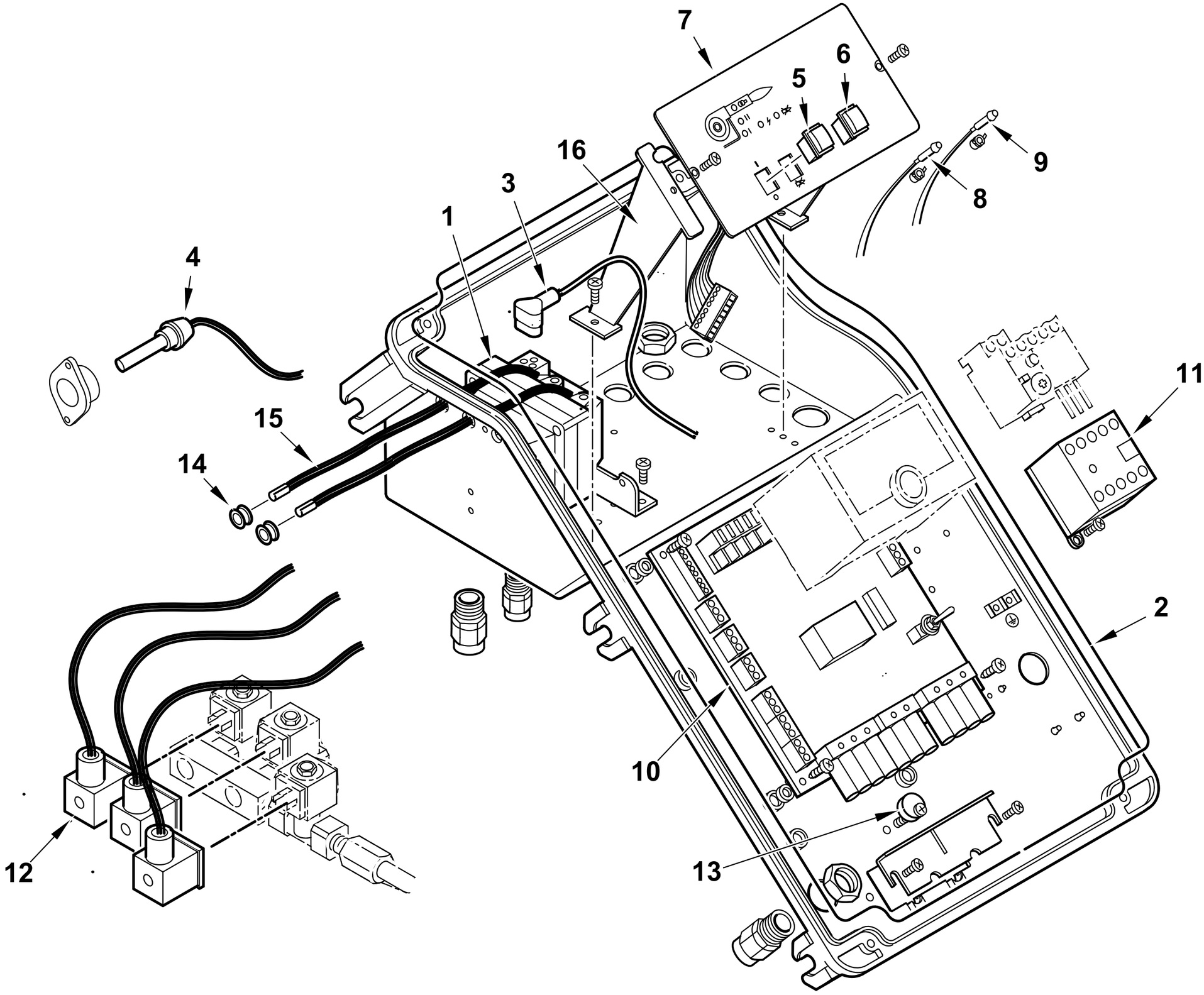

0002992817 rev.2	dis. Balboni
Data: 01-04-2012	visto: Gilli C.

TAV.C411

0024060036 QUADRO ELETTRICO TBL P MOT.

Esploso **0002992817** **rev.2**

Rif.	Codice	Descrizione
1	0005020067	TRASF.RE 10/30 230/50 CM SP4I
2	0024010018	GUARN.NE COPERCHIO QUADRO TBG
3	0005130089	CONNETTORE TRASF. FIDA L550
4	31070	FOTO SIEMENS QRB1B L=700
5	0005120134	INTERRUTTORE UNIP.
6	0005120135	PULSANTE SBLOCCO NERO NA
7	0024060002	SINOTTICO TBL P
8	0005120132	LAMPADA VERDE D6 CAVO L250
9	0005120133	LAMPADA ROSSA D6 CAVO L250
10	0006120030	AS. CIRCUITO STAMP. TBL LMO DA
11	0005110110	TELERUT.RE LOVATO BG0910A230
12	0005130175	CONNETTORE MPM 3PXL1300
13	0024010019	ECCENTRICO PIASTRA BLOCCACAVI
14	0005140236	PASSAFILO GOMMA 14X10X3 F7
15	0005020037	CAVO A.T. L=560 D7 BOC. D.4
16	0024030014	DISTANZIALE PAN.LO ELET.CO

Rif.	Codice	Descrizione

POMPA - PUMP - BOMBA - POMPE - PUMPE cod. 31200

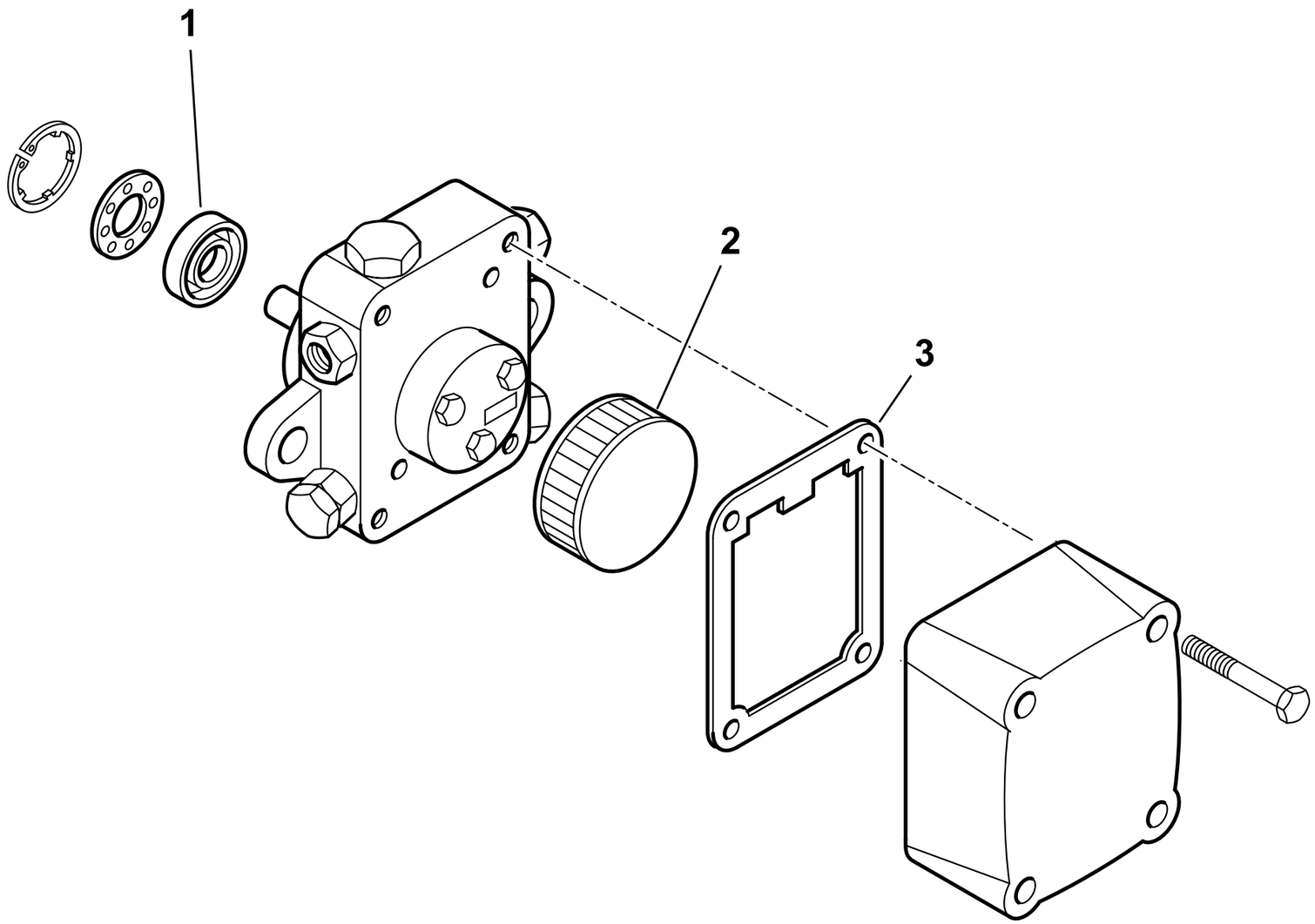

31200rev.0	dis. Balboni
Data:02-02-2007	visto: Gilli C.

TAV.F9

31200 POMPA SUNTEC AN77A 7256

Esploso 31200 **Rev.0**

Rif.	Codice	Descrizione
1	95089	TENUTA POMPA SUNTEC AN-AS-AE
2	95540	FILTRO INTERNO SUND.AN77-97
3	0004050049	GUAR.NE COP. AN-AS-AE-AP-AL-AT

Rif.	Codice	Descrizione

TBL 85 P cod.35800010

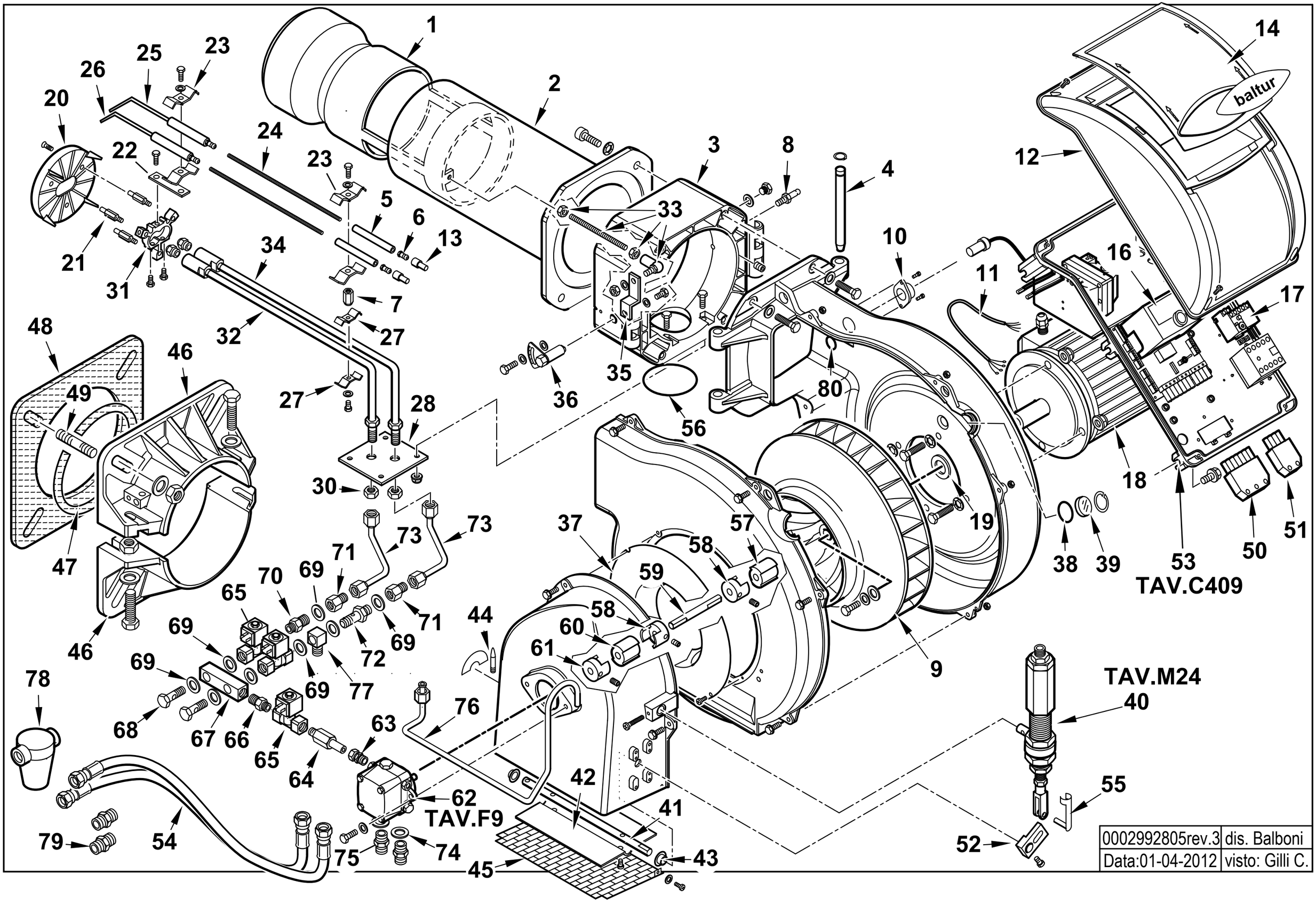

0002992805rev.3	dis. Balboni
Data:01-04-2012	visto: Gilli C.

35800010 **TBL 85 P 50Hz** Esploso 0002992805 **Rev.3**

Rif.	Codice	Descrizione
1	0024060007	DIFFUSORE TBL 85
2	0024060029	AS.CANNOTTO TBL 85
3	0024030003	POLMONE CERNIERA TBG-TBL
4	0024010010	PERNO CERNIERA 15X180
5	23928	ISOLATORE X ELETT.DO D11X4X100
6	53615	AT.CO ELETTRODO TIPO E 3,5MA
7	0024060023	BOCCOLA FILETTATA M4XM6 L18
8	31483	PRESA PRESSIONE 1/8" CON.
9	0024020005	VENTOLA D.355X50 TBG 85
10	18341	SOP.TO FOTO M74
11	0005140198	CAVO 4X1 L=720 ALIM. MOTORE
12	8024030011	COPERCHIO QUADRO ELET.CO TBG-L
13	0005060037	SOPPRESSORE A FILO 5000 OHM AT
14	0024030013	COPERCHIO PLAST.TRASP. TBG-TBL
16	0005030112	AP.RA SIEMENS LMO 44.255C2
17	0005110122	RELE' TERMICO LOVATO 2,3-3,2A
18	5449	MOTORE TRIF. KW1,1 230-400/50
19	28078	DISTAN.LE VENTOLA 19X30X3
20	0024060030	DISCO STAMP. D115XA(40X25)
21	49375	COLON.TA L 60 MF M5XM3 CH7
22	14171	PROLUNGA SOP.TO ELET.DI L.95
23	27017	STAFFA ELETTRODI
24	50525	PROLUNGA ELET.DO L255X3,5MA
25	0024060032	ELETTRODO SN TBL
26	0024060031	ELETTRODO DS TBL
27	49472	STAFFA G.P. INFERIORE
28	0024060008	PIASTRA SOP.TO CANNOTTI PU
30	4314	DADO ES.LE 1/8"X5
31	14168	SOP.TO DISCO 40/55DSG
32	0024060003	AS.CANNOTTO P.U. BTL 80 1°ST
33	0024060026	TIRANTE CON SNODO M6
34	0024060005	AS.CANNOTTO P.U. BTL 80 2°ST
35	0024010009	LEVA REGOLAZIONE TESTA TBG-TBL
36	0024010008	SETTORE GRADUATO REG.NE TESTA
37	0024010011	ANELLO CONV.RE ARIA 289X158
38	23839	GUARNIZIONE OR 3125
39	0020020030	VETRINO 37X3 SPARK30
40	0025020011	AS.MARTINETTO TBL45
41	0024060009	PERNO FARFALLA TBL MARTINETT
42	0024010012	FARFALLA TBG-TBL
43	54056	BOCCOLA BRONZO 20X14X12X1

Rif.	Codice	Descrizione
44	54200	INDICE REGOLAZIONE ARIA
45	0024010013	PROTEZIONE CONVOGLIATORE TBG
46	0024060035	SEMIFLANGIA ATT.BRUC. TBL 85
47	0024010031	CORDONE FIBRA DI VETRO 8X8X530
48	0024010021	GUARN.NE FLANGIA AT.CO TBG 5
49	17639	PRIGIONIERO M12X63
50	0005130051	CONNETTORE 7POLI MASCH.
51	0005130043	CONNETTORE 4POLI MASCH.
52	0025020034	LEVA FARFALLA MART. TBL45
53	0024060020	AS.QUADRO ELET. TBL P MART.
54	28074	TUBOFLEX 1/2"X1200 FD/FG
55	0005170039	PERNO PER FORCELLA M6X24
56	0005180077	GUARNIZIONE OR 4312
57	0024060025	PARASTRAPPO GOMMA 40 TBL
58	28894	GIUNTO ALLUMINIO D=10
59	28210	DISTANZIALE GIUNTO 10X180
60	16933	PARASTRAPPO GOMMA 40
61	3766	GIUNTO ALLUMINIO D=8
62	31200	POMPA SUNTEC AN77A 7256
63	30987	RACCORDO WOSS D8 1/8" DIR.
64	0024060024	RAC.DO X AT.CO WOSS D8 1/8"L57
65	0005080005	E.V. SCEM VE131IN230/50DIN/C
66	17066	NIPPLO 1/8"X1/8"X20 CROMATO
67	55063	RACCORDO ELETTROV. CMT36
68	16051	BULLONE FORATO 1/8X23
69	146	RONDELLA RAME 10X15X1,5
70	13778	NIPPLO 1/8"X1/8"X24
71	0024060022	PROLUNGA 1/8" L25
72	14124	NIPPLO FORATO 1/8"X40
73	0024060010	TUBO MANDATA I°-II° ST. TBL
74	4987	RONDELLA RAME 13,5X18X2
75	17663	NIPPLO 1/2"X1/4"X34
76	0024060015	TUBO MANDATA EV-MARTIN. TBL2
77	14123	OCCHIELLO 1/8"X25,5
78	30768	FILTRO GASOLIO 3/8"
	95046	CARTUCCIA GASOLIO 3/8"
	95100	GUARNIZIONE FILTRO 3/8"
79	18138	NIPPLO 1/2"X3/8"X32
80	4976	GUARNIZIONE OR 130 NITRILE

0024060020 -QUADRO ELETTRICO - CONTROL PANEL - CUADRO ELECTRICO - APPAREILLAGE ELECTRIQUE - SCHALTGERAETE

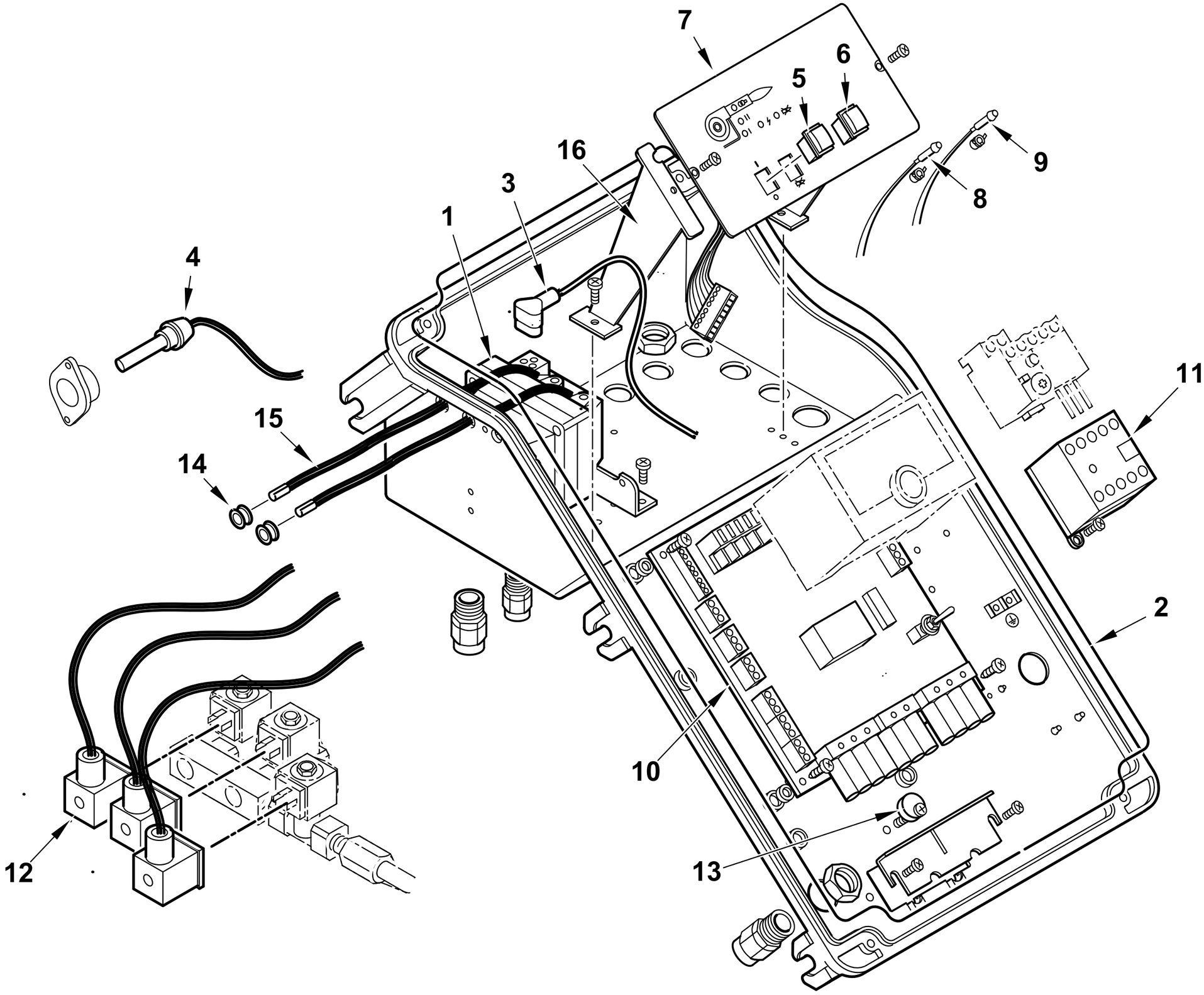

0002992809 rev.2	dis. Balboni
Data: 01-04-2012	visto: Gilli C.

TAV.C409

0024060020 **QUADRO ELETTRICO TBL P MART.** Esploso **0002992809** **rev.2**

Rif.	Codice	Descrizione
1	0005020067	TRASF.RE 10/30 230/50 CM SP4I
2	0024010018	GUARN.NE COPERCHIO QUADRO TBG
3	0005130089	CONNETTORE TRASF. FIDA L550
4	31070	FOTO SIEMENS QRB1B L=700
5	0005120134	INTERRUTTORE UNIP.
6	0005120135	PULSANTE SBLOCCO ROSSO NA
7	0024060002	SINOTTICO TBL P
8	0005120132	LAMPADA VERDE D6 CAVO L250
9	0005120133	LAMPADA ROSSA D6 CAVO L250
10	0006120031	AS. CIRCUITO STAMP. TBL LMO
11	0005110110	TELERUT.RE LOVATO BG0910A230
12	0005130175	CONNETTORE MPM 3PXL1300
13	0024010019	ECCENTRICO PIASTRA BLOCCACAVI
14	0005140236	PASSAFILO GOMMA 14X10X3 F7
15	0005020037	CAVO A.T. L=560 D7 BOC. D.4
16	0024030014	DISTANZIALE PAN.LO ELET.CO

Rif.	Codice	Descrizione

POMPA - PUMP - BOMBA - POMPE - PUMPE cod. 31200

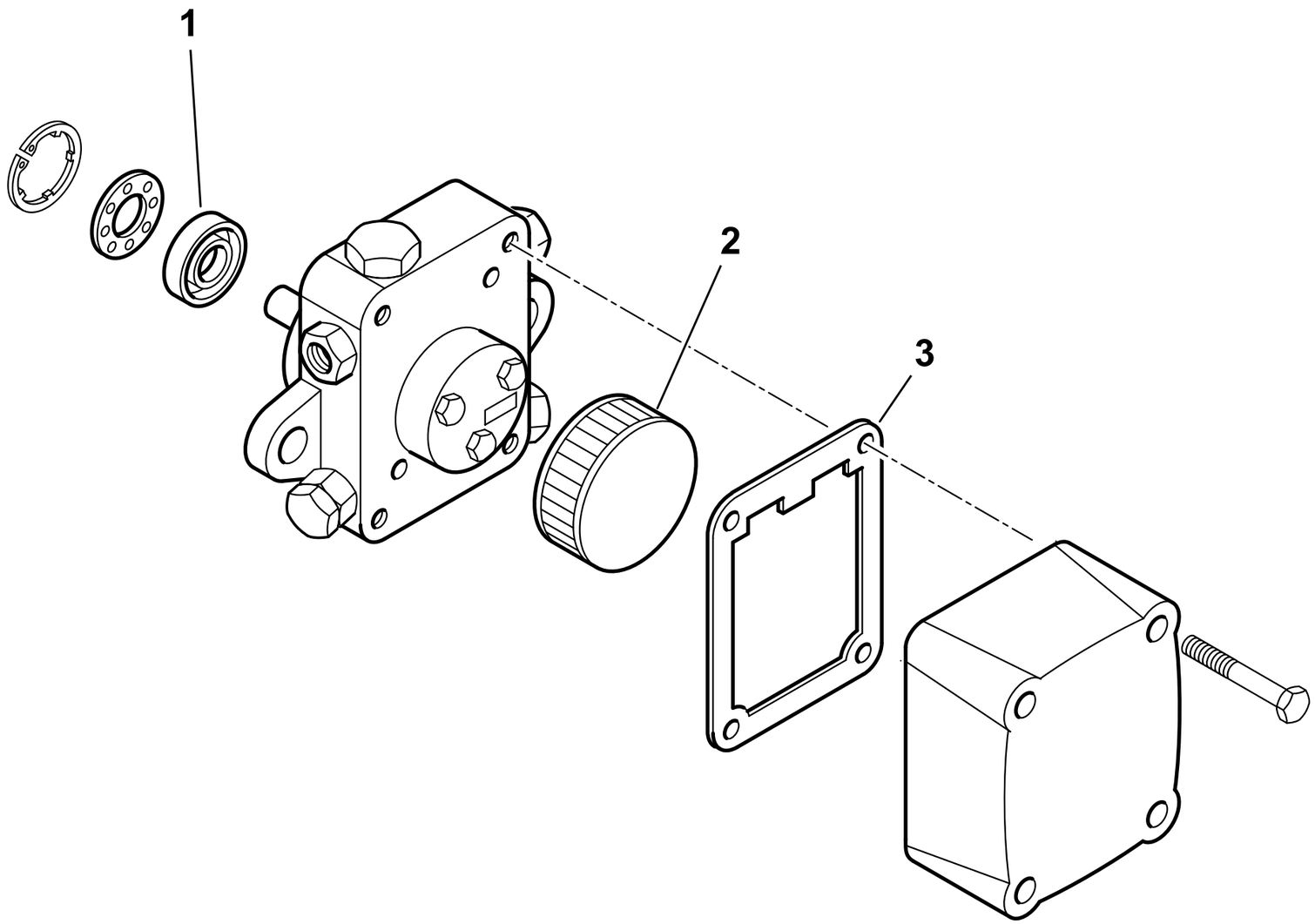

31200rev.0	dis. Balboni
Data:02-02-2007	visto: Gilli C.

TAV.F9

31200 POMPA SUNTEC AN77A 7256

Esploso 31200 **Rev.0**

Rif.	Codice	Descrizione
1	95089	TENUTA POMPA SUNTEC AN-AS-AE
2	95540	FILTRO INTERNO SUND.AN77-97
3	0004050049	GUAR.NE COP. AN-AS-AE-AP-AL-AT

Rif.	Codice	Descrizione

0025020011- ASSIEME MARTINETTO - HIDRAULIC JACK - VERIN AIR - PISTON HIDRAULICO - DRUCKKOLBEN LUFTKLAPPE

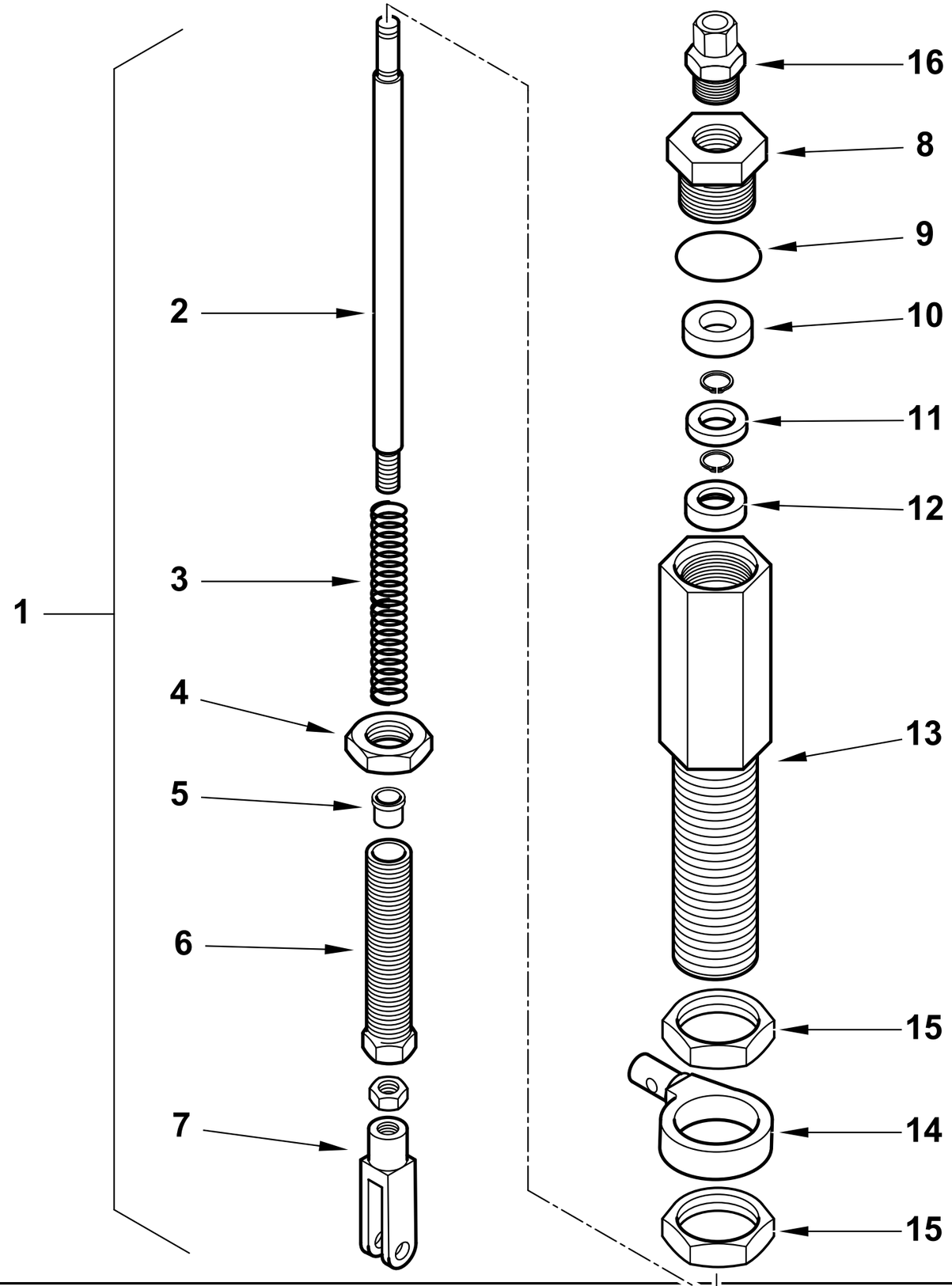

0002992968rev.1	dis. Balboni
Data:15-06-2009	visto: Gilli C.

TAV.M 24

0025020011 **AS.MARTINETTO TBL45**

Esploso **0002992968** **Rev.1**

Rif.	Codice	Descrizione
1	0025020011	AS.MARTINETTO TBL45
2	0025020013	PISTONE MARTINETTO TBL45
3	0025020015	MOLLA 12X140X1,7
4	0025020022	DADO ES.LE 16X1M H5 CH20
5	0025020023	BOCCOLA TEFLON 8X10X11,5
6	0025020016	VITE REG.NE MARTINETTO TBL45
7	0005170038	FORCELLA M6X24 UNI1676
8	0025020017	TAPPO CHIUS. MARTIN. TBL M20
9	0005180081	GUARNIZIONE OR 2068 VITON
10	23093	GUARNIZIONE LABBRO UM186 VIT
11	0025020024	BOCCOLA TEFLON 6X18X3
12	0025020014	PIATTELLO MOLLA MARTINETTO T
13	0025020012	CORPO MARTINETTO TBL45
14	0025020033	OCCHIELLO MART.TO FISSO TBL45
15	0025020018	DADO ES.LE 24X1M H5 CH30
16	0005150220	RACCORDO WOSS D4 1/8" DIR.

Rif.	Codice	Descrizione

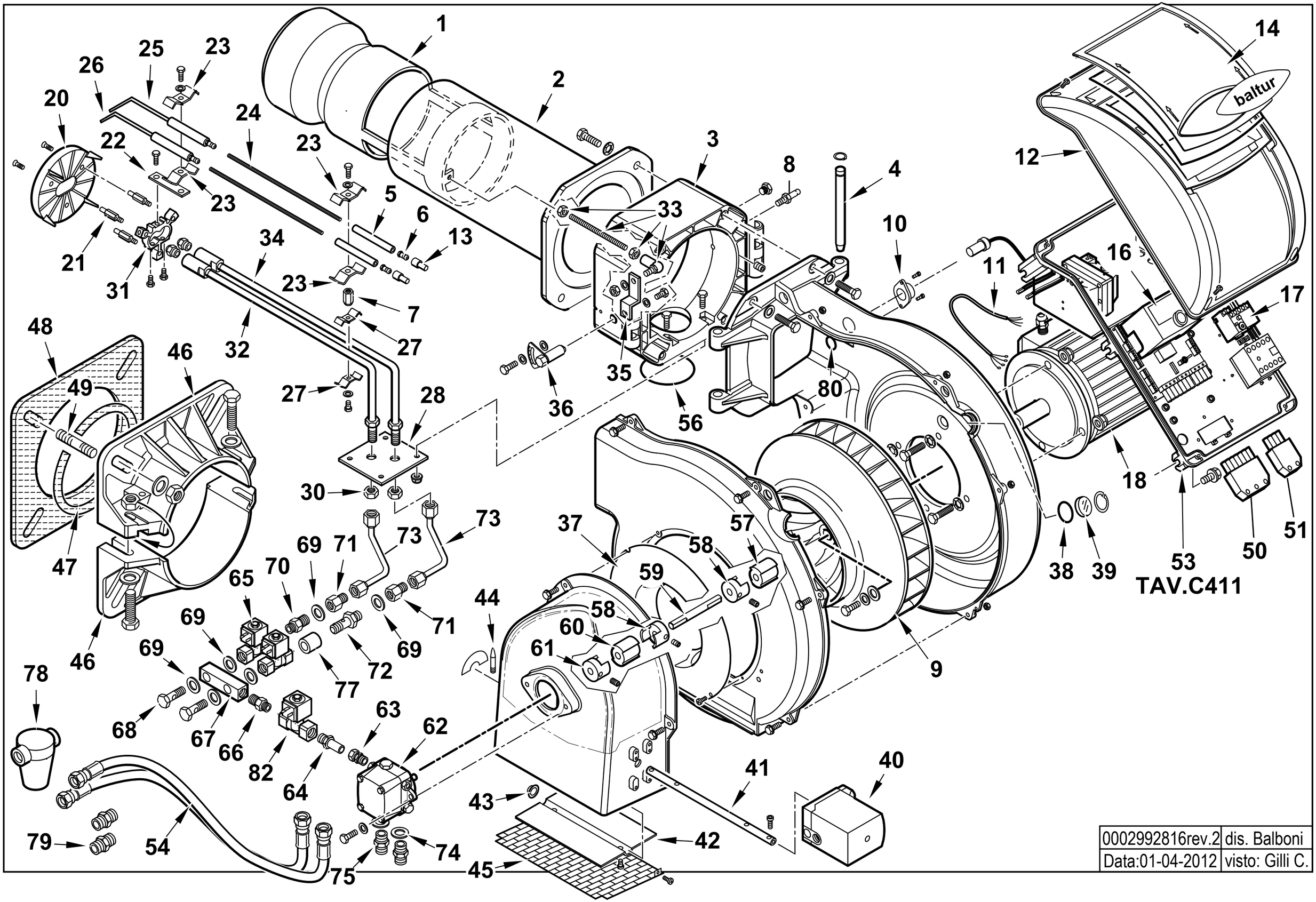

0002992816rev.2	dis. Balboni
Data:01-04-2012	visto: Gilli C.

35850110 **TBL 105 P DACA 50Hz**

Esploso 0002992816 **Rev.2**

Rif.	Codice	Descrizione
1	0024070003	DIFFUSORE TBL 105
2	0024070002	AS.CANNOTTO TBL 105
3	0024030003	POLMONE CERNIERA TBG-TBL
4	0024010010	PERNO CERNIERA 15X180
5	23928	ISOLATORE X ELETT.DO D11X4X100
6	53615	AT.CO ELETTRODO TIPO E 3,5MA
7	0024060023	BOCCOLA FILETTATA M4XM6 L18
8	31483	PRESA PRESSIONE 1/8" CON.
9	0024030026	VENTOLA D.385X50 TBG 120
10	18341	SOP.TO FOTO M74
11	0005140198	CAVO 4X1 L=720 ALIM. MOTORE
12	8024030011	COPERCHIO QUADRO ELET.CO TBG-L
13	0005060037	SOPPRESSORE A FILO 5000 OHM AT
14	0024030013	COPERCHIO PLAST.TRASP. TBG-TBL
16	0005030112	AP.RA SIEMENS LMO 44.255C2
17	0005110124	RELE' TERMICO LOVRF12 4,5-6,3A
18	0005010001	MOTORE TRIF. KW1,5 230-400/50
20	0024070006	DISCO STAMP. D135XA(40X25) I75
21	49375	COLON.TA L 60 MF M5XM3 CH7
22	14171	PROLUNGA SOP.TO ELET.DI L.95
23	27017	STAFFA ELETTRODI
24	50525	PROLUNGA ELET.DO L255X3,5MA
25	0024060032	ELETTRODO SN TBL
26	0024060031	ELETTRODO DS TBL
27	49472	STAFFA G.P. INFERIORE
28	0024060008	PIASTRA SOP.TO CANNOTTI PU
30	4314	DADO ES.LE 1/8"X5
31	14168	SOP.TO DISCO 40/55DSG
32	0024060003	AS.CANNOTTO P.U. BTL 80 1°ST
33	0024060026	TIRANTE CON SNODO M6
34	0024060005	AS.CANNOTTO P.U. BTL 80 2°ST
35	0024010009	LEVA REGOLAZIONE TESTA TBG-TBL
36	0024010008	SETTORE GRADUATO REG.NE TESTA
37	0024010011	ANELLO CONV.RE ARIA 289X158
38	23839	GUARNIZIONE OR 3125
39	0020020030	VETRINO 37X3 SPARK30
40	0005040111	MOT.NO SQN72.2B4A20 BT
41	0024030024	PERNO FARFALLA TBG SQN70

Rif.	Codice	Descrizione
42	0024010012	FARFALLA TBG-TBL
43	54056	BOCCOLA BRONZO 20X14X12X1
44	54200	INDICE REGOLAZIONE ARIA
45	0024010013	PROTEZIONE CONVOGLIATORE TBG
46	0024070001	SEMIFLANGIA ATT.BRUC. TBL 105P
47	0024020004	CORDONE FIBRA DI VETRO 8X8X590
48	0024020003	GUARN.NE FLANGIA AT.CO TBG 85
49	17639	PRIGIONIERO M12X63
50	0005130051	CONNETTORE 7POLI MASCH.
51	0005130043	CONNETTORE 4POLI MASCH.
53	0024060036	AS.QUADRO ELET. TBL P MOT.
54	28074	TUBOFLEX 1/2"X1200 FD/FG
56	0005180077	GUARNIZIONE OR 4312
57	0024060025	PARASTRAPPO GOMMA 40 TBL
58	28894	GIUNTO ALLUMINIO D=10
59	16935	DISTANZIALE GIUNTO 10X145
60	16933	PARASTRAPPO GOMMA 40
61	5941	GIUNTO ALLUMINIO D=11
62	R30740	POMPA SUNTEC AJ4 AC1000 4P
63	30987	RACCORDO WOSS D8 1/8" DIR.
64	0024060019	RAC.DO X AT.CO WOSS D8 1/4"L34
65	0005080005	E.V. SCEM VE131IN230/50DIN/C
66	0005150151	NIPPLO 1/4"CON.X 1/8"CON.
67	55063	RACCORDO ELETTROV. CMT36
68	16051	BULLONE FORATO 1/8X23
69	146	RONDELLA RAME 10X15X1,5
70	13778	NIPPLO 1/8"X1/8"X24
71	0024060022	PROLUNGA 1/8" L25
72	14124	NIPPLO FORATO 1/8"X40
73	0024060010	TUBO MANDATA I°-II° ST. TBL
74	4987	RONDELLA RAME 13,5X18X2
75	17663	NIPPLO 1/2"X1/4"X34
77	0024060034	DISTANZIALE NIPPLO FORATO 1/8"
78	30768	FILTRO GASOLIO 3/8"
	95046	CARTUCCIA GASOLIO 3/8"
	95100	GUARNIZIONE FILTRO 3/8"
79	18138	NIPPLO 1/2"X3/8"X32
80	4976	GUARNIZIONE OR 130 NITRILE
82	31169	E.V. SCEM VE140CR 230/50-60

0024060036 -QUADRO ELETTRICO - CONTROL PANEL - CUADRO ELECTRICO - APPAREILLAGE ELECTRIQUE - SCHALTGERAETE

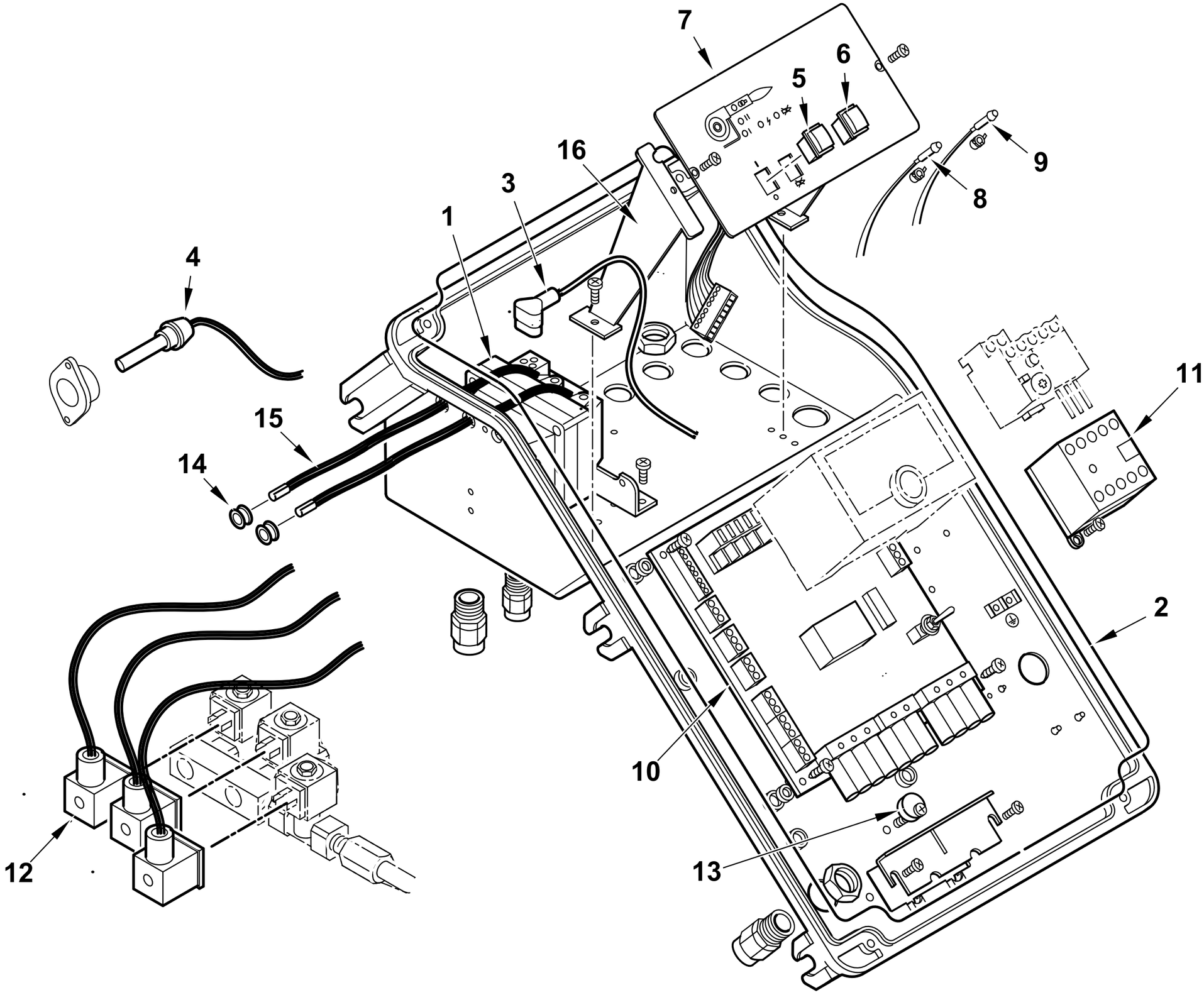

0002992817 rev.2	dis. Balboni
Data: 01-04-2012	visto: Gilli C.

TAV.C411

0024060036 QUADRO ELETTRICO TBL P MOT.

Esploso **0002992817** **rev.2**

Rif.	Codice	Descrizione
1	0005020067	TRASF.RE 10/30 230/50 CM SP4I
2	0024010018	GUARN.NE COPERCHIO QUADRO TBG
3	0005130089	CONNETTORE TRASF. FIDA L550
4	31070	FOTO SIEMENS QRB1B L=700
5	0005120134	INTERRUTTORE UNIP.
6	0005120135	PULSANTE SBLOCCO NERO NA
7	0024060002	SINOTTICO TBL P
8	0005120132	LAMPADA VERDE D6 CAVO L250
9	0005120133	LAMPADA ROSSA D6 CAVO L250
10	0006120030	AS. CIRCUITO STAMP. TBL LMO DA
11	0005110110	TELERUT.RE LOVATO BG0910A230
12	0005130175	CONNETTORE MPM 3PXL1300
13	0024010019	ECCENTRICO PIASTRA BLOCCACAVI
14	0005140236	PASSAFILO GOMMA 14X10X3 F7
15	0005020037	CAVO A.T. L=560 D7 BOC. D.4
16	0024030014	DISTANZIALE PAN.LO ELET.CO

Rif.	Codice	Descrizione

TBL 105 P **cod.35850010**

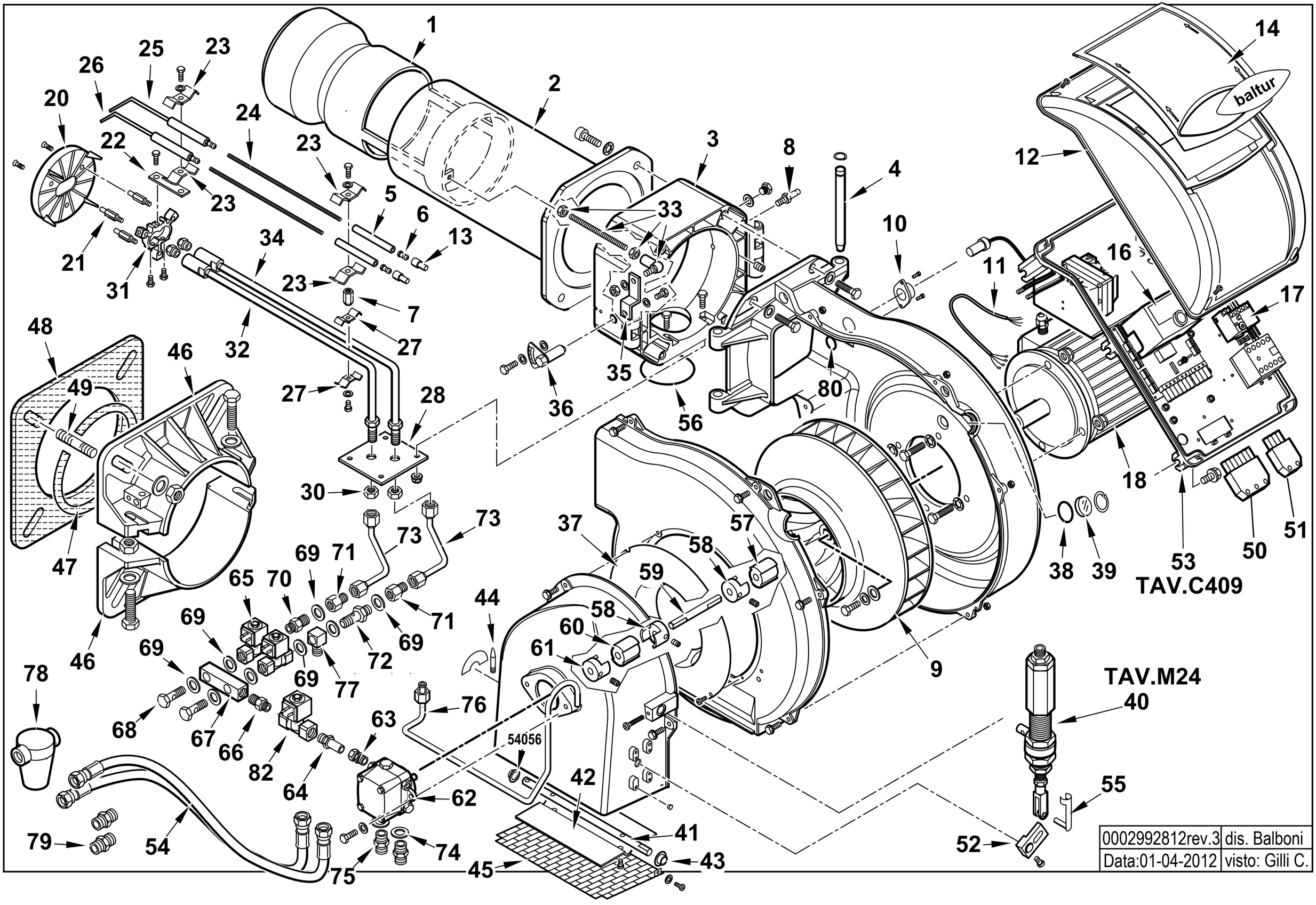

0002992812rev.3	dis. Balboni
Data:01-04-2012	visto: Gilli C.

35850010 TBL 105 P 50Hz Esploso 0002992812 **Rev.3**

Rif.	Codice	Descrizione
1	0024070003	DIFFUSORE TBL 105
2	0024070002	AS.CANNOTTO TBL 105
3	0024030003	POLMONE CERNIERA TBG-TBL
4	0024010010	PERNO CERNIERA 15X180
5	23928	ISOLATORE X ELETT.DO D11X4X100
6	53615	AT.CO ELETTRODO TIPO E 3,5MA
7	0024060023	BOCCOLA FILETTATA M4XM6 L18
8	31483	PRESA PRESSIONE 1/8" CON.
9	0024030026	VENTOLA D.385X50 TBG 120
10	18341	SOP.TO FOTO M74
11	0005140198	CAVO 4X1 L=720 ALIM. MOTORE
12	8024030011	COPERCHIO QUADRO ELET.CO TBG-L
13	0005060037	SOPPRESSORE A FILO 5000 OHM AT
14	0024030013	COPERCHIO PLAST.TRASP. TBG-TBL
16	0005030112	AP.RA SIEMENS LMO 44.255C2
17	0005110123	RELE' TERMICO LOVATO 2,9-4A
18	0005010001	MOTORE TRIF. KW1,5 230-400/50
20	0024070006	DISCO STAMP. D135XA(40X25) I75
21	49375	COLON.TA L 60 MF M5XM3 CH7
22	14171	PROLUNGA SOP.TO ELET.DI L.95
23	27017	STAFFA ELETTRODI
24	50525	PROLUNGA ELET.DO L255X3,5MA
25	0024060032	ELETTRODO SN TBL
26	0024060031	ELETTRODO DS TBL
27	49472	STAFFA G.P. INFERIORE
28	0024060008	PIASTRA SOP.TO CANNOTTI PU
30	4314	DADO ES.LE 1/8"X5
31	14168	SOP.TO DISCO 40/55DSG
32	0024060003	AS.CANNOTTO P.U. BTL 80 1°ST
33	0024060026	TIRANTE CON SNODO M6
34	0024060005	AS.CANNOTTO P.U. BTL 80 2°ST
35	0024010009	LEVA REGOLAZIONE TESTA TBG-TBL
36	0024010008	SETTORE GRADUATO REG.NE TESTA
37	0024010011	ANELLO CONV.RE ARIA 289X158
38	23839	GUARNIZIONE OR 3125
39	0020020030	VETRINO 37X3 SPARK30
40	0025020011	AS.MARTINETTO TBL45
41	0024060009	PERNO FARFALLA TBL MARTINETT
42	0024010012	FARFALLA TBG-TBL
43	54056	BOCCOLA BRONZO 20X14X12X1

Rif.	Codice	Descrizione
44	54200	INDICE REGOLAZIONE ARIA
45	0024010013	PROTEZIONE CONVOGLIATORE TBG
46	0024070001	SEMIFLANGIA ATT.BRUC. TBL 105P
47	0024020004	CORDONE FIBRA DI VETRO 8X8X590
48	0024020003	GUARN.NE FLANGIA AT.CO TBG 85
49	17639	PRIGIONIERO M12X63
50	0005130051	CONNETTORE 7POLI MASCH.
51	0005130043	CONNETTORE 4POLI MASCH.
52	0025020034	LEVA FARFALLA MART. TBL45
53	0024060020	AS.QUADRO ELET. TBL P MART.
54	28074	TUBOFLEX 1/2"X1200 FD/FG
55	0005170039	PERNO PER FORCELLA M6X24
56	0005180077	GUARNIZIONE OR 4312
57	0024060025	PARASTRAPPO GOMMA 40 TBL
58	28894	GIUNTO ALLUMINIO D=10
59	16935	DISTANZIALE GIUNTO 10X145
60	16933	PARASTRAPPO GOMMA 40
61	5941	GIUNTO ALLUMINIO D=11
62	R30740	POMPA SUNTEC AJ4 AC1000 4P
63	30987	RACCORDO WOSS D8 1/8" DIR.
64	0024060019	RAC.DO X AT.CO WOSS D8 1/4"L34
65	0005080005	E.V. SCEM VE131IN230/50DIN/C
66	0005150151	NIPPLO 1/4"CON.X 1/8"CON.
67	55063	RACCORDO ELETTROV. CMT36
68	16051	BULLONE FORATO 1/8X23
69	146	RONDELLA RAME 10X15X1,5
70	13778	NIPPLO 1/8"X1/8"X24
71	0024060022	PROLUNGA 1/8" L25
72	14124	NIPPLO FORATO 1/8"X40
73	0024060010	TUBO MANDATA I°-II° ST. TBL
74	4987	RONDELLA RAME 13,5X18X2
75	17663	NIPPLO 1/2"X1/4"X34
76	0024060015	TUBO MANDATA EV-MARTIN. TBL2
77	14123	OCCHIELLO 1/8"X25,5
78	30768	FILTRO GASOLIO 3/8"
	95046	CARTUCCIA GASOLIO 3/8"
	95100	GUARNIZIONE FILTRO 3/8"
79	18138	NIPPLO 1/2"X3/8"X32
80	4976	GUARNIZIONE OR 130 NITRILE
82	31169	E.V. SCEM VE140CR 230/50-60
	95277	BOBINA SCEM VE140 ZB09

0024060020 -QUADRO ELETTRICO - CONTROL PANEL - CUADRO ELECTRICO - APPAREILLAGE ELECTRIQUE - SCHALTGERAETE

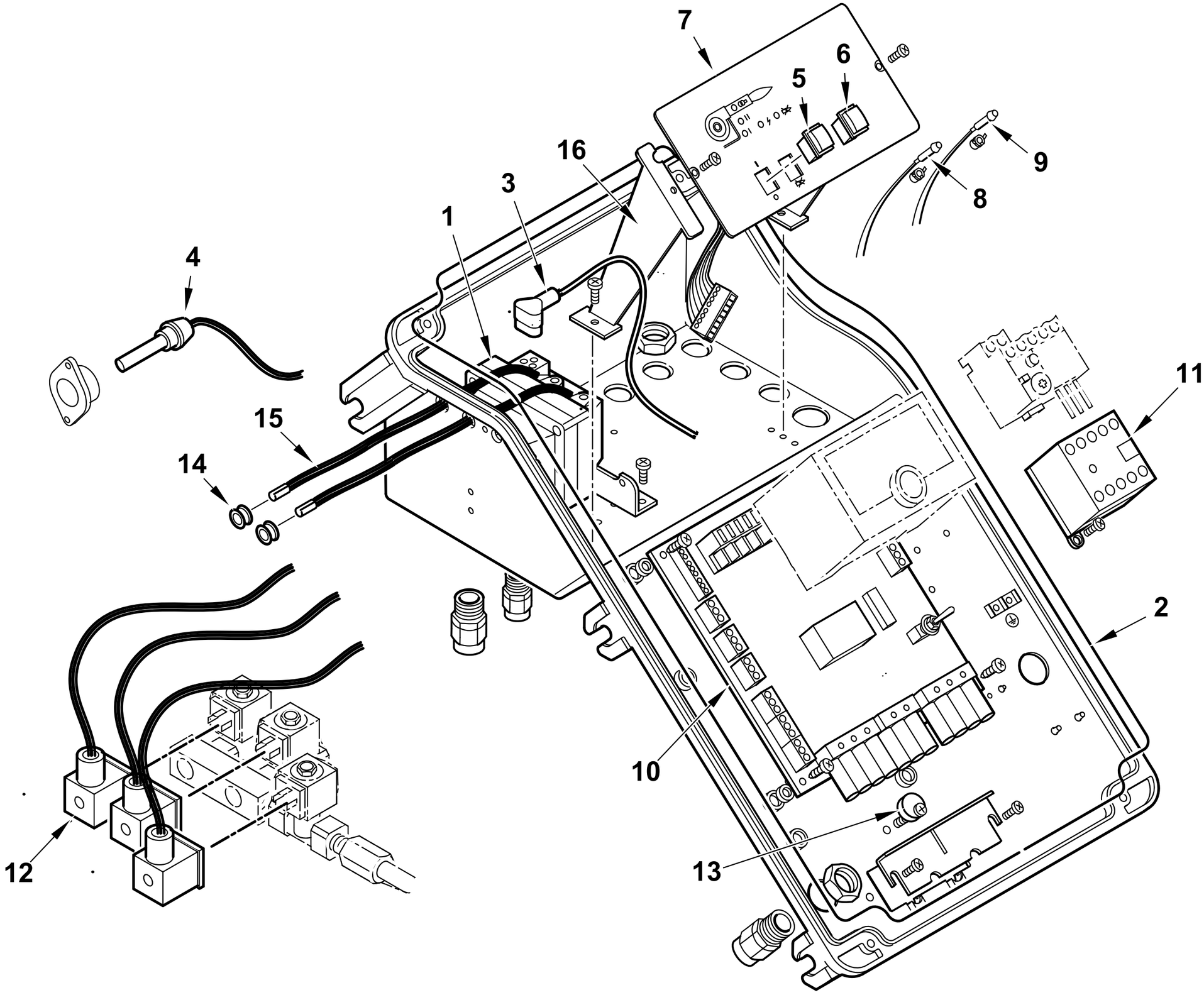

0002992809 rev.2	dis. Balboni
Data: 01-04-2012	visto: Gilli C.

TAV.C409

0024060020 **QUADRO ELETTRICO TBL P MART.** Esploso **0002992809** **rev.2**

Rif.	Codice	Descrizione
1	0005020067	TRASF.RE 10/30 230/50 CM SP4I
2	0024010018	GUARN.NE COPERCHIO QUADRO TBG
3	0005130089	CONNETTORE TRASF. FIDA L550
4	31070	FOTO SIEMENS QRB1B L=700
5	0005120134	INTERRUTTORE UNIP.
6	0005120135	PULSANTE SBLOCCO ROSSO NA
7	0024060002	SINOTTICO TBL P
8	0005120132	LAMPADA VERDE D6 CAVO L250
9	0005120133	LAMPADA ROSSA D6 CAVO L250
10	0006120031	AS. CIRCUITO STAMP. TBL LMO
11	0005110110	TELERUT.RE LOVATO BG0910A230
12	0005130175	CONNETTORE MPM 3PXL1300
13	0024010019	ECCENTRICO PIASTRA BLOCCACAVI
14	0005140236	PASSAFILO GOMMA 14X10X3 F7
15	0005020037	CAVO A.T. L=560 D7 BOC. D.4
16	0024030014	DISTANZIALE PAN.LO ELET.CO

Rif.	Codice	Descrizione

0025020011- ASSIEME MARTINETTO - HIDRAULIC JACK - VERIN AIR - PISTON HIDRAULICO - DRUCKKOLBEN LUFTKLAPPE

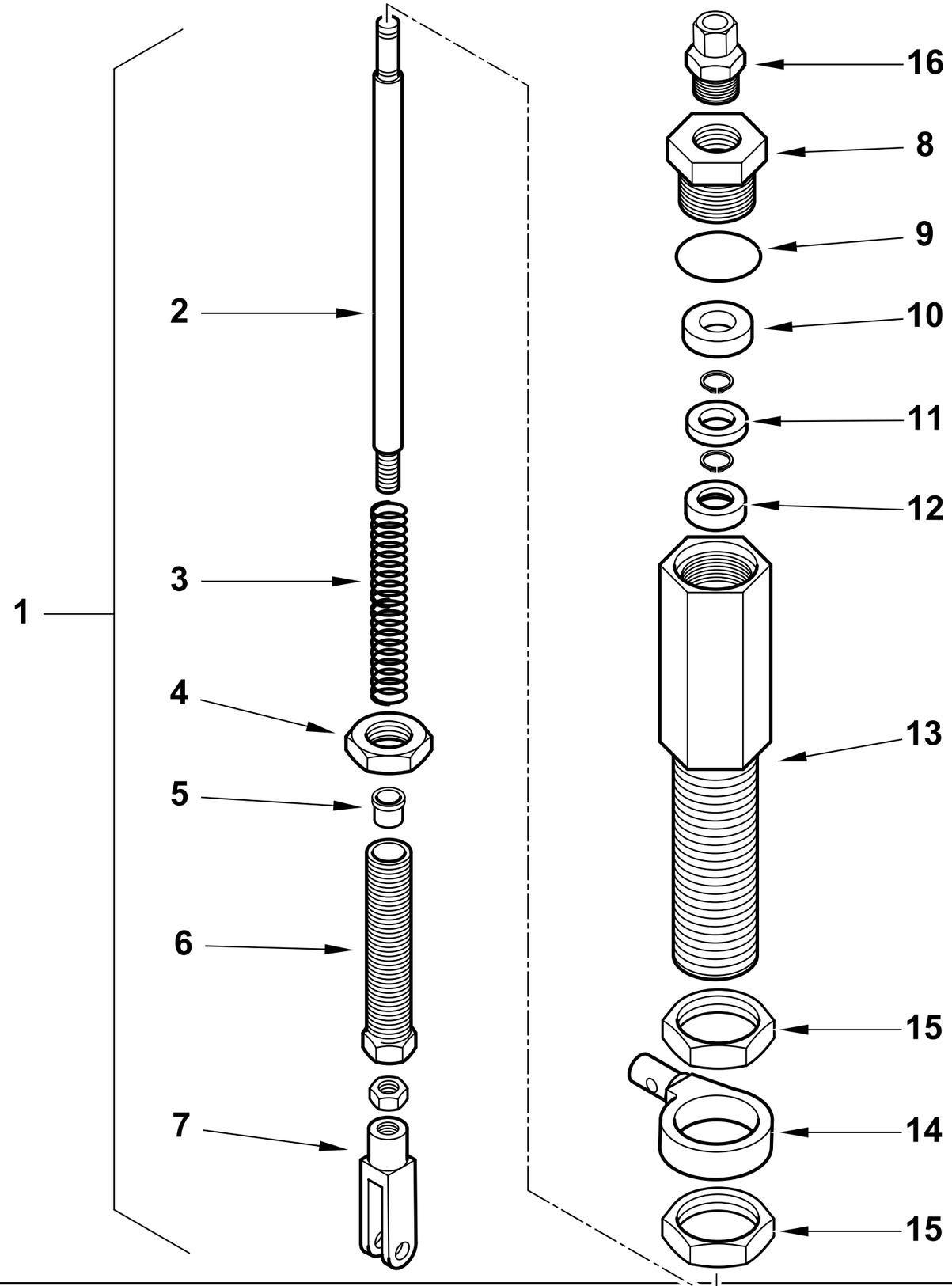

0002992968rev.1	dis. Balboni
Data:15-06-2009	visto: Gilli C.

TAV.M 24

0025020011 **AS.MARTINETTO TBL45**

Esploso **0002992968** **Rev.1**

Rif.	Codice	Descrizione
1	0025020011	AS.MARTINETTO TBL45
2	0025020013	PISTONE MARTINETTO TBL45
3	0025020015	MOLLA 12X140X1,7
4	0025020022	DADO ES.LE 16X1M H5 CH20
5	0025020023	BOCCOLA TEFLON 8X10X11,5
6	0025020016	VITE REG.NE MARTINETTO TBL45
7	0005170038	FORCELLA M6X24 UNI1676
8	0025020017	TAPPO CHIUS. MARTIN. TBL M20
9	0005180081	GUARNIZIONE OR 2068 VITON
10	23093	GUARNIZIONE LABBRO UM186 VIT
11	0025020024	BOCCOLA TEFLON 6X18X3
12	0025020014	PIATTELLO MOLLA MARTINETTO T
13	0025020012	CORPO MARTINETTO TBL45
14	0025020033	OCCHIELLO MART.TO FISSO TBL45
15	0025020018	DADO ES.LE 24X1M H5 CH30
16	0005150220	RACCORDO WOSS D4 1/8" DIR.

Rif.	Codice	Descrizione

TBL 130 P cod.35900010

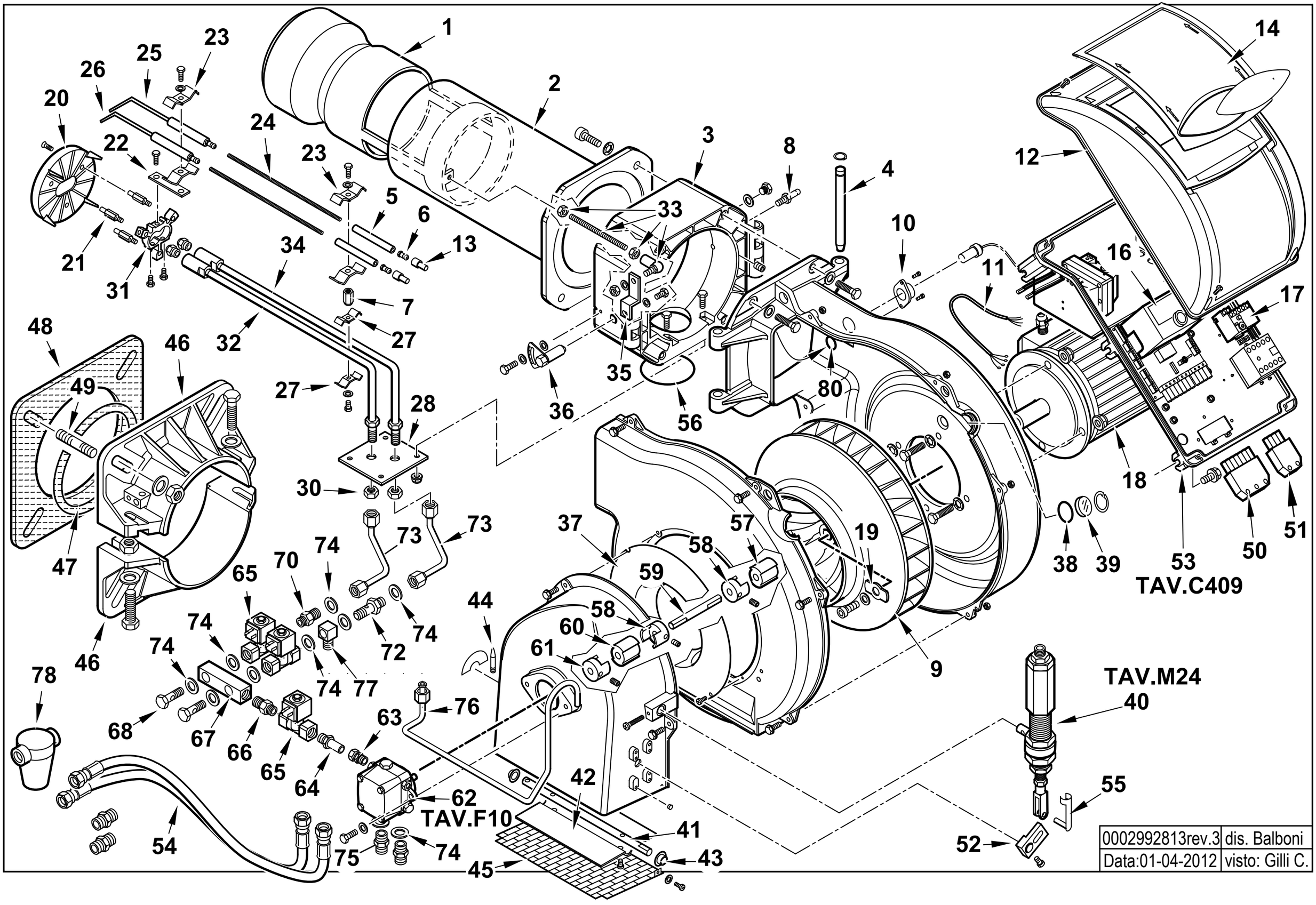

0002992813rev.3	dis. Balboni
Data:01-04-2012	visto: Gilli C.

35900010 TBL 130 P 50Hz

Esploso 0002992813 **Rev.3**

Rif.	Codice	Descrizione
1	0024070003	DIFFUSORE TBL 105
2	0024070002	AS.CANNOTTO TBL 105
3	0024030003	POLMONE CERNIERA TBG-TBL
4	0024010010	PERNO CERNIERA 15X180
5	23928	ISOLATORE X ELETT.DO D11X4X100
6	53615	AT.CO ELETTRODO TIPO E 3,5MA
7	0024060023	BOCCOLA FILETTATA M4XM6 L18
8	31483	PRESA PRESSIONE 1/8" CON.
9	0024040002	VENTOLA D.375X50 TBG 150
10	18341	SOP.TO FOTO M74
11	0005140198	CAVO 4X1 L=720 ALIM. MOTORE
12	8024030011	COPERCHIO QUADRO ELET.CO TBG-L
13	0005060037	SOPPRESSORE A FILO 5000 OHM AT
14	0024030013	COPERCHIO PLAST.TRASP. TBG-TBL
16	0005030112	AP.RA SIEMENS LMO 44.255C2
17	0005110124	RELE' TERMICO LOVATO 4,5-6,3A
18	30103	MOTORE TRIF. KW2,2 230-400/50
19	0024040014	PIATTELLO FISS.GIO VENT.TBG150
20	0024070006	DISCO STAMP. D135XA(40X25) I
21	49375	COLON.TA L 60 MF M5XM3 CH7
22	14171	PROLUNGA SOP.TO ELET.DI L.95
23	27017	STAFFA ELETTRODI
24	50525	PROLUNGA ELET.DO L255X3,5MA
25	0024060032	ELETTRODO SN TBL
26	0024060031	ELETTRODO DS TBL
27	49472	STAFFA G.P. INFERIORE
28	0024060008	PIASTRA SOP.TO CANNOTTI PU
30	4314	DADO ES.LE 1/8"X5
31	14168	SOP.TO DISCO 40/55DSG
32	0024060003	AS.CANNOTTO P.U. TBL 85 1°ST
33	0024060026	TIRANTE CON SNODO M6
34	0024060005	AS.CANNOTTO P.U. TBL 85 2°ST
35	0024010009	LEVA REGOLAZIONE TESTA TBG-TBL
36	0024010008	SETTORE GRADUATO REG.NE TESTA
37	0024010011	ANELLO CONV.RE ARIA 289X158
38	23839	GUARNIZIONE OR 3125
39	0020020030	VETRINO 37X3 SPARK30
40	0025020011	AS.MARTINETTO TBL45
41	0024060009	PERNO FARFALLA TBL MARTINETT
42	0024010012	FARFALLA TBG-TBL
43	54056	BOCCOLA BRONZO 20X14X12X1
44	54200	INDICE REGOLAZIONE ARIA
45	0024010013	PROTEZIONE CONVOGLIATORE TBG
46	0024070001	SEMIFLANGIA ATT.BRUC. TBL 105
47	0024020004	CORDONE FIBRA DI VETRO 8X8X590
48	0024020003	GUARN.NE FLANGIA AT.CO TBG 85
49	17639	PRIGIONIERO M12X63
50	0005130051	CONNETTORE 7POLI MASCH.
51	0005130043	CONNETTORE 4POLI MASCH.
52	0025020034	LEVA FARFALLA MART. TBL45
53	0024060020	AS.QUADRO ELET. TBL P MART.
54	28074	TUBOFLEX 1/2"X1200 FD/FG
55	0005170039	PERNO PER FORCELLA M6X24
56	0005180077	GUARNIZIONE OR 4312
57	0024060025	PARASTRAPPO GOMMA 40 TBL
58	28894	GIUNTO ALLUMINIO D=10
59	16935	DISTANZIALE GIUNTO 10X145
60	16933	PARASTRAPPO GOMMA 40
61	5941	GIUNTO ALLUMINIO D=11
62	R30752	POMPA SUNTEC AJ6 AC1000 4P
63	30987	RACCORDO WOSS D8 1/8" DIR.
64	0024060019	RAC.DO X AT.CO WOSS D8 1/4"L34
65	31169	E.V. SCEM VE140CR 230/50-60
	95277	BOBINA SCEM VE140 ZB09
66	0005150151	NIPPLO 1/4"CON.X 1/8"CON.
67	56036	RACCORDO VALVOLE CMT122
68	39040	BULLONE FORATO 1/4X26
70	0024060017	NIPPLO 1/4"X1/8"X27,5
72	0024060018	NIPPLO FORATO 1/4"X1/8"X44,5
73	0024060010	TUBO MANDATA I°-II° ST. TBL
74	4987	RONDELLA RAME 13,5X18X2
75	17663	NIPPLO 1/2"X1/4"X34
76	0024060015	TUBO MANDATA EV-MARTIN. TBL2
77	0024060016	OCCHIELLO 1/4"X31,5
78	30768	FILTRO GASOLIO 3/8"
	95046	CARTUCCIA GASOLIO 3/8"
	95100	GUARNIZIONE FILTRO 3/8"
80	4976	GUARNIZIONE OR 130 NITRILE

0024060020 -QUADRO ELETTRICO - CONTROL PANEL - CUADRO ELECTRICO - APPAREILLAGE ELECTRIQUE - SCHALTGERAETE

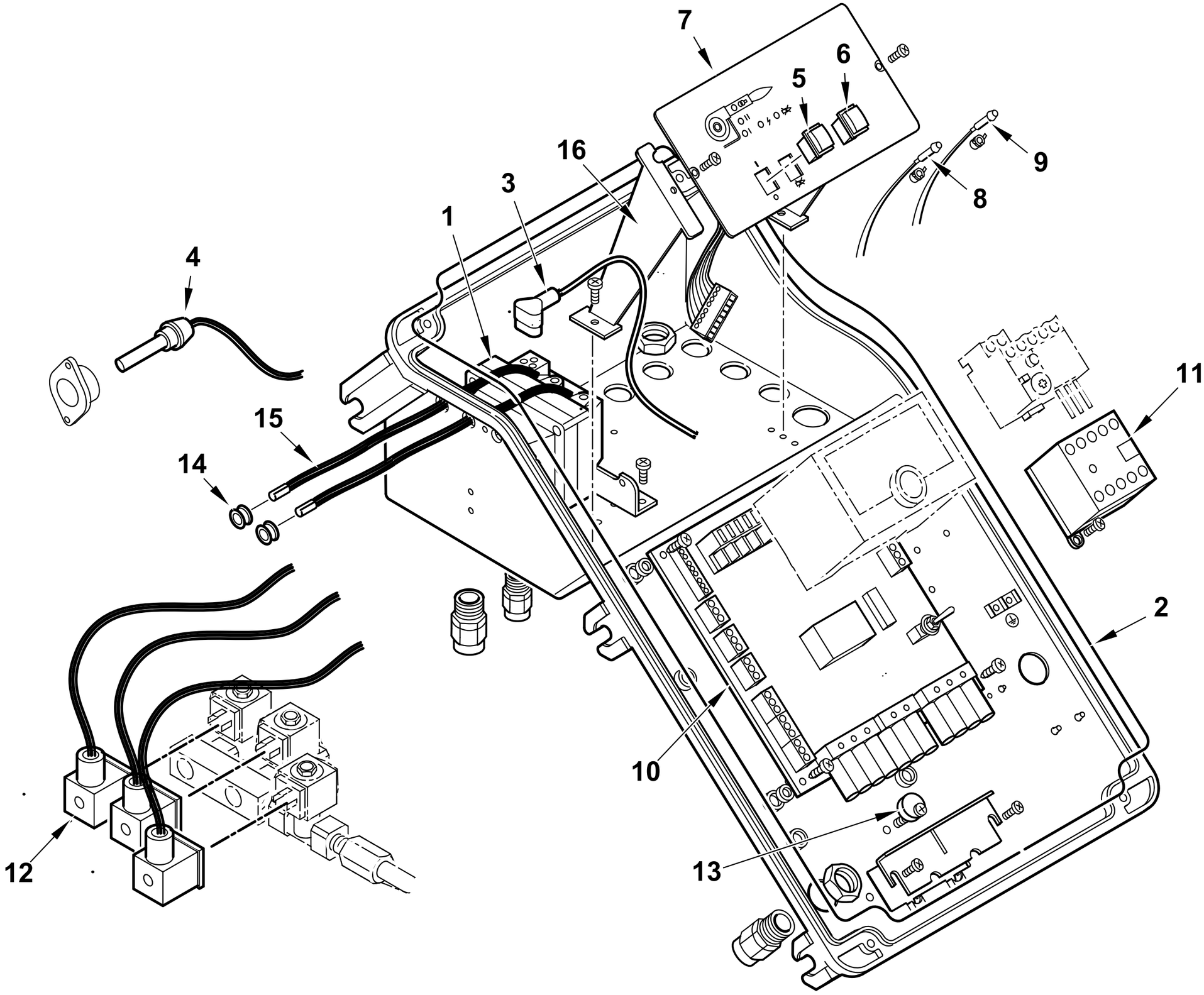

0002992809 rev.2	dis. Balboni
Data: 01-04-2012	visto: Gilli C.

TAV.C409

0024060020 **QUADRO ELETTRICO TBL P MART.** Esploso **0002992809** **rev.2**

Rif.	Codice	Descrizione
1	0005020067	TRASF.RE 10/30 230/50 CM SP4I
2	0024010018	GUARN.NE COPERCHIO QUADRO TBG
3	0005130089	CONNETTORE TRASF. FIDA L550
4	31070	FOTO SIEMENS QRB1B L=700
5	0005120134	INTERRUTTORE UNIP.
6	0005120135	PULSANTE SBLOCCO ROSSO NA
7	0024060002	SINOTTICO TBL P
8	0005120132	LAMPADA VERDE D6 CAVO L250
9	0005120133	LAMPADA ROSSA D6 CAVO L250
10	0006120031	AS. CIRCUITO STAMP. TBL LMO
11	0005110110	TELERUT.RE LOVATO BG0910A230
12	0005130175	CONNETTORE MPM 3PXL1300
13	0024010019	ECCENTRICO PIASTRA BLOCCACAVI
14	0005140236	PASSAFILO GOMMA 14X10X3 F7
15	0005020037	CAVO A.T. L=560 D7 BOC. D.4
16	0024030014	DISTANZIALE PAN.LO ELET.CO

Rif.	Codice	Descrizione

POMPA - PUMP - BOMBA - POMPE - PUMPE cod. R30752

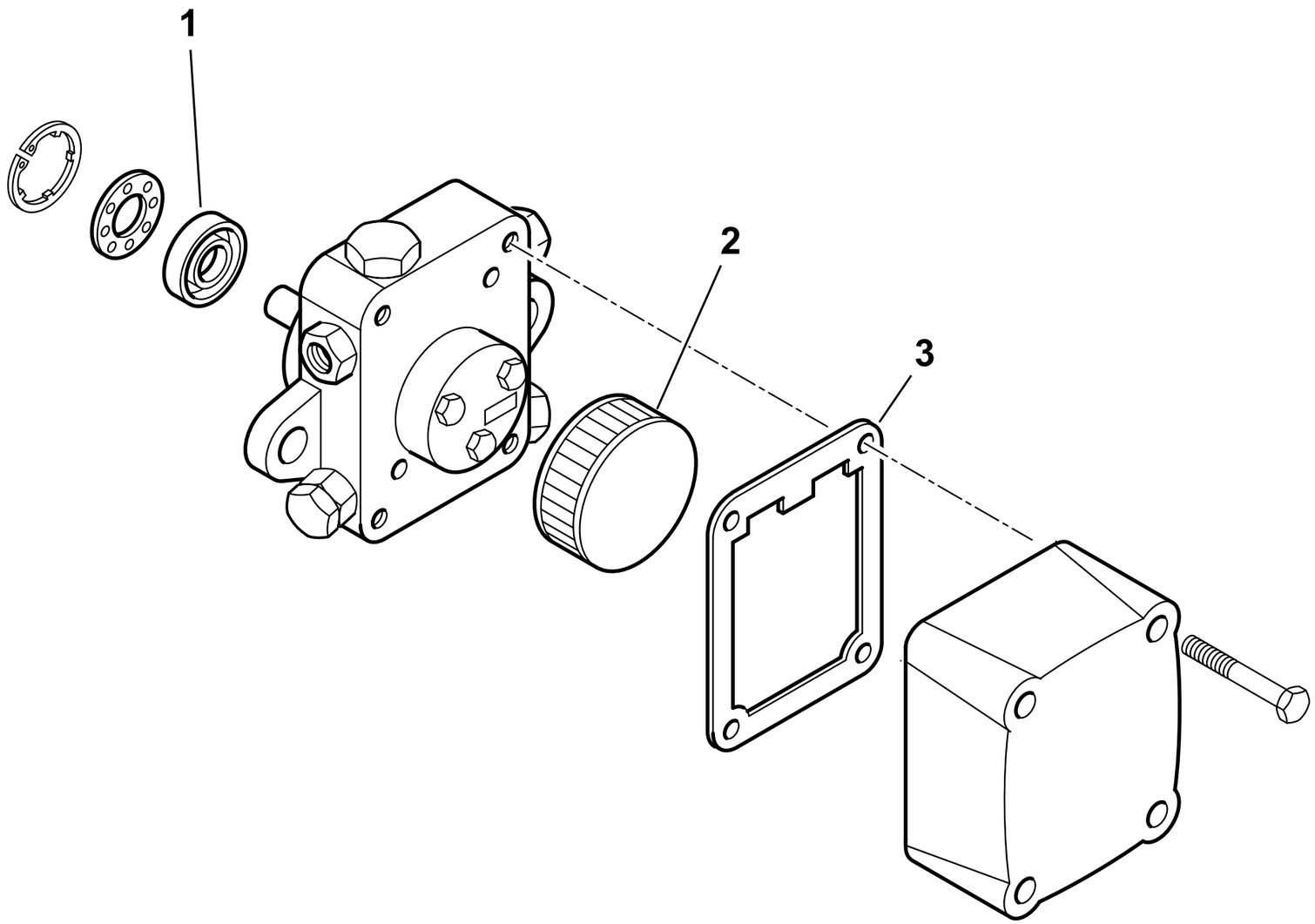

30752rev.0	dis. Balboni
Data:22-02-2007	visto: Gilli C.

TAV.F10

R30752 **POMPA SUNTEC AJ6 AC1000 4P**

Esploso 30752 **Rev.0**

Rif.	Codice	Descrizione
1	95374	TENUTA POMPA AJ6
2	95021	FILTRO POMPA AJ 6
3	95294	GUAR.NE COP.CHIO AJ6

Rif.	Codice	Descrizione

0025020011- ASSIEME MARTINETTO - HIDRAULIC JACK - VERIN AIR - PISTON HIDRAULICO - DRUCKKOLBEN LUFTKLAPPE

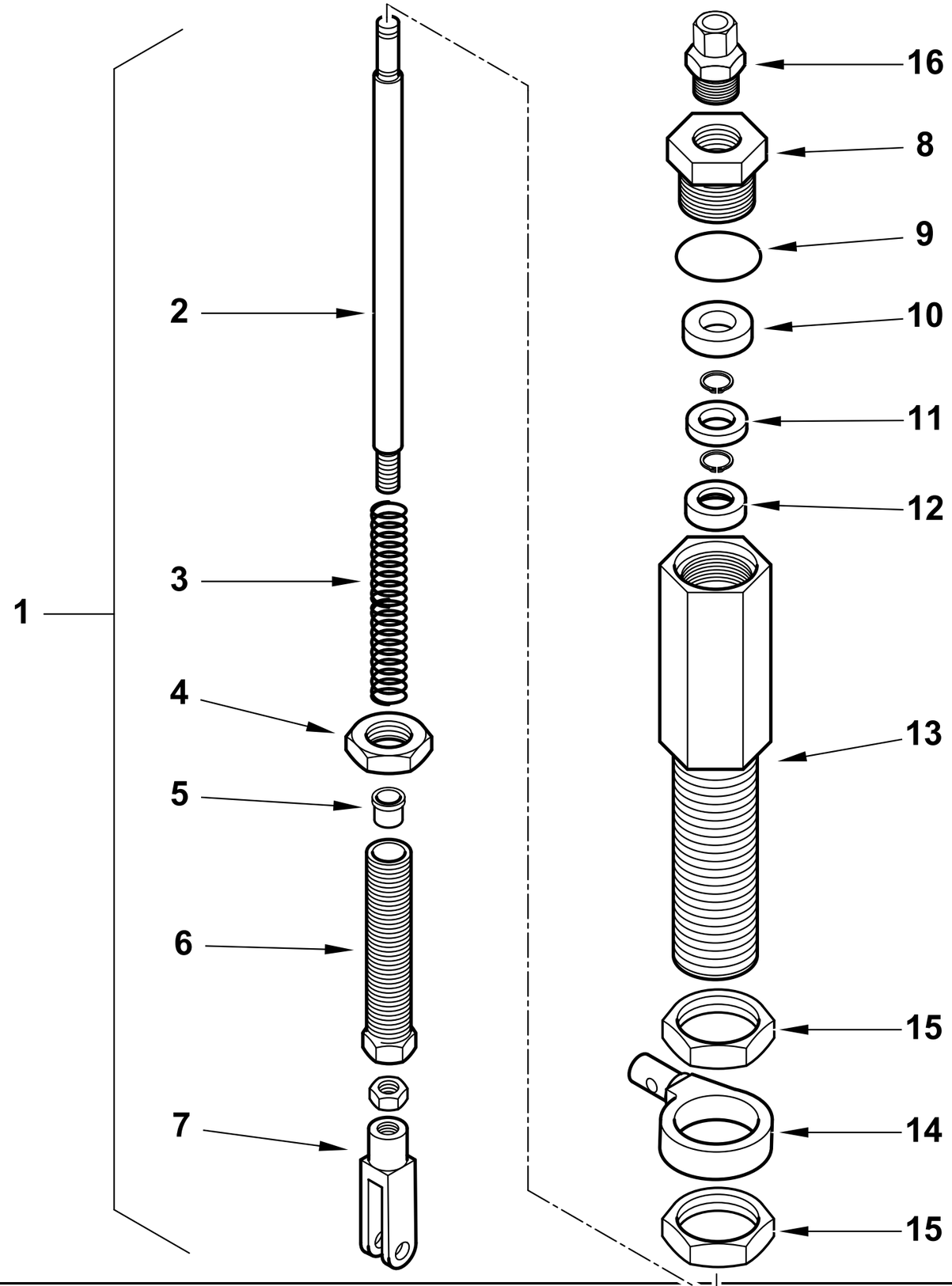

0002992968rev.1	dis. Balboni
Data:15-06-2009	visto: Gilli C.

TAV.M 24

0025020011 **AS.MARTINETTO TBL45**

Esploso **0002992968** **Rev.1**

Rif.	Codice	Descrizione
1	0025020011	AS.MARTINETTO TBL45
2	0025020013	PISTONE MARTINETTO TBL45
3	0025020015	MOLLA 12X140X1,7
4	0025020022	DADO ES.LE 16X1M H5 CH20
5	0025020023	BOCCOLA TEFLON 8X10X11,5
6	0025020016	VITE REG.NE MARTINETTO TBL45
7	0005170038	FORCELLA M6X24 UNI1676
8	0025020017	TAPPO CHIUS. MARTIN. TBL M20
9	0005180081	GUARNIZIONE OR 2068 VITON
10	23093	GUARNIZIONE LABBRO UM186 VIT
11	0025020024	BOCCOLA TEFLON 6X18X3
12	0025020014	PIATTELLO MOLLA MARTINETTO T
13	0025020012	CORPO MARTINETTO TBL45
14	0025020033	OCCHIELLO MART.TO FISSO TBL45
15	0025020018	DADO ES.LE 24X1M H5 CH30
16	0005150220	RACCORDO WOSS D4 1/8" DIR.

Rif.	Codice	Descrizione

TBL 130 P DACA cod.35900110

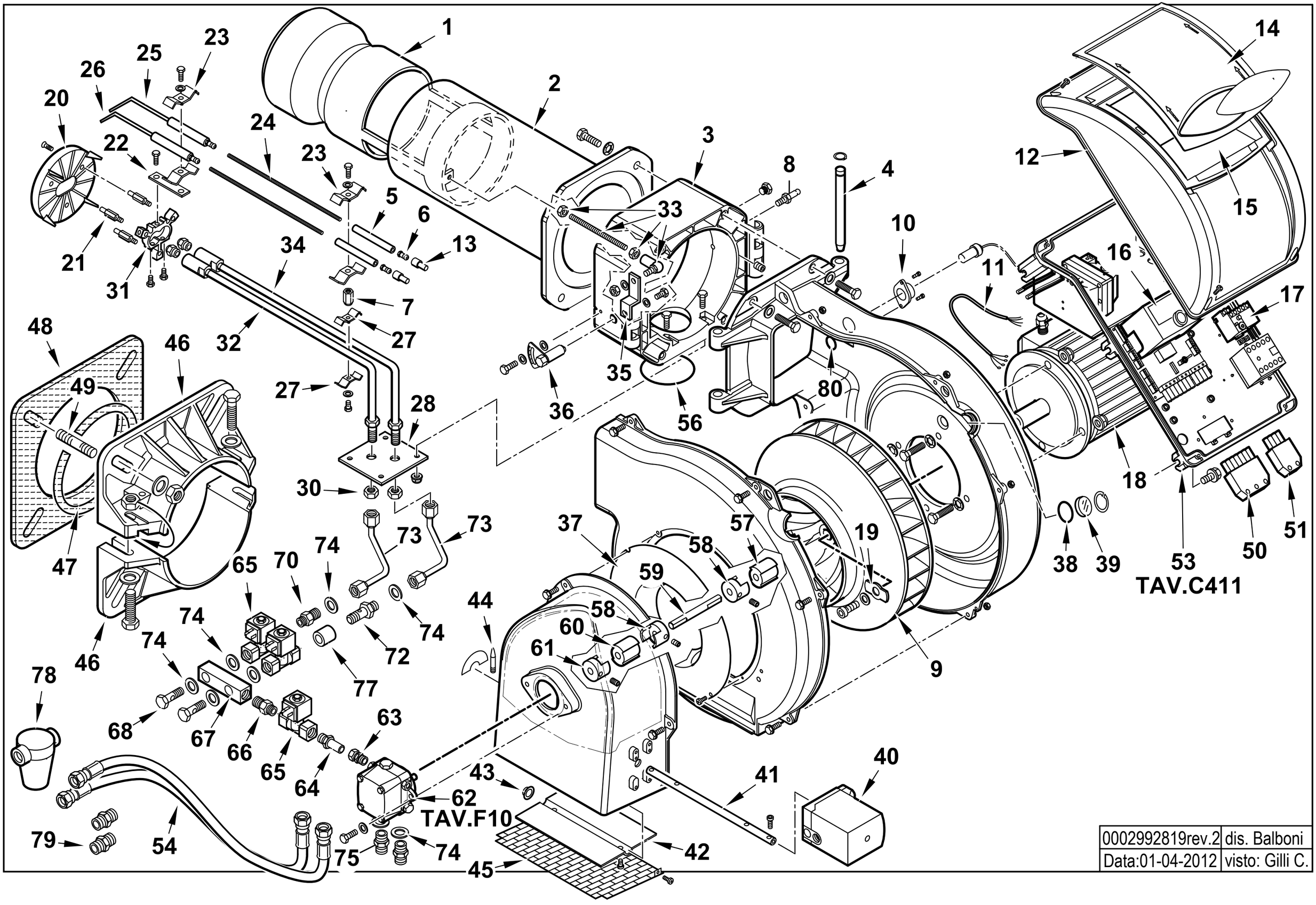

0002992819rev.2	dis. Balboni
Data:01-04-2012	visto: Gilli C.

35900110 **TBL 130 P DACA 50Hz**

Esploso 0002992819 **Rev.2**

Rif.	Codice	Descrizione
1	0024070003	DIFFUSORE TBL 105
2	0024070002	AS.CANNOTTO TBL 105
3	0024030003	POLMONE CERNIERA TBG-TBL
4	0024010010	PERNO CERNIERA 15X180
5	23928	ISOLATORE X ELETT.DO D11X4X100
6	53615	AT.CO ELETTRODO TIPO E 3,5MA
7	0024060023	BOCCOLA FILETTATA M4XM6 L18
8	31483	PRESA PRESSIONE 1/8" CON.
9	0024040002	VENTOLA D.375X50 TBG 150
10	18341	SOP.TO FOTO M74
11	0005140198	CAVO 4X1 L=720 ALIM. MOTORE
12	8024030011	COPERCHIO QUADRO ELET.CO TBG-L
13	0005060037	SOPPRESSORE A FILO 5000 OHM AT
14	0024030013	COPERCHIO PLAST.TRASP. TBG-TBL
16	0005030112	AP.RA SIEMENS LMO 44.255C2
17	0005110124	RELE' TERMICO LOVATO 4,5-6,3A
18	30103	MOTORE TRIF. KW2,2 230-400/50
19	0024040014	PIATTELLO FISS.GIO VENT.TBG150
20	0024070006	DISCO STAMP. D135XA(40X25) I
21	49375	COLON.TA L 60 MF M5XM3 CH7
22	14171	PROLUNGA SOP.TO ELET.DI L.95
23	27017	STAFFA ELETTRODI
24	50525	PROLUNGA ELET.DO L255X3,5MA
25	0024060032	ELETTRODO SN TBL
26	0024060031	ELETTRODO DS TBL
27	49472	STAFFA G.P. INFERIORE
28	0024060008	PIASTRA SOP.TO CANNOTTI PU
30	4314	DADO ES.LE 1/8"X5
31	14168	SOP.TO DISCO 40/55DSG
32	0024060003	AS.CANNOTTO P.U. TBL 85 1°ST
33	0024060026	TIRANTE CON SNODO M6
34	0024060005	AS.CANNOTTO P.U. TBL 85 2°ST
35	0024010009	LEVA REGOLAZIONE TESTA TBG-TBL
36	0024010008	SETTORE GRADUATO REG.NE TESTA
37	0024010011	ANELLO CONV.RE ARIA 289X158
38	23839	GUARNIZIONE OR 3125
39	0020020030	VETRINO 37X3 SPARK30

Rif.	Codice	Descrizione
40	0005040111	MOT.NO SQN72.2B4A20 BT
41	0024030024	PERNO FARFALLA TBG SQN70
42	0024010012	FARFALLA TBG-TBL
43	54056	BOCCOLA BRONZO 20X14X12X1
44	54200	INDICE REGOLAZIONE ARIA
45	0024010013	PROTEZIONE CONVOGLIATORE TBG
46	0024070001	SEMIFLANGIA ATT.BRUC. TBL 105
47	0024020004	CORDONE FIBRA DI VETRO 8X8X590
48	0024020003	GUARN.NE FLANGIA AT.CO TBG 85
49	17639	PRIGIONIERO M12X63
50	0005130051	CONNETTORE 7POLI MASCH.
51	0005130043	CONNETTORE 4POLI MASCH.
53	0024060036	AS.QUADRO ELET. TBL P
54	28074	TUBOFLEX 1/2"X1200 FD/FG
56	0005180077	GUARNIZIONE OR 4312
57	0024060025	PARASTRAPPO GOMMA 40 TBL
58	28894	GIUNTO ALLUMINIO D=10
59	16935	DISTANZIALE GIUNTO 10X145
60	16933	PARASTRAPPO GOMMA 40
61	5941	GIUNTO ALLUMINIO D=11
62	R30752	POMPA SUNTEC AJ6 AC1000 4P
63	30987	RACCORDO WOSS D8 1/8" DIR.
64	0024060019	RAC.DO X AT.CO WOSS D8 1/4"L34
65	31169	E.V. SCEM VE140CR 230/50-60
66	0005150151	NIPPLO 1/4"CON.X 1/8"CON.
67	56036	RACCORDO VALVOLE CMT122
68	39040	BULLONE FORATO 1/4X26
70	0024060017	NIPPLO 1/4"X1/8"X27,5
72	0024060018	NIPPLO FORATO 1/4"X1/8"X44,5
73	0024060010	TUBO MANDATA I°-II° ST. TBL
74	4987	RONDELLA RAME 13,5X18X2
75	17663	NIPPLO 1/2"X1/4"X34
77	0024080007	DISTANZIALE NIPPLO FORATO ¼"
78	30768	FILTRO GASOLIO 3/8"
	95046	CARTUCCIA GASOLIO 3/8"
	95100	GUARNIZIONE FILTRO 3/8"
79	18138	NIPPLO 1/2"X3/8"X32
80	4976	GUARNIZIONE OR 130 NITRILE

0024060036 -QUADRO ELETTRICO - CONTROL PANEL - CUADRO ELECTRICO - APPAREILLAGE ELECTRIQUE - SCHALTGERAETE

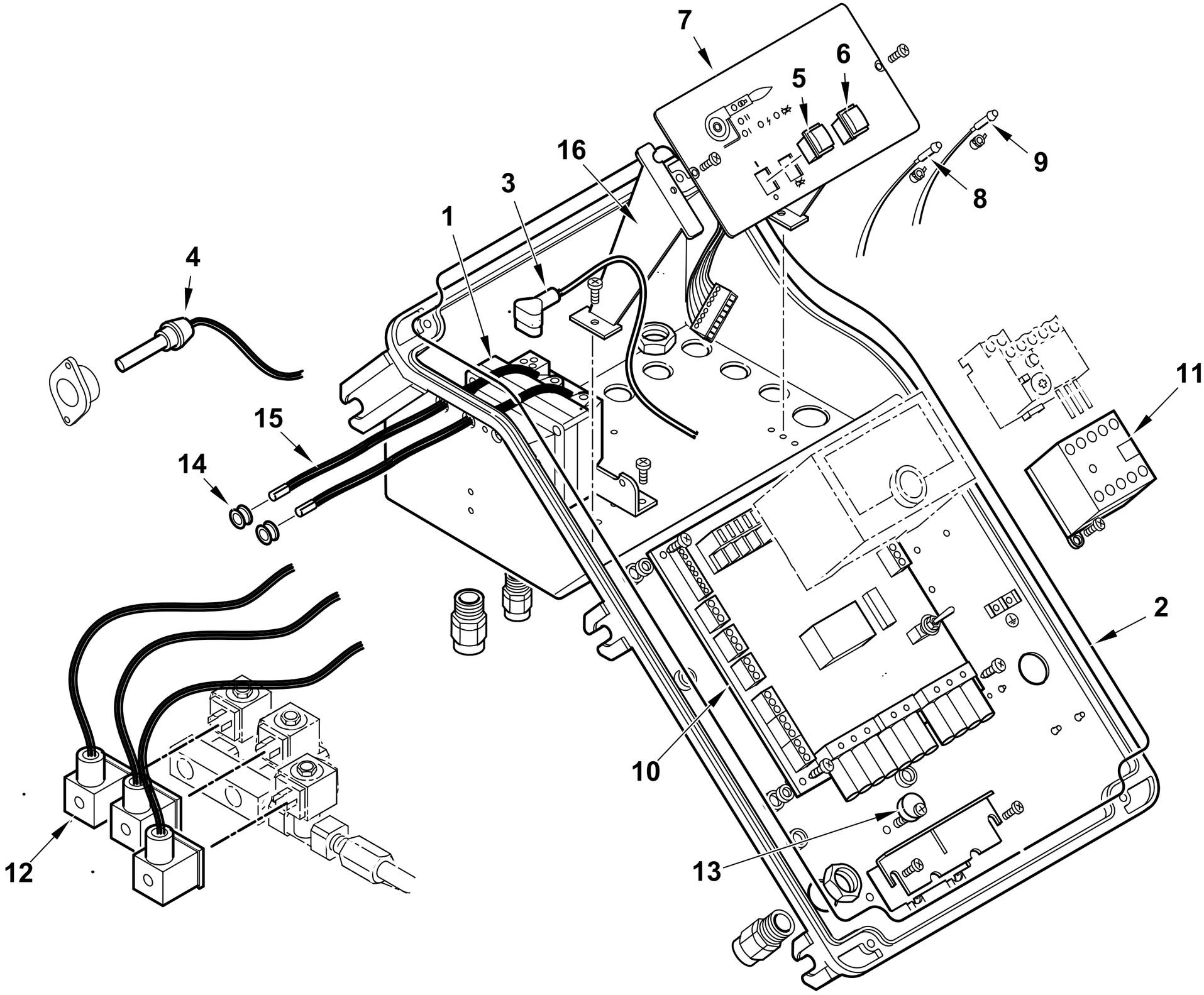

0002992817 rev.2	dis. Balboni
Data: 01-04-2012	visto: Gilli C.

TAV.C411

0024060036 QUADRO ELETTRICO TBL P MOT.

Esploso **0002992817** **rev.2**

Rif.	Codice	Descrizione
1	0005020067	TRASF.RE 10/30 230/50 CM SP4I
2	0024010018	GUARN.NE COPERCHIO QUADRO TBG
3	0005130089	CONNETTORE TRASF. FIDA L550
4	31070	FOTO SIEMENS QRB1B L=700
5	0005120134	INTERRUTTORE UNIP.
6	0005120135	PULSANTE SBLOCCO NERO NA
7	0024060002	SINOTTICO TBL P
8	0005120132	LAMPADA VERDE D6 CAVO L250
9	0005120133	LAMPADA ROSSA D6 CAVO L250
10	0006120030	AS. CIRCUITO STAMP. TBL LMO DA
11	0005110110	TELERUT.RE LOVATO BG0910A230
12	0005130175	CONNETTORE MPM 3PXL1300
13	0024010019	ECCENTRICO PIASTRA BLOCCACAVI
14	0005140236	PASSAFILO GOMMA 14X10X3 F7
15	0005020037	CAVO A.T. L=560 D7 BOC. D.4
16	0024030014	DISTANZIALE PAN.LO ELET.CO

Rif.	Codice	Descrizione

POMPA - PUMP - BOMBA - POMPE - PUMPE cod. R30752

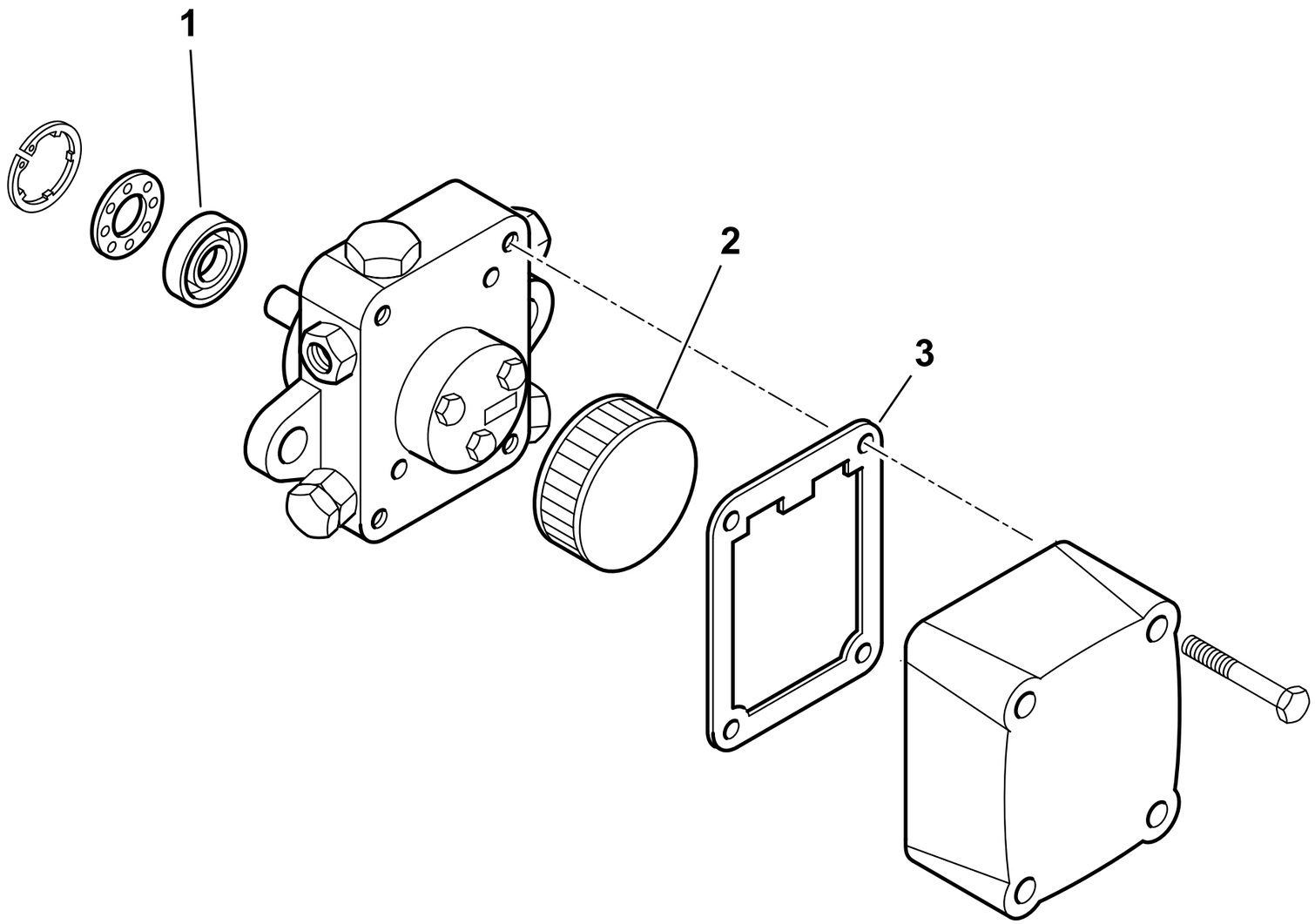

30752rev.0	dis. Balboni
Data:22-02-2007	visto: Gilli C.

TAV.F10

R30752 POMPA SUNTEC AJ6 AC1000 4P

Esploso 30752 **Rev.0**

Rif.	Codice	Descrizione
1	95374	TENUTA POMPA AJ6
2	95021	FILTRO POMPA AJ 6
3	95294	GUAR.NE COP.CHIO AJ6

Rif.	Codice	Descrizione

TBL 160 P cod.35950010

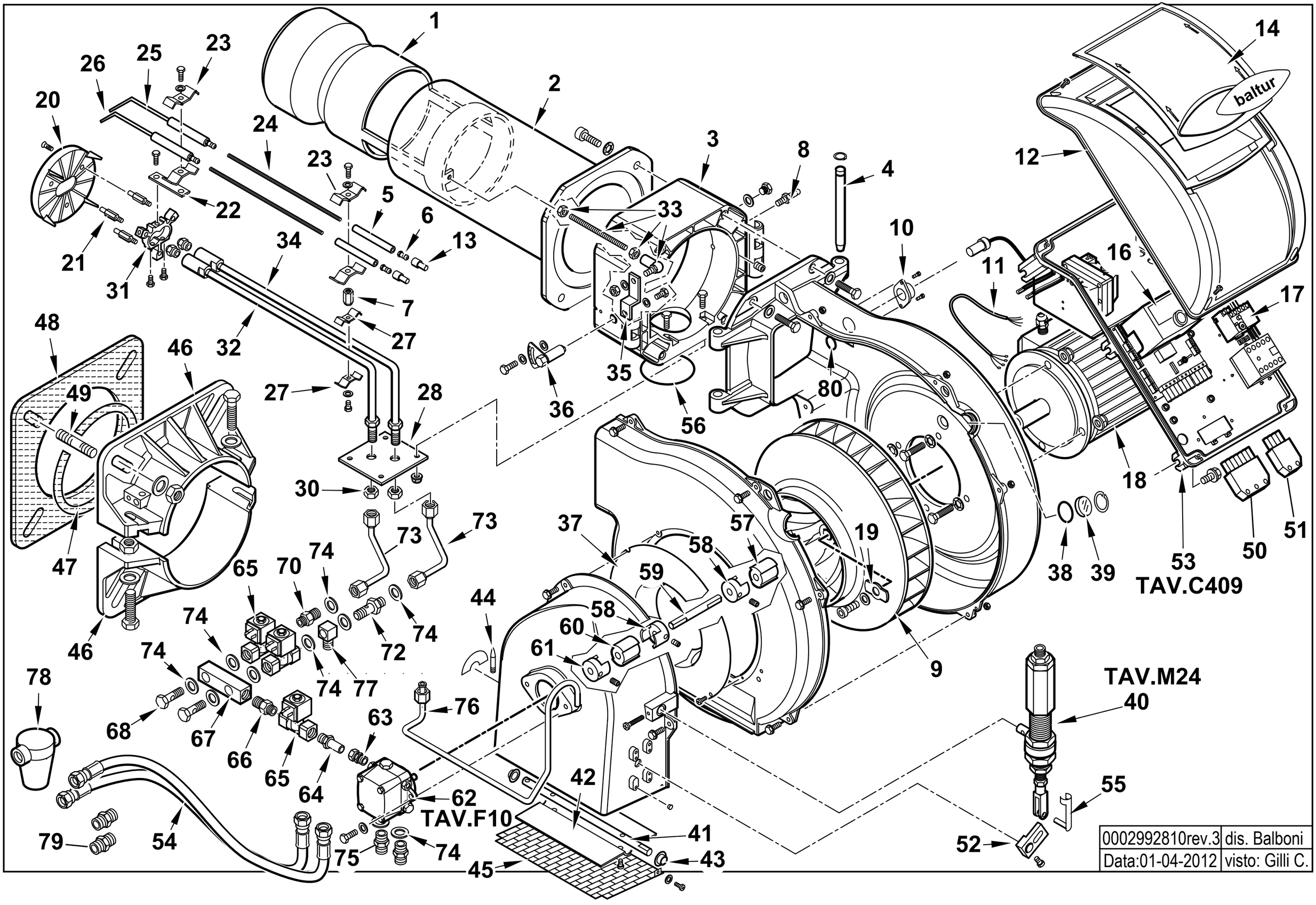

0002992810rev.3	dis. Balboni
Data:01-04-2012	visto: Gilli C.

35950010 TBL 160 P 50Hz

Esploso 0002992810 **Rev.3**

Rif.	Codice	Descrizione
1	0024080004	DIFFUSORE TBL 160
2	0024080005	AS.CANNOTTO TBL 160
3	0024030003	POLMONE CERNIERA TBG-TBL
4	0024010010	PERNO CERNIERA 15X180
5	23928	ISOLATORE X ELETT.DO D11X4X100
6	53615	AT.CO ELETTRODO TIPO E 3,5MA
7	0024060023	BOCCOLA FILETTATA M4XM6 L18
8	31483	PRESA PRESSIONE 1/8" CON.
9	0024040002	VENTOLA D.375X50 TBG 150
10	18341	SOP.TO FOTO M74
11	0005140198	CAVO 4X1 L=720 ALIM. MOTORE
12	8024030011	COPERCHIO QUADRO ELET.CO TBG-L
13	0005060037	SOPPRESSORE A FILO 5000 OHM AT
14	0024030013	COPERCHIO PLAST.TRASP. TBG-TBL
16	0005030112	AP.RA SIEMENS LMO 44.255C2
17	0005110124	RELE' TERMICO LOVATO 4,5-6,3A
18	30103	MOTORE TRIF. KW2,2 230-400/50
19	0024040014	PIATTELLO FISS.GIO VENT.TBG150
20	0024080001	DISCO STAMP. D164XA(49X40) I75
21	49375	COLON.TA L 60 MF M5XM3 CH7
22	14171	PROLUNGA SOP.TO ELET.DI L.95
23	27017	STAFFA ELETTRODI
24	50525	PROLUNGA ELET.DO L255X3,5MA
25	0024060032	ELETTRODO SN TBL
26	0024060031	ELETTRODO DS TBL
27	49472	STAFFA G.P. INFERIORE
28	0024060008	PIASTRA SOP.TO CANNOTTI PU
30	4314	DADO ES.LE 1/8"X5
31	14168	SOP.TO DISCO 40/55DSG
32	0024080002	AS.CANNOTTO P.U. TBL 160 1°ST
33	0024060026	TIRANTE CON SNODO M6
34	0024080003	AS.CANNOTTO P.U. TBL 160 2°ST
35	0024010009	LEVA REGOLAZIONE TESTA TBG-TBL
36	0024010008	SETTORE GRADUATO REG.NE TESTA
37	0024010011	ANELLO CONV.RE ARIA 289X158
38	23839	GUARNIZIONE OR 3125
39	0020020030	VETRINO 37X3 SPARK30
40	0025020011	AS.MARTINETTO TBL45
41	0024060009	PERNO FARFALLA TBL MARTINETT
42	0024010012	FARFALLA TBG-TBL
43	54056	BOCCOLA BRONZO 20X14X12X1
44	54200	INDICE REGOLAZIONE ARIA
45	0024010013	PROTEZIONE CONVOGLIATORE TBG
46	0024080006	SEMIFLANGIA ATT.BRUC. TBL160
47	0024040016	CORDONE FIBRA DI VETRO 8X8X720
48	0024030018	GUARN.NE FLANGIA AT.CO TBG 120
49	17639	PRIGIONIERO M12X63
50	0005130051	CONNETTORE 7POLI MASCH.
51	0005130043	CONNETTORE 4POLI MASCH.
52	0025020034	LEVA FARFALLA MART. TBL45
53	0024060020	AS.QUADRO ELET. TBL P MART.
54	28074	TUBOFLEX 1/2"X1200 FD/FG
55	0005170039	PERNO PER FORCELLA M6X24
56	0005180077	GUARNIZIONE OR 4312
57	0024060025	PARASTRAPPO GOMMA 40 TBL
58	28894	GIUNTO ALLUMINIO D=10
59	16935	DISTANZIALE GIUNTO 10X145
60	16933	PARASTRAPPO GOMMA 40
61	5941	GIUNTO ALLUMINIO D=11
62	R30752	POMPA SUNTEC AJ6 AC1000 4P
63	30987	RACCORDO WOSS D8 1/8" DIR.
64	0024060019	RAC.DO X AT.CO WOSS D8 1/4"L34
65	31169	E.V. SCEM VE140CR 230/50-60
	95277	BOBINA SCEM VE140 ZB09
66	0005150151	NIPPLO 1/4"CON.X 1/8"CON.
67	56036	RACCORDO VALVOLE CMT122
68	39040	BULLONE FORATO 1/4X26
70	0024060017	NIPPLO 1/4"X1/8"X27,5
72	0024060018	NIPPLO FORATO 1/4"X1/8"X44,5
73	0024060010	TUBO MANDATA I°-II° ST. TBL
74	4987	RONDELLA RAME 13,5X18X2
75	17663	NIPPLO 1/2"X1/4"X34
76	0024060015	TUBO MANDATA EV-MARTIN. TBL2
77	0024060016	OCCHIELLO 1/4"X31,5
78	30768	FILTRO GASOLIO 3/8"
	95046	CARTUCCIA GASOLIO 3/8"
	95100	GUARNIZIONE FILTRO 3/8"
79	18138	NIPPLO 1/2"X3/8"X32
80	4976	GUARNIZIONE OR 130 NITRILE

0024060020 -QUADRO ELETTRICO - CONTROL PANEL - CUADRO ELECTRICO - APPAREILLAGE ELECTRIQUE - SCHALTGERAETE

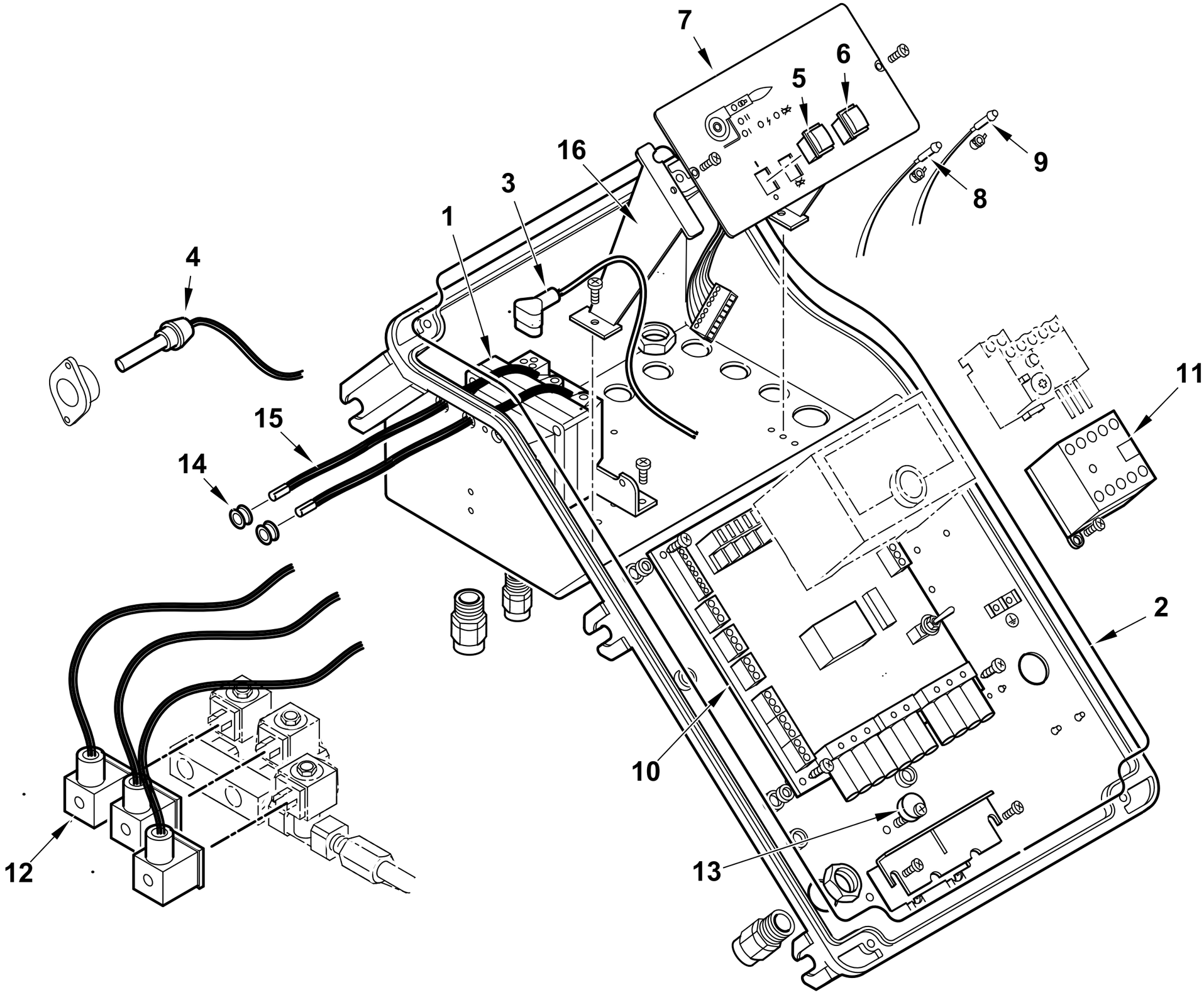

0002992809 rev.2	dis. Balboni
Data: 01-04-2012	visto: Gilli C.

TAV.C409

0024060020 **QUADRO ELETTRICO TBL P MART.** Esploso **0002992809** **rev.2**

Rif.	Codice	Descrizione
1	0005020067	TRASF.RE 10/30 230/50 CM SP4I
2	0024010018	GUARN.NE COPERCHIO QUADRO TBG
3	0005130089	CONNETTORE TRASF. FIDA L550
4	31070	FOTO SIEMENS QRB1B L=700
5	0005120134	INTERRUTTORE UNIP.
6	0005120135	PULSANTE SBLOCCO ROSSO NA
7	0024060002	SINOTTICO TBL P
8	0005120132	LAMPADA VERDE D6 CAVO L250
9	0005120133	LAMPADA ROSSA D6 CAVO L250
10	0006120031	AS. CIRCUITO STAMP. TBL LMO
11	0005110110	TELERUT.RE LOVATO BG0910A230
12	0005130175	CONNETTORE MPM 3PXL1300
13	0024010019	ECCENTRICO PIASTRA BLOCCACAVI
14	0005140236	PASSAFILO GOMMA 14X10X3 F7
15	0005020037	CAVO A.T. L=560 D7 BOC. D.4
16	0024030014	DISTANZIALE PAN.LO ELET.CO

Rif.	Codice	Descrizione

POMPA - PUMP - BOMBA - POMPE - PUMPE cod. R30752

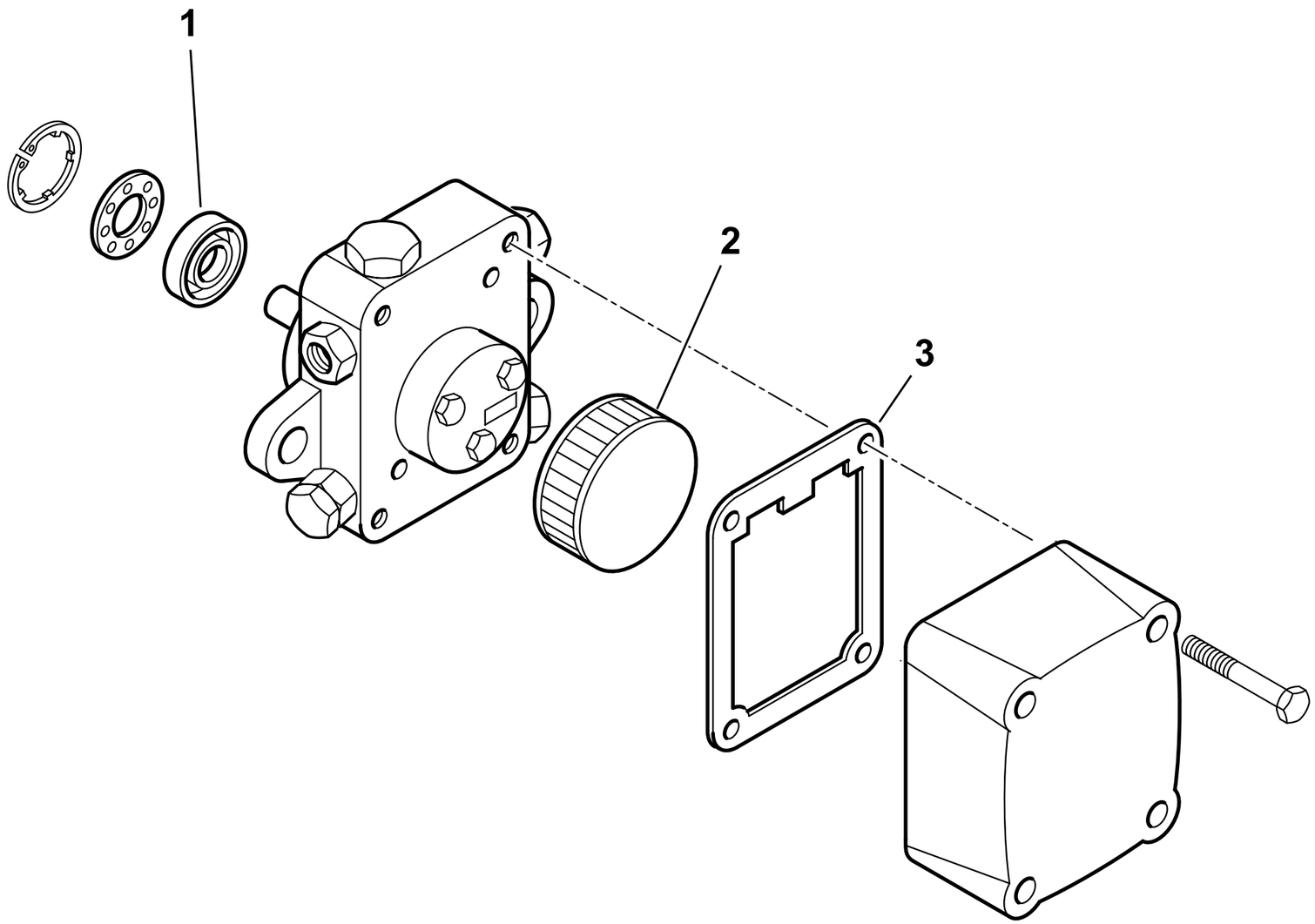

30752rev.0	dis. Balboni
Data:22-02-2007	visto: Gilli C.

TAV.F10

R30752 **POMPA SUNTEC AJ6 AC1000 4P**

Esploso 30752 **Rev.0**

Rif.	Codice	Descrizione
1	95374	TENUTA POMPA AJ6
2	95021	FILTRO POMPA AJ 6
3	95294	GUAR.NE COP.CHIO AJ6

Rif.	Codice	Descrizione

0025020011- ASSIEME MARTINETTO - HIDRAULIC JACK - VERIN AIR - PISTON HIDRAULICO - DRUCKKOLBEN LUFTKLAPPE

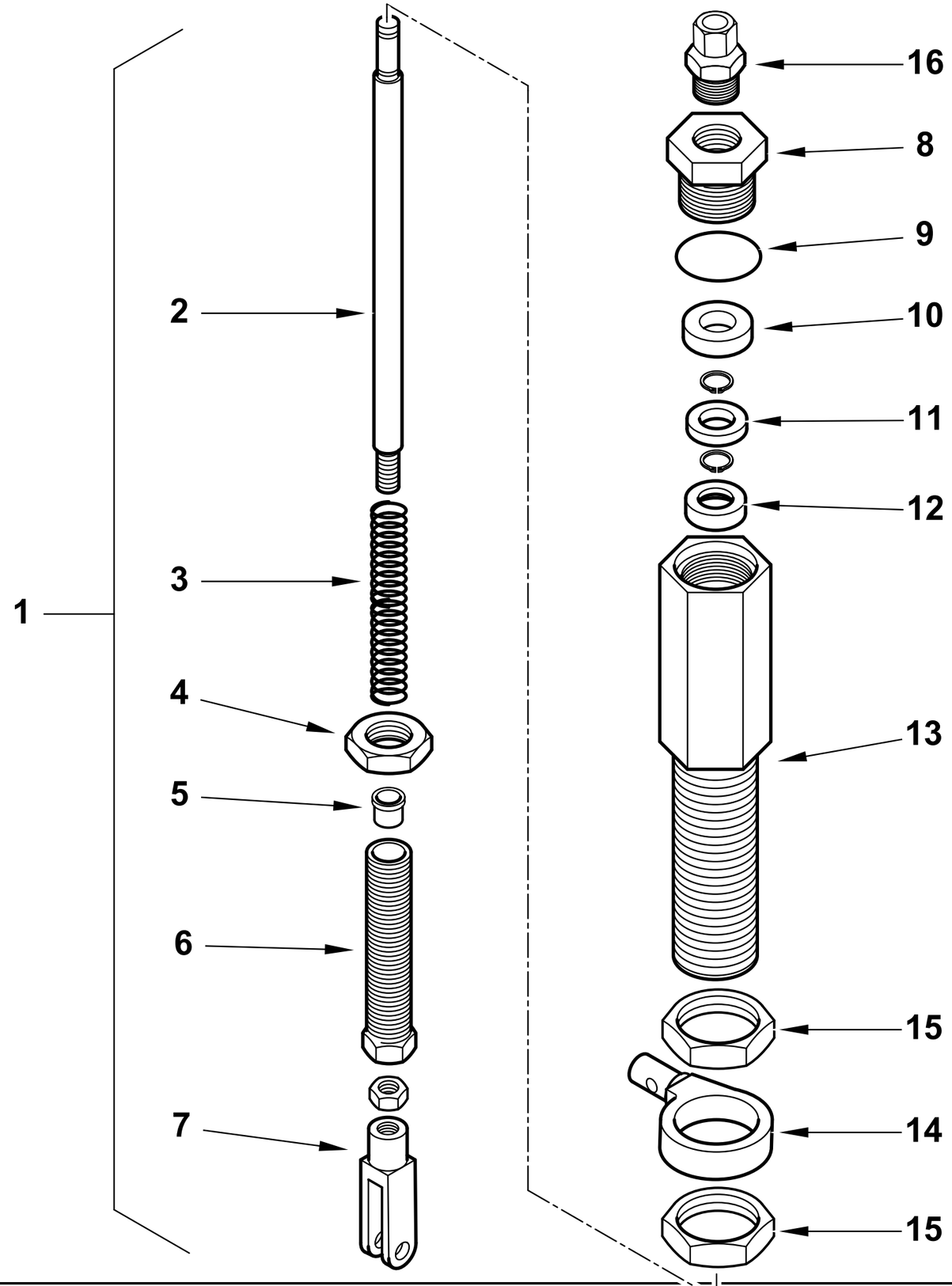

0002992968rev.1	dis. Balboni
Data:15-06-2009	visto: Gilli C.

TAV.M 24

0025020011 **AS.MARTINETTO TBL45**

Esploso **0002992968** **Rev.1**

Rif.	Codice	Descrizione
1	0025020011	AS.MARTINETTO TBL45
2	0025020013	PISTONE MARTINETTO TBL45
3	0025020015	MOLLA 12X140X1,7
4	0025020022	DADO ES.LE 16X1M H5 CH20
5	0025020023	BOCCOLA TEFLON 8X10X11,5
6	0025020016	VITE REG.NE MARTINETTO TBL45
7	0005170038	FORCELLA M6X24 UNI1676
8	0025020017	TAPPO CHIUS. MARTIN. TBL M20
9	0005180081	GUARNIZIONE OR 2068 VITON
10	23093	GUARNIZIONE LABBRO UM186 VIT
11	0025020024	BOCCOLA TEFLON 6X18X3
12	0025020014	PIATTELLO MOLLA MARTINETTO T
13	0025020012	CORPO MARTINETTO TBL45
14	0025020033	OCCHIELLO MART.TO FISSO TBL45
15	0025020018	DADO ES.LE 24X1M H5 CH30
16	0005150220	RACCORDO WOSS D4 1/8" DIR.

Rif.	Codice	Descrizione

TBL 160 P DACA cod.35950110

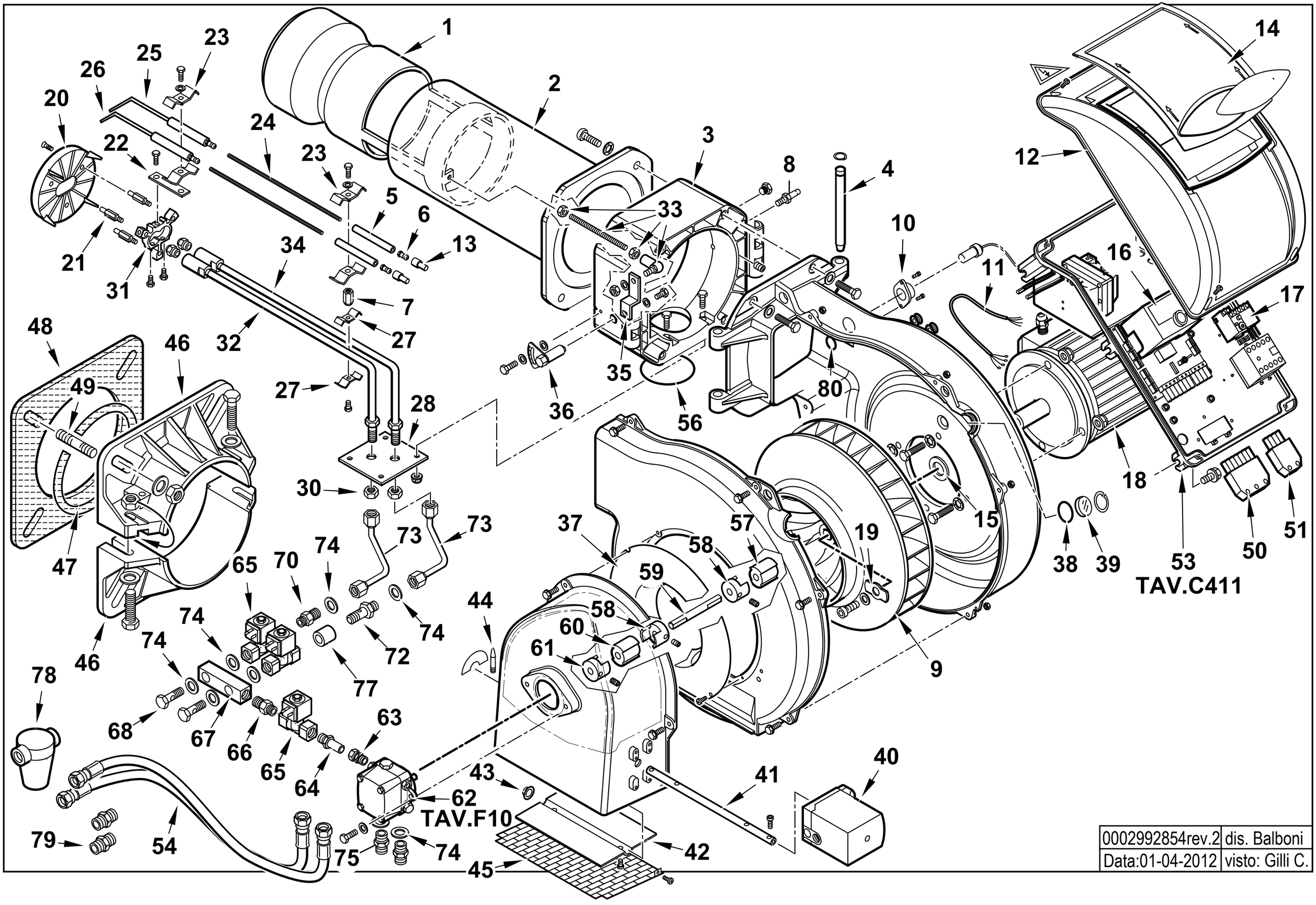

0002992854rev.2	dis. Balboni
Data:01-04-2012	visto: Gilli C.

35950110 **TBL 160 P DACA 50Hz**

Esploso 0002992854 **Rev.2**

Rif.	Codice	Descrizione
1	0024080004	DIFFUSORE TBL 160
2	0024080005	AS.CANNOTTO TBL 160
3	0024030003	POLMONE CERNIERA TBG-TBL
4	0024010010	PERNO CERNIERA 15X180
5	23928	ISOLATORE X ELETT.DO D11X4X100
6	53615	AT.CO ELETTRODO TIPO E 3,5MA
7	0024060023	BOCCOLA FILETTATA M4XM6 L18
8	31483	PRESA PRESSIONE 1/8" CON.
9	0024040002	VENTOLA D.375X50 TBG 150
10	18341	SOP.TO FOTO M74
11	0005140198	CAVO 4X1 L=720 ALIM. MOTORE
12	8024030011	COPERCHIO QUADRO ELET.CO TBG-L
13	0005060037	SOPPRESSORE A FILO 5000 OHM AT
14	0024030013	COPERCHIO PLAST.TRASP. TBG-TBL
15	0024040038	DISTAN.LE VENTOLA 24X35X0,5
16	0005030112	AP.RA SIEMENS LMO 44.255C2
17	0005110124	RELE' TERMICO LOVATO 5,5-7,5A
18	30103	MOTORE TRIF. KW2,2 230-400/50
19	0024040014	PIATTELLO FISS.GIO VENT.TBG150
20	0024080001	DISCO STAMP. D164XA(49X40) I75
21	49375	COLON.TA L 60 MF M5XM3 CH7
22	14171	PROLUNGA SOP.TO ELET.DI L.95
23	27017	STAFFA ELETTRODI
24	50525	PROLUNGA ELET.DO L255X3,5MA
25	0024060032	ELETTRODO SN TBL
26	0024060031	ELETTRODO DS TBL
27	49472	STAFFA G.P. INFERIORE
28	0024060008	PIASTRA SOP.TO CANNOTTI PU
30	4314	DADO ES.LE 1/8"X5
31	14168	SOP.TO DISCO 40/55DSG
32	0024080002	AS.CANNOTTO P.U. TBL 160 1°ST
33	0024060026	TIRANTE CON SNODO M6
34	0024080003	AS.CANNOTTO P.U. TBL 160 2°ST
35	0024010009	LEVA REGOLAZIONE TESTA TBG-TBL
36	0024010008	SETTORE GRADUATO REG.NE TESTA
37	0024010011	ANELLO CONV.RE ARIA 289X158
38	23839	GUARNIZIONE OR 3125
39	0020020030	VETRINO 37X3 SPARK30

Rif.	Codice	Descrizione
40	0005040111	MOT.NO SQN72.2B4A20 BT
41	0024030024	PERNO FARFALLA TBG SQN70
42	0024010012	FARFALLA TBG-TBL
43	54056	BOCCOLA BRONZO 20X14X12X1
44	54200	INDICE REGOLAZIONE ARIA
45	0024010013	PROTEZIONE CONVOGLIATORE TBG
46	0024080006	SEMIFLANGIA ATT.BRUC. TBL160
47	0024040016	CORDONE FIBRA DI VETRO 8X8X720
48	0024030018	GUARN.NE FLANGIA AT.CO TBG 120
49	17639	PRIGIONIERO M12X63
50	0005130051	CONNETTORE 7POLI MASCH.
51	0005130043	CONNETTORE 4POLI MASCH.
53	0024060036	AS.QUADRO ELET. TBL P
54	28074	TUBOFLEX 1/2"X1200 FD/FG
56	0005180077	GUARNIZIONE OR 4312
57	0024060025	PARASTRAPPO GOMMA 40 TBL
58	28894	GIUNTO ALLUMINIO D=10
59	16935	DISTANZIALE GIUNTO 10X145
60	16933	PARASTRAPPO GOMMA 40
61	5941	GIUNTO ALLUMINIO D=11
62	R30752	POMPA SUNTEC AJ6 AC1000 4P
63	30987	RACCORDO WOSS D8 1/8" DIR.
64	0024060019	RAC.DO X AT.CO WOSS D8 1/4"L34
65	31169	E.V. SCEM VE140CR 230/50-60
66	0005150151	NIPPLO 1/4"CON.X 1/8"CON.
67	56036	RACCORDO VALVOLE CMT122
68	39040	BULLONE FORATO 1/4X26
70	0024060017	NIPPLO 1/4"X1/8"X27,5
72	0024060018	NIPPLO FORATO 1/4"X1/8"X44,5
73	0024060010	TUBO MANDATA I°-II° ST. TBL
74	4987	RONDELLA RAME 13,5X18X2
75	17663	NIPPLO 1/2"X1/4"X34
77	0024080007	DISTANZIALE NIPPLO FORATO ¼"
78	30768	FILTRO GASOLIO 3/8"
	95046	CARTUCCIA GASOLIO 3/8"
	95100	GUARNIZIONE FILTRO 3/8"
79	18138	NIPPLO 1/2"X3/8"X32
80	4976	GUARNIZIONE OR 130 NITRILE

0024060036 -QUADRO ELETTRICO - CONTROL PANEL - CUADRO ELECTRICO - APPAREILLAGE ELECTRIQUE - SCHALTGERAETE

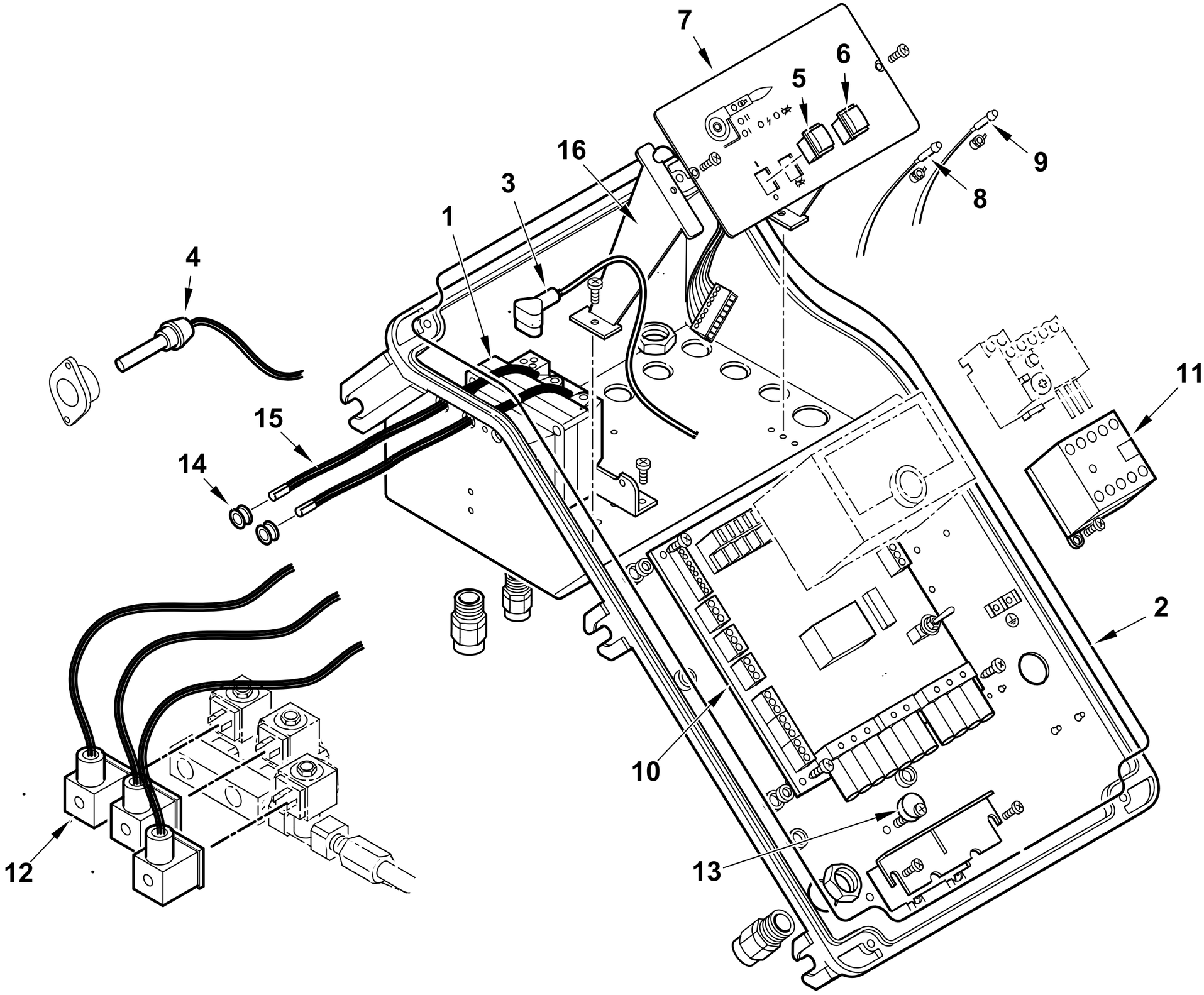

0002992817 rev.2	dis. Balboni
Data: 01-04-2012	visto: Gilli C.

TAV.C411

0024060036 QUADRO ELETTRICO TBL P MOT.

Esploso **0002992817** **rev.2**

Rif.	Codice	Descrizione
1	0005020067	TRASF.RE 10/30 230/50 CM SP4I
2	0024010018	GUARN.NE COPERCHIO QUADRO TBG
3	0005130089	CONNETTORE TRASF. FIDA L550
4	31070	FOTO SIEMENS QRB1B L=700
5	0005120134	INTERRUTTORE UNIP.
6	0005120135	PULSANTE SBLOCCO NERO NA
7	0024060002	SINOTTICO TBL P
8	0005120132	LAMPADA VERDE D6 CAVO L250
9	0005120133	LAMPADA ROSSA D6 CAVO L250
10	0006120030	AS. CIRCUITO STAMP. TBL LMO DA
11	0005110110	TELERUT.RE LOVATO BG0910A230
12	0005130175	CONNETTORE MPM 3PXL1300
13	0024010019	ECCENTRICO PIASTRA BLOCCACAVI
14	0005140236	PASSAFILO GOMMA 14X10X3 F7
15	0005020037	CAVO A.T. L=560 D7 BOC. D.4
16	0024030014	DISTANZIALE PAN.LO ELET.CO

Rif.	Codice	Descrizione

POMPA - PUMP - BOMBA - POMPE - PUMPE cod. 30752

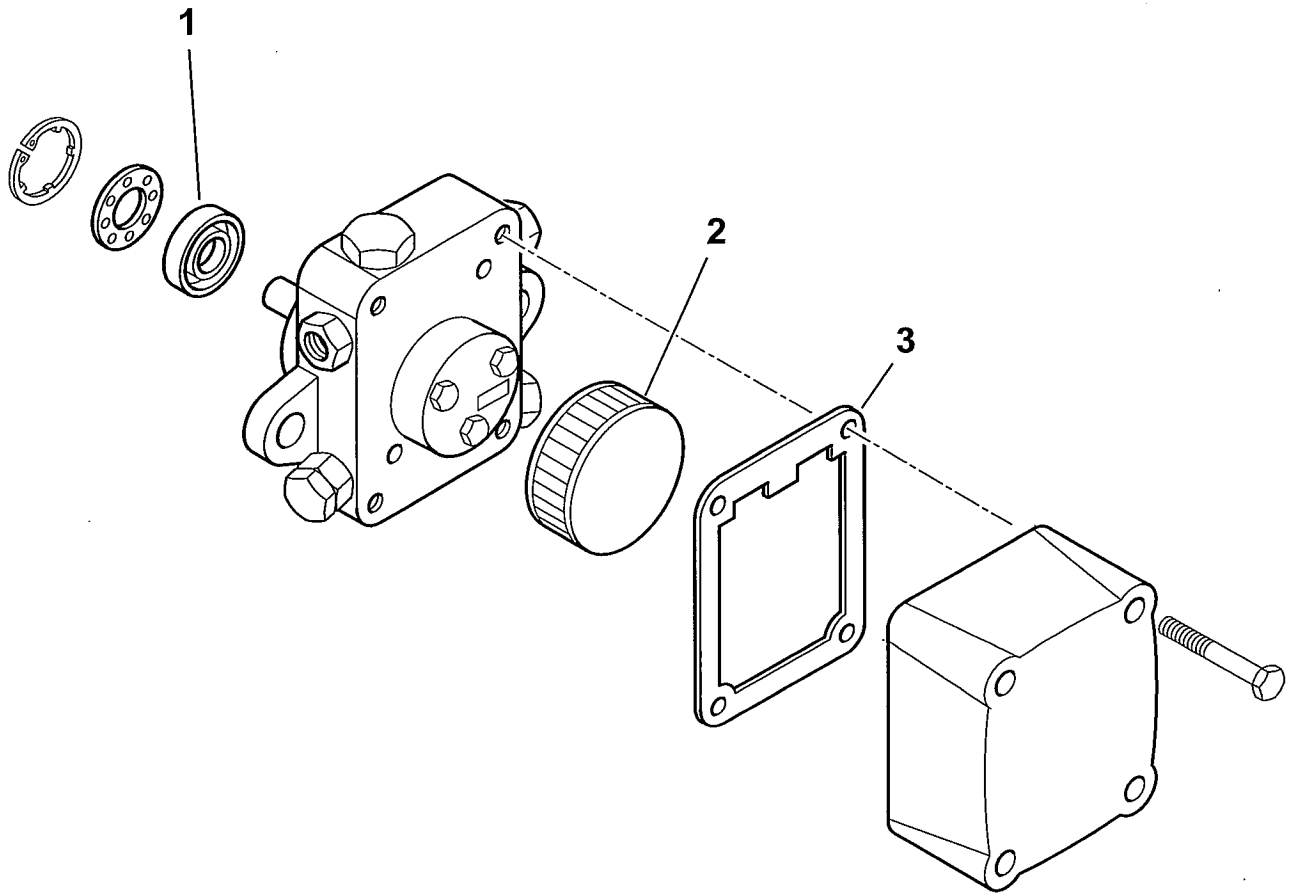

30752rev.0	dis. Balboni
Data:22-02-2007	visto: Gilli C.

TAV.F10

R30752 **POMPA SUNTEC AJ6 AC1000 4P**

Esploso 30752 **Rev.0**

Rif.	Codice	Descrizione
1	95374	TENUTA POMPA AJ6
2	95021	FILTRO POMPA AJ 6
3	95294	GUAR.NE COP.CHIO AJ6

Rif.	Codice	Descrizione

TBL 210 P cod.36000010

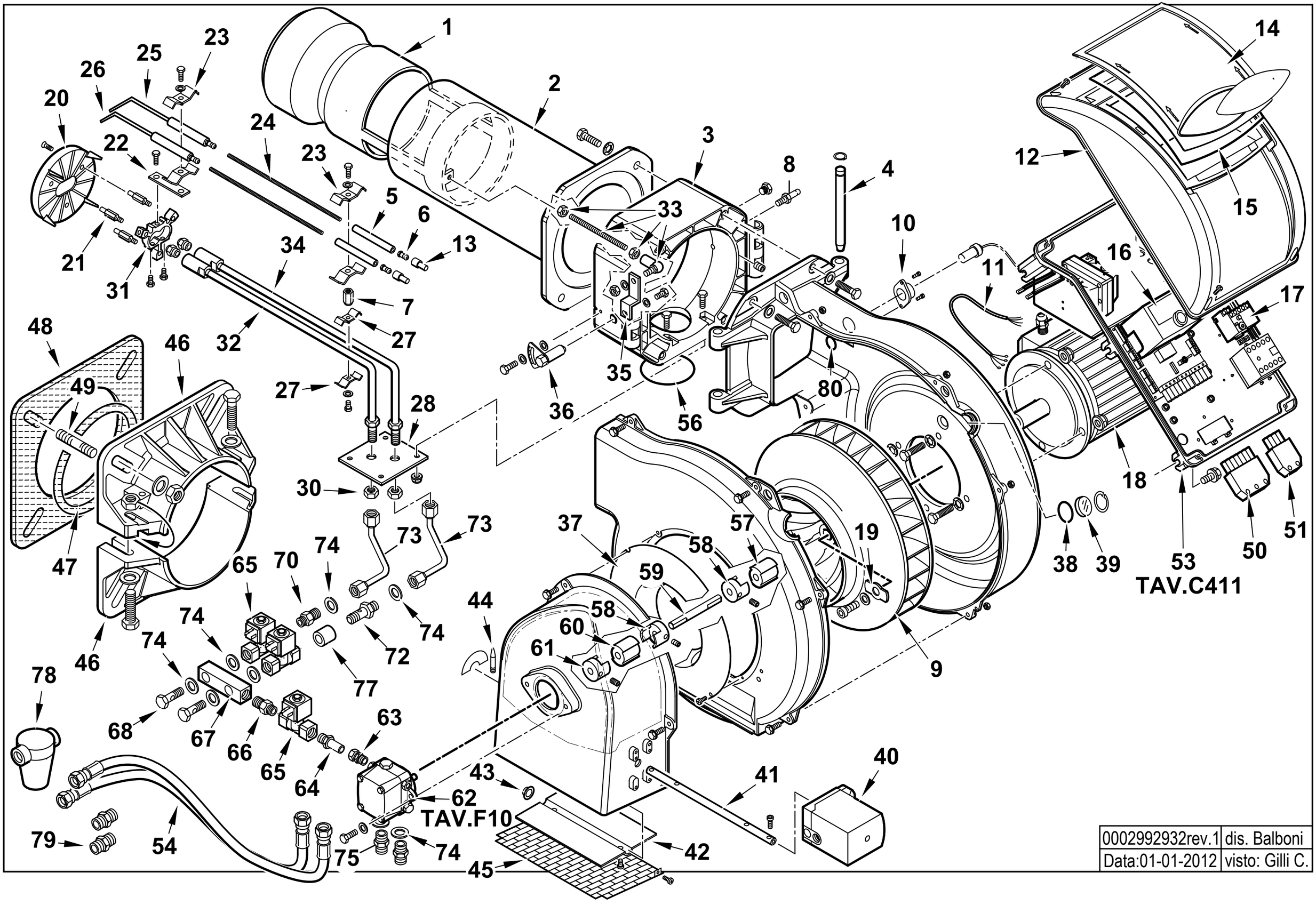

0002992932rev.1	dis. Balboni
Data:01-01-2012	visto: Gilli C.

36000010 **TBL 210 P 50Hz** Esploso 0002992932 **Rev.1**

Rif.	Codice	Descrizione
1	0024090001	DIFFUSORE TBL210
2	0024080005	AS.CANNOTTO TBL 160
3	0024090004	POLMONE CERNIERA TBL 210P
4	0024010010	PERNO CERNIERA 15X180
5	23928	ISOLATORE X ELETT.DO D11X4X100
6	53615	AT.CO ELETTRODO TIPO E 3,5MA
7	0024060023	BOCCOLA FILETTATA M4XM6 L18
8	31483	PRESA PRESSIONE 1/8" CON.
9	0024050004	VENTOLA D.388X50 TBG210
10	18341	SOP.TO FOTO HONEYW. M74
11	0005140198	CAVO 4X1 L=720 ALIM. MOTORE
12	8024030011	COPERCHIO QUADRO ELET.CO TBG-L
13	0005060037	SOPPRESSORE A FILO 5000 OHM AT
14	0024030013	COPERCHIO PLAST.TRASP. TBG-TBL
15	0024010017	GUARN.NE COPERCHIO TRASP. TBG
16	0005030112	AP.RA SIEMENS LMO 44.255C2
17	0005110070	RELE' TERMICO ABB T7DU 6-9A
18	23121	MOTORE TRIF. KW3 230-400/
19	0024040014	PIATTELLO FISS.GIO VENT.TBG150
20	0024090002	DISCO STAMP. D164XA(49X40) I75
21	49375	COLON.TA L 60 MF M5XM3 CH7
22	14171	PROLUNGA SOP.TO ELET.DI L.95
23	27017	STAFFA ELETTRODI
24	50525	PROLUNGA ELET.DO L255X3,5MA
25	0024060032	ELETTRODO SN TBL
26	0024060031	ELETTRODO DS TBL
27	49472	STAFFA G.P. INFERIORE
28	0024060008	PIASTRA SOP.TO CANNOTTI PU
30	4314	DADO ES.LE 1/8"X5
31	14168	SOP.TO DISCO 40/55DSG
32	0024080002	AS.CANNOTTO P.U. TBL 160 1°ST
33	0024060026	TIRANTE CON SNODO M6
34	0024080003	AS.CANNOTTO P.U. TBL 160 2°ST
35	0024010009	LEVA REGOLAZIONE TESTA TBG-TBL
36	0024010008	SETTORE GRADUATO REG.NE TESTA
37	0024010011	ANELLO CONV.RE ARIA 289X158
38	23839	GUARNIZIONE OR 3125

Rif.	Codice	Descrizione
39	0020020030	VETRINO 37X3 SPARK30
40	0005040111	MOT.NO SIEMENS SQN72.2B4A20
41	0024030024	PERNO FARFALLA TBG SQN70
42	0024010012	FARFALLA TBG-TBL
43	54056	BOCCOLA BRONZO 20X14X12X1
44	54200	INDICE REGOLAZIONE ARIA
45	0024010013	PROTEZIONE CONVOGLIATORE TBG
46	0024080006	SEMIFLANGIA ATT.BRUC. TBL160
47	0024040016	CORDONE FIBRA DI VETRO 8X8X720
48	0024030018	GUARN.NE FLANGIA AT.CO TBG 120
49	17639	PRIGIONIERO M12X63
50	0005130051	CONNETTORE 7POLI MASCH.
51	0005130043	CONNETTORE 4POLI MASCH.
53	0024060036	AS.QUADRO ELET. TBL P
54	28074	TUBOFLEX 1/2"X1200 FD/FG
56	0005180077	GUARNIZIONE OR 4312
57	0024060025	PARASTRAPPO GOMMA 40 TBL
58	28894	GIUNTO ALLUMINIO D=10
59	16935	DISTANZIALE GIUNTO 10X145
60	16933	PARASTRAPPO GOMMA 40
61	5941	GIUNTO ALLUMINIO D=11
62	R30752	POMPA SUNTEC AJ6 AC1000 4P
63	30987	RACCORDO WOSS D8 1/8" DIR.
64	0024060019	RAC.DO X AT.CO WOSS D8 1/4"L34
65	31169	E.V. SCEM VE140CR 230/50-60
66	0005150151	NIPPLO 1/4"CON.X 1/8"CON.
67	56036	RACCORDO VALVOLE CMT122
68	39040	BULLONE FORATO 1/4X26
70	0024060017	NIPPLO 1/4"X1/8"X27,5
72	0024060018	NIPPLO FORATO 1/4"X1/8"X44,5
73	0024060010	TUBO MANDATA I°-II° ST. TBL
74	4987	RONDELLA RAME 13,5X18X2
75	17663	NIPPLO 1/2"X1/4"X34
77	0024080007	DISTANZIALE NIPPLO FORATO ¼"
78	5460	FILTRO GASOLIO 1"X1"
79	0005150106	NIPPLO 1"X1/2" L50 CH41
80	4976	GUARNIZIONE OR 130 NITRILE

0024060036 -QUADRO ELETTRICO - CONTROL PANEL - CUADRO ELECTRICO - APPAREILLAGE ELECTRIQUE - SCHALTGERAETE

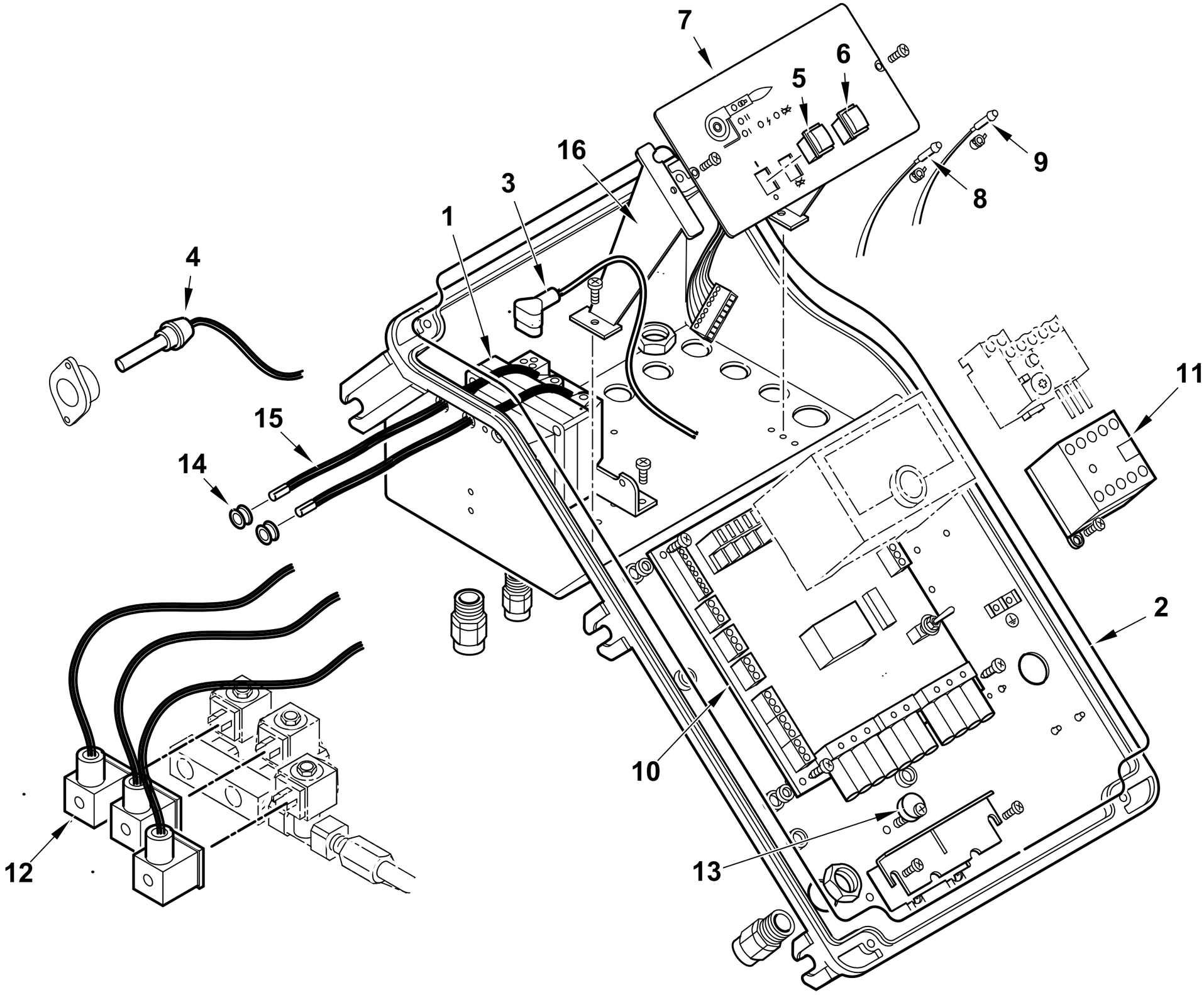

0002992817 rev.1	dis. Balboni
Data: 01-01-2012	visto: Gilli C.

TAV.C411

0024060036 QUADRO ELETTRICO TBL P MOT.

Esploso **0002992817** **rev.1**

Rif.	Codice	Descrizione
1	0005020067	TRASF.RE 10/30 230/50 CM SP4I
2	0024010018	GUARN.NE COPERCHIO QUADRO TBG
3	0005130089	CONNETTORE TRASF. FIDA L550
4	31070	FOTO SIEMENS QRB1B L=700
5	0005120134	INTERRUTTORE UNIP.
6	0005120135	PULSANTE SBLOCCO NERO NA
7	0024060002	SINOTTICO TBL P
8	0005120132	LAMPADA VERDE D6 CAVO L250
9	0005120133	LAMPADA ROSSA D6 CAVO L250
10	0006120030	AS. CIRCUITO STAMP. TBL LMO DA
11	0005110051	TELERUTTORE ABB B6 230V 50-60
12	0005130175	CONNETTORE MPM 3PXL1300
13	0024010019	ECCENTRICO PIASTRA BLOCCACAVI
14	0005140236	PASSAFILO GOMMA 14X10X3 F7
15	0005020037	CAVO A.T. L=560 D7 BOC. D.4
16	0024030014	DISTANZIALE PAN.LO ELET.CO

Rif.	Codice	Descrizione

POMPA - PUMP - BOMBA - POMPE - PUMPE cod. R30752

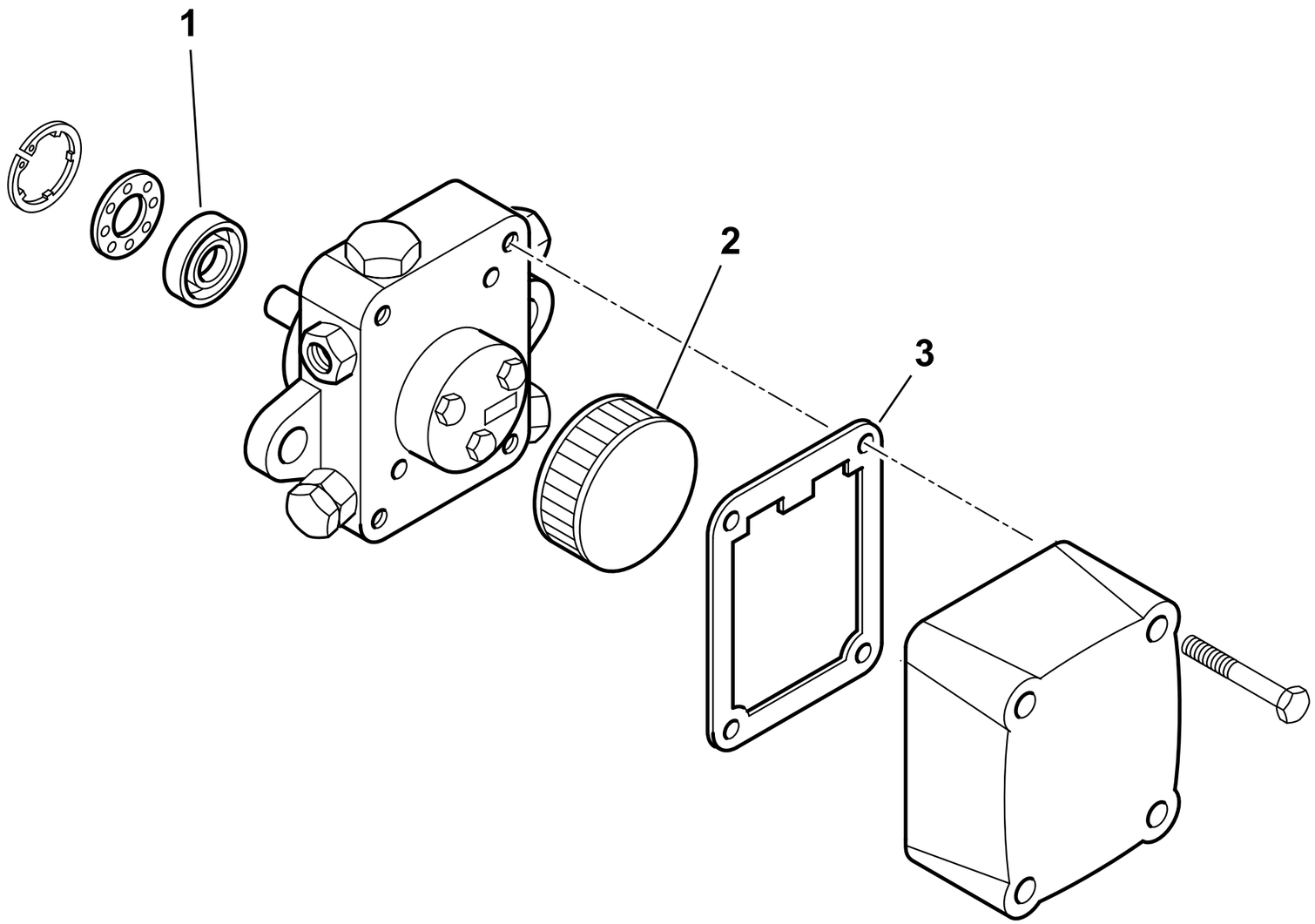

30752rev.0	dis. Balboni
Data:22-02-2007	visto: Gilli C.

TAV.F10

R30752 **POMPA SUNTEC AJ6 AC1000 4P**

Esploso 30752 **Rev.0**

Rif.	Codice	Descrizione
1	95374	TENUTA POMPA AJ6
2	95021	FILTRO POMPA AJ 6
3	95294	GUAR.NE COP.CHIO AJ6

Rif.	Codice	Descrizione

BT 75 DSPG **cod.3510010**

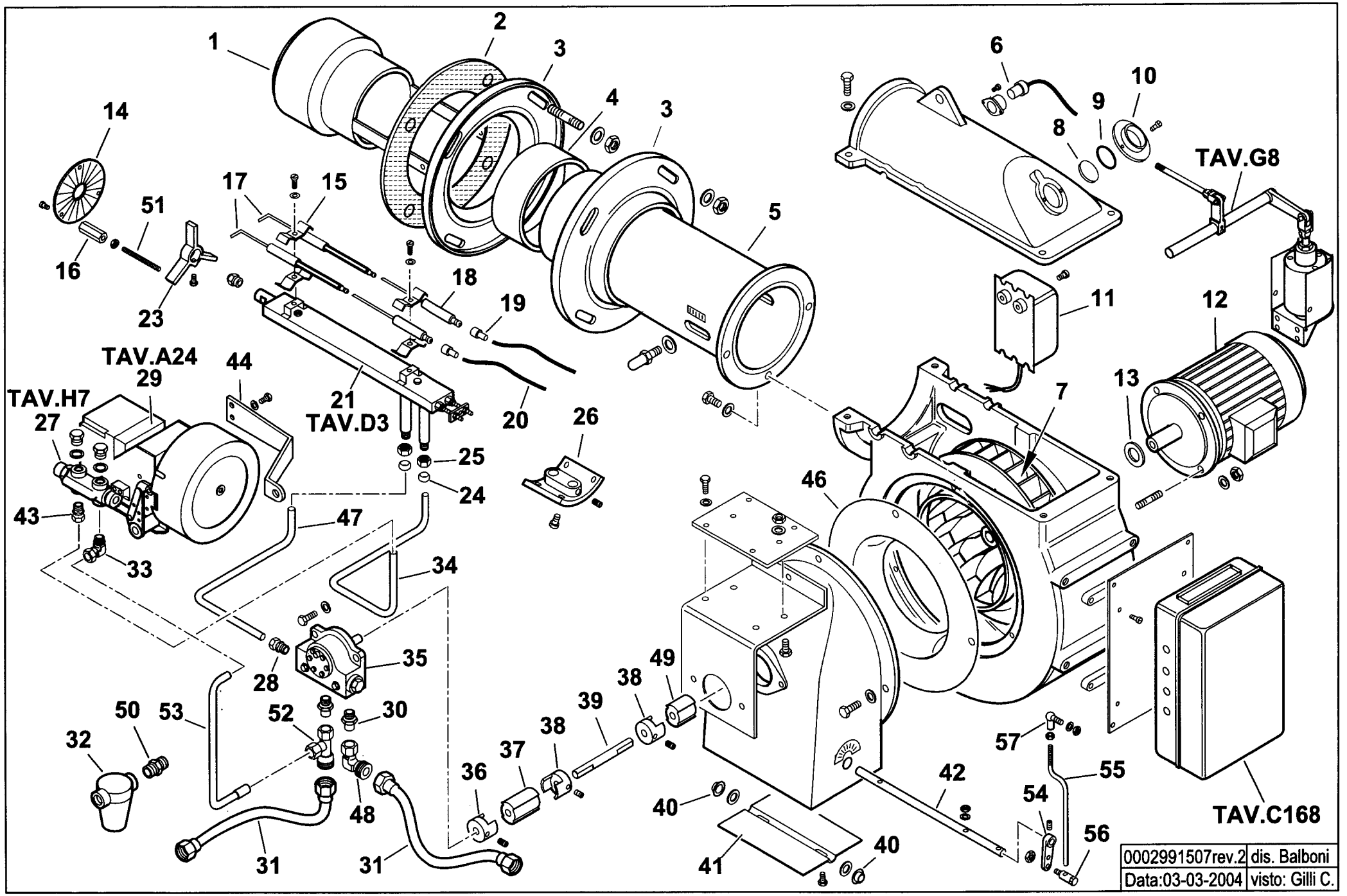

0002991507rev.2	dis. Balboni
Data:03-03-2004	visto: Gilli C.

3510010 BT 75 DSPG

esploso 0002991507 **rev.2**

Rif.	Codice	Descrizione
1	27672	DIFFUSORE
2	29584	GUARNIZIONE
3	29593	FLANGIA
4	29587	COLLARE
5	27673	CANNOTTO
6	30864	FOTO LANDIS
7	98186	VENTOLA
8	0020020030	VETRINO
9	23839	GUARNIZIONE
10	3172	ANELLO
11	18199	TRASFORMATORE
12	5449	MOTORE
13	28078	DISTANZIALE
14	28061	DISCO
15	27017	STAFFA
16	28067	COLONNETTA
17	55037	ELETTRODO
18	56015	ELETTRODO NEUTRO
19	0005060037	SOPPRESSORE
20	30223	CAVO
21	27665	GRUPPO POLVERIZZATORE
23	27661	SOPPORTO
24	23823	OGIVA D=12
25	23830	DADO X RAC. WOSS D=12
26	27601	SUPPORTO
27	0010160018	VALVOLA REGOLATRICE
28	31052	RACCORDO WOSS D.12X1/4"
29	16251	GRUPPO MODULATORE
30	44138	RACCORDO

Rif.	Codice	Descrizione
31	19314	TUBO FLESSIBILE 1"X1200
32	5460	FILTRO
	95045	CARTUCCIA
	95101	GUARNIZIONE
33	23079	RACCORDO WOSS GOMITO
34	27721	TUBO D=12
35	0005060016	POMPA
	95519	ANELLI DI TENUTA
36	0006020079	GIUNTO
37	16933	PARASTRAPPO L=40
38	28894	GIUNTO
39	28893	DISTANZIALE
40	54056	BOCCOLA
41	27580	FARFALLA
42	34906	PERNO
43	30448	RACCORDO WOSS D.12X3/8"
44	0010160017	STAFFA
46	29588	ANELLO
47	27720	TUBO D=12
48	41543	ATTACCO GOMITO 1"
49	16888	PARASTRAPPO L=30
50	19315	NIPPLO 1"X1"
51	41579	PERNO FILETTATO
52	41544	ATTACCO 3 VIE D.15X1"
53	27722	TUBO
54	16301	LEVA
55	34943	ASTA
56	19555	ARTICOLAZIONE
57	18695	ARTICOLAZIONE

16251- GRUPPO MODULATORE - MODULATING SYSTEM - SYSTEME DE MODULATION - MODULATIONSSYSTEM

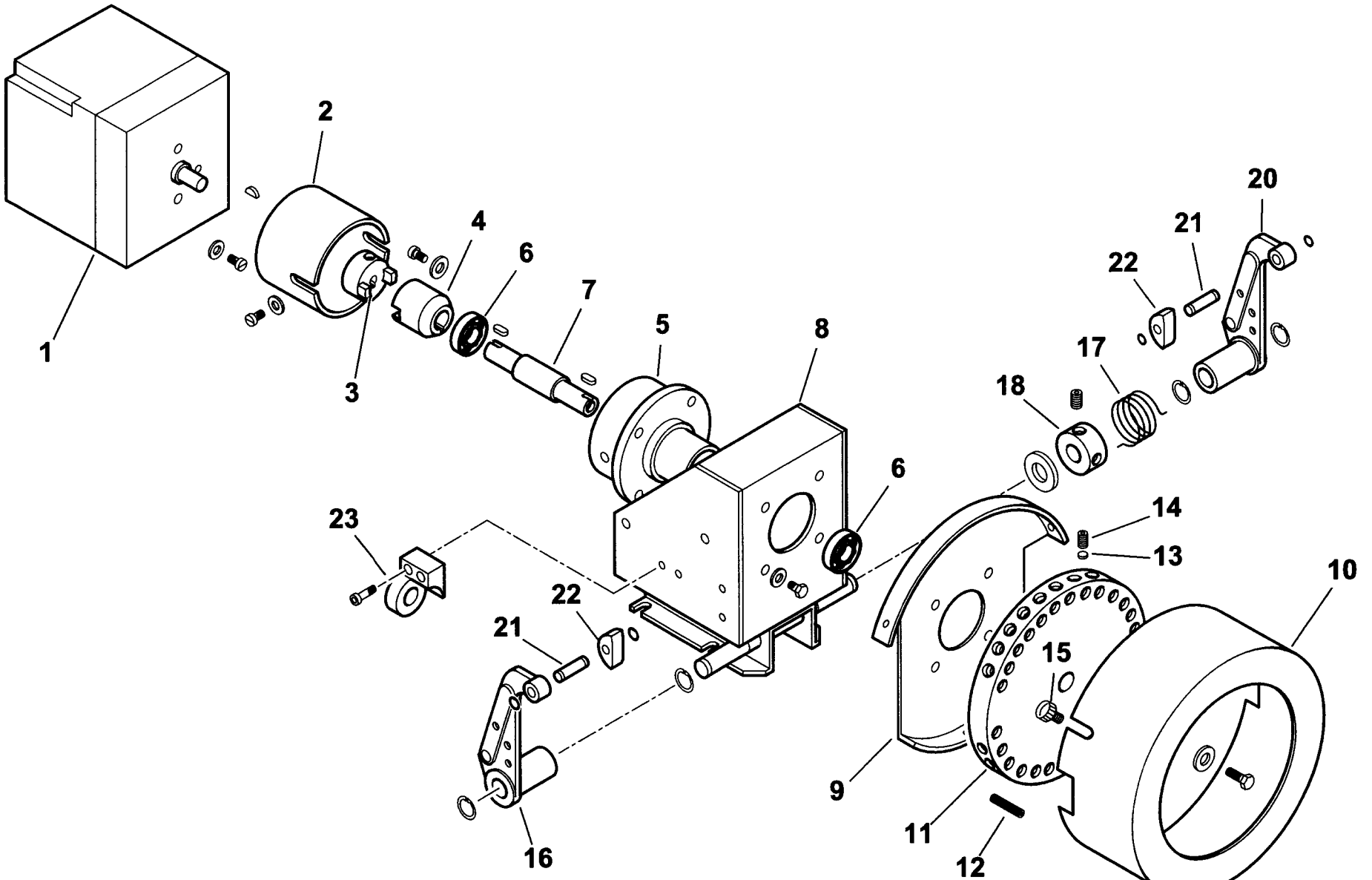

0002991923rev.1	dis. Balboni
Data:14-02-2001	visto:Gilli C.

TAV.A24

16251 Modulatore

esploso **0002991923 rev.1**

Rif.	Codice	Descrizione
1	31071	MOTORINO
2	16261	SOPPORTO
3	16260	GIUNTO MASCHIO
4	16259	GIUNTO FEMMINA
5	16258	SOPPORTO
6	30257	CUSCINETTO
7	16257	PERNO
8	16255	SOPPORTO
9	16254	SOPPORTO
10	16253	COPERCHIO
11	16256	PULEGGIA
12	16315	VITE
13	16282	PIATTELLO
14	5488	VITE
15	12317	POMELLO
16	18796	LEVA SINISTRA
17	33823	MOLLA SINISTRA
18	33979	BOCCOLA
20	18795	LEVA DESTRA
21	18802	ALBERINO
22	18797	TASTATORE
23	16270	SOPPORTO

Rif.	Codice	Descrizione

900367-QUADRO ELETTRICO - CONTROL PANEL - CUADRO ELECTRICO - APPAREILLAGE ELECTRIQUE - SCHALTGERAETE

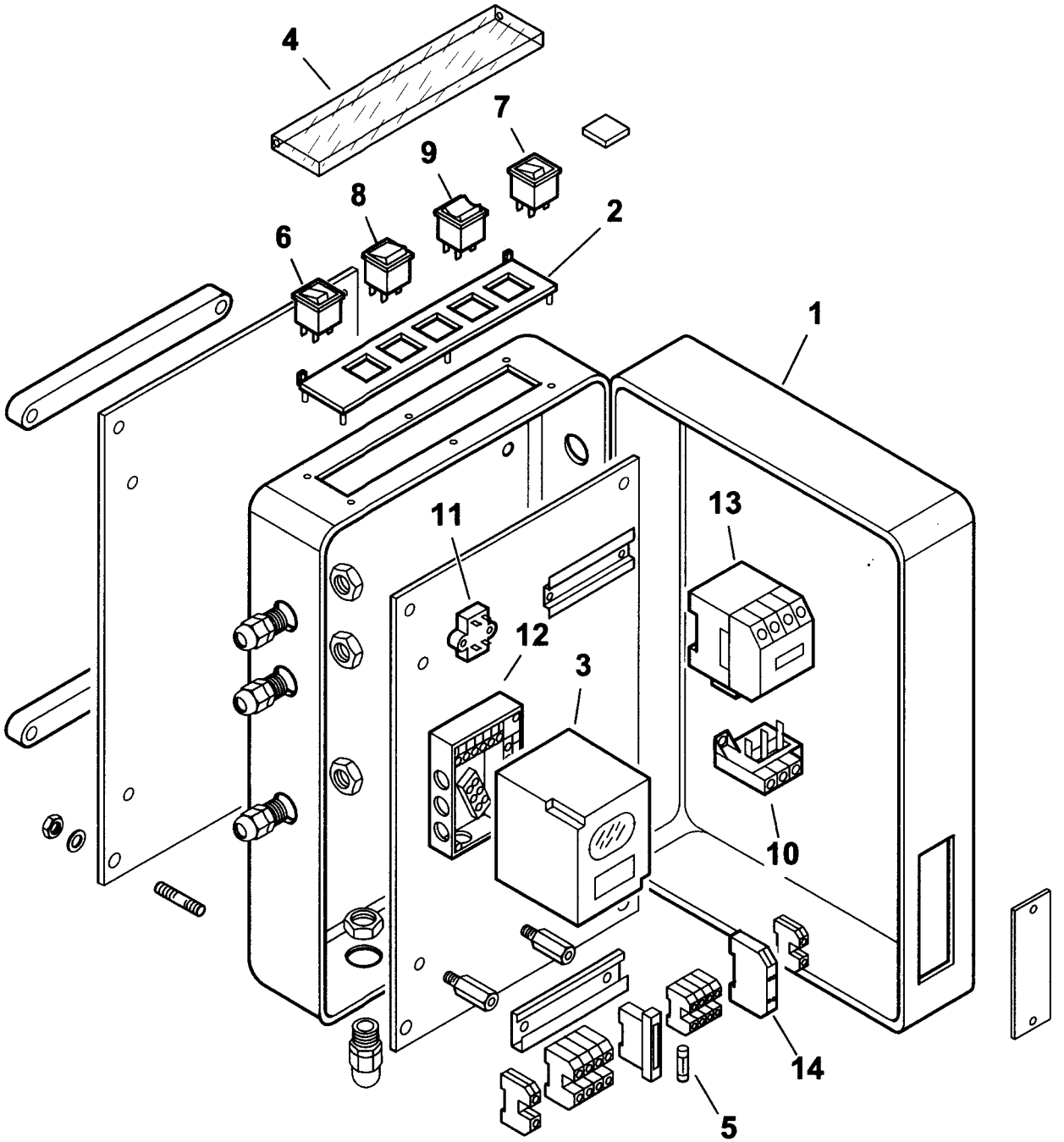

0002991508 rev.2	dis. Balboni
Data: 03-03-2004	visto:Gilli C.

TAV.C168

900367 QUADRO ELETTRICO BT 75 DSPG

esploso **0002991508** **rev.2**

Rif.	Codice	Descrizione
1	0010030024	CASSETTA
2	0006060008	TARGHETTA
3	30865	APPARECCHIATURA LANDIS LAL1.25
4	61228	PROTEZIONE
5	7456	FUSIBILE
6	0005120039	INTERRUTTORE SPIA BIANCA
7	0005120040	INTERRUTTORE SPIA ROSSA
8	0005120041	DEVIATORE BIPOLARE
9	0005120038	DEVIATORE BIPOLARE "0" CENTRALE
10	0005110068	RELE TERMICO
11	0005020034	FILTRO
12	23530	ZOCCOLO
13	0005110051	TELERUTTORE
14	23062	PONTE RADDRIZZATORE

Rif.	Codice	Descrizione

27665- GRUPPO POLVERIZZATORE - NOZZLE ASSEMBLY - LIGNE GICLEUR - DUESENGESTAENGE

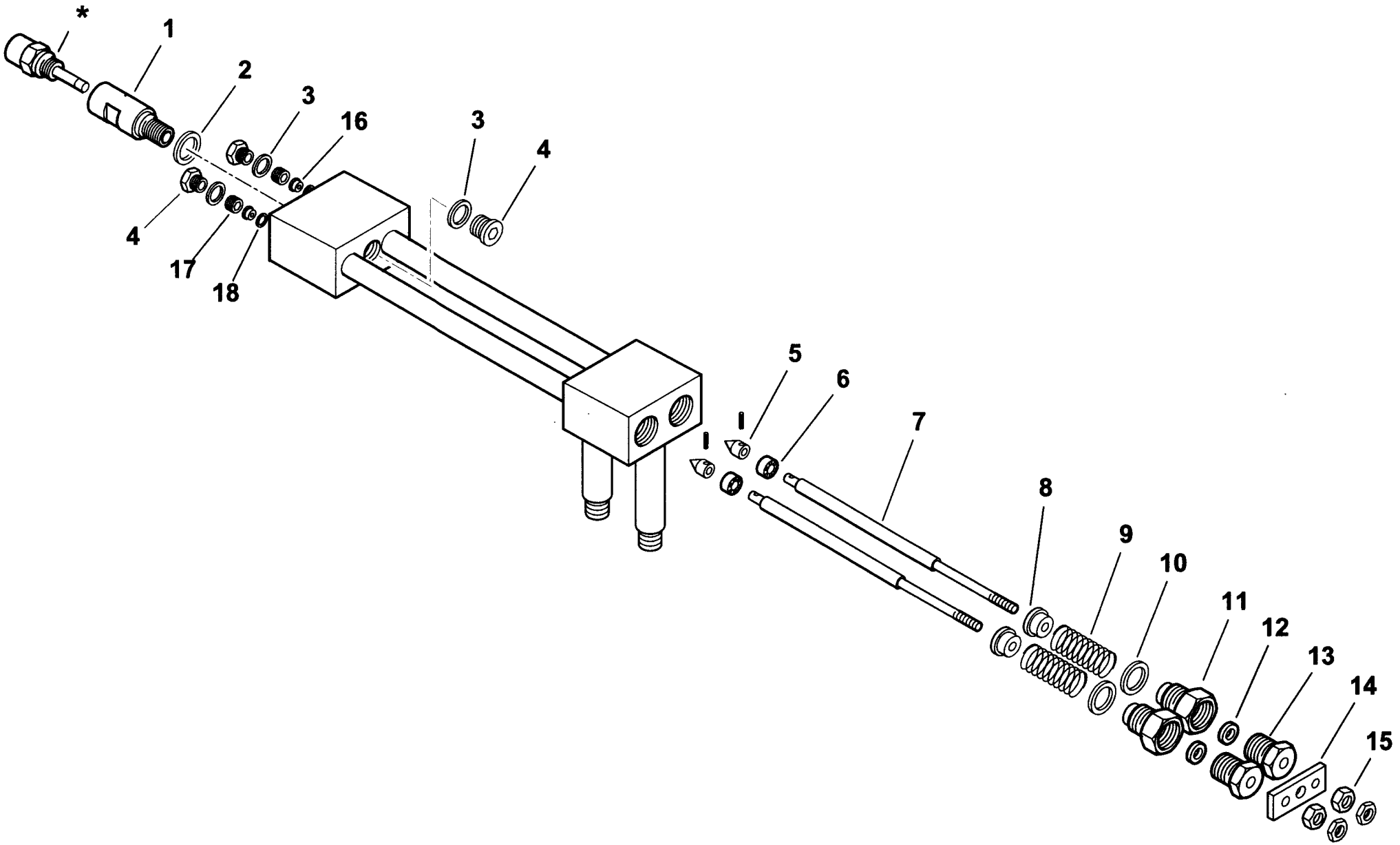

0002990217rev.2	dis.Balboni
Data: 03-03-2004	visto:Gilli C.

TAV.D3

27665 Assieme gruppo polverizzatore L520

esploso **0002990217** **rev.2**

Rif.	Codice	Descrizione
1	27611	BOCCHETTONE PORTAUGELLO
2	23066	RONDELLA
3	23064	RONDELLA
4	23067	TAPPO
5	27631	SPILLO
6	27614	PISTONE
7	27627	ASTA
8	27621	NOTTOLINO
9	19420	MOLLA
10	23065	RONDELLA
11	27626	BOCCHETTONE
12	23093	GUARNIZIONE
13	27623	BOCCHETTONE
14	27628	PIASTRINA
15	27625	DADO
16	27612	BOCCOLA
17	27609	GHIERA
18	23063	RONDELLA

Rif.	Codice	Descrizione

900345-GRUPPO MAGNETE - MAGNET GROUP - GROUPE MAGNETO - MAGNETMASCHINENSATZ

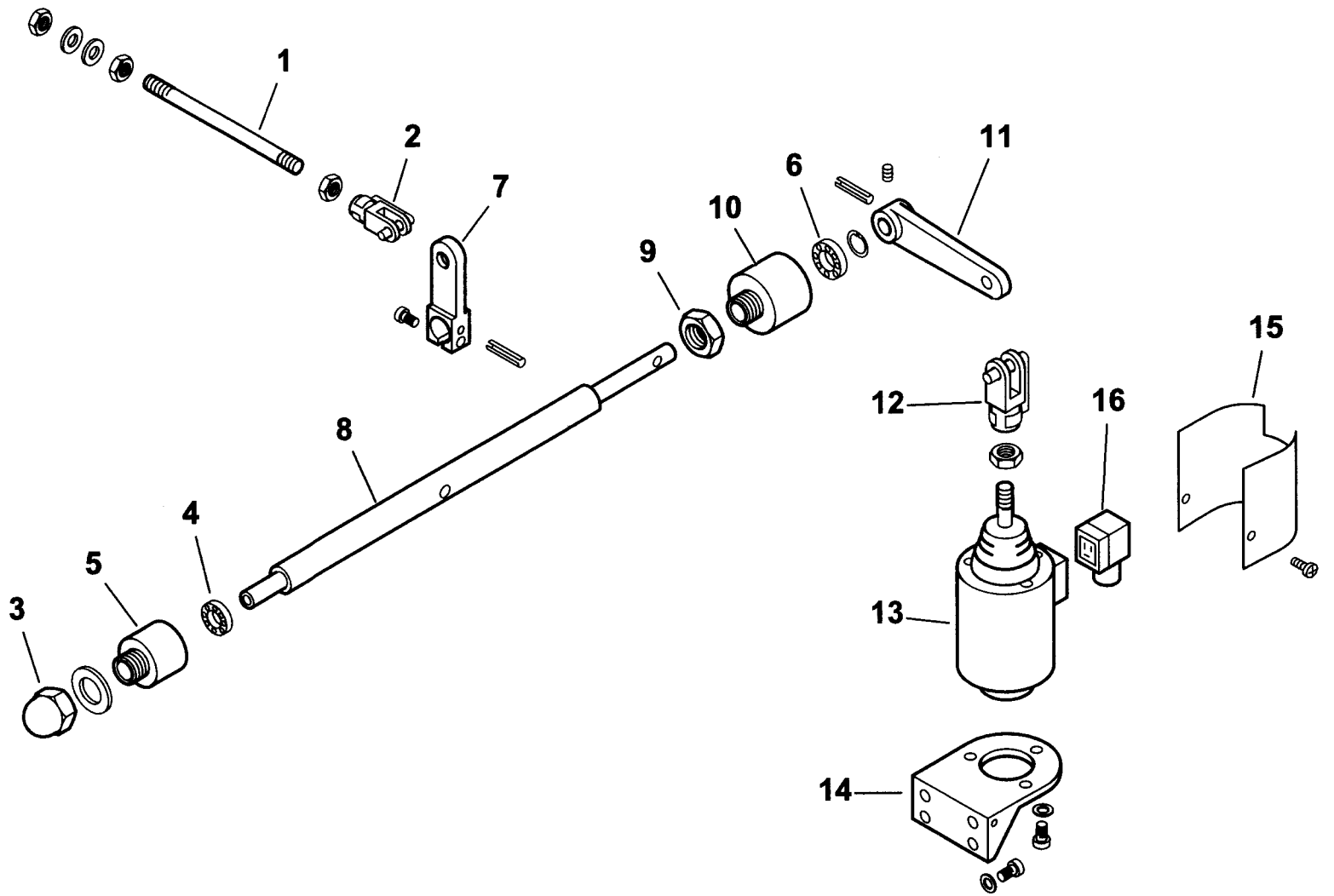

0002992181 rev.0	dis.Balboni
Data: 05-06-2001	visto:Gilli C.

TAV.G8

900345 Gruppo magnete 75

esploso **0002992181** **rev.0**

Rif.	Codice	Descrizione
1	27667	ASTA
2	30543	FORCELLA
3	23056	DADO
4	23055	CUSCINETTO
5	27635	SOPPORTO
6	23054	CUSCINETTO
7	27645	LEVA
8	27664	PERNO
9	27637	DADO
10	27636	SOPPORTO
11	27646	LEVA
12	27634	FORCELLA
13	0005250067	ELETTROMAGNETE
14	27668	SOPPORTO
15	33266	PROTEZIONE
16	30761	CONNETTORE

Rif.	Codice	Descrizione

0010160018 - VALVOLA REGOLATRICE di PRESSIONE - PRESSURE REGULATING VALVE - REGULADOR de PRESION

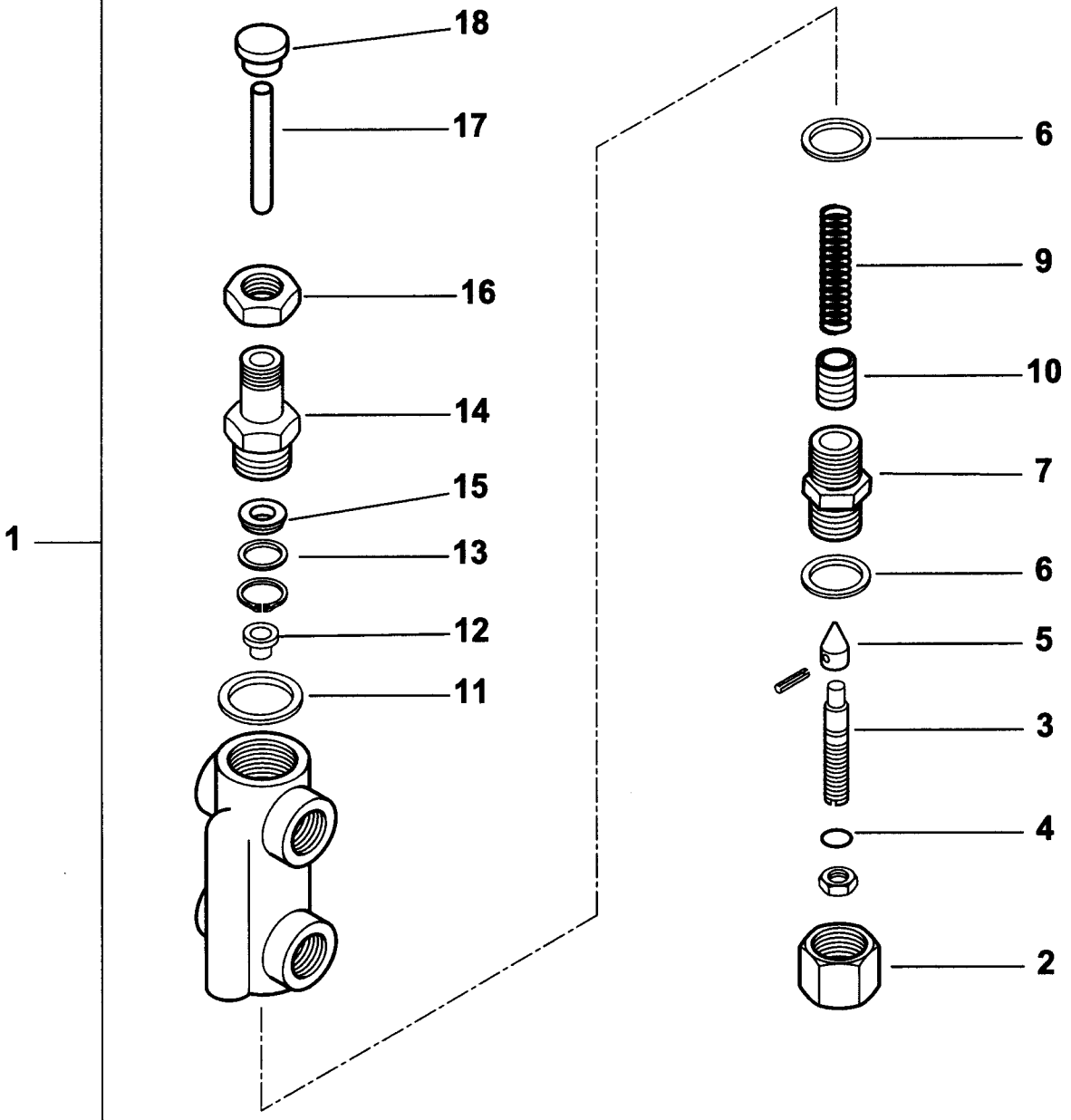

0002991714rev.0	dis. Balboni
Data:01-09-1997	visto: Gilli C.

TAV.H7

0010160018 Valvola regolatrice di pressione 3/8"

esploso **0002991714 rev.0**

Rif.	Codice	Descrizione
1	0010160018	ASSIEME VALVOLA REGOLATRICE
2	16295	DADO CIECO
3	16322	VITE
4	0005180008	GUARNIZIONE
5	27613	SPILLO
6	18257	RONDELLA
7	16321	BOCCHETTONE
9	16284	MOLLA
10	0010160015	PISTONE
11	3431	RONDELLA
12	16323	PIATTELLO
13	32626	RONDELLA
14	32631	BOCCHETTONE
15	23111	GUARNIZIONE
16	32633	DADO
17	0010160012	PERNO
18	32629	PIATTELLO

Rif.	Codice	Descrizione

BT 100 DSPG cod.3514010

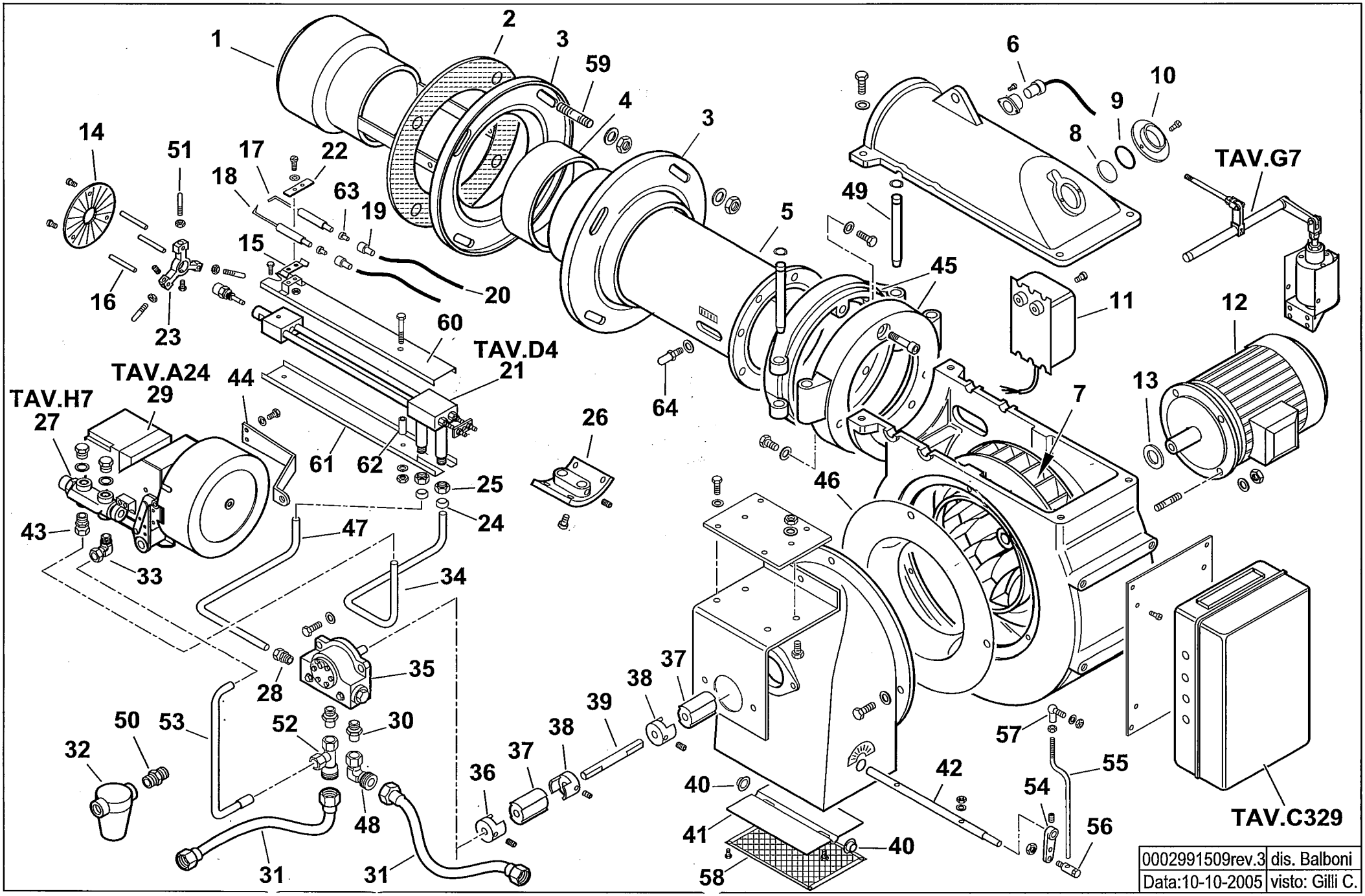

0002991509rev.3	dis. Balboni
Data:10-10-2005	visto: Gilli C.

3514010 **BT 100 DSPG** esploso 0002991509 **rev.3**

Rif.	Codice	Descrizione
1	0010140002	DIFFUSORE
2	15853	GUARNIZIONE FLANGIA 315X216
3	15856	FLANGIA
4	15854	COLLARE
5	0010140001	CANNOTTO
6	30864	FOTO LANDIS QRB3
7	98186	VENTOLA D.310X28
8	0020020030	VETRINO
9	23839	GUARNIZIONE
10	3172	ANELLO
11	15994	TRASFORMATORE 12KV-30MA 230/50Hz
12	0005010001	MOTORE TRIFASE KW1,5 230-400/50Hz
13	28078	DISTANZIALE
14	37905	DISCO FRESATO 165X40
15	34459	STAFFA
16	37904	COLONNETTA
17	27778	ELETTRODO SN
18	27779	ELETTRODO DS
19	0005060037	SOPPRESSORE A FILO 5000 OHM
20	30223	CAVO A.T.
21	0010140010	GRUPPO POLVERIZZATORE
22	61299	PIASTRINA
23	27655	SOPPORTO
24	23823	OGIVA D=12
25	23830	DADO X RAC. WOSS D=12
26	37877	SUPPORTO
27	0010160018	VALVOLA REGOLATRICE 3/8"
28	31052	RACCORDO WOSS D.12X1/4"
29	16251	GRUPPO MODULATORE
30	44138	RACCORDO PER ATTACCO WOSS D.15 3/8"
31	19314	TUBO FLESSIBILE 1"X1200
32	5460	FILTRO 1"
	95045	CARTUCCIA
	95101	GUARNIZIONE

Rif.	Codice	Descrizione
33	23079	RACCORDO WOSS GOMITO
34	0010140019	TUBO RITORNO GP-VR D.12
35	0005060019	POMPA BALTUR 160.0
	95519	ANELLI DI TENUTA
36	0006020079	GIUNTO
37	16933	PARASTRAPPO L=40
38	28894	GIUNTO
39	16935	DISTANZIALE
40	54056	BOCCOLA OT 20X14X12X1
41	27580	FARFALLA
42	0010030083	PERNO FARFALLA
43	30448	RACCORDO WOSS D.12X3/8"
44	0010160017	STAFFA
45	0010010021	CERNIERA
46	29588	ANELLO CONVOGLIATORE 295X166
47	0010140018	TUBO MANDATA P-GP D.12
48	41543	ATTACCO GOMITO 1"
49	56084	PERNO
50	19315	NIPPLO 1"X1"
51	41580	PERNO CENTRAGGIO
52	41544	ATTACCO 3 VIE D.15X1"
53	27722	TUBO RITORNO VR-P
54	16301	LEVA
55	34943	ASTA
56	19555	ARTICOLAZIONE ASSIALE SNODO M8
57	18695	ARTICOLAZIONE ROTULA M8
58	34921	PROTEZIONE
59	18790	PRIGIONIERO M16X115
60	0010140005	PROTEZIONE SUPERIORE
61	0010140006	PROTEZIONE INFERIORE
62	0010140026	DISTANZIALE
63	18115	ATTACCO TIPO E 5MA
64	18476	NOTTOLINO

16251- GRUPPO MODULATORE - MODULATING SYSTEM - SYSTEME DE MODULATION - MODULATIONSSYSTEM

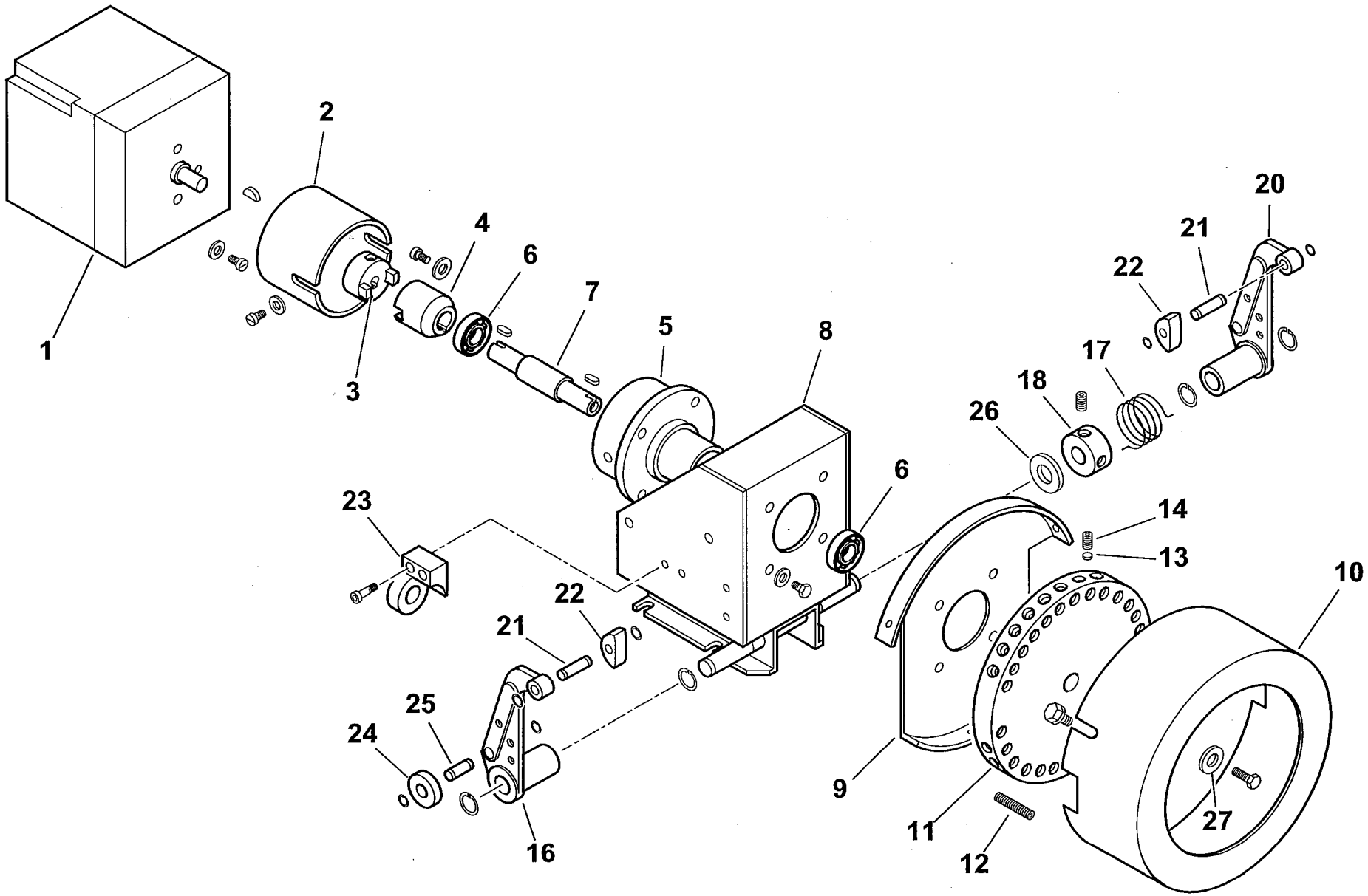

0002991923rev.2	dis. Balboni
Data:10-10-2005	visto:Gilli C.

TAV.A24

16251 Modulatore Landis BT

esploso **0002991923** **rev.2**

Rif.	Codice	Descrizione
1	31071	MOTORINO LANDIS SQM10.16502
2	16261	SOPPORTO
3	16260	GIUNTO MASCHIO
4	16259	GIUNTO FEMMINA
5	16258	SUPPORTO
6	30257	CUSCINETTO 15-35-11
7	16257	PERNO
8	16255	SUPPORTO
9	16254	SUPPORTO
10	16253	COPERCHIO
11	16256	PULEGGIA SUPPORTO VITI
12	16315	VITE PER PULEGGIA 8X40
13	16282	PIATTELLO
14	5488	VITE 10X10
16	18795	LEVA DESTRA
17	33823	MOLLA SINISTRA
18	33979	BOCCOLA CARICAMENTO MOLLA 20X39
20	18796	LEVA SINISTRA
21	18802	ALBERINO PER TASTATORE
22	18797	TASTATORE
23	16270	SUPPORTO VALVOLA REGOLATRICE
24	18805	NOTTOLINO
25	18803	ALBERINO 26X8
26	16220	RONDELLA 15,5X30X1,5
27	16312	PIATTELLO

Rif.	Codice	Descrizione

901199-QUADRO ELETTRICO - CONTROL PANEL - CUADRO ELECTRICO - APPAREILLAGE ELECTRIQUE - SCHALTGERAETE

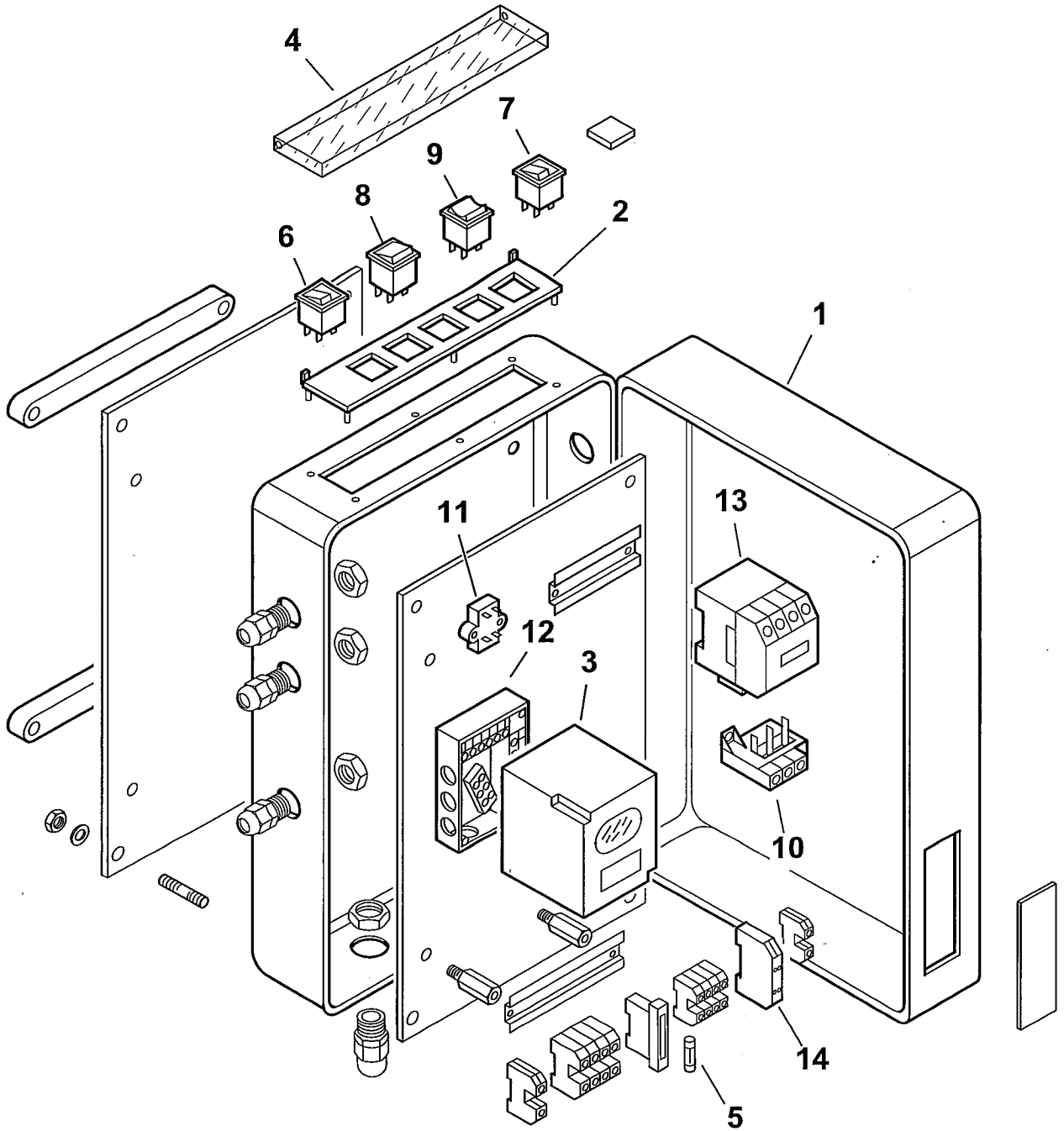

0002992428 rev.0	dis. Balboni
Data: 03-03-2004	visto:Gilli C.

TAV.C329

901199 QUADRO ELETTRICO BT 100 DSPG

esploso **0002992428** **rev.0**

Rif.	Codice	Descrizione
1	0010030024	CASSETTA
2	0006060008	TARGHETTA
3	30865	APPARECCHIATURA LANDIS LAL1.25
4	61228	PROTEZIONE
5	7456	FUSIBILE
6	0005120039	INTERRUTTORE SPIA BIANCA
7	0005120040	INTERRUTTORE SPIA ROSSA
8	0005120041	DEVIATORE BIPOLARE
9	0005120038	DEVIATORE BIPOLARE "0" CENTRALE
10	0005110069	RELE TERMICO
11	0005020034	FILTRO
12	23530	ZOCCOLO
13	0005110051	TELERUTTORE
14	23062	PONTE RADDRIZZATORE

Rif.	Codice	Descrizione

0010140010- GRUPPO POLVERIZZATORE - NOZZLE ASSEMBLY - LIGNE GICLEUR - DUESENGESTAENGE

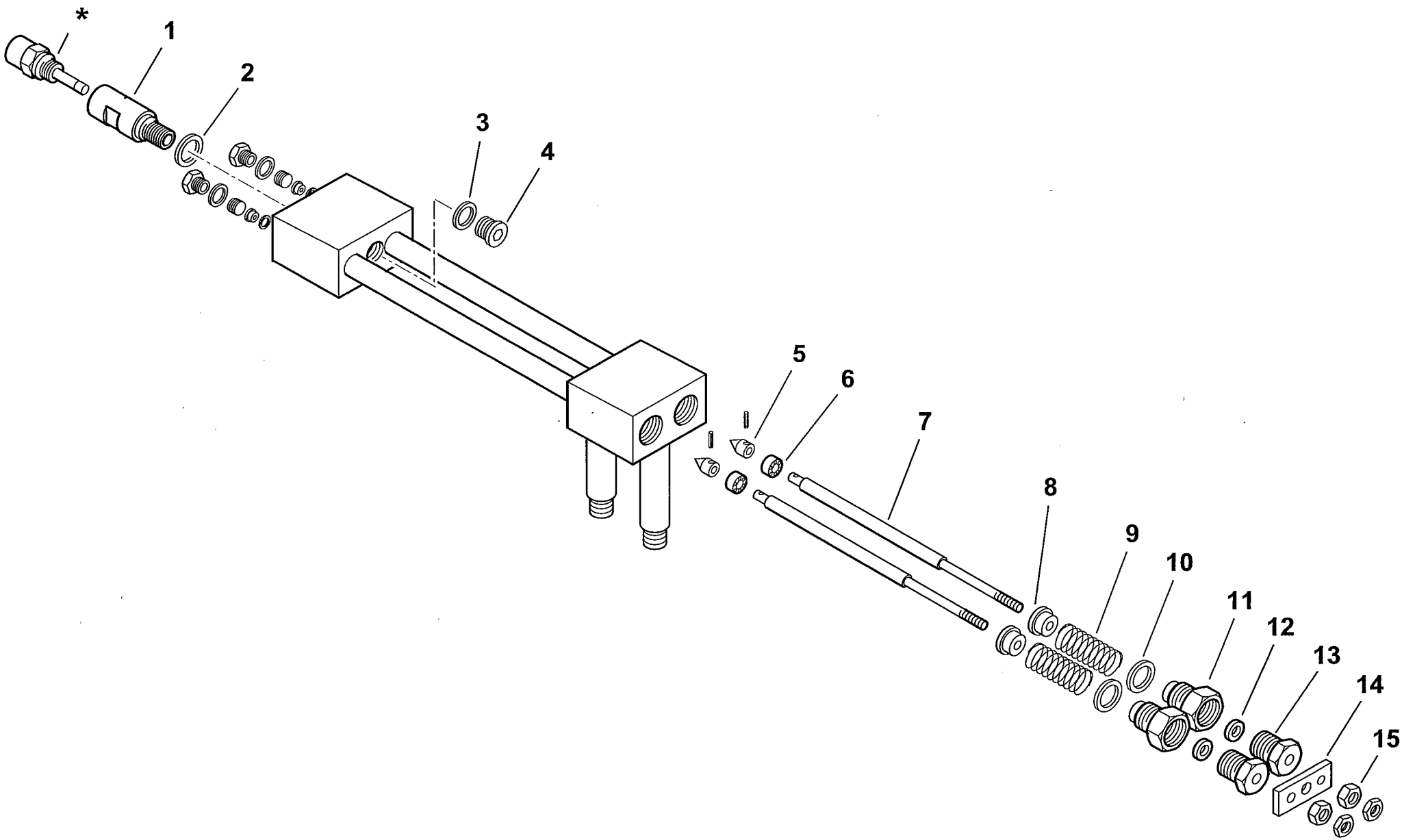

0002990783rev.3	dis.Balboni
Data: 03-03-2004	visto:Gilli C.

TAV.D4

0010140010 Assieme gruppo polverizzatore L360

esploso **0002990783** **rev.3**

Rif.	Codice	Descrizione
1	27611	BOCCHETTONE PORTAUGELLO
2	23066	RONDELLA RAME 20,2X25X1
3	23064	RONDELLA
4	23067	TAPPO
5	27631	SPILLO
6	27614	PISTONE
7	0012070004	ASTA L383
8	27621	NOTTOLINO
9	19420	MOLLA
10	23065	RONDELLA RAME 25,2X30X1
11	27626	BOCCHETTONE
12	23093	GUARNIZIONE LABBRO UM186
13	27623	BOCCHETTONE
14	27628	PIASTRINA
15	27625	DADO M6

Rif.	Codice	Descrizione

900618-GRUPPO MAGNETE - MAGNET GROUP - GROUPE MAGNETO - MAGNETMASCHINENSATZ

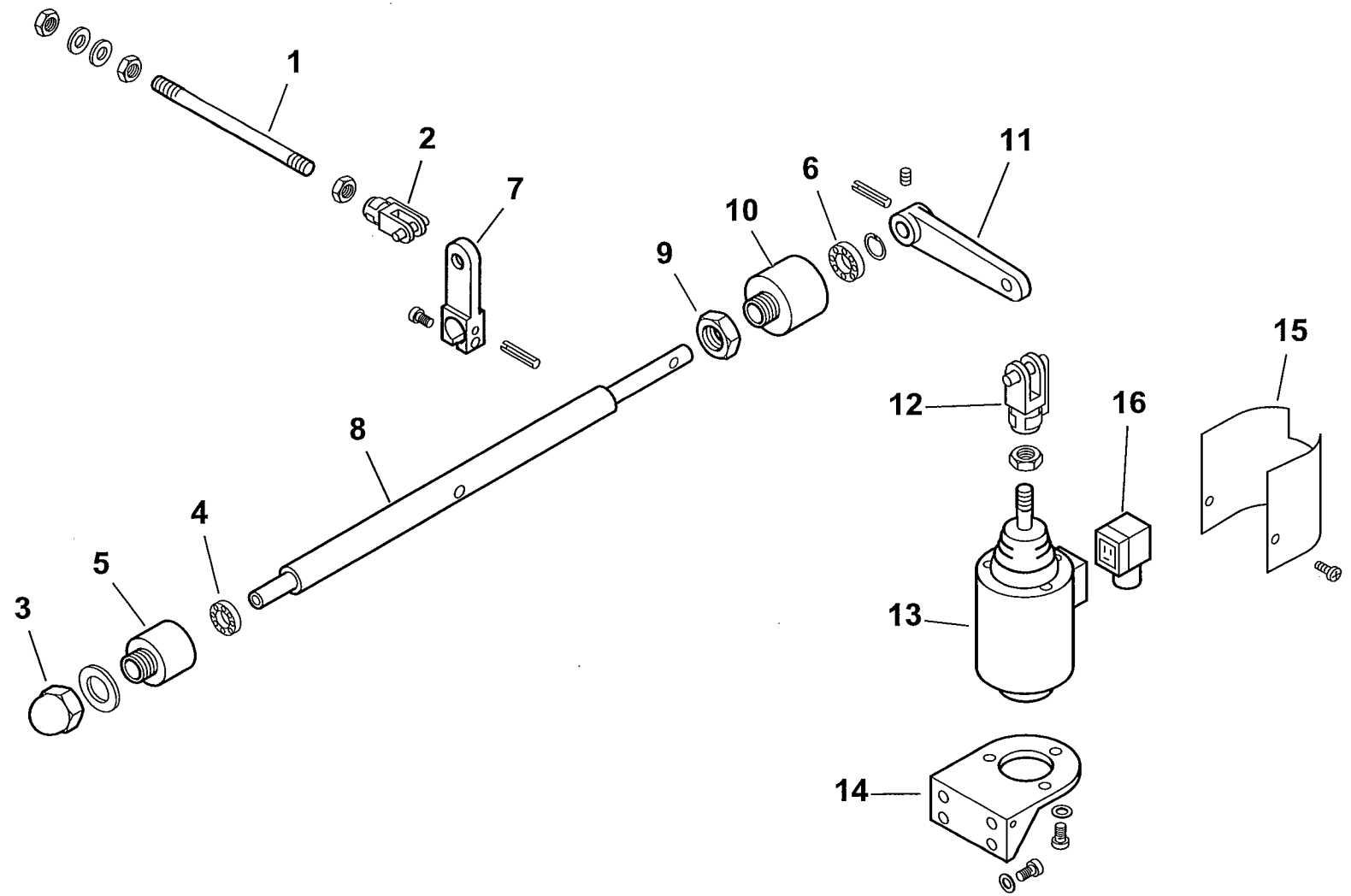

0002992179 rev.0	dis.Balboni
Data: 05-06-2001	visto:Gilli C.

TAV.G7

900618 Gruppo magnete 100

esploso **0002992179** **rev.0**

Rif.	Codice	Descrizione
1	0010140007	ASTA L365
2	30543	FORCELLA M8 CON CLIPS UNI 1676
3	23056	DADO CIECO M12
4	23055	CUSCINETTO 8-22-7
5	27635	SUPPORTO CUSCINETTO D.20
6	23054	CUSCINETTO 12-28-8 SKF6001-2Z
7	27645	LEVA
8	27664	PERNO SUPPORTO LEVA 75
9	27637	DADO
10	27636	SUPPORTO CUSCINETTO D.28
11	27646	LEVA
12	27634	FORCELLA PER MAGNETE M12
13	0005250067	ELETTROMAGNETE 230V CA 200V CC
14	27668	SUPPORTO
15	33266	PROTEZIONE MAGNETE
16	30761	CONNETTORE MPM 3 POLI NERO

Rif.	Codice	Descrizione

0010160018 - VALVOLA REGOLATRICE di PRESSIONE - PRESSURE REGULATING VALVE - REGULADOR de PRESION

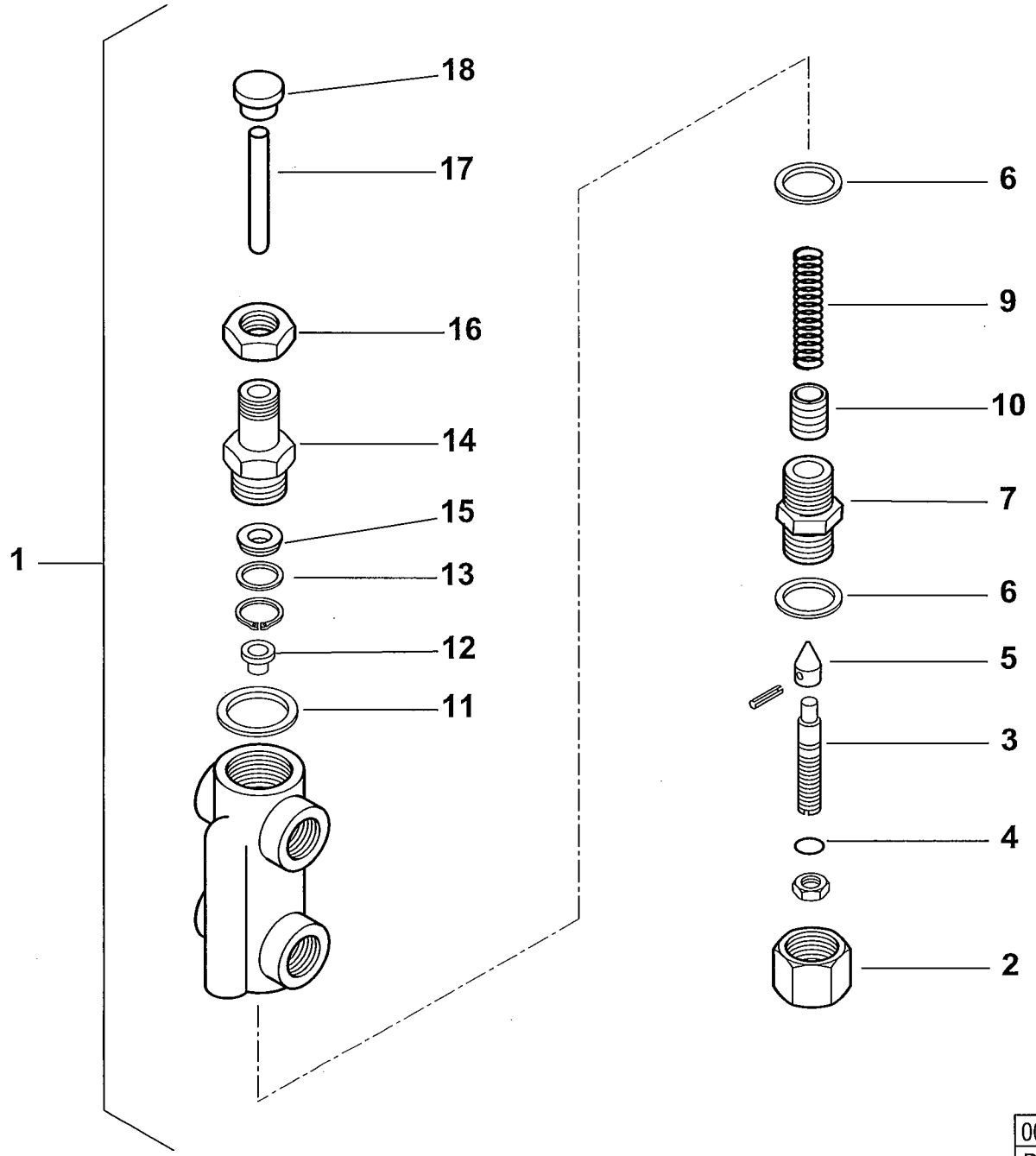

0002991714rev.0	dis. Balboni
Data:01-09-1997	visto: Gilli C.

TAV.H7

0010160018 Valvola regolatrice di pressione 3/8"

esploso **0002991714** **rev.0**

Rif.	Codice	Descrizione
1	0010160018	ASSIEME VALVOLA REGOLATRICE
2	16295	DADO CIECO
3	16322	VITE REGOLAZIONE 68X12
4	0005180008	GUARNIZIONE OR 108 VITON
5	27613	SPILLO
6	18257	RONDELLA RAME 22X28X2
7	16321	BOCCHETTONE
9	16284	MOLLA BY-PASS
10	0010160015	PISTONE
11	3431	RONDELLA RAME 30X40X1,5
12	16323	PIATTELLO
13	32626	RONDELLA OT 22X16X2
14	32631	BOCCHETTONE
15	23111	GUARNIZIONE LABBRO
16	32633	DADO 22X1,5M
17	0010160012	PERNO
18	32629	PIATTELLO

Rif.	Codice	Descrizione

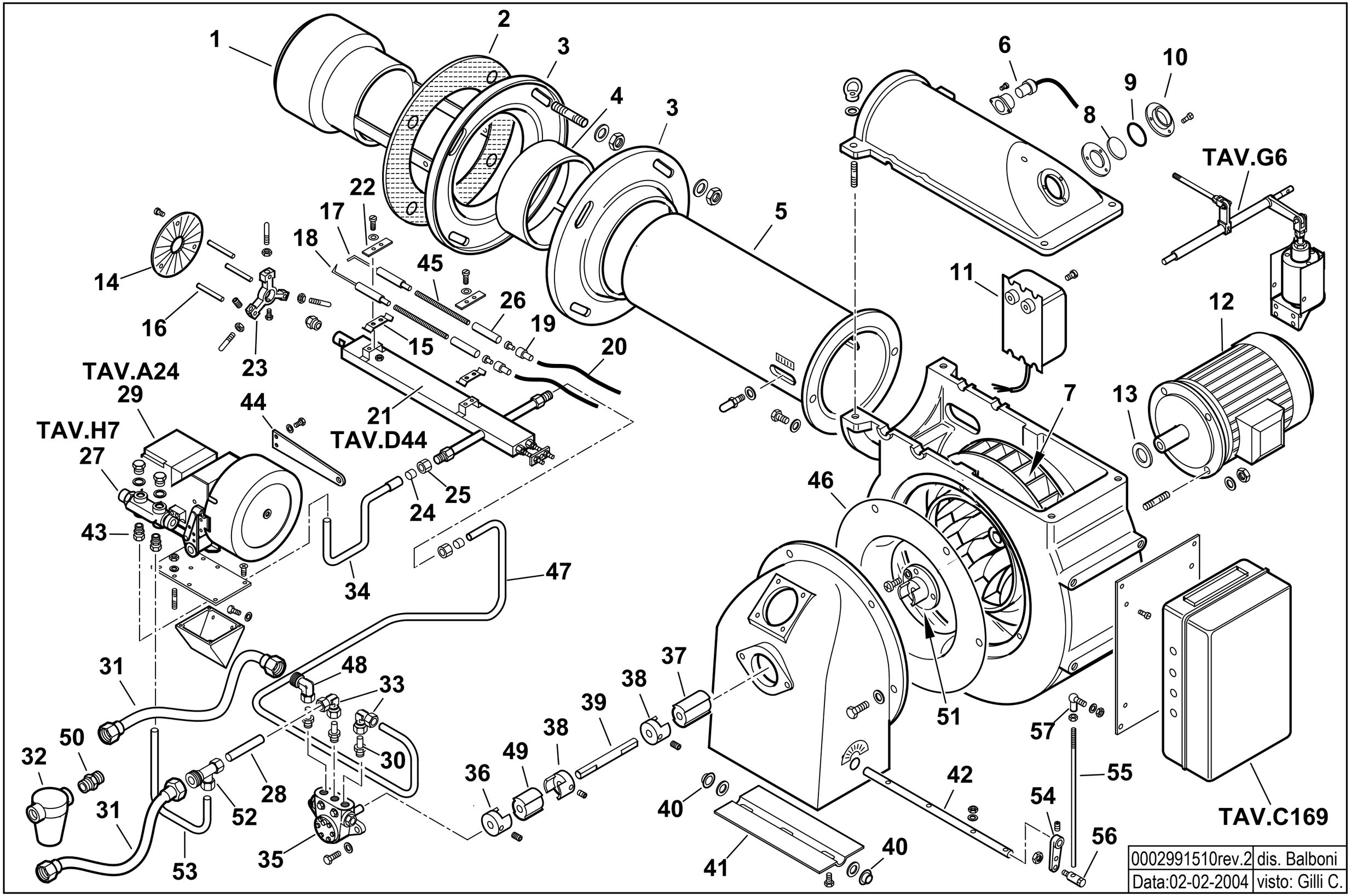

0002991510rev.2	dis. Balboni
Data:02-02-2004	visto: Gilli C.

3518010 **BT 120 DSPG 50Hz** esploso 0002991510 **rev.2**

Rif.	Codice	Descrizione
1	37902	DIFFUSORE 120 MAG.
2	15853	GUARN.NE FLANGIA 315X216
3	15856	FLANGIA
4	15854	COLLARE
5	15875	CANNOTTO
6	30864	FOTO LANDIS QRB3
7	37930	VENTOLA D.365X213X27 BT120
8	4145	VETRINO
9	4146	GUARNIZIONE
10	4143	ANELLO
11	15994	TRASF.RE 12KV-30MA 230/50
12	30103	MOTORE TRIF. KW2,2 230-400/50
13	35687	DISTANZIALE
14	37905	DISCO FRESATO 165X40 I130
15	34459	STAFFA
16	37904	COLONNETTA
17	27778	ELETTRODO SN
18	27779	ELETTRODO DS
19	0005060037	SOPPRESSORE
20	30223	CAVO
21	37900	GRUPPO POLVERIZZATORE
22	61299	PIASTRINA
23	27655	SOPPORTO
24	23825	OGIVA D=15
25	23832	DADO X RAC. WOSS D=15
26	19424	ISOLATORE
27	0010160018	AS.VALV.REG.PRES. MOD. 3/8BT55
28	41541	TUBO
29	16251	GRUPPO MODULATORE
30	57058	RACCORDO

Rif.	Codice	Descrizione
31	19314	TUBO FLESSIBILE 1"X1200
32	5460	FILTRO GASOLIO 1"X1"
	95045	CARTUCCIA
	95101	GUARNIZIONE
33	23074	RACCORDO WOSS GOMITO
34	39102	TUBO D=12 X D=15
35	0005060020	POMPA BALTUR 300
	95519	ANELLI DI TENUTA
36	5941	GIUNTO ALLUMINIO D=11
37	16933	PARASTRAPPO L=40
38	28894	GIUNTO ALLUMINIO D=10
39	15852	DISTANZIALE GIUNTO 10X200
40	54056	BOCCOLA
41	56081	FARFALLA
42	37879	PERNO
43	0005150044	RACCORDO WOSS D.15X3/8"
44	32753	STAFFA
45	37920	PROLUNGA
46	15842	ANELLO CONV.RE ARIA 390X205
47	57398	TUBO D=15
48	41543	ATTACCO GOMITO 1"
49	16888	PARASTRAPPO L=30
50	19315	NIPPLO 1"X1"
51	28991	GIUNTO TRAS.TO 11X24
52	41544	ATTACCO 3 VIE D.15X1"
53	57399	TUBO
54	16301	LEVA
55	41516	ASTA
56	19555	ARTICOL.NE ASS.LE SNODO M8-D8
57	18695	ARTICOLAZIONE

16251- GRUPPO MODULATORE - MODULATING SYSTEM - SYSTEME DE MODULATION - MODULATIONSSYSTEM

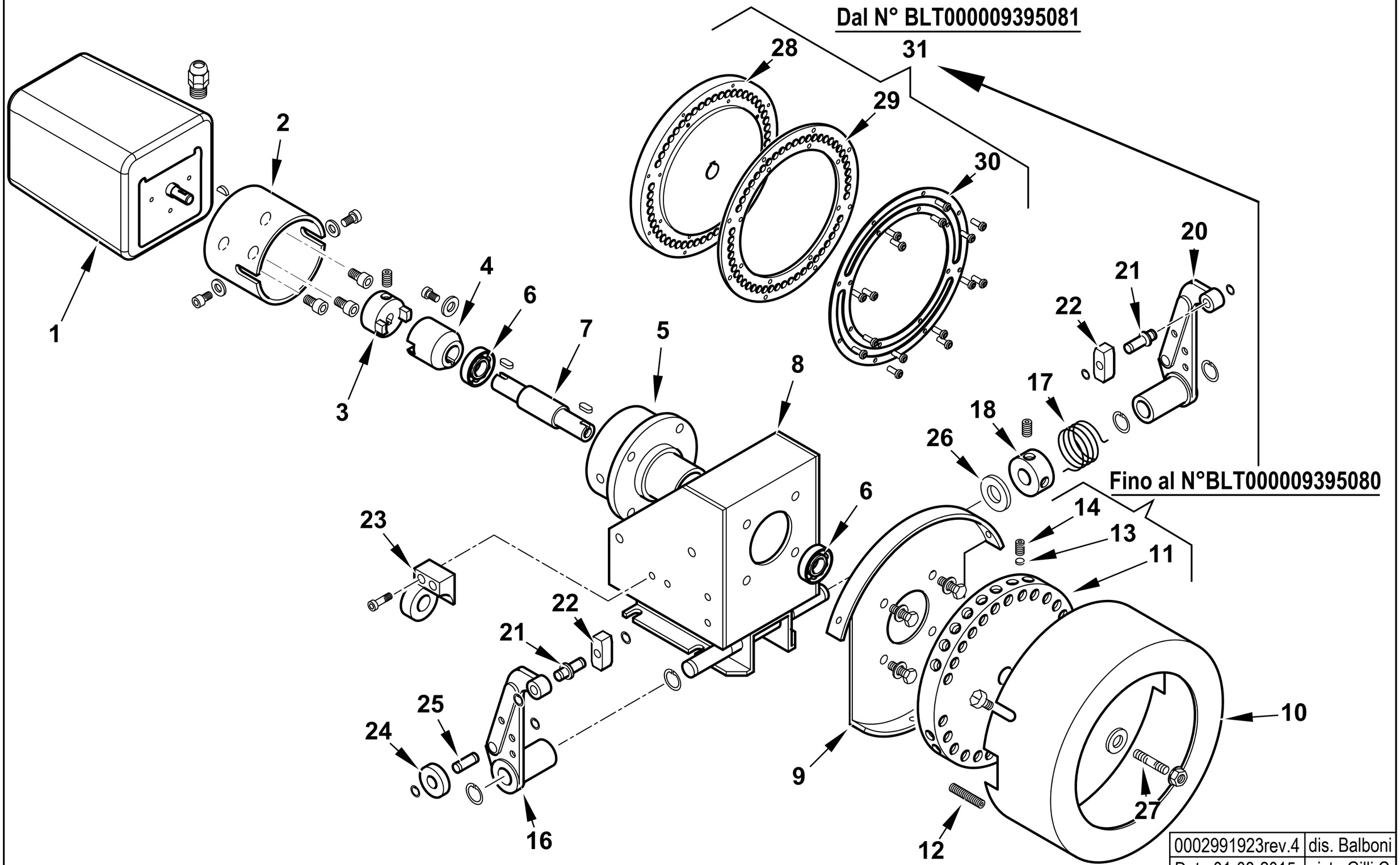

0002991923rev.4	dis. Balboni
Data:01-08-2015	visto:Gilli C.

TAV.A24

16251 **AS.MODULATORE BT** esploso **0002991923** **Rev.4**

Rif.	Codice	Descrizione	Note				
1	31071	MOTORINO SQM10.16502					
2	16261	SOPPORTO MOT.NO MODUTROL					
3	16260	GIUNTO MASCHIO MODUTROL					
4	16259	GIUNTO FEMMINA					
5	16258	SOP.TO CUSCINETTI MODUL.					
6	30257	CUSCINETTO 15-35-11					
7	16257	PERNO CENTRALE MODUTROL					
8	16255	SOPPORTO MODUTROL					
9	16254	SOPPORTO COPERCHIO MODUT					
10	16253	COPERCHIO PULEGGIA					
11	16256	PULEGGIA SUPPORTO VITI	Fino al N°BLT000009395080				
12	16315	VITE PER PULEGGIA 8X40					
13	16282	PIATTELLO PER VITE MODUL.	Fino al N°BLT000009395080				
14	5488	VITE 10X10	Fino al N°BLT000009395080				
16	18795	LEVA DESTRA					
17	33823	MOLLA SINISTRA 36X24					
18	33979	BOCCOLA CARICAMENTO MOLLA 20X39					
20	18796	LEVA SINISTRA					
21	0012120136	ALBERINO X TASTATORE L=29 D1					
22	18797	TASTATORE 15X15					
23	16270	SUPPORTO VALVOLA REGOLATRICE					
24	18805	NOTTOLINO 25X8					
25	0012120137	ALBERINO 19X8					
26	16220	RONDELLA 15,5X30X1,5					
27	16312	PIATTELLO PER PULEGGIA					
28	0006020616	PULEGGIA SOP.TO VITI MODUL.	Dal N°BLT000009395081				
29	0026050051	ANELLO NYLON ANTISVIT. VITI	Dal N°BLT000009395081				
30	0026050050	ANELLO PULEGGIA MODULATORE IB	Dal N°BLT000009395081				
31	0006110230	AS.PULEGGIA BGN/BT	Dal N°BLT000009395081				

900281-QUADRO ELETTRICO - CONTROL PANEL - CUADRO ELECTRICO - APPAREILLAGE ELECTRIQUE - SCHALTGERAETE

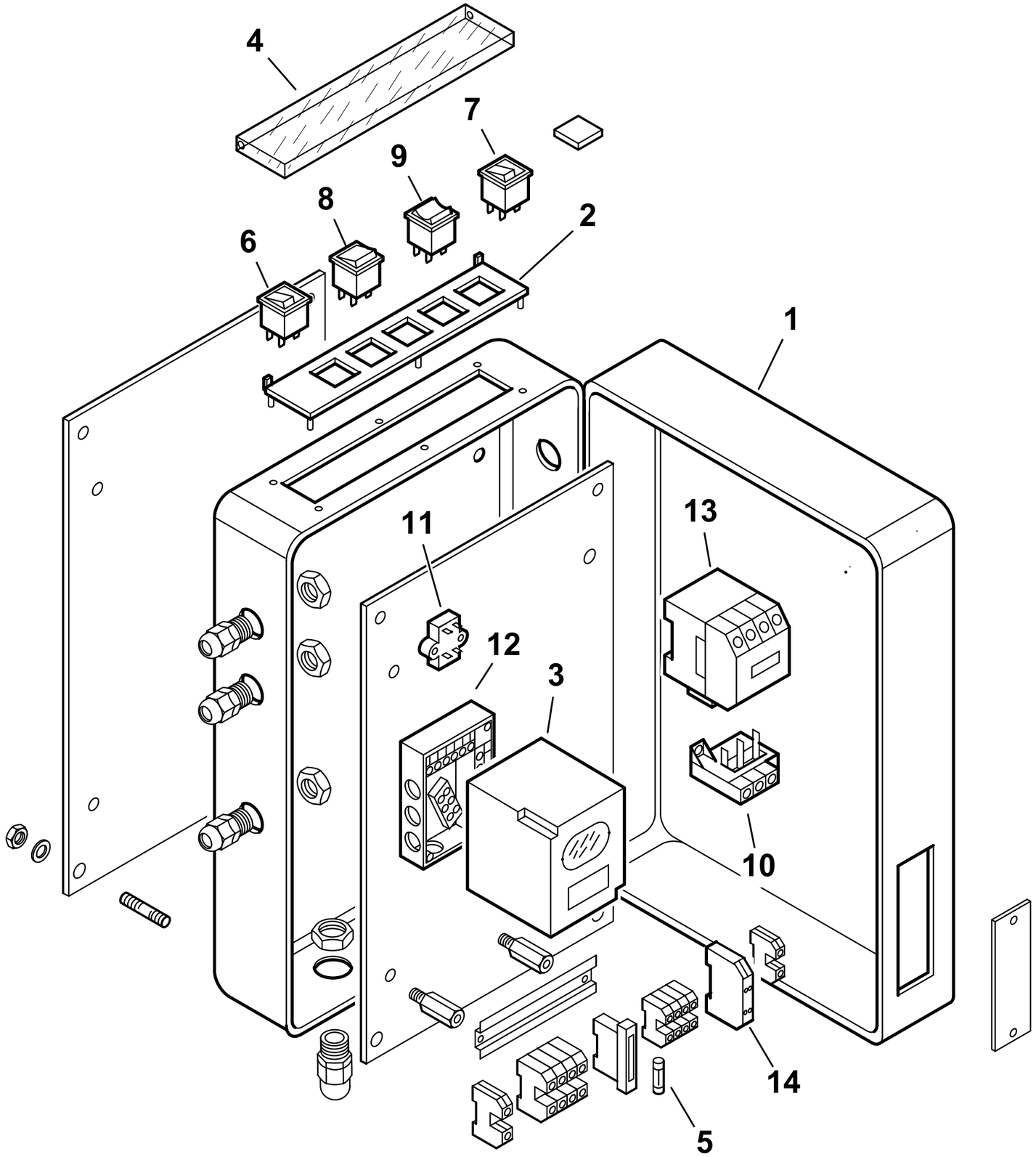

0002991511 rev.2	dis. Balboni
Data: 02-02-2004	visto:Gilli C.

TAV.C169

900281 QUADRO ELETTRICO BT 120 DSPG

esploso **0002991511** **rev.2**

Rif.	Codice	Descrizione
1	0010030024	CASSETTA
2	0006060008	TARGHETTA
3	30865	APPARECCHIATURA LANDIS LAL1.25
4	61228	PROTEZIONE
5	7456	FUSIBILE 6,3A 5X20 IWB 0102Q
6	0005120039	INTERRUTTORE SPIA BIANCA
7	0005120040	INTERRUTTORE SPIA ROSSA
8	0005120041	DEVIATORE BIPOLARE
9	0005120038	DEVIATORE BIPOLARE "0" CENTRALE
10	0005110070	RELE' TERMICO ABB T7DU 6-9A
11	0005020034	FILTRO ANTIDIST. FAHDA ZF 6,5A
12	23530	ZOCCOLO
13	0005110051	TELERUTTORE ABB B6 230V 50-60
14	23062	PONTE RADDRIZZATORE

Rif.	Codice	Descrizione

37900- GRUPPO POLVERIZZATORE - NOZZLE ASSEMBLY - LIGNE GICLEUR - DUESENGESTAENGE

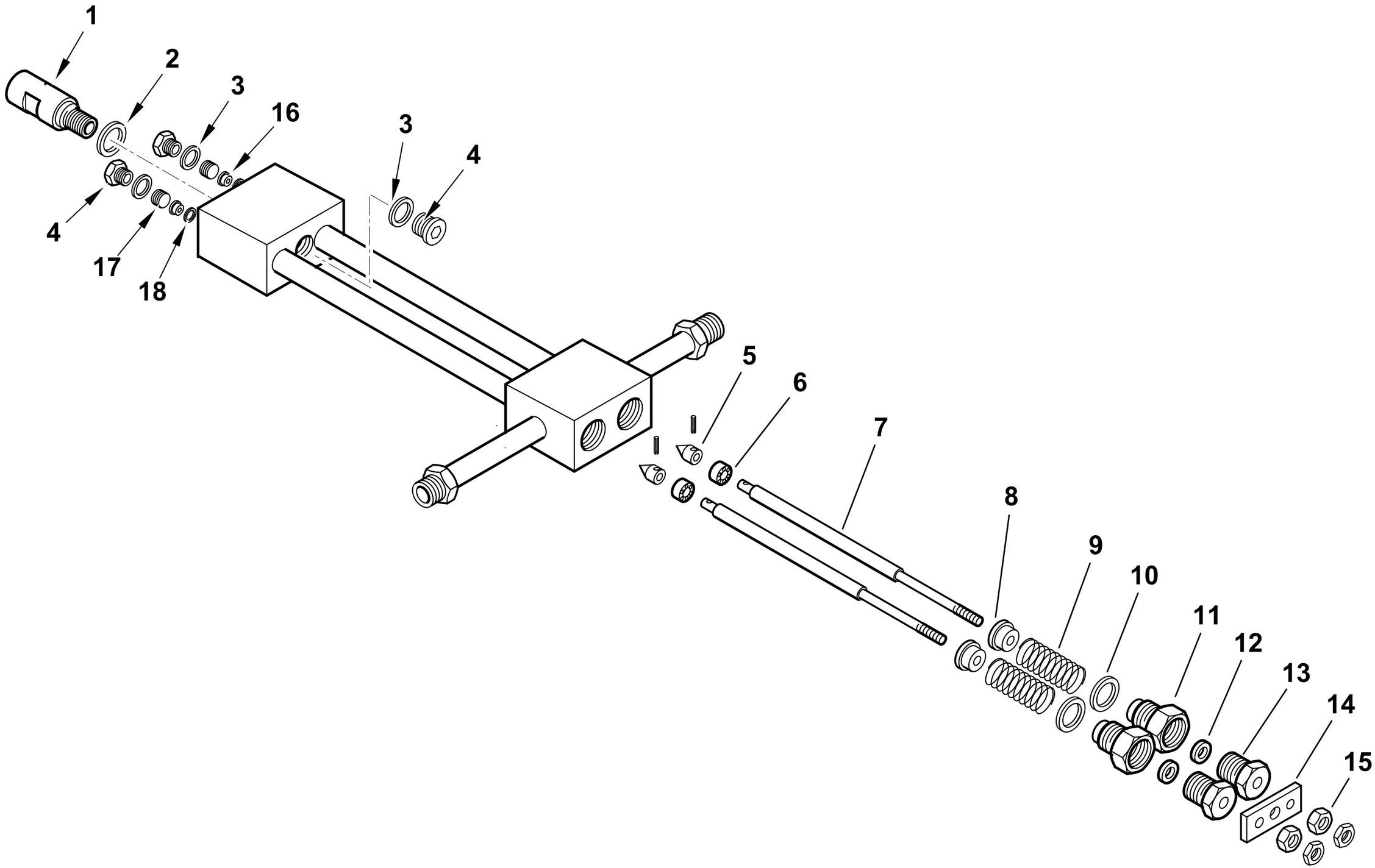

0002990226rev.2	dis.Balboni
Data: 02-02-2004	visto:Gilli C.

TAV.D44

37900 Assieme gruppo polverizzatore L610

esploso **0002990226** **rev.3**

Rif.	Codice	Descrizione
1	27611	BOCCHETTONE PORTAUGELLO
2	23066	RONDELLA RAME 20,2X25X1
3	23064	RONDELLA RAME 14,2X19X1
4	23067	TAPPO
5	27631	SPILLO
6	27614	PISTONE
7	37894	AS.ASTA APERTURA GPM L 633
8	27621	NOTTOLINO
9	19420	MOLLA
10	23065	RONDELLA RAME 25,2X30X1
11	27626	BOCCHETTONE
12	23093	GUARNIZIONE LABBRO UM186 VITON
13	27623	BOCCHETTONE
14	27628	PIASTRINA
15	27625	DADO PER ASTA M6 GPM
16	27612	BOCCOLA PER SPILLO GPM
17	27609	GHIERA PER BOCCOLA 14X1,5 GPM
18	23063	RONDELLA RAME 8,2X12X0,5

Rif.	Codice	Descrizione

900044-GRUPPO MAGNETE - MAGNET GROUP - GROUPE MAGNETO - MAGNETMASCHINENSATZ

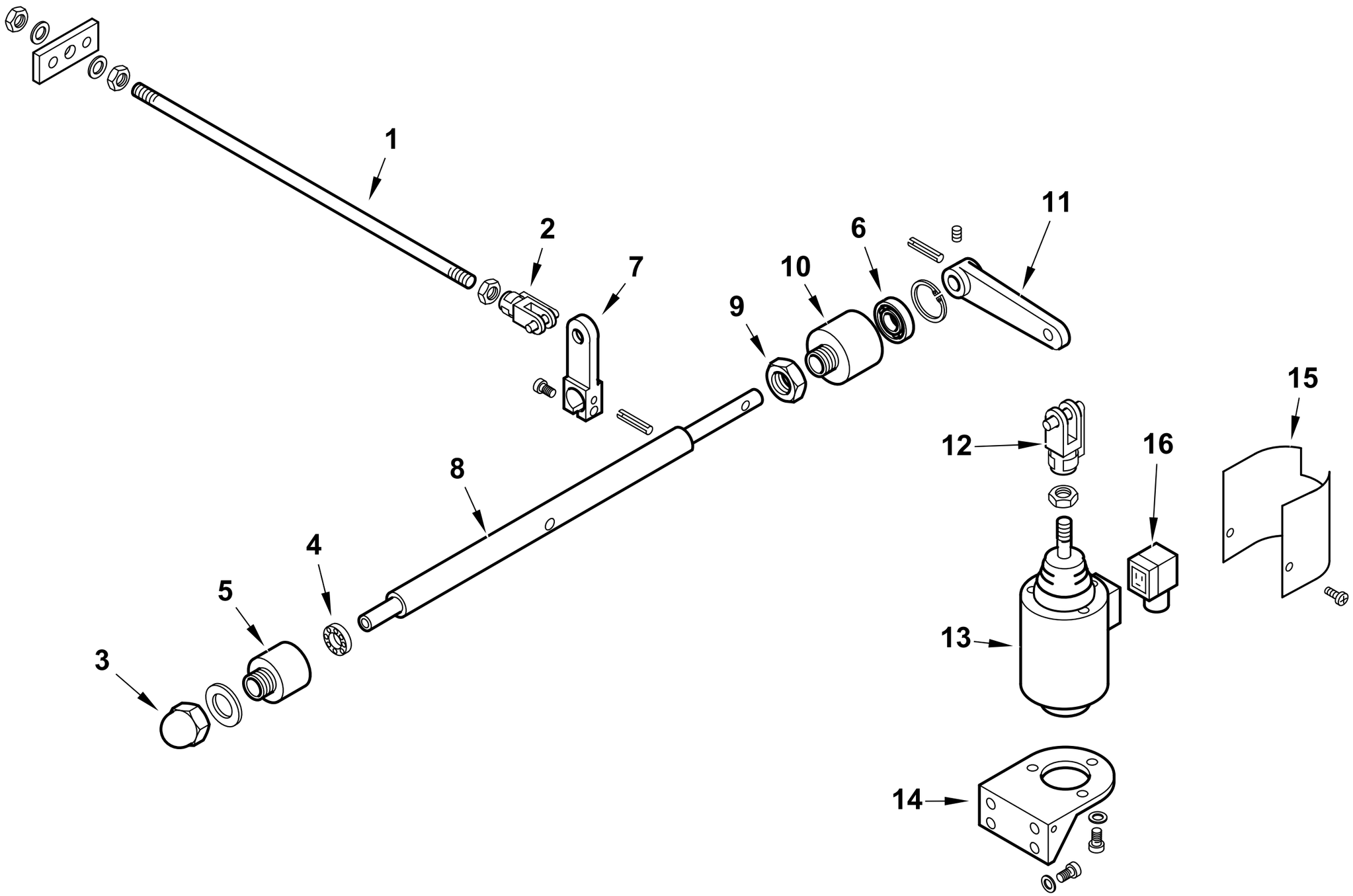

0002992174 rev.0	dis.Balboni
Data: 15-05-2001	visto:Gilli C.

TAV.G6

900044 **Gruppo magnete 120**

esploso **0002992174** **rev.0**

Rif.	Codice	Descrizione
1	37901	ASTA COL.TO MAGNETE 120 L230
2	30543	FORCELLA M8 CON CLIPS UNI1676
3	23056	DADO CIECO M12 UNI5721/Z
4	23055	CUSCINETTO 8-22-7
5	27635	SOP.TO CUSCINETTO D20
6	23054	CUSCINETTO 12-28-8 SKF6001-2Z
7	27645	LEVA APERTURA GRUPPO 75-120
8	37903	PERNO SOP.TO LEVA 120
9	27637	DADO PER SOP.TO CUSCINETTO
10	27636	SOP.TO CUSCINETTO D28
11	27646	LEVA PER MAGNETE 75-120
12	27634	FORCELLA PER MAGNETE M12
13	0005250067	ELETTROMAGNETE 230V CA 200V CC
14	33265	SOP.TO MAGNETE 120-350
15	33266	PROTEZIONE MAGNETE
16	30761	CONNETTORE MPM 3POLI NERO PG9

Rif.	Codice	Descrizione

0010160018 - VALVOLA REGOLATRICE di PRESSIONE - PRESSURE REGULATING VALVE - REGULADOR de PRESION

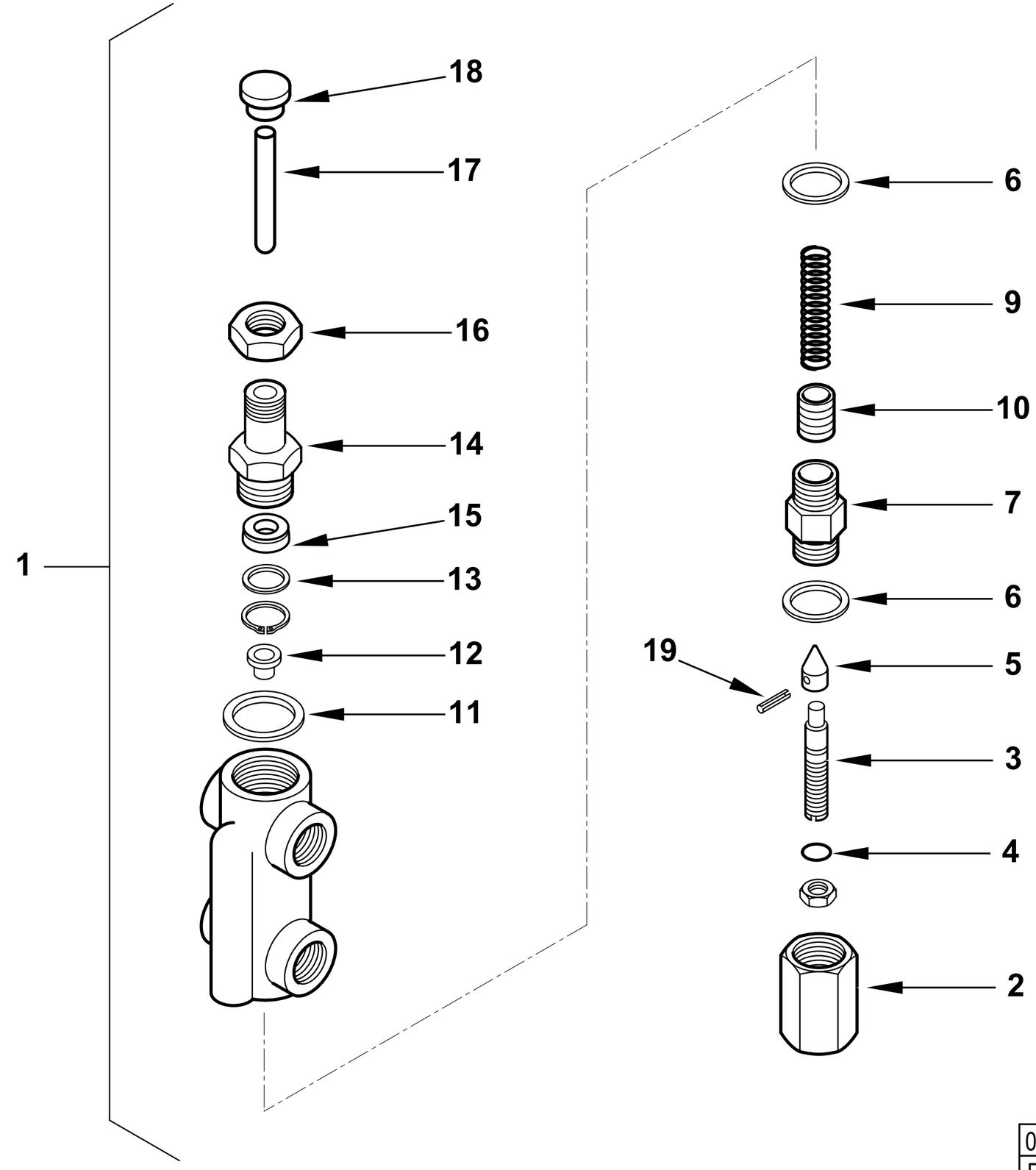

0002991714rev.1	dis. Balboni
Data:10-07-2013	visto: Gilli C.

TAV.H7

0010160018 **AS.VALV.REG.PRES. MOD. 3/8BT55** esploso **0002991714** **rev.1**

Rif.	Codice	Descrizione
1	0010160018	ASSIEME VALVOLA REGOLATRICE
2	16295	DADO CIECO
3	16322	VITE REGOLAZIONE 68X12
4	0005180008	GUARNIZIONE OR 108 VITON
5	27613	SPILLO CONICO 20X11
6	18257	RONDELLA RAME 22X28X2
7	16321	BOCCHETTONE 22X1,5X44
9	16284	MOLLA BY-PASS
10	0010160015	AS.PISTONE REG.PRES. BT55MG
11	3431	RONDELLA RAME 30X40X1,5
12	16323	PIATTELLO MOLLA 16X11,5X8
13	32626	RONDELLA OT 22X16X2
14	32631	BOCCHETTONE
15	0005180110	GUARN.NE FLEXISEAL 10X22X7,5
16	32633	DADO 22X1,5M
17	0010160012	PERNO SPINTA 69X10
18	32629	PIATTELLO SPINTA 25X17X10
19	23112	SPINA SPIRALE 2,5X12 UNI6875

Rif.	Codice	Descrizione

BT 180 DSPG 50Hz cod.3522010

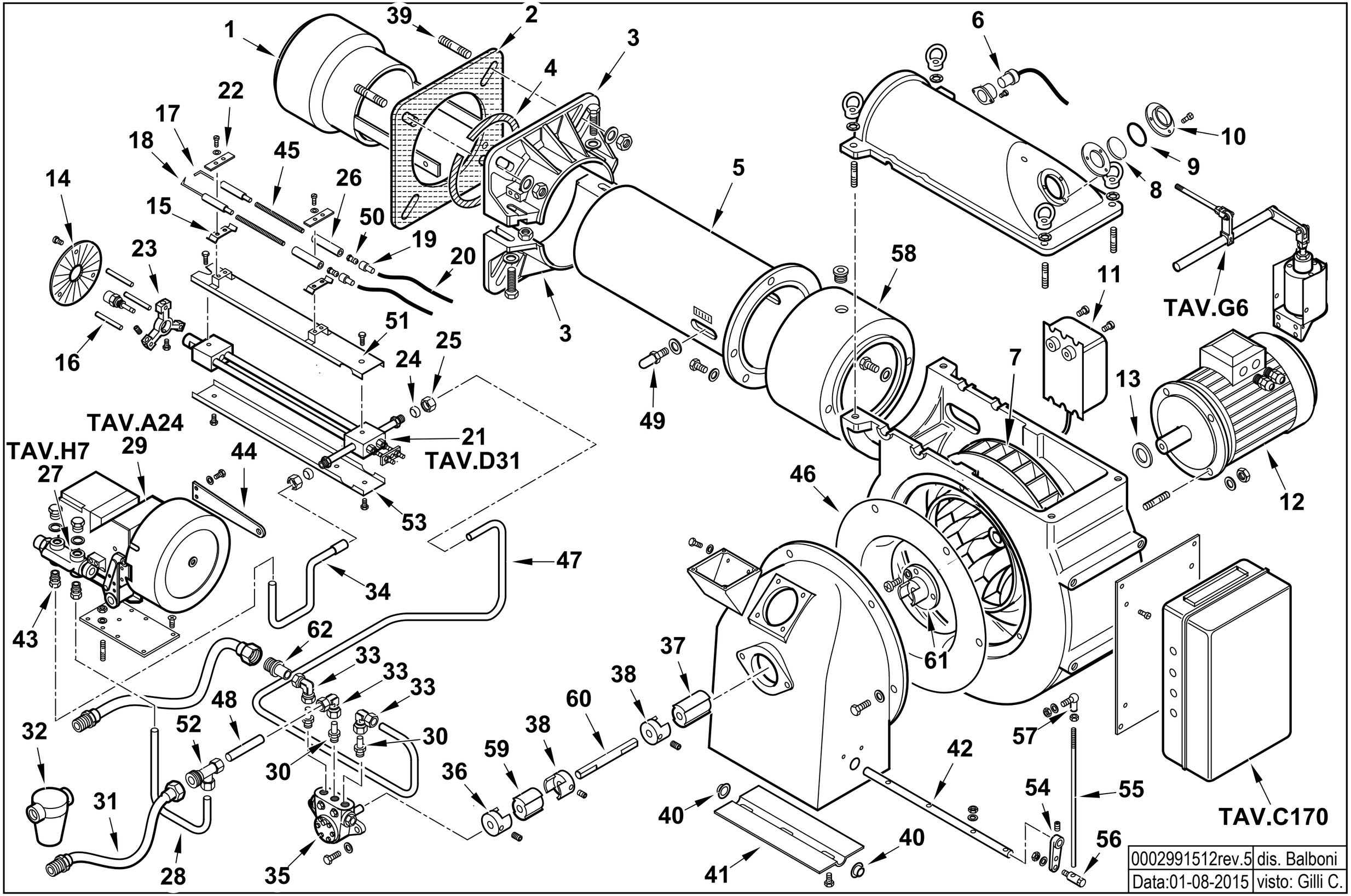

0002991512rev.5	dis. Balboni
Data:01-08-2015	visto: Gilli C.

3522010 **BT 180 DSPG 50Hz**

Esploso 0002991512 **Rev.5**

Rif.	Codice	Descrizione
1	0011020052	DIFFUSORE BT120DSN STRONG
2	0024030018	GUARN.NE FLANGIA AT.CO TBG 120
3	8024030001	SEMIFLANGIA ATT.BRUC. TBG 120
4	0024040016	CORDONE FIBRA DI VETRO 8X8X720
5	57177	AS.CANNOTTO BT180DSN
6	30864	FOTO QRB3
7	15855	VENTOLA D.365X30
8	4145	VETRINO 49X2
9	4146	GUARNIZIONE NEOPRENE D4 L146
10	4143	ANELLO PER VETRINO 71X41
11	57024	TRASF.RE 14KV-30MA 230/50
12	23121	MOTORE TRIF. KW3 230-400/50
13	35687	SPESSORE 24X40X3
14	57079	DISCO FRESATO 180X40 I130
15	34459	STAFFA SOP.TO ELET.DI I59-F5
16	37904	PERNO SOP.TO DISCO 10X100
17	27778	ELETTRODO SN
18	27779	ELETTRODO DS
19	0005060037	SOPPRESSORE A FILO 5000 OHM AT
20	30223	CAVO A.T. 1 MMQ D.7
21	39100	GRUPPO POLVERIZZATORE
22	61299	PIASTRINA
23	27655	SOP.TO GRUPPO MAGNETE
24	23825	OGIVA D=15
25	23832	DADO X RAC. WOSS D=15
26	19424	ISOLATORE X ELETTRODO D14X5,5
27	0010160018	VALVOLA REGOLATRICE 3/8"
28	57399	TUBO RIT.NO VR-P 180DSPG
29	16251	GRUPPO MODULATORE
30	57058	RAC.DO X AT.CO WOSS D15 ½"
31	0005070456	TUBO FLESSIBILE 1"1/4X1500

Rif.	Codice	Descrizione
32	30875	FILTRO GASOLIO 1"1/4
	95043	CARTUCCIA GASOLIO 1"1/4-1"1/2
	95102	GUARNIZIONE FILTRO 1"1/4-1"1/2
33	23074	RACCORDO WOSS GOMITO
34	39102	TUBO D=12 X D=15
35	0005060020	POMPA BALTUR 300
36	0006020079	GIUNTO ALLUMINIO D=12
37	16933	PARASTRAPPO GOMMA 40
38	28894	GIUNTO ALLUMINIO D=10
39	17639	PRIGIONIERO M12X63
40	54056	BOCCOLA GLYCODUR 20X14X12X1
41	56081	FARFALLA 120
42	0011030059	PERNO FARFALLA BGN150 SAD1,5
43	0005150044	RACCORDO WOSS D.15X3/8"
44	32753	STAFFA PER ASTA REG.NE
45	45072	PROLUNGA ELET.DO L600X5MA
46	15842	ANELLO CONV.RE ARIA 390X205
47	57398	TUBO MAN.TA P-GP 180DSPG
48	41541	TUBO RIT.NO RW-P BT120 D15 L45
49	18476	NOTTOLINO 46X8M
50	18115	AT.CO ELETTRODO TIPO E 5MA
51	44132	PROTEZIONE GPM L845 SUP.
52	27663	ATTACCO 3 VIE D.15X1"1/4
53	44133	PROTEZIONE GPM L845 INF.
54	16301	LEVA REGOLAZIONE L40 D10
55	41516	ASTA REG.NE M8X370
56	19555	ARTICOL.NE ASS.LE SNODO M8-D8
57	18695	ARTICOL.NE ROTULA M8
58	0011080001	PROLUNGA CANNOTTO BT120/180
59	16888	PARASTRAPPO GOMMA 30
60	15852	DISTANZIALE GIUNTO 10X200
61	28991	GIUNTO TRAS.TO 11X24
62	0012020056	AT.CO TUBO FLEX 1"1/4 X D.15

16251- GRUPPO MODULATORE - MODULATING SYSTEM - SYSTEME DE MODULATION - MODULATIONSSYSTEM

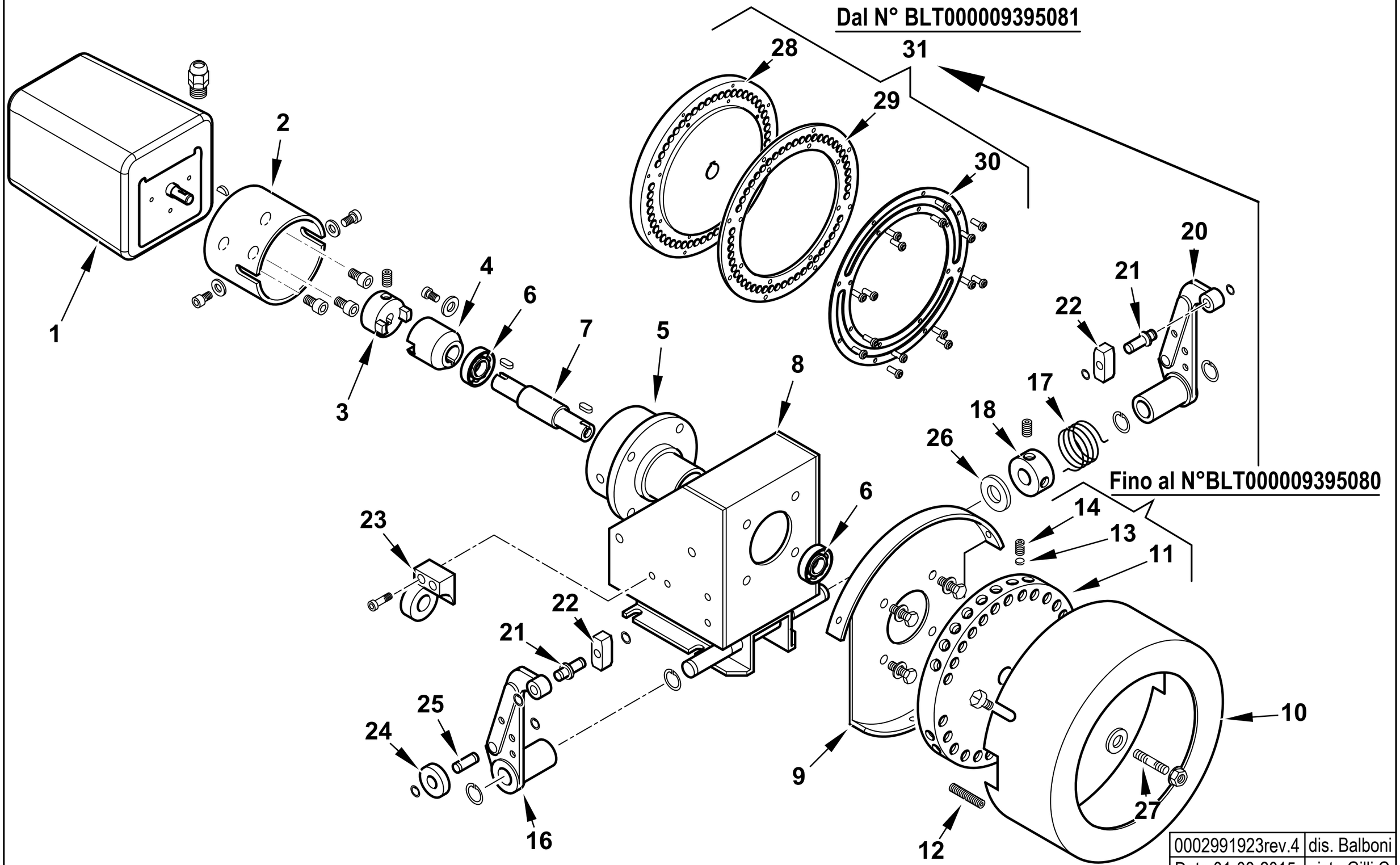

0002991923rev.4	dis. Balboni
Data:01-08-2015	visto:Gilli C.

TAV.A24

16251 **AS.MODULATORE BT** esploso **0002991923** **Rev.4**

Rif.	Codice	Descrizione	Note				
1	31071	MOTORINO SQM10.16502					
2	16261	SOPPORTO MOT.NO MODUTROL					
3	16260	GIUNTO MASCHIO MODUTROL					
4	16259	GIUNTO FEMMINA					
5	16258	SOP.TO CUSCINETTI MODUL.					
6	30257	CUSCINETTO 15-35-11					
7	16257	PERNO CENTRALE MODUTROL					
8	16255	SOPPORTO MODUTROL					
9	16254	SOPPORTO COPERCHIO MODUT					
10	16253	COPERCHIO PULEGGIA					
11	16256	PULEGGIA SUPPORTO VITI	Fino al N°BLT000009395080				
12	16315	VITE PER PULEGGIA 8X40					
13	16282	PIATTELLO PER VITE MODUL.	Fino al N°BLT000009395080				
14	5488	VITE 10X10	Fino al N°BLT000009395080				
16	18795	LEVA DESTRA					
17	33823	MOLLA SINISTRA 36X24					
18	33979	BOCCOLA CARICAMENTO MOLLA 20X39					
20	18796	LEVA SINISTRA					
21	0012120136	ALBERINO X TASTATORE L=29 D1					
22	18797	TASTATORE 15X15					
23	16270	SUPPORTO VALVOLA REGOLATRICE					
24	18805	NOTTOLINO 25X8					
25	0012120137	ALBERINO 19X8					
26	16220	RONDELLA 15,5X30X1,5					
27	16312	PIATTELLO PER PULEGGIA					
28	0006020616	PULEGGIA SOP.TO VITI MODUL.	Dal N°BLT000009395081				
29	0026050051	ANELLO NYLON ANTISVIT. VITI	Dal N°BLT000009395081				
30	0026050050	ANELLO PULEGGIA MODULATORE IB	Dal N°BLT000009395081				
31	0006110230	AS.PULEGGIA BGN/BT	Dal N°BLT000009395081				

900090-QUADRO ELETTRICO - CONTROL PANEL - CUADRO ELECTRICO - APPAREILLAGE ELECTRIQUE - SCHALTGERAETE

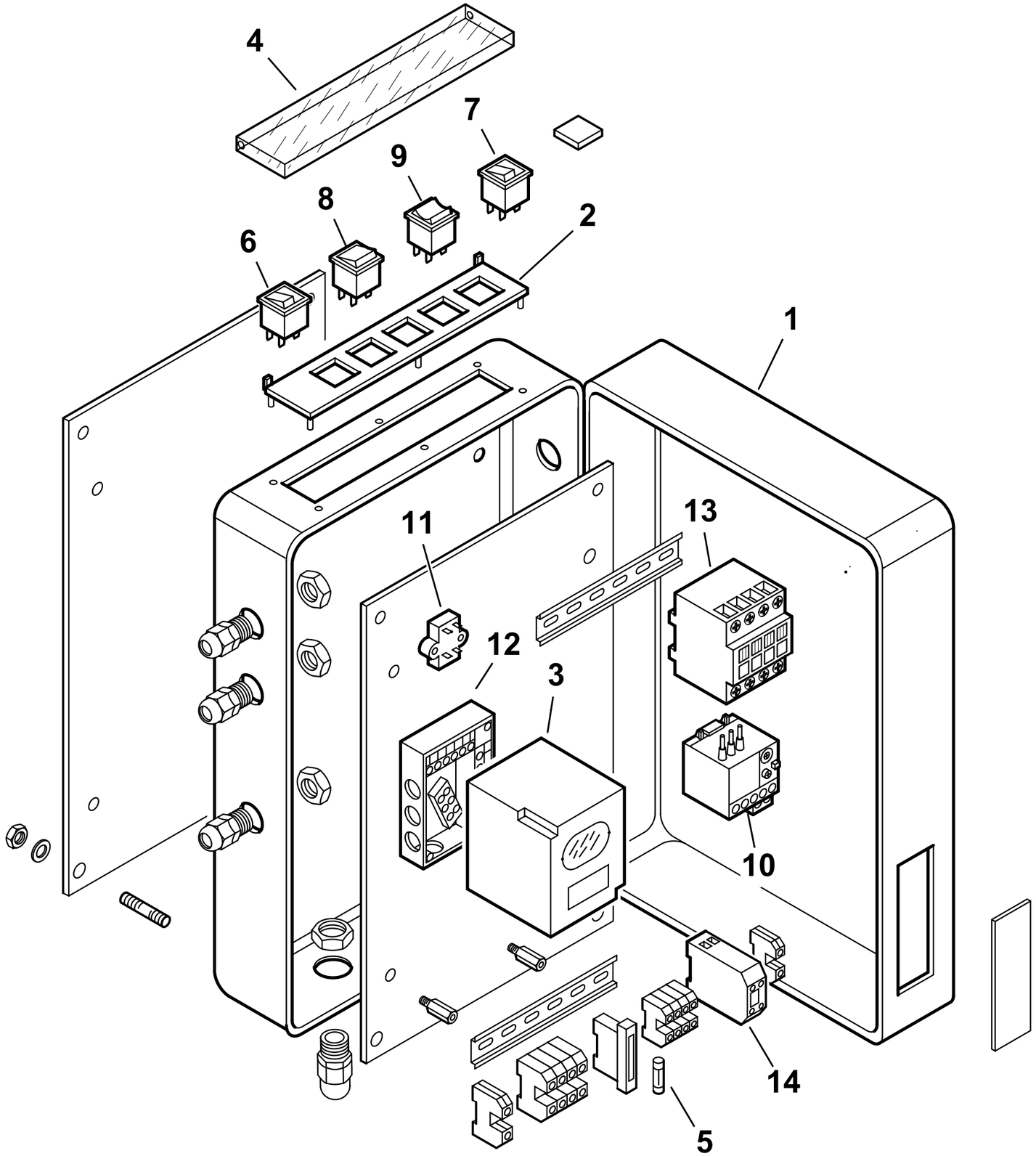

0002991513 rev.3	dis. Balboni
Data: 01-04-2012	visto:Gilli C.

TAV.C170

900090 **QUADRO ELETTRICO BT 180 DSPG** esploso **0002991513** **rev.3**

Rif.	Codice	Descrizione
1	0010030024	CASSETTA AP.RA BGN40-150MOD.
2	0006060008	TARG.FUNZ.TO MODULANTE
3	30865	AP.RA SIEMENS LAL 1.25 BT
4	61228	PROTEZIONE TRASP.TARG. L.224
5	7456	FUSIBILE 6,3A 5X20 IWB 0102Q
6	0005120039	INTERRUTTORE SPIA BIANCA
7	0005120040	INTERRUTTORE SPIA ROSSA
8	0005120041	DEVIATORE BIPOLARE
9	0005120038	DEVIATORE BIPOLARE "0" CENTRALE
10	0005110125	RELE' TERMICO LOVRF12 5,5-7,5A
11	0005020034	FILTRO ANTIDIST. FAHDA ZF 6,5A
12	23530	ZOCCOLO AP.RA LAL
13	0005110110	TELERUT.RE LOVATO BG0910A230
14	23062	PONTE RADRIZZATORE EGD2 WEID.

Rif.	Codice	Descrizione

39100- GRUPPO POLVERIZZATORE - NOZZLE ASSEMBLY - LIGNE GICLEUR - DUESENGESTAENGE

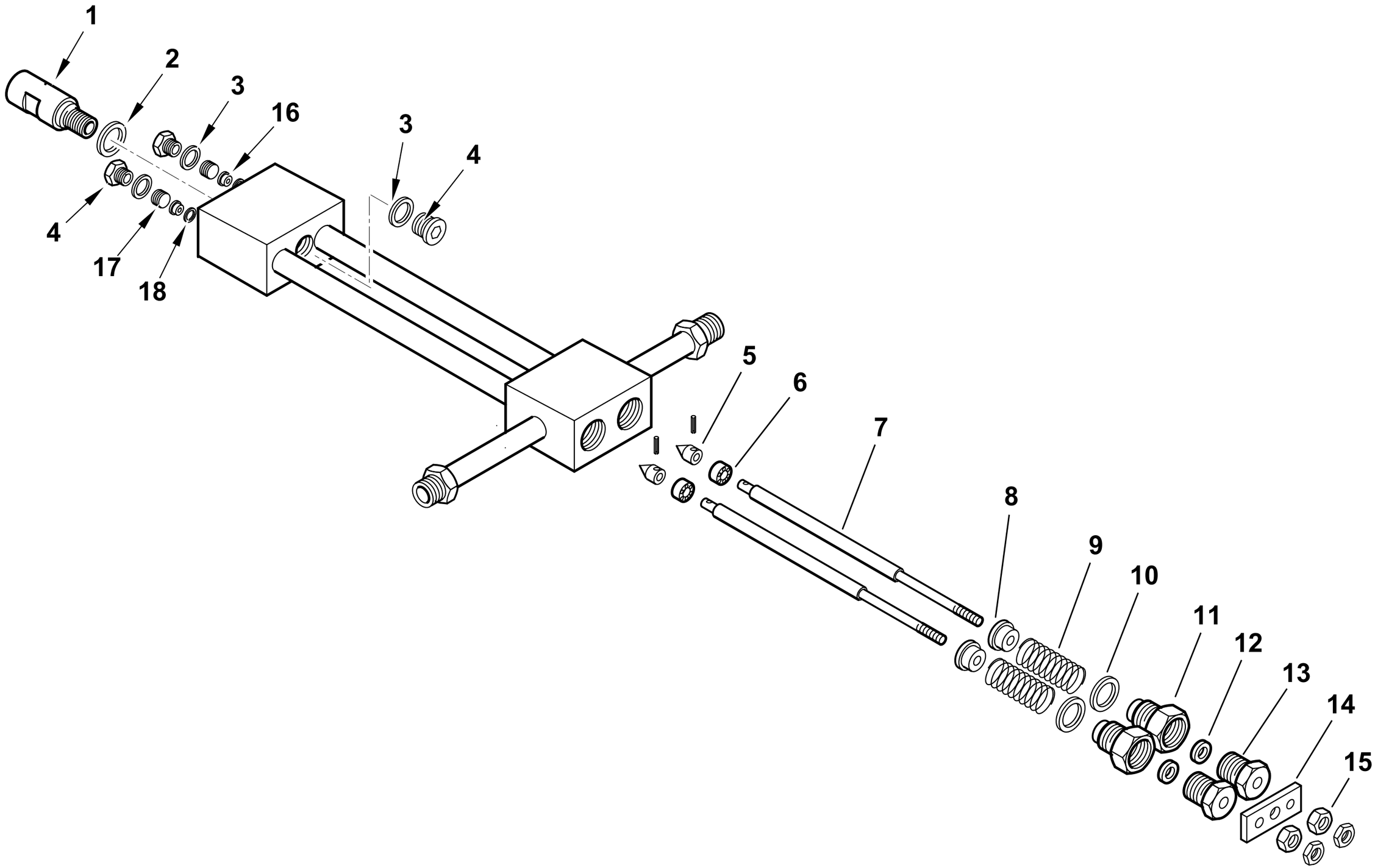

0002990304rev.3	dis.Balboni
Data: 03-03-2004	visto:Gilli C.

TAV.D31

39100 Assieme gruppo polverizzatore L850

esploso **0002990304 rev.3**

Rif.	Codice	Descrizione
1	27611	BOCCHETTONE PORTAUGELLO
2	23066	RONDELLA RAME 20,2X25X1
3	23064	RONDELLA RAME 14,2X19X1
4	23067	TAPPO 14X1,5X12 DIN 908
5	27631	SPILLO CONICO 18X10
6	27614	PISTONE 16X10
7	44103	AS.ASTA APERTURA GPM L 873
8	27621	NOTTOLINO
9	19420	MOLLA 35X22,4X3
10	23065	RONDELLA RAME 25,2X30X1
11	27626	BOC.NE PER GUARNIZ.NE GPM
12	23093	GUARNIZIONE LABBRO UM186 VITON
13	27623	BOC.NE PER BOCCOLA GPM
14	27628	PIASTRINA
15	27625	DADO PER ASTA M6 GPM

Rif.	Codice	Descrizione

900044-GRUPPO MAGNETE - MAGNET GROUP - GROUPE MAGNETO - MAGNETMASCHINENSATZ

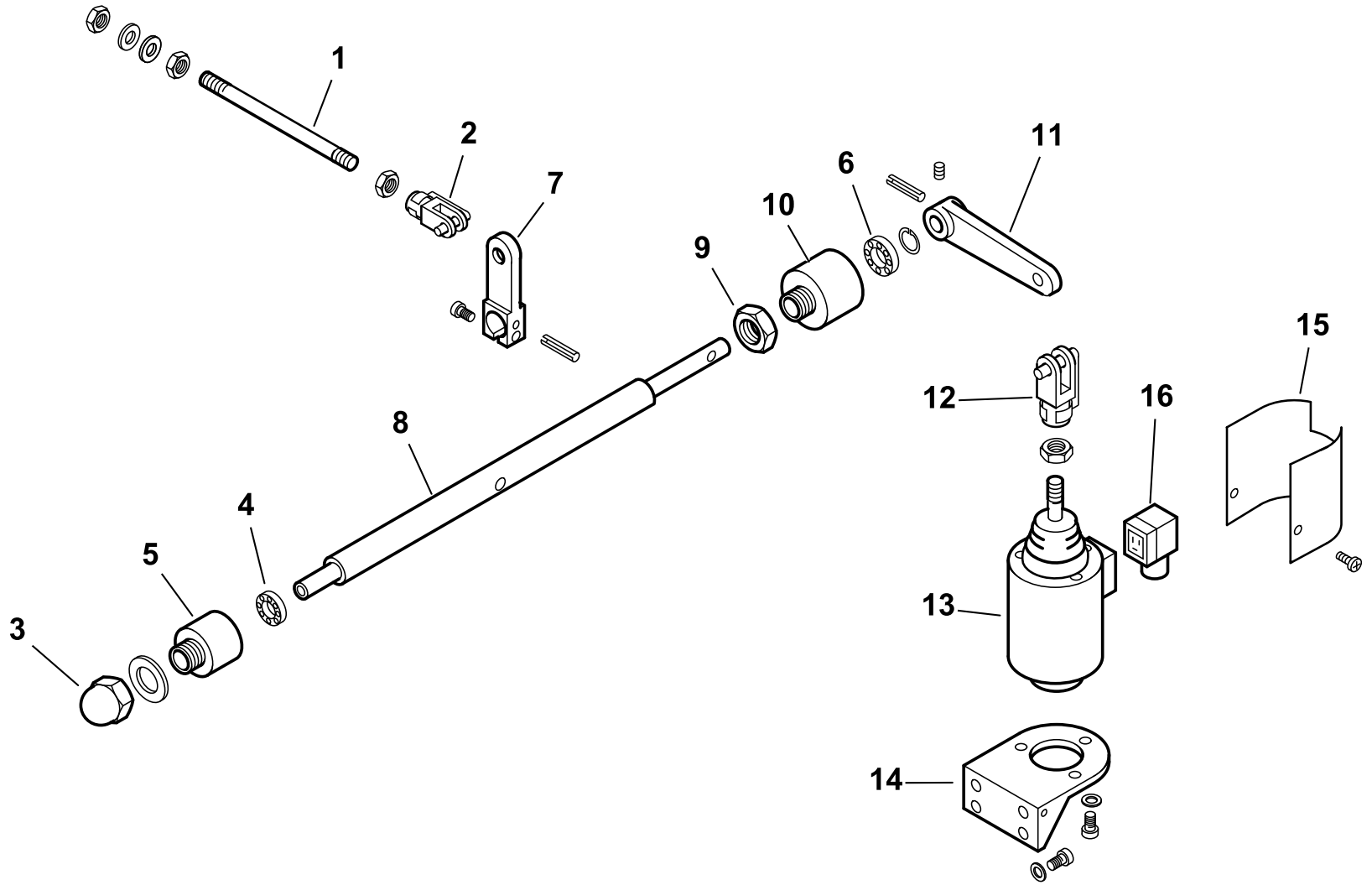

0002992174 rev.0	dis.Balboni
Data: 15-05-2001	visto:Gilli C.

TAV.G6

900044 **Gruppo magnete 120** esploso **0002992174 rev.0**

Rif.	Codice	Descrizione
1	37901	ASTA COL.TO MAGNETE 120 L230
2	30543	FORCELLA M8 CON CLIPS UNI1676
3	23056	DADO CIECO M12 UNI5721/Z
4	23055	CUSCINETTO 8-22-7
5	27635	SOP.TO CUSCINETTO D20
6	23054	CUSCINETTO 12-28-8 SKF6001-2Z
7	27645	LEVA APERTURA GRUPPO 75-120
8	37903	PERNO SOP.TO LEVA 120
9	27637	DADO PER SOP.TO CUSCINETTO
10	27636	SOP.TO CUSCINETTO D28
11	27646	LEVA PER MAGNETE 75-120
12	27634	FORCELLA PER MAGNETE M12
13	0005250067	ELETTROMAGNETE 230V CA 200V CC
14	33265	SOP.TO MAGNETE 120-350
15	33266	PROTEZIONE MAGNETE
16	30761	CONNETTORE MPM 3POLI NERO PG9

Rif.	Codice	Descrizione

0010160018 - VALVOLA REGOLATRICE di PRESSIONE - PRESSURE REGULATING VALVE - REGULADOR de PRESION

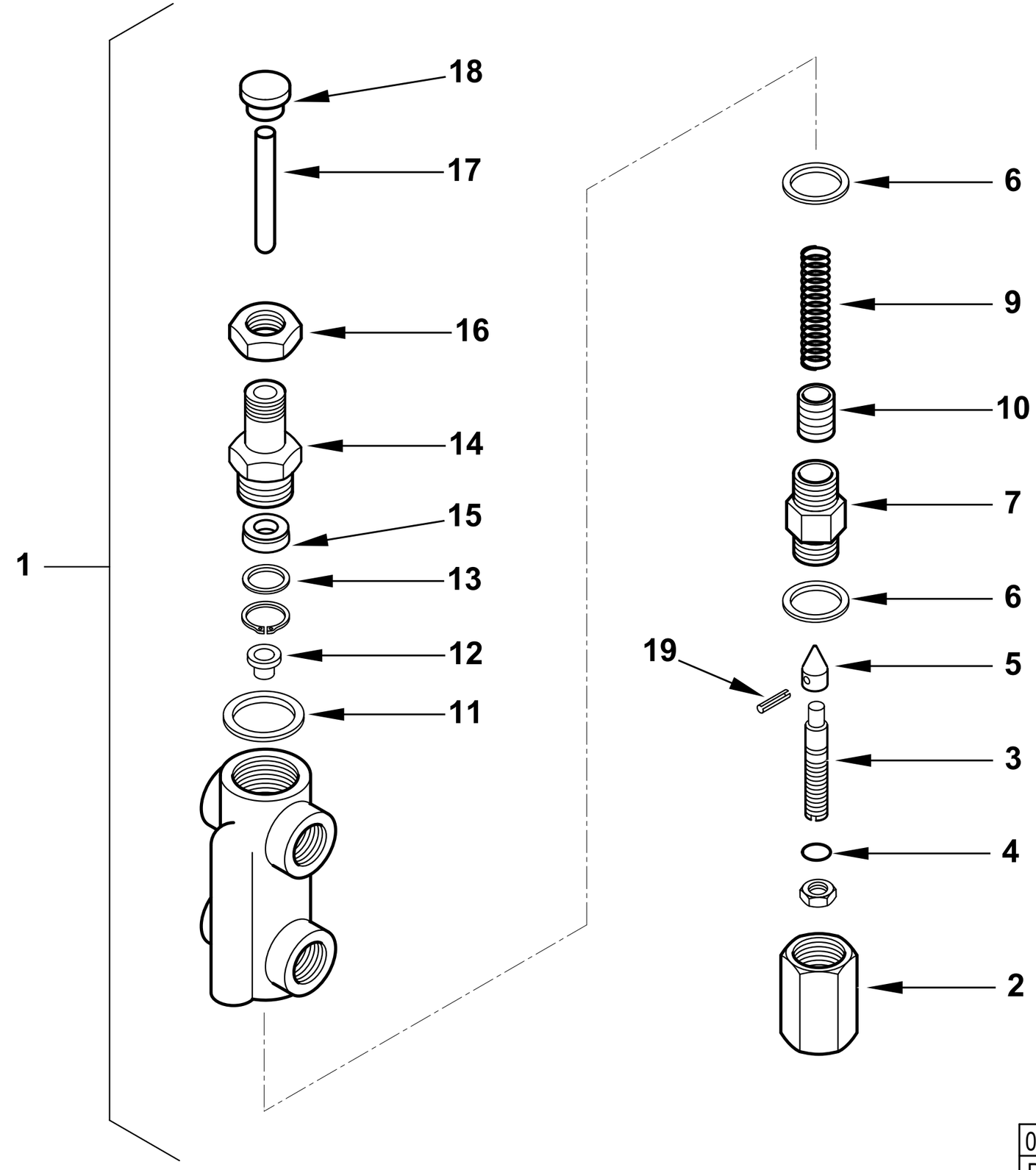

0002991714rev.1	dis. Balboni
Data:10-07-2013	visto: Gilli C.

TAV.H7

0010160018 **AS.VALV.REG.PRES. MOD. 3/8BT55** esploso **0002991714** **rev.1**

Rif.	Codice	Descrizione
1	0010160018	ASSIEME VALVOLA REGOLATRICE
2	16295	DADO CIECO
3	16322	VITE REGOLAZIONE 68X12
4	0005180008	GUARNIZIONE OR 108 VITON
5	27613	SPILLO CONICO 20X11
6	18257	RONDELLA RAME 22X28X2
7	16321	BOCCHETTONE 22X1,5X44
9	16284	MOLLA BY-PASS
10	0010160015	AS.PISTONE REG.PRES. BT55MG
11	3431	RONDELLA RAME 30X40X1,5
12	16323	PIATTELLO MOLLA 16X11,5X8
13	32626	RONDELLA OT 22X16X2
14	32631	BOCCHETTONE
15	0005180110	GUARN.NE FLEXISEAL 10X22X7,5
16	32633	DADO 22X1,5M
17	0010160012	PERNO SPINTA 69X10
18	32629	PIATTELLO SPINTA 25X17X10
19	23112	SPINA SPIRALE 2,5X12 UNI6875

Rif.	Codice	Descrizione

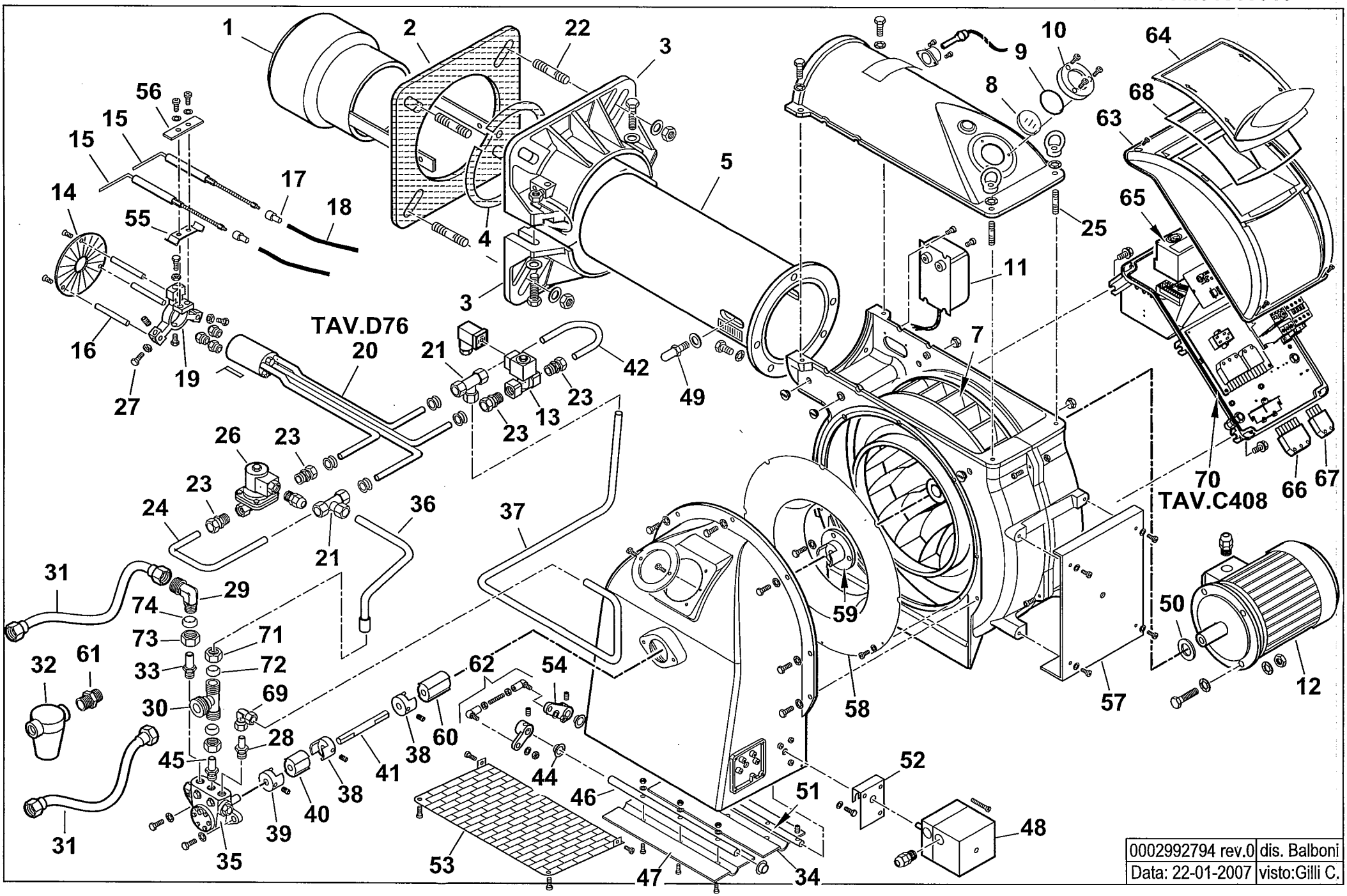

0002992794 rev.0	dis. Balboni
Data: 22-01-2007	visto:Gilli C.

31310010 BT 250 DSG 4T 50Hz

Esploso **0002992794** **Rev.0**

Rif.	Codice	Descrizione
1	57081	DIFFUSORE BT250 MAG.
2	0024030018	GUARN.NE FLANGIA AT.CO TBG 120
3	8024030001	SEMIFLANGIA ATT.BRUC. TBG 120
4	0024040016	CORDONE FIBRA DI VETRO 8X8X720
5	57177	AS.CANNOTTO BT180DSN
7	29361	VENTOLA D.430X45
8	0012010143	VETRINO 60X3 FUME' POLICARB.
9	23299	GUARNIZIONE OR 3218
10	8012010145	ANELLO PER VETRINO 90X55 PRES.
11	57024	TRASF.RE 14KV-30MA 230/50
12	30104	MOTORE TRIF. KW7,5 230-400/50
13	0005080009	E.V. SCEM VE140.4DR 230/50-60
14	29165	DISCO FRESATO 180X64 I145
15	41617	ELETTRODO BT120DSN-DSG
16	37904	PERNO SOP.TO DISCO 10X100
17	0005060037	SOPPRESSORE A FILO 5000 OHM AT
18	30223	CAVO A.T. 1 MMQ D.7
19	13344	SOP.TO GRUPPO 300
20	0012100004	GRUPPO POLVERIZZATORE
21	23403	RACCORDO WOSS T
22	17639	PRIGIONIERO M12X63
23	19814	RACCORDO WOSS 1/4"
24	57384	TUBO RIT. EV-RW BT250DSN 4T
25	19525	PRIGIONIERO M10X40
26	5249	E.V. LUCIFER 322H7106 230/50
27	57353	VITE CENTRAGGIO H21,5XM8
28	27844	RAC.DO X AT.CO WOSS D10 ½"
29	41543	AT.CO TUBO FLEX 1" GOM
30	0006020152	AT.CO TUBO FLEX 1" 3VIE D12
31	19314	TUBOFLEX 1"X1200 FD/FD
32	5460	FILTRO GASOLIO 1"X1"
	95045	CARTUCCIA GASOLIO 1"
	95101	GUARNIZIONE FILTRO 1"
33	57058	RAC.DO X AT.CO WOSS D15 ½"
34	0012010133	FARFALLA BGN200-390 L422
35	0005060020	POMPA BALTUR 300
	95519	ANELLO DI TENUTA INTERNO POMPA
36	57383	TUBO RIT. RW-P BT250DSN 4T
37	0012100008	TUBO MAN. P-GP BT250DSG 4T
38	28894	GIUNTO ALLUMINIO D=10
39	0006020079	GIUNTO ALLUMINIO D=12
40	16888	PARASTRAPPO GOMMA 30
41	13026	DISTANZIALE GIUNTO 10X280
42	0012100007	TUBO RIT. EV-RW BT250DSG 4T
44	54056	BOCCOLA GLYCODUR 20X14X12X1
45	60079	RAC.DO X AT.CO WOSS D12 ½"
46	0012010134	PERNO FARFALLA BGN200-390 L465
47	0012010132	FARFALLA BGN200-390 L.415
48	31380	MOT.NO LANDIS SQN30.111A3500
49	18476	NOTTOLINO 46X8M
50	29364	DISTAN.LE VENTOLA 38X58X5
51	0012010135	PERNO FARFALLA BGN200-390 SQN
52	54059	STAFFA SOP.TO MOT.NO SQN30
53	0012010129	PROTEZIONE CONVOGLIATORE 200 P
54	0019040006	NOTTOLINO COL.TO D12 H15 D6
55	34459	STAFFA SOP.TO ELET.DI I59-F5
56	61299	PIASTRINA
57	13497	PIASTRA COPRIF. CHIOC.180/350
58	0012010130	ANELLO CONV.RE ARIA 482X255
59	29365	GIUNTO TRAS.TO 11X38
60	16933	PARASTRAPPO GOMMA 40
61	19315	NIPPLO 1"X1"X TUBO FLEX
62	0012010097	TIRANTE CON SNODI M6 L.112
63	8024030011	COPERCHIO QUADRO ELET.CO TBG-L
64	0024030013	COPERCHIO PLAST.TRASP. TBG-TBL
65	30865	AP.RA LANDIS LAL 1.25 BT
66	0005130051	CONNETTORE 7POLI MASCH.
67	0005130043	CONNETTORE 4POLI MASC. VERDE
68	0024010017	GUARN.NE COPERCHIO TRASP. TBG
69	0005150014	RACCORDO WOSS D10 GOM.
70	0012100006	AS.QUADRO ELET. BT250-300DSG4T
71	23830	DADO PER RACCORDO WOSS D=12
72	23823	OGIVA PER RACCORDO WOSS D=12
73	23832	DADO PER RACCORDO WOSS D=15
74	23825	OGIVA PER RACCORDO WOSS D=15

0012100006 -QUADRO ELETTRICO - CONTROL PANEL - CUADRO ELECTRICO - APPAREILLAGE ELECTRIQUE - SCHALTGERAETE

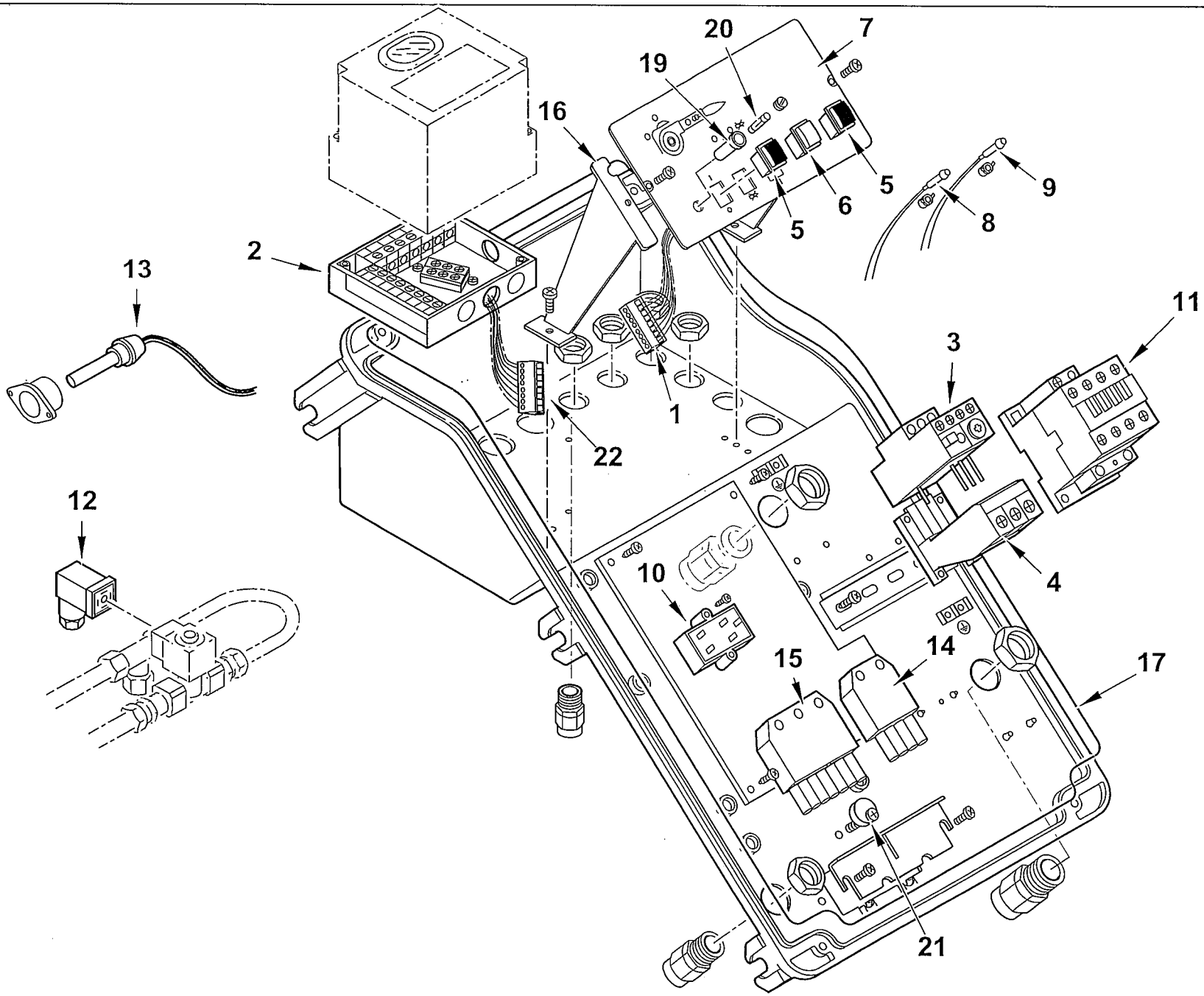

0002992804 rev.0	dis. Balboni
Data: 22-01-2007	visto: Gilli C.

TAV.C408

0012100006 AS.QUADRO ELET. BT250-300DSG4T

Esploso **0002992804** **rev.0**

Rif.	Codice	Descrizione
1	0005130172	CONNETTORE WIELAND 7P VOLANT
2	23530	ZOCCOLO AP.RA LANDIS LAL
3	0005110074	RELE' TERMICO ABB TA25DU13-19A
4	0005110098	SOPPORTO RELE' TERMICO DB25/25
5	0005120134	INTERRUTTORE UNIP.
6	0005120135	PULSANTE SBLOCCO ROSSO NA
7	0012100009	SINOTTICO BT DSG 4T
8	0005120132	LAMPADA VERDE D6 CAVO L250
9	0005120133	LAMPADA ROSSA D6 CAVO L250
10	0005020034	FILTRO ANTIDIST. FAHDA ZF 6,5A
11	0005110056	TELERUTTORE ABB A26 230V 50-60
12	30761	CONNETTORE MPM 3POLI NERO PG9
13	30864	FOTO LANDIS QRB3
14	0005130075	CONNETTORE 4POLI FEMM. VERDE
15	0005130052	CONNETTORE 7POLI FEMM.
16	0024030014	DISTANZIALE PAN.LO ELET.CO
17	0024010018	GUARN.NE COPERCHIO QUADRO TBG
19	0005120126	PORTAFUSIBILE 5X20 K1058/2
20	7456	FUSIBILE 6,3A 5X20 IWB 0102Q
21	0024010019	ECCENTRICO PIASTRA BLOCCACAVI
22	0005130173	CONNETTORE WIELAND 7P VOLANT

Rif.	Codice	Descrizione

0012100004 - GRUPPO POLVERIZZATORE - NOZZLE ASSEMBLY - LIGNE GICLEUR - DUESENGESTAENGE

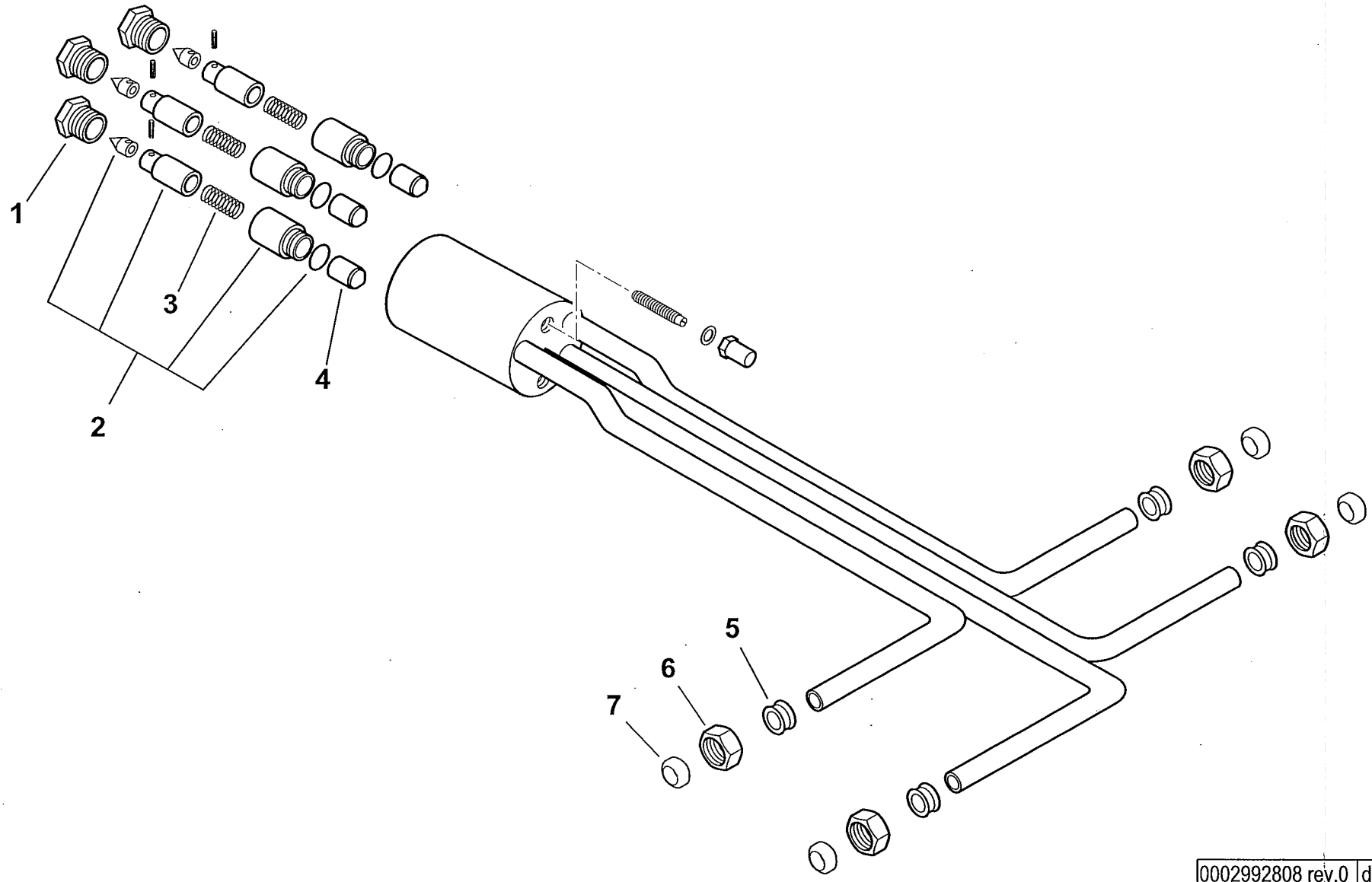

0002992808 rev.0	dis.Balboni
Data: 02-02-2007	visto:Gilli C.

TAV.D76

0012100004 AS.GRUPPO POLV.RE BT250DSG 4T

Esploso **0002992808** **Rev.0**

Rif.	Codice	Descrizione
1	R18095	BOC.NE PORTAUGELLO 20X1
2	95263	AS.CAMICIA/PISTONE GP TN.
3	18093	MOLLA 43X9,2
4	0011020061	CONTROPISTONE 16X16
5	57378	BOCCOLA 18X14X10,1X15
6	23829	DADO PER RACCORDO WOSS D=10
7	23822	OGIVA

Rif.	Codice	Descrizione

BT 250 DSG 4T CERNIERA cod.31310011

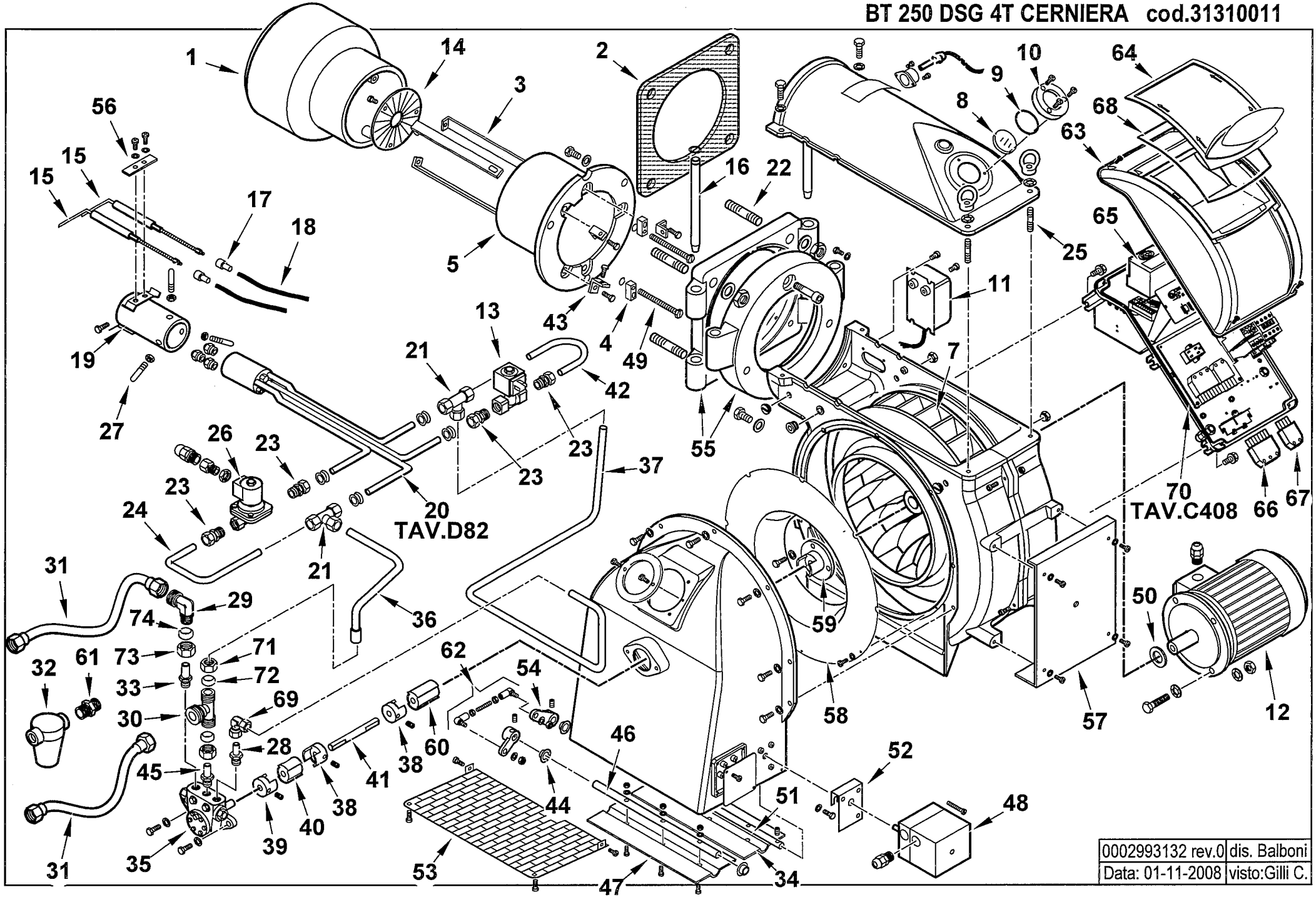

0002993132 rev.0	dis. Balboni
Data: 01-11-2008	visto:Gilli C.

31310011 BT 250 DSG 4T CERNIERA 50Hz

Esploso **0002993132** **Rev.0**

Rif.	Codice	Descrizione
1	0012020005	DIFFUSORE BT180/250 CERN.
2	0012020013	GUARN.NE FLANGIA 360X270
3	0012020031	ASTA REG.NE DISCO BT180DSN/C
4	0012020032	BLOCCHETTO X VITE REG.DIFFUS.
5	0012020004	CANNOTTO BT180 CERNIERA
7	29361	VENTOLA D.430X45
8	0012010143	VETRINO 60X3 FUME' POLICARB.
9	23299	GUARNIZIONE OR 3218
10	8012010145	ANELLO PER VETRINO 90X55 PRES.
11	57024	TRASF.RE 14KV-30MA 230/50
12	30104	MOTORE TRIF. KW7,5 230-400/50
13	0005080009	E.V. SCEM VE140 4DR 230/50-60
14	0012020011	DISCO FRESATO 180X64 I162
15	41635	ELETTRODO BT120-300DSN-G CERN.
16	0012020018	PERNO CERNIERA 25X250
17	0005060037	SOPPRESSORE A FILO 5000 OHM AT
18	30223	CAVO A.T. 1 MMQ D.7
19	0012030005	AS.SOP.TO ELETTRODI 250 CERN
20	0012100020	AS.GRUPPO POLV.RE BT250DSG 4T
21	23403	RACCORDO WOSS T
22	5551	PRIGIONIERO M16X86
23	31053	RACCORDO WOSS D10 1/4" DIR.
24	57384	TUBO RIT. EV-RW BT250DSN 4T
25	19525	PRIGIONIERO M10X40
26	5249	E.V. LUCIFER 322H7106 230/50
27	0012040007	PERNO CENTRAGGIO M8X75
28	27844	RAC.DO X AT.CO WOSS D10 ½"
29	41543	AT.CO TUBO FLEX 1" GOM
30	0006020152	AT.CO TUBO FLEX 1" 3VIE D12
31	19314	TUBOFLEX 1"X1200 FD/FD
32	5460	FILTRO GASOLIO 1"X1"
	95045	CARTUCCIA GASOLIO 1"
	95101	GUARNIZIONE FILTRO 1"
33	57058	RAC.DO X AT.CO WOSS D15 ½"
34	0012010133	FARFALLA BGN200-390 L422
35	0005060020	POMPA BALTUR 300
	95519	ANELLO DI TENUTA INTERNO POMPA
36	57383	TUBO RIT. RW-P BT250DSN 4T
37	0012100008	TUBO MAN. P-GP BT250DSG 4T
38	28894	GIUNTO ALLUMINIO D=10
39	0006020079	GIUNTO ALLUMINIO D=12

Rif.	Codice	Descrizione
40	16888	PARASTRAPPO GOMMA 30
41	13026	DISTANZIALE GIUNTO 10X280
42	0012100007	TUBO RIT. EV-RW BT250DSG 4T
43	0012020030	SQUADRETTO SOP.TO DISCO
44	54056	BOCCOLA GLYCODUR 20X14X12X1
45	60079	RAC.DO X AT.CO WOSS D12 ½"
46	0012010134	PERNO FARFALLA BGN200-390 L465
47	0012010132	FARFALLA BGN200-390 L.415
48	31380	MOT.NO LANDIS SQN30.111A3500
49	0012020033	VITE OTTONE M8X106 REG.DIFFU
50	29364	DISTAN.LE VENTOLA 38X58X5
51	0012010135	PERNO FARFALLA BGN200-390 SQN
52	54059	STAFFA SOP.TO MOT.NO SQN30
53	0012010129	PROTEZIONE CONVOGLIATORE 200 P
54	0019040006	NOTTOLINO COL.TO D12 H15 D6
55	0012020039	AS.CERNIERA BT180DSN CERN.
56	61299	PIASTRINA STRINGI ELETT. 20X
57	13497	PIASTRA COPRIF. CHIOC.180/350
58	0012010130	ANELLO CONV.RE ARIA 482X255
59	29365	GIUNTO TRAS.TO 11X38
60	16933	PARASTRAPPO GOMMA 40
61	19315	NIPPLO 1"X1"X TUBO FLEX
62	0012010097	TIRANTE CON SNODI M6 L.112
63	8024030011	COPERCHIO QUADRO ELET.CO TBG-L
64	0024030013	COPERCHIO PLAST.TRASP. TBG-TBL
65	30865	AP.RA LANDIS LAL 1.25 BT
66	0005130051	CONNETTORE 7POLI MASCH.
67	0005130043	CONNETTORE 4POLI MASC. VERDE
68	0024010017	GUARN.NE COPERCHIO TRASP. TBG
69	0005150014	RACCORDO WOSS D10 GOM.
70	0012100006	AS.QUADRO ELET. BT250-300DSG4T
71	23830	DADO PER RACCORDO WOSS D=12
72	23823	OGIVA PER RACCORDO WOSS D=12
73	23832	DADO PER RACCORDO WOSS D=15
74	23825	OGIVA PER RACCORDO WOSS D=15
76	56054	STAFFA SUP.RE SOP.TO ELET.DI
77	39107	STAFFA SOP.TO ELET.DI I59-F5
78	56055	STAFFA INF.RE SOP.TO ELET.DI
79	45072	PROLUNGA ELET.DO L600
80	19424	ISOLATORE X ELETTRODO D14X5,5

0012100006 -QUADRO ELETTRICO - CONTROL PANEL - CUADRO ELECTRICO - APPAREILLAGE ELECTRIQUE - SCHALTGERAETE

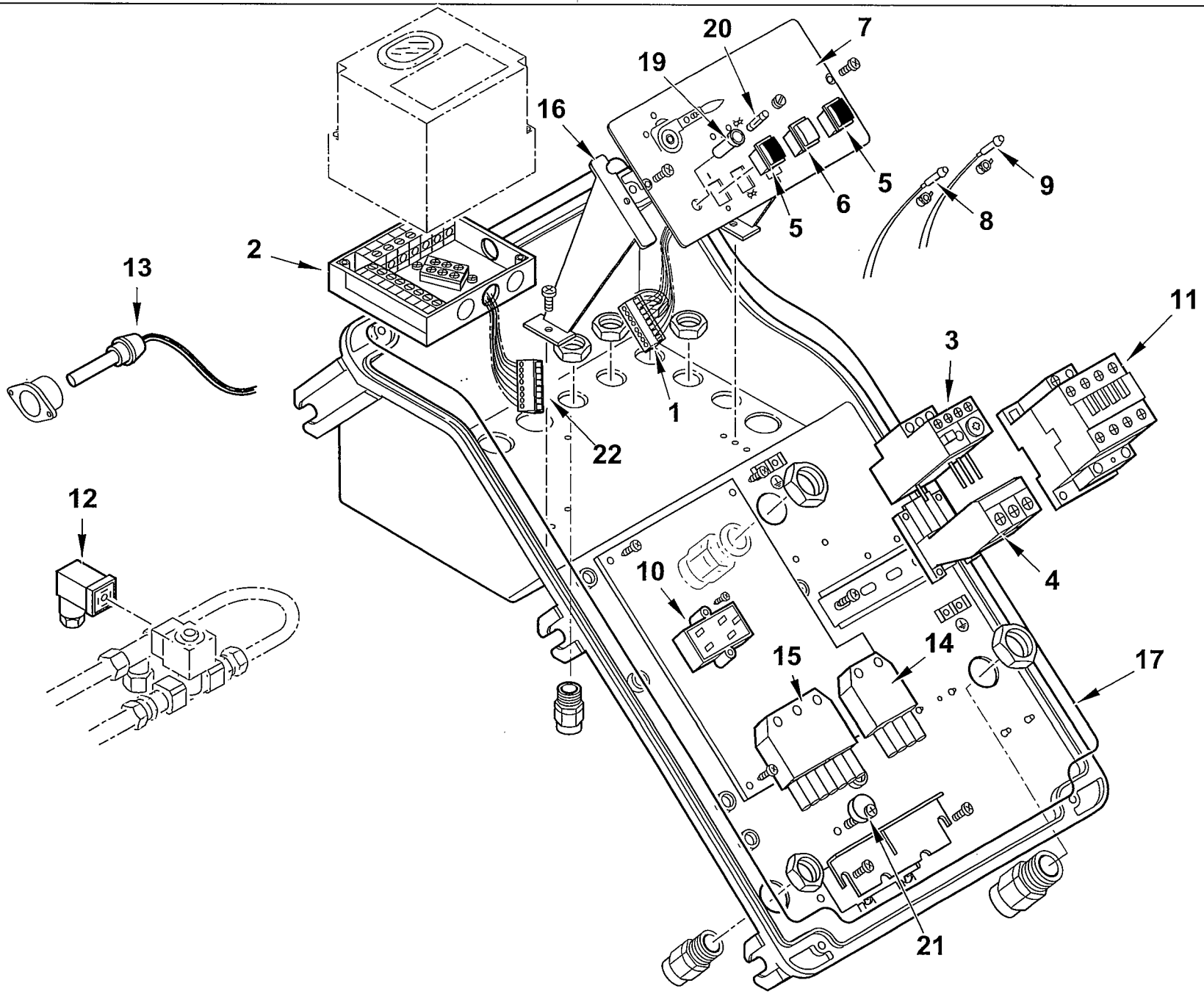

0002992804 rev.0	dis. Balboni
Data: 22-01-2007	visto: Gilli C.

TAV.C408

0012100006 AS.QUADRO ELET. BT250-300DSG4T

Esploso **0002992804** **rev.0**

Rif.	Codice	Descrizione
1	0005130172	CONNETTORE WIELAND 7P VOLANT
2	23530	ZOCCOLO AP.RA LANDIS LAL
3	0005110074	RELE' TERMICO ABB TA25DU13-19A
4	0005110098	SOPPORTO RELE' TERMICO DB25/25
5	0005120134	INTERRUTTORE UNIP.
6	0005120135	PULSANTE SBLOCCO ROSSO NA
7	0012100009	SINOTTICO BT DSG 4T
8	0005120132	LAMPADA VERDE D6 CAVO L250
9	0005120133	LAMPADA ROSSA D6 CAVO L250
10	0005020034	FILTRO ANTIDIST. FAHDA ZF 6,5A
11	0005110056	TELERUTTORE ABB A26 230V 50-60
12	30761	CONNETTORE MPM 3POLI NERO PG9
13	30864	FOTO LANDIS QRB3
14	0005130075	CONNETTORE 4POLI FEMM. VERDE
15	0005130052	CONNETTORE 7POLI FEMM.
16	0024030014	DISTANZIALE PAN.LO ELET.CO
17	0024010018	GUARN.NE COPERCHIO QUADRO TBG
19	0005120126	PORTAFUSIBILE 5X20 K1058/2
20	7456	FUSIBILE 6,3A 5X20 IWB 0102Q
21	0024010019	ECCENTRICO PIASTRA BLOCCACAVI
22	0005130173	CONNETTORE WIELAND 7P VOLANT

Rif.	Codice	Descrizione

0012100020 - GRUPPO POLVERIZZATORE - NOZZLE ASSEMBLY - LIGNE GICLEUR - DUESENGESTAENGE

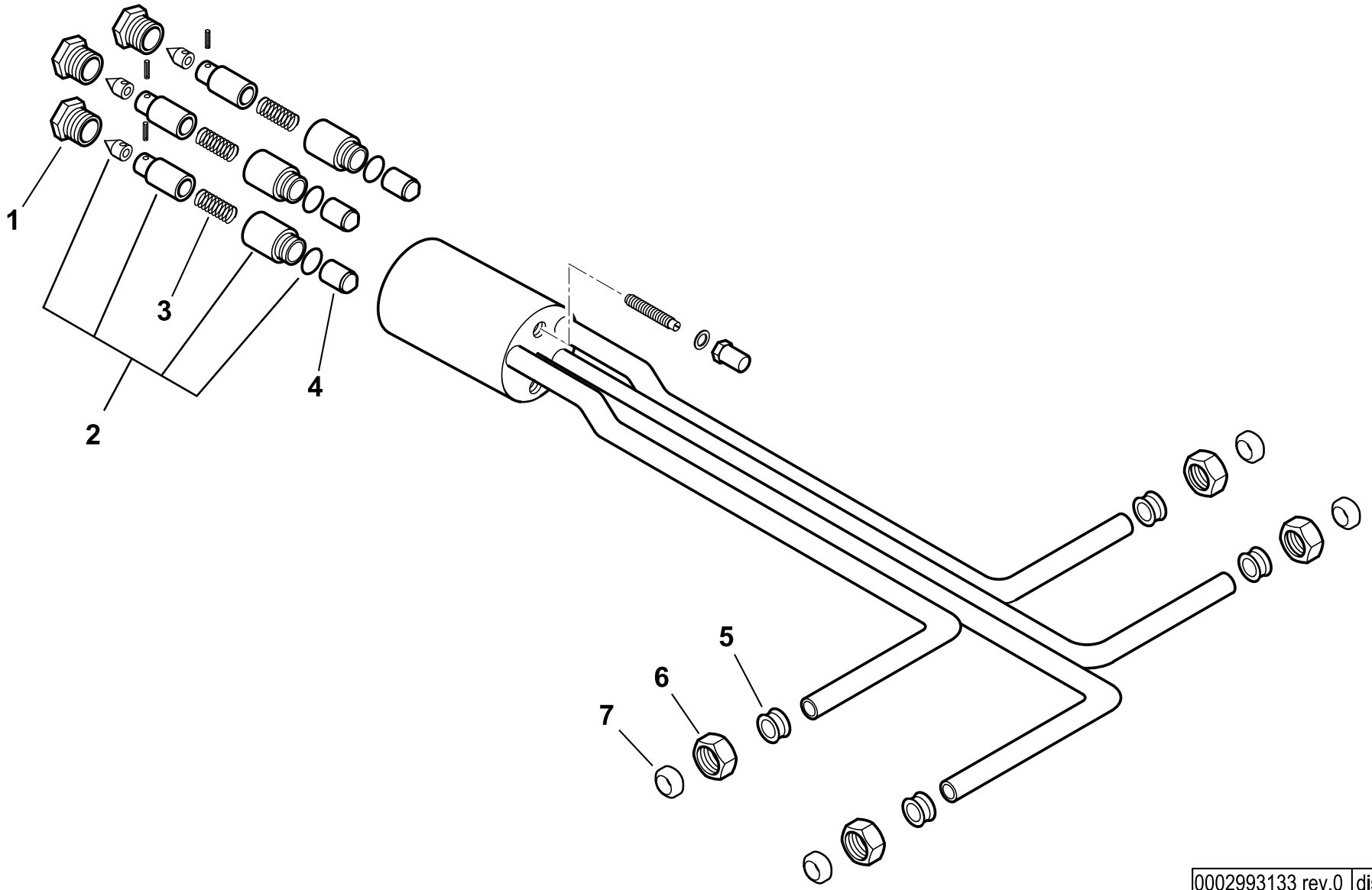

0002993133 rev.0	dis.Balboni
Data: 01-11-2008	visto:Gilli C.

TAV.D82

0012100020 **AS.GRUPPO POLV.RE BT250DSG 4TC** Esploso **0002993133** **Rev.0**

Rif.	Codice	Descrizione
1	R18095	BOC.NE PORTAUGELLO 20X1
2	95263	AS.CAMICIA/PISTONE GP TN.
3	18093	MOLLA 43X9,2
4	0011020061	CONTROPISTONE 16X16
5	57378	BOCCOLA 18X14X10,1X15
6	23829	DADO PER RACCORDO WOSS D=10
7	23822	OGIVA PER RACCORDO WOSS D=10

Rif.	Codice	Descrizione

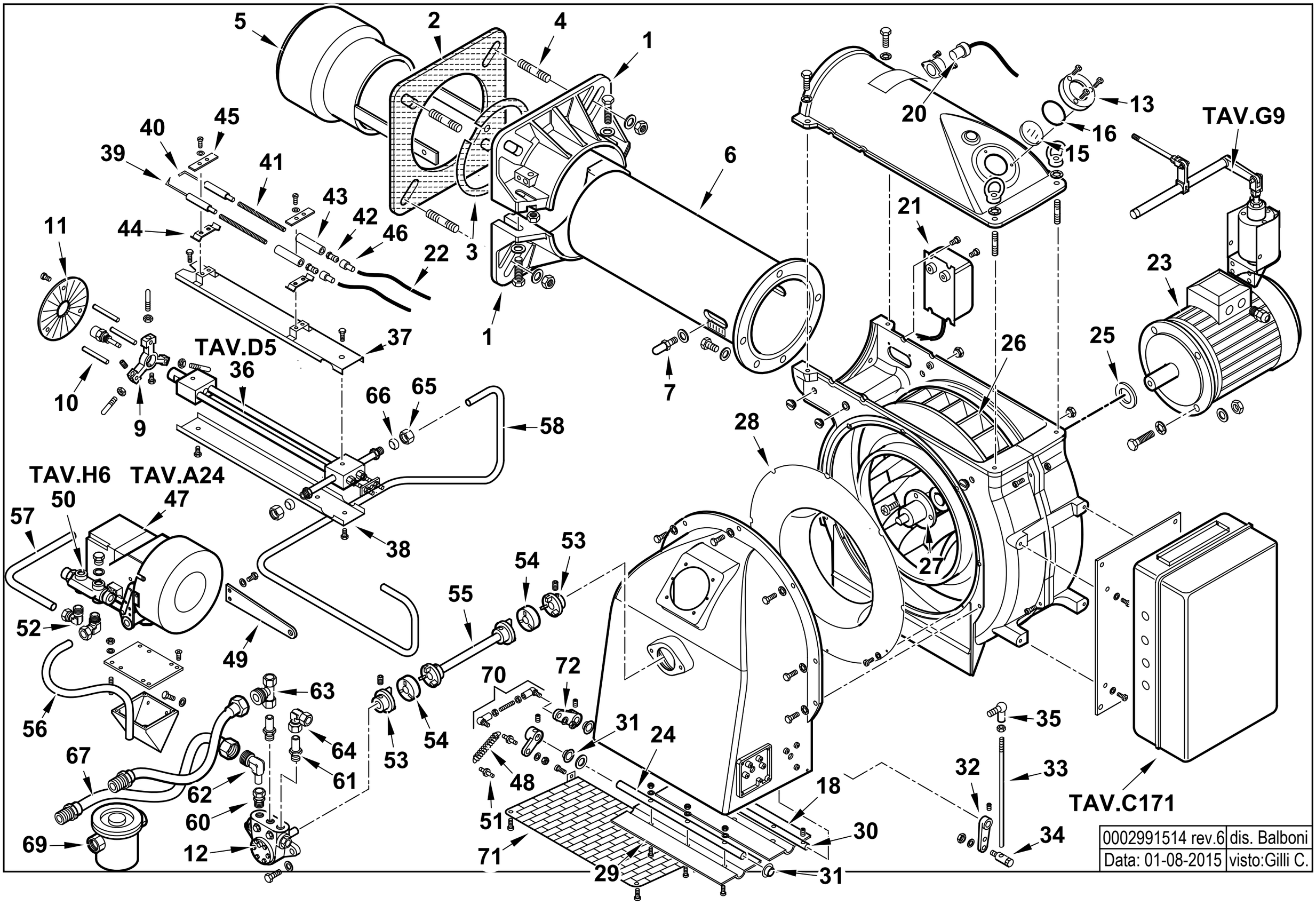

0002991514 rev.6	dis. Balboni
Data: 01-08-2015	visto:Gilli C.

3526010 BT 250 DSPG 50Hz

Esploso **0002991514** **Rev.6**

Rif.	Codice	Descrizione
1	8024030001	SEMIFLANGIA ATT.BRUC. TBG 120
2	0024030018	GUARN.NE FLANGIA AT.CO TBG 120
3	0024040016	CORDONE FIBRA DI VETRO 8X8X720
4	17639	PRIGIONIERO M12X63
5	57081	DIFFUSORE BT250 MAG.
6	57177	AS.CANNOTTO BT180DSN
7	18476	NOTTOLINO 46X8M
9	27655	SOP.TO GRUPPO MAGNETE
10	37904	PERNO SOP.TO DISCO 10X100
11	57079	DISCO FRESATO 180X40 I130
12	0005060020	POMPA BALTUR 300
	95555	TENUTA POMPA HP 40-700
13	8012010145	ANELLO PER VETRINO 90X55 PRES.
15	0012010143	VETRINO 60X3 FUME' POLICARB.
16	23299	GUARNIZIONE OR 3218
18	0012010133	FARFALLA BGN200-390 L422
20	30864	FOTO QRB3
21	57024	TRASF.RE 14KV-30MA 230/50
22	30223	CAVO A.T. 1 MMQ D.7
23	30104	MOTORE TRIF. KW7,5 230-400/50
24	0012010134	PERNO FARFALLA BGN200-390 L465
25	29364	DISTAN.LE VENTOLA 38X58X5
26	29361	VENTOLA D.430X45
27	17958	SOP.TO GIUNTO 103X12X38
28	0012010130	ANELLO CONV.RE ARIA 482X255
29	0012010132	FARFALLA BGN200-390 L.415
30	0012010147	PERNO FARFALLA BGN200-390 L490
31	54056	BOCCOLA GLYCODUR 20X14X12X1
32	0015010127	LEVA REGOLAZIONE L40 D12
33	57233	ASTA REG.NE M8X460
34	19555	ARTICOL.NE ASS.LE SNODO M8
35	18695	ARTICOL.NE ROTULA M8
36	57070	GRUPPO POLVERIZZATORE

Rif.	Codice	Descrizione
37	57096	PROTEZIONE GPM L705 SUP.
38	57097	PROTEZIONE INFERIORE
39	27778	ELETTRODO G.P. MAGNETE SN
40	27779	ELETTRODO G.P. MAGNETE DS
41	37920	PROLUNGA ELET.DO L370
42	18115	AT.CO ELETTRODO TIPO E 5MA
43	19424	ISOLATORE X ELETTRODO D14X5,5
44	34459	STAFFA SOP.TO ELET.DI I59-F5
45	61299	PIASTRINA STRINGI ELETT. 20X70
46	0005060037	SOPPRESSORE A FILO 5000 OHM AT
47	16251	AS.MODULATORE LANDIS BT
48	18393	MOLLA 80X9
49	32753	STAFFA PER ASTA REG.NE
50	16320	VALVOLA REGOLAZIONE 1/2" X 3/8"
51	35620	NOTTOLINO MOLLA M6X22
52	23075	RACCORDO WOSS D15 1/2" GOM.
53	17961	GIUNTO OTTONE D=12
54	18480	PARASTRAPPO 61X18,5
55	32667	AS.DISTANZIALE GIUNTO BT250
56	57109	TUBO RIT.NO VR-P 250MGM
57	57310	TUBO RIT.NO GP-VR 250MGM
58	57106	TUBO MAN.TA P-GP 250MGM
60	23077	RACCORDO WOSS D18 1/2" DIR.
61	57058	RACCORDO PER ATTACCO WOSS
62	27677	AT.CO TUBO FLEX 1"1/4 GOM.
63	33780	AT.CO TUBO FLEX 1"1/4 3VIE
64	23074	RACCORDO WOSS D15 GOM.
65	23832	DADO PER RACCORDO WOSS D=15
66	23825	OGIVA PER RACCORDO WOSS D=15
67	0005070456	TUBO FLESSIBILE 1"1/4 x 1500
69	30875	FILTRO GASOLIO 1"1/4
70	0012010097	TIRANTE CON SNODI M6 L.112
71	0012010129	PROTEZIONE CONVOGLIATORE 200 P
72	0019040006	NOTTOLINO COL.TO D12 H15 D6

16251- GRUPPO MODULATORE - MODULATING SYSTEM - SYSTEME DE MODULATION - MODULATIONSSYSTEM

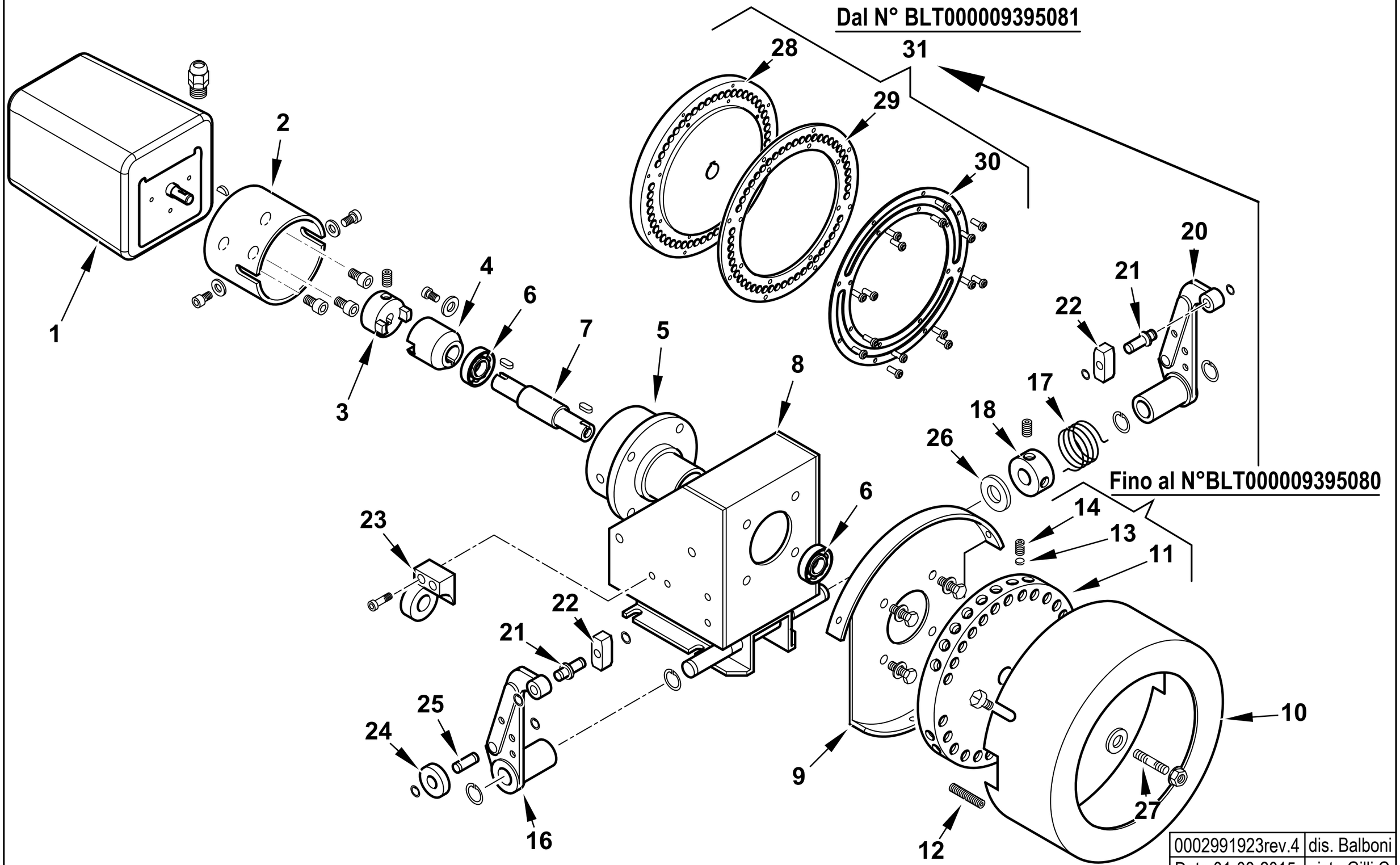

0002991923rev.4	dis. Balboni
Data:01-08-2015	visto:Gilli C.

TAV.A24

16251 **AS.MODULATORE BT** esploso **0002991923** **Rev.4**

Rif.	Codice	Descrizione	Note				
1	31071	MOTORINO SQM10.16502					
2	16261	SOPPORTO MOT.NO MODUTROL					
3	16260	GIUNTO MASCHIO MODUTROL					
4	16259	GIUNTO FEMMINA					
5	16258	SOP.TO CUSCINETTI MODUL.					
6	30257	CUSCINETTO 15-35-11					
7	16257	PERNO CENTRALE MODUTROL					
8	16255	SOPPORTO MODUTROL					
9	16254	SOPPORTO COPERCHIO MODUT					
10	16253	COPERCHIO PULEGGIA					
11	16256	PULEGGIA SUPPORTO VITI	Fino al N°BLT000009395080				
12	16315	VITE PER PULEGGIA 8X40					
13	16282	PIATTELLO PER VITE MODUL.	Fino al N°BLT000009395080				
14	5488	VITE 10X10	Fino al N°BLT000009395080				
16	18795	LEVA DESTRA					
17	33823	MOLLA SINISTRA 36X24					
18	33979	BOCCOLA CARICAMENTO MOLLA 20X39					
20	18796	LEVA SINISTRA					
21	0012120136	ALBERINO X TASTATORE L=29 D1					
22	18797	TASTATORE 15X15					
23	16270	SUPPORTO VALVOLA REGOLATRICE					
24	18805	NOTTOLINO 25X8					
25	0012120137	ALBERINO 19X8					
26	16220	RONDELLA 15,5X30X1,5					
27	16312	PIATTELLO PER PULEGGIA					
28	0006020616	PULEGGIA SOP.TO VITI MODUL.	Dal N°BLT000009395081				
29	0026050051	ANELLO NYLON ANTISVIT. VITI	Dal N°BLT000009395081				
30	0026050050	ANELLO PULEGGIA MODULATORE IB	Dal N°BLT000009395081				
31	0006110230	AS.PULEGGIA BGN/BT	Dal N°BLT000009395081				

900094-QUADRO ELETTRICO - CONTROL PANEL - CUADRO ELECTRICO - APPAREILLAGE ELECTRIQUE - SCHALTGERAETE

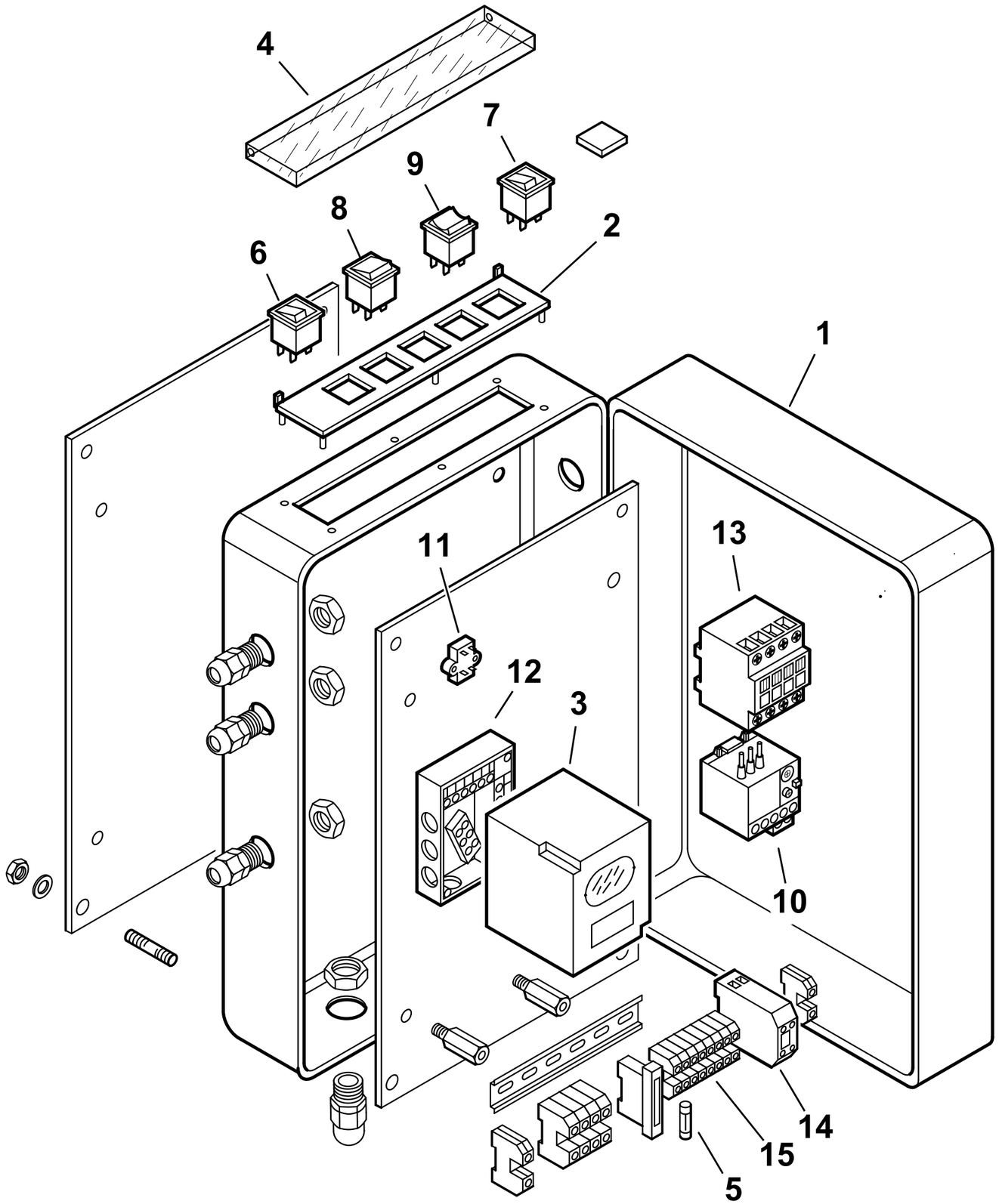

0002991515 rev.3	dis. Balboni
Data: 25-06-2012	visto:Gilli C.

TAV.C171

900094 QUADRO ELETTRICO BT 250 DSPG

esploso **0002991515** **rev.3**

Rif.	Codice	Descrizione
1	0010030024	CASSETTA AP.RA BGN40-150MOD.
2	0006060008	TARG.FUNZ.TO MODULANTE
3	30865	AP.RA SIEMENS LAL 1.25 BT
4	61228	PROTEZIONE TRASP.TARG. L.224
5	7456	FUSIBILE 6,3A 5X20 IWB 010
6	0005120039	INTER.RE UNIP. SPIA BIANCA1806
7	0005120040	PULSANTE SPIA ROSSA 1806.1407
8	0005120041	DEVIATORE BIP. 1804
9	0005120038	DEVIATORE BIPOLARE "0" CENTRALE
10	0005110128	RELE' TERMICO LOVRF38 13-18A
11	0005020034	FILTRO ANTIDIST. FAHDA ZF 6,5A
12	23530	ZOCCOLO AP.RA SIEMENS LAL
13	0005110113	TELERUT.RE LOVATO BF2510A230
14	23062	PONTE RADRIZZATORE EGD2 WEID
15	0005130076	MORSETTO WIEL. WK2,5/U

Rif.	Codice	Descrizione

57070 GRUPPO POLVERIZZATORE - NOZZLE ASSEMBLY - LIGNE GICLEUR - DUESENGESTAENGE

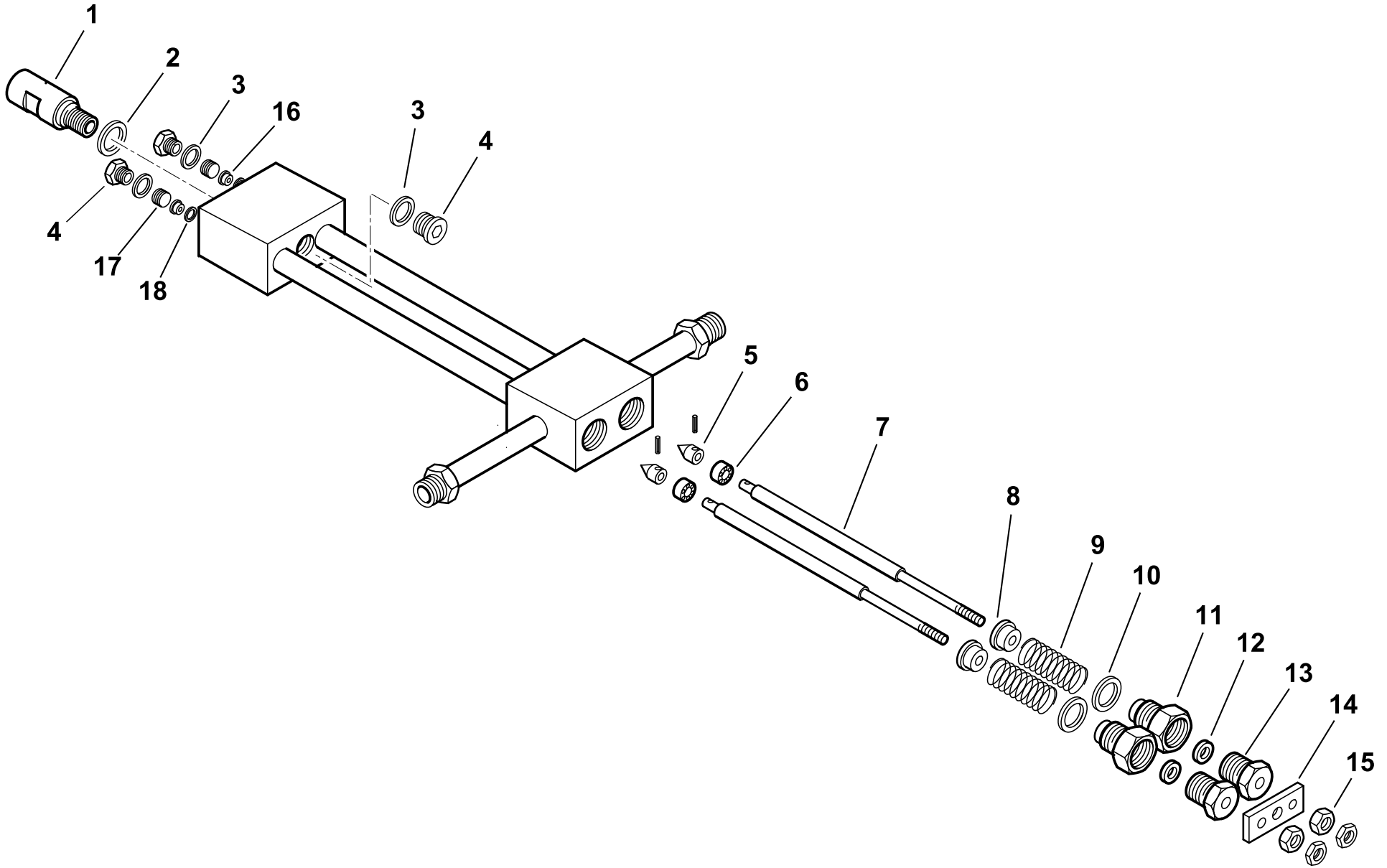

0002990752rev.3	dis.Balboni
Data: 20-05-2003	visto:Gilli C.

TAV.D5

57070 AS.GRUPPO POLV.RE L710 CH250

esploso **0002990752 rev.3**

Rif.	Codice	Descrizione
1	27611	BOCCHETTONE PORTAUGELLO
2	23066	RONDELLA RAME 20,2X25X1
3	23064	RONDELLA RAME 14,2X19X1
4	23067	TAPPO 14X1,5X12 DIN 908
5	27631	SPILLO CONICO 18X10
6	27614	PISTONE 16X10
7	57068	AS.ASTA APERTURA GPM L 733
8	27621	NOTTOLINO
9	19420	MOLLA 35X22,4X3
10	23065	RONDELLA RAME 25,2X30X1
11	27626	BOC.NE PER GUARNIZ.NE GPM
12	23093	GUARNIZIONE LABBRO UM186 VITON
13	27623	BOC.NE PER BOCCOLA GPM
14	27628	PIASTRINA
15	27625	DADO PER ASTA M6 GPM
16	27612	BOCCOLA PER SPILLO GPM
17	27609	GHIERA PER BOCCOLA 14X1,5 GPM
18	23063	RONDELLA RAME 8,2X12X0,5

Rif.	Codice	Descrizione

900029-GRUPPO MAGNETE - MAGNET GROUP - GROUPE MAGNETO - MAGNETMASCHINENSATZ

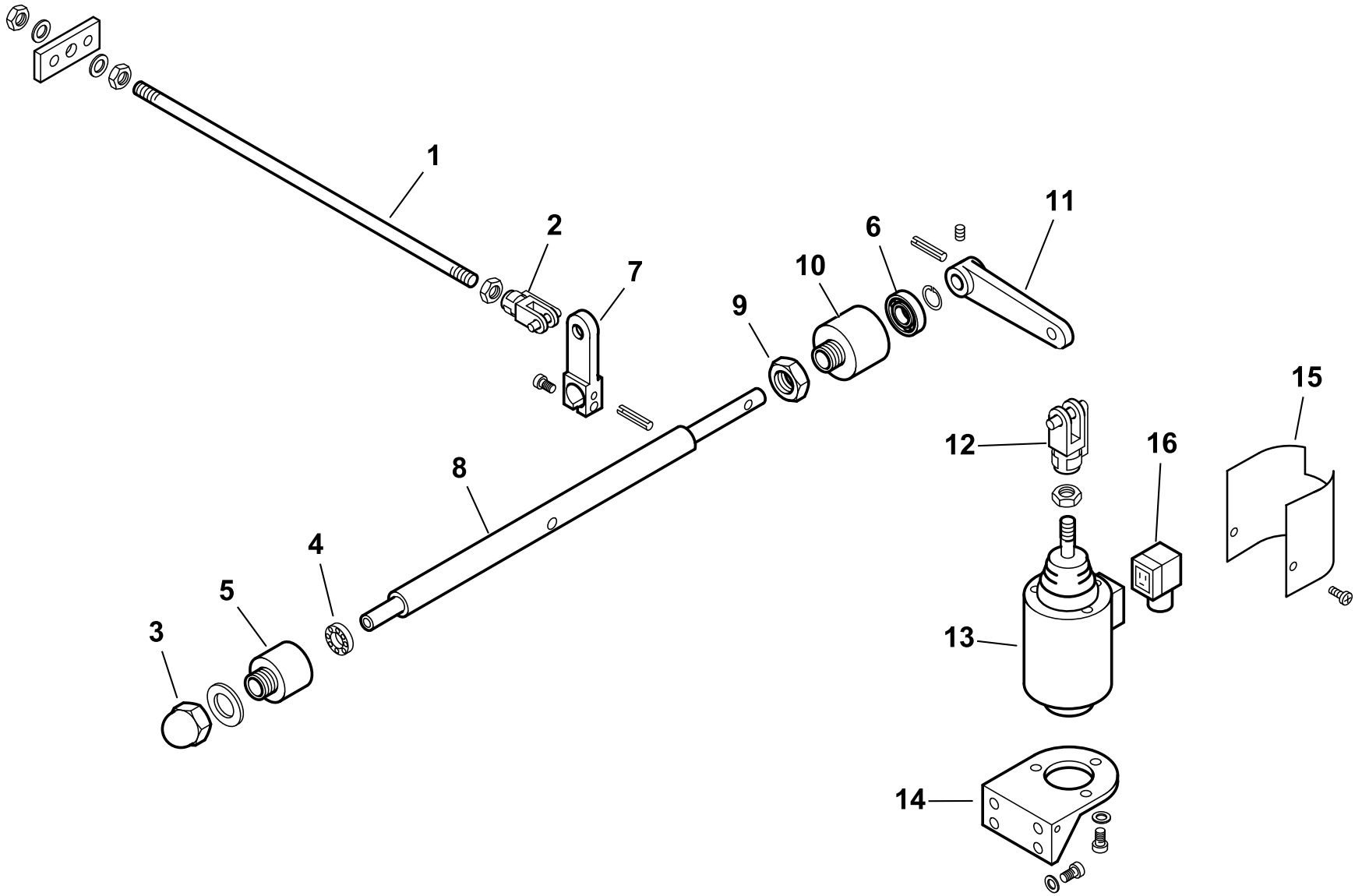

0002990695 rev.1	dis.Balboni
Data: 20-06-2001	visto:Gilli C.

TAV.G9

900029 Gruppo magnete BT 250

esploso **0002990695 rev.1**

Rif.	Codice	Descrizione
1	57080	ASTA COL.TO MAGNETE 250 L290
2	30543	FORCELLA M8 CON CLIPS UNI1676
3	23056	DADO CIECO M12 UNI5721/Z
4	23055	CUSCINETTO 8-22-7
5	27635	SOPPORTO
6	23054	CUSCINETTO 12-28-8 SKF6001-2Z
7	27638	LEVA APERTURA GRUPPO 250-350
8	27640	PERNO SOP.TO LEVA 250
9	27637	DADO PER SOP.TO CUSCINETTO
10	27636	SOP.TO CUSCINETTO D28
11	27641	LEVA PER MAGNETE 180-250
12	27634	FORCELLA PER MAGNETE M12
13	0005250067	ELETTROMAGNETE 230V CA 200V CC
14	33265	SOPPORTO
15	33266	PROTEZIONE
16	30761	CONNETTORE MPM 3POLI NERO PG9

Rif.	Codice	Descrizione

16320 - VALVOLA REGOLATRICE di PRESSIONE - PRESSURE REGULATING VALVE - REGULADOR de PRESION

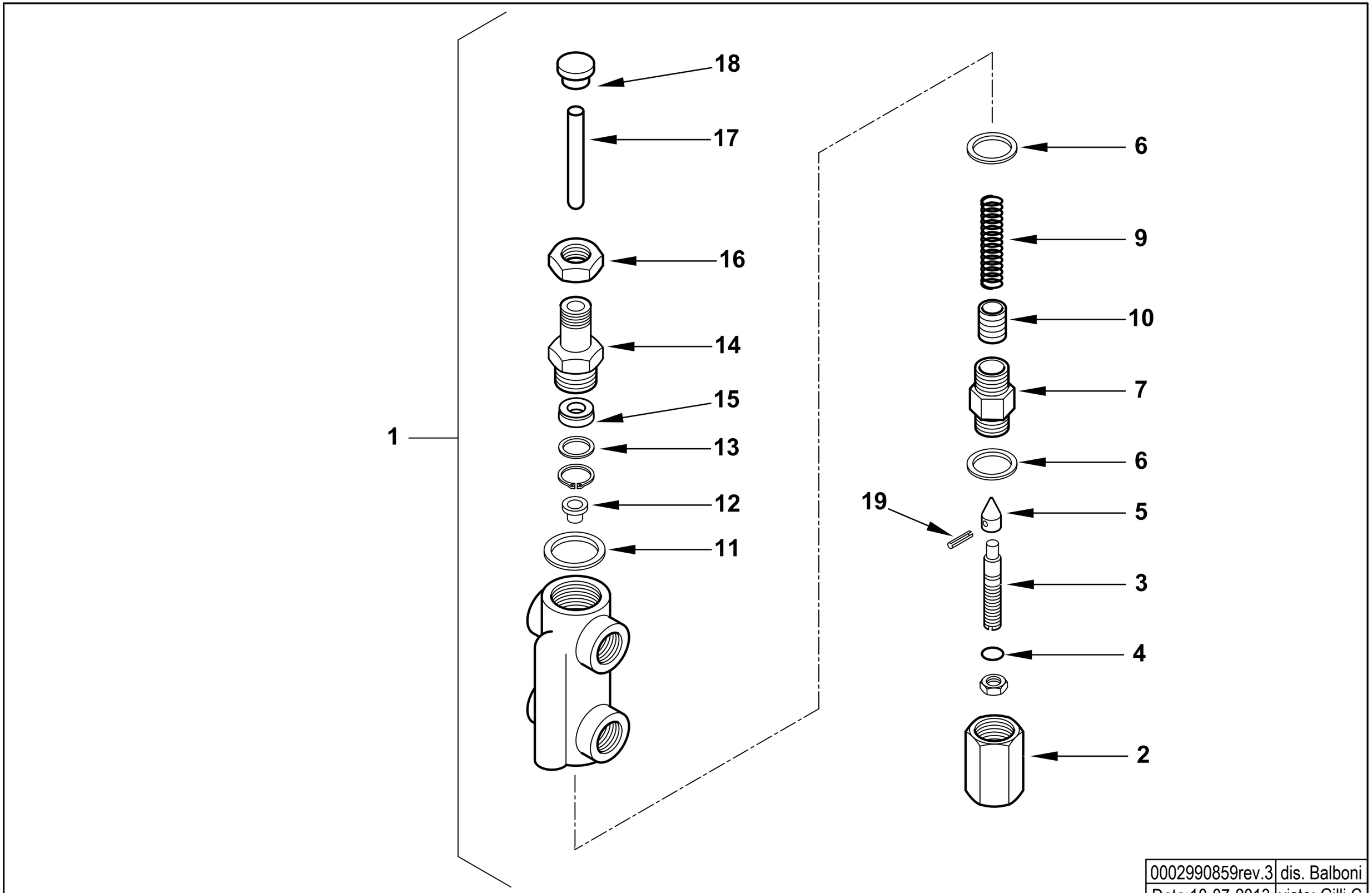

0002990859rev.3	dis. Balboni
Data:10-07-2013	visto: Gilli C.

TAV.H6

16320 AS.VALV.REG.PRES. MOD. 1/2X3/8

esploso **0002990859** **rev.3**

Rif.	Codice	Descrizione
1	16320	ASSIEME VALVOLA REGOLATRICE
2	16295	DADO CIECO
3	16322	VITE REG.NE VR 68X12
4	0005180008	GUARNIZIONE OR 108 VITON
5	27613	SPILLO CONICO 20X11
6	18257	RONDELLA RAME 22X28X2
7	16321	BOCCHETTONE 22X1,5X44
9	16284	MOLLA BY PASS 50,5X14,4
10	32635	PISTONE REG. PRES. MN
11	3431	RONDELLA RAME 30X40X1,5
12	16323	PIATTELLO MOLLA 16X11,5X8
13	32626	RONDELLA X GUAR.NE OT. 22X16X2
14	32631	BOCCHETTONE 50X22X1,5
15	0005180110	GUARN.NE FLEXISEAL 10X22X7,5
16	32633	DADO ES.LE 22X1,5M H7
17	16293	PERNO SPINTA 75X10
18	32629	PIATTELLO SPINTA 25X17X10
19	23112	SPINA SPIRALE 2,5X12 UNI6875

Rif.	Codice	Descrizione

BT 300 DSG 4T cod.31510010

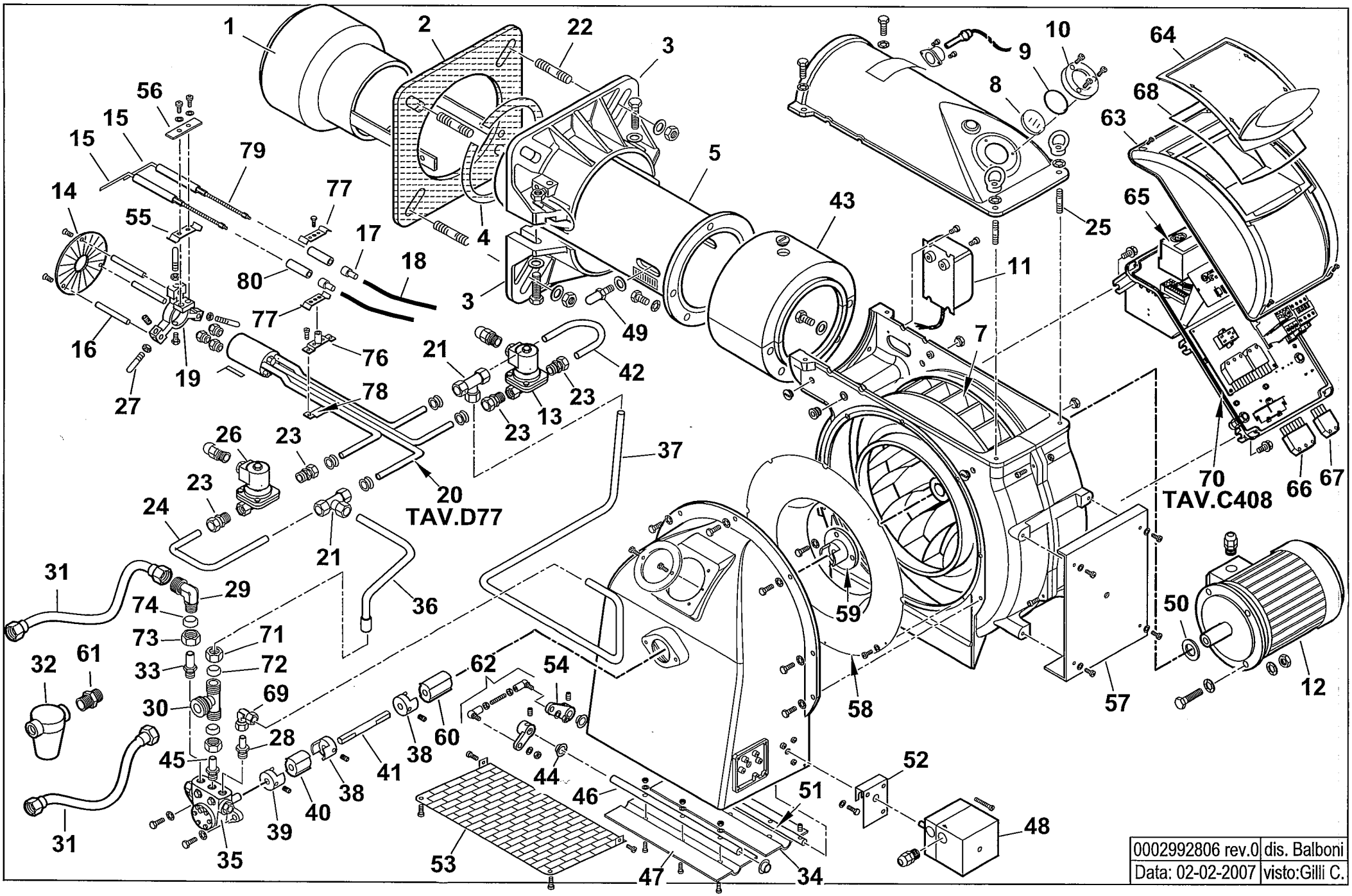

0002992806 rev.0	dis. Balboni
Data: 02-02-2007	visto:Gilli C.

31510010 BT 300 DSG 4T 50Hz

Esploso **0002992806** **Rev.0**

Rif.	Codice	Descrizione
1	44128	DIFFUSORE GI350
2	0012120106	GUARN.NE FLANGIA AT.CO BGN300
3	8012120102	SEMIFLANGIA ATT.BRUC. BGN300P
4	0012120107	CORDONE FIBRA DI VETRO 6X6X885
5	13356	AS.CANNOTTO BT300
7	29361	VENTOLA D.430X45
8	0012010143	VETRINO 60X3 FUME' POLICARB.
9	23299	GUARNIZIONE OR 3218
10	8012010145	ANELLO PER VETRINO 90X55 PRES.
11	57024	TRASF.RE 14KV-30MA 230/50
12	30104	MOTORE TRIF. KW7,5 230-400/50
13	0005080011	E.V. LUCIFER E321H21 230/50
14	13362	DISCO FRESATO 230X70 I145
15	41617	ELETTRODO BT120DSN-DSG
16	37904	PERNO SOP.TO DISCO 10X100
17	0005060037	SOPPRESSORE A FILO 5000 OHM AT
18	30223	CAVO A.T. 1 MMQ D.7
19	13344	SOP.TO GRUPPO 300
20	0012080005	AS.GRUPPO POLV.RE BT300DSG 4T
21	23403	RACCORDO WOSS T
22	17888	PRIGIONIERO M20X108
23	31053	RACCORDO WOSS D10 1/4" DIR.
24	57384	TUBO RIT. EV-RW BT250DSN 4T
25	19525	PRIGIONIERO M10X40
26	5249	E.V. LUCIFER 322H7106 230/50
27	13402	PERNO CENTRAGGIO M8X48
28	27844	RAC.DO X AT.CO WOSS D10 ½"
29	41543	AT.CO TUBO FLEX 1" GOM
30	0006020152	AT.CO TUBO FLEX 1" 3VIE D12
31	19314	TUBOFLEX 1"X1200 FD/FD
32	5460	FILTRO GASOLIO 1"X1"
	95045	CARTUCCIA GASOLIO 1"
	95101	GUARNIZIONE FILTRO 1"
33	57058	RAC.DO X AT.CO WOSS D15 ½"
34	0012010133	FARFALLA BGN200-390 L422
35	0005060020	POMPA BALTUR 300
	95519	ANELLO DI TENUTA INTERNO POMPA
36	57383	TUBO RIT. RW-P BT250DSN 4T
37	0012100008	TUBO MAN. P-GP BT250DSG 4T
38	28894	GIUNTO ALLUMINIO D=10
39	0006020079	GIUNTO ALLUMINIO D=12

Rif.	Codice	Descrizione
40	16888	PARASTRAPPO GOMMA 30
41	13026	DISTANZIALE GIUNTO 10X280
42	0012100007	TUBO RIT. EV-RW BT250DSG 4T
43	13345	PROLUNGA CANOTTO BT300
44	54056	BOCCOLA GLYCODUR 20X14X12X1
45	60079	RAC.DO X AT.CO WOSS D12 ½"
46	0012010134	PERNO FARFALLA BGN200-390 L465
47	0012010132	FARFALLA BGN200-390 L.415
48	31380	MOT.NO LANDIS SQN30.111A3500
49	18476	NOTTOLINO 46X8M
50	29364	DISTAN.LE VENTOLA 38X58X5
51	0012010135	PERNO FARFALLA BGN200-390 SQN
52	54059	STAFFA SOP.TO MOT.NO SQN30
53	0012010129	PROTEZIONE CONVOGLIATORE 200 P
54	0019040006	NOTTOLINO COL.TO D12 H15 D6
55	34459	STAFFA SOP.TO ELET.DI I59-F5
56	61299	PIASTRINA
57	13497	PIASTRA COPRIF. CHIOC.180/350
58	0012010130	ANELLO CONV.RE ARIA 482X255
59	29365	GIUNTO TRAS.TO 11X38
60	16933	PARASTRAPPO GOMMA 40
61	19315	NIPPLO 1"X1"X TUBO FLEX
62	0012010097	TIRANTE CON SNODI M6 L.112
63	8024030011	COPERCHIO QUADRO ELET.CO TBG-L
64	0024030013	COPERCHIO PLAST.TRASP. TBG-TBL
65	30865	AP.RA LANDIS LAL 1.25 BT
66	0005130051	CONNETTORE 7POLI MASCH.
67	0005130043	CONNETTORE 4POLI MASC. VERDE
68	0024010017	GUARN.NE COPERCHIO TRASP. TBG
69	0005150014	RACCORDO WOSS D10 GOM.
70	0012100006	AS.QUADRO ELET. BT250-300DSG4T
71	23830	DADO PER RACCORDO WOSS D=12
72	23823	OGIVA PER RACCORDO WOSS D=12
73	23832	DADO PER RACCORDO WOSS D=15
74	23825	OGIVA PER RACCORDO WOSS D=15
76	56054	STAFFA SUP.RE SOP.TO ELET.DI
77	39107	STAFFA SOP.TO ELET.DI I59-F5
78	56055	STAFFA INF.RE SOP.TO ELET.DI
79	45072	PROLUNGA ELET.DO L600
80	19424	ISOLATORE X ELETTRODO D14X5,5

0012100006 -QUADRO ELETTRICO - CONTROL PANEL - CUADRO ELECTRICO - APPAREILLAGE ELECTRIQUE - SCHALTGERAETE

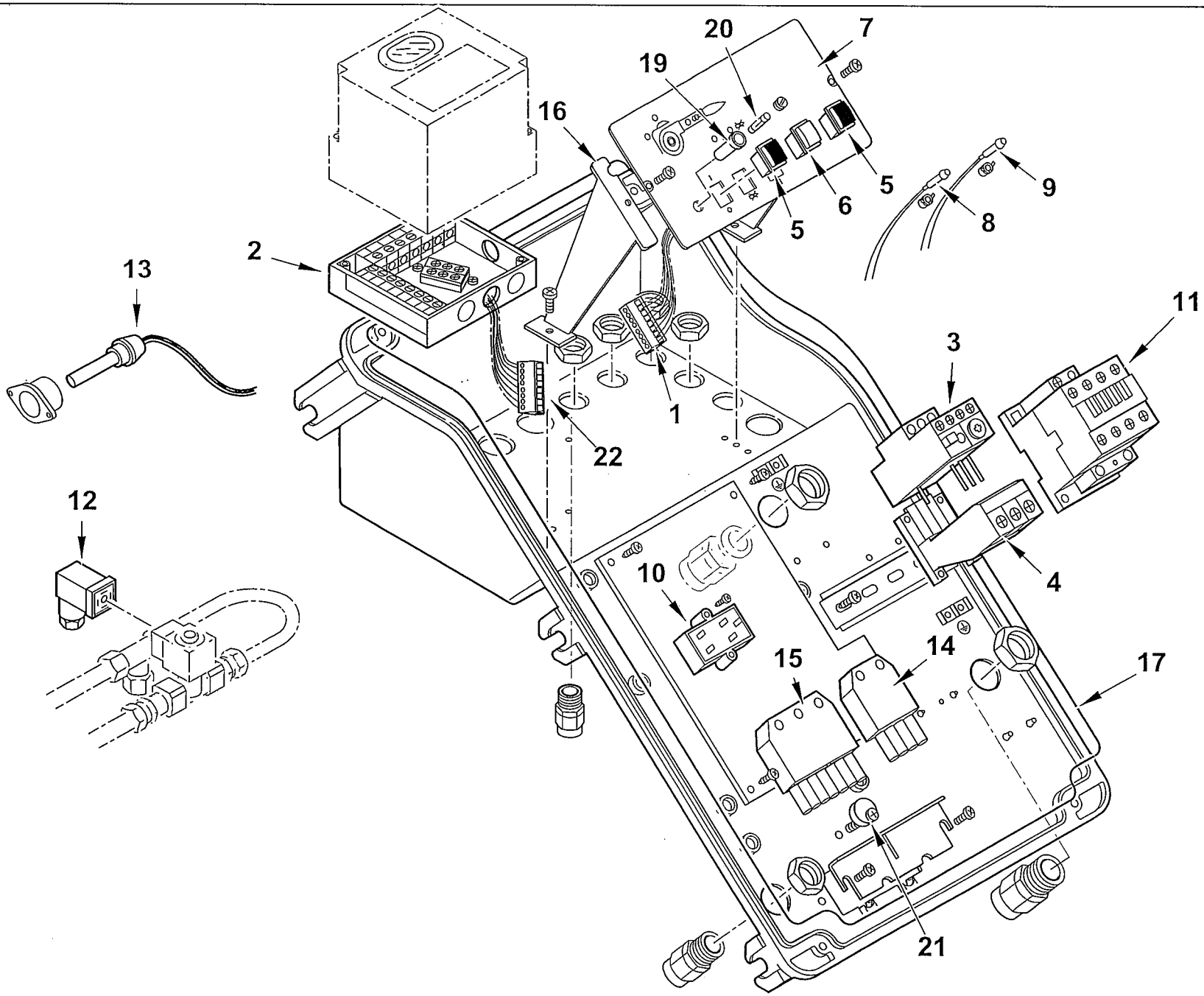

0002992804 rev.0	dis. Balboni
Data: 22-01-2007	visto: Gilli C.

TAV.C408

0012100006 AS.QUADRO ELET. BT250-300DSG4T

Esploso **0002992804** **rev.0**

Rif.	Codice	Descrizione
1	0005130172	CONNETTORE WIELAND 7P VOLANT
2	23530	ZOCCOLO AP.RA LANDIS LAL
3	0005110074	RELE' TERMICO ABB TA25DU13-19A
4	0005110098	SOPPORTO RELE' TERMICO DB25/25
5	0005120134	INTERRUTTORE UNIP.
6	0005120135	PULSANTE SBLOCCO ROSSO NA
7	0012100009	SINOTTICO BT DSG 4T
8	0005120132	LAMPADA VERDE D6 CAVO L250
9	0005120133	LAMPADA ROSSA D6 CAVO L250
10	0005020034	FILTRO ANTIDIST. FAHDA ZF 6,5A
11	0005110056	TELERUTTORE ABB A26 230V 50-60
12	30761	CONNETTORE MPM 3POLI NERO PG9
13	30864	FOTO LANDIS QRB3
14	0005130075	CONNETTORE 4POLI FEMM. VERDE
15	0005130052	CONNETTORE 7POLI FEMM.
16	0024030014	DISTANZIALE PAN.LO ELET.CO
17	0024010018	GUARN.NE COPERCHIO QUADRO TBG
19	0005120126	PORTAFUSIBILE 5X20 K1058/2
20	7456	FUSIBILE 6,3A 5X20 IWB 0102Q
21	0024010019	ECCENTRICO PIASTRA BLOCCACAVI
22	0005130173	CONNETTORE WIELAND 7P VOLANT

Rif.	Codice	Descrizione

0012080005 - GRUPPO POLVERIZZATORE - NOZZLE ASSEMBLY - LIGNE GICLEUR - DUESENGESTAENGE

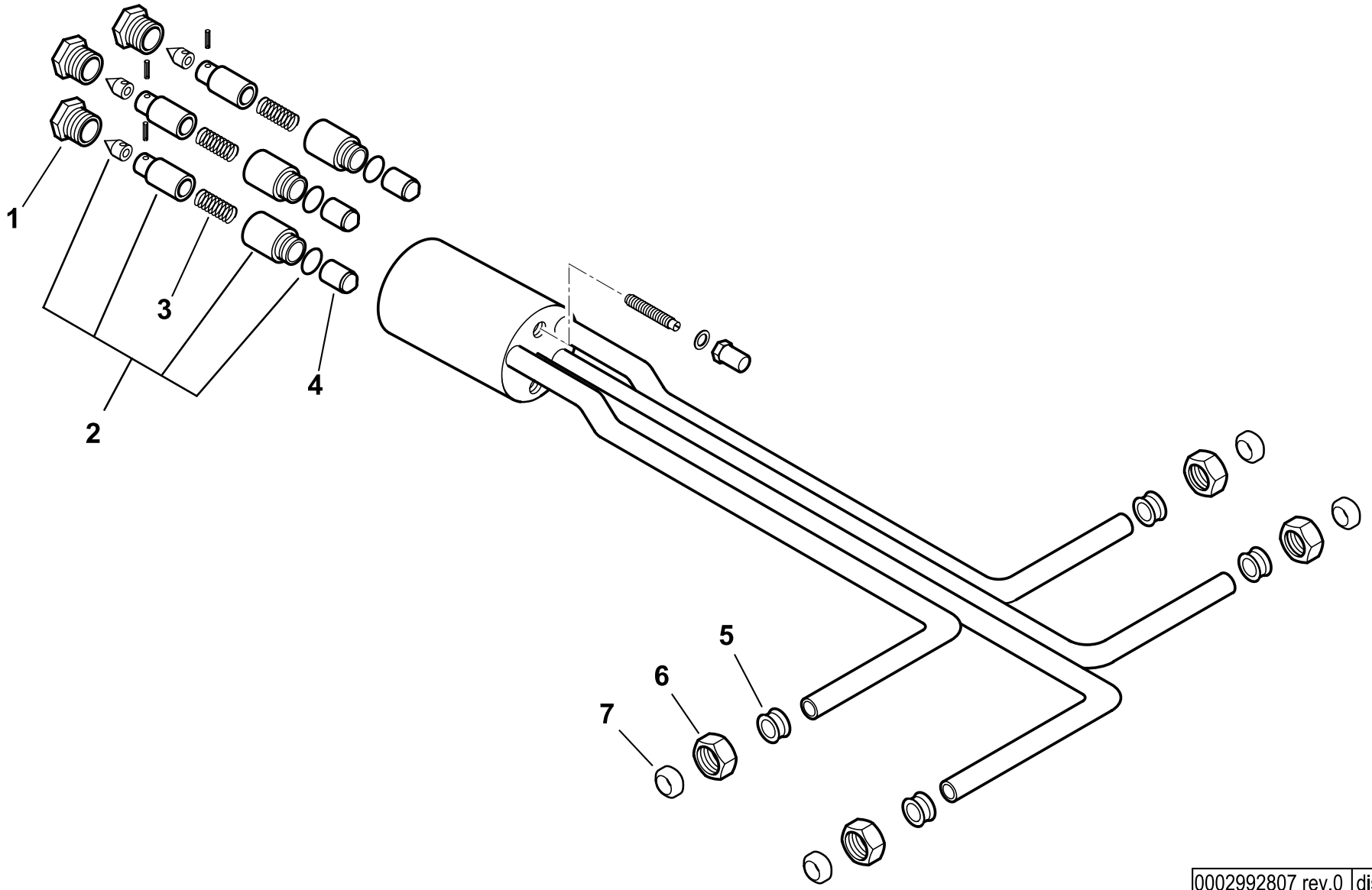

0002992807 rev.0	dis.Balboni
Data: 02-02-2007	visto:Gilli C.

TAV.D77

0012080005 AS.GRUPPO POLV.RE BT300DSG 4T

Esploso **0002992807 Rev.0**

Rif.	Codice	Descrizione
1	R18095	BOC.NE PORTAUGELLO 20X1
2	95263	AS.CAMICIA/PISTONE GP TN.
3	18093	MOLLA 43X9,2
4	0011020061	CONTROPISTONE 16X16
5	57378	BOCCOLA 18X14X10,1X15
6	23829	DADO PER RACCORDO WOSS D=10
7	23822	OGIVA

Rif.	Codice	Descrizione

BT 300 DSG 4T CERNIERA cod.31510011

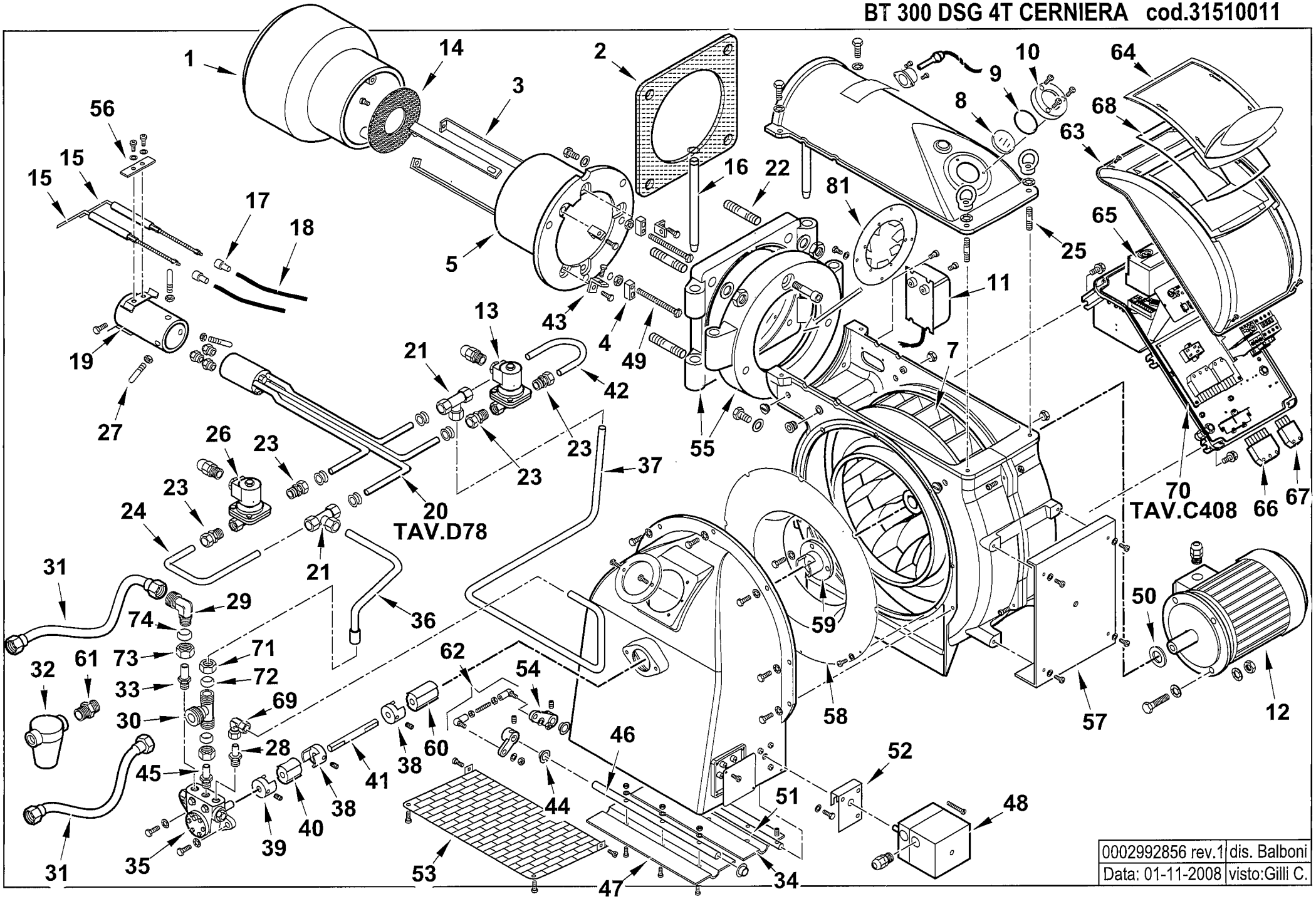

0002992856 rev.1	dis. Balboni
Data: 01-11-2008	visto:Gilli C.

31510011 BT 300 DSG 4T CERNIERA 50Hz

Esploso **0002992856 Rev.1**

Rif.	Codice	Descrizione
1	0012040005	DIFFUSORE BT300DSN CERN.
2	0012040015	GUARN.NE FLANGIA BT300DSN CER
3	0012040014	ASTA REG.NE DISCO BT300DSN/C
4	0012020032	BLOCCHETTO X VITE REG.DIFFUS.
5	0012040004	CANNOTTO BT300 CERNIERA
7	29361	VENTOLA D.430X45
8	0012010143	VETRINO 60X3 FUME' POLICARB.
9	23299	GUARNIZIONE OR 3218
10	8012010145	ANELLO PER VETRINO 90X55 PRES.
11	57024	TRASF.RE 14KV-30MA 230/50
12	30104	MOTORE TRIF. KW7,5 230-400/50
13	0005080011	E.V. LUCIFER E321H21 230/50
14	0014050041	DISCO FORATO D240X70X3 I200
15	41635	ELETTRODO BT120-300DSN-G CERN.
16	0012040008	PERNO CERNIERA 25X300
17	0005060037	SOPPRESSORE A FILO 5000 OHM AT
18	30223	CAVO A.T. 1 MMQ D.7
19	0012040006	AS.SOP.TO ELETTRODI 300 CERN.
20	0012080012	AS.GRUPPO POLV.RE BT300DSG/C4T
21	23403	RACCORDO WOSS T
22	0015010124	PRIGIONIERO M18X100
23	31053	RACCORDO WOSS D10 1/4" DIR.
24	57384	TUBO RIT. EV-RW BT250DSN 4T
25	19525	PRIGIONIERO M10X40
26	5249	E.V. LUCIFER 322H7106 230/50
27	0012040007	PERNO CENTRAGGIO M8X75
28	27844	RAC.DO X AT.CO WOSS D10 ½"
29	41543	AT.CO TUBO FLEX 1" GOM
30	0006020152	AT.CO TUBO FLEX 1" 3VIE D12
31	19314	TUBOFLEX 1"X1200 FD/FD
32	5460	FILTRO GASOLIO 1"X1"
	95045	CARTUCCIA GASOLIO 1"
	95101	GUARNIZIONE FILTRO 1"
33	57058	RAC.DO X AT.CO WOSS D15 ½"
34	0012010133	FARFALLA BGN200-390 L422
35	0005060020	POMPA BALTUR 300
	95519	ANELLO DI TENUTA INTERNO POMPA
36	57383	TUBO RIT. RW-P BT250DSN 4T
37	0012100008	TUBO MAN. P-GP BT250DSG 4T
38	28894	GIUNTO ALLUMINIO D=10
39	0006020079	GIUNTO ALLUMINIO D=12

Rif.	Codice	Descrizione
40	16888	PARASTRAPPO GOMMA 30
41	13026	DISTANZIALE GIUNTO 10X280
42	0012100007	TUBO RIT. EV-RW BT250DSG 4T
43	0012020030	SQUADRETTO SOP.TO DISCO
44	54056	BOCCOLA GLYCODUR 20X14X12X1
45	60079	RAC.DO X AT.CO WOSS D12 ½"
46	0012010134	PERNO FARFALLA BGN200-390 L465
47	0012010132	FARFALLA BGN200-390 L.415
48	31380	MOT.NO LANDIS SQN30.111A3500
49	0012040026	VITE OTTONE M8X120 REG.DIFFUS.
50	29364	DISTAN.LE VENTOLA 38X58X5
51	0012010135	PERNO FARFALLA BGN200-390 SQN
52	54059	STAFFA SOP.TO MOT.NO SQN30
53	0012010129	PROTEZIONE CONVOGLIATORE 200 P
54	0019040006	NOTTOLINO COL.TO D12 H15 D6
55	0012040031	AS.CERNIERA BT300DSN CERN.
56	61299	PIASTRINA
57	13497	PIASTRA COPRIF. CHIOC.180/350
58	0012010130	ANELLO CONV.RE ARIA 482X255
59	29365	GIUNTO TRAS.TO 11X38
60	16933	PARASTRAPPO GOMMA 40
61	19315	NIPPLO 1"X1"X TUBO FLEX
62	0012010097	TIRANTE CON SNODI M6 L.112
63	8024030011	COPERCHIO QUADRO ELET.CO TBG-L
64	0024030013	COPERCHIO PLAST.TRASP. TBG-TBL
65	30865	AP.RA LANDIS LAL 1.25 BT
66	0005130051	CONNETTORE 7POLI MASCH.
67	0005130043	CONNETTORE 4POLI MASC. VERDE
68	0024010017	GUARN.NE COPERCHIO TRASP. TBG
69	0005150014	RACCORDO WOSS D10 GOM.
70	0012100006	AS.QUADRO ELET. BT250-300DSG4T
71	23830	DADO PER RACCORDO WOSS D=12
72	23823	OGIVA PER RACCORDO WOSS D=12
73	23832	DADO PER RACCORDO WOSS D=15
74	23825	OGIVA PER RACCORDO WOSS D=15
76	56054	STAFFA SUP.RE SOP.TO ELET.DI
77	39107	STAFFA SOP.TO ELET.DI I59-F5
78	56055	STAFFA INF.RE SOP.TO ELET.DI
79	45072	PROLUNGA ELET.DO L600
80	19424	ISOLATORE X ELETTRODO D14X5,5
81	0012040073	AS. TURBOLATORE BT300 CERN.

0012100006 -QUADRO ELETTRICO - CONTROL PANEL - CUADRO ELECTRICO - APPAREILLAGE ELECTRIQUE - SCHALTGERAETE

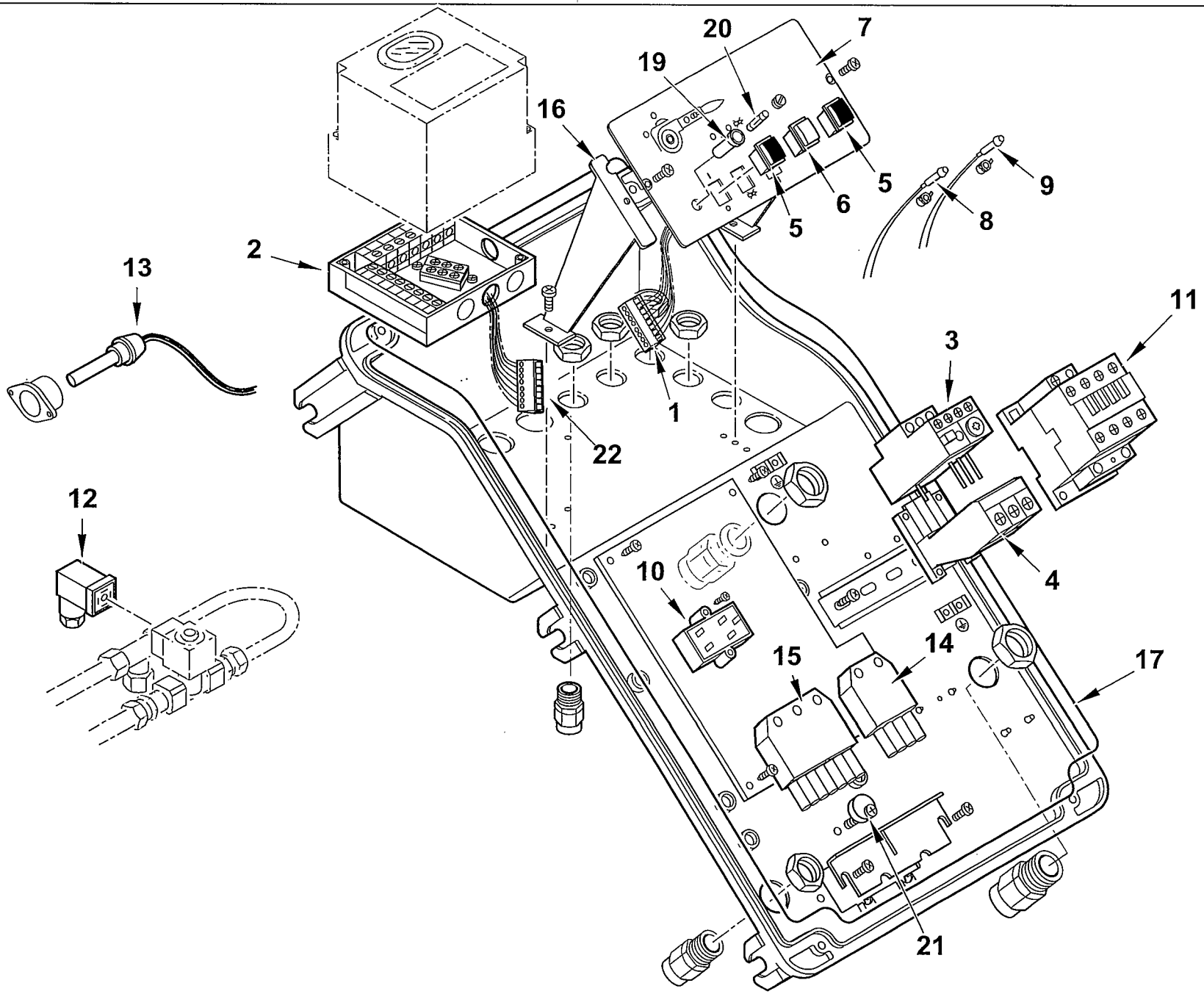

0002992804 rev.0	dis. Balboni
Data: 22-01-2007	visto: Gilli C.

TAV.C408

0012100006 AS.QUADRO ELET. BT250-300DSG4T

Esploso **0002992804** **rev.0**

Rif.	Codice	Descrizione
1	0005130172	CONNETTORE WIELAND 7P VOLANT
2	23530	ZOCCOLO AP.RA LANDIS LAL
3	0005110074	RELE' TERMICO ABB TA25DU13-19A
4	0005110098	SOPPORTO RELE' TERMICO DB25/25
5	0005120134	INTERRUTTORE UNIP.
6	0005120135	PULSANTE SBLOCCO ROSSO NA
7	0012100009	SINOTTICO BT DSG 4T
8	0005120132	LAMPADA VERDE D6 CAVO L250
9	0005120133	LAMPADA ROSSA D6 CAVO L250
10	0005020034	FILTRO ANTIDIST. FAHDA ZF 6,5A
11	0005110056	TELERUTTORE ABB A26 230V 50-60
12	30761	CONNETTORE MPM 3POLI NERO PG9
13	30864	FOTO LANDIS QRB3
14	0005130075	CONNETTORE 4POLI FEMM. VERDE
15	0005130052	CONNETTORE 7POLI FEMM.
16	0024030014	DISTANZIALE PAN.LO ELET.CO
17	0024010018	GUARN.NE COPERCHIO QUADRO TBG
19	0005120126	PORTAFUSIBILE 5X20 K1058/2
20	7456	FUSIBILE 6,3A 5X20 IWB 0102Q
21	0024010019	ECCENTRICO PIASTRA BLOCCACAVI
22	0005130173	CONNETTORE WIELAND 7P VOLANT

Rif.	Codice	Descrizione

0012080012 - GRUPPO POLVERIZZATORE - NOZZLE ASSEMBLY - LIGNE GICLEUR - DUESENGESTAENGE

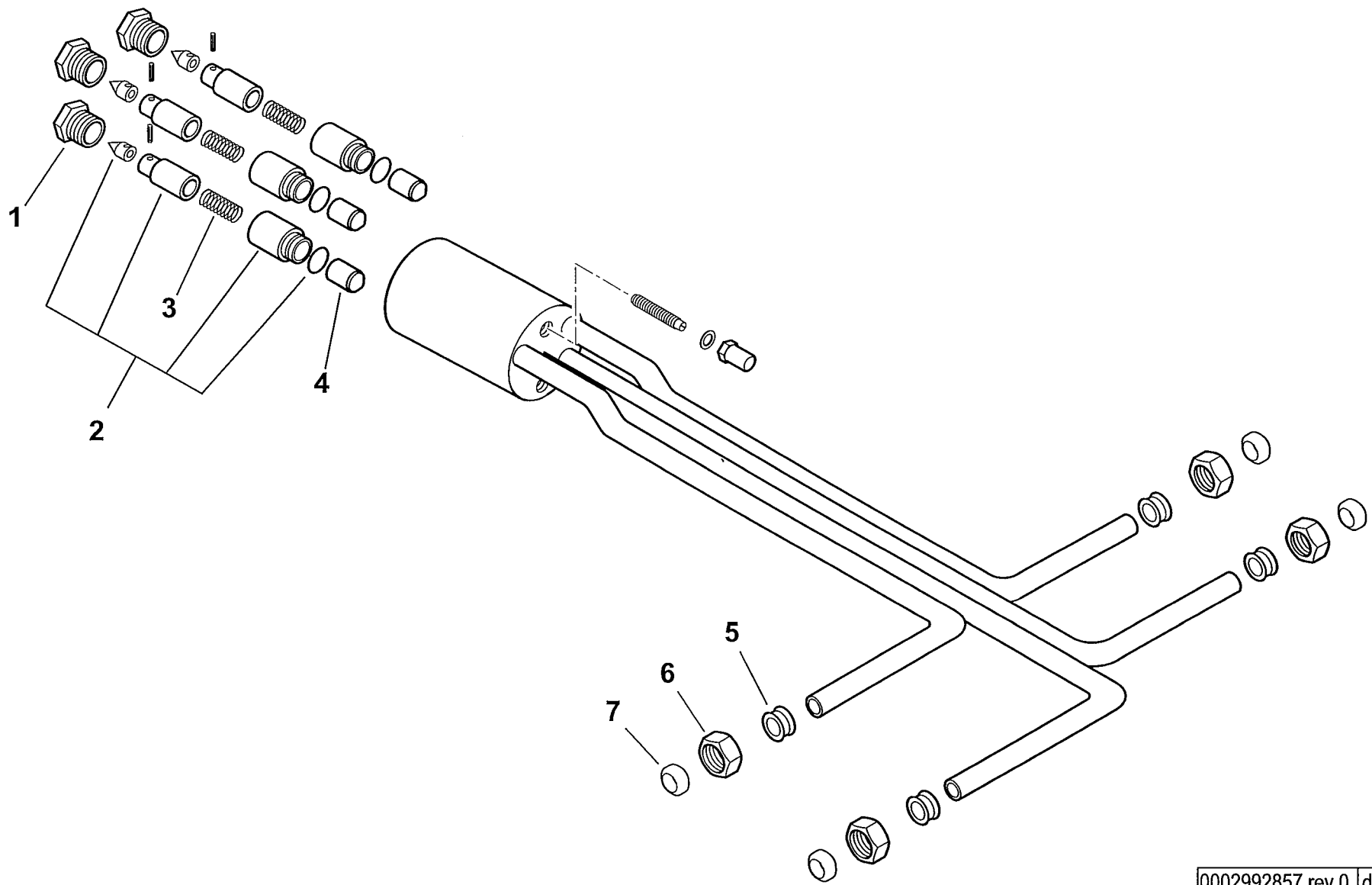

0002992857 rev.0	dis.Balboni
Data: 02-02-2007	visto:Gilli C.

TAV.D78

0012080012 AS.GRUPPO POLV.RE BT300DSG 4T Cern.

Esploso **0002992857** **Rev.0**

Rif.	Codice	Descrizione
1	R18095	BOC.NE PORTAUGELLO 20X1
2	95263	AS.CAMICIA/PISTONE GP TN.
3	18093	MOLLA 43X9,2
4	0011020061	CONTROPISTONE 16X16
5	57378	BOCCOLA 18X14X10,1X15
6	23829	DADO PER RACCORDO WOSS D=10
7	23822	OGIVA PER RACCORDO WOSS D=10

Rif.	Codice	Descrizione

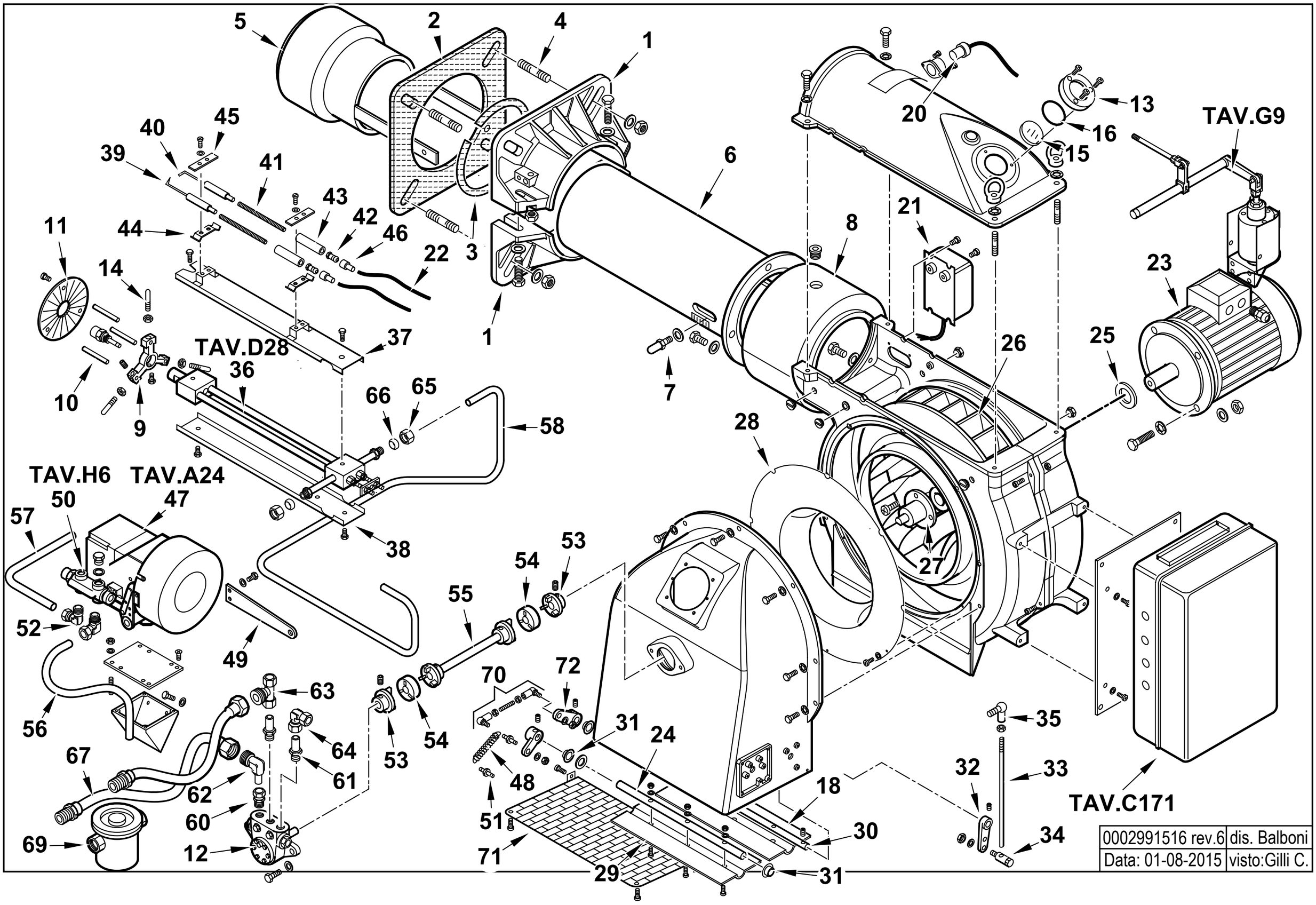

0002991516 rev.6	dis. Balboni
Data: 01-08-2015	visto:Gilli C.

3530010 BT 300 DSPG 50Hz

Esploso **0002991516** **Rev.6**

Rif.	Codice	Descrizione
1	8012120102	SEMIFLANGIA ATT.BRUC. BGN300
2	0012120106	GUARN.NE FLANGIA AT.CO BGN300
3	0012120107	CORDONE FIBRA DI VETRO 6X6X800
4	17888	PRIGIONIERO M20X108
5	44128	DIFFUSORE GI350
6	13356	AS.CANNOTTO BT300
7	18476	NOTTOLINO 46X8M
8	13345	PROLUNGA CANOTTO BT300
9	27655	SOP.TO GRUPPO MAGNETE
10	37904	PERNO SOP.TO DISCO 10X100
11	44129	DISCO FRESATO 230X70 I130
12	0005060022	POMPA BALTUR 450
	95555	TENUTA POMPA HP 40-700
13	8012010145	ANELLO PER VETRINO 90X55 PRES.
14	44130	PERNO CENTRAGGIO M8X55
15	0012010143	VETRINO 60X3 FUME' POLICARB.
16	23299	GUARNIZIONE OR 3218
18	0012010133	FARFALLA BGN200-390 L422
20	30864	FOTO QRB3
21	57024	TRASF.RE 14KV-30MA 230/50
22	30223	CAVO A.T. 1 MMQ D.7
23	30104	MOTORE TRIF. KW7,5 230-400/50
24	0012010134	PERNO FARFALLA BGN200-390 L465
25	29364	DISTAN.LE VENTOLA 38X58X5
26	29361	VENTOLA D.430X45
27	17958	SOP.TO GIUNTO 103X12X38
28	0012010130	ANELLO CONV.RE ARIA 482X255
29	0012010132	FARFALLA BGN200-390 L.415
30	0012010147	PERNO FARFALLA BGN200-390 L490
31	54056	BOCCOLA GLYCODUR 20X14X12X1
32	0015010127	LEVA REGOLAZIONE L40 D12
33	57233	ASTA REG.NE M8X460
34	19555	ARTICOL.NE ASS.LE SNODO M8
35	18695	ARTICOL.NE ROTULA M8
36	44100	AS.GRUPPO POLV.RE L850 CH250

Rif.	Codice	Descrizione
37	44132	PROTEZIONE GPM L845 SUP.
38	44133	PROTEZIONE GPM L845 INF.
39	27778	ELETTRODO G.P. MAGNETE SN
40	27779	ELETTRODO G.P. MAGNETE DS
41	45072	PROLUNGA ELET.DO L600X5MA
42	18115	AT.CO ELETTRODO TIPO E 5MA
43	19424	ISOLATORE X ELETTRODO D14X5,5
44	34459	STAFFA SOP.TO ELET.DI I59-F5
45	61299	PIASTRINA STRINGI ELETT. 20X70
46	0005060037	SOPPRESSORE A FILO 5000 OHM AT
47	16251	AS.MODULATORE BT
48	18393	MOLLA 80X9
49	32753	STAFFA PER ASTA REG.NE
50	16320	VALVOLA REGOLAZIONE 1/2" X 3/8"
51	35620	NOTTOLINO MOLLA M6X22
52	23075	RACCORDO WOSS D15 1/2" GOM.
53	17961	GIUNTO OTTONE D=12
54	18480	PARASTRAPPO 61X18,5
55	32667	AS.DISTANZIALE GIUNTO BT250
56	57109	TUBO RIT.NO VR-P 250MGM
57	57310	TUBO RIT.NO GP-VR 250MGM
58	57106	TUBO MAN.TA P-GP 250MGM
60	23077	RACCORDO WOSS D18 1/2" DIR.
61	57058	RACCORDO PER ATTACCO WOSS
62	27677	AT.CO TUBO FLEX 1"1/4 GOM.
63	33780	AT.CO TUBO FLEX 1"1/4 3VIE
64	23074	RACCORDO WOSS D15 GOM.
65	23832	DADO PER RACCORDO WOSS D=15
66	23825	OGIVA PER RACCORDO WOSS D=15
67	0005070456	TUBO FLESSIBILE 1"1/4 x 1500
69	30875	FILTRO GASOLIO 1"1/4
	95043	CARTUCCIA GASOLIO 1"1/4-1"1/2
70	0012010097	TIRANTE CON SNODI M6 L.112
71	0012010129	PROTEZIONE CONVOGLIATORE 200 P
72	0019040006	NOTTOLINO COL.TO D12 H15 D6

16251- GRUPPO MODULATORE - MODULATING SYSTEM - SYSTEME DE MODULATION - MODULATIONSSYSTEM

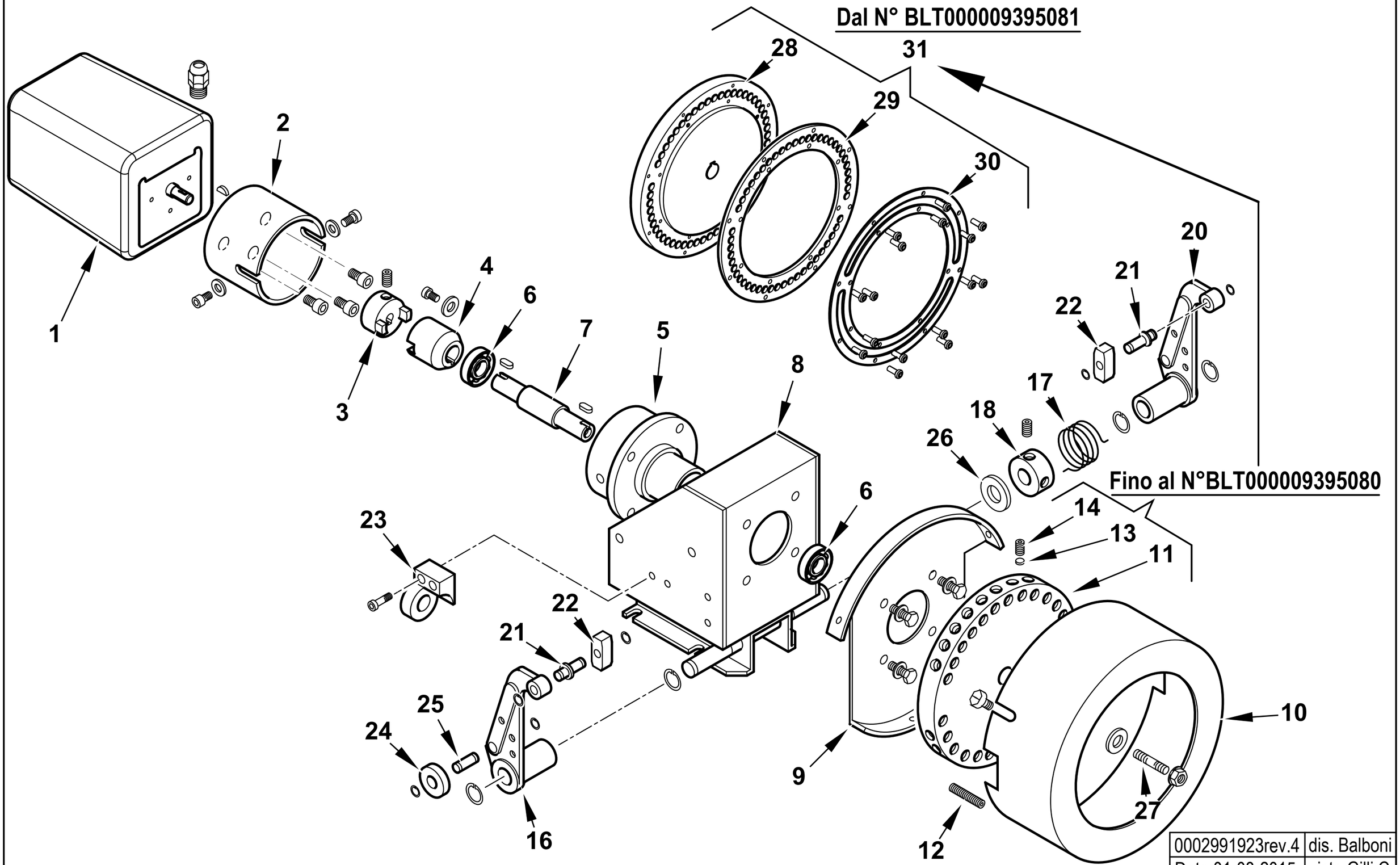

0002991923rev.4	dis. Balboni
Data:01-08-2015	visto:Gilli C.

TAV.A24

16251 **AS.MODULATORE BT** esploso **0002991923** **Rev.4**

Rif.	Codice	Descrizione	Note				
1	31071	MOTORINO SQM10.16502					
2	16261	SOPPORTO MOT.NO MODUTROL					
3	16260	GIUNTO MASCHIO MODUTROL					
4	16259	GIUNTO FEMMINA					
5	16258	SOP.TO CUSCINETTI MODUL.					
6	30257	CUSCINETTO 15-35-11					
7	16257	PERNO CENTRALE MODUTROL					
8	16255	SOPPORTO MODUTROL					
9	16254	SOPPORTO COPERCHIO MODUT					
10	16253	COPERCHIO PULEGGIA					
11	16256	PULEGGIA SUPPORTO VITI	Fino al N°BLT000009395080				
12	16315	VITE PER PULEGGIA 8X40					
13	16282	PIATTELLO PER VITE MODUL.	Fino al N°BLT000009395080				
14	5488	VITE 10X10	Fino al N°BLT000009395080				
16	18795	LEVA DESTRA					
17	33823	MOLLA SINISTRA 36X24					
18	33979	BOCCOLA CARICAMENTO MOLLA 20X39					
20	18796	LEVA SINISTRA					
21	0012120136	ALBERINO X TASTATORE L=29 D1					
22	18797	TASTATORE 15X15					
23	16270	SUPPORTO VALVOLA REGOLATRICE					
24	18805	NOTTOLINO 25X8					
25	0012120137	ALBERINO 19X8					
26	16220	RONDELLA 15,5X30X1,5					
27	16312	PIATTELLO PER PULEGGIA					
28	0006020616	PULEGGIA SOP.TO VITI MODUL.	Dal N°BLT000009395081				
29	0026050051	ANELLO NYLON ANTISVIT. VITI	Dal N°BLT000009395081				
30	0026050050	ANELLO PULEGGIA MODULATORE IB	Dal N°BLT000009395081				
31	0006110230	AS.PULEGGIA BGN/BT	Dal N°BLT000009395081				

900094-QUADRO ELETTRICO - CONTROL PANEL - CUADRO ELECTRICO - APPAREILLAGE ELECTRIQUE - SCHALTGERAETE

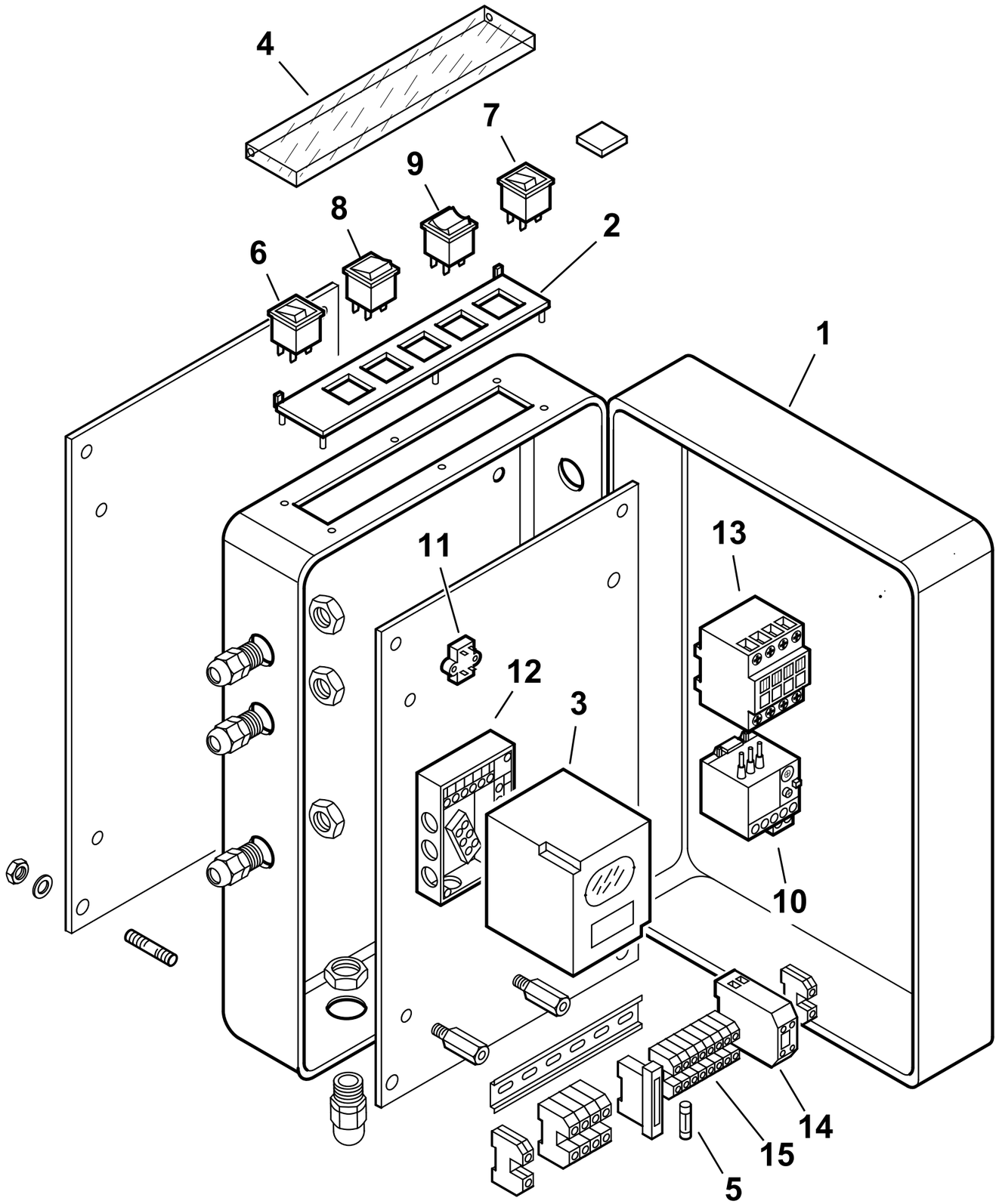

0002991515 rev.3	dis. Balboni
Data: 25-06-2012	visto:Gilli C.

TAV.C171

900094 QUADRO ELETTRICO BT 250 DSPG

esploso **0002991515** **rev.3**

Rif.	Codice	Descrizione
1	0010030024	CASSETTA AP.RA BGN40-150MOD.
2	0006060008	TARG.FUNZ.TO MODULANTE
3	30865	AP.RA SIEMENS LAL 1.25 BT
4	61228	PROTEZIONE TRASP.TARG. L.224
5	7456	FUSIBILE 6,3A 5X20 IWB 010
6	0005120039	INTER.RE UNIP. SPIA BIANCA1806
7	0005120040	PULSANTE SPIA ROSSA 1806.1407
8	0005120041	DEVIATORE BIP. 1804
9	0005120038	DEVIATORE BIPOLARE "0" CENTRALE
10	0005110128	RELE' TERMICO LOVRF38 13-18A
11	0005020034	FILTRO ANTIDIST. FAHDA ZF 6,5A
12	23530	ZOCCOLO AP.RA SIEMENS LAL
13	0005110113	TELERUT.RE LOVATO BF2510A230
14	23062	PONTE RADRIZZATORE EGD2 WEID
15	0005130076	MORSETTO WIEL. WK2,5/U

Rif.	Codice	Descrizione

44100 GRUPPO POLVERIZZATORE - NOZZLE ASSEMBLY - LIGNE GICLEUR - DUESENGESTAENGE

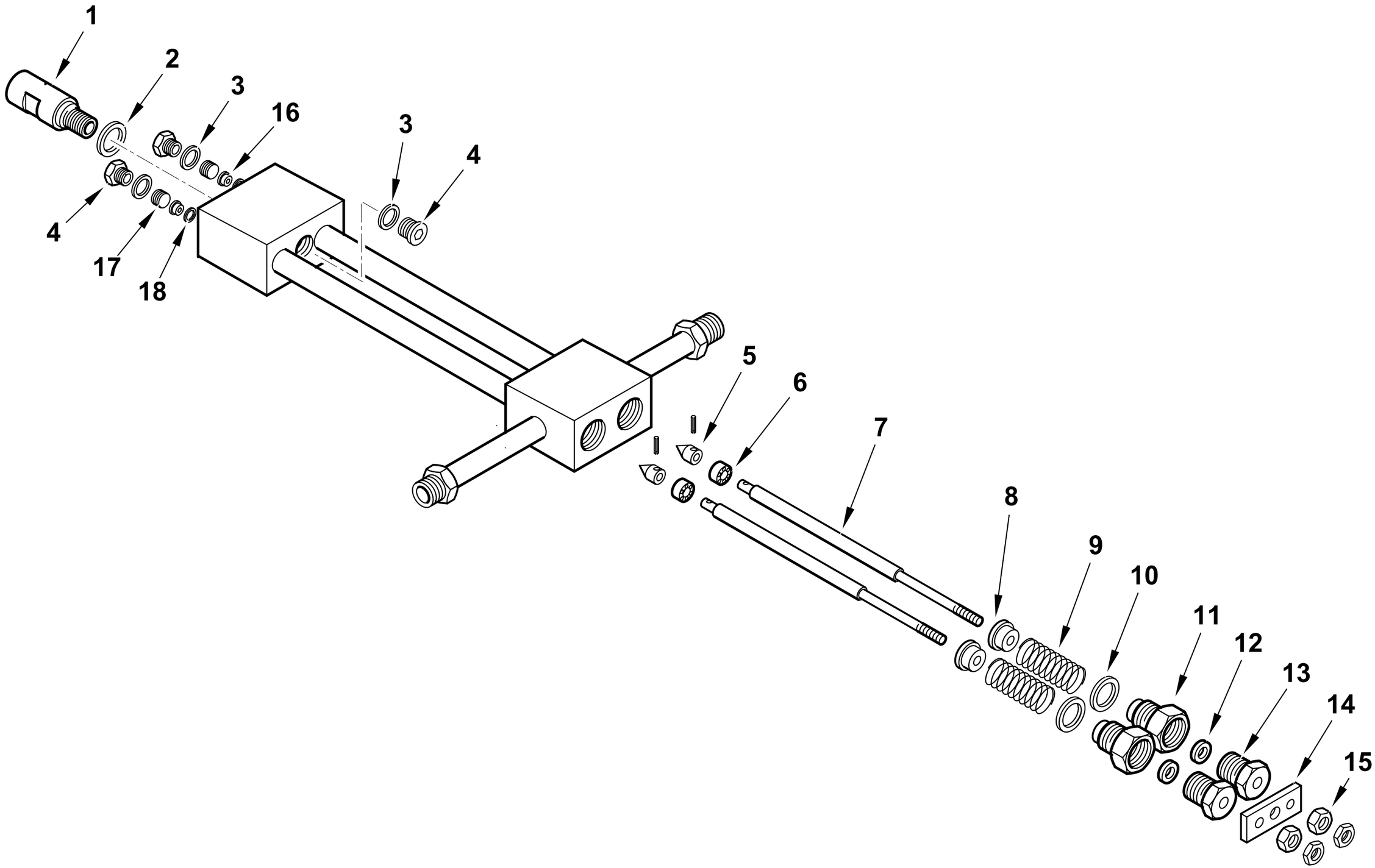

0002990354rev.2	dis.Balboni
Data: 26-06-2003	visto:Gilli C.

TAV.D28

44100 AS.GRUPPO POLV.RE L850 CH250

esploso **0002990354** **rev.2**

Rif.	Codice	Descrizione
1	27611	BOCCHETTONE PORTAUGELLO
2	23066	RONDELLA RAME 20,2X25X1
3	23064	RONDELLA RAME 14,2X19X1
4	23067	TAPPO 14X1,5X12 DIN 908
5	27631	SPILLO CONICO 18X10
6	27614	PISTONE 16X10
7	44103	AS.ASTA APERTURA GPM L 873
8	27621	NOTTOLINO MOLLA GPM
9	19420	MOLLA 35X22,4X3
10	23065	RONDELLA RAME 25,2X30X1
11	27626	BOCCHETTONE
12	23093	GUARNIZIONE LABBRO UM186 VIT
13	27623	BOC.NE PER BOCCOLA GPM
14	27628	PIASTRINA
15	27625	DADO PER ASTA M6 GPM
16	27612	BOCCOLA PER SPILLO GPM
17	27609	GHIERA PER BOCCOLA 14X1,5 GPM
18	23063	RONDELLA RAME 8,2X12X0,5

Rif.	Codice	Descrizione

900029-GRUPPO MAGNETE - MAGNET GROUP - GROUPE MAGNETO - MAGNETMASCHINENSATZ

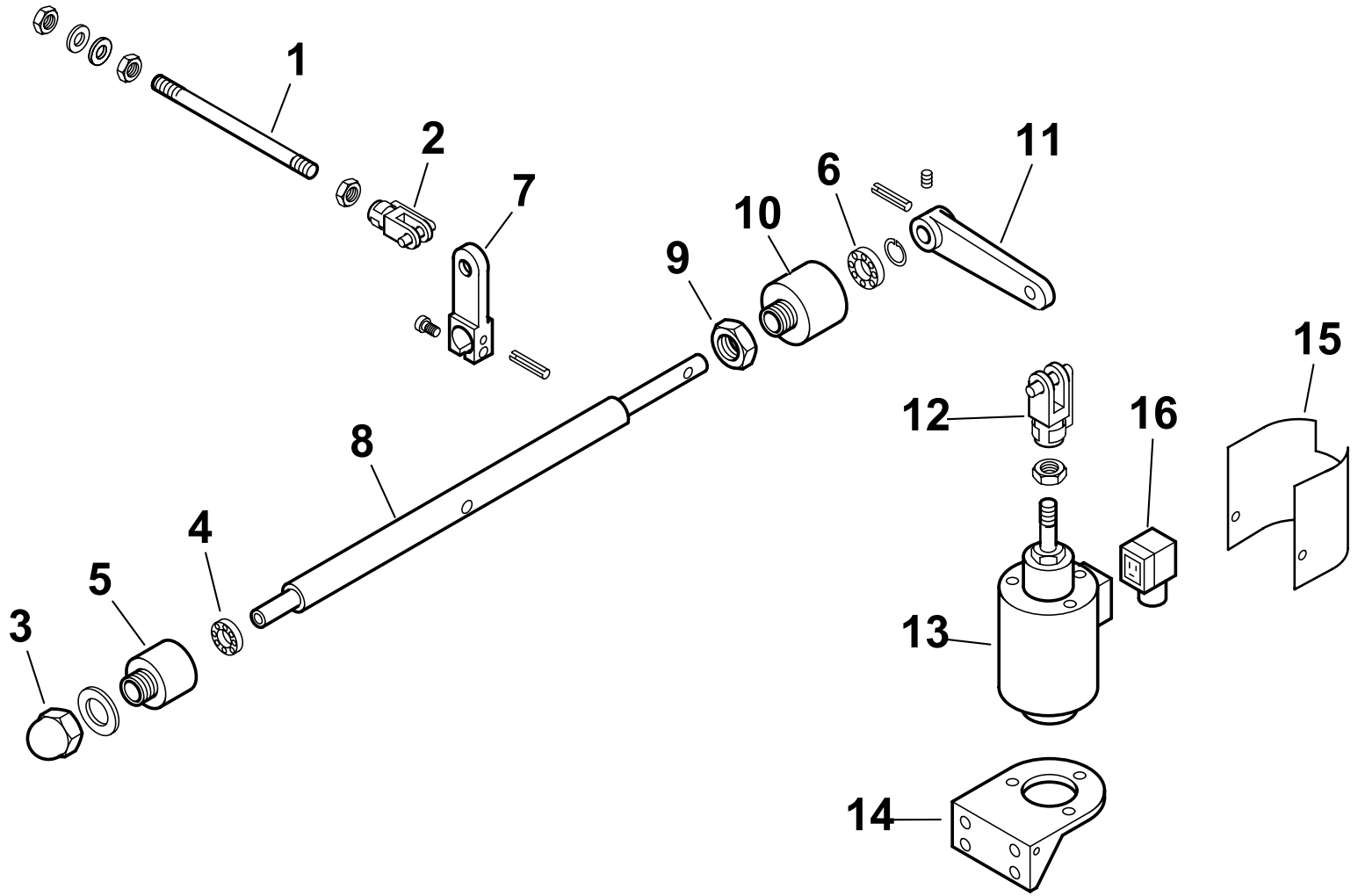

0002990695 rev.1	dis.Balboni
Data: 20-06-2001	visto:Gilli C.

TAV.G9

900029 **Gruppo magnete BT 250** esploso **0002990695** **rev.1**

Rif.	Codice	Descrizione
1	57080	ASTA COL.TO MAGNETE 250 L290
2	30543	FORCELLA M8 CON CLIPS UNI1676
3	23056	DADO CIECO M12 UNI5721/Z
4	23055	CUSCINETTO 8-22-7
5	27635	SOPPORTO
6	23054	CUSCINETTO 12-28-8 SKF6001-2Z
7	27638	LEVA APERTURA GRUPPO 250-350
8	27640	PERNO SOP.TO LEVA 250
9	27637	DADO PER SOP.TO CUSCINETTO
10	27636	SOP.TO CUSCINETTO D28
11	27641	LEVA PER MAGNETE 180-250
12	27634	FORCELLA PER MAGNETE M12
13	0005250067	ELETTROMAGNETE 230V CA 200V CC
14	33265	SOPPORTO
15	33266	PROTEZIONE
16	30761	CONNETTORE MPM 3POLI NERO PG9

Rif.	Codice	Descrizione

16320 - VALVOLA REGOLATRICE di PRESSIONE - PRESSURE REGULATING VALVE - REGULADOR de PRESION

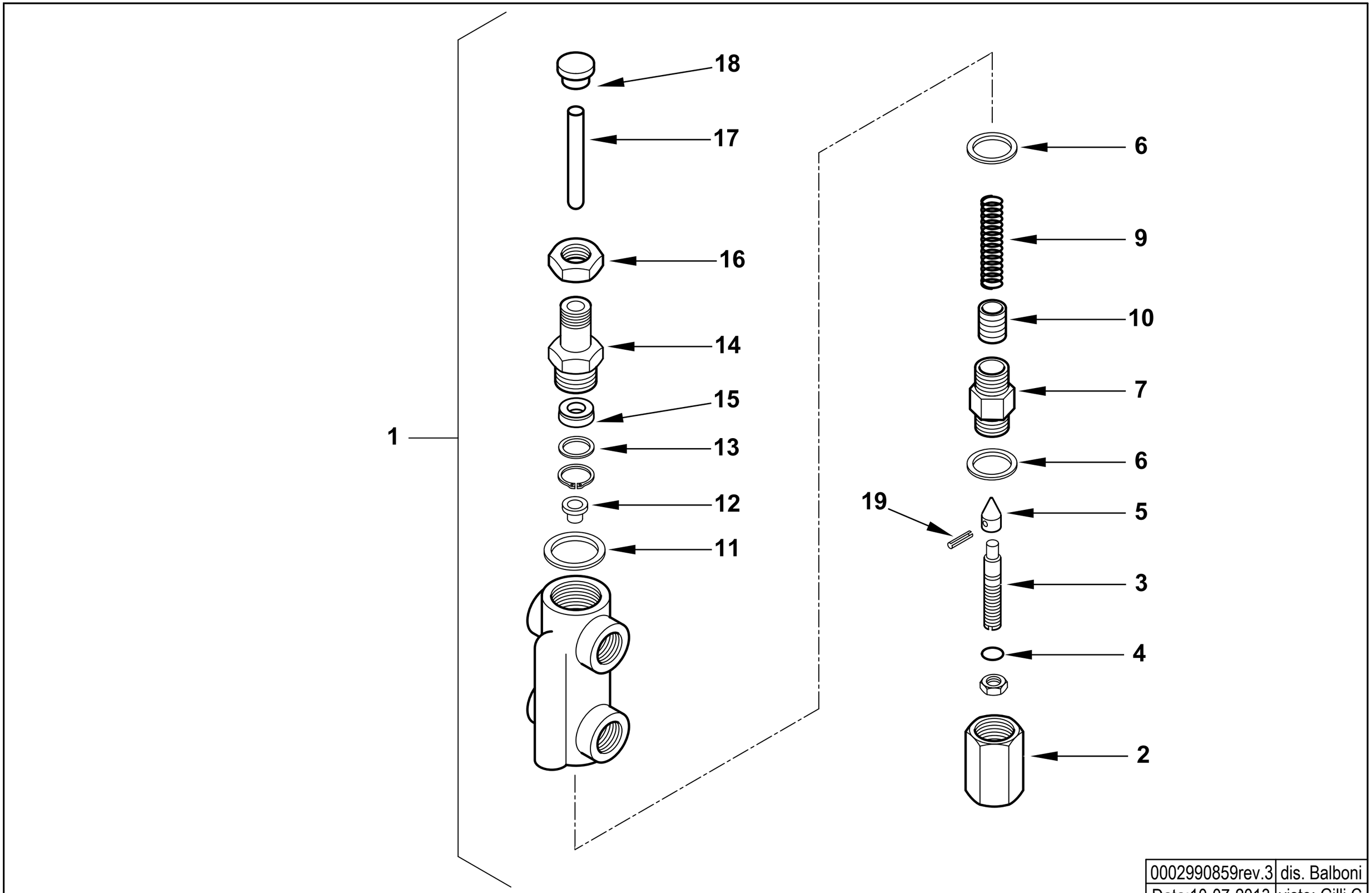

0002990859rev.3	dis. Balboni
Data:10-07-2013	visto: Gilli C.

TAV.H6

16320 AS.VALV.REG.PRES. MOD. 1/2X3/8

esploso **0002990859** **rev.3**

Rif.	Codice	Descrizione
1	16320	ASSIEME VALVOLA REGOLATRICE
2	16295	DADO CIECO
3	16322	VITE REG.NE VR 68X12
4	0005180008	GUARNIZIONE OR 108 VITON
5	27613	SPILLO CONICO 20X11
6	18257	RONDELLA RAME 22X28X2
7	16321	BOCCHETTONE 22X1,5X44
9	16284	MOLLA BY PASS 50,5X14,4
10	32635	PISTONE REG. PRES. MN
11	3431	RONDELLA RAME 30X40X1,5
12	16323	PIATTELLO MOLLA 16X11,5X8
13	32626	RONDELLA X GUAR.NE OT. 22X16X2
14	32631	BOCCHETTONE 50X22X1,5
15	0005180110	GUARN.NE FLEXISEAL 10X22X7,5
16	32633	DADO ES.LE 22X1,5M H7
17	16293	PERNO SPINTA 75X10
18	32629	PIATTELLO SPINTA 25X17X10
19	23112	SPINA SPIRALE 2,5X12 UNI6875

Rif.	Codice	Descrizione

BT 350 DSG cod.3140010

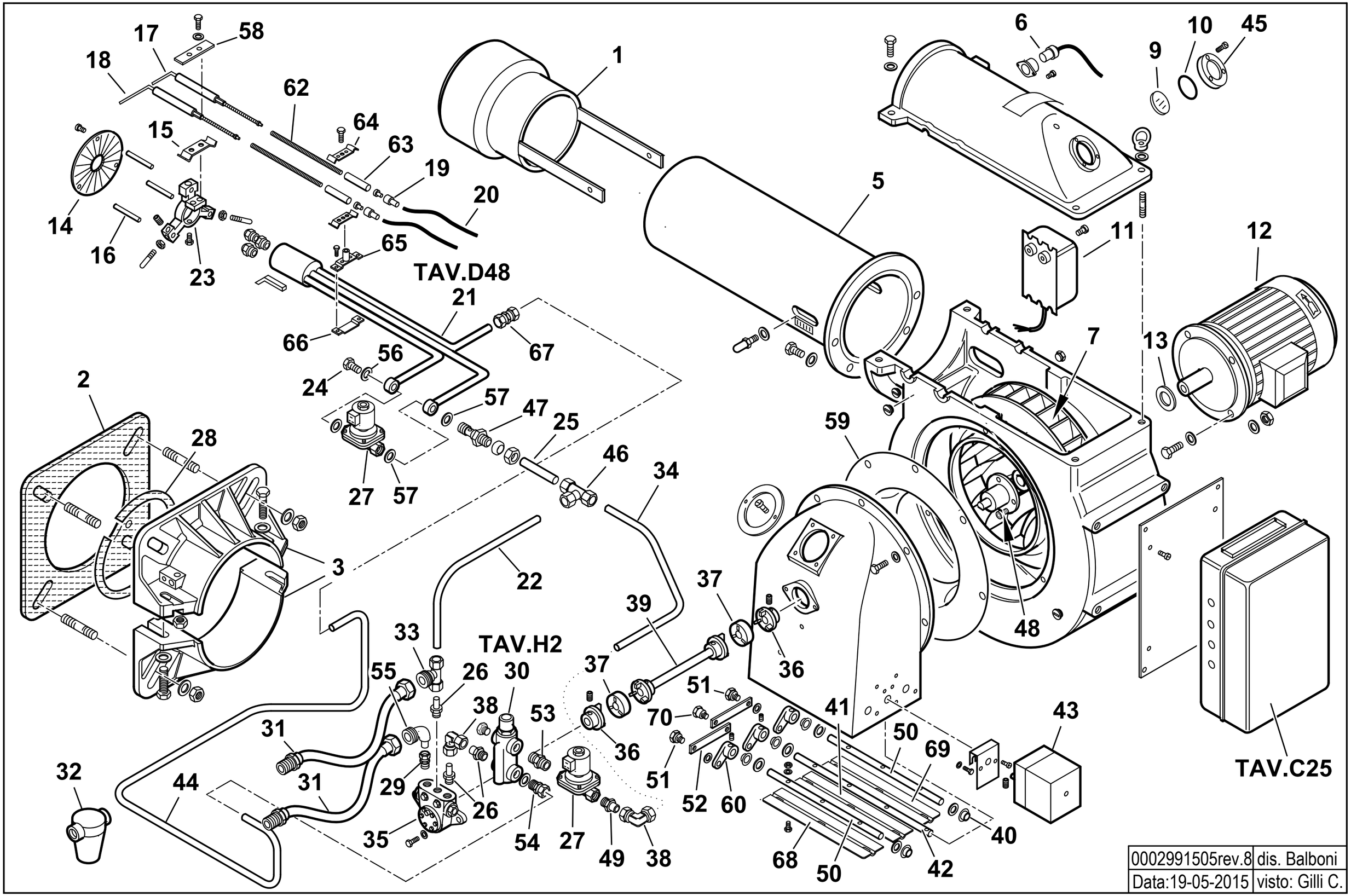

0002991505rev.8	dis. Balboni
Data:19-05-2015	visto: Gilli C.

3140010 **BT 350 DSG 50Hz** esploso 0002991505 **rev.8**

Rif.	Codice	Descrizione
1	13493	DIFFUSORE 356X475X460 350DSN
2	0012120106	GUARN.NE FLANGIA AT.CO BGN300
3	8012120102	SEMIFLANGIA ATT.BRUC. BGN300P
5	13527	AS.CANNOTTO BT350DSG
6	30864	FOTO SIEMENS QRB3
7	44528	VENTOLA D.500X60 (14PALE)
9	0012010143	VETRINO 60X3 FUME' POLICARB.
10	23299	GUARNIZIONE
11	57024	TRASF.RE 14KV-30MA 230/50
12	0005010246	MOTORE TRIF. KW11 400/50 IE3
13	29364	DISTANZIALE
14	13362	DISCO FRESATO 230X70 I145
15	34459	STAFFA
16	37904	COLONNETTA
17	41617	ELETTRODO BT120DSN-DSG
18	41617	ELETTRODO BT120DSN-DSG
19	0005060037	SOPPRESSORE A FILO 5000 OHM
20	30223	CAVO A.T. 1 MMQ D.7
21	13465	GRUPPO POLVERIZZATORE
22	13469	TUBO RIT. RW-P
23	13344	SOPPORTO
24	13010	BULLONE FORATO 1/4" X 40
25	13406	TUBO RIT. GP-RW
26	57058	RACCORDO
27	5249	ELETTROVALVOLA LUCIFER 322H7106
	95069	BOBINA LUCIFER 230V 50HZ
28	0012120107	CORDONE FIBRA DI VETRO 6X6X885
29	23077	RACCORDO WOSS D.18-1/2"
30	16325	VALVOLA REGOLAZIONE 1/2X3/8"
31	0005070456	TUBO FLESSIBILE MXF 1"1/4 X 1500
32	30875	FILTRO
	95043	CARTUCCIA GASOLIO 1"1/4-1"1/
	95102	GUARNIZIONE FILTRO 1"1/4-1"1
33	33780	ATTACCO 1"1/4 3VIE
34	13468	TUBO RIT. RW-EV

Rif.	Codice	Descrizione
35	0005060020	POMPA BALTUR 300
	95555	ANELLI DI TENUTA POMPA 40-700
36	17961	GIUNTO OTTONE D=12
37	18480	PARASTRAPPO 61X18,5
38	23074	RACCORDO WOSS GOMITO
39	17987	AS.DISTANZIALE GIUNTO BT350
40	34314	BOCCOLA
41	13333	FARFALLA BT350 L435
42	0014050039	PERNO FARFALLA BT350 LKS160
43	0005040096	MOT.NO CONECTRON LKS160.84
44	13467	TUBO MAN P-GP 350DSG
45	8012010145	ANELLO PER VETRINO 93X53 PRES.
46	31423	RACCORDO WOSS D.15 T
47	13374	NIPPLO 1/4"X22X1,5X55
48	17958	GIUNTO
49	13373	RAC.DO X AT.CO WOSS D15 1/4"
50	13337	PERNO FARFALLA BT350 L499
51	35619	NOTTOLINO
52	13339	ASTA
53	18858	NIPPLO 1/4X3/8"X30
54	23407	RACCORDO WOSS D.14 1/2"
55	27677	ATTACCO
56	29306	RONDELLA 16,2x22x2
57	23992	RONDELLA 13,5x22x2
58	61299	PIASTRINA
59	44592	ANELLO
60	35677	NOTTOLINO
62	57160	PROLUNGA
63	19424	ISOLATORE
64	39107	STAFFA
65	56054	STAFFA
66	56055	STAFFA
67	23083	RACCORDO WOSS D.14
68	13334	FARFALLA BT350 L432
69	13335	FARFALLA BT350 L440
70	13341	NOTTOLINO

13470 -QUADRO ELETTRICO - CONTROL PANEL - CUADRO ELECTRICO - APPAREILLAGE ELECTRIQUE - SCHALTGERAETE

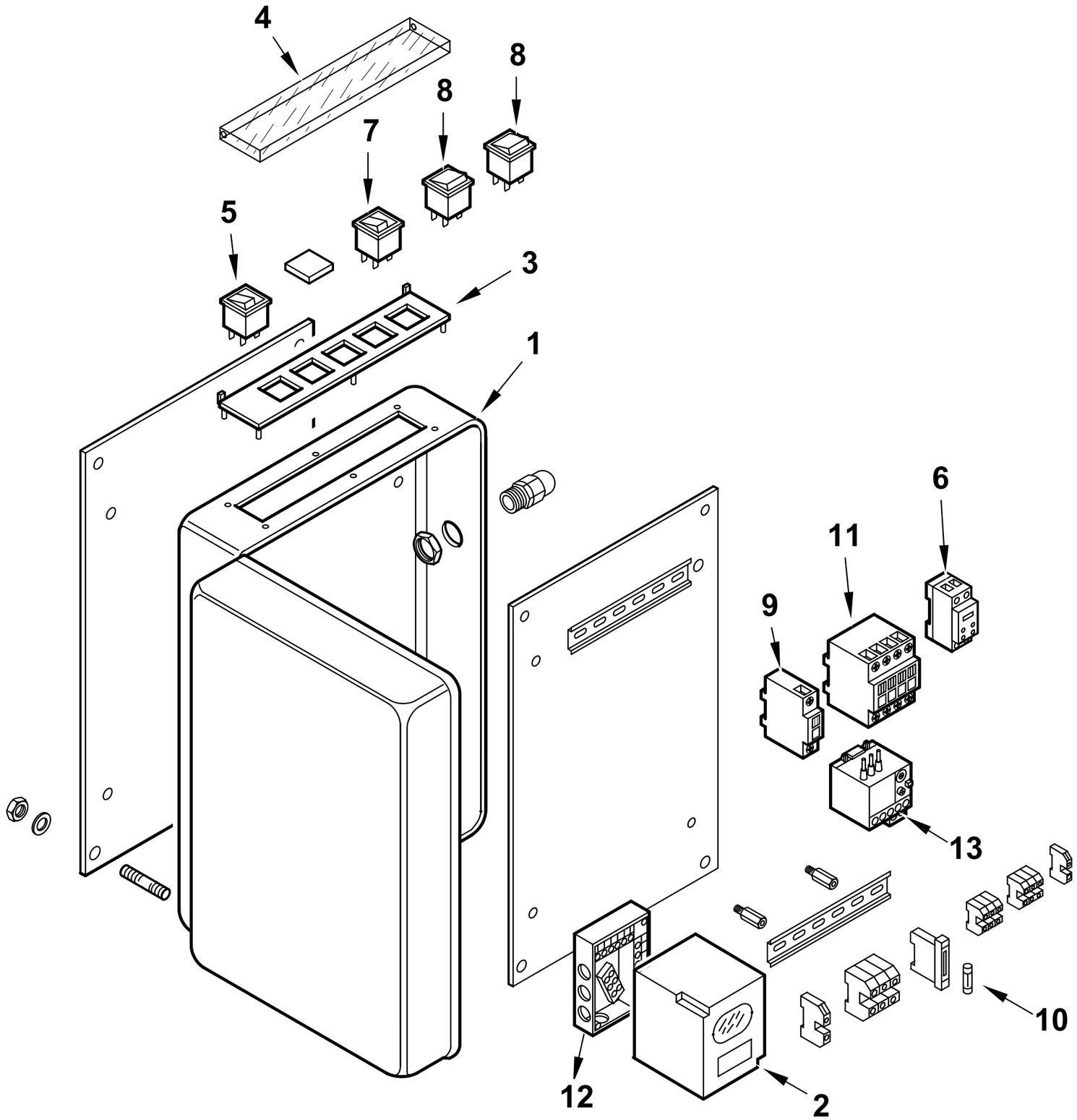

0002990743 rev.4	dis. Balboni
Data: 22-06-2012	visto:Gilli C.

TAV.C25

13470 Quadro elettrico BT 350 DSG

esploso **0002990743** **rev.4**

Rif.	Codice	Descrizione
1	0012020041	CASSETTA AP.RA EBI 380X450X180
2	30865	APPARECCHIATURA LAL 1.25
3	0006060003	TARG.FUNZ.TO NAFTA CAR.SER.
4	61228	PROTEZIONE TRASP.TARG. L.224
5	0005120039	INTER.RE UNIP. SPIA BIANCA1806
6	23231	TEMPORIZ.RE LOVATO TMST
7	0005120040	PULSANTE SPIA ROSSA
8	0005120041	DEVIATORE BIP. 1804
9	0005110137	CONTATTO AUS.LOVATO BFX1211
10	7456	FUSIBILE 6,3A
11	0005110112	TELERUT.RE LOVATO BF1810A230
12	23530	ZOCCOLO APPARECCHIATURA LAL
13	0005110127	RELE' TERMICO LOVRF38 9-14A

Rif.	Codice	Descrizione

13465 - GRUPPO POLVERIZZATORE - NOZZLE ASSEMBLY - LIGNE GICLEUR - DUESENGESTAENGE

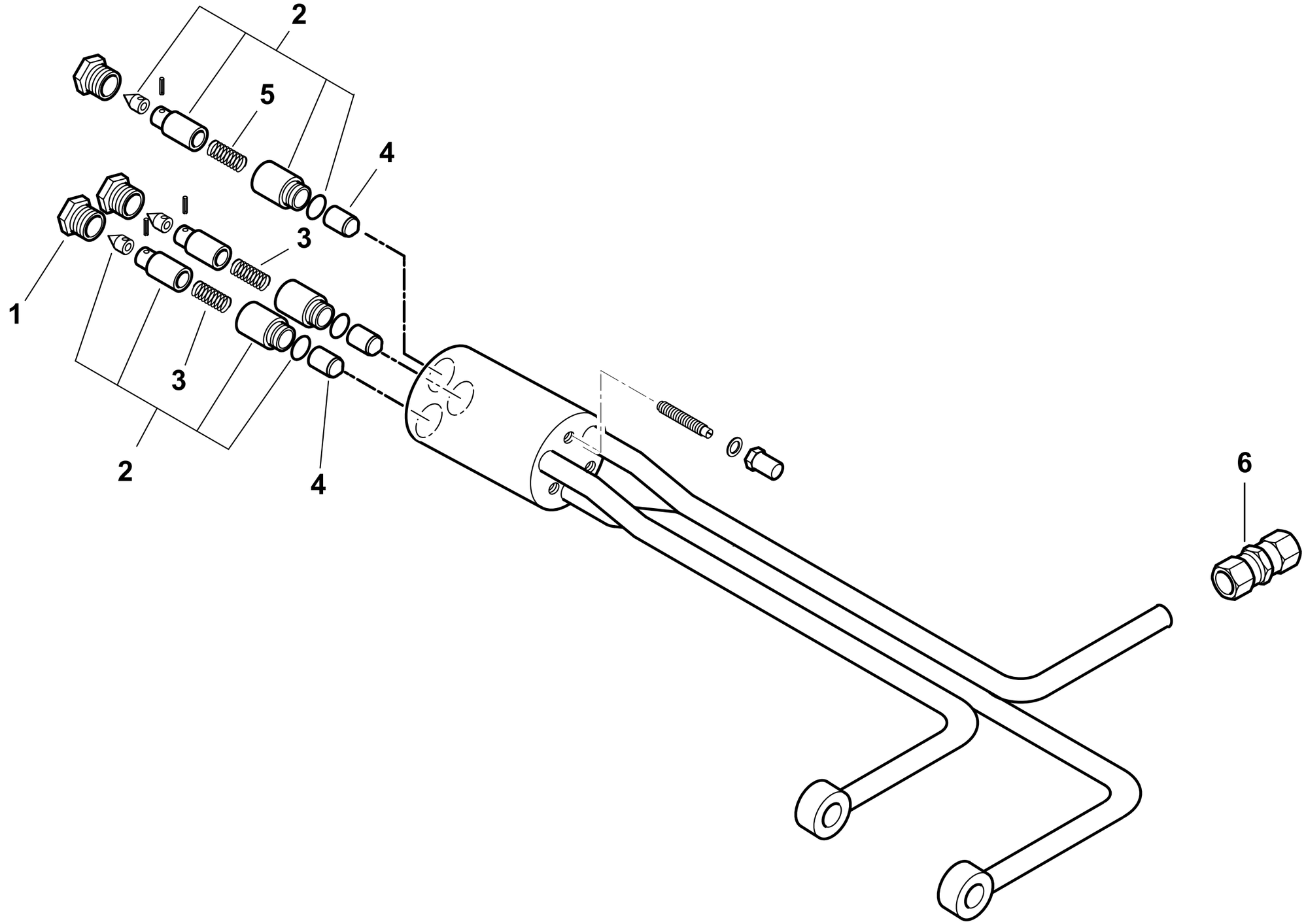

0002991506rev.3	dis.Balboni
Data: 02-06-2004	visto:Gilli C.

TAV.D48

13465 AS.GRUPPO POLV.RE BT350DSG

esploso **0002991506** **Rev.3**

Rif.	Codice	Descrizione
1	R18095	BOC.NE PORTAUGELLO 20X1
2	95263	AS.CAMICIA/PISTONE GP
3	18093	MOLLA 43X9,2
4	18098	CONTROPISTONE 16X18
5	18134	MOLLA 43X9,2
6	23083	RACCORDO WOSS D14 DIR.

Rif.	Codice	Descrizione

16325 - VALVOLA REGOLATRICE di PRESSIONE - PRESSURE REGULATING VALVE - REGULADOR de PRESION

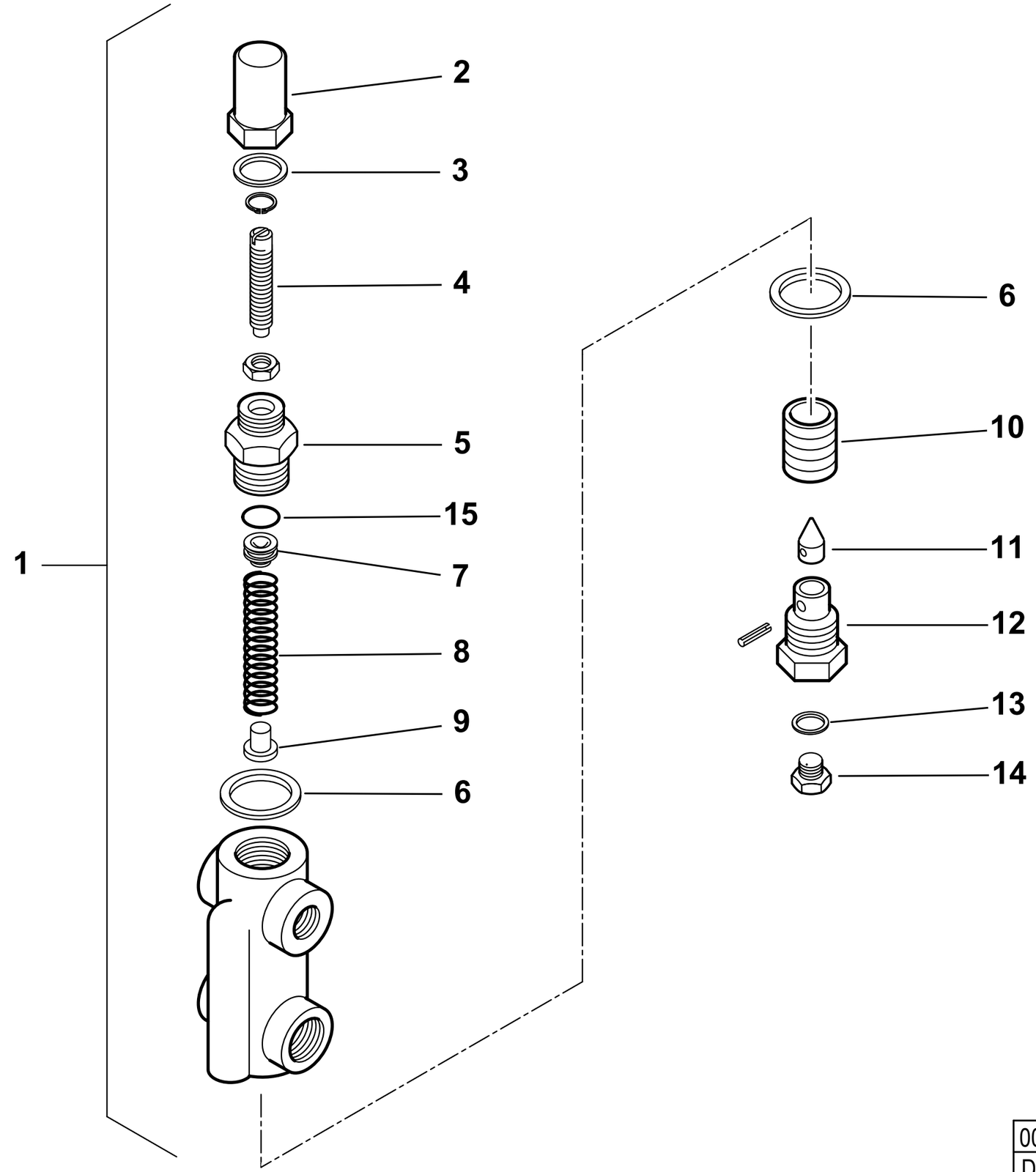

0002990659 rev.2	dis. Balboni
Data: 14-11-2000	visto: Gilli C.

TAV.H2

16325 **Valvola regolatrice di pressione 1/2"x3/8"** esploso **0002990659** **rev.2**

Rif.	Codice	Descrizione
1	16325	ASSIEME VALVOLA REGOLATRICE
2	16234	DADO CIECO
3	30425	RONDELLA RAME 16X19X1,5
4	16233	VITE REG.NE 46X6X1M
5	16372	BOCCHETTONE 16X1MX22X1,5M H3
6	18257	RONDELLA RAME 22X28X2
7	16373	CAPPELLOTTO SPINTA 15,8X7
8	3479	MOLLA BY PASS 15 X 49,5
9	4718	BOCCOLA PER MOLLA 8 X 10
10	4717	PISTONE 26 X 20
11	18245	SPILLO CONICO 9,8X25,5
12	3267	BOC.NE PORTASPILLO 1/4X22
13	4987	RONDELLA RAME 13,5X18X2
14	15112	TAPPO 1/4"
15	23803	GUARNIZIONE OR 2050 VITON

Rif.	Codice	Descrizione

BT 350 DSG CERNIERA 50Hz cod.3140011

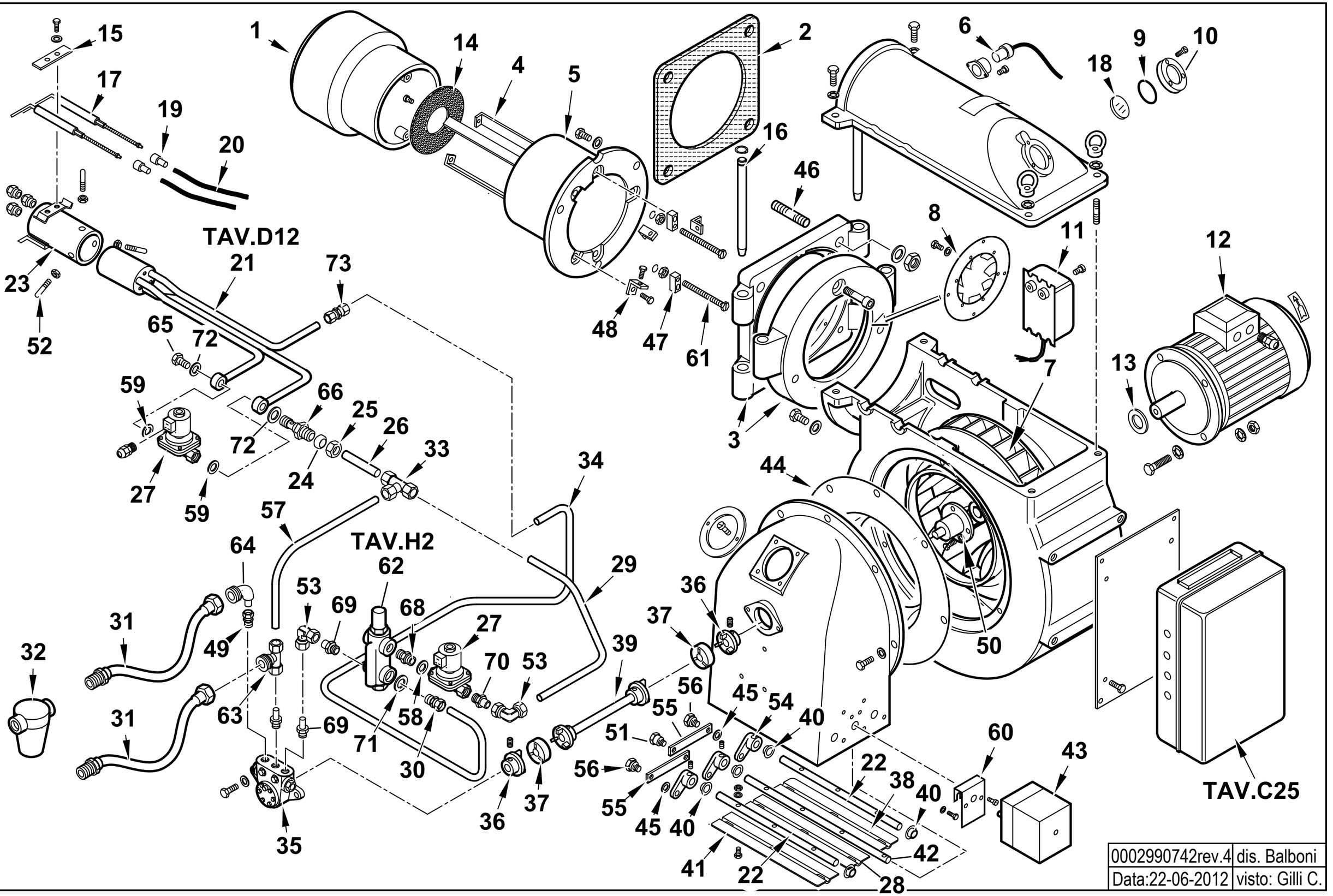

0002990742rev.4	dis. Balboni
Data:22-06-2012	visto: Gilli C.

3140011 BT 350 DSG CERNIERA 50Hz

esploso 0002990742 **Rev.4**

Rif.	Codice	Descrizione
1	0014010003	DIFFUSORE GI350MNM CERNIERA
2	0012040015	GUARN.NE FLANGIA BT300DSN C
3	0014010011	CERNIERA
4	0014010004	ASTA REG.NE DISCO GI350N/C
5	0014010002	CANNOTTO GI350MNM CERNIERA
6	30864	FOTO QRB3
7	44528	VENTOLA D.500X60
8	0014050042	AS. TURBOLATORE BT350 CERN.
9	23299	GUARNIZIONE OR 3218
10	8012010145	ANELLO PER VETRINO 90X55 PRE
11	57024	TRASFORMATORE 14KV 30MA 230/50
12	0005010246	MOTORE TRIF. KW11 400/50 IE3
13	29364	DISTANZIALE 38X58X5
14	0014050041	DISCO FORATO D240X70X3 I200
15	61299	PIASTRINA
16	0012040008	PERNO 25X300
17	41635	ELETTRODO BT120-300DSN-G CER
18	0012010143	VETRINO 60X3 FUME' POLICARB.
19	0005060037	SOPPRESSORE A FILO 5000 OHM
20	30223	CAVO A.T. 1 MMQ D.7
21	13532	GRUPPO POLVERIZZATORE
22	13337	PERNO PER FARFALLA
23	0012040006	SOPPORTO ELETTRODI
24	23825	OGIVA D=15
25	23832	DADO
26	13406	TUBO RITORNO GP-RW
27	5249	ELETTROVALVOLA LUCIFER 322H7106 230/50
	95069	BOBINA LUCIFER
28	13333	FARFALLA CENTRALE
29	13468	TUBO RITORNO RW-EV
30	23407	RACCORDO WOSS 1/2" D.14
31	0005070456	TUBO FLESSIBILE 1"1/4x1500 MD/FD
32	30875	FILTRO 1"1/4
	95043	CARTUCCIA GASOLIO 1"1/4-1"1/
	95102	GUARNIZIONE FILTRO
33	31423	RACCORDO WOSS D.15 T
34	13467	TUBO MANDATA VR-GP

Rif.	Codice	Descrizione
35	0005060020	POMPA BALTUR 300
	95519	ANELLI DI TENUTA
36	17961	GIUNTO D=12
37	18480	PARASTRAPPO 61X18,5
38	13335	FARFALLA LATERALE
39	17987	AS.DISTANZIALE GIUNTO BT350
40	34314	BOCCOLA OT 20X14X10X1
41	13334	FARFALLA BT350 L432
42	0014050039	PERNO PER MOTORINO
43	0005040096	MOTORINO CONECTRON LKS160.84
44	44592	ANELLO CONVOGLIATORE 530X334
45	13338	RONDELLA OT 15X10X2
46	0015010124	PRIGIONIERO M18X100
47	0012020032	BLOCCHETTO
48	0012020030	SQUADRETTO
49	23077	RACCORDO WOSS D.18 1/2"
50	17958	SUPPORTO GIUNTO 103X12X38
51	13341	NOTTOLINO M6X16
52	44114	PERNO CENTRAGGIO M8X100
53	23074	RACCORDO WOSS D.15 GOMITO
54	35677	NOTTOLINO COL.TO D10 H15 6MA
55	13339	ASTA COLLEGAMENTO FARFALLA
56	35619	NOTTOLINO M6X16
57	13469	TUBO RITORNO RW-P
58	4987	RONDELLA RAME 13,5X18X2
59	23992	RONDELLA RAME 13,5X22X2,5
60	0014050040	STAFFA
61	0012040026	VITE M8X120
62	16325	VALVOLA REGOLAZIONE PRESSIONE 1/2"X3/8"
63	33780	ATTACCO TUBO 1"1/4 3VIE
64	27677	ATTACCO TUBO 1"1/4 GOMITO
65	13010	BULLONE FORATO 1/4"
66	13374	NIPPLO 1/4"X22X1,5
68	18858	NIPPLO 1/4"X3/8"
69	57058	RACCORDO PER ATTACCO WOSS D.15 1/2"
70	13373	RACCORDO PER ATTACCO WOSS D.15 1/4"
71	30402	RONDELLA RAME 17X24X2
73	23083	RACCORDO WOSS D.14 DIRITTO

13470 -QUADRO ELETTRICO - CONTROL PANEL - CUADRO ELECTRICO - APPAREILLAGE ELECTRIQUE - SCHALTGERAETE

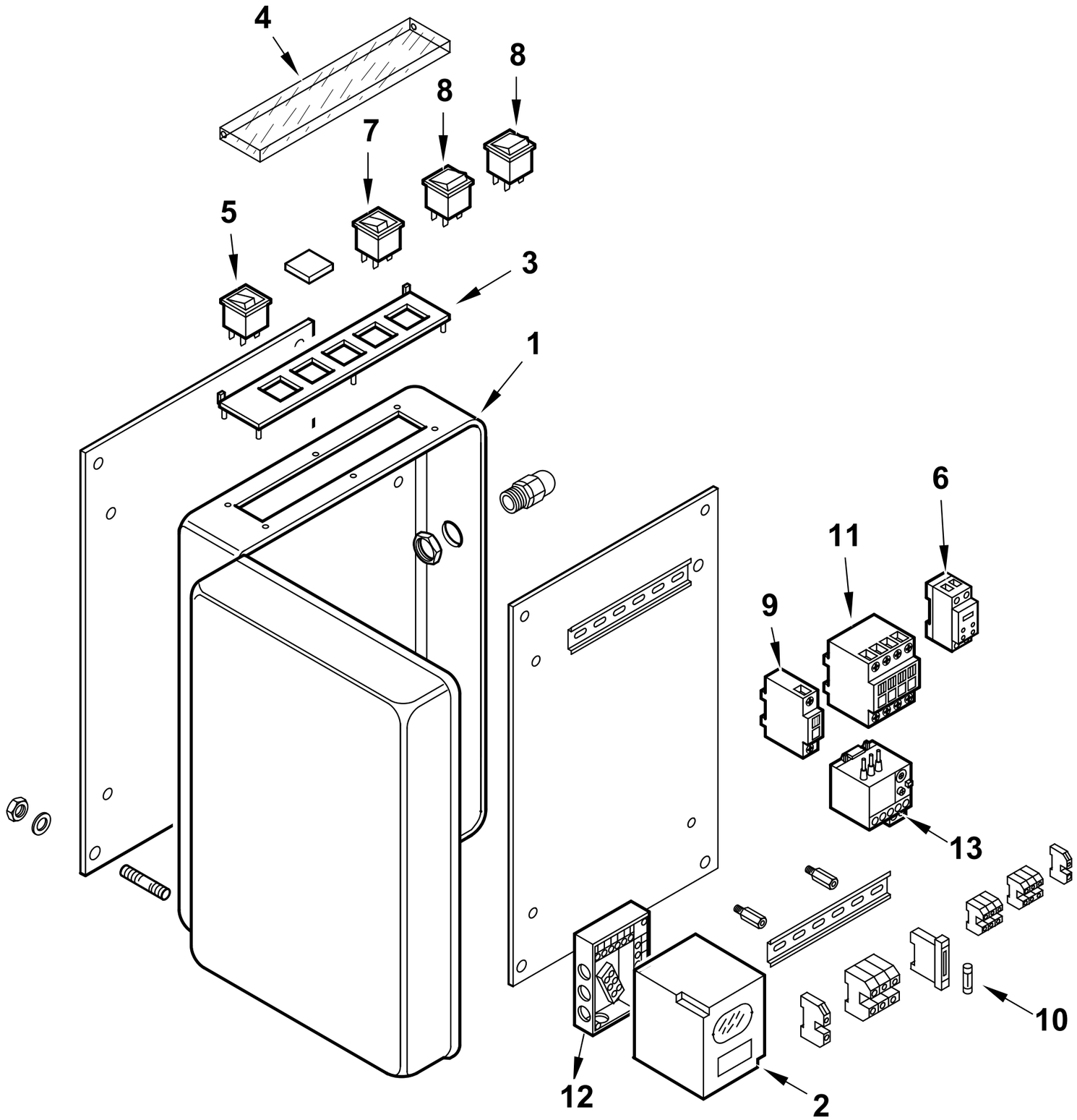

0002990743 rev.4	dis. Balboni
Data: 22-06-2012	visto:Gilli C.

TAV.C25

13470 Quadro elettrico BT 350 DSG

esploso **0002990743** **rev.4**

Rif.	Codice	Descrizione
1	0012020041	CASSETTA AP.RA EBI 380X450X180
2	30865	APPARECCHIATURA LAL 1.25
3	0006060003	TARG.FUNZ.TO NAFTA CAR.SER.
4	61228	PROTEZIONE TRASP.TARG. L.224
5	0005120039	INTER.RE UNIP. SPIA BIANCA1806
6	23231	TEMPORIZ.RE LOVATO TMST
7	0005120040	PULSANTE SPIA ROSSA
8	0005120041	DEVIATORE BIP. 1804
9	0005110137	CONTATTO AUS.LOVATO BFX1211
10	7456	FUSIBILE 6,3A
11	0005110112	TELERUT.RE LOVATO BF1810A230
12	23530	ZOCCOLO APPARECCHIATURA LAL
13	0005110127	RELE' TERMICO LOVRF38 9-14A

Rif.	Codice	Descrizione

13532 - GRUPPO POLVERIZZATORE - NOZZLE ASSEMBLY - LIGNE GICLEUR - DUESENGESTAENGE

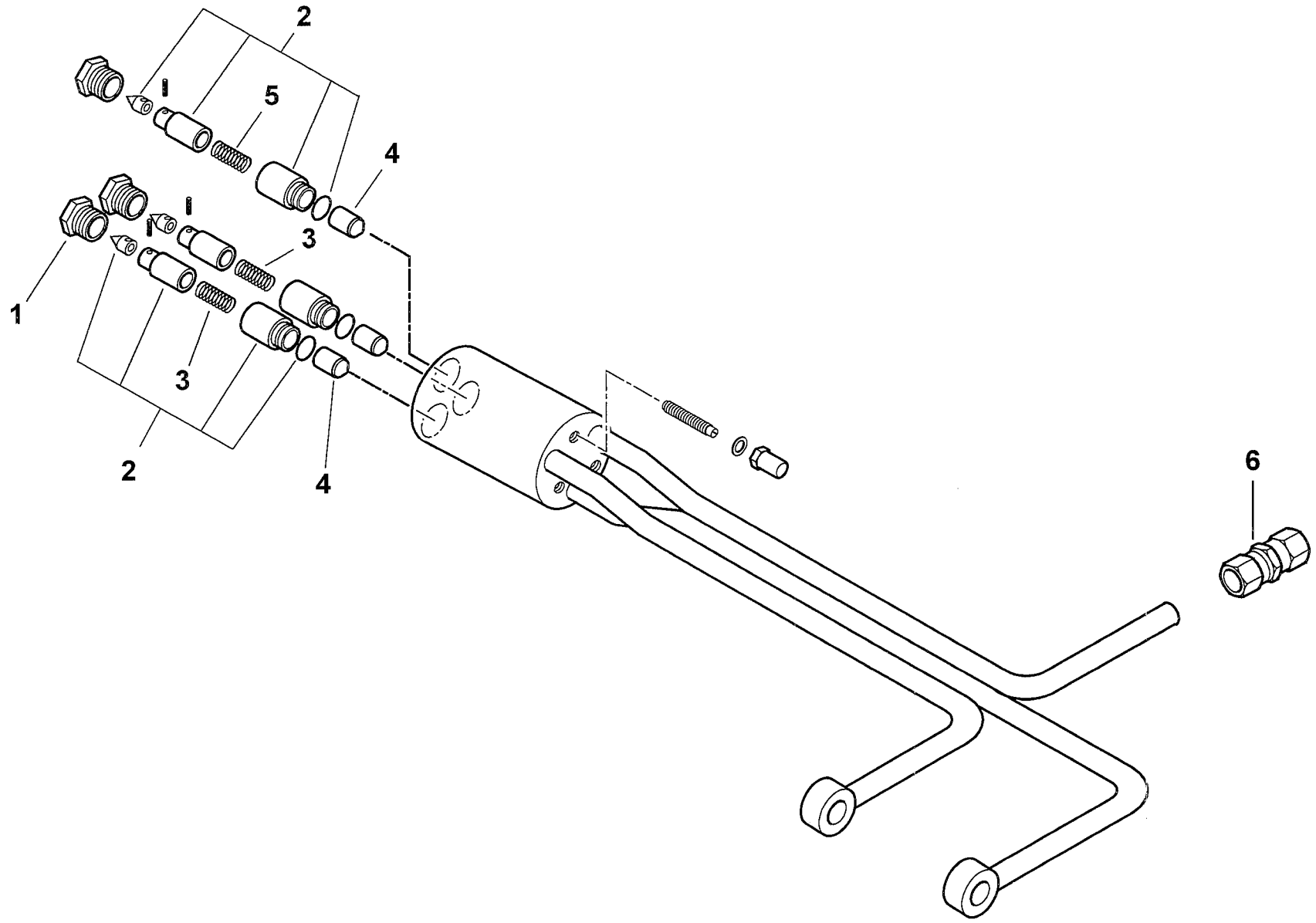

0002990942rev.2	dis.Balboni
Data: 11-11-2005	visto:Gilli C.

TAV.D12

13532 AS.GRUPPO POLV.RE BT350DSG/C

Esploso **0002990942 Rev.2**

	Codice	Descrizione
1	R18095	BOC.NE PORTAUGELLO 20X1
2	95263	AS.CAMICIA/PISTONE GP
3	18093	MOLLA 43X9,2
4	18098	CONTROPISTONE 16X18
5	18134	MOLLA 43X9,2
6	23083	RACCORDO WOSS D14 DIR.

Rif.	Codice	Descrizione

16325 - VALVOLA REGOLATRICE di PRESSIONE - PRESSURE REGULATING VALVE - REGULADOR de PRESION

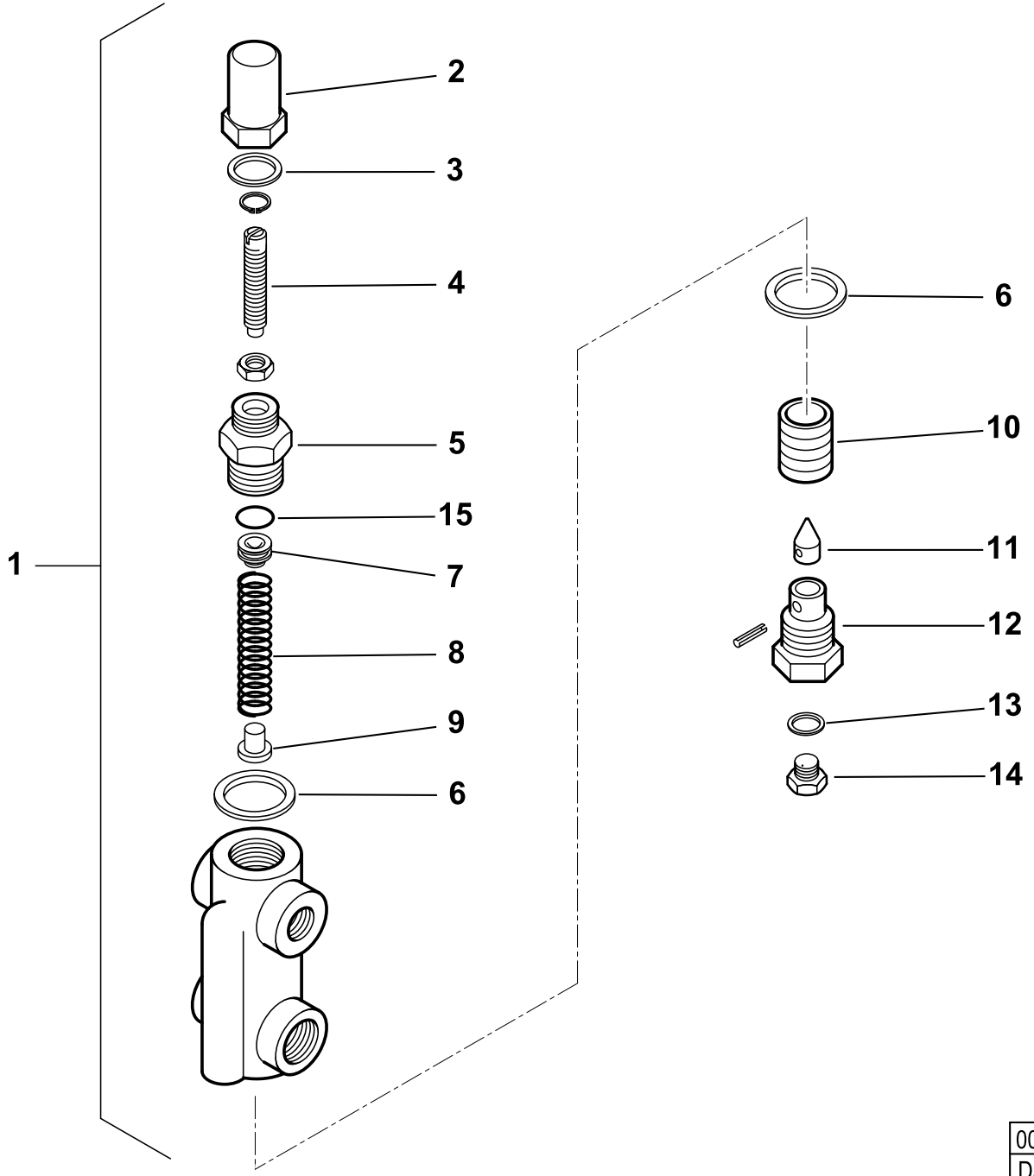

0002990659 rev.2	dis. Balboni
Data: 14-11-2000	visto: Gilli C.

TAV.H2

16325 Valvola regolatrice di pressione 1/2"x3/8"

esploso **0002990659 rev.2**

Rif.	Codice	Descrizione
1	16325	ASSIEME VALVOLA REGOLATRICE
2	16234	DADO CIECO
3	30425	RONDELLA RAME 16X19X1,5
4	16233	VITE REG.NE 46X6X1M
5	16372	BOCCHETTONE 16X1MX22X1,5M H3
6	18257	RONDELLA RAME 22X28X2
7	16373	CAPPELLOTTO SPINTA 15,8X7
8	3479	MOLLA BY PASS 15 X 49,5
9	4718	BOCCOLA PER MOLLA 8 X 10
10	4717	PISTONE 26 X 20
11	18245	SPILLO CONICO 9,8X25,5
12	3267	BOC.NE PORTASPILLO 1/4X22
13	4987	RONDELLA RAME 13,5X18X2
14	15112	TAPPO 1/4"
15	23803	GUARNIZIONE OR 2050 VITON

Rif.	Codice	Descrizione

GI 350 DSPG 50Hz cod.6501010

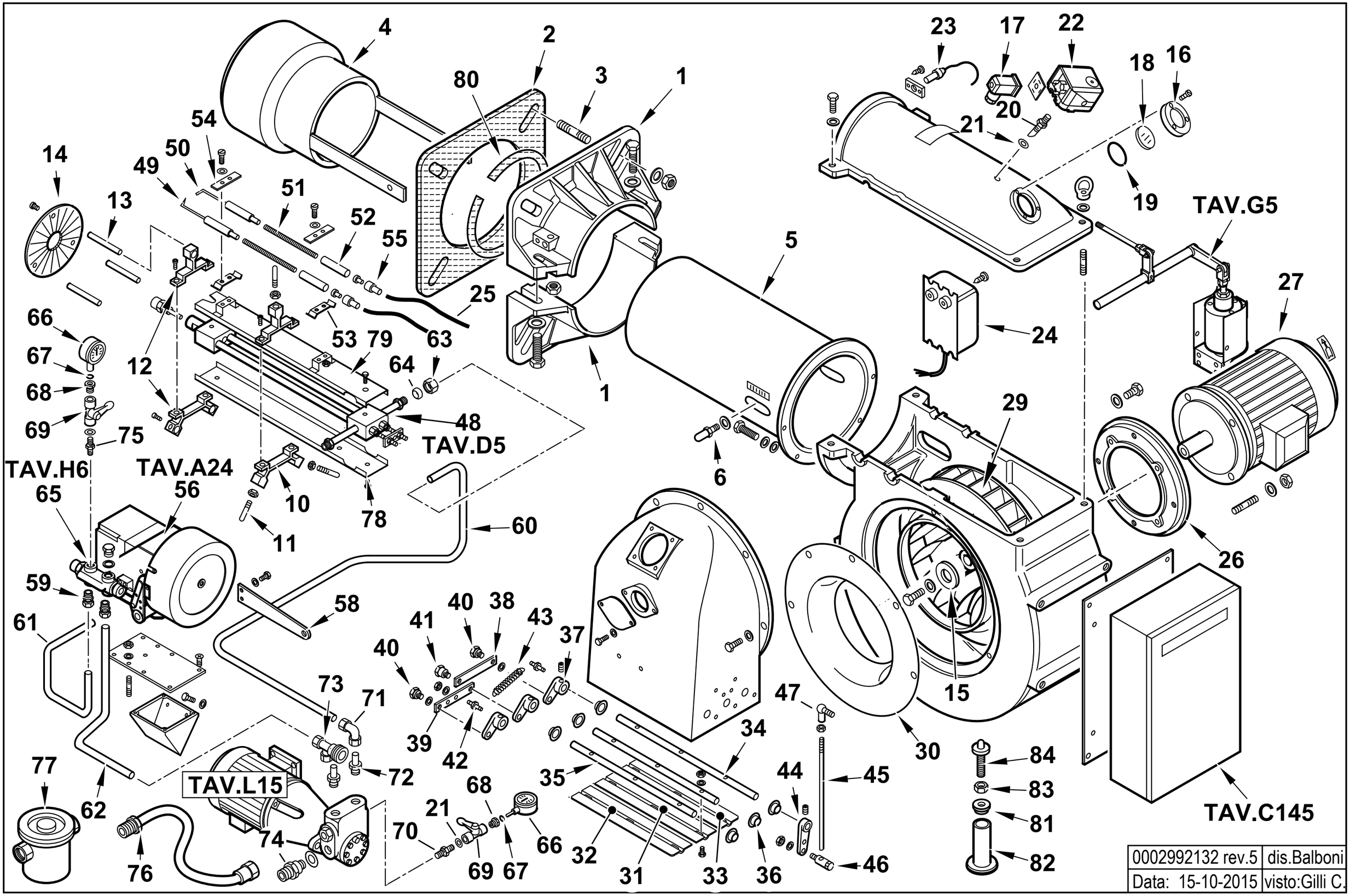

0002992132 rev.5	dis.Balboni
Data: 15-10-2015	visto:Gilli C.

6501010 GI 350 DSPG 50Hz sploso **0002992132 Rev.5**

Rif.	Codice	Descrizione
1	8012120102	SEMIFLANGIA ATT.BRUC. BGN300
2	0012120106	GUARN.NE FLANGIA AT.CO BGN300
3	17888	PRIGIONIERO M20X108
4	44171	DIFFUSORE GI350MM/MNM
5	44126	AS.CANNOTTO GI350
6	44766	NOTTOLINO REG. DIF.RE 65XM10
10	0015020007	SOP.TO GRUPPO MAGNETE TS
11	0015010122	VITE CENTRAGGIO H60XM8
12	0015020013	SOP.TO GRUPPO MAGN.DISCO
13	0015020014	PERNO SOP.TO DISCO 10X125
14	44173	DISCO FRESATO 240X70 I130
15	0022030036	PIATTELLO FISS.GIO VENTOLA
16	8012010145	ANELLO PER VETRINO 90X55 PRES.
17	23522	CONNETTORE 14A GRIGIO
18	0012010143	VETRINO 60X3 FUME' POLICARB.
19	23299	GUARNIZIONE OR 3218
20	18722	NIPPLO PRES.TO 1/4"X48
21	4987	RONDELLA RAME 13,5X18X2
22	0005040134	PRESSOSTATO KROMS.DG6U-5
23	30864	FOTO QRB3
24	57024	TRASF.RE 14KV-30MA 230/50
25	30223	CAVO A.T. 1 MMQ D.7
26	45000	FLANGIA MOTORE
27	0005010247	MOTORE TRIF. KW15 400/50 IE3
29	45002	VENTOLA D.518X51 (36PALE)
30	45001	ANELLO CONV.RE ARIA 530X340
31	13333	FARFALLA BT350 L439
32	13334	PERNO FARFALLA BT350 L520

Rif.	Codice	Descrizione
33	13335	FARFALLA BT350 L440
34	13336	PERNO FARFALLA BT350 L520
35	13337	PERNO FARFALLA BT350 L499
36	34314	BOCCOLA BRONZO 20X14X10X1
37	35677	NOTTOLINO COL.TO D10 H15 6MA
38	13339	ASTA COLLEGAMENTO FARFALLA
39	13340	ASTA COLLEGAMENTO FARFALLA
40	35619	NOTTOLINO BLOCCAGGIO M6X16
41	13341	NOTTOLINO BLOCCAGGIO M6X16
42	17979	NOTTOLINO MOLLA M6X29
43	53029	MOLLA 145X11X1,5
44	16301	LEVA REGOLAZIONE L40
45	57233	ASTA REG.NE M8X460
46	19555	ARTICOL.NE ASS.LE SNODO M8-D8
47	18695	ARTICOLAZIONE
48	57070	GRUPPO POLV.RE L710 CH250
49	27778	ELETTRODO G.P. MAGNETE SN
50	27779	ELETTRODO G.P. MAGNETE DS
51	37920	PROLUNGA ELET.DO L370
52	19424	ISOLATORE X ELETTRODO D14X5,5
53	34459	STAFFA SOP.TO ELET.DI I59-F5
54	61299	PIASTRINA
55	0005060037	SOPPRESSORE A FILO 5000 OHM
56	16251	MODULATORE
58	32753	STAFFA PER ASTA REG.NE
59	23076	RACCORDO WOSS D15 1/2" DIR.
60	44168	TUBO MAN.TA P-GP GI350
61	44169	TUBO RIT.NO GP-VR GI350

Rif.	Codice	Descrizione
62	44148	TUBO RIT.NO VR-P 350N
63	23832	DADO PER RACCORDO WOSS D=15
64	23825	OGIVA PER RACCORDO WOSS D=15
65	16320	AS.VALV.REG.PRES. MOD. 1/2X3/8
66	30730	MANOMETRO 0-40 BAR D63 SECCO
67	5359	GUARNIZIONE OR 2018
68	19546	RACCORDO X MANOMETRO 1/4"X1/4"
69	0005070310	VALVOLA A SFERA
70	18858	NIPPLO 1/4"X3/8"X30
71	23081	RACCORDO WOSS D18 GOM.
72	44136	RAC.DO X AT.CO WOSS D18-3/4"
73	44141	AT.CO TUBO FLEX 1"1/2 3 VIE
74	44043	NIPPLO ASPIRAZ.3/4"X1"1/2
75	0010060030	NIPPLO 1/4"X1/4"X43 PRES.
76	18889	TUBOFLEX 1"1/2X1500 MD/FD
77	31300	FILTRO GASOLIO 1"1/2
78	57097	PROTEZIONE INFERIORE
79	57096	PROTEZIONE SUPERIORE
80	0012120107	CORDONE FIBRA DI VETRO 6X6X885
81	17871	BOCCOLA FILETTATA
82	17878	TUBO APPOGGIO
83	30184	DADO M20
84	17879	PIASTRA APPOGGIO

16251- GRUPPO MODULATORE - MODULATING SYSTEM - SYSTEME DE MODULATION - MODULATIONSSYSTEM

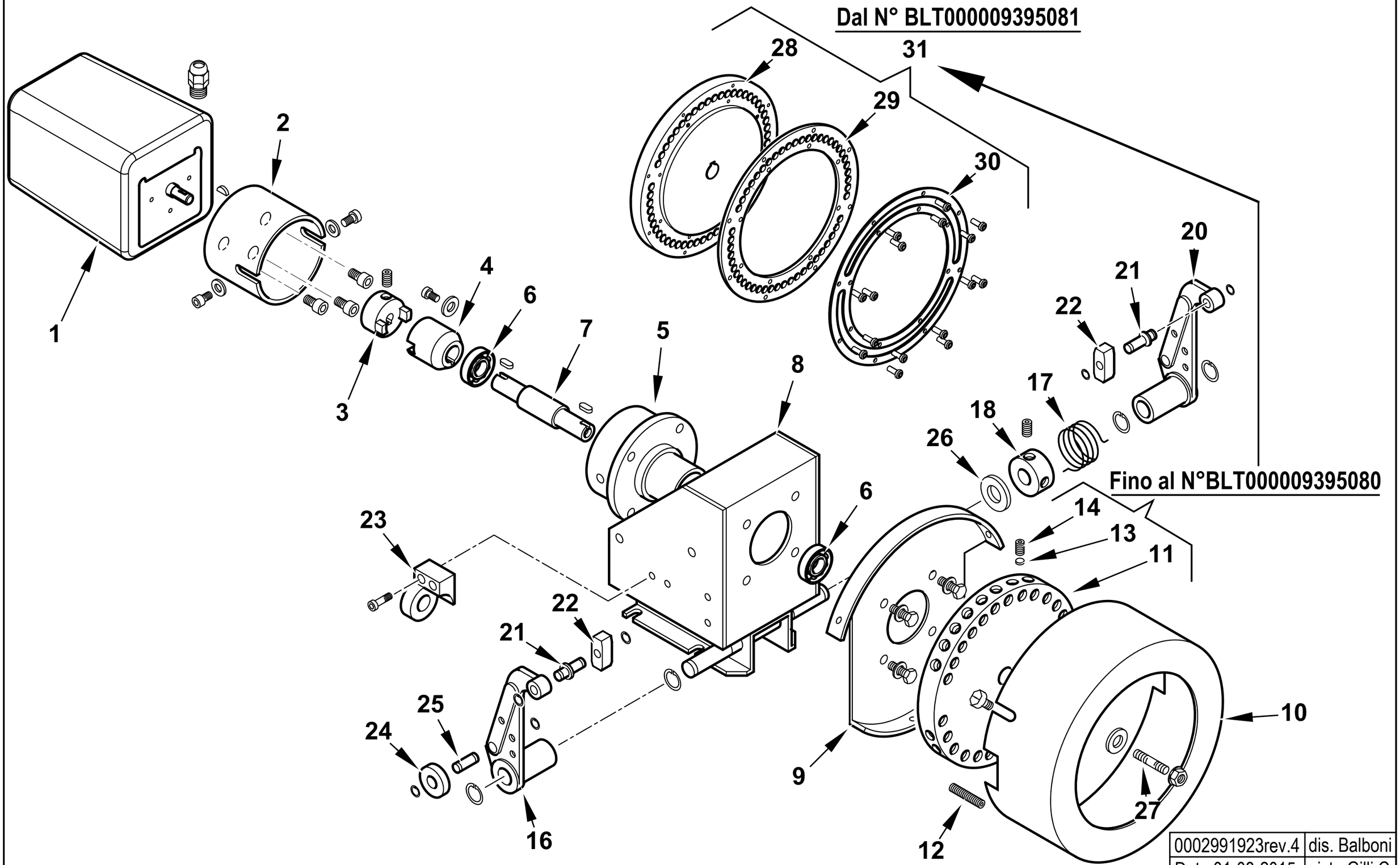

0002991923rev.4	dis. Balboni
Data:01-08-2015	visto:Gilli C.

TAV.A24

16251 **AS.MODULATORE BT** esploso **0002991923** **Rev.4**

Rif.	Codice	Descrizione	Note				
1	31071	MOTORINO SQM10.16502					
2	16261	SOPPORTO MOT.NO MODUTROL					
3	16260	GIUNTO MASCHIO MODUTROL					
4	16259	GIUNTO FEMMINA					
5	16258	SOP.TO CUSCINETTI MODUL.					
6	30257	CUSCINETTO 15-35-11					
7	16257	PERNO CENTRALE MODUTROL					
8	16255	SOPPORTO MODUTROL					
9	16254	SOPPORTO COPERCHIO MODUT					
10	16253	COPERCHIO PULEGGIA					
11	16256	PULEGGIA SUPPORTO VITI	Fino al N°BLT000009395080				
12	16315	VITE PER PULEGGIA 8X40					
13	16282	PIATTELLO PER VITE MODUL.	Fino al N°BLT000009395080				
14	5488	VITE 10X10	Fino al N°BLT000009395080				
16	18795	LEVA DESTRA					
17	33823	MOLLA SINISTRA 36X24					
18	33979	BOCCOLA CARICAMENTO MOLLA 20X39					
20	18796	LEVA SINISTRA					
21	0012120136	ALBERINO X TASTATORE L=29 D1					
22	18797	TASTATORE 15X15					
23	16270	SUPPORTO VALVOLA REGOLATRICE					
24	18805	NOTTOLINO 25X8					
25	0012120137	ALBERINO 19X8					
26	16220	RONDELLA 15,5X30X1,5					
27	16312	PIATTELLO PER PULEGGIA					
28	0006020616	PULEGGIA SOP.TO VITI MODUL.	Dal N°BLT000009395081				
29	0026050051	ANELLO NYLON ANTISVIT. VITI	Dal N°BLT000009395081				
30	0026050050	ANELLO PULEGGIA MODULATORE IB	Dal N°BLT000009395081				
31	0006110230	AS.PULEGGIA BGN/BT	Dal N°BLT000009395081				

900746 -QUADRO ELETTRICO - CONTROL PANEL - CUADRO ELECTRICO - APPAREILLAGE ELECTRIQUE - SCHALTGERAETE

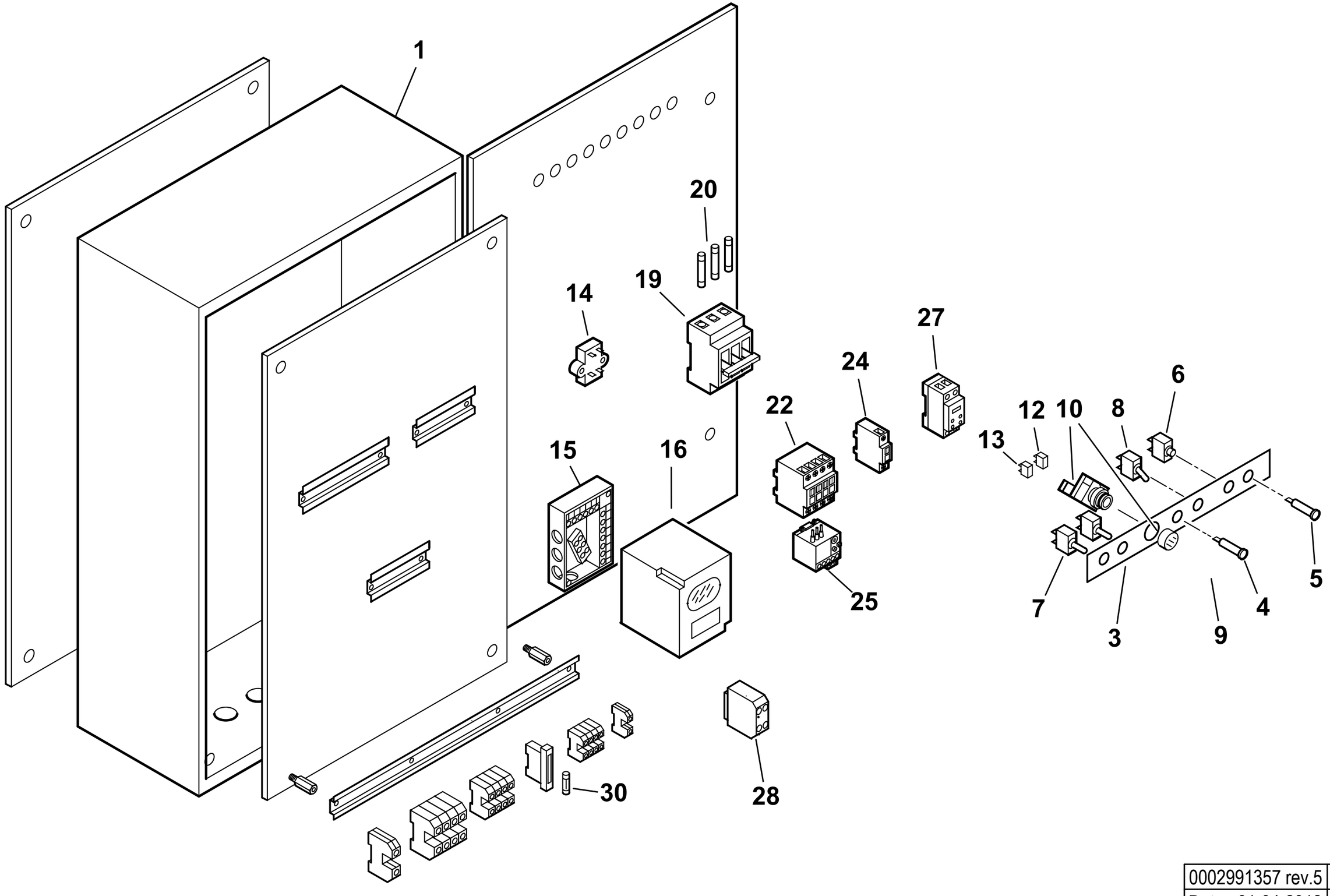

0002991357 rev.5	dis.Balboni
Data: 01-04-2012	visto:Gilli C.

TAV.C145

900746 **Quadro elettrico GI 350 DSPG** esploso **0002991357** **Rev.5**

Rif.	Codice	Descrizione
1	44698	CASSETTA AP.RA GI
3	44165	TARG.FUNZ.TO GI/G
4	31496	LAMPADA GIALLA A FASTON
5	31497	LAMPADA ROSSA
6	268	PULSANTE MARCIA NERO
7	30942	DEVIATORE UNIP. 0 CENTR.T115
8	30514	INTER.RE UNIP. 6011
10	0005120155	PORTALAMPADA + LED PER PULS/
	0005120142	PULSANTE D22 LUM. STAB. VERDE
	0005120151	GHIERA BLOCCAGGIO PULSANTE D22
12	0005120152	BLOCCO CONTATTI X01 (NC)
13	0005120153	BLOCCO CONTATTI X10 (NA)
14	0005020034	FILTRO ANTIDIST. FAHDA ZF
15	23530	ZOCCOLO AP.RA LAL
16	30865	APPARECCHIATURA LAL1.25
19	23308	PORTAFUSIBILE TRIFASE E933/32
	23307	PORTAFUSIBILE TRIFASE E933/50
20	23389	FUSIBILE 14X51 50A 500V GL
	0005120059	FUSIBILE 10X38 10A 500V GL
22	0005110110	TELERUT.RE LOVATO BG0910A230
	0005110113	TELERUT.RE LOVATO BF2510A230
	0005110112	TELERUT.RE LOVATO BF1810A230
24	0005110137	CONTATTO AUS.LOVATO BFX1211
25	0005110124	RELE' TERMICO LOVRF12 4,5-6,
	0005110128	RELE' TERMICO LOVRF38 13-18A
27	23231	TEMPORIZ.RE LOVATO TMST
28	23062	PONTE RADRIZZATORE EGD2 WEID
30	7456	FUSIBILE 6,3A 5X20 IWB 010

Rif.	Codice	Descrizione

57070 GRUPPO POLVERIZZATORE - NOZZLE ASSEMBLY - LIGNE GICLEUR - DUESENGESTAENGE

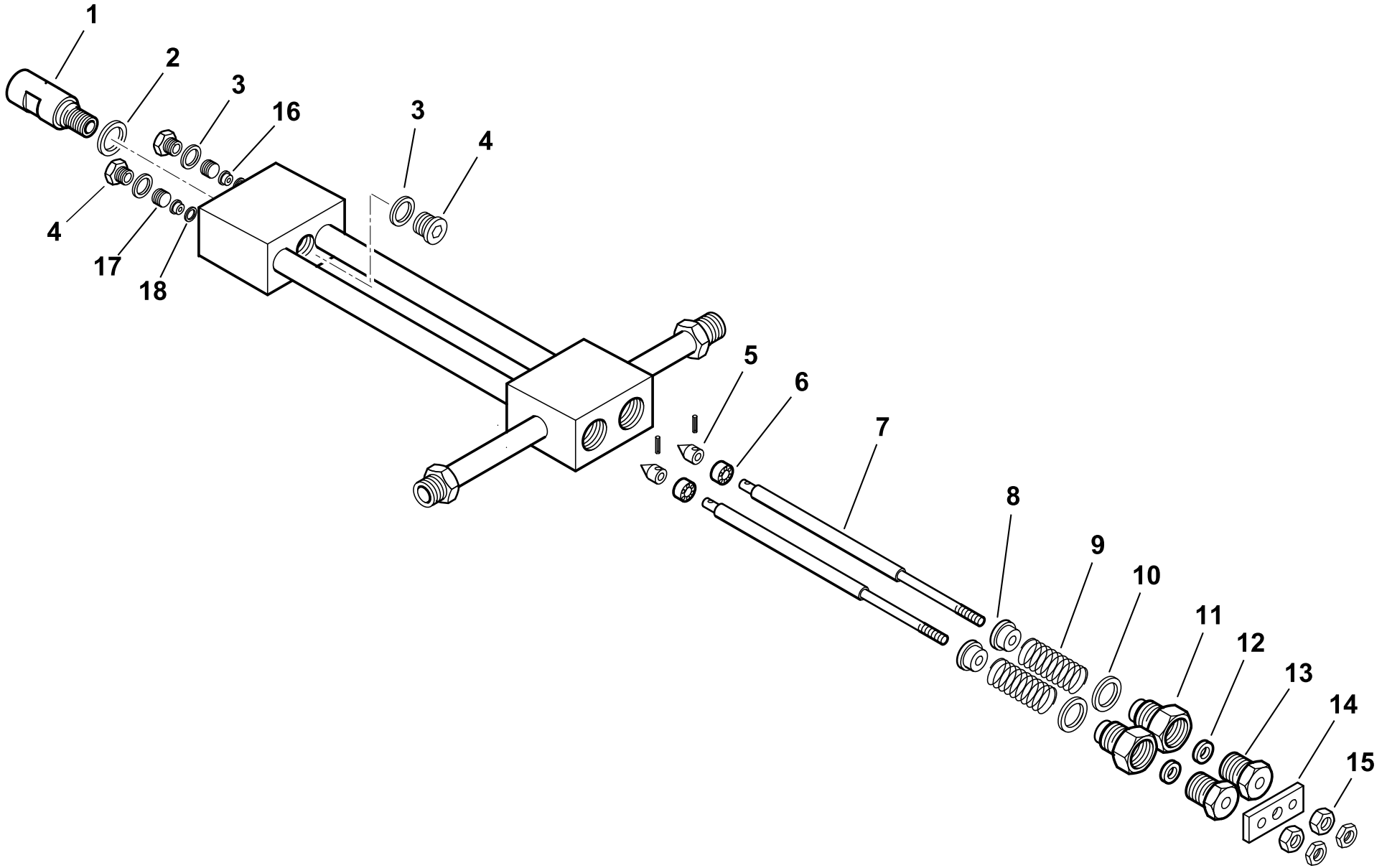

0002990752rev.3	dis.Balboni
Data: 20-05-2003	visto:Gilli C.

TAV.D5

57070 AS.GRUPPO POLV.RE L710 CH250

esploso **0002990752 rev.3**

Rif.	Codice	Descrizione
1	27611	BOCCHETTONE PORTAUGELLO
2	23066	RONDELLA RAME 20,2X25X1
3	23064	RONDELLA RAME 14,2X19X1
4	23067	TAPPO 14X1,5X12 DIN 908
5	27631	SPILLO CONICO 18X10
6	27614	PISTONE 16X10
7	57068	AS.ASTA APERTURA GPM L 733
8	27621	NOTTOLINO
9	19420	MOLLA 35X22,4X3
10	23065	RONDELLA RAME 25,2X30X1
11	27626	BOC.NE PER GUARNIZ.NE GPM
12	23093	GUARNIZIONE LABBRO UM186 VITON
13	27623	BOC.NE PER BOCCOLA GPM
14	27628	PIASTRINA
15	27625	DADO PER ASTA M6 GPM
16	27612	BOCCOLA PER SPILLO GPM
17	27609	GHIERA PER BOCCOLA 14X1,5 GPM
18	23063	RONDELLA RAME 8,2X12X0,5

Rif.	Codice	Descrizione

900002-GRUPPO MAGNETE - MAGNET GROUP - GROUPE MAGNETO - MAGNETMASCHINENSATZ

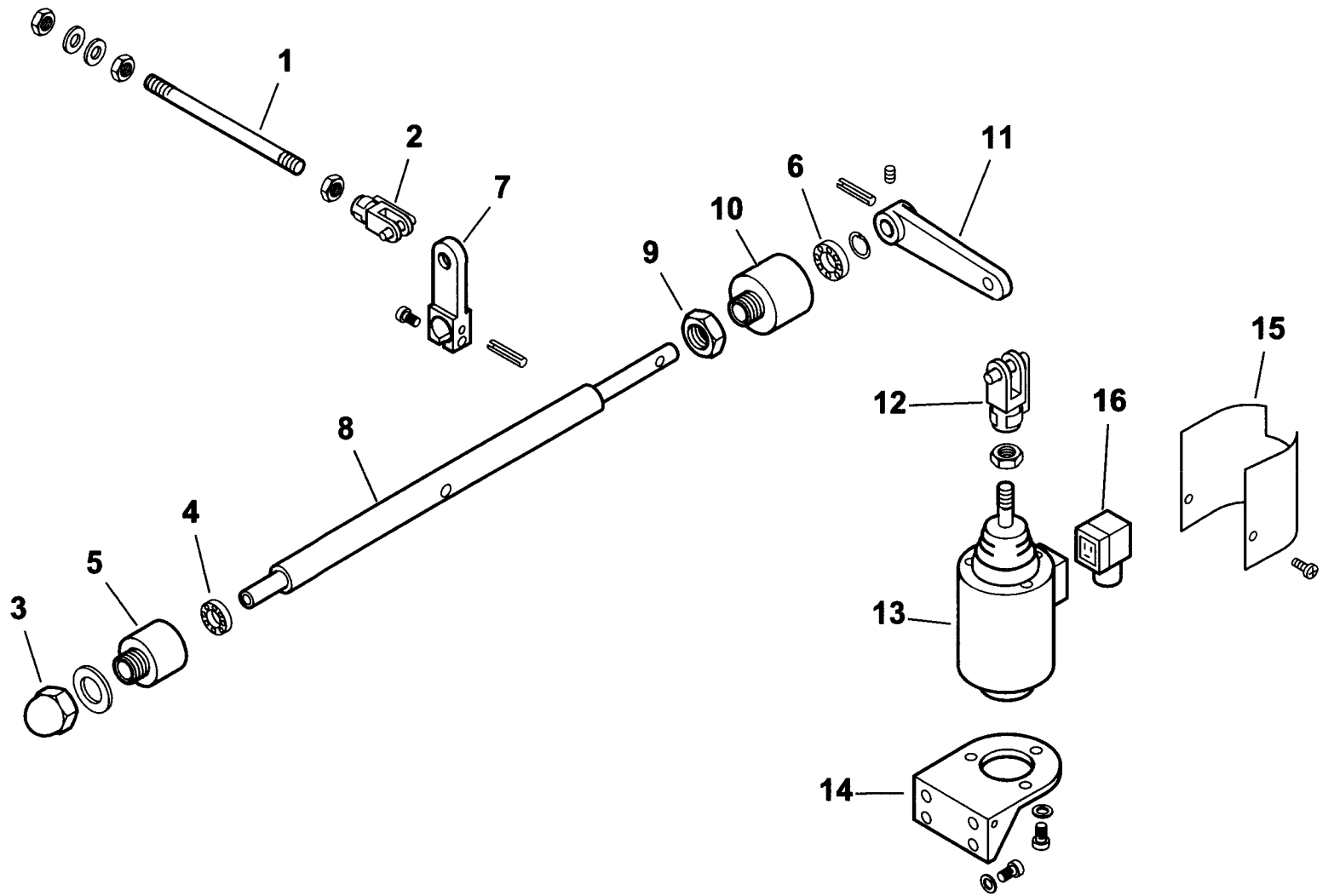

0002992124 rev.1	dis.Balboni
Data: 01-07-2003	visto:Gilli C.

TAV.G5

900002 Gruppo magnete 350

esploso **0002992124 rev.1**

Rif.	Codice	Descrizione
1	45071	ASTA COL.TO MAGNETE 350 L360
2	30543	FORCELLA M8 CON CLIPS UNI1676
3	23056	DADO CIECO M12 UNI5721/Z
4	23055	CUSCINETTO 8-22-7
5	27635	SUPPORTO
6	23054	CUSCINETTO 12-28-8 SKF6001-2Z
7	27638	LEVA
8	27647	PERNO SOP.TO LEVA 350
9	27637	DADO PER SOP.TO CUSCINETTO
10	27636	SOP.TO CUSCINETTO D28
11	27641	LEVA PER MAGNETE 180-250
12	27634	FORCELLA PER MAGNETE M12
13	0005250067	ELETTROMAGNETE 230V CA 200V
14	33265	SOP.TO MAGNETE 120-350
15	33266	PROTEZIONE
16	30761	CONNETTORE MPM 3POLI NERO PG

Rif.	Codice	Descrizione

16320 - VALVOLA REGOLATRICE di PRESSIONE - PRESSURE REGULATING VALVE - REGULADOR de PRESION

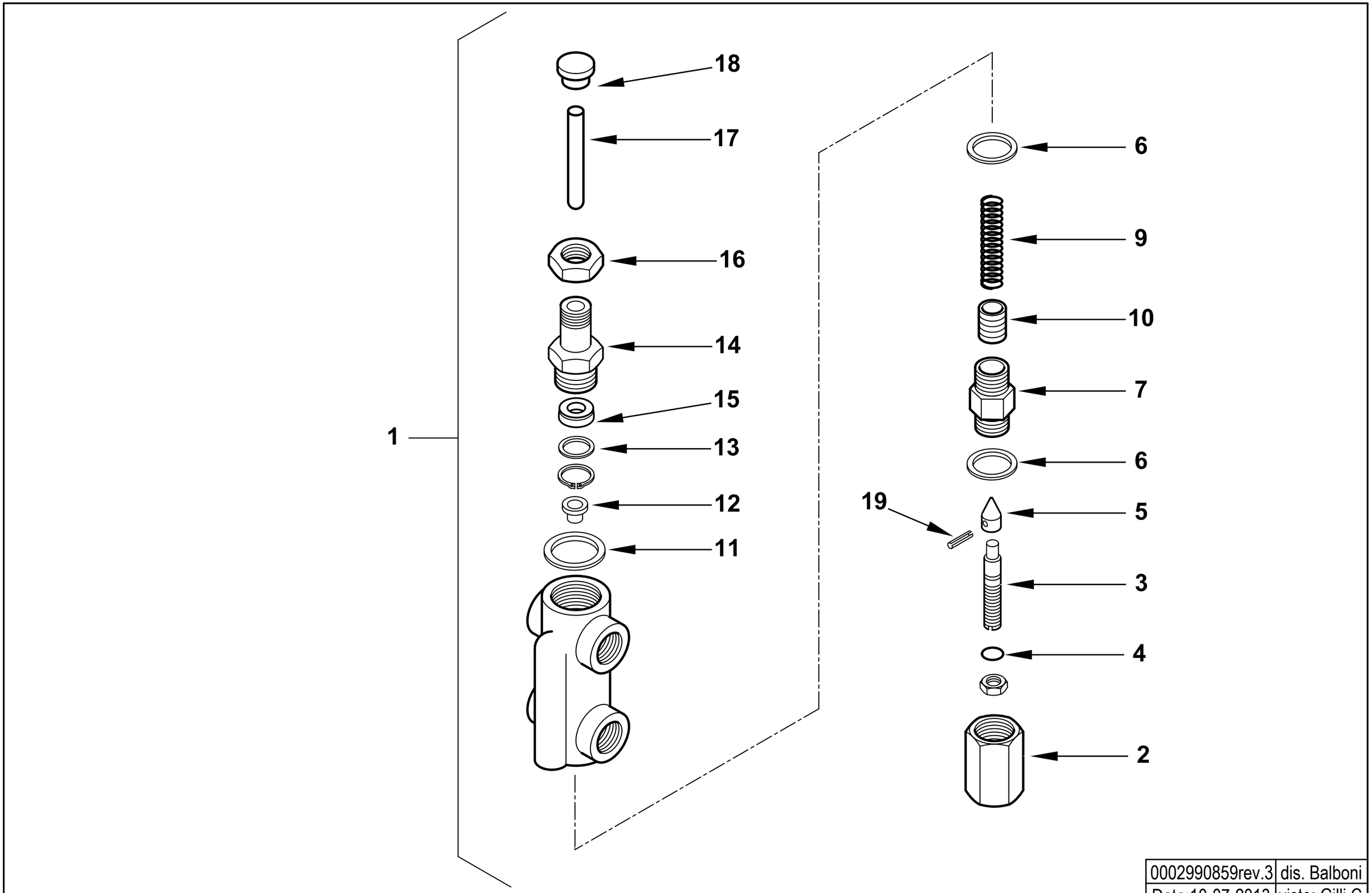

0002990859rev.3	dis. Balboni
Data:10-07-2013	visto: Gilli C.

TAV.H6

16320 AS.VALV.REG.PRES. MOD. 1/2X3/8

esploso **0002990859** **rev.3**

Rif.	Codice	Descrizione
1	16320	ASSIEME VALVOLA REGOLATRICE
2	16295	DADO CIECO
3	16322	VITE REG.NE VR 68X12
4	0005180008	GUARNIZIONE OR 108 VITON
5	27613	SPILLO CONICO 20X11
6	18257	RONDELLA RAME 22X28X2
7	16321	BOCCHETTONE 22X1,5X44
9	16284	MOLLA BY PASS 50,5X14,4
10	32635	PISTONE REG. PRES. MN
11	3431	RONDELLA RAME 30X40X1,5
12	16323	PIATTELLO MOLLA 16X11,5X8
13	32626	RONDELLA X GUAR.NE OT. 22X16X2
14	32631	BOCCHETTONE 50X22X1,5
15	0005180110	GUARN.NE FLEXISEAL 10X22X7,5
16	32633	DADO ES.LE 22X1,5M H7
17	16293	PERNO SPINTA 75X10
18	32629	PIATTELLO SPINTA 25X17X10
19	23112	SPINA SPIRALE 2,5X12 UNI6875

Rif.	Codice	Descrizione

900700 GRUPPO MOTORE POMPA - PUMP MOTOR GROUP - GRUPO MOTOR BOMBA (kW 2,2- 50Hz)

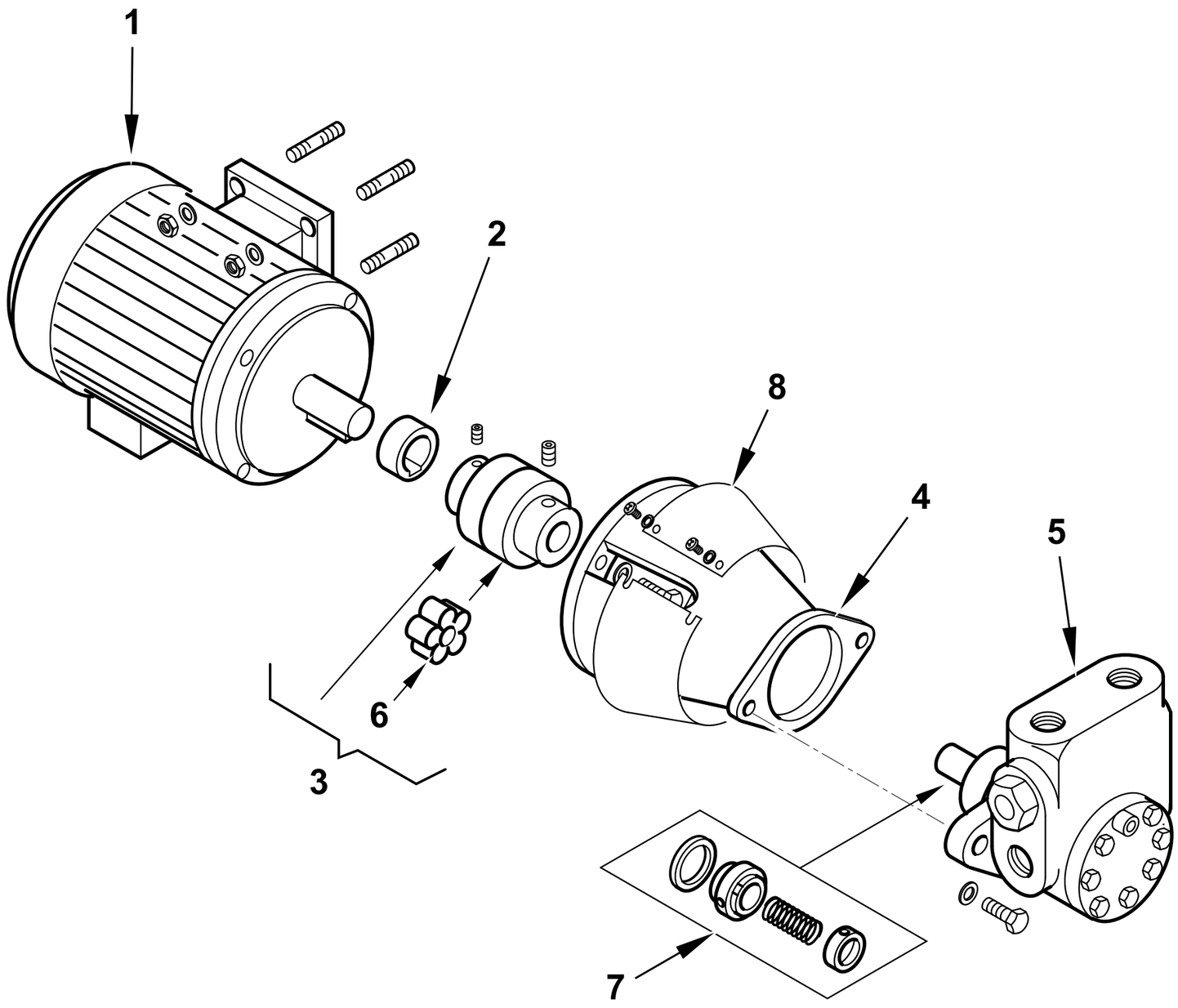

0002990852 rev.4	dis.Balboni
Data: 27-10-2005	visto:Gilli C.

TAV.L15

900700 Gruppo motore-pompa Kw 2,2-1500

esploso **0002990852** **rev.4**

Rif.	Codice	Descrizione
1	30890	MOTORE P.KW2,2 230-400/50 4
2	0015020064	DISTANZIALE GIUNTO D28-H19
3	0006020170	GIUNTO MOTORE POMPA D28XD18
	0005060093	PARASTRAPPO GIUNTO STELLARE
4	38535	SOP.TO POMPA 2BT1000/2000
5	0005060071	POMPA HP 1500 VBHRM.D.4.1.0
7	95556	TENUTA POMPA HP 1000-2000
8	0014050023	LAMIERA PROTEZIONE SOPPORTO POMPA 2000

Rif.	Codice	Descrizione

GI 420 DSPG 50Hz cod.6506010

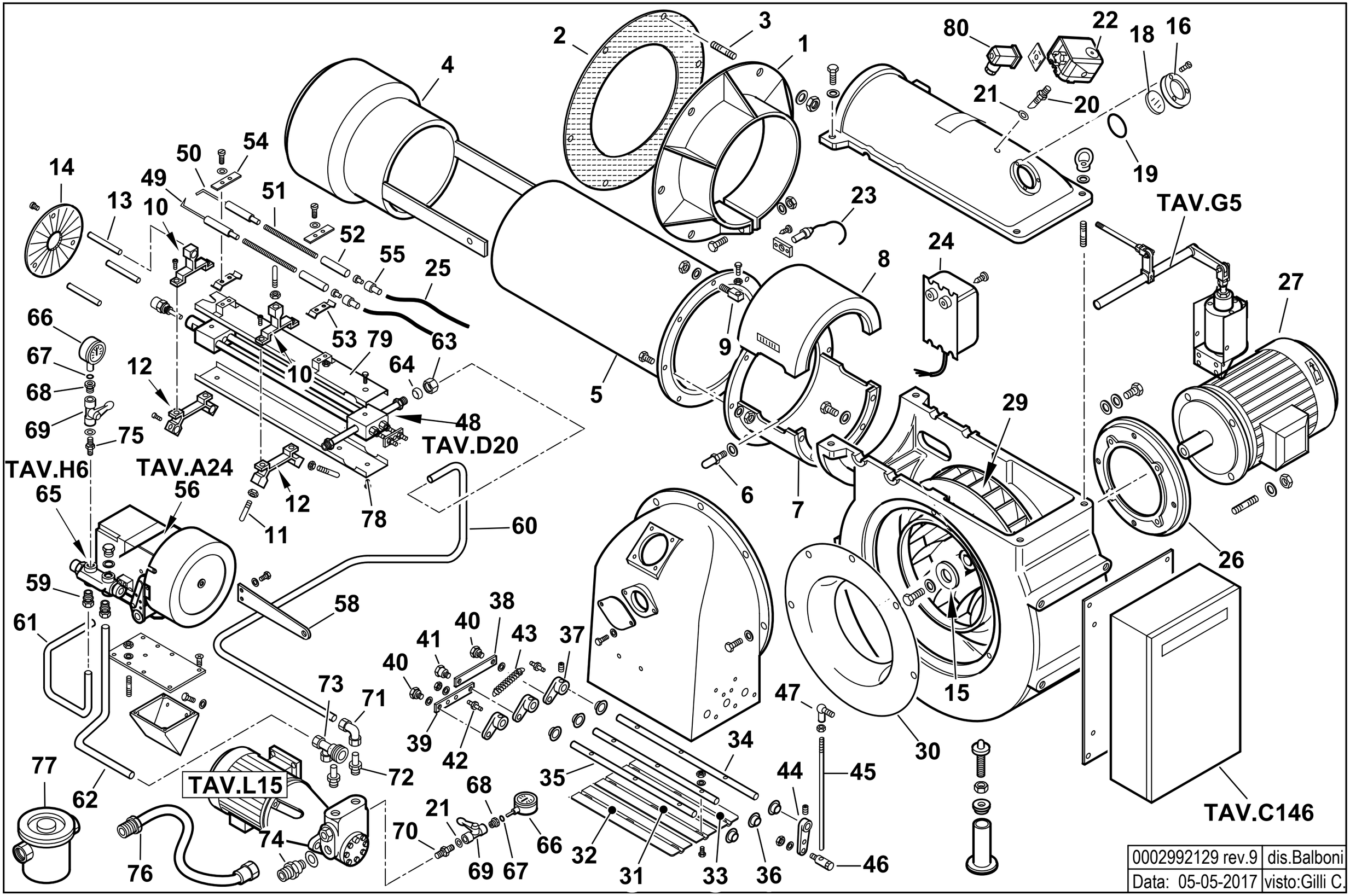

0002992129 rev.9	dis.Balboni
Data: 05-05-2017	visto:Gilli C.

6506010 GI 420 DSPG esploso **0002992129 Rev.9**

Rif.	Codice	Descrizione
1	44003	FLANGIA AT.CO BRUC.RE 580X357
2	44025	GUARN.NE FLANGIA 580X357
3	17888	PRIGIONIERO M20X108
4	45290	DIFFUSORE GI420/510 AISI309S
5	44769	AS.CANNOTTO GI420/510
6	44766	NOTTOLINO
7	44051	PROLUNGA
8	44055	COPERCHIO
9	44061	PERNO DI BLOCCAGGIO
10	0015020357	SOP.TO SUP. MAGN. DISCO TSL-N
11	44114	PERNO CENTRAGGIO M8X100
12	0015020358	SOP.TO INF. MAGN. DISCO TSL-N
13	0015020014	PERNO SOP.TO DISCO 10X125
14	44827	DISCO FRESATO 300X55 I130
15	0022030036	PIATTELLO
16	8012010145	ANELLO PER VETRINO 90X55 PRE
18	0012010143	VETRINO 60X3 FUME' POLICARB.
19	23299	GUARNIZIONE
20	18722	NIPPLO
21	4987	RONDELLA
22	0005040134	PRESSOSTATO KROMS. DG 6U-5
23	30864	FOTO QRB3
24	57024	TRASF.RE 14KV-30MA 230/50
25	30223	CAVO A.T. 1 MMQ D.7
26	45000	FLANGIA
27	0005010248	MOTORE TRIF. KW18,5 400/50 IE3
29	45002	VENTOLA D.518X51 (36PALE)
30	45001	ANELLO
31	13333	FARFALLA

Rif.	Codice	Descrizione
32	13334	FARFALLA BT350 L432
33	13335	FARFALLA BT350 L440
34	13336	PERNO FARFALLA BT350 L520
35	13337	PERNO FARFALLA BT350 L499
36	34314	BOCCOLA
37	35677	NOTTOLINO
38	13339	ASTA
39	13340	ASTA COLLEGAMENTO FARFALLA
40	35619	NOTTOLINO BLOCCAGGIO M6X16
41	13341	NOTTOLINO
42	17979	NOTTOLINO
43	53029	MOLLA 145X11X1,5
44	16301	LEVA
45	57233	ASTA REG.NE M8X460
46	19555	ARTICOLAZIONE
47	18695	ARTICOLAZIONE
48	44115	AS.GRUPPO POLV.RE L940 CH350
49	27778	ELETTRODO G.P. MAGNETE SN
50	27779	ELETTRODO G.P. MAGNETE DS
51	45072	PROLUNGA ELET.DO L600X5MA
52	19424	ISOLATORE X ELETTRODO D14X5,5
53	34459	STAFFA
54	61299	PIASTRINA
55	0005060037	SOPPRESSORE A FILO 5000 OHM AT
56	16251	AS.MODULATORE LANDIS BT
58	32753	STAFFA
59	23076	RACCORDO
60	44168	TUBO MAN.TA P-GP GI350
61	44169	TUBO RIT.NO GP-VR GI350

Rif.	Codice	Descrizione
62	44148	TUBO RIT.NO VR-P 350N
63	23832	DADO
64	23825	OGIVA PER RACCORDO WOSS D=15
65	16320	VALVOLA REGOLATRICE
66	30730	MANOMETRO 0-40 BAR D63 SECCO
67	5359	GUARNIZIONE OR 2018
68	19546	RACCORDO
69	0005070310	VALVOLA A SFERA
70	18858	NIPPLO
71	23081	RACCORDO
72	44136	RAC.DO X AT.CO WOSS D18-3/4"
73	44141	ATTACCO
74	44043	NIPPLO
75	0010060030	NIPPLO
76	18889	TUBOFLEX 1"1/2X1500 MD/FD
77	31300	FILTRO GASOLIO 1"1/2
78	44121	PROTEZIONE INFERIORE
79	44120	PROTEZIONE SUPERIORE
80	23522	CONNETTORE 14A GRIGIO M20

16251- GRUPPO MODULATORE - MODULATING SYSTEM - SYSTEME DE MODULATION - MODULATIONSSYSTEM

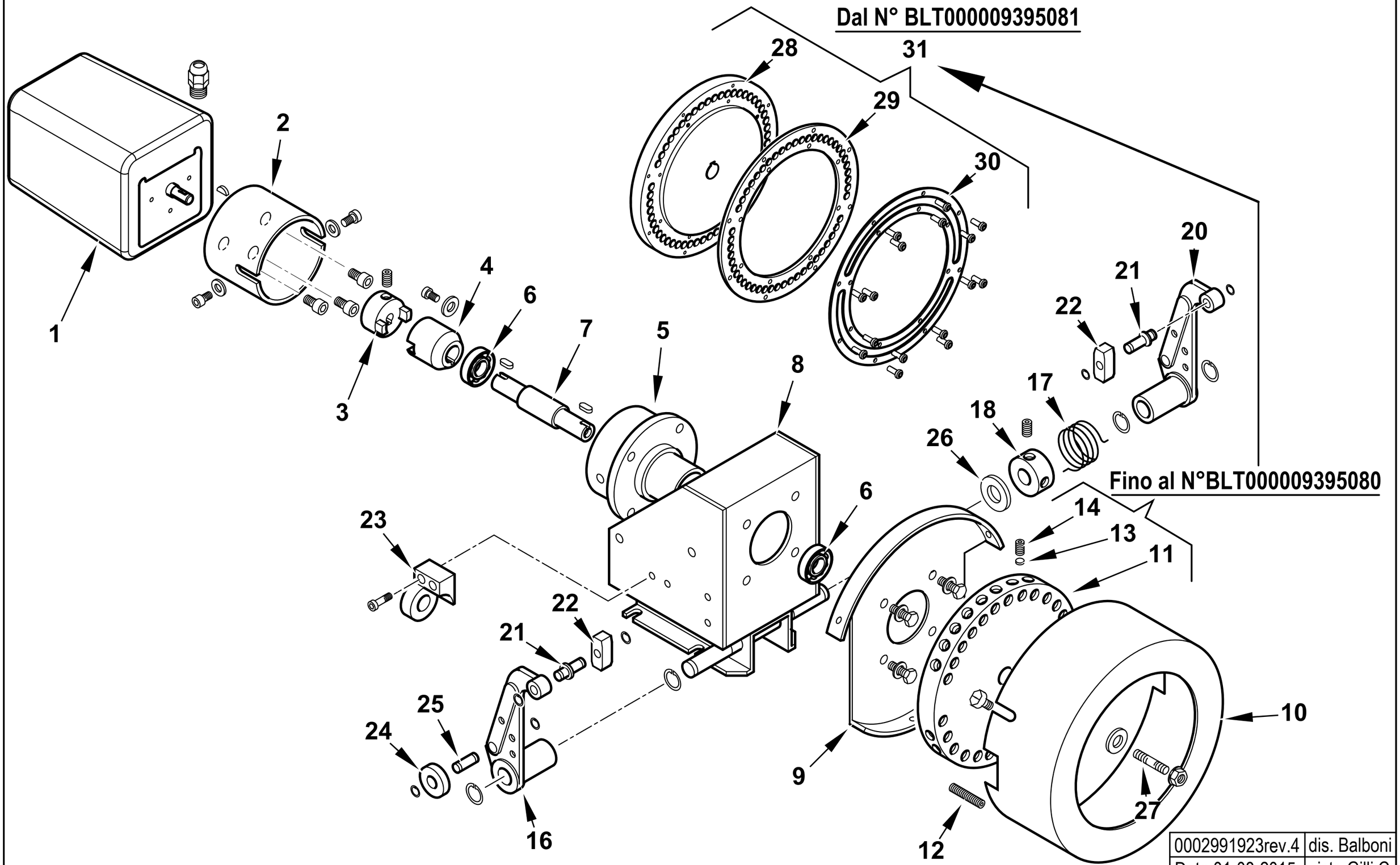

0002991923rev.4	dis. Balboni
Data:01-08-2015	visto:Gilli C.

TAV.A24

16251 **AS.MODULATORE BT** esploso **0002991923** **Rev.4**

Rif.	Codice	Descrizione	Note				
1	31071	MOTORINO SQM10.16502					
2	16261	SOPPORTO MOT.NO MODUTROL					
3	16260	GIUNTO MASCHIO MODUTROL					
4	16259	GIUNTO FEMMINA					
5	16258	SOP.TO CUSCINETTI MODUL.					
6	30257	CUSCINETTO 15-35-11					
7	16257	PERNO CENTRALE MODUTROL					
8	16255	SOPPORTO MODUTROL					
9	16254	SOPPORTO COPERCHIO MODUT					
10	16253	COPERCHIO PULEGGIA					
11	16256	PULEGGIA SUPPORTO VITI	Fino al N°BLT000009395080				
12	16315	VITE PER PULEGGIA 8X40					
13	16282	PIATTELLO PER VITE MODUL.	Fino al N°BLT000009395080				
14	5488	VITE 10X10	Fino al N°BLT000009395080				
16	18795	LEVA DESTRA					
17	33823	MOLLA SINISTRA 36X24					
18	33979	BOCCOLA CARICAMENTO MOLLA 20X39					
20	18796	LEVA SINISTRA					
21	0012120136	ALBERINO X TASTATORE L=29 D1					
22	18797	TASTATORE 15X15					
23	16270	SUPPORTO VALVOLA REGOLATRICE					
24	18805	NOTTOLINO 25X8					
25	0012120137	ALBERINO 19X8					
26	16220	RONDELLA 15,5X30X1,5					
27	16312	PIATTELLO PER PULEGGIA					
28	0006020616	PULEGGIA SOP.TO VITI MODUL.	Dal N°BLT000009395081				
29	0026050051	ANELLO NYLON ANTISVIT. VITI	Dal N°BLT000009395081				
30	0026050050	ANELLO PULEGGIA MODULATORE IB	Dal N°BLT000009395081				
31	0006110230	AS.PULEGGIA BGN/BT	Dal N°BLT000009395081				

900022 -QUADRO ELETTRICO - CONTROL PANEL - CUADRO ELECTRICO - APPAREILLAGE ELECTRIQUE - SCHALTGERAETE

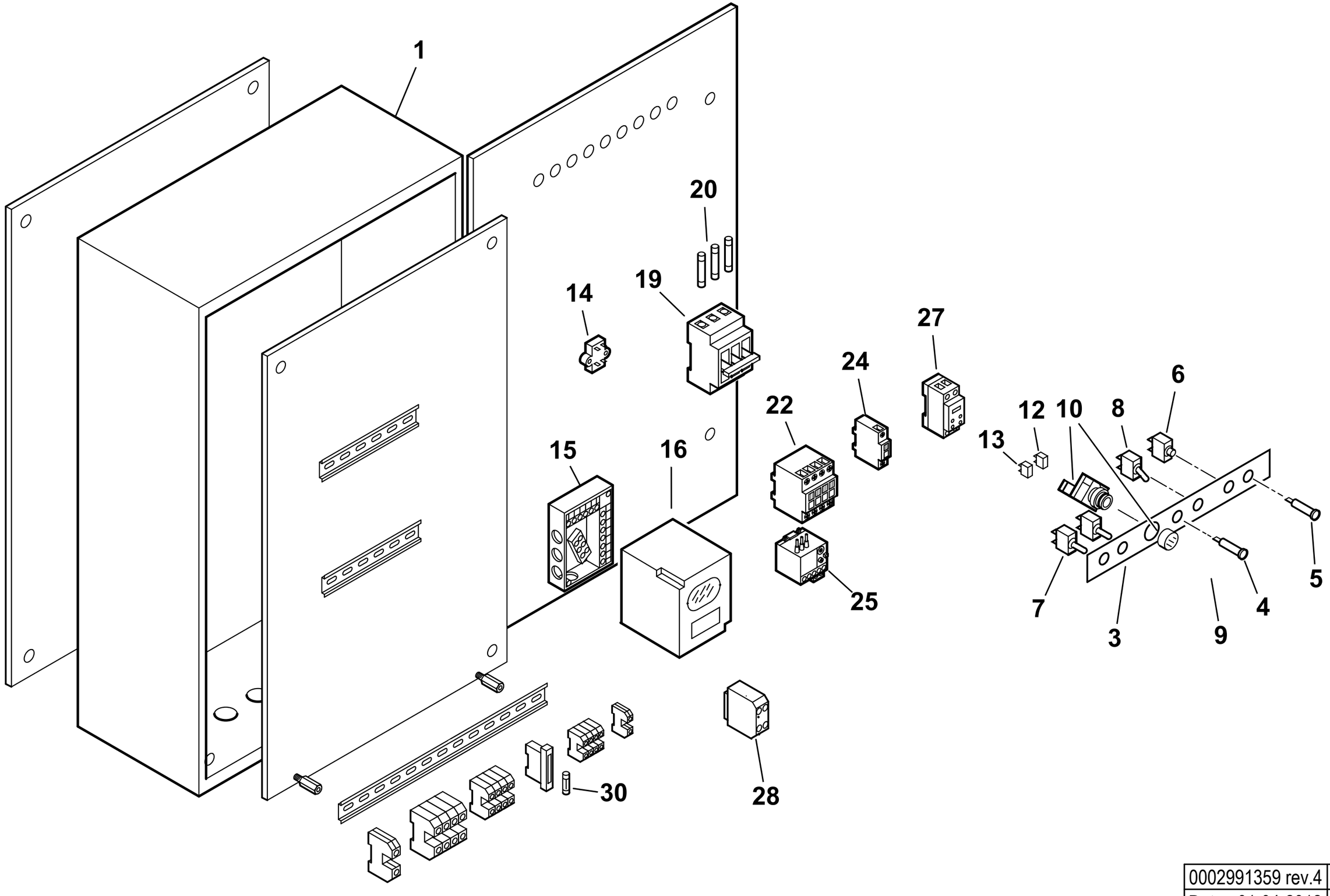

0002991359 rev.4	dis.Balboni
Data: 01-04-2012	visto:Gilli C.

TAV.C146

900022 **Quadro elettrico GI 350 DSPG** esploso **0002991359** **Rev.4**

Rif.	Codice	Descrizione
1	44698	CASSETTA AP.RA GI
3	44165	TARG.FUNZ.TO GI/G
4	31496	LAMPADA GIALLA A FASTON
5	31497	LAMPADA ROSSA
6	268	PULSANTE MARCIA NERO
7	30942	DEVIATORE UNIP. 0 CENTR.T115
8	30514	INTER.RE UNIP. 6011
10	0005120155	PORTALAMPADA + LED PER PULS/
	0005120142	PULSANTE D22 LUM. STAB. VERDE
	0005120151	GHIERA BLOCCAGGIO PULSANTE D22
12	0005120152	BLOCCO CONTATTI X01 (NC)
13	0005120153	BLOCCO CONTATTI X10 (NA)
14	0005020034	FILTRO ANTIDIST. FAHDA ZF
15	23530	ZOCCOLO AP.RA LAL
16	30865	APPARECCHIATURA LAL1.25
19	23308	PORTAFUSIBILE TRIFASE E933/32
	0005120046	PORTAFUSIBILE TRIFASE E933/125
20	0005120059	FUSIBILE 10X38 10A 500V GL
	0005120047	FUSIBILE 22X58 63A 500V GL
22	0005110110	TELERUT.RE LOVATO BG0910A230
	0005110114	TELERUT.RE LOVATO BF3800A230
	0005110112	TELERUT.RE LOVATO BF1810A230
24	0005110137	CONTATTO AUS.LOVATO BFX1211
25	0005110124	RELE' TERMICO LOVRF12 4,5-6,
	0005110129	RELE' TERMICO LOVRF38 18-23A
27	23231	TEMPORIZ.RE LOVATO TMST
28	23062	PONTE RADRIZZATORE EGD2 WEID
30	7456	FUSIBILE 6,3A 5X20 IWB 010

Rif.	Codice	Descrizione

44115 GRUPPO POLVERIZZATORE - NOZZLE ASSEMBLY - LIGNE GICLEUR - DUESENGESTAENGE

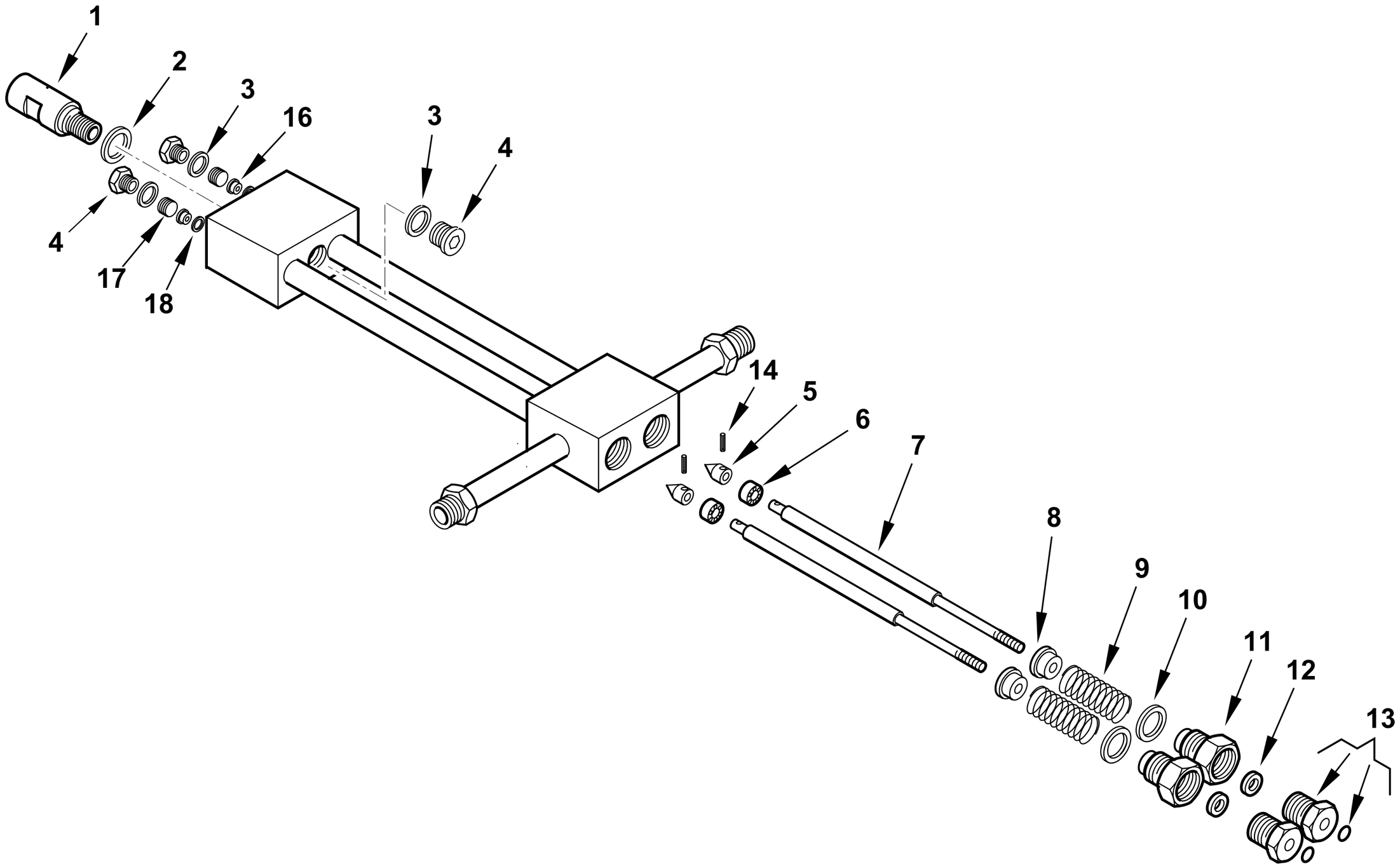

0002990968rev.5	dis.Balboni
Data: 10-07-2013	visto:Gilli C.

TAV.D20

44115 **Assieme gruppo polverizzatore L940** esploso **0002990968** **Rev.5**

Rif.	Codice	Descrizione
1	27611	BOC.NE PORTAUG.LO BERGONZO GPM
2	23066	RONDELLA RAME 20,2X25X1
3	23064	RONDELLA RAME 14,2X19X1
4	23067	TAPPO 14X1,5X12 DIN 908
5	27631	SPILLO CONICO 18X10
6	27614	PISTONE 16X10
7	44118	AS.ASTA APERTURA GPM L 963
8	27621	NOTTOLINO MOLLA GPM
9	19420	MOLLA 35X22,4X3
10	23065	RONDELLA RAME 25,2X30X1
11	27626	BOC.NE PER GUARNIZ.NE GPM
12	0005180109	GUARN.NE FLEXISEAL 6X18X9,5
13	0006020554	BOC.NE PER BOCCOLA GPM OR
	0005180041	GUARNIZIONE OR 2025 VITON
14	0005170007	SPINA CON.INT. 2X12 UNI7586
16	27612	BOCCOLA PER SPILLO GPM
17	27609	GHIERA PER BOCCOLA 14X1,5 GPM
18	23063	RONDELLA RAME 8,2X12X0,5

Rif.	Codice	Descrizione

900002-GRUPPO MAGNETE - MAGNET GROUP - GROUPE MAGNETO - MAGNETMASCHINENSATZ

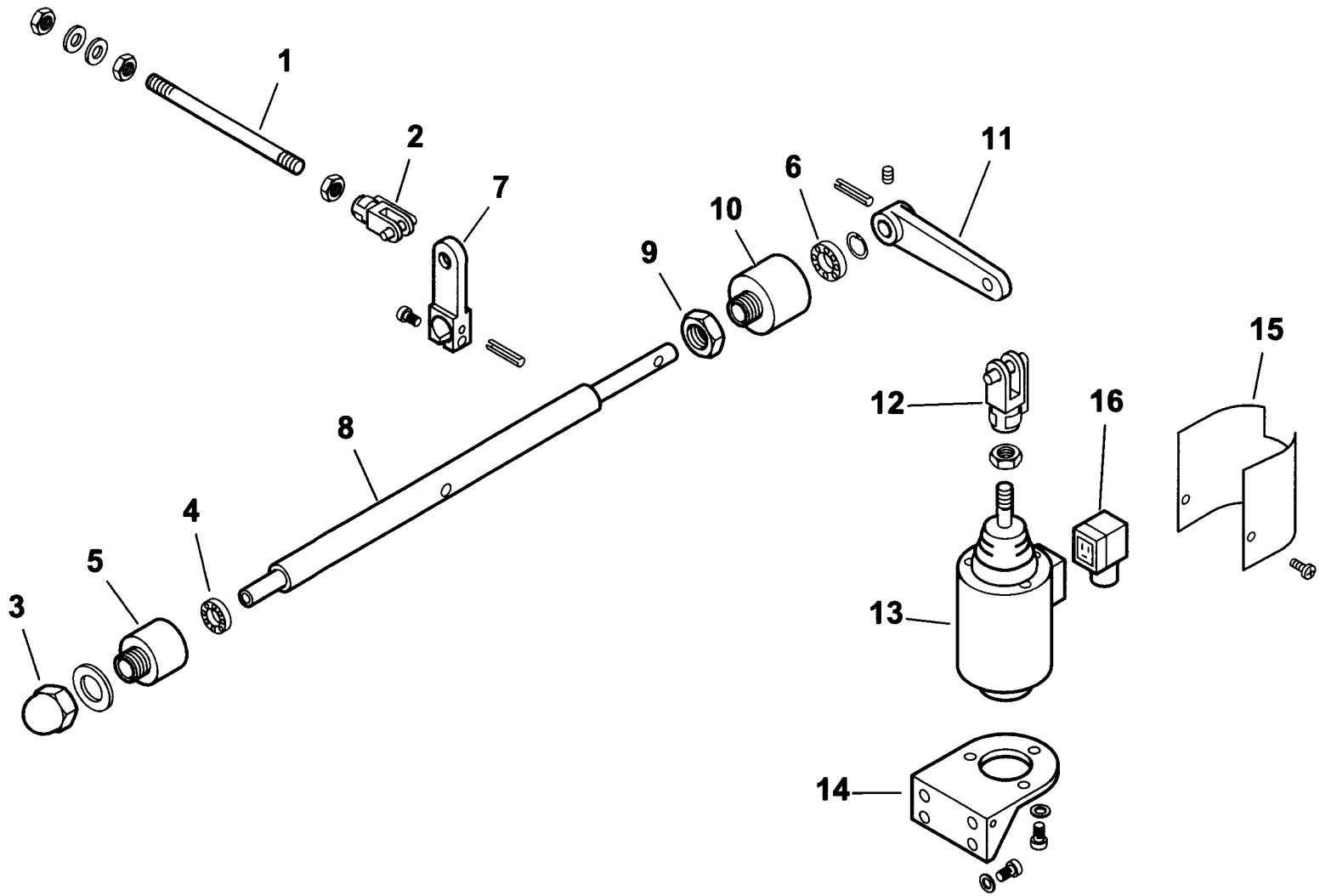

0002992124 rev.1	dis.Balboni
Data: 01-07-2003	visto:Gilli C.

TAV.G5

900002 Gruppo magnete 350

esploso **0002992124 rev.1**

Rif.	Codice	Descrizione
1	45071	ASTA COL.TO MAGNETE 350 L360
2	30543	FORCELLA M8 CON CLIPS UNI1676
3	23056	DADO CIECO M12 UNI5721/Z
4	23055	CUSCINETTO 8-22-7
5	27635	SUPPORTO
6	23054	CUSCINETTO 12-28-8 SKF6001-2Z
7	27638	LEVA
8	27647	PERNO SOP.TO LEVA 350
9	27637	DADO PER SOP.TO CUSCINETTO
10	27636	SOP.TO CUSCINETTO D28
11	27641	LEVA PER MAGNETE 180-250
12	27634	FORCELLA PER MAGNETE M12
13	0005250067	ELETTROMAGNETE 230V CA 200V
14	33265	SOP.TO MAGNETE 120-350
15	33266	PROTEZIONE
16	30761	CONNETTORE MPM 3POLI NERO PG

Rif.	Codice	Descrizione

16320 - VALVOLA REGOLATRICE di PRESSIONE - PRESSURE REGULATING VALVE - REGULADOR de PRESION

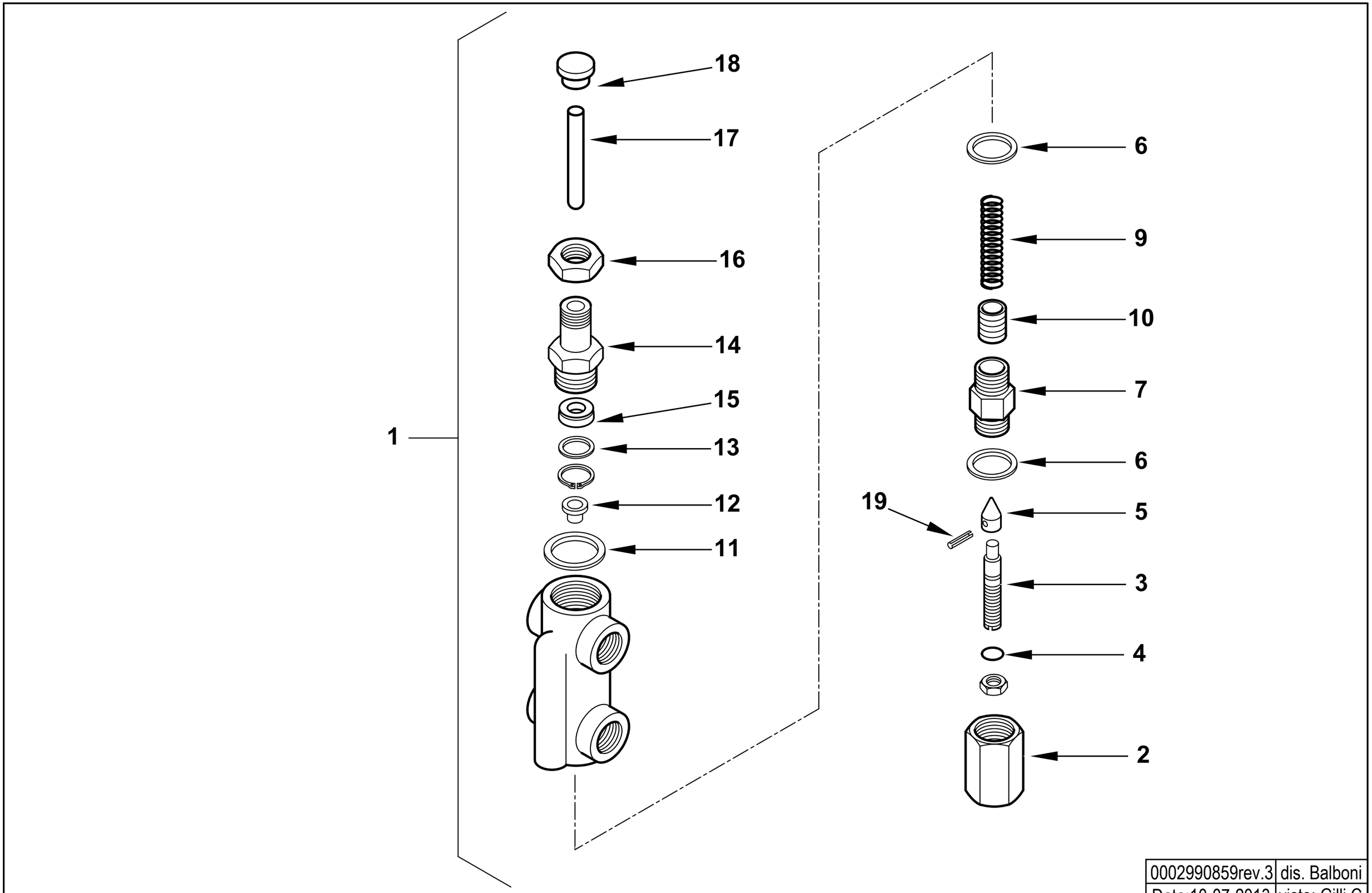

0002990859rev.3	dis. Balboni
Data:10-07-2013	visto: Gilli C.

TAV.H6

16320 AS.VALV.REG.PRES. MOD. 1/2X3/8

esploso **0002990859** **rev.3**

Rif.	Codice	Descrizione
1	16320	ASSIEME VALVOLA REGOLATRICE
2	16295	DADO CIECO
3	16322	VITE REG.NE VR 68X12
4	0005180008	GUARNIZIONE OR 108 VITON
5	27613	SPILLO CONICO 20X11
6	18257	RONDELLA RAME 22X28X2
7	16321	BOCCHETTONE 22X1,5X44
9	16284	MOLLA BY PASS 50,5X14,4
10	32635	PISTONE REG. PRES. MN
11	3431	RONDELLA RAME 30X40X1,5
12	16323	PIATTELLO MOLLA 16X11,5X8
13	32626	RONDELLA X GUAR.NE OT. 22X16X2
14	32631	BOCCHETTONE 50X22X1,5
15	0005180110	GUARN.NE FLEXISEAL 10X22X7,5
16	32633	DADO ES.LE 22X1,5M H7
17	16293	PERNO SPINTA 75X10
18	32629	PIATTELLO SPINTA 25X17X10
19	23112	SPINA SPIRALE 2,5X12 UNI6875

Rif.	Codice	Descrizione

900700 GRUPPO MOTORE POMPA - PUMP MOTOR GROUP - GRUPO MOTOR BOMBA (kW 2,2- 50Hz)

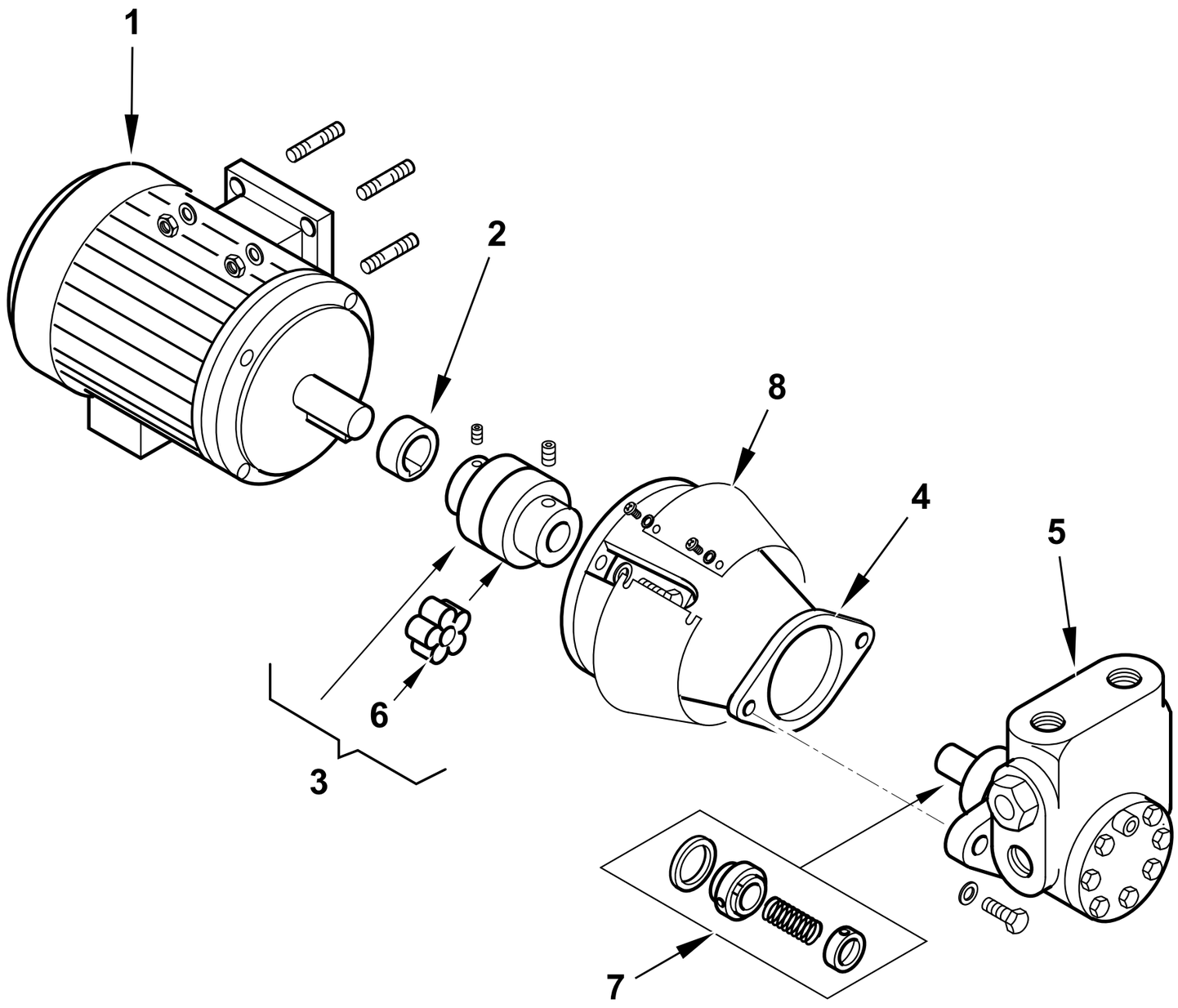

0002990852 rev.4	dis.Balboni
Data: 27-10-2005	visto:Gilli C.

TAV.L15

900700 Gruppo motore-pompa Kw 2,2-1500

esploso **0002990852** **rev.4**

Rif.	Codice	Descrizione
1	30890	MOTORE P.KW2,2 230-400/50 4
2	0015020064	DISTANZIALE GIUNTO D28-H19
3	0006020170	GIUNTO MOTORE POMPA D28XD18
	0005060093	PARASTRAPPO GIUNTO STELLARE
4	38535	SOP.TO POMPA 2BT1000/2000
5	0005060071	POMPA HP 1500 VBHRM.D.4.1.0
7	95556	TENUTA POMPA HP 1000-2000
8	0014050023	LAMIERA PROTEZIONE SOPPORTO POMPA 2000

Rif.	Codice	Descrizione

GI 510 DSPG 50Hz cod.6511010

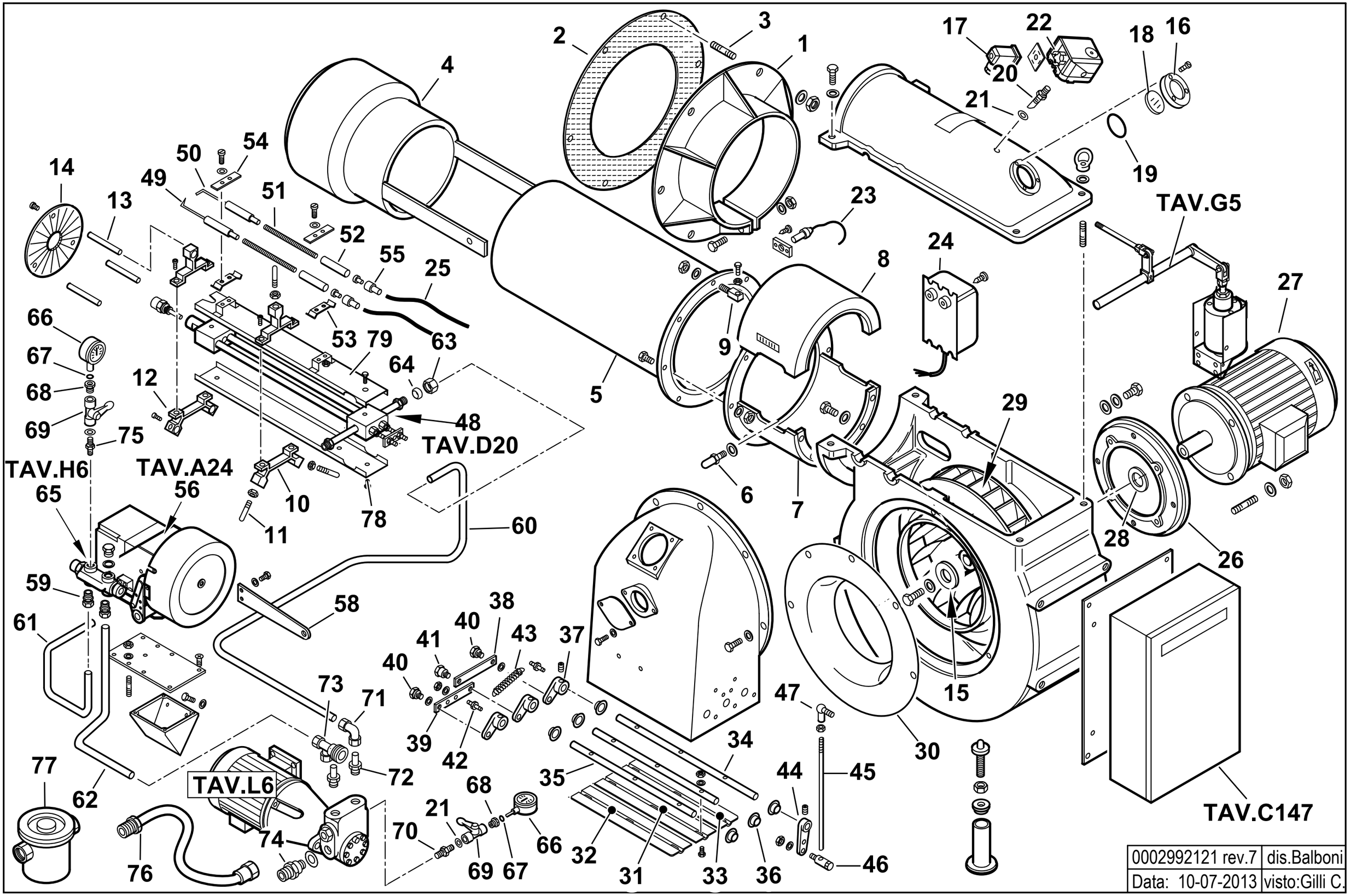

0002992121 rev.7	dis.Balboni
Data: 10-07-2013	visto:Gilli C.

6511010 **GI 510 DSPG** esploso **0002992121** **rev.7**

Rif.	Codice	Descrizione
1	44003	FLANGIA AT.CO BRUC.RE 580X35
2	44025	GUARN.NE FLANGIA 580X357
3	17888	PRIGIONIERO M20X108
4	44768	DIFFUSORE GI420/510
5	44769	AS.CANNOTTO GI420/510
6	44766	NOTTOLINO
7	44051	PROLUNGA CANNOTTO 420
8	44055	COPERCHIO
9	44061	PERNO
10	0015020007	SOP.TO GRUPPO MAGNETE TS L/N
11	44114	PERNO CENTRAGGIO M8X100
12	0015020013	SOP.TO GRUPPO MAGN.DISCO TSL
13	0015020014	PERNO SOP.TO DISCO 10X125
14	44827	DISCO FRESATO 300X55 I130
15	0022030036	PIATTELLO
16	8012010145	ANELLO PER VETRINO 93X53 PRE
17	23522	CONNETTORE 14A GRIGIO M20
18	0012010143	VETRINO 60X3 FUME' POLICARB.
19	23299	GUARNIZIONE OR 3218
20	18722	NIPPLO
21	4987	RONDELLA
22	0005040134	PRESSOSTATO KROMS. DG 6U-5
23	30864	FOTO SIEMENS QRB3
24	57024	TRASF.RE 14KV-30MA 230/50
25	30223	CAVO A.T. 1 MMQ D.7
26	45000	FLANGIA
27	30685	MOTORE kW18,5
28	44858	DISTAN.LE VENTOLA 55X42X15
29	44772	VENTOLA D.518X60 (36PALE)
30	44774	ANELLO

Rif.	Codice	Descrizione
31	13333	FARFALLA BT350 L435
32	13334	FARFALLA BT350 L432
33	13335	FARFALLA
34	13336	PERNO FARFALLA BT350 L520
35	13337	PERNO FARFALLA BT350 L499
36	34314	BOCCOLA
37	35677	NOTTOLINO COL.TO D10 H15 6MA
38	13339	ASTA
39	13340	ASTA
40	35619	NOTTOLINO BLOCCAGGIO M6X16
41	13341	NOTTOLINO BLOCCAGGIO M6X16
42	17979	NOTTOLINO
43	53029	MOLLA 145X11X1,5
44	16301	LEVA
45	57233	ASTA REG.NE M8X460
46	19555	ARTICOL.NE ASS.LE SNODO M8-D
47	18695	ARTICOLAZIONE
48	44115	AS.GRUPPO POLV.RE L940 CH350
49	27778	ELETTRODO G.P. MAGNETE SN
50	27779	ELETTRODO G.P. MAGNETE DS
51	45072	PROLUNGA ELET.DO L600X5MA
52	19424	ISOLATORE
53	34459	STAFFA
54	61299	PIASTRINA
55	0005060037	SOPPRESSORE A FILO 5000 OHM
56	16251	AS.MODULATORE LANDIS BT
58	32753	STAFFA
59	23076	RACCORDO
60	44168	TUBO MAN.TA P-GP GI350
61	44169	TUBO RIT.NO GP-VR GI350

Rif.	Codice	Descrizione
62	44148	TUBO
63	23832	DADO
64	23825	OGIVA PER RACCORDO WOSS D=15
65	16320	AS.VALV.REG.PRES. MOD. 1/2X3
66	30730	MANOMETRO 0-40 BAR D63 SECCO
67	5359	GUARNIZIONE OR 2018
68	19546	RACCORDO
69	0005070310	VALVOLA A SFERA
70	18858	NIPPLO
71	23081	RACCORDO
72	44136	RAC.DO X AT.CO WOSS D18-3/4"
73	44141	AT.CO TUBO FLEX 1"1/2 3 VIE
74	44043	NIPPLO
75	0010060030	NIPPLO 1/4"X1/4"X43 PRES.
76	18889	TUBOFLEX 1"1/2X1500 MD/FD
77	31300	FILTRO GASOLIO 1"1/2
	95043	CARTUCCIA GASOLIO 1"1/4-1"1/2
	95102	GUARNIZIONE FILTRO 1"1/4-1"1/2
78	44121	PROTEZIONE GPM L935 INF.
79	44120	PROTEZIONE SUPERIORE

16251- GRUPPO MODULATORE - MODULATING SYSTEM - SYSTEME DE MODULATION - MODULATIONSSYSTEM

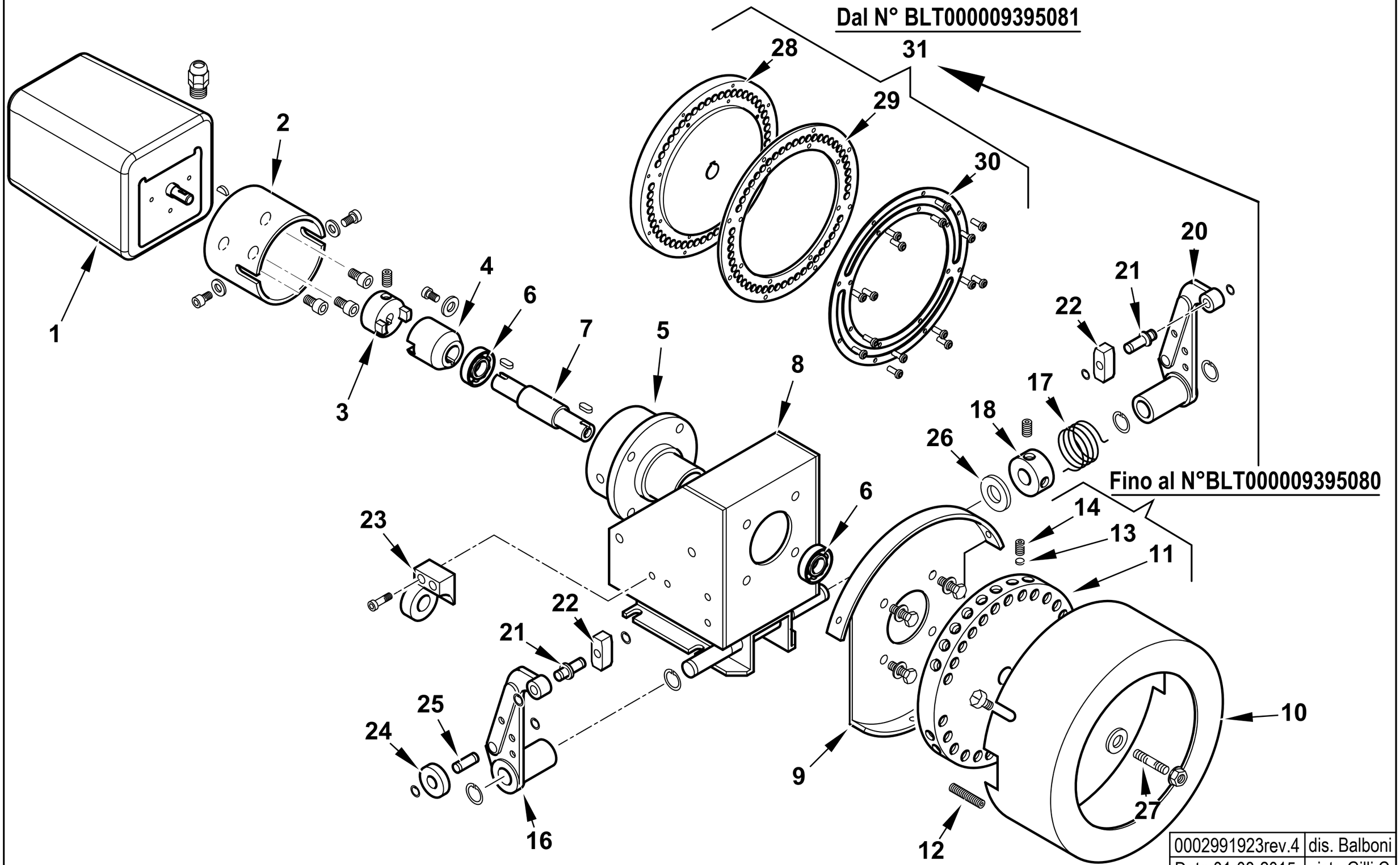

0002991923rev.4	dis. Balboni
Data:01-08-2015	visto:Gilli C.

TAV.A24

16251 **AS.MODULATORE BT** esploso **0002991923** **Rev.4**

Rif.	Codice	Descrizione	Note				
1	31071	MOTORINO SQM10.16502					
2	16261	SOPPORTO MOT.NO MODUTROL					
3	16260	GIUNTO MASCHIO MODUTROL					
4	16259	GIUNTO FEMMINA					
5	16258	SOP.TO CUSCINETTI MODUL.					
6	30257	CUSCINETTO 15-35-11					
7	16257	PERNO CENTRALE MODUTROL					
8	16255	SOPPORTO MODUTROL					
9	16254	SOPPORTO COPERCHIO MODUT					
10	16253	COPERCHIO PULEGGIA					
11	16256	PULEGGIA SUPPORTO VITI	Fino al N°BLT000009395080				
12	16315	VITE PER PULEGGIA 8X40					
13	16282	PIATTELLO PER VITE MODUL.	Fino al N°BLT000009395080				
14	5488	VITE 10X10	Fino al N°BLT000009395080				
16	18795	LEVA DESTRA					
17	33823	MOLLA SINISTRA 36X24					
18	33979	BOCCOLA CARICAMENTO MOLLA 20X39					
20	18796	LEVA SINISTRA					
21	0012120136	ALBERINO X TASTATORE L=29 D1					
22	18797	TASTATORE 15X15					
23	16270	SUPPORTO VALVOLA REGOLATRICE					
24	18805	NOTTOLINO 25X8					
25	0012120137	ALBERINO 19X8					
26	16220	RONDELLA 15,5X30X1,5					
27	16312	PIATTELLO PER PULEGGIA					
28	0006020616	PULEGGIA SOP.TO VITI MODUL.	Dal N°BLT000009395081				
29	0026050051	ANELLO NYLON ANTISVIT. VITI	Dal N°BLT000009395081				
30	0026050050	ANELLO PULEGGIA MODULATORE IB	Dal N°BLT000009395081				
31	0006110230	AS.PULEGGIA BGN/BT	Dal N°BLT000009395081				

900768 -QUADRO ELETTRICO - CONTROL PANEL - CUADRO ELECTRICO - APPAREILLAGE ELECTRIQUE - SCHALTGERAETE

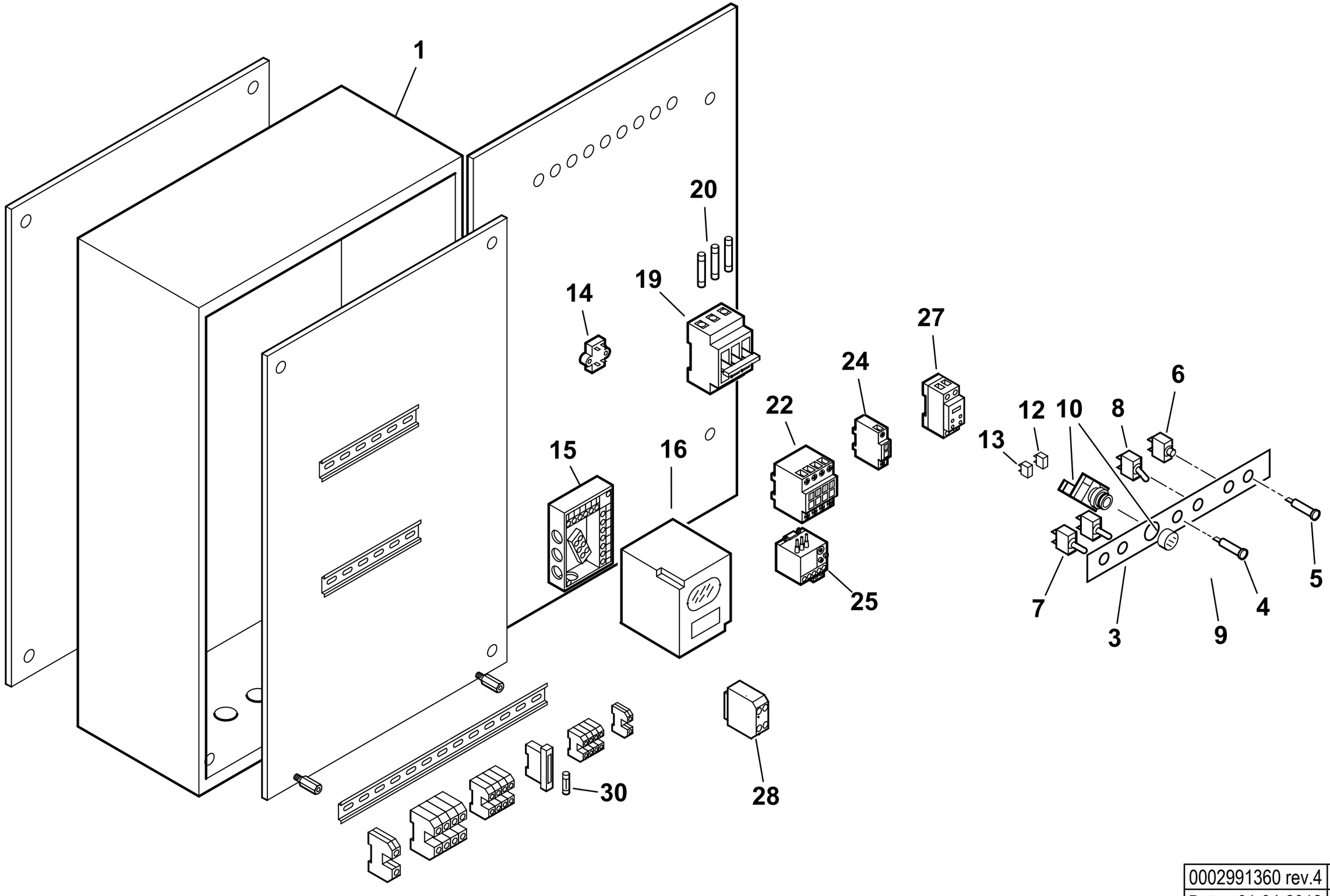

0002991360 rev.4	dis.Balboni
Data: 01-04-2012	visto:Gilli C.

TAV.C147

900768 **Quadro elettrico GI 350 DSPG** esploso **0002991360** **Rev.4**

Rif.	Codice	Descrizione
1	44698	CASSETTA AP.RA GI
3	44165	TARG.FUNZ.TO GI/G
4	31496	LAMPADA GIALLA A FASTON
5	31497	LAMPADA ROSSA
6	268	PULSANTE MARCIA NERO
7	30942	DEVIATORE UNIP. 0 CENTR.T115
8	30514	INTER.RE UNIP. 6011
10	0005120155	PORTALAMPADA + LED PER PULS/
	0005120142	PULSANTE D22 LUM. STAB. VERDE
	0005120151	GHIERA BLOCCAGGIO PULSANTE D22
12	0005120152	BLOCCO CONTATTI X01 (NC)
13	0005120153	BLOCCO CONTATTI X10 (NA)
14	0005020034	FILTRO ANTIDIST. FAHDA ZF
15	23530	ZOCCOLO AP.RA LAL
16	30865	APPARECCHIATURA LAL1.25
19	23308	PORTAFUSIBILE TRIFASE E933/32
	0005120046	PORTAFUSIBILE TRIFASE E933/125
20	23945	FUSIBILE 10X38 16A 500V GL
	0005120047	FUSIBILE 22X58 63A 500V GL
22	0005110110	TELERUT.RE LOVATO BG0910A230
	0005110114	TELERUT.RE LOVATO BF3800A230
	0005110112	TELERUT.RE LOVATO BF1810A230
24	0005110137	CONTATTO AUS.LOVATO BFX1211
25	0005110125	RELE' TERMICO LOVRF12 5,5-7,
	0005110129	RELE' TERMICO LOVRF38 18-23A
27	23231	TEMPORIZ.RE LOVATO TMST
28	23062	PONTE RADRIZZATORE EGD2 WEID
30	7456	FUSIBILE 6,3A 5X20 IWB 010

Rif.	Codice	Descrizione

44115 GRUPPO POLVERIZZATORE - NOZZLE ASSEMBLY - LIGNE GICLEUR - DUESENGESTAENGE

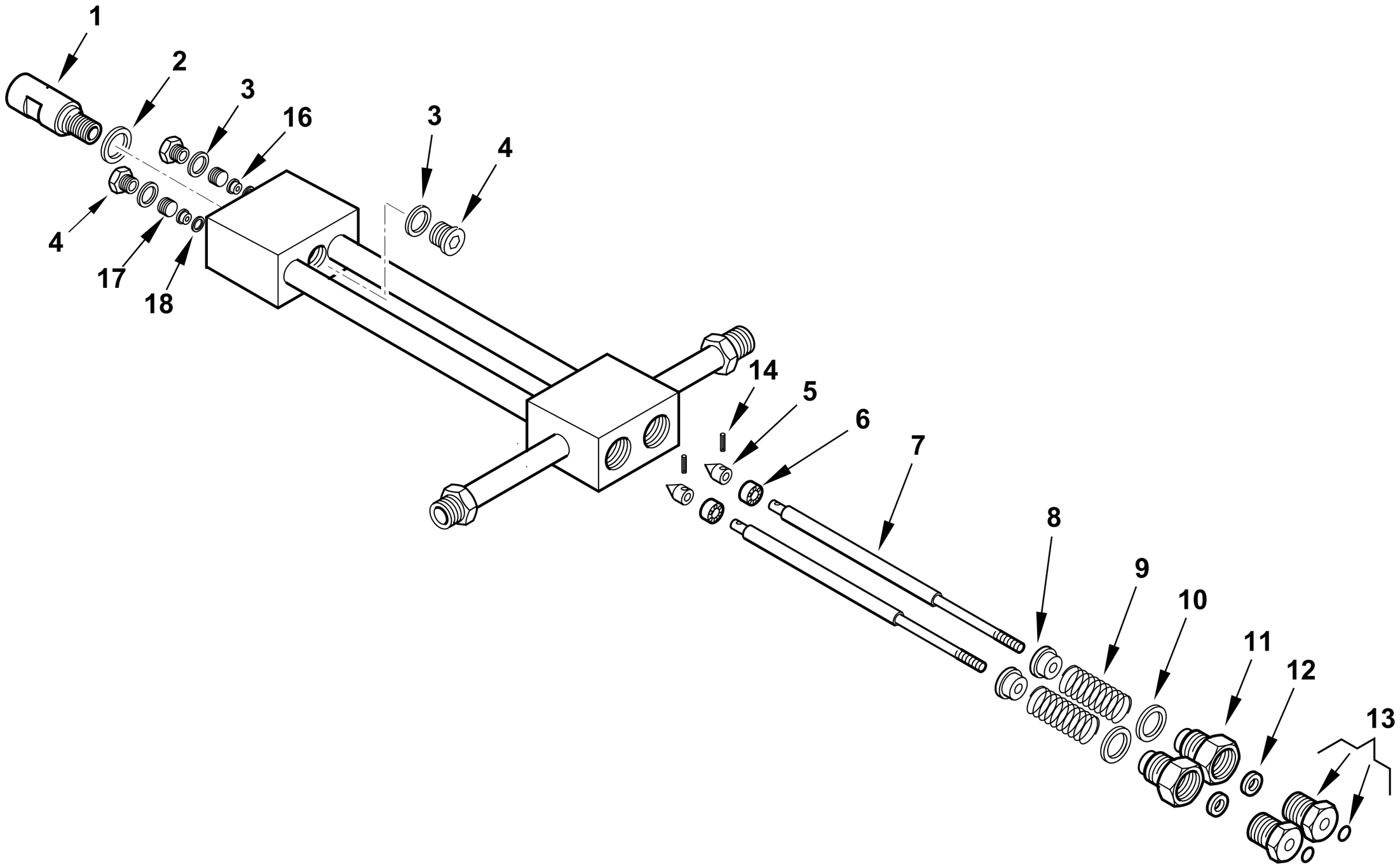

0002990968rev.5	dis.Balboni
Data: 10-07-2013	visto:Gilli C.

TAV.D20

44115 **Assieme gruppo polverizzatore L940** esploso **0002990968** **Rev.5**

Rif.	Codice	Descrizione
1	27611	BOC.NE PORTAUG.LO BERGONZO GPM
2	23066	RONDELLA RAME 20,2X25X1
3	23064	RONDELLA RAME 14,2X19X1
4	23067	TAPPO 14X1,5X12 DIN 908
5	27631	SPILLO CONICO 18X10
6	27614	PISTONE 16X10
7	44118	AS.ASTA APERTURA GPM L 963
8	27621	NOTTOLINO MOLLA GPM
9	19420	MOLLA 35X22,4X3
10	23065	RONDELLA RAME 25,2X30X1
11	27626	BOC.NE PER GUARNIZ.NE GPM
12	0005180109	GUARN.NE FLEXISEAL 6X18X9,5
13	0006020554	BOC.NE PER BOCCOLA GPM OR
	0005180041	GUARNIZIONE OR 2025 VITON
14	0005170007	SPINA CON.INT. 2X12 UNI7586
16	27612	BOCCOLA PER SPILLO GPM
17	27609	GHIERA PER BOCCOLA 14X1,5 GPM
18	23063	RONDELLA RAME 8,2X12X0,5

Rif.	Codice	Descrizione

900002-GRUPPO MAGNETE - MAGNET GROUP - GROUPE MAGNETO - MAGNETMASCHINENSATZ

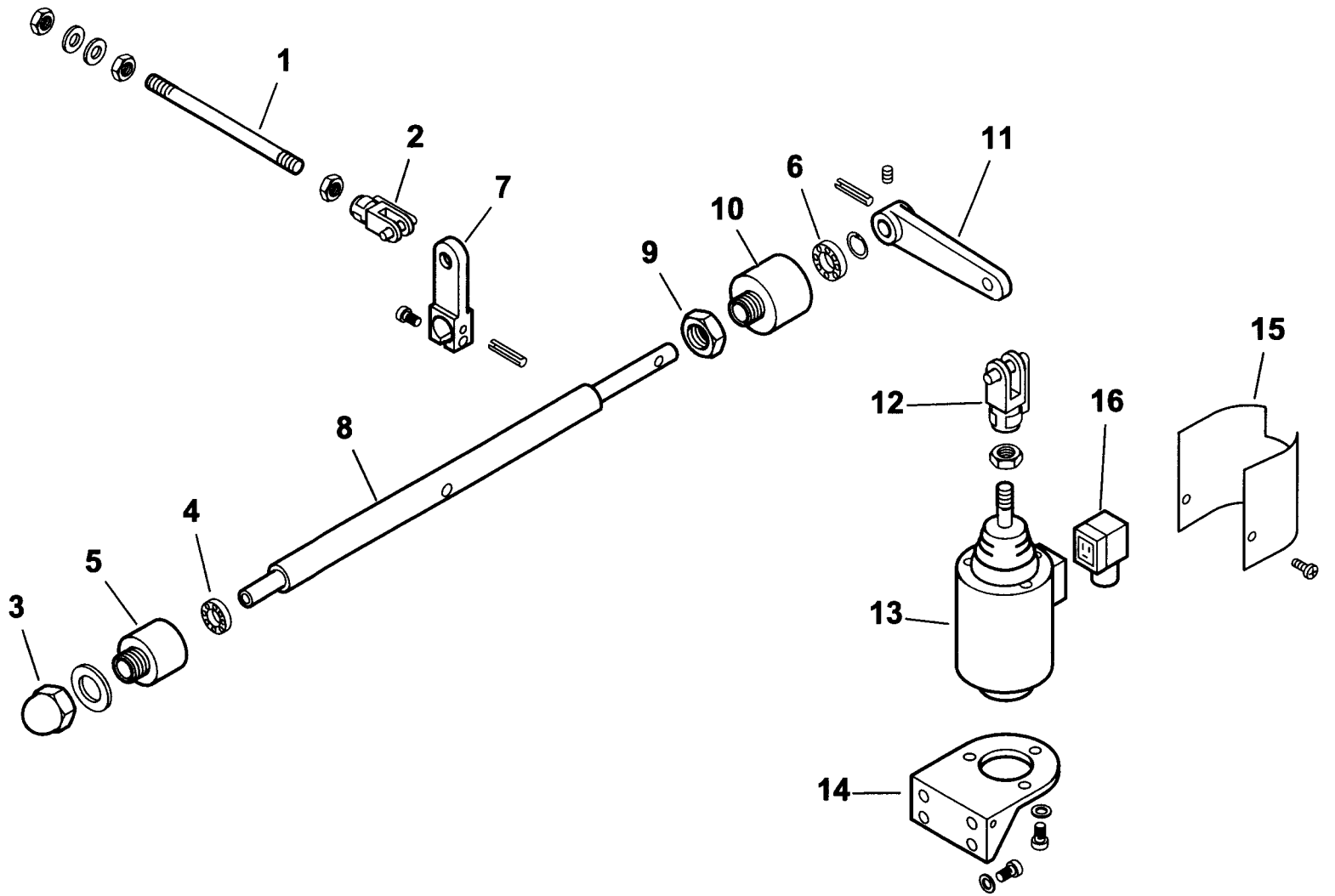

0002992124 rev.1	dis.Balboni
Data: 01-07-2003	visto:Gilli C.

TAV.G5

900002 **Gruppo magnete 350** esploso **0002992124** **rev.1**

Rif.	Codice	Descrizione
1	45071	ASTA COL.TO MAGNETE 350 L360
2	30543	FORCELLA M8 CON CLIPS UNI1676
3	23056	DADO CIECO M12 UNI5721/Z
4	23055	CUSCINETTO 8-22-7
5	27635	SUPPORTO
6	23054	CUSCINETTO 12-28-8 SKF6001-2Z
7	27638	LEVA
8	27647	PERNO SOP.TO LEVA 350
9	27637	DADO PER SOP.TO CUSCINETTO
10	27636	SOP.TO CUSCINETTO D28
11	27641	LEVA PER MAGNETE 180-250
12	27634	FORCELLA PER MAGNETE M12
13	0005250067	ELETTROMAGNETE 230V CA 200V
14	33265	SOP.TO MAGNETE 120-350
15	33266	PROTEZIONE
16	30761	CONNETTORE MPM 3POLI NERO PG

Rif.	Codice	Descrizione

16320 - VALVOLA REGOLATRICE di PRESSIONE - PRESSURE REGULATING VALVE - REGULADOR de PRESION

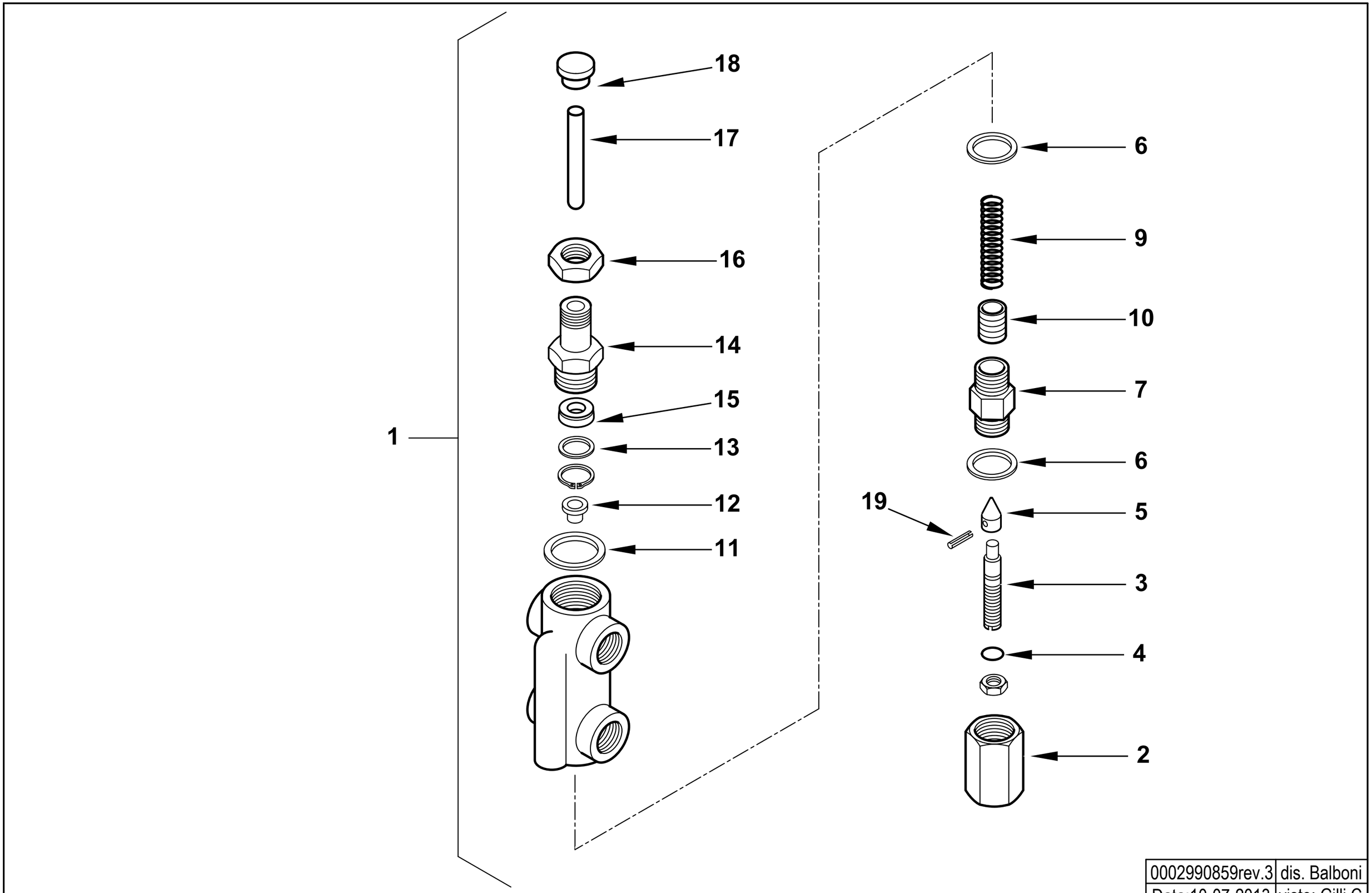

0002990859rev.3	dis. Balboni
Data:10-07-2013	visto: Gilli C.

TAV.H6

16320 AS.VALV.REG.PRES. MOD. 1/2X3/8

esploso **0002990859** **rev.3**

Rif.	Codice	Descrizione
1	16320	ASSIEME VALVOLA REGOLATRICE
2	16295	DADO CIECO
3	16322	VITE REG.NE VR 68X12
4	0005180008	GUARNIZIONE OR 108 VITON
5	27613	SPILLO CONICO 20X11
6	18257	RONDELLA RAME 22X28X2
7	16321	BOCCHETTONE 22X1,5X44
9	16284	MOLLA BY PASS 50,5X14,4
10	32635	PISTONE REG. PRES. MN
11	3431	RONDELLA RAME 30X40X1,5
12	16323	PIATTELLO MOLLA 16X11,5X8
13	32626	RONDELLA X GUAR.NE OT. 22X16X2
14	32631	BOCCHETTONE 50X22X1,5
15	0005180110	GUARN.NE FLEXISEAL 10X22X7,5
16	32633	DADO ES.LE 22X1,5M H7
17	16293	PERNO SPINTA 75X10
18	32629	PIATTELLO SPINTA 25X17X10
19	23112	SPINA SPIRALE 2,5X12 UNI6875

Rif.	Codice	Descrizione

900011- GRUPPO MOTORE POMPA - PUMP MOTOR GROUP - GRUPO MOTOR BOMBA (kW3-50Hz)

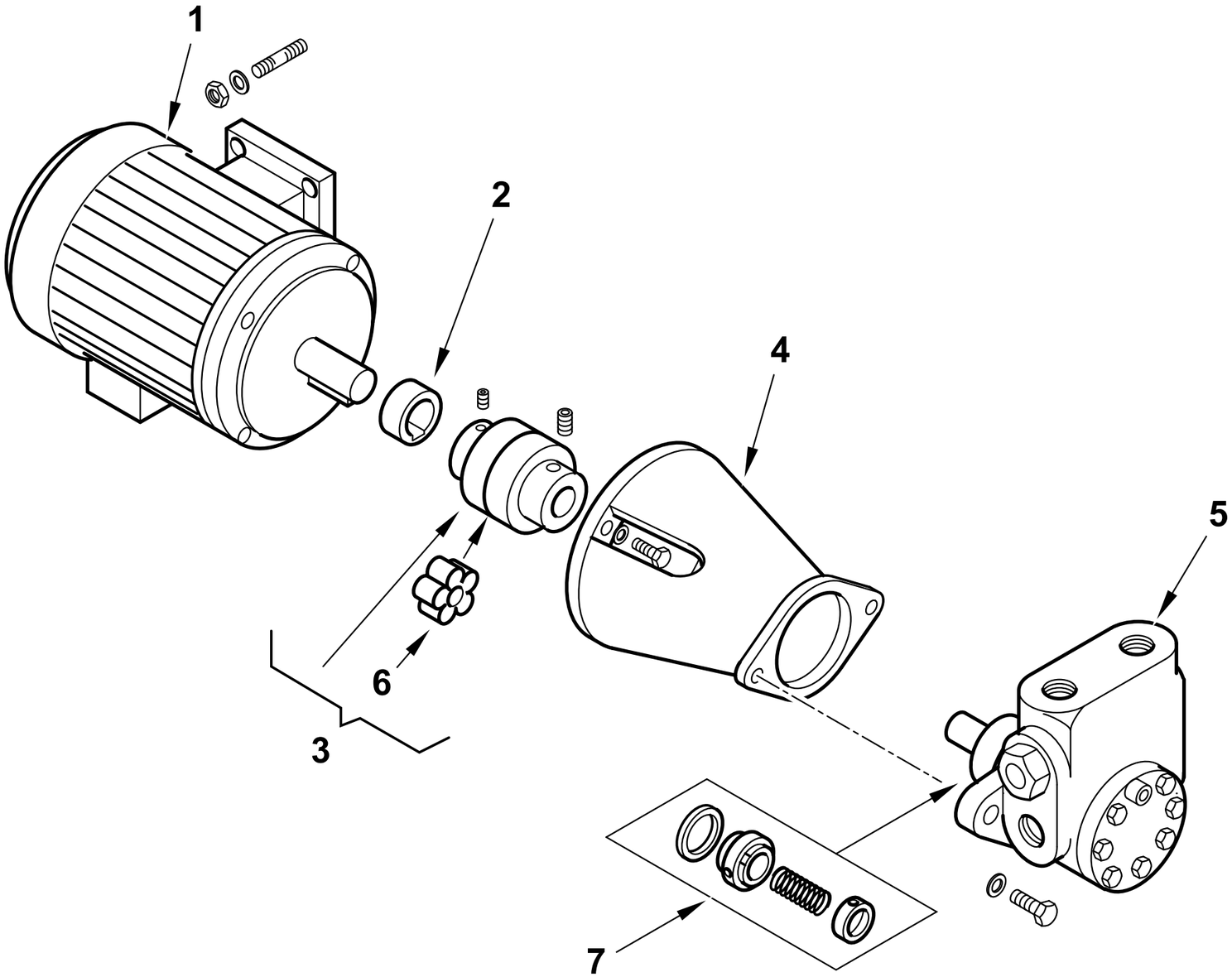

0002990969 rev.4	dis. Balboni
Data: 03-02-2007	visto:Gilli C.

TAV.L6

900011 GR. MOTORE-POMPA KW3-2000

esploso **0002990969** **Rev.4**

Rif.	Codice	Descrizione
1	23061	MOTORE P.KW3 230-400/50 4P
2	0015020064	DISTANZIALE GIUNTO D28-H19
3	0006020170	GIUNTO MOTORE POMPA D28XD18
4	38535	SOP.TO POMPA 2BT1000/2000
5	0005060072	POMPA HP2000 VBHRG.D.4.1.0
6	0005060093	PARASTRAPPO GIUNTO STELLARE
7	95556	TENUTA POMPA HP 1000-2000

Rif.	Codice	Descrizione

GI 1000 DSPG 50Hz cod.6521010

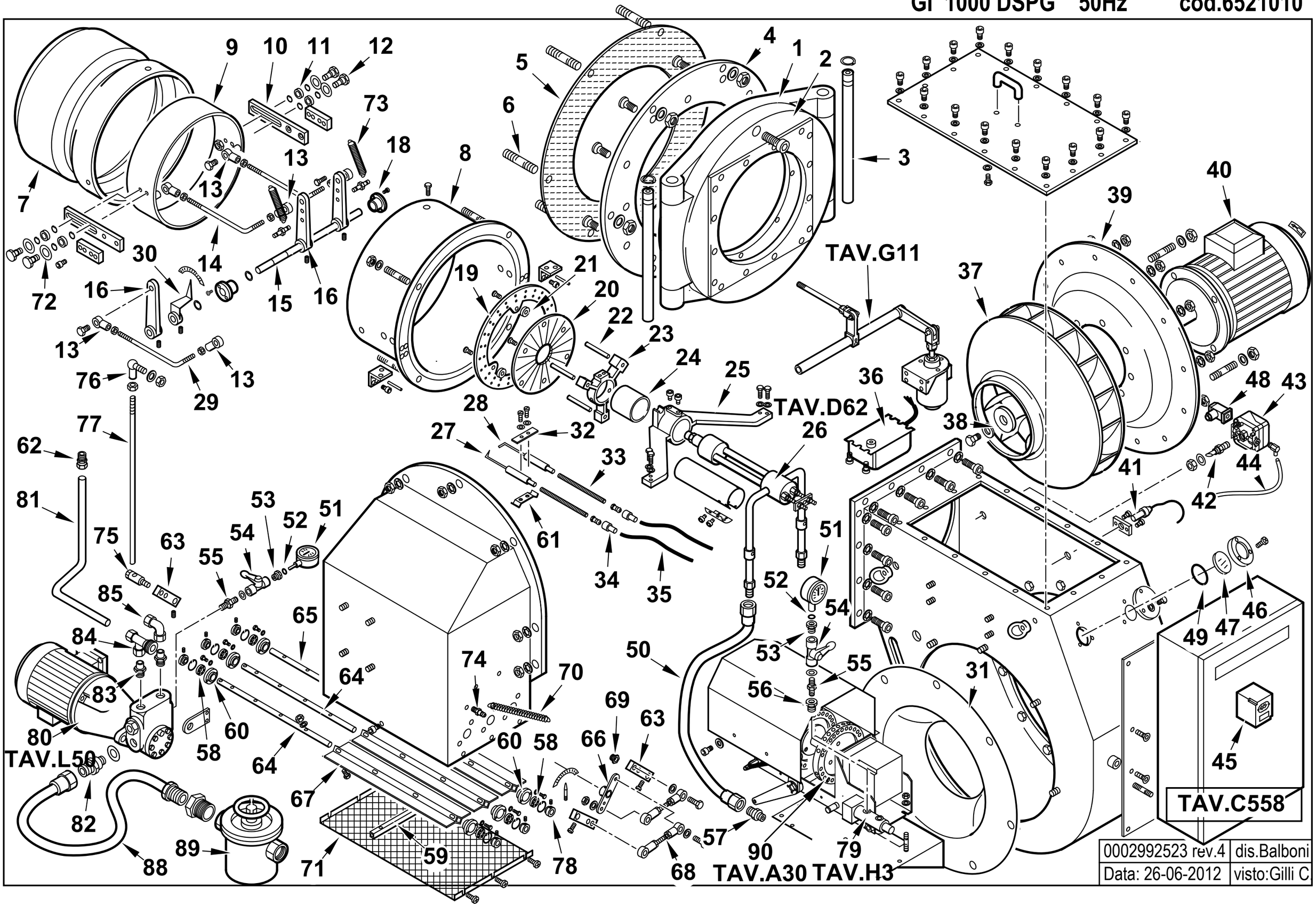

0002992523 rev.4	dis.Balboni
Data: 26-06-2012	visto:Gilli C

6521010 GI 1000 DSPG 50Hz ploso **0002992523 Rev.4**

Rif.	Codice	Descrizione
1	0022040005	FLANGIA CERNIERA CANNOTTO
2	0022040004	FLANGIA CERNIERA BRUCIATORE
3	0022030007	PERNO CERNIERA 40X590
4	0022010028	FLANGIA ATT.BRUCIATORE
5	0022010029	GUARN.NE FLANGIA 805X493
6	0022030131	PRIGIONIERO M16X72
7	0022010023	DIFFUSORE GI1000
8	0022010002	AS.CANNOTTO GI1000
9	0022010008	DIFFUSORE INTERNO
10	0022010007	ASTA SOP. DIF. INT. GI1000
11	0015200178	BOCCOLA LUBRIFLON 12X21X5
12	0022030025	VITE FISSAGGIO DIFF. GI1000
13	23679	ARTICOLAZIONE SNODO
14	0022010027	TIRANTE DIFF.RE INT. GI1000
15	0022030115	PERNO X LEVA DIFFUSORE GI1000
16	0015200140	LEVA REG.NE L.115 D17 TS4
18	0022030028	BOCCOLA TEFL. 40X17X28 M28X1
19	0022010009	DISCO FORATO D355X274 I255
20	0022010022	DISCO FRESATO 275X70 I205
21	0022040039	DISTANZIALE 6X12X5
22	0015020108	PERNO SOP.TO DISCO 12X195
23	0022010012	SOP.TO DISCO GI1000
24	0022010011	BOCCOLA X SOP.TO DISCO GI1000
25	0022010010	SOP.TO GRUPPO POLV.RE GI1000
26	0022010013	GRUPPO POLVERIZZATORE
27	27778	ELETTRODO G.P. MAGNETE SN
28	27779	ELETTRODO G.P. MAGNETE DS
29	0015010173	ASTA REG.NE 8MAX140+75
30	0015200091	AS.INDICATORE DIFF. TS D17

Rif.	Codice	Descrizione
31	0022030094	ANELLO
32	61299	PIASTRINA
33	37920	PROLUNGA
34	0005060037	SOPPRESSORE A FILO 5000 OHM
35	30223	CAVO A.T. 1 MMQ D.7
36	57024	TRASF.RE 14KV-30MA 230/50
37	0022030037	VENTOLA D.630X60 (12PALE
38	0022030036	PIATTELLO FISS.GIO VENTOLA
39	0022030111	FLANGIA MOTORE GI1000
40	0005010093	MOTORE TRIF. KW22 400/
41	30864	FOTO QRB3
42	18722	NIPPLO
43	0005040117	PRESSOSTATO KROMS. DG 50U-5
44	31492	TUBO IN PVC 4X6
45	30865	AP.RA SIEMENS LAL 1.25 BT
46	8012010145	ANELLO PER VETRINO 90X55 PRE
47	0012010143	VETRINO 60X3 FUME' POLICARB.
48	23522	CONNETTORE 14A GRIGIO ANTIST
49	23299	GUARNIZIONE
50	30723	TUBOFLEX 3/4"X2000 FD/FD
51	23920	MANOMETRO 0-40 BAR
52	5359	GUARNIZIONE
53	19546	RACCORDO
54	0005070310	VALVOLA A SFERA FXF ¼"
55	0010060030	NIPPLO
56	31001	RIDUZIONE GF 1/2"MX1/4"F
57	15901	NIPPLO
58	23054	CUSCINETTO 12-28-8 SKF6001-2
59	0022030091	TIRANTE CONV.RE GI1000 L346
60	0022030247	BOCCOLA PERNO FARFALLA GI100

Rif.	Codice	Descrizione
61	34459	STAFFA
62	23077	RACCORDO WOSS D18 1/2" DIR
63	0015010127	LEVA REGOLAZIONE L40 D12
64	0022030200	PERNO FARFALLA L.703 GI1000L
65	0022030201	PERNO FARFALLA L.683 GI1000L
66	0022030198	PIATTELLO FARF. CENT. GI1000
67	0022030196	FARFALLA ARIA GI1000LX
68	0022030202	TIRANTE CON SNODI M8 L.109,5
69	0015010049	NOTTOLINO MOLLA M8X22 FEM.
70	53029	MOLLA 145X11X1,5
71	0022030195	PROTEZIONE CONVOGLIATORE
72	16265	SPESSORE OT. 25X12X2
73	49421	MOLLA 65X8,5
74	35620	NOTTOLINO MOLLA M6X22
75	19555	ARTICOLAZIONE ASSIALE
76	18695	ARTICOLAZIONE ROTULA
77	0022030048	ASTA REG.NE M8X800
78	0022030248	BOCCOLA FIS.GIO PERNO FARFAL
79	16336	VALVOLA REGOLATRICE 1/2"
80	19807	ASSIEME MOTORE-POMPA
81	0022040040	TUBO RITORNO VR-P GI1000
82	0015020106	NIPPLO 1"x 1"1/2
83	0015020071	RACCORDO WOSS D.18-1"
84	44141	AT.CO TUBO FLEX 1"1/2 3 VIE
85	23081	RACCORDO WOSS D.18
88	18889	TUBO FLESSIBILE 1"1/2x1500
89	23883	FILTRO NAFTA 2" AUTOPULENTE
90	0022010024	ASSIEME MODULATORE

0022010024 GRUPPO MODULATORE - MODULATING SYSTEM - SYSTEME DE MODULATION - MODULATIONSSYSTEM

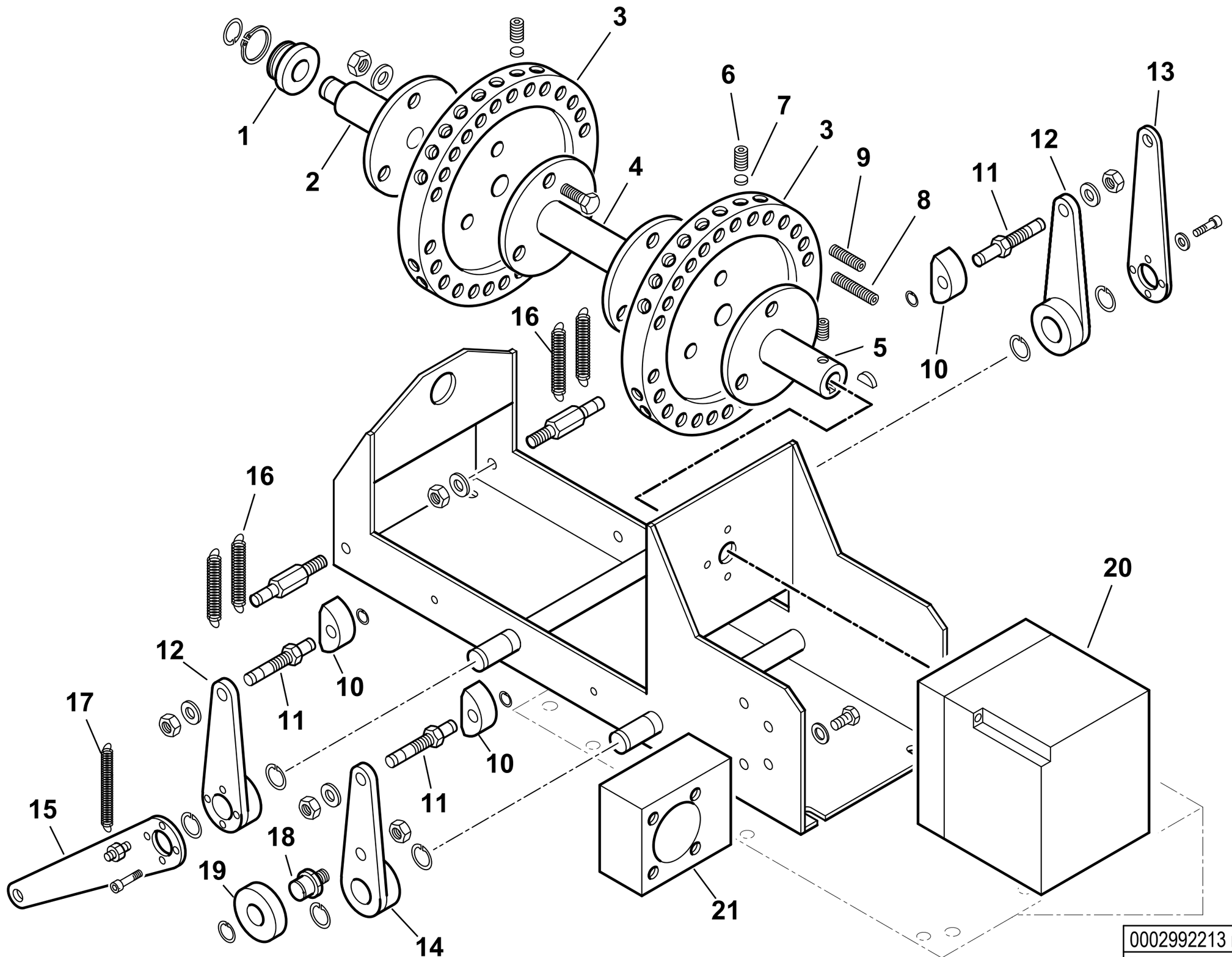

0002992213 rev.0	dis.Balboni
Data: 12-11-2001	visto:Gilli C.

TAV.A30

0022010024 Gruppo modulatore

esploso **0002992213** **rev.0**

Rif.	Codice	Descrizione
1	0015200147	BOCCOLA OT 35X25X15 MODULAT.
2	0015200146	PERNO POSTERIORE MODUL. TS
3	0015200132	PULEGGIA SOP.TO VITI MODUL.T
4	0015510077	PERNO CENTRALE
5	0015200145	PERNO ANTERIORE MODUL. TS
6	5488	VITE STCE 10X10 UNI5929
7	16282	PIATTELLO PER VITE MODUL.
8	0015010095	VITE X PULEGGIA STCE 8X55
9	16315	VITE X PULEGGIA STCE 8X40
10	18797	TASTATORE 15X15
11	0015010068	PERNO X TASTATORE MODUL. TS
12	0015200123	AS.LEVA TAST.RE MOD. TS4
13	0022030118	LEVA REG.NE DIFF. MOD. GI1000
14	0015220037	AS.LEVA TAST.RE MOD. TS4N
15	0015200136	LEVA REG.NE FARF. MOD. TS4
16	53029	MOLLA 145X11X1,5
17	34317	MOLLA PER FARFALLA 120X6
18	0015020029	ALBERINO 15X51XM10 TSN-L
19	0015020030	NOTTOLINO 50X15X20 TSN-L
20	23745	MOT.NO SQM20.18502
21	0015020031	SOP.TO VALV.REGOL.CE TS3N

Rif.	Codice	Descrizione

0022020003-QUADRO ELETTRICO - CONTROL PANEL - CUADRO ELECTRICO - APPAREILLAGE ELECTRIQUE - SCHALTGERAETE

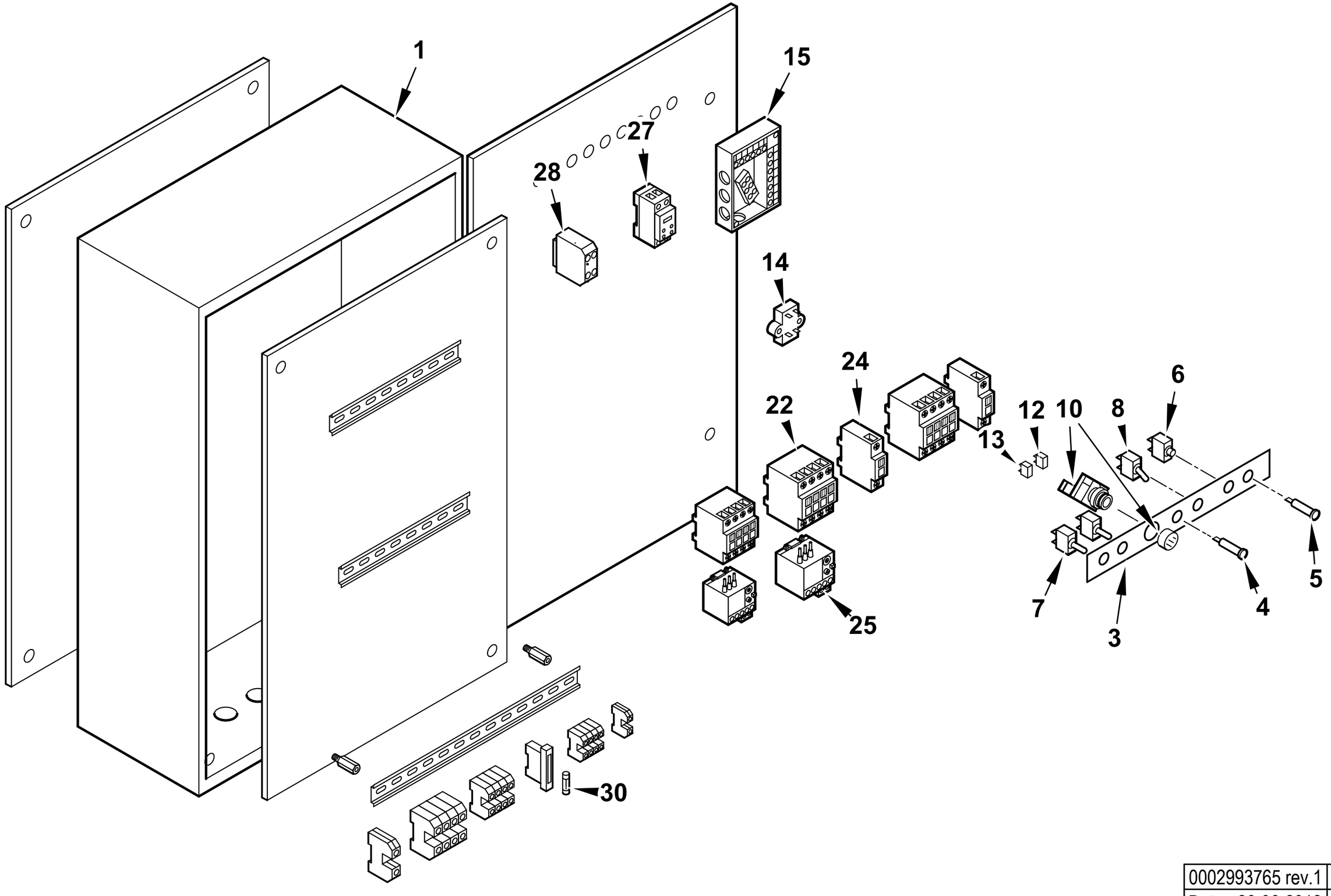

0002993765 rev.1	dis.Balboni
Data: 26-06-2012	visto:Gilli C.

TAV.C558

0022020003 **AS.CAS.TA AP.RA GI1000DSPG** esploso **0002993765** **Rev.1**

Rif.	Codice	Descrizione
1	44698	CASSETTA AP.RA GI
3	44165	TARG.FUNZ.TO GI/G
4	31496	LAMPADA GIALLA A FASTON
5	31497	LAMPADA ROSSA
6	268	PULSANTE MARCIA NERO
7	30942	DEVIATORE UNIP. 0 CENTR.T115
8	30514	INTER.RE UNIP. 6011
10	0005120155	PORTALAMPADA + LED PER PULS/
	0005120142	PULSANTE D22 LUM. STAB. VERD
	0005120151	GHIERA BLOCCAGGIO PULSANTE D22
12	0005120152	BLOCCO CONTATTI X01 (NC)
13	0005120153	BLOCCO CONTATTI X10 (NA)
14	0005020034	FILTRO ANTIDIST. FAHDA ZF
15	23530	ZOCCOLO AP.RA LAL
22	0005110112	TELERUT.RE LOVATO BF1810A230
	0005110114	TELERUT.RE LOVATO BF3800A230
24	0005110137	CONTATTO AUS.LOVATO BFX1211
25	0005110127	RELE' TERMICO LOVRF38 9-14A
	0005110131	RELE' TERMICO LOVRF38 24-32A
27	23231	TEMPORIZ.RE LOVATO TMST
28	23062	PONTE RADRIZZATORE EGD2 WEID
30	7456	FUSIBILE 6,3A 5X20 IWB 010

Rif.	Codice	Descrizione

0022010013 GRUPPO POLVERIZZATORE - NOZZLE ASSEMBLY - LIGNE GICLEUR - DUESENGESTAENGE

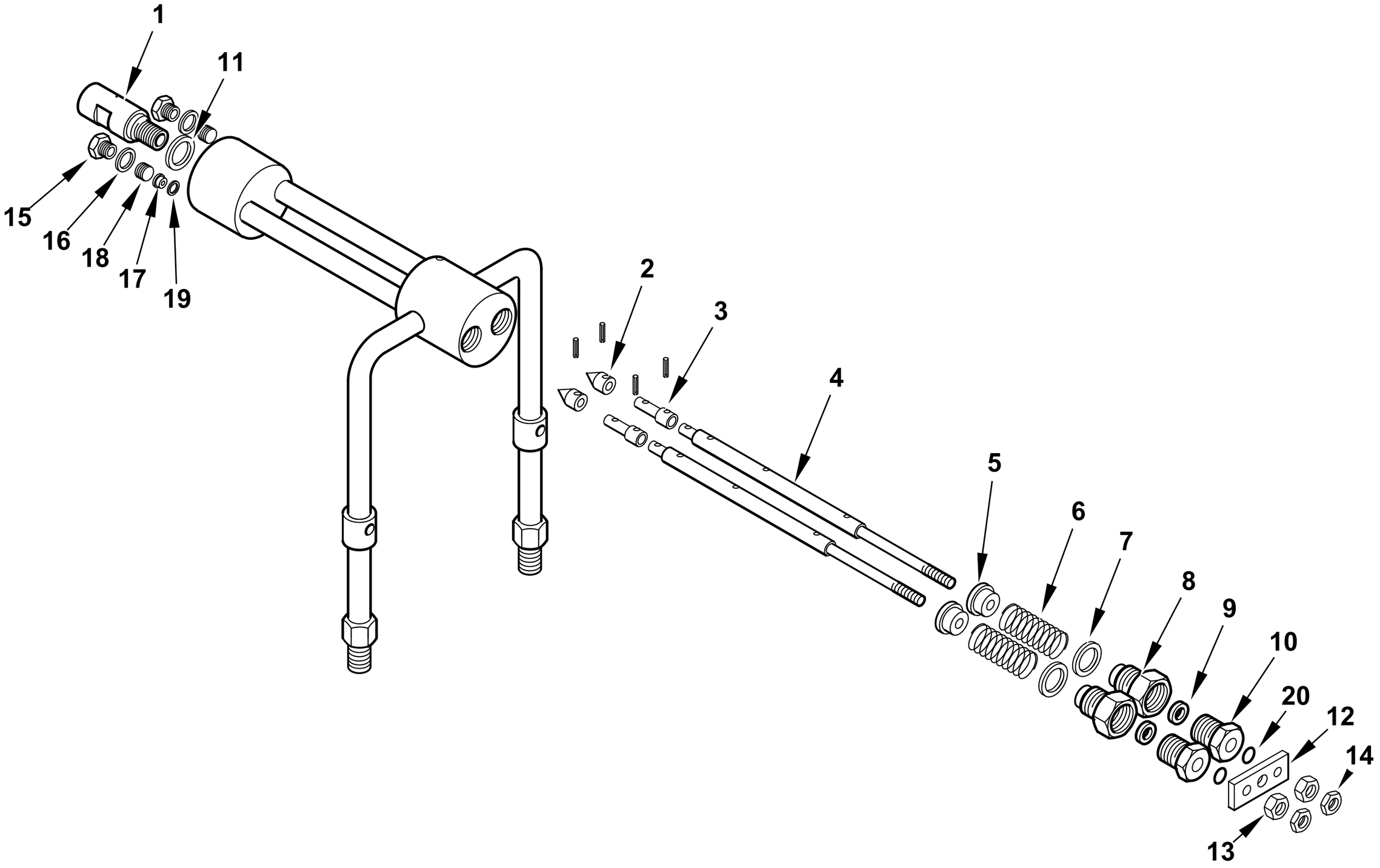

0002992211 rev.1	dis.Balboni
Data: 10-07-2013	visto:Gilli C.

TAV.D62

0022010013 Gruppo polverizzatore

esploso **0002992211** **rev.1**

Rif.	Codice	Descrizione
1	27611	BOCCHETTONE PORTA UGELLO
2	27631	SPILLO CONICO 18X10
3	27614	PISTONE 16X10
4	0022010034	AS.ASTA APERTURA GPM L 373
5	27621	NOTTOLINO
6	19420	MOLLA 35X22,4X3
7	23065	RONDELLA RAME 25,2X30X1
8	27626	BOCCHETTONE
9	0005180109	GUARN.NE FLEXISEAL 6X18X9,5
10	0006020554	BOC.NE PER BOCCOLA GPM OR
11	23066	RONDELLA RAME 20,2X25X1
12	27628	PIASTRINA
13	27825	DADO
14	30153	DADO
15	23067	TAPPO 14X1,5X12 DIN 908
16	23064	RONDELLA RAME 14,2X19X1
17	27612	BOCCOLA PER SPILLO GPM
18	27609	GHIERA PER BOCCOLA 14X1,5 GPM
19	23063	RONDELLA RAME 8,2X12X0,5
20	0005180041	GUARNIZIONE OR 2025 VITON

Rif.	Codice	Descrizione

6521010G GRUPPO MAGNETE - MAGNET GROUP - GROUPE MAGNETO - MAGNETMASCHINENSATZ

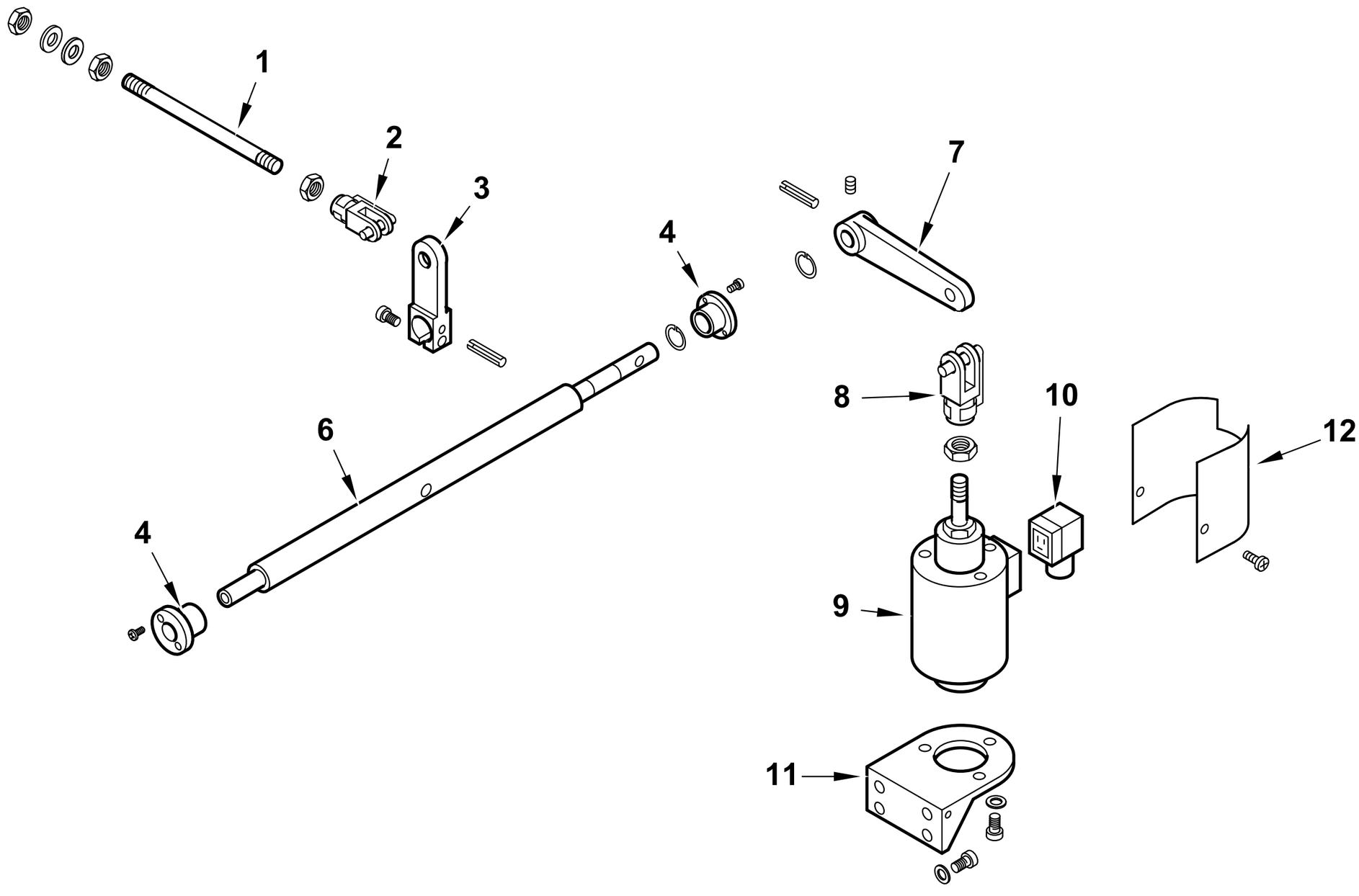

0002992524 rev.1	dis.Balboni
Data: 15-11-2008	visto:Gilli C.

TAV.G11

6521010G Gruppo magnete GI 1000 DSPG

esploso **0002992524** **Rev.1**

Rif.	Codice	Descrizione
1	0015200035	ASTA REG.NE 8MAX220
2	30543	FORCELLA M8 CON CLIPS UNI167
3	0015020020	LEVA APERTURA GRUPPO TS
4	0022030028	BOCCOLA TEFL. 40X17X28 M28X1
6	0022040034	PERNO SOP.TO LEVA MAGNETE 10
7	0015020024	LEVA PER MAGNETE TS
8	27634	FORCELLA PER MAGNETE M12
9	0005250131	ELETTROMAGNETE 230V TS0
10	30761	CONNETTORE MPM 3POLI NERO PG
11	33265	SOP.TO MAGNETE 120-350
12	0015510009	SOP.TO MAGNETE 120-350

Rif.	Codice	Descrizione

16336 - VALVOLA REGOLATRICE di PRESSIONE - PRESSURE REGULATING VALVE - REGULADOR de PRESION

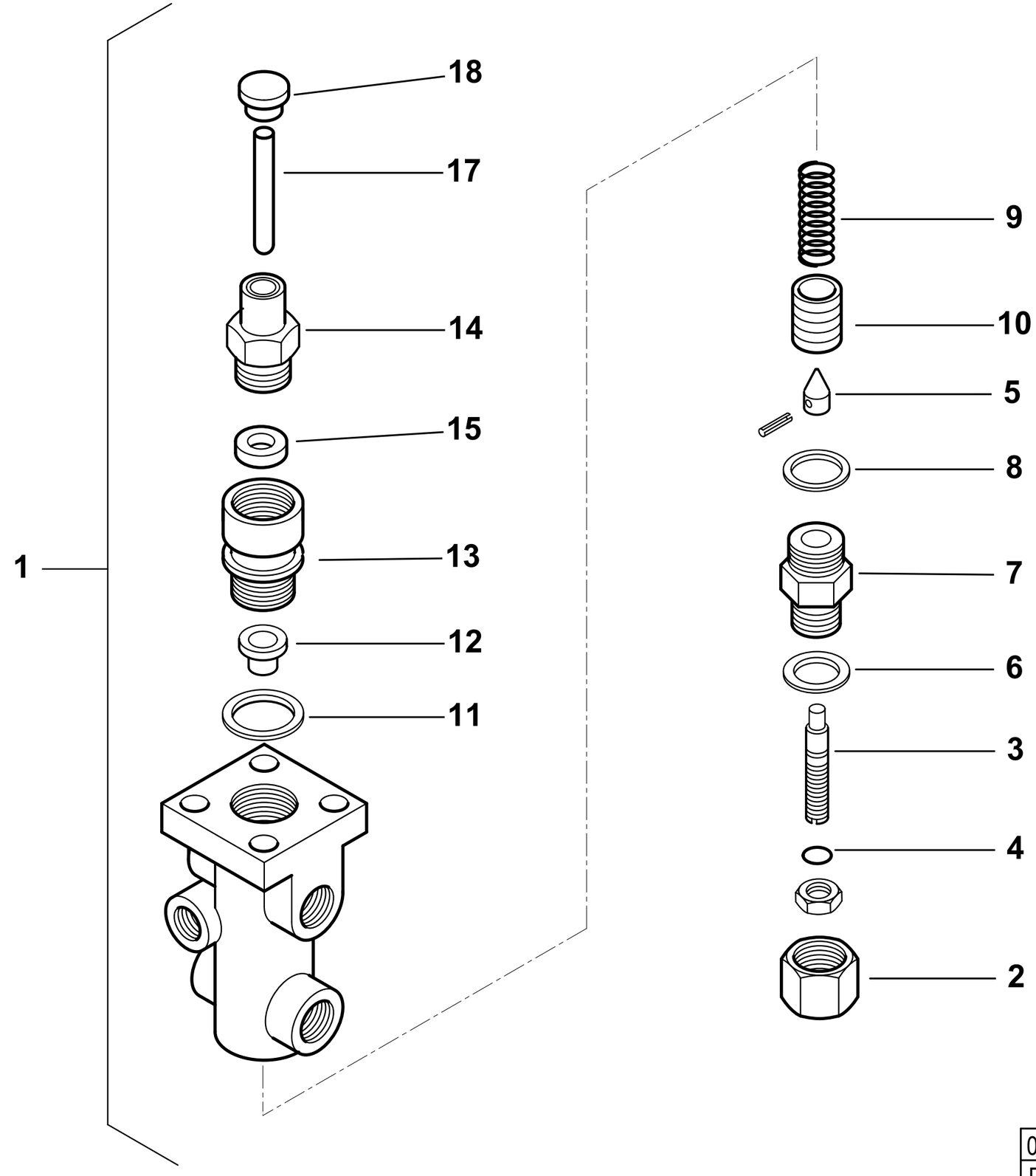

0002990347rev.2	dis. Balboni
Data:15-11-2001	visto: Gilli C.

TAV.H3

16336 Valvola regolatrice di pressione 1/2"

esploso **0002990347** **rev.2**

Rif.	Codice	Descrizione
1	16336	ASSIEME VALVOLA REGOLATRICE
2	16345	DADO CIECO
3	16342	VITE REG.NE VR 88X14
4	23812	GUARNIZIONE OR 2043 VITON
5	16341	SPILLO CONICO 24X14
6	16344	RONDELLA RAME 26,6X38X2,5
7	16343	BOCCHETTONE
8	33879	RONDELLA RAME 33,3X38X2,5
9	33882	MOLLA BY PASS 45,5X24
10	33929	PISTONE REG. PRES. 34X30
11	33884	RONDELLA RAME 33,6X42X2
12	33883	PIATTELLO
13	33885	BOCCHETTONE
14	33888	AS.BOCCHETTONE 54X35X1,5
15	23811	GUARNIZIONE LABBRO UM3015VITON
17	16339	PERNO SPINTA 125X15
18	16338	PIATTELLO

Rif.	Codice	Descrizione

19807 - GRUPPO MOTORE POMPA - PUMP MOTOR GROUP - GRUPO MOTOR BOMBA (kW4 -50Hz)

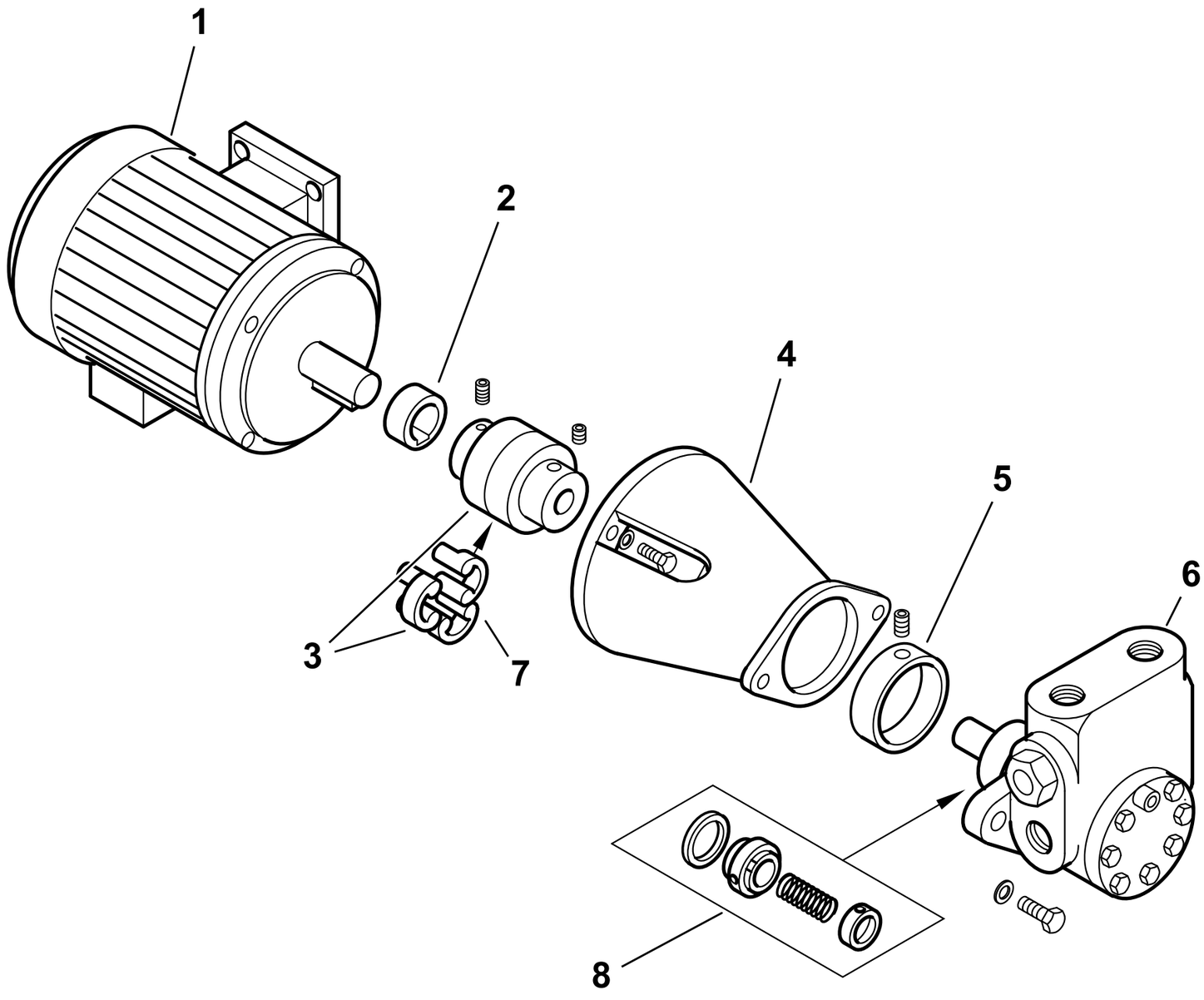

0002992210 rev.2	dis. Balboni
Data: 02-02-2007	visto:Gilli C.

TAV.L50

19807 **Gruppo motore-pompa kW 4**

esploso **0002992210** **Rev.2**

Rif.	Codice	Descrizione
1	0005010004	MOTORE P.KW4 230-400/50Hz
2	0015020064	DISTANZIALE GIUNTO D28-H19
3	0015020062	GIUNTO MOTORE POMPA D28XD22
4	0015020065	SOPPORTO
5	0015020069	RIDUZIONE POMPA 3000/6000
6	0005060073	POMPA HP3000 VBHGRP.D.4.1.0
7	17886	PARASTRAPPO GIUNTO GHISA
8	95557	TENUTA POMPA HP 3000-6000

Rif.	Codice	Descrizione

COMIST 72 N 50Hz cod.55380010

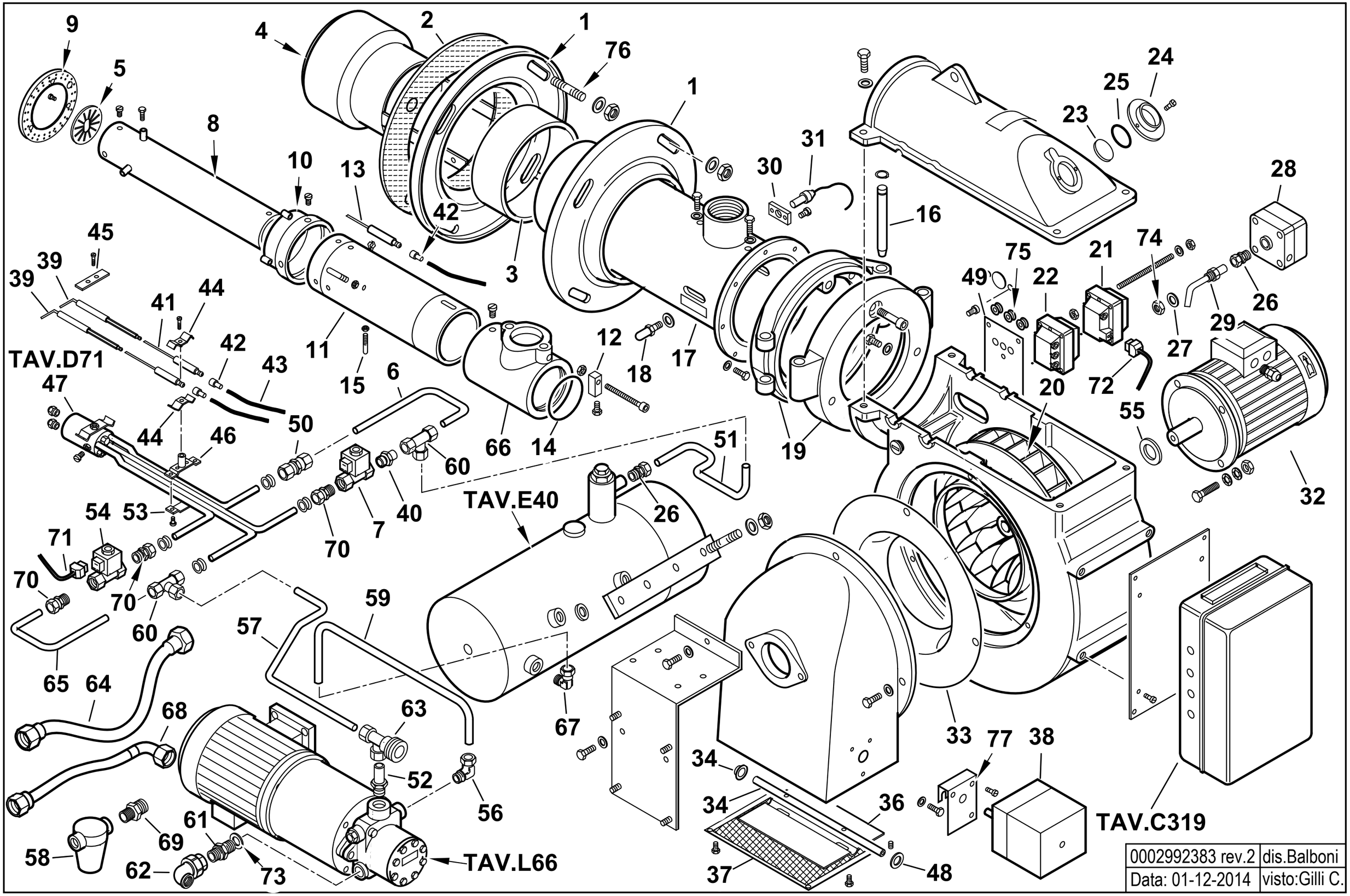

0002992383 rev.2	dis.Balboni
Data: 01-12-2014	visto:Gilli C.

55380010 COMIST 72 N 50Hz

sploso **0002992383 rev.2**

Rif.	Codice	Descrizione
1	60058	FLANGIA AT.CO BRUC.RE CMT72
2	15853	GUARN.NE FLANGIA 315X216
3	60059	COLLARE ELASTICO CMT72
4	60121	TERMINALE CMT72N
5	60114	DISCO STAMP. D92XA(44X32) N
6	0011020101	TUBO
7	0005080009	E.V. SCEM VE140 4DR 230/50-60
8	60019	CANNOTTO INTERNO
9	60013	DISCO FORATO
10	60014	COLLARE
11	60018	CANNOTTO INTERMEDIO CMT72
12	56057	SOP.TO VITE REG.NE CMT122
13	55039	ELETTRODO NEUTRO L=246
14	23686	GUARNIZIONE OR 6375
15	56039	VITE
16	56084	PERNO CERNIERA 15X135
17	60055	AS.CANNOTTO ESTERNO CMT72
18	18476	NOTTOLINO REG. DIF.RE 46XM8
19	0010010021	AS.CERNIERA BGN120
20	98186	VENTOLA D.310X28
21	0005020030	TRASFORMATORE GAS 8/20
22	0005020029	TRASF.RE 10/20 230/50 CM SP4I
23	0020020030	VETRINO 37X3 SPARK30
24	3172	ANELLO
25	23839	GUARNIZIONE OR 3125
26	31053	RACCORDO WOSS D10 1/4" DIR.
27	4987	RONDELLA RAME 13,5X18X2
28	30245	PRESSOSTATO KROMS. DG 6U3Z
29	0010060035	NIPPLO PREL.VO ARIA BGN60
30	30895	SOP.TO FOTO SIEMENS QRA2 TONDO
	0005030310	MORSETTO FOTO SIEMENS QRA2

Rif.	Codice	Descrizione
31	30837	FOTO SIEMENS QRA2
32	5449	MOTORE TRIF. KW1,1 230-400/50
33	29588	ANELLO CONV.RE ARIA 295X166
34	54056	BOCCOLA IGLIDUR-G 20X14X12X1
35	27598	PERNO FARFALLA BT70 MOTOR.
36	27580	FARFALLA BT75 D=12
37	34921	PROTEZIONE CONVOGLIATORE 100
38	31380	MOT.NO SIEMENS SQN30.111A3500
39	55062	ELETTRODO SN CMT35 L=320
40	0011020099	RACCORDO
41	56015	ELETTRODO NEUTRO
42	0005060037	SOPPRESSORE 5 KOHM A FILO
43	30223	CAVO A.T. 1MMQ - D7 - 20KV
44	27017	STAFFA ELETTRODI
45	57237	SPESSORE STAFFA ELET.DI
46	56054	AS. STAFFA SUP.RE SOP.TO ELET.
47	60112	AS.GRUPPO POLV.RE CMT72N 4T
48	19726	SPES.RE FARF.12,2X19X0,5
50	23791	RACCORDO WOSS D10 DIR.
51	27861	TUBO MAN. S-GP BT75DSN 4T
52	27844	RAC.DO X AT.CO WOSS D10 1/2"
53	56055	STAFFA INF.RE SOP.TO ELET.DI
54	31168	E.V. SCEM VE120 4AR-F ZH14
55	28078	DISTAN.LE VENTOLA 19X30X3
56	23551	RACCORDO GOMITO
57	60115	TUBO RIT. RW-P CMT72N 4T
58	31265	FILTRO NAFTA 1"
	95044	CARTUCCIA
	95101	GUARNIZIONE

Rif.	Codice	Descrizione
59	60116	TUBO MAN. P-S CMT72N 4T
60	23403	RACCORDO WOSS D10 T
61	19319	NIPPLO 1/2"X1/2" MAN. SUN
62	30796	GOMITO
63	14314	AT.CO TUBO FLEX 3/4" 3VIE D10
64	19314	TUBOFLEX 1"X1200 FD/FD
65	0011020056	TUBO RIT. EV-RW BT120DSN STR.
66	60003	RACCORDO MAN.TA GAS CMT72
67	23815	RACCORDO GOMITO
68	18058	TUBOFLEX 3/4"X1200 FD/FG
69	19415	NIPPLO 3/4"x1"
70	19814	RACCORDO D.10 1/4"
71	31147	CONNETTORE
72	0005130136	CONNETTORE
	0005130013	TERMINALE CAVO A.T. D.4
73	31272	RONDELLA RAME 21,5X30X2
74	35623	DADO ES.LE 1/4"X6
75	0005140236	PASSAFILO GOMMA 14X10X3 F7
76	18790	PRIGIONIERO M16X115
77	54059	STAFFA SOP.TO MOT.NO SQN30/72

901164-QUADRO ELETTRICO - CONTROL PANEL - CUADRO ELECTRICO - APPAREILLAGE ELECTRIQUE - SCHALTGERAETE

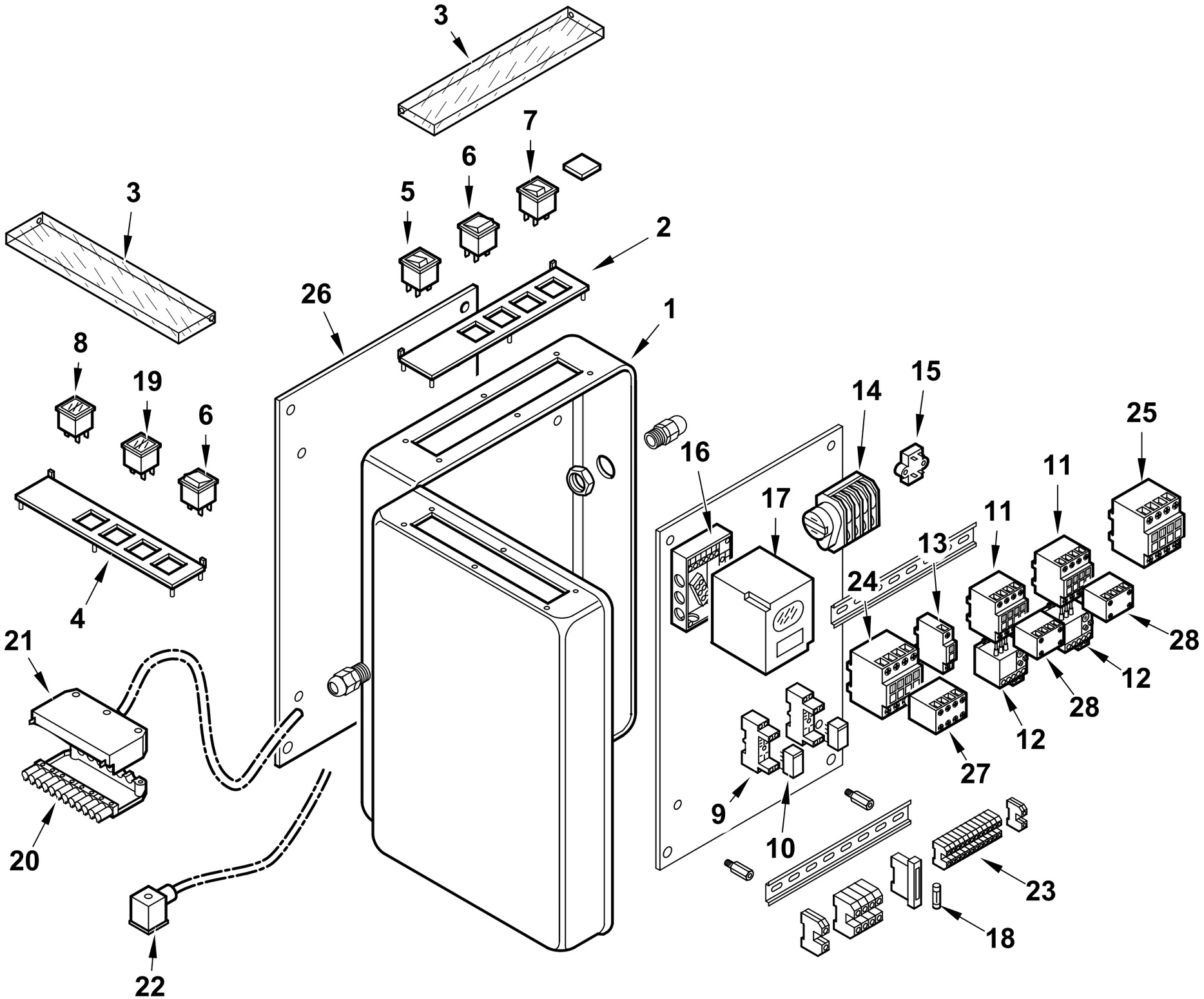

0002992386 rev.3	dis.Balboni
Data: 13-12-2012	visto:Gilli C.

TAV.C319

901164 GR. CASSETTA CMT 72N CE

esploso **0002992386** **Rev.3**

Rif.	Codice	Descrizione
1	60089	CASSETTA AP.RA CMT36-180
2	0006060006	TARG.FUNZ.TO 2ST BT/BGN
3	61228	PROTEZIONE TRASP.TARG. L.224
4	0006060005	TARG.FUNZ.TO MISTO
5	0005120039	INTERRUTTORE SPIA BIANCA
6	0005120041	DEVIATORE BIP. 1804
7	0005120040	PULSANTE SPIA ROSSA 1806.140
8	0005120058	SEGNALATORE DOPPIO ARANCIO
9	0005110096	ZOCCOLO RELE'2 CONTATTI CR-PSS
10	0005110095	RELE' A 2 CONTATTI CR-P230AC2
11	0005110110	TELERUT.RE LOVATO BG0910A230
12	0005110121	RELE' TERMICO LOVRF12 1,8-2,
	0005110122	RELE' TERMICO LOVATO 2,3-3,2A
13	0005110137	CONTATTO AUS.LOVATO BFX1211
14	0005040150	MOTORINO CICLICO 3 CAMME CDC
15	0005020034	FILTRO ANTIDIST. FAHDA ZF 6,5A
16	23525	ZOCCOLO AP.RA SIEMENS LFL
17	0005030071	AP.RA SIEMENS LFL 1.333 BT

Rif.	Codice	Descrizione
18	7456	FUSIBILE 6,3A 5X20 IWB 010
19	0005120054	SEGNALATORE LUMINOSO VERDE
20	0005130162	CONNETTORE 12POLI FEMMINA
21	0005130161	COPERCHIO CONN.RE 12P C/GANC
22	30761	CONNETTORE MPM 3POLI NERO PG9
23	0005130076	MORSETTO CABUR 2,5 CBC2/GR
24	0005110140	TELERUT.RE LOVATO BF0040A230
25	0005110112	TELERUT.RE LOVATO BF1810A230
26	0010010033	PIASTRA SOP.TO CASS.0012020041
27	0005110138	CONTATTO AUS.LOVATO BFX1004
28	0005110136	CONTATTO AUS.LOVATO BGX1011

60112 GRUPPO POLVERIZZATORE - NOZZLE ASSEMBLY - LIGNE GICLEUR - DUESENGESTAENGE

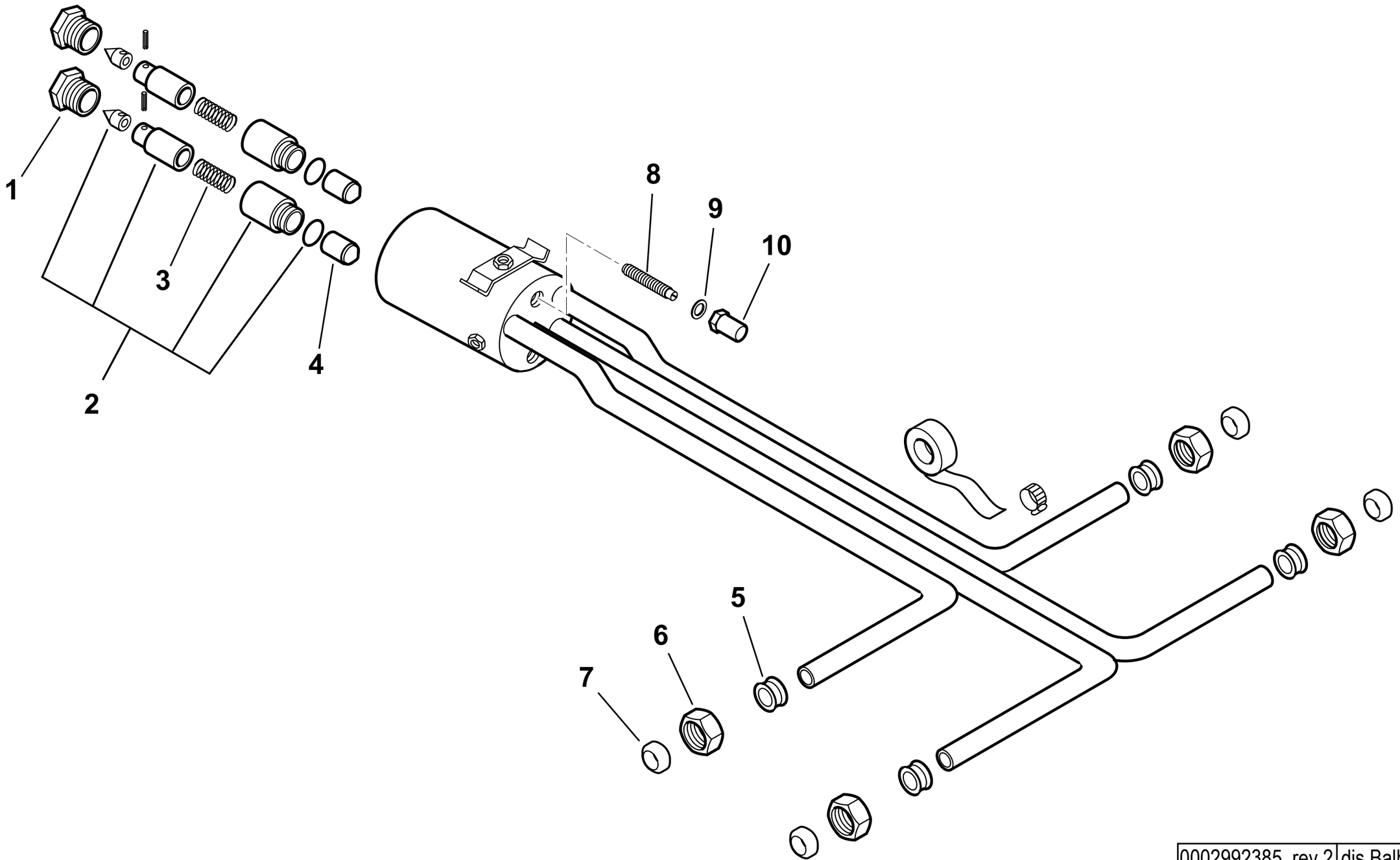

0002992385 rev.2	dis.Balboni
Data: 15-11-2004	visto:Gilli C.

TAV.D71

60112 Gruppo polverizzatore Comist 72 N

esploso **0002992385** **rev.2**

Rif.	Codice	Descrizione
1	18095	BOC.NE PORTAUGELLO 20X1
2	95263	ASSIEME CAMICIA PISTONE
3	18093	MOLLA 43X9,2
4	0011020061	CONTROPISTONE 16X16
5	0011020068	BOCCOLA 12,5X15,5 D.I.10,1
6	23829	DADO PER RACCORDO WOSS D=10
7	23822	OGIVA PER RACCORDO WOSS D=10

Rif.	Codice	Descrizione
8	18831	VITE REG.NE 23X6MB
9	18113	RONDELLA RAME 6,2X11X1,5
10	18112	DADO CIECO 6X0,75M H16

901162- SERBATOIO PRERISCALDATORE COIBENTATO - INSULATED PREHEATER TANK

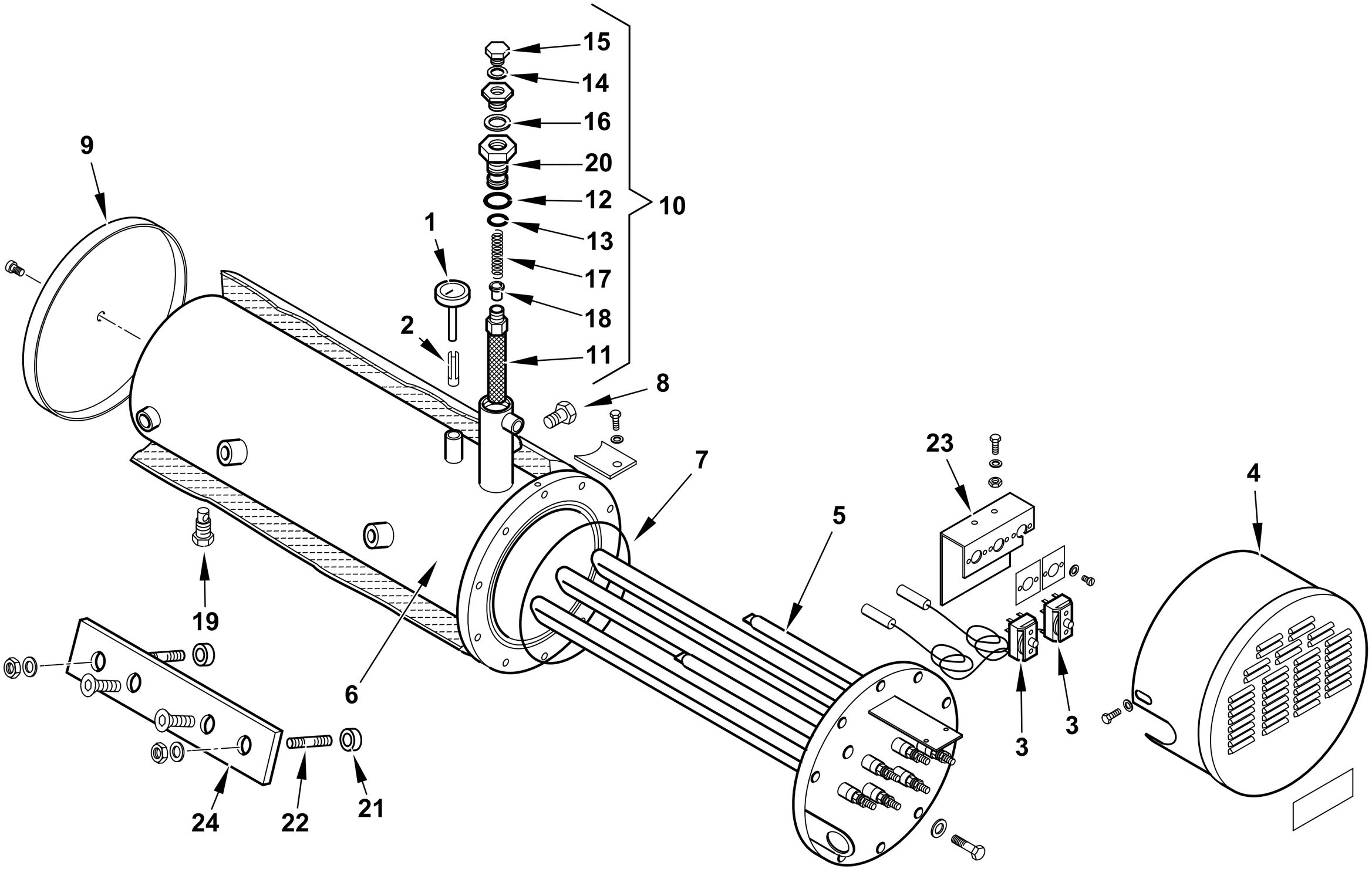

0002991543 rev.4	dis. Balboni
Data: 05-11-2015	visto:Gilli C.

TAV.E40

901162 Serbatoio preriscaldatore coib.BT100DSN

esploso **0002991543** **rev.4**

Rif.	Codice	Descrizione
1	426	TERMOMETRO D52 L50 350°C
2	417	FRIZIONE A LINGUETTA
3	31308	TERMOSTATO TR2 50-230 SERB.
4	37870	COPRITERMOSTATI 120
5	0010120006	RESISTENZA FLAN. BT100 7500W
6	27561	AS.CORPO SERBATOIO BT75 COIB.
7	31334	GUARNIZIONE OR 4625 VITON
8	14628	TAPPO SCARICO NAFTA ¼"
9	37909	FONDELLO COIB. 6,5 KW PED
10	41571	AS.FILTRO SOT.PRES.BT120DSN
11	8013	FILTRO NAFTA 16X1 L160
12	23913	GUARNIZIONE OR 2100 VITON
13	23914	GUARNIZIONE OR 3081 VITON
14	146	RONDELLA RAME 10X15X1,5
15	230	TAPPO
16	30402	RONDELLA RAME 17X24X2
17	3134	MOLLA 6,8X36X1,3
18	14615	PISTONE FILTRO 9N
19	27568	TAPPO SCARICO NAFTA ½"
20	27676	TAPPO FILTRO

Rif.	Codice	Descrizione
21	61268	DISTAN.LE VENTOLA 12,7X20X7,5
22	29295	PRIGIONIERO M12X42
23	0006020459	STAFFA SOP.TO TERMOSTATI T&G/2
24	27744	STAFFA SOP.TO SERBATOIO BT75N

901161- GRUPPO MOTORE POMPA - PUMP MOTOR GROUP - GRUPO MOTOR BOMBA (kW 0,75 -50Hz)

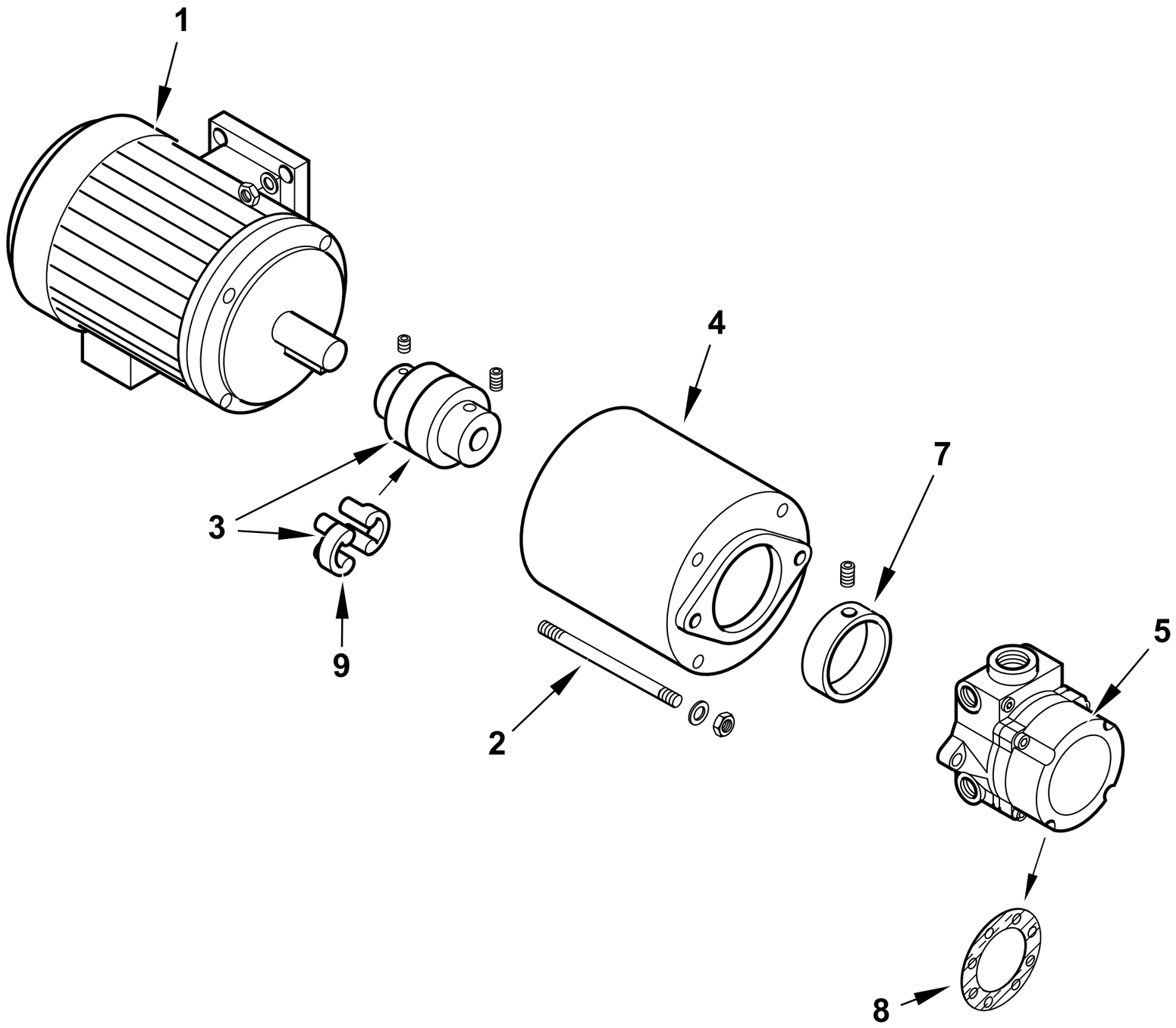

0002992384 rev.2	dis. Balboni
Data: 01-12-2014	visto:Gilli C.

TAV.L66

901161 GR. MOTORE-POMPA KW0,75-E4/75

esploso **0002992384** **rev.2**

Rif.	Codice	Descrizione
1	31413	MOTORE P.KW0,75 230-400/50 2P
2	32680	PRIGIONIERO M6X145
3	33763	GIUNTO MOTORE POMPA D19XD11
4	0010140020	SOP.TO POMPA HP0,75-1/300 CH75
5	0005060104	POMPA BALTUR BT 4A >DAL N° BLT000009342707
	0004050145	TENUTA POMPA BALTUR BT4-6-7A >DAL N° BLT000009342707
7	36824	RIDUZIONE POMPA
8	0004050146	GUAR.NE COPERCHIO BT 4-6-7A >DAL N° BLT000009342707
9	17886	PARASTRAPPO GIUNTO GHISA GER

Rif.	Codice	Descrizione

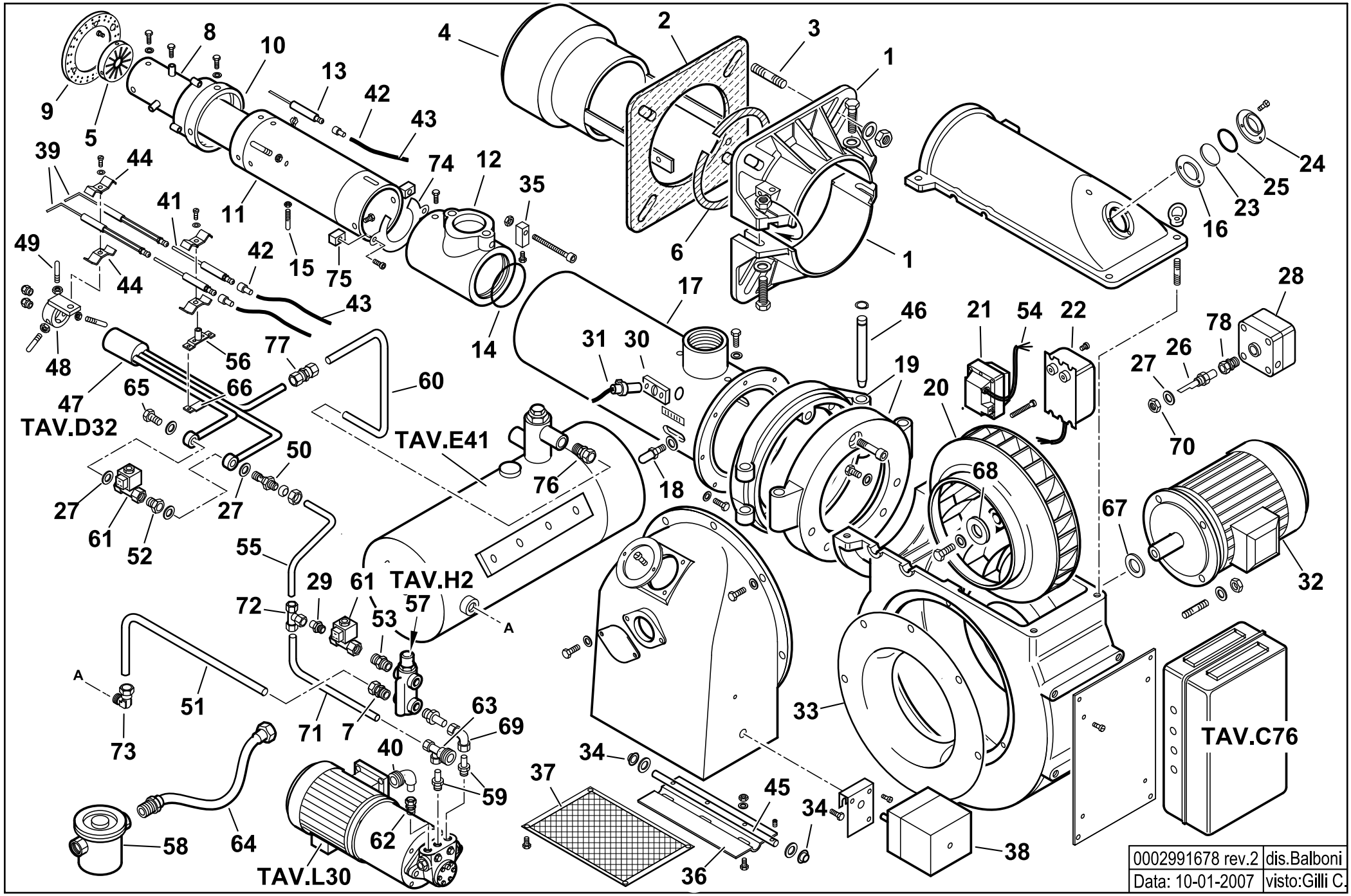
TAV.D32
TAV.E41
TAV.H2
TAV.L30
TAV.C76
A
A
0002991678 rev.2
dis.Balboni
Data: 10-01-2007
visto:Gilli C.

55410010 COMIST 122 N 50Hz esploso **0002991678 Rev.2**

Rif.	Codice	Descrizione
1	8024030001	SEMIFLANGIA ATT.BRUC. TBG
2	0024030018	GUARN.NE FLANGIA AT.CO TB
3	17639	PRIGIONIERO M12X63
4	56116	DIFFUSORE
5	56030	DISCO STAMPATO
6	0024040016	CORDONE FIBRA DI VETRO 8X
7	23076	**RACCORDO WOSS D15-1/2"**
8	56012	CANNOTTO INTERNO
9	56008	DISCO FORATO
10	56009	BOCCOLA
11	56011	CANNOTTO INTERMEDIO
12	56003	RACCORDO
13	55039	ELETTRODO
14	30732	GUARNIZIONE OR 6425
15	56039	PERNO CENTRAGGIO M5X40
16	4144	SPESSORE
17	56113	CANNOTTO
18	18476	NOTTOLINO
19	41611	CERNIERA
20	15855	VENTOLA D.365X30
21	0005020030	**TRASF.RE GAS 8/20 50HZ/PM**
22	15994	**TRASF.RE 12KV-30MA 230/50**
23	4145	VETRINO
24	4143	ANELLO
25	4146	GUARNIZIONE
26	0010060020	NIPPLO
27	4987	RONDELLA
28	30245	**PRESSOSTATO KROMS.DG 6U3**
29	27679	RACCORDO
30	30895	SOPPORTO

Rif.	Codice	Descrizione
31	30837	FOTO LANDIS QRA2
32	30103	MOTORE TRIF. KW2,2 230-400/50
33	15842	ANELLO
34	54056	BOCCOLA IGLIDUR-G 20X14X12X1
35	56057	BLOCCHETTO
36	56081	FARFALLA
37	37927	PROTEZIONE
38	31380	MOT.NO LANDIS SQN30.111A3500
39	55062	ELETTRODI
40	27677	ATTACCO TUBO 1"1/4
41	56015	ELETTRODO NEUTRO
42	0005060037	SOPPRESSORE A FILO 5000 OHM
43	30223	CAVO A.T. 1 MMQ D.7
44	27017	STAFFA
45	56091	PERNO
46	56084	PERNO
47	56059	POLVERIZZATORE
48	56051	SOPPORTO
49	33788	PERNO
50	39127	NIPPLO
51	37943	TUBO MAN.TA P-S BT120MN-M
52	17672	PROLUNGA
53	18858	NIPPLO
54	0005130136	CONNETTORE TRASFORMATORE
55	39166	TUBO RIT GP-RW CMT180 KOREA
56	56054	STAFFA SUPERIORE
57	16325	VALVOLA REGOLATRICE 1/2"x3/8"
58	30855	FILTRO NAFTA 1"1/4
59	57058	RACCORDO
60	41521	TUBO

Rif.	Codice	Descrizione
61	30912	E.V. LUCIFER 122K8363 230/50
62	23077	RACCORDO WOSS D18-1/2"
63	27663	ATTACCO 3 VIE 1"1/4
64	0005070456	TUBO FLESSIBILE 1"1/4x1500
65	3787	BULLONE FORATO
66	56055	STAFFA INFERIORE
67	35687	SPESSORE
68	28909	PIATTELLO
69	23074	RACCORDO WOSS D15
70	35623	DADO
71	39153	TUBO
72	31422	RACCORDO WOSS D.12 - T
73	23075	RACCORDO WOSS GOMITO
74	56185	DIAFRAMMA
75	56186	SUPPORTO
76	31052	RACCORDO WOSS D.12 - 1/4"
77	23087	RACCORDO WOSS D.12
78	31053	RACCORDO WOSS D.10 - 1/4"

901114-QUADRO ELETTRICO - CONTROL PANEL - CUADRO ELECTRICO - APPAREILLAGE ELECTRIQUE - SCHALTGERAETE

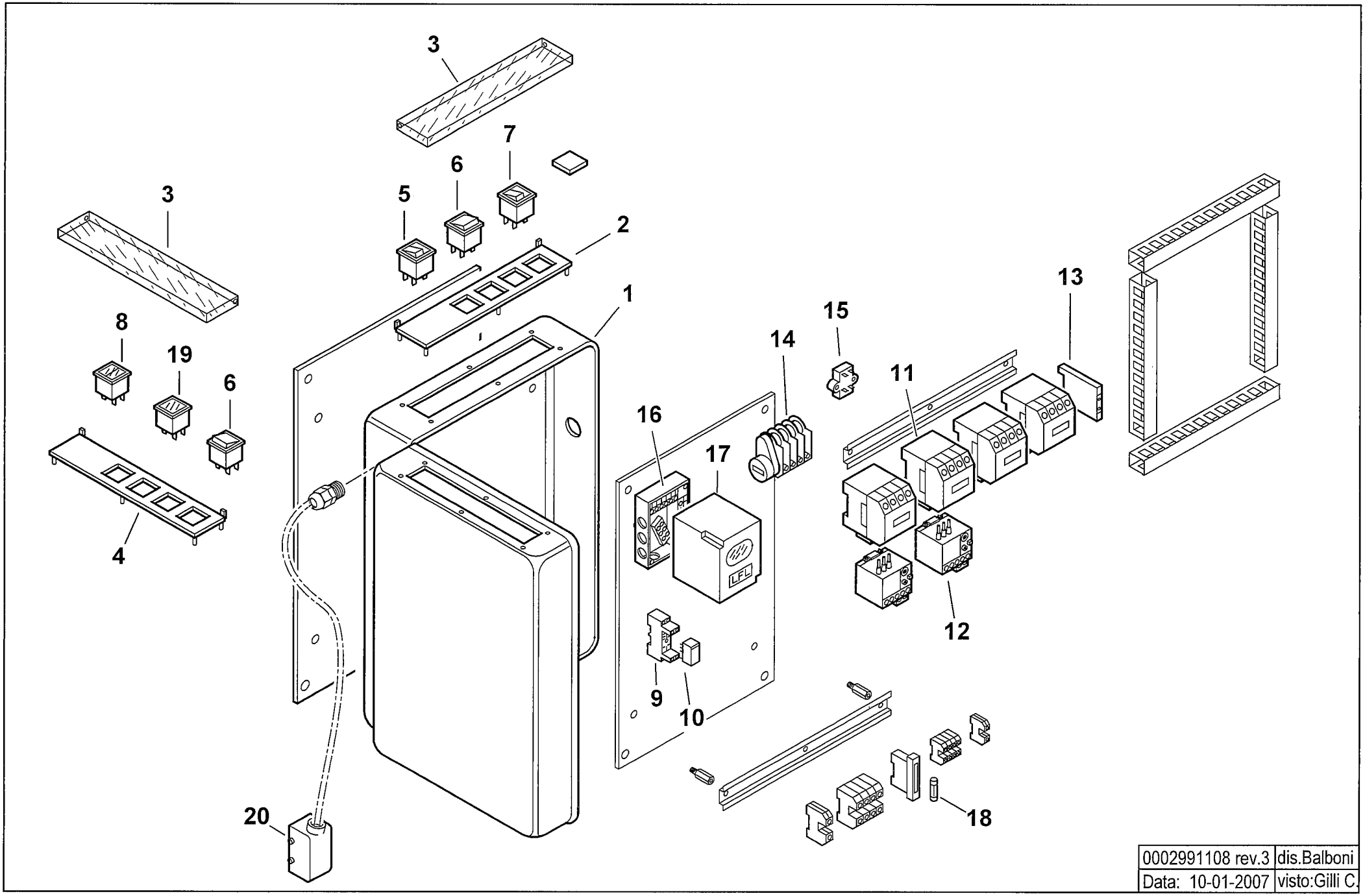

0002991108 rev.3	dis.Balboni
Data: 10-01-2007	visto:Gilli C.

TAV.C76

901114 Quadro elettrico Comist 122 N

esploso **0002991108 Rev.3**

Rif.	Codice	Descrizione
1	60089	CASSETTA
2	0006060006	TARGHETTA
3	61228	PROTEZIONE TRASP.TARG. L.224
4	0006060005	TARGHETTA
5	0005120039	INTERRUTTORE SPIA BIANCA
6	0005120041	DEVIATORE
7	0005120040	PULSANTE SPIA ROSSA
8	0005120058	SEGNALATORE DOPPIO ARANCIO
9	0005110096	ZOCCOLO RELE'2 CONTATTI CR-PSS
10	0005110095	RELE' A 2 CONTATTI CR-P230AC2
11	0005110051	TELERUTTORE ABB B6
	0005110054	TELERUTTORE ABB A12
	0005110079	TELERUTTORE ABB N44E
12	0005110067	RELE TERMICO ABB T7 DU1,6-2
	0005110070	RELE TERMICO ABB T7DU 6-9A
13	0005110078	CONTATTO AUSILIARIO CAF6-11M
	0005110080	CONTATTO AUSILIARIO CAL5-11
14	23005	MOTORINO CICLICO 3 CAMME
15	0005020034	FILTRO ANTIDIST. FAHDA ZF 6,5A
16	23525	ZOCCOLO
17	0005030071	APPARECCHIATURA LANDIS LFL
18	7456	FUSIBILE 6,3A 5X20 IWB 010
19	0005120054	SEGNALATORE LUMINOSO ARANCIO
20	0005130044	CONNETTORE 10 POLI

Rif.	Codice	Descrizione

56059 GRUPPO POLVERIZZATORE - NOZZLE ASSEMBLY - LIGNE GICLEUR - DUESENGESTAENGE

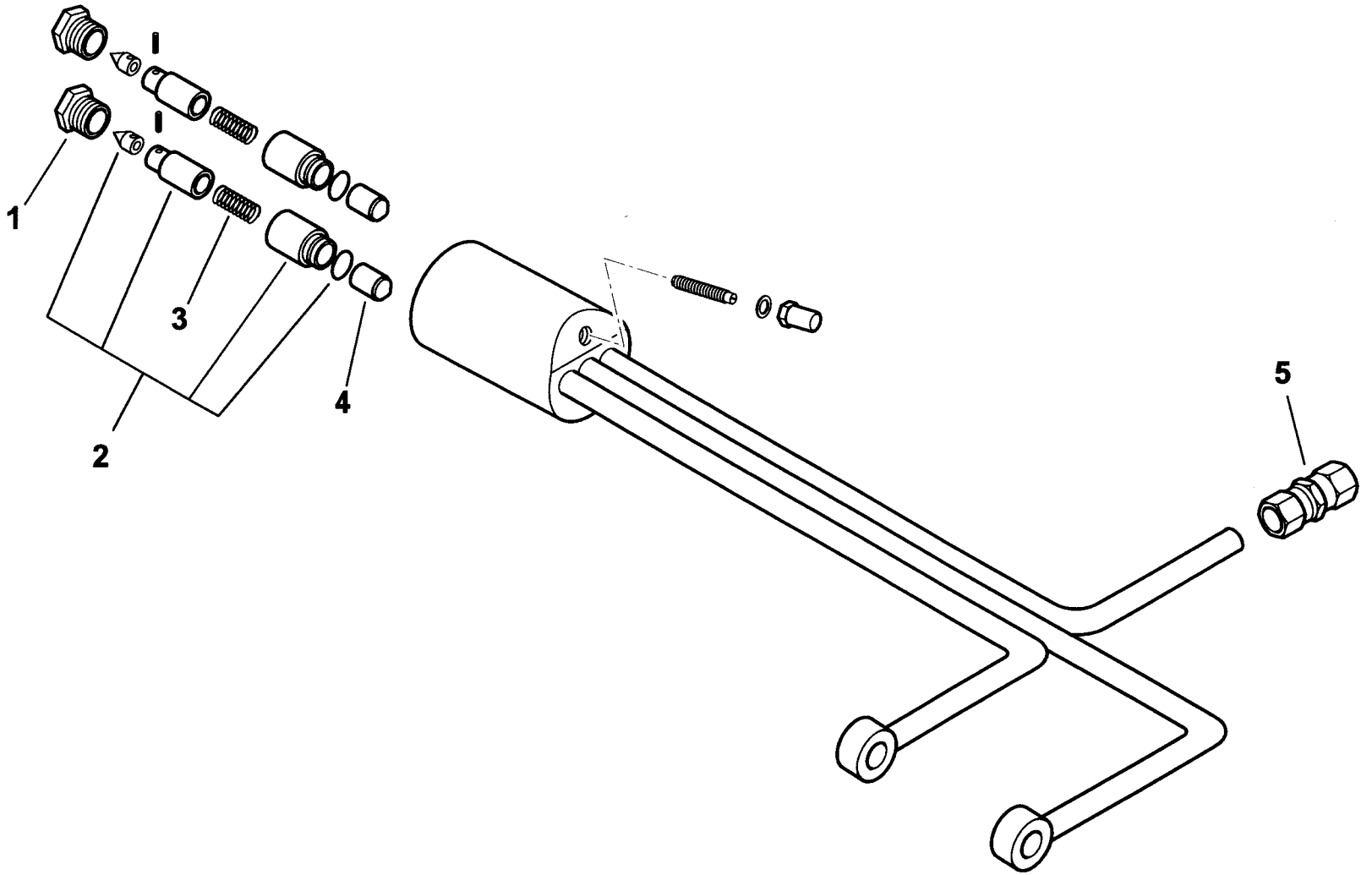

0002991107 rev.1	dis.Balboni
Data: 04-11-2004	visto:Gilli C.

TAV.D32

56059 Gruppo polverizzatore CMT122

esploso **0002991107 rev.1**

Rif.	Codice	Descrizione
1	R18095	BOCCHETTONE
2	95263	ASSIEME CAMICIA PISTONE
3	18093	MOLLA
4	18098	CONTROPISTONE
5	23087	RACCORDO WOSS D.12

Rif.	Codice	Descrizione

37910 - SERBATOIO PRERISCALDATORE COIBENTATO - INSULATED PREHEATER TANK

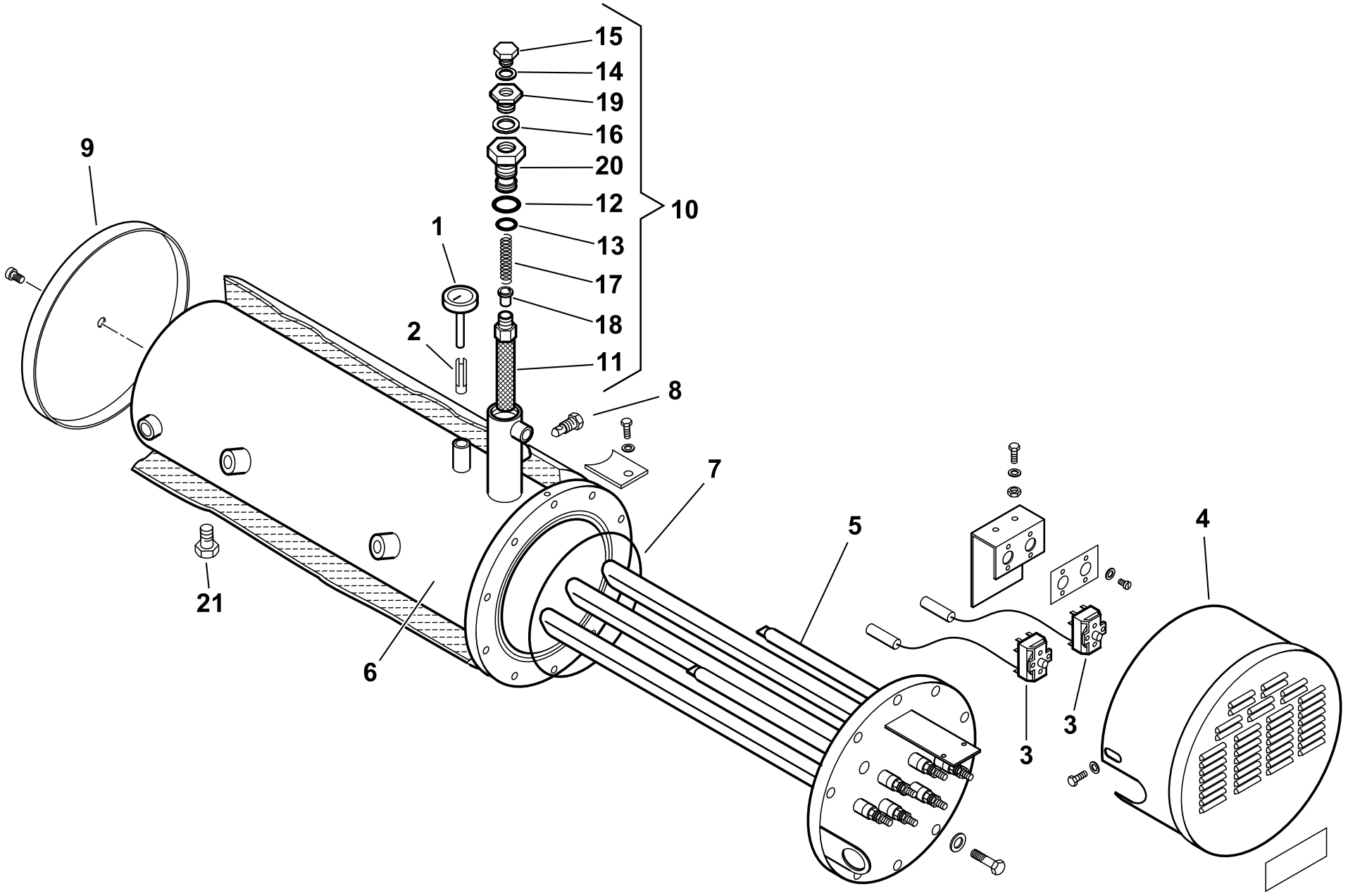

0002991545 rev.4	dis. Balboni
Data: 21-09-2007	visto:Gilli C.

TAV.E41

37910 AS.SERBATOIO COIB. 120 10500W

esploso **0002991545 Rev.4**

Rif.	Codice	Descrizione
1	426	TERMOMETRO D52 L50 350°C
2	417	FRIZIONE A LINGUETTA
3	31308	TERMOSTATO TR2 50-230 SERB.
4	37870	COPRITERMOSTATI
5	37847	RESISTENZA FLAN. BT120 10500W
6	37922	CORPO SERBATOIO
7	31334	GUARNIZIONE OR 4625 VITON
8	14628	TAPPO 1/4"
9	37909	FONDELLO
10	41571	AS.FILTRO SOT.PRES.BT120DSN
11	8013	FILTRO NAFTA 16X1 L160
12	23913	GUARNIZIONE OR 2100 VITON
13	23914	GUARNIZIONE OR 3081 VITON
14	146	RONDELLA RAME 10X15X1,5
15	230	TAPPO 1/8"
16	30402	RONDELLA RAME 17X24X2
17	3134	MOLLA 6,8X36X1,3
18	14615	PISTONE FILTRO 9N
19	27699	TAPPO 3/8" MANOMETRO
20	27676	TAPPO FILTRO SERBATOIO 28X1,5
21	27568	TAPPO 1/2"

Rif.	Codice	Descrizione

16325 - VALVOLA REGOLATRICE di PRESSIONE - PRESSURE REGULATING VALVE - REGULADOR de PRESION

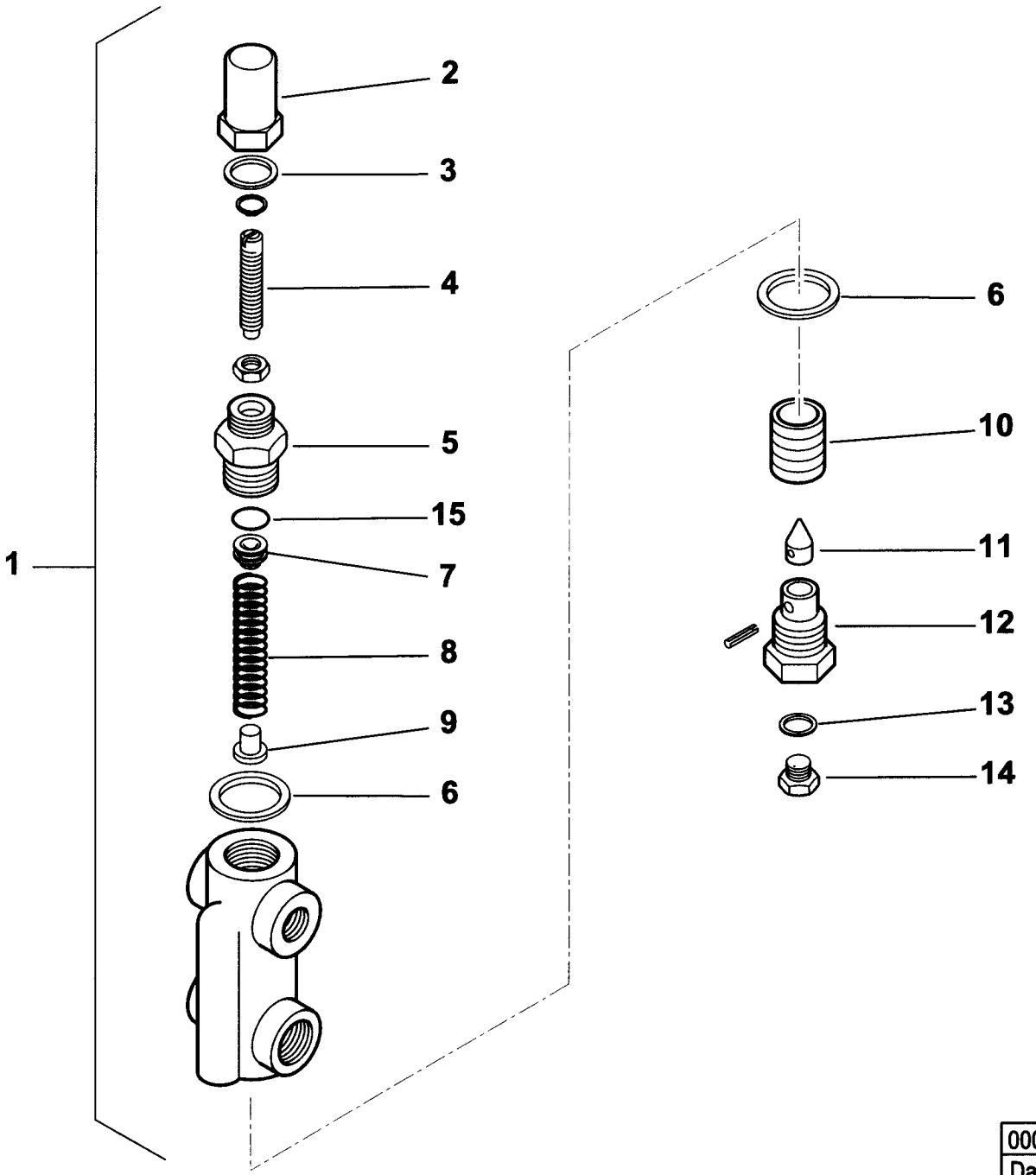

0002990659 rev.2	dis. Balboni
Data: 14-11-2000	visto: Gilli C.

TAV.H2

16325 Valvola regolatrice di pressione 1/2"x3/8"

esploso **0002990659 rev.2**

Rif.	Codice	Descrizione
1	16325	ASSIEME VALVOLA REGOLATRICE
2	16234	DADO CIECO
3	30425	RONDELLA RAME 16X19X1,5
4	16233	VITE REG.NE 46X6X1M
5	16372	BOCCHETTONE 16X1MX22X1,5M H3
6	18257	RONDELLA RAME 22X28X2
7	16373	CAPPELLOTTO SPINTA 15,8X7
8	3479	MOLLA BY PASS 15 X 49,5
9	4718	BOCCOLA PER MOLLA 8 X 10
10	4717	PISTONE 26 X 20
11	18245	SPILLO CONICO 9,8X25,5
12	3267	BOC.NE PORTASPILLO 1/4X22
13	4987	RONDELLA RAME 13,5X18X2
14	15112	TAPPO 1/4"
15	23803	GUARNIZIONE OR 2050 VITON

Rif.	Codice	Descrizione

900451 - GRUPPO MOTORE POMPA - PUMP MOTOR GROUP - GRUPO MOTOR BOMBA (kW0,55 -50Hz)

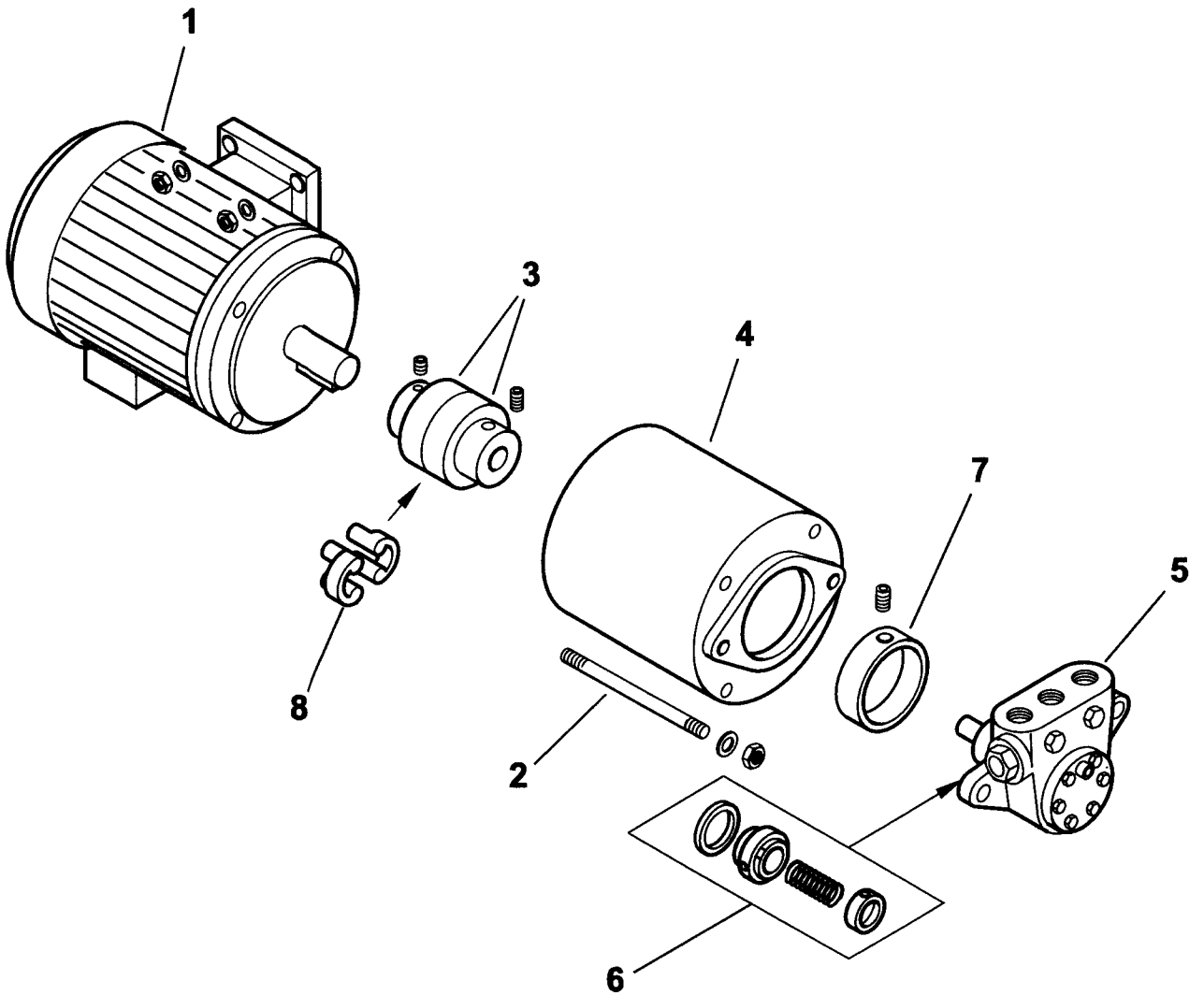

0002991737 rev.1	dis. Balboni
Data: 04-11-2004	visto:Gilli C.

TAV.L30

900451 Gruppo motore-pompa kW 0,55-300-50Hz

esploso **0002991737 rev.1**

Rif.	Codice	Descrizione
1	30908	MOTORE kW 0,55 - 50Hz
2	32680	TIRANTE
3	29650	GIUNTO
4	29649	SOPPORTO
5	0005060020	POMPA 300
6	95519	ANELLI DI TENUTA
7	36824	RIDUZIONE
8	17886	PARASTRAPPO

Rif.	Codice	Descrizione

COMIST 180 DSPNM 50Hz cod.5428010

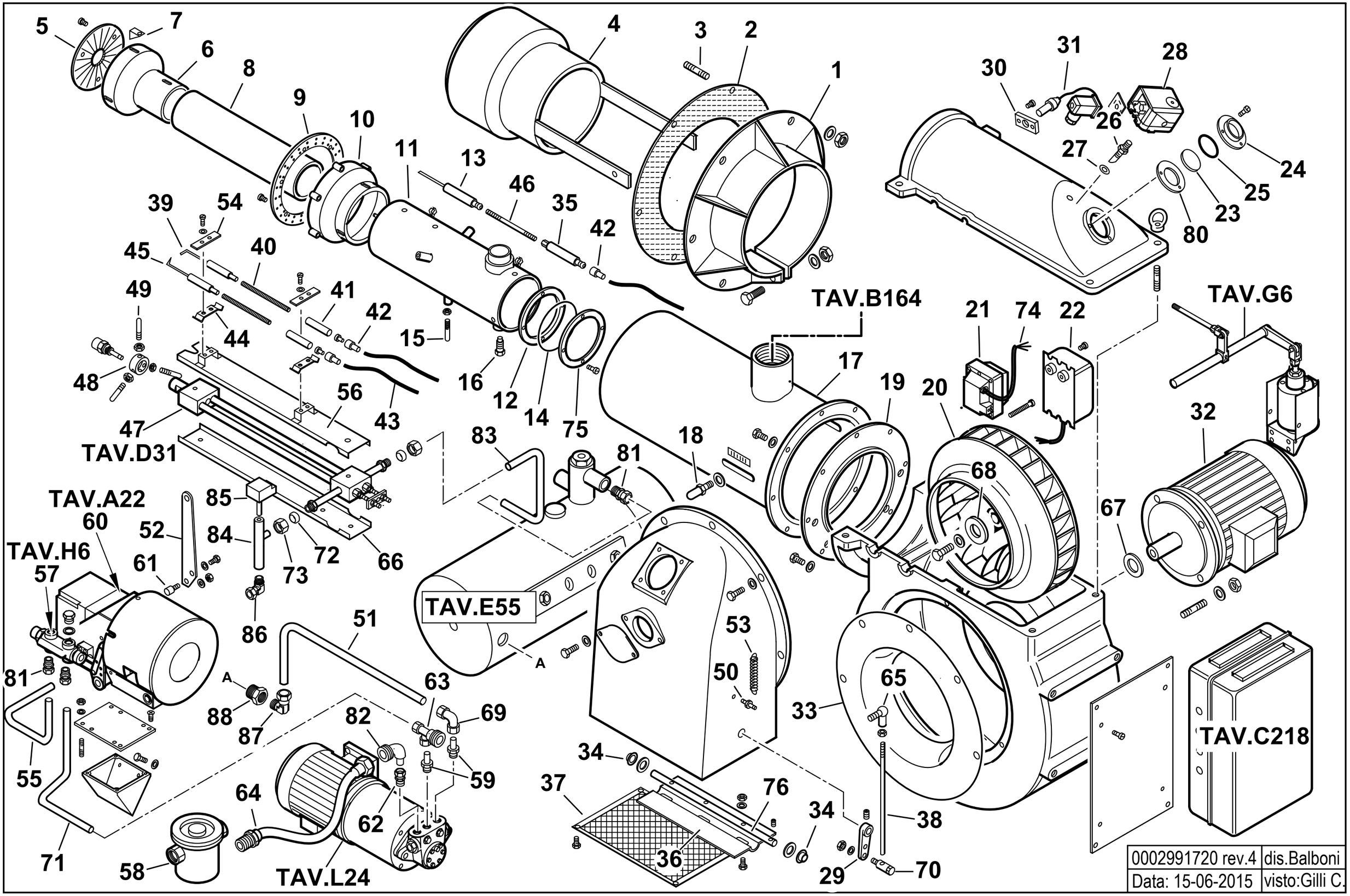

0002991720 rev.4	dis.Balboni
Data: 15-06-2015	visto:Gilli C.

5428010 **COMIST 180 DSPNM** esploso **0002991720** **rev.4**

Rif.	Codice	Descrizione
1	37027	FLANGIA
2	37028	GUARNIZIONE
3	17888	PRIGIONIERO
4	39114	DIFFUSORE
5	39073	DISCO STAMPATO
6	39071	CAMPANA INTERNA
7	39072	SOPPORTO
8	39119	CANNOTTO INTERNO
9	39064	DISCO FORATO
10	39069	CAMPANA ESTERNA
11	39187	CANNOTTO INTERMEDIO
12	39032	ANELLO
13	19422	ELETTRODO ANTERIORE
14	31337	GUARNIZIONE
15	39022	VITE
16	37026	VITE
17	39185	CANNOTTO
18	18476	NOTTOLINO
19	39001	FLANGIA
20	15855	VENTOLA
21	0005020030	TRASFORMATORE GAS
22	15994	TRASF.RE 12KV-30MA 230/50
23	4145	VETRINO
24	4143	ANELLO
25	4146	GUARNIZIONE
26	18722	NIPPLO
27	4987	RONDELLA
28	0005040134	PRESSOSTATO KROMS. DG 6U-5
29	16301	LEVA
30	30895	SOPPORTO

Rif.	Codice	Descrizione
31	30837	FOTO SIEMENS QRA2
32	23121	MOTORE TRIF. KW3 230-400/50
33	15842	ANELLO
34	54056	BOCCOLA
35	19423	ELETTRODO POSTERIORE
36	56081	FARFALLA
37	37927	PROTEZIONE
38	41516	ASTA
39	27779	ELETTRODO DS
40	45072	BARRA FILETTATA
41	19424	ISOLATORE
42	0005060037	SOPPRESSORE
43	30223	CAVO
44	34459	STAFFA
45	27778	ELETTRODO SN
46	39205	BARRA FILETTATA
47	39100	POLVERIZZATORE
48	27669	SOPPORTO
49	37962	PERNO
50	17979	NOTTOLINO
51	57472	TUBO
52	44545	STAFFA
53	18622	MOLLA
54	61299	PIASTRINA
55	37941	TUBO
56	44132	PROTEZIONE SUPERIORE
57	16320	VALVOLA REGOLATRICE
58	30855	FILTRO NAFTA 1"1/4
59	57058	RACCORDO
60	16279	MODULATORE

Rif.	Codice	Descrizione
61	16326	PERNO
62	23077	RACCORDO WOSS D18-1/2"
63	27663	ATTACCO 3 VIE
64	0005070456	TUBO FLESSIBILE 1"1/4x1500
65	18695	ARTICOLAZIONE
66	44133	PROTEZIONE INFERIORE
67	35687	SPESSORE
68	28909	PIATTELLO
69	23074	RACCORDO WOSS D15
70	19555	ARTICOLAZIONE
71	37942	TUBO
72	23825	OGIVA
73	23832	DADO PER OGIVA
74	0005130136	CONNETTORE TRASFORMATORE
75	39033	FLANGIA
76	37879	PERNO
80	4144	SPESSORE
81	23076	RACCORDO WOSS D15-1/2"
82	27677	ATTACCO TUBO 1"1/4
83	39104	TUBO
84	57075	GUAINA
85	23240	TERMOSTATO TC2
86	23075	RACCORDO WOSS D.15-1/2" GOMITO
87	0005150040	RACCORDO WOSS D.15-3/8" GOMITO
88	41614	RIDUZIONE 1/2" x 3/8"

16279 - GRUPPO MODULATORE - MODULATING SYSTEM - SYSTEME DE MODULATION - MODULATIONSSYSTEM

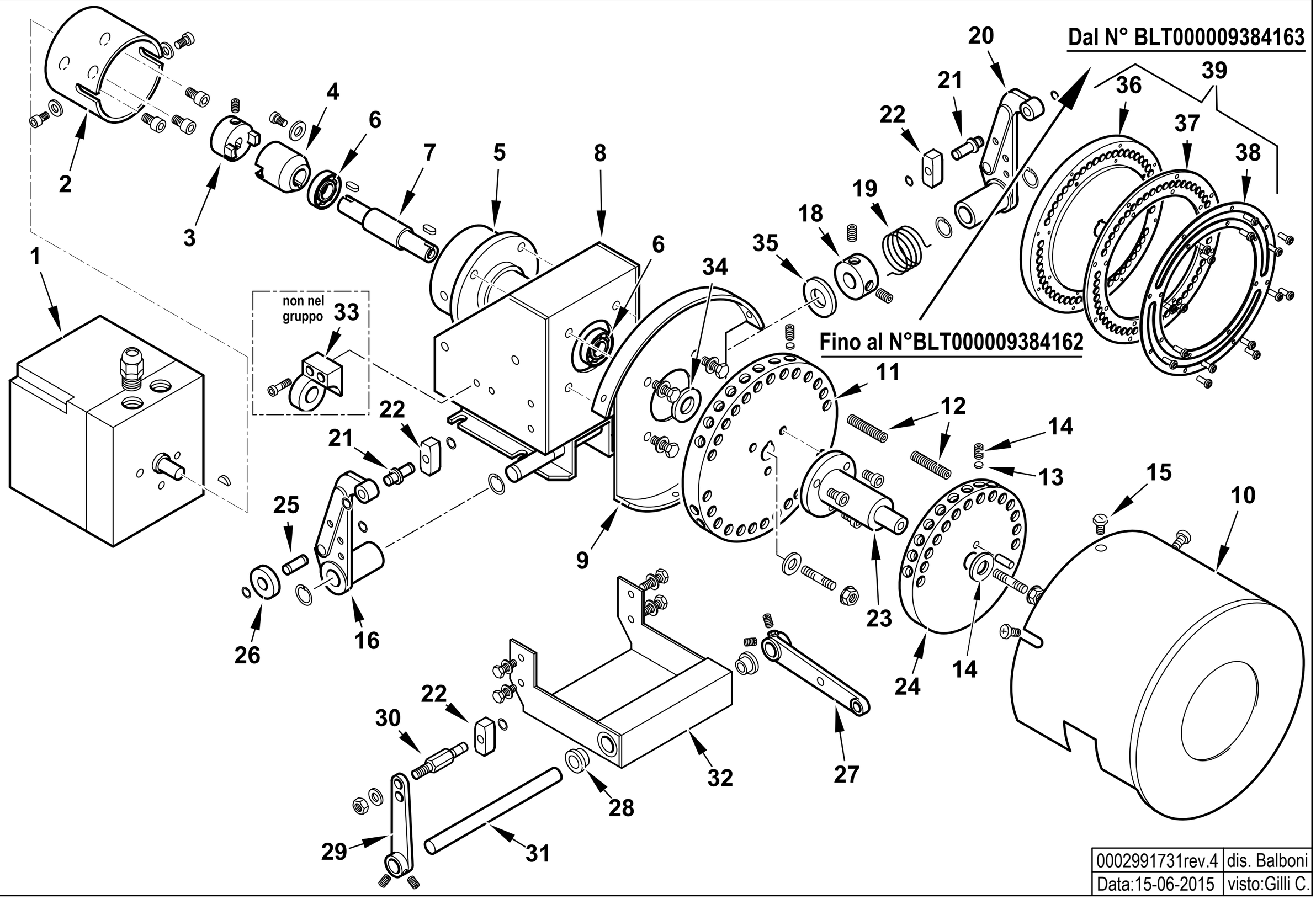

0002991731rev.4	dis. Balboni
Data:15-06-2015	visto:Gilli C.

TAV.A22

16279 AS.MODULATORE CMT

esploso **0002991731** **Rev.4**

Rif.	Codice	Descrizione	Note	Rif.	Codice	Descrizione	Note
1	31071	MOT.NO SIEMENS SQM10.16502		31	16305	ALBERO PER LEVE MODUL. CMT	
2	16261	SOPPORTO MOT.NO MODUTROL		32	16309	PIASTRA SOP.TO LEVE MODUL.	
3	16260	GIUNTO MASCHIO MODUTROL		33	16270	SOP.TO VALV.REG.SN (non compreso nel gruppo)	
4	16259	GIUNTO FEMMINA		34	16313	SPESSORE PULEGGIA	
5	16258	SOPPORTO		35	16220	RONDELLA INOX 15,5X30X1,5	
6	30257	CUSCINETTO 15-35-11		36	0006020617	PULEGGIA SOP.TO VITI MODUL.CMT	Dal N°BLT000009384163
7	16257	PERNO CENTRALE MODUTROL		37	0026050051	ANELLO NYLON ANTISVIT. VITI	Dal N°BLT000009384163
8	16255	SOPPORTO MODUTROL		38	0026050050	ANELLO PULEGGIA MODULATORE IB	Dal N°BLT000009384163
9	16254	SOPPORTO		39	0006110231	AS. PULEGGIA CMT GRANDE	Dal N°BLT000009384163
10	16314	COPERCHIO PULEGGE CMT					
11	16286	PULEGGIA SOP.TO VITI CMT	Fino al N°BLT000009384162				
12	16315	VITE X PULEGGIA STCE 8X40					
13	16282	PIATTELLO PER VITE MODUL.					
14	5488	VITE STCE 10X10 UNI5929					
15	12317	POMELLO					
16	18796	LEVA SINISTRA					
18	33979	BOC.LA CAR.TO MOLLA 20X39					
19	33823	MOLLA SINISTRA 36X24					
20	18795	LEVA DESTRA					
21	0012120136	ALBERINO X TASTATORE L=29 D12					
22	18797	TASTATORE					
23	16310	ALBERO SOP.TO 2° PULEGGIA CM					
24	16287	PULEGGIA SOP.TO VITI D140					
25	0012120137	ALBERINO 19X8					
26	18805	NOTTOLINO					
27	16304	LEVA REGOLAZIONE L115					
28	16306	BOCCOLA OT MODUL. CMT					
29	0015010025	AS.LEVA REG.NE L.85 TS3					
30	16308	ALBERINO X TASTATORE CMT					

900084 - RAMPA GAS 2"-DN65 - GAS TRAIN - TREN DE GAS - RAMPE A GAZ - GASRAMPE

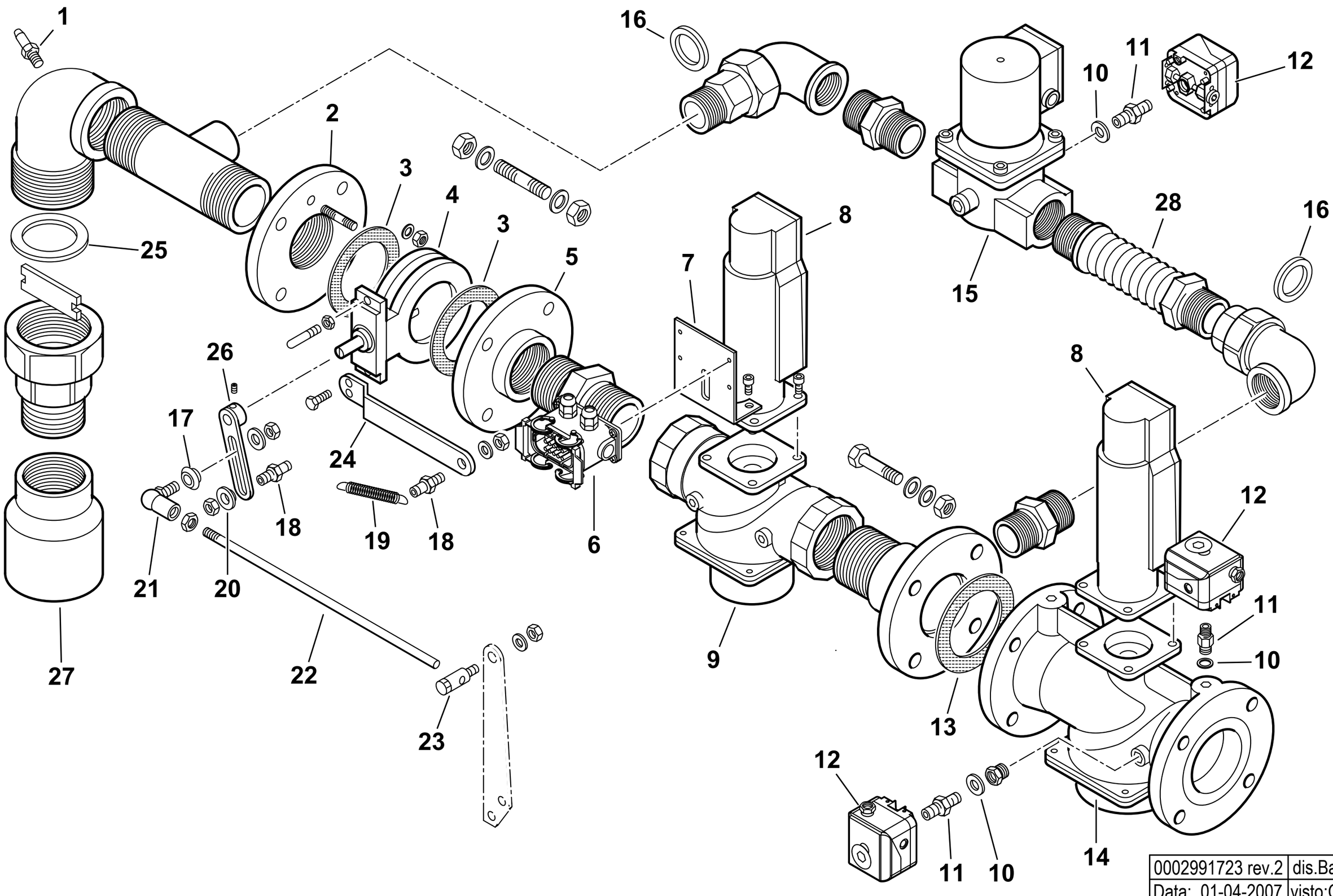

0002991723 rev.2	dis.Balboni
Data: 01-04-2007	visto:Gilli C.

TAV.B164

900084 **Rampa gas 2" - DN65** esploso **0002991723** **Rev.2**

Rif.	Codice	Descrizione
1	31483	PRESA PRESSIONE
2	0006020042	FLANGIA
3	23768	GUARNIZIONE CENTELLEN DN50
4	0006020049	VALVOLA FARFALLA DKG50 FORATA
5	23409	FLANGIA DN50/PN16 2"
6	19561	CONNETTORE ILME 10POLI M 6FO
7	59565	STAFFA
8	0005090231	SERV.RE LANDIS SKP15.000E2
9	31179	VALVOLA LANDIS VGG10.504P 2"
10	4987	RONDELLA RAME 13,5X18X2
11	0010060030	NIPPLO 1/4"X1/4"X43 PRES.
12	30244	PRESSOSTATO KROMS. DG 50B3
13	23129	GUARNIZIONE DN65
14	31180	VALVOLA LANDIS VGF10.654P DN65
15	0005090058	VALVOLA HONEYW. VE4040B1002 1"1/2
	0005090096	CIRCUITO VE4032/50
	0005090088	BOBINA VE4040B/C
16	0005180005	GUARN.NE X GOM.BOC.PIANO 1"1/2
17	35621	BOCCOLA PER ART. ROT. M8
18	17979	NOTTOLINO
19	18393	MOLLA 80X9
20	35360	SPES.RE X ROTULA 20X8,2X4
21	18695	ARTICOL.NE ROTULA M8
22	29487	ASTA REG.NE M8X250
23	19555	ARTICOL.NE ASS.LE SNODO M8-D8
24	41531	STAFFA
25	0005180006	GUARN.NE X GOM.BOC.PIANO 2"
26	35633	LEVA REGOLAZIONE L120

Rif.	Codice	Descrizione
27	39194	RACCORDO 3"x2"
28	0005100072	GIUNTO ANTIVIBRANTE 1"1/2

900348 -QUADRO ELETTRICO - CONTROL PANEL - CUADRO ELECTRICO - APPAREILLAGE ELECTRIQUE - SCHALTGERAETE

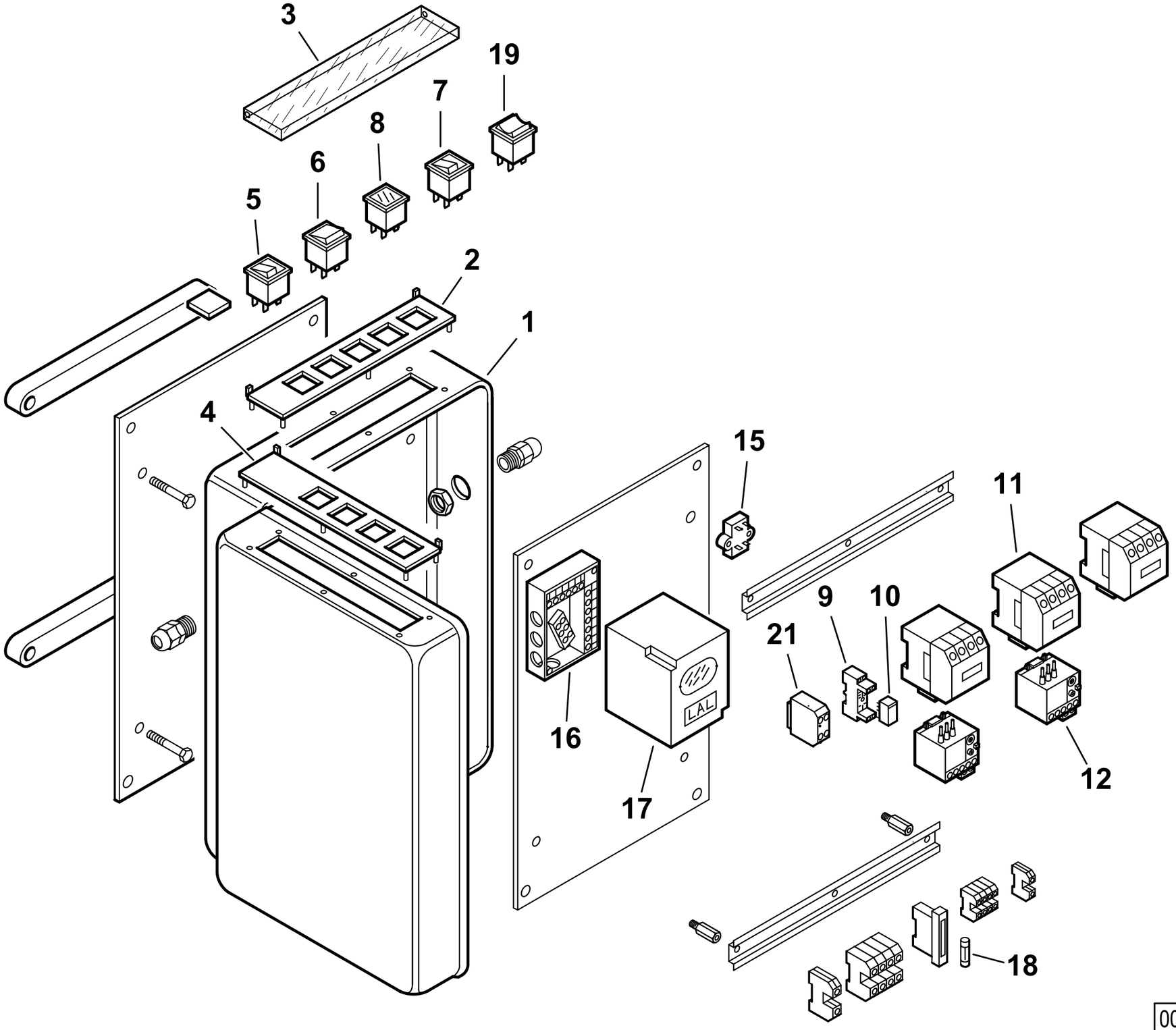

0002991611 rev.4	dis.Balboni
Data: 01-04-2012	visto:Gilli C.

TAV.C193

900348 **Quadro elettrico BT 75 DSPN** esploso **0002991611** **Rev.4**

Rif.	Codice	Descrizione
1	0012020045	CASSETTA AP.RA BT/M CMT
2	0006060008	TARG.FUNZ.TO MODULANTE
3	61228	PROTEZIONE TRASP.TARG. L.224
4	0006060005	TARG.FUNZ.TO MISTO
5	0005120039	INTERRUTTORE SPIA BIANCA
6	0005120041	DEVIATORE BIP. 1804
7	0005120040	PULSANTE SPIA ROSSA
8	0005120054	SEGNALATORE LUMINOSO VERDE
9	0005110096	ZOCCOLO RELE'2 CONTATTI CR-P
10	0005110095	RELE' A 2 CONTATTI CR-P230AC
11	0005110110	TELERUT.RE LOVATO BG0910A230
	0005110112	TELERUT.RE LOVATO BF1810A230
12	0005110121	RELE' TERMICO LOVRF12 1,8-2,
	0005110123	RELE' TERMICO LOVRF12 2,9-4A
15	0005020034	FILTRO ANTIDIST. FAHDA ZF 6,
16	23530	ZOCCOLO AP.RA LAL
17	30865	APPARECCHIATURA LAL1.25
18	7456	FUSIBILE 6,3A
19	0005120038	DEVIATORE BIPOLARE
21	23062	PONTE RADRIZZATORE EGD2

Rif.	Codice	Descrizione

39100- GRUPPO POLVERIZZATORE - NOZZLE ASSEMBLY - LIGNE GICLEUR - DUESENGESTAENGE

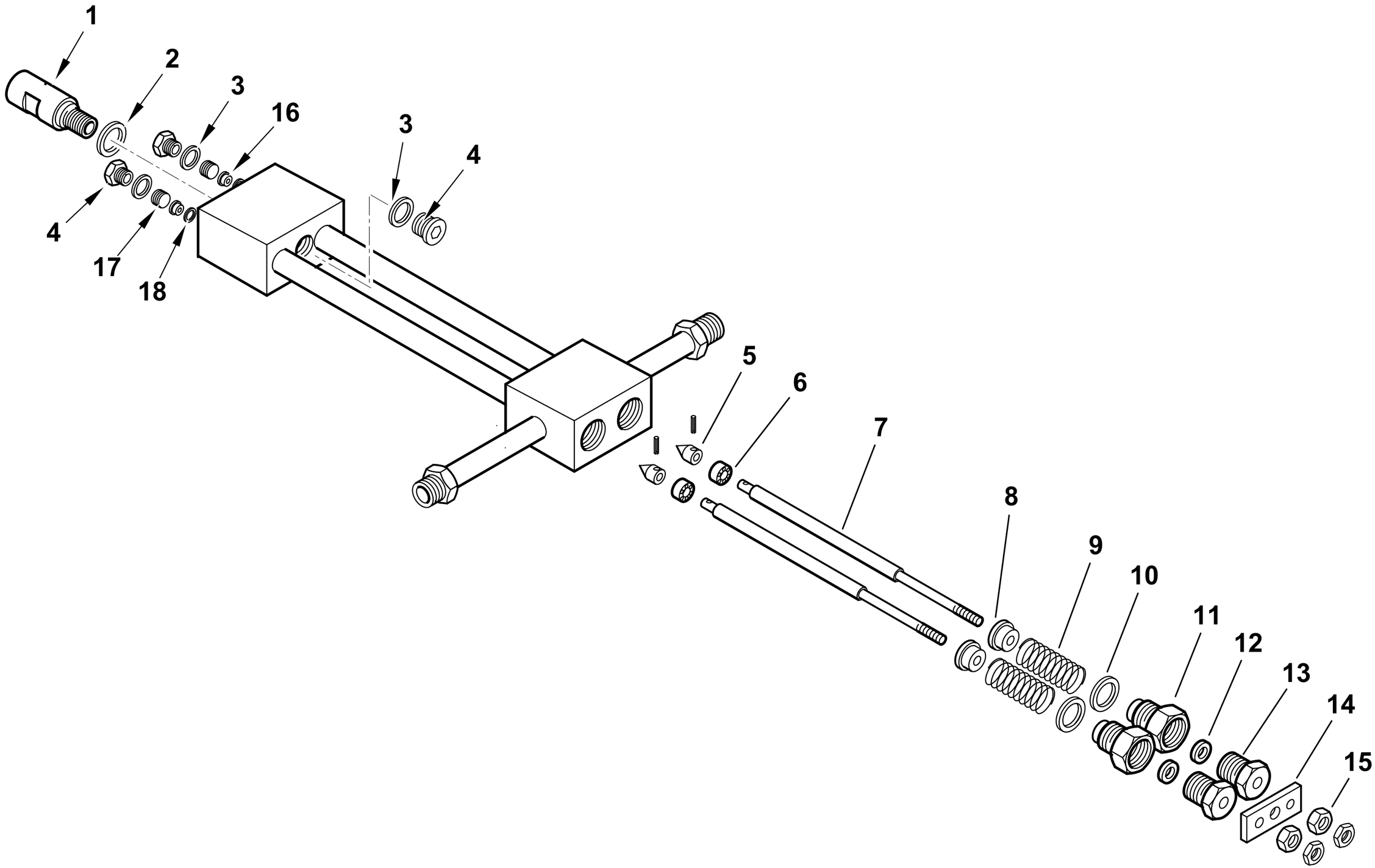

0002990304rev.3	dis.Balboni
Data: 03-03-2004	visto:Gilli C.

TAV.D31

39100 Assieme gruppo polverizzatore L850

esploso **0002990304** **rev.3**

Rif.	Codice	Descrizione
1	27611	BOCCHETTONE PORTAUGELLO
2	23066	RONDELLA RAME 20,2X25X1
3	23064	RONDELLA RAME 14,2X19X1
4	23067	TAPPO 14X1,5X12 DIN 908
5	27631	SPILLO CONICO 18X10
6	27614	PISTONE 16X10
7	44103	AS.ASTA APERTURA GPM L 873
8	27621	NOTTOLINO
9	19420	MOLLA 35X22,4X3
10	23065	RONDELLA RAME 25,2X30X1
11	27626	BOC.NE PER GUARNIZ.NE GPM
12	23093	GUARNIZIONE LABBRO UM186 VITON
13	27623	BOC.NE PER BOCCOLA GPM
14	27628	PIASTRINA
15	27625	DADO PER ASTA M6 GPM
16	27612	BOCCOLA PER SPILLO GPM
17	27609	GHIERA PER BOCCOLA 14X1,5 GPM
18	23063	RONDELLA RAME 8,2X12X0,5

Rif.	Codice	Descrizione

901127 - SERBATOIO PRERISCALDATORE COIBENTATO - INSULATED PREHEATER TANK

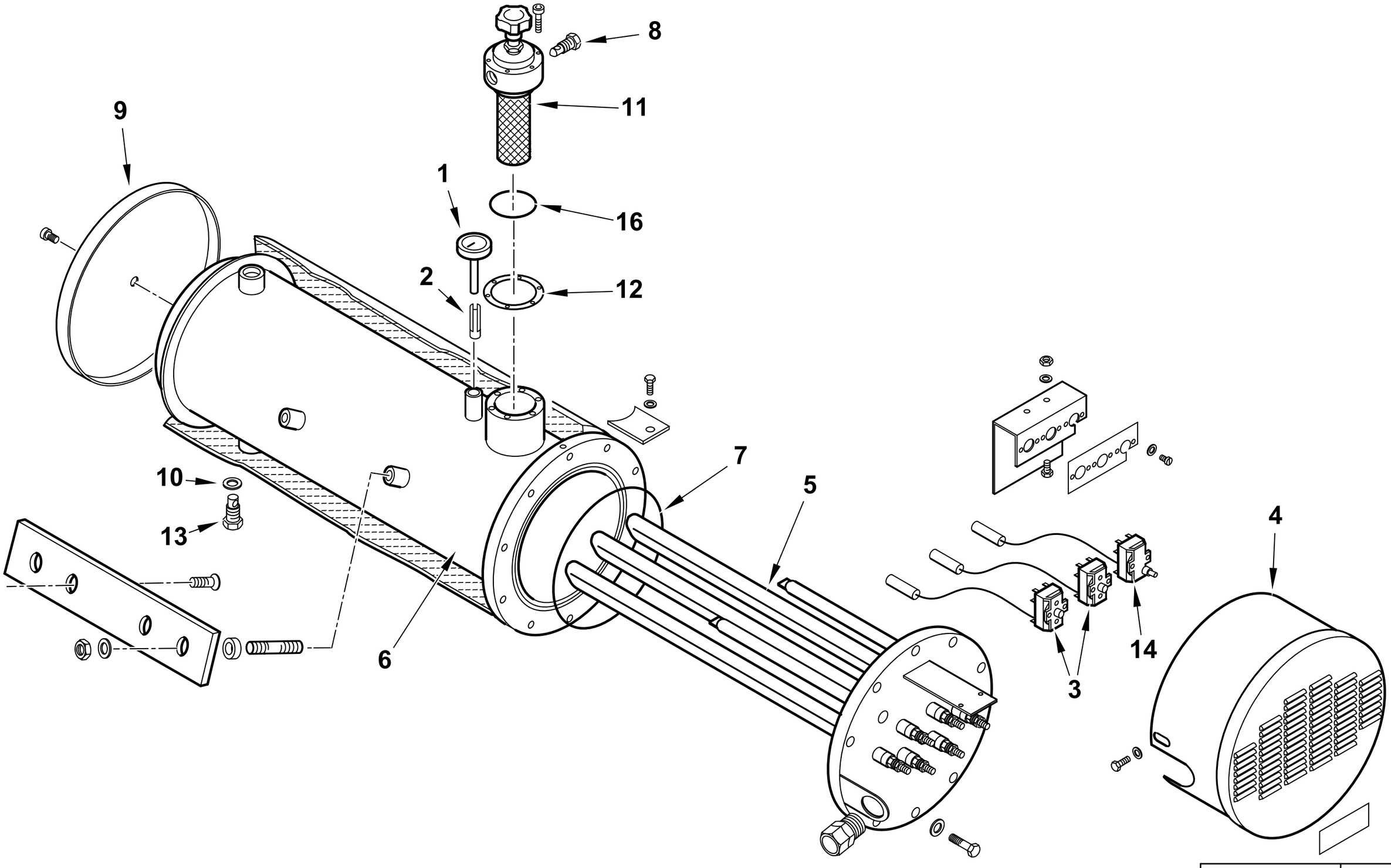

0002992175 rev.1	dis. Balboni
Data: 15-10-2004	visto:Gilli C.

TAV.E55

901127 GR. SERBATOIO 180/D COIB.CH120

esploso **0002992175** **rev.1**

Rif.	Codice	Descrizione
1	23143	TERMOMETRO D52 L100 350°C
2	417	FRIZIONE A LINGUETTA
3	31308	TERMOSTATO TR2 50-230 SERB.
4	57123	COPRITERMOSTATI 180/250
5	13165	RESISTENZA FLAN. BT180 15000
6	57470	CORPO SERBATOIO
7	31335	GUARNIZIONE OR 237 VITON
8	14628	TAPPO 1/4"
9	57113	FONDELLO
10	18257	RONDELLA RAME 22X28X2
11	19438	FILTRO SERBATOIO AUTOPULENTE
12	19434	GUARNIZIONE FILTRO 89X60X2
13	27568	TAPPO 1/2"
14	31309	TERMOSTATO LS1 230 SERB.
16	0005180054	GUARNIZIONE OR2225

Rif.	Codice	Descrizione

900044-GRUPPO MAGNETE - MAGNET GROUP - GROUPE MAGNETO - MAGNETMASCHINENSATZ

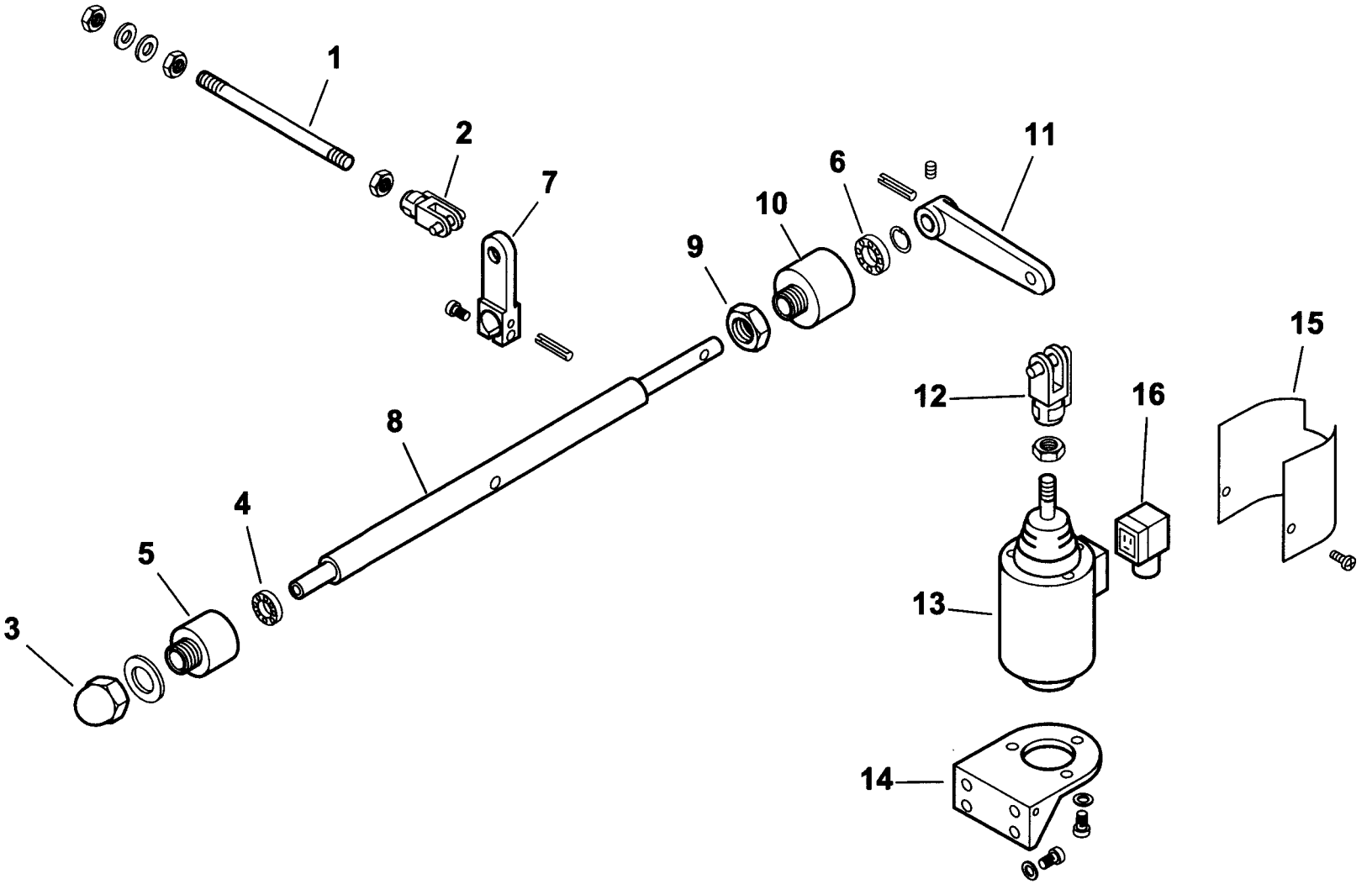

0002992174 rev.0	dis.Balboni
Data: 15-05-2001	visto:Gilli C.

TAV.G6

900044 **Gruppo magnete 120**

esploso **0002992174** **rev.0**

Rif.	Codice	Descrizione
1	37901	ASTA COL.TO MAGNETE 120 L230
2	30543	FORCELLA M8 CON CLIPS UNI1676
3	23056	DADO CIECO M12 UNI5721/Z
4	23055	CUSCINETTO 8-22-7
5	27635	SOP.TO CUSCINETTO D20
6	23054	CUSCINETTO 12-28-8 SKF6001-2Z
7	27645	LEVA APERTURA GRUPPO 75-120
8	37903	PERNO SOP.TO LEVA 120
9	27637	DADO PER SOP.TO CUSCINETTO
10	27636	SOP.TO CUSCINETTO D28
11	27646	LEVA PER MAGNETE 75-120
12	27634	FORCELLA PER MAGNETE M12
13	0005250067	ELETTROMAGNETE 230V CA 200V CC
14	33265	SOP.TO MAGNETE 120-350
15	33266	PROTEZIONE MAGNETE
16	30761	CONNETTORE MPM 3POLI NERO PG9

Rif.	Codice	Descrizione

16320 - VALVOLA REGOLATRICE di PRESSIONE - PRESSURE REGULATING VALVE - REGULADOR de PRESION

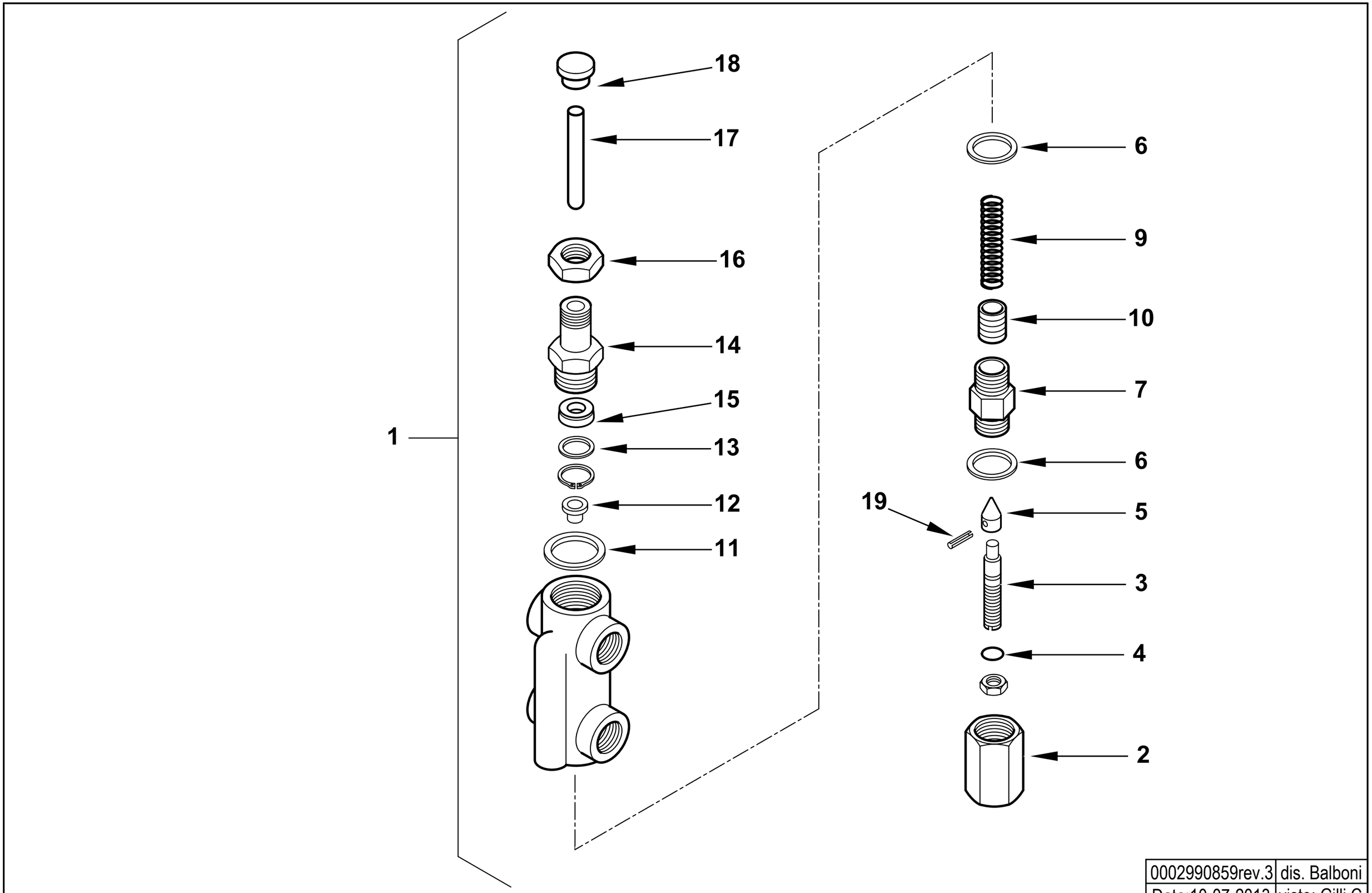

0002990859rev.3	dis. Balboni
Data:10-07-2013	visto: Gilli C.

TAV.H6

16320 AS.VALV.REG.PRES. MOD. 1/2X3/8

esploso **0002990859** **rev.3**

Rif.	Codice	Descrizione
1	16320	ASSIEME VALVOLA REGOLATRICE
2	16295	DADO CIECO
3	16322	VITE REG.NE VR 68X12
4	0005180008	GUARNIZIONE OR 108 VITON
5	27613	SPILLO CONICO 20X11
6	18257	RONDELLA RAME 22X28X2
7	16321	BOCCHETTONE 22X1,5X44
9	16284	MOLLA BY PASS 50,5X14,4
10	32635	PISTONE REG. PRES. MN
11	3431	RONDELLA RAME 30X40X1,5
12	16323	PIATTELLO MOLLA 16X11,5X8
13	32626	RONDELLA X GUAR.NE OT. 22X16X2
14	32631	BOCCHETTONE 50X22X1,5
15	0005180110	GUARN.NE FLEXISEAL 10X22X7,5
16	32633	DADO ES.LE 22X1,5M H7
17	16293	PERNO SPINTA 75X10
18	32629	PIATTELLO SPINTA 25X17X10
19	23112	SPINA SPIRALE 2,5X12 UNI6875

Rif.	Codice	Descrizione

900341 - GRUPPO MOTORE POMPA - PUMP MOTOR GROUP - GRUPO MOTOR BOMBA (kW1,1 -50Hz)

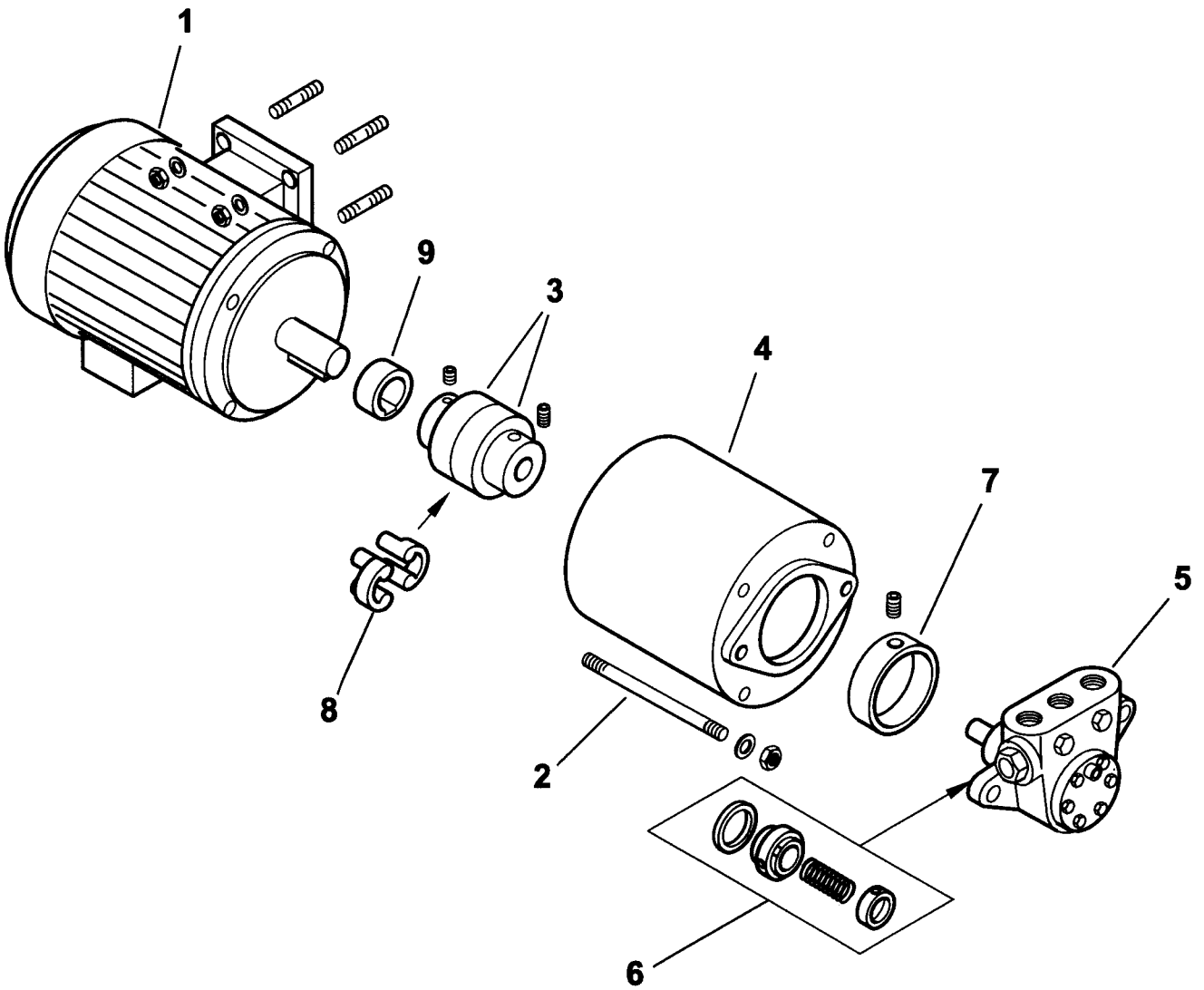

0002991626 rev.3	dis. Balboni
Data: 04-11-2004	visto:Gilli C.

TAV.L24

900341 **Gruppo motore-pompa kW 1,1-700-50Hz** esploso **0002991626** **rev.3**

Rif.	Codice	Descrizione
1	30831	MOTORE P.KW1,1 230-400/50Hz 4P
2	18708	TIRANTE M 8X160
3	36823	GIUNTO MOTORE POMPA D24XD12
4	39105	SOPPORTO
5	0005060021	POMPA 700
6	95519	TENUTA POMPA DANFOSS 40-700
7	36824	RIDUZIONE POMPA
8	17886	PARASTRAPPO GIUNTO GHISA
9	38595	DISTANZIALE GIUNTO D24-H14

Rif.	Codice	Descrizione

COMIST 180 NM 50Hz cod.55460010

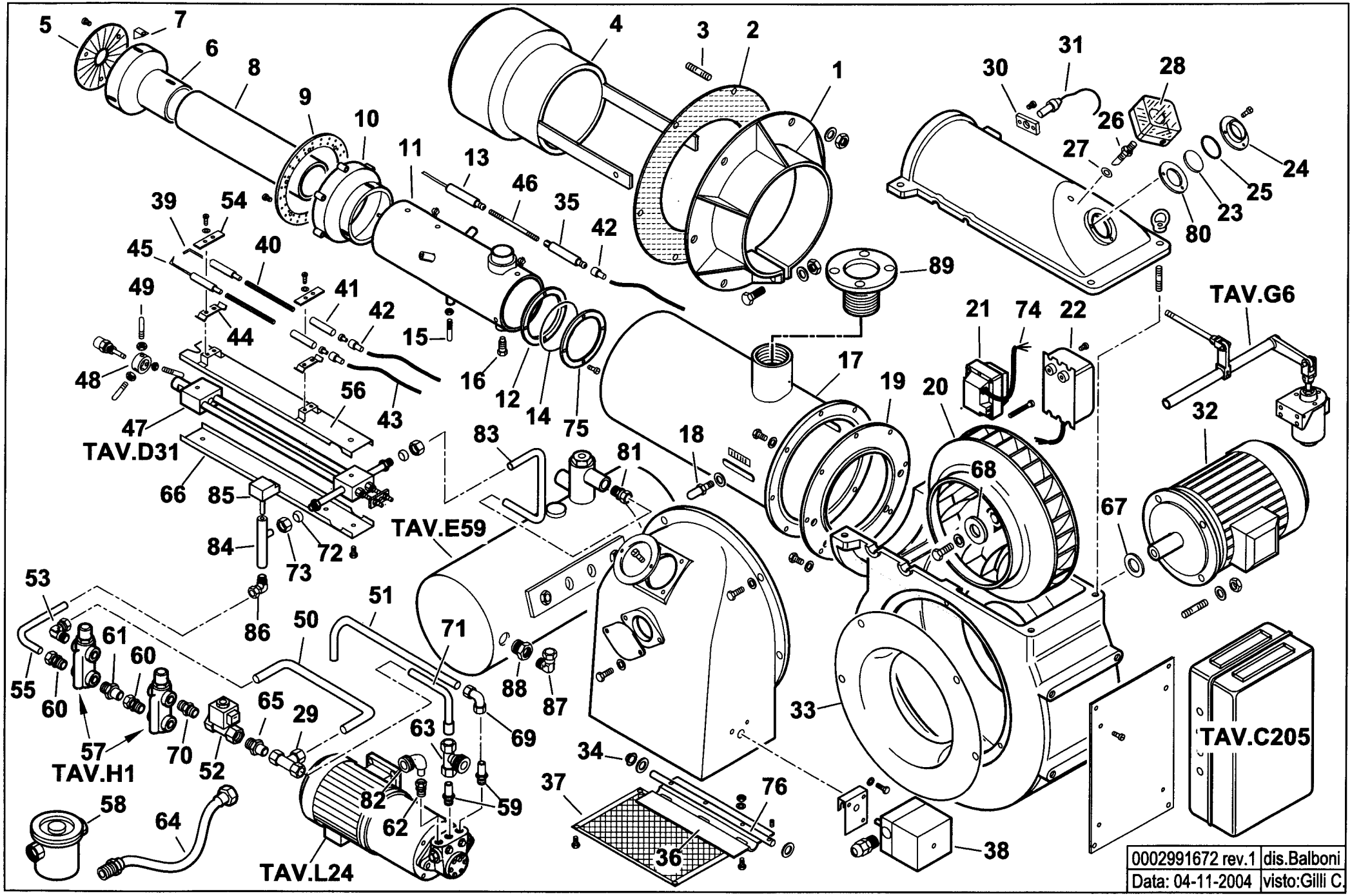

55460010 COMIST 180 NM esploso **0002991672 rev.1**

Rif.	Codice	Descrizione
1	37027	FLANGIA
2	37028	GUARNIZIONE
3	17888	PRIGIONIERO
4	39114	DIFFUSORE
5	39073	DISCO STAMPATO
6	39071	CAMPANA INTERNA
7	39072	SOPPORTO
8	39119	CANNOTTO INTERNO
9	39064	DISCO FORATO
10	39069	CAMPANA ESTERNA
11	39187	CANNOTTO INTERMEDIO
12	39032	ANELLO
13	19422	ELETTRODO ANTERIORE
14	31337	GUARNIZIONE
15	39022	VITE
16	37026	VITE
17	39185	CANNOTTO
18	18476	NOTTOLINO
19	39001	FLANGIA
20	15855	VENTOLA D.365 X 30
21	0005020030	TRASFORMATORE GAS
22	15994	TRASFORMATORE 12 KW
23	4145	VETRINO
24	4143	ANELLO
25	4146	GUARNIZIONE
26	18722	NIPPLO
27	4987	RONDELLA
28	30245	PRESSOSTATO
29	31422	RACCORDO WOSS T
30	30895	SOPPORTO

Rif.	Codice	Descrizione
31	30837	FOTO LANDIS
32	23121	MOTORE kW3
33	15842	ANELLO
34	54056	BOCCOLA
35	19423	ELETTRODO POSTERIORE
36	56081	FARFALLA
37	37927	PROTEZIONE
38	31380	MOTORINO
39	27779	ELETTRODO DS
40	45072	BARRA FILETTATA
41	19424	ISOLATORE
42	0005060037	SOPPRESSORE
43	30223	CAVO
44	34459	STAFFA
45	27778	ELETTRODO SN
46	39205	BARRA FILETTATA
47	39100	POLVERIZZATORE
48	27669	SOPPORTO
49	37962	PERNO
50	37946	TUBO
51	37943	TUBO MANDATA P-S
52	30912	ELETTROVALVOLA
53	23079	RACCORDO WOSS3/8"GOMITO
54	61299	PIASTRINA
55	37945	TUBO
56	44132	PROTEZIONE SUPERIORE
57	16230	VALVOLA REGOLATRICE
58	30855	FILTRO NAFTA 1"1/4
59	57058	RACCORDO
60	30448	RACCORDO WOSS 3/8"

Rif.	Codice	Descrizione
61	27654	ATTACCO 3/8"
62	23077	RACCORDO WOSS D18-1/2"
63	33780	ATTACCO 3 VIE
64	0005070456	TUBO FLESSIBILE 1"1/4x1500
65	27679	ATTACCO 1/4"
66	44133	PROTEZIONE INFERIORE
67	35687	SPESSORE
68	28909	PIATTELLO
69	23074	RACCORDO WOSS D15
70	18858	NIPPLO 1/4" X 3/8"
71	37947	TUBO
72	23825	OGIVA
73	23832	DADO PER OGIVA
74	0005130136	CONNETTORE TRASFORMATORE
75	39033	FLANGIA
76	56091	PERNO
80	4144	SPESSORE
81	23076	RACCORDO WOSS D15-1/2"
82	27677	ATTACCO TUBO 1"1/4
83	39104	TUBO MANDATA S-GP
84	57075	GUAINA
85	23240	TERMOSTATO TC2
86	0005150039	RACCORDO WOSS D.12-1/2" GOMITO
87	0005150040	RACCORDO WOSS D.15-3/8" GOMITO
88	41614	RIDUZIONE 1/2" x 3/8"
89	57288	FLANGIA 3" X DN65

901108 -QUADRO ELETTRICO - CONTROL PANEL - CUADRO ELECTRICO - APPAREILLAGE ELECTRIQUE - SCHALTGERAETE

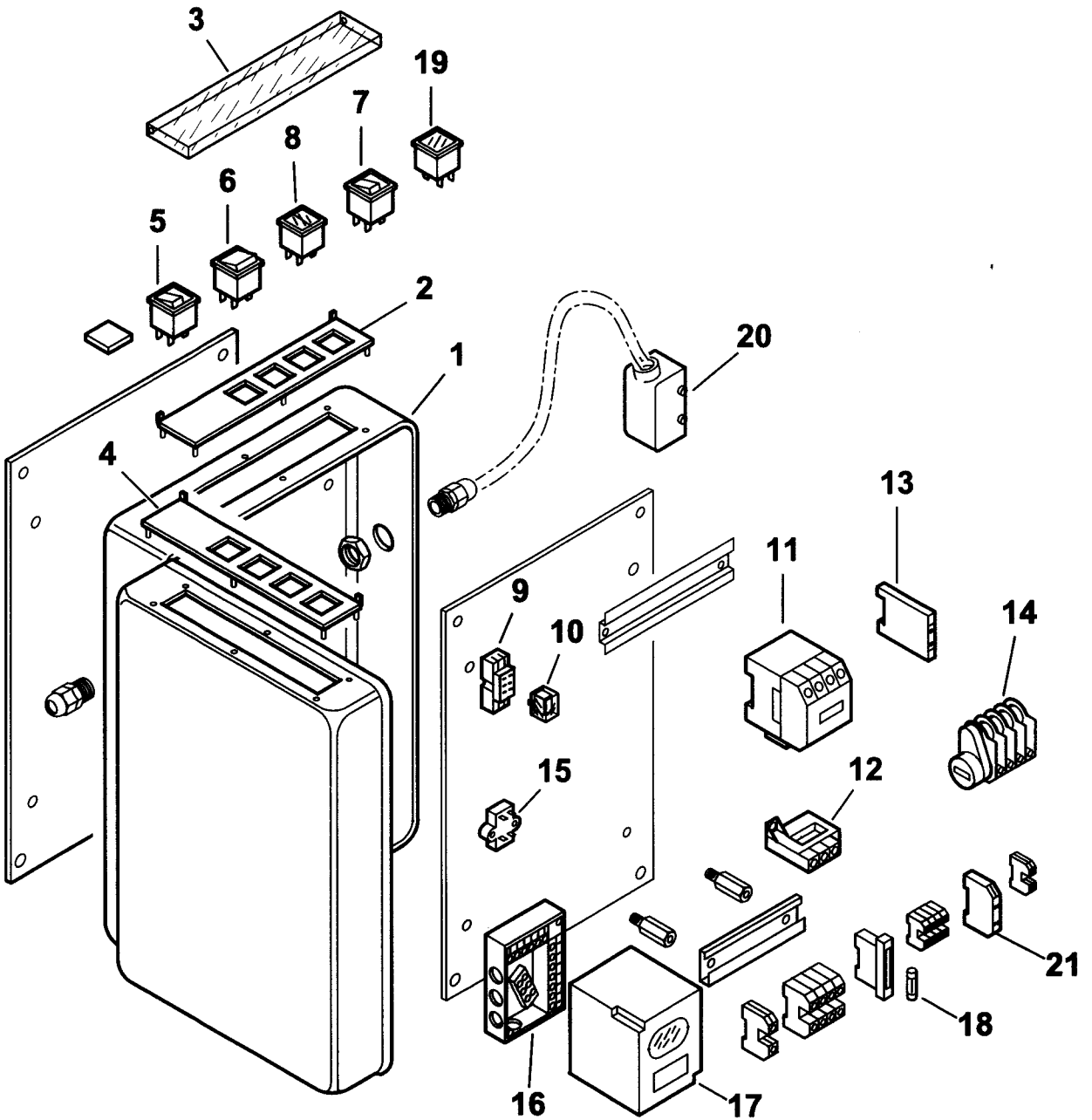

0002991673 rev.1	dis.Balboni
Data: 04-11-2004	visto:Gilli C.

TAV.C205

901108 Quadro elettrico Comist 180 NM

esploso **0002991673 rev.1**

Rif.	Codice	Descrizione
1	60089	CASSETTA
2	0006060006	TARGHETTA
3	61228	PROTEZIONE
4	0006060005	TARGHETTA
5	0005120039	INTERRUTTORE SPIA BIANCA
6	0005120041	DEVIATORE
7	0005120040	PULSANTE SPIA ROSSA
8	0005120058	SEGNALATORE DOPPIO ARANCIO
9	0005110006	ZOCCOLO
10	30677	RELE
11	0005110051	TELERUTTORE ABB B6
	0005110055	TELERUTTORE ABB A16
	0005110079	TELERUTTORE ABB N44E
12	0005110068	RELE TERMICO ABB T7 DU 2,4-4A
	0005110070	RELE TERMICO ABB T7DU 6-9A
13	0005110078	CONTATTO AUSILIARIO CAF6-11M
	0005110080	CONTATTO AUSILIARIO CAL5-11
14	23005	MOTORINO
15	0005020034	FILTRO
16	23525	ZOCCOLO
17	0005030071	APPARECCHIATURA LANDIS LFL1.333
18	7456	FUSIBILE
19	0005120054	SEGNALATORE ARANCIO
20	0005130044	CONNETTORE 10 POLI FEMMINA
21	23062	PONTE RADRIZZATORE EGD2

Rif.	Codice	Descrizione

39100- GRUPPO POLVERIZZATORE - NOZZLE ASSEMBLY - LIGNE GICLEUR - DUESENGESTAENGE

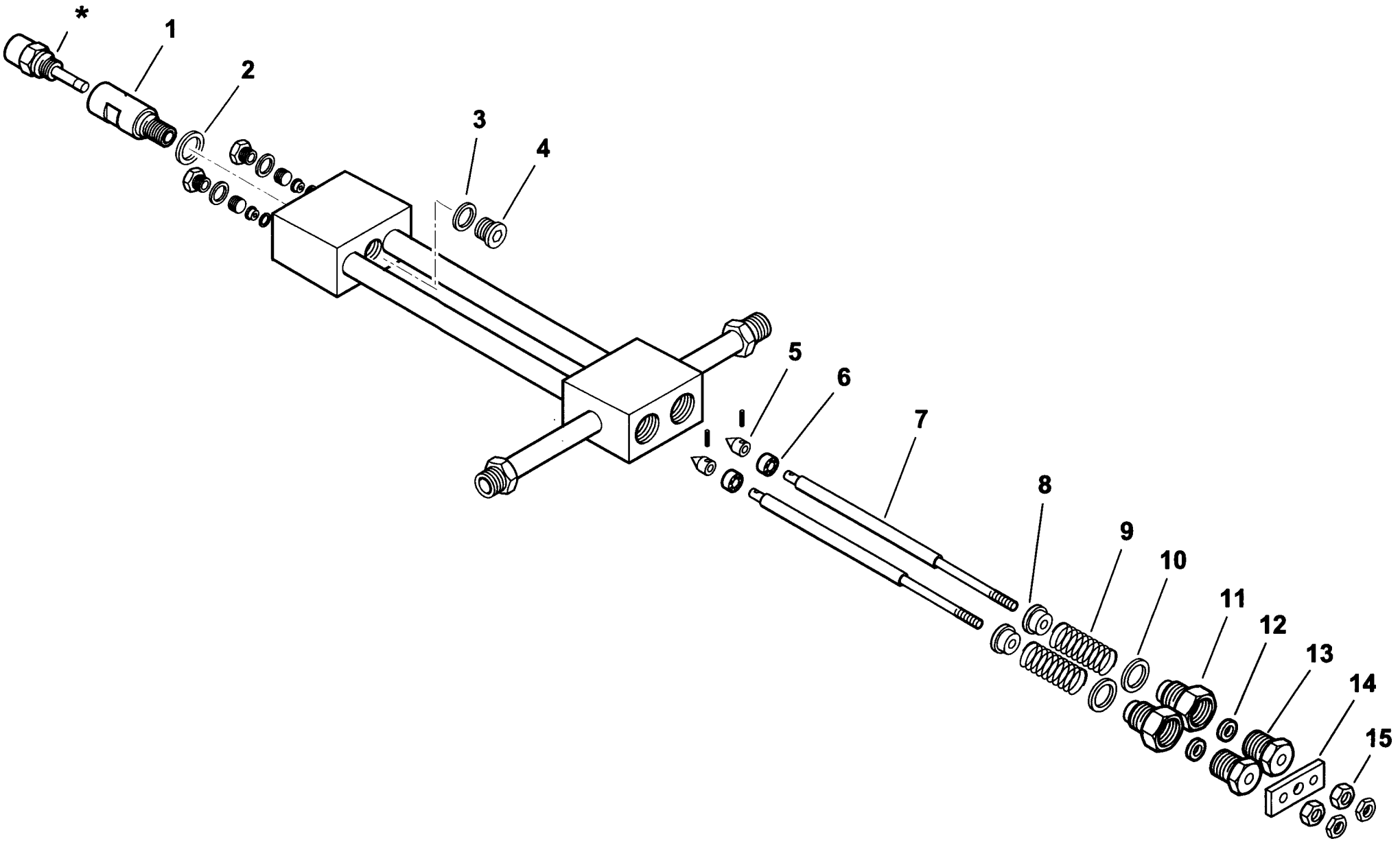

0002990304rev.3	dis.Balboni
Data: 03-03-2004	visto:Gilli C.

TAV.D31

39100 Assieme gruppo polverizzatore L850

esploso **0002990304** **rev.3**

Rif.	Codice	Descrizione
1	27611	BOCCHETTONE PORTAUGELLO
2	23066	RONDELLA
3	23064	RONDELLA
4	23067	TAPPO
5	27631	SPILLO
6	27614	PISTONE
7	44103	ASTA
8	27621	NOTTOLINO
9	19420	MOLLA
10	23065	RONDELLA
11	27626	BOCCHETTONE
12	23093	GUARNIZIONE
13	27623	BOCCHETTONE
14	27628	PIASTRINA
15	27625	DADO

Rif.	Codice	Descrizione

901096 - SERBATOIO PRERISCALDATORE COIBENTATO - INSULATED PREHEATER TANK

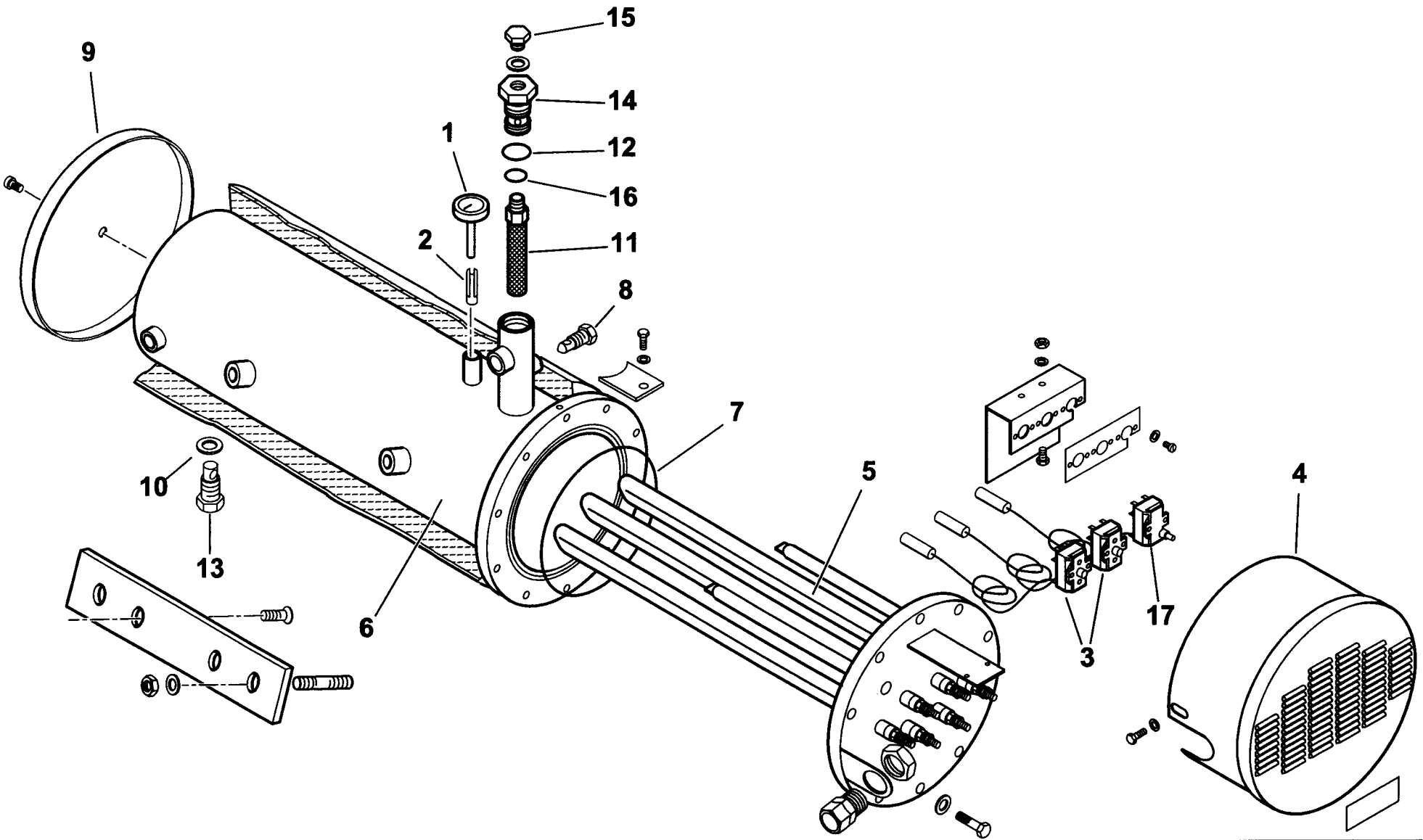

0002990666 rev.3	dis. Balboni
Data: 15-10-2004	visto:Gilli C.

TAV.E59

901096 Serbatoio preriscaldatore coib.BT180

esploso **0002990666** **rev.3**

Rif.	Codice	Descrizione
1	23143	TERMOMETRO
2	417	FRIZIONE
3	31308	TERMOSTATO TR2
4	57123	COPRITERMOSTATI
5	13165	RESISTENZA 15000W
6	57083	CORPO SERBATOIO
7	31335	GUARNIZIONE
8	14628	TAPPO 1/4"
9	57113	FONDELLO
10	18257	RONDELLA
11	27589	FILTRO
12	23916	GUARNIZIONE OR3150
13	27568	TAPPO 1/2"
14	57014	TAPPO FILTRO
15	15112	TAPPO 1/4"
16	23915	GUARNIZIONE OR3125
17	31309	TERMOSTATO LS1

Rif.	Codice	Descrizione

900044-GRUPPO MAGNETE - MAGNET GROUP - GROUPE MAGNETO - MAGNETMASCHINENSATZ

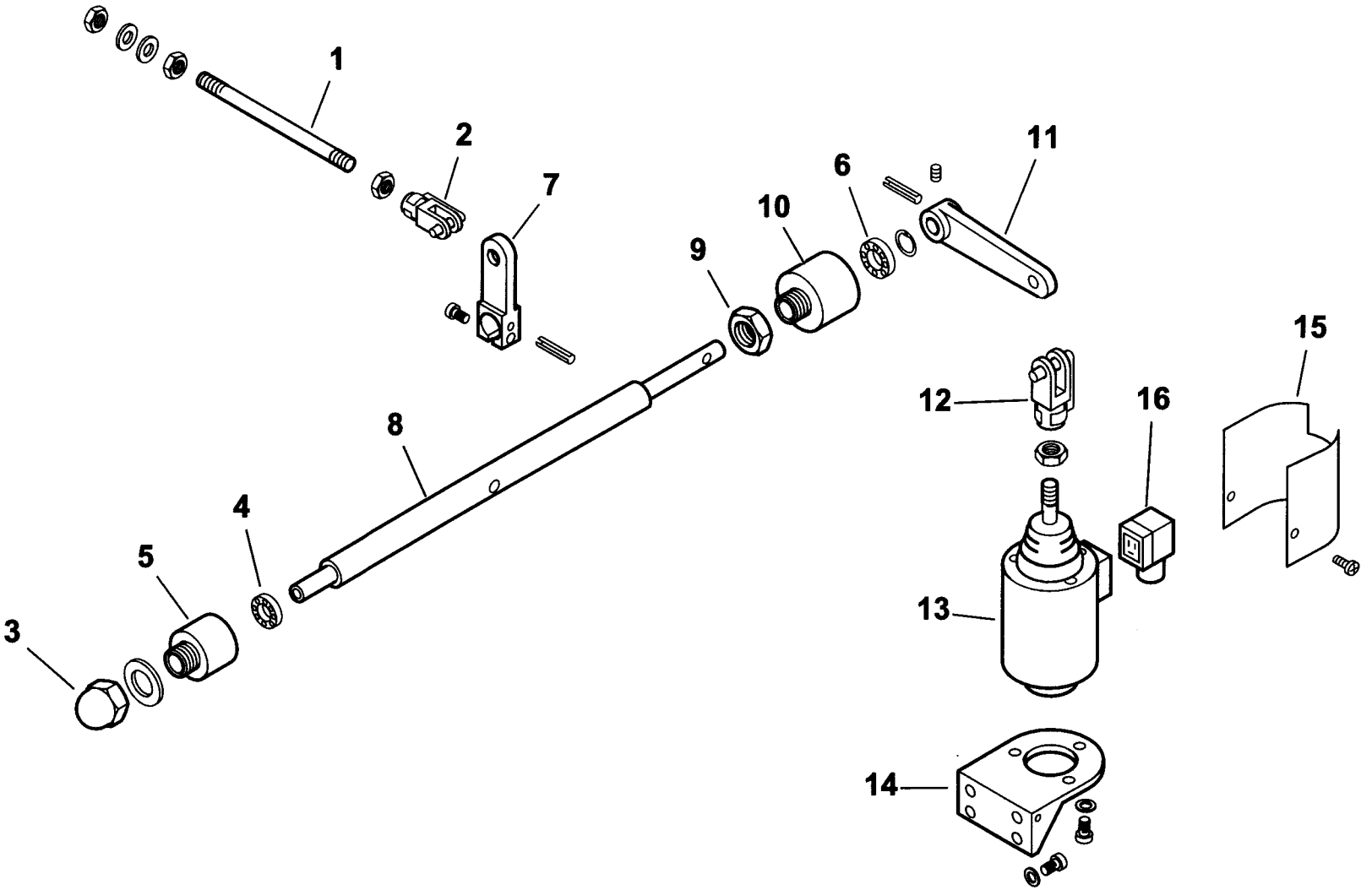

0002992174 rev.0	dis.Balboni
Data: 15-05-2001	visto:Gilli C.

TAV.G6

900044 Gruppo magnete 120

esploso **0002992174 rev.0**

Rif.	Codice	Descrizione
1	37901	ASTA
2	30543	FORCELLA
3	23056	DADO
4	23055	CUSCINETTO
5	27635	SOPPORTO
6	23054	CUSCINETTO
7	27645	LEVA
8	37903	PERNO
9	27637	DADO
10	27636	SOPPORTO
11	27646	LEVA
12	27634	FORCELLA
13	0005250067	ELETTROMAGNETE
14	33265	SOPPORTO
15	33266	PROTEZIONE
16	30761	CONNETTORE

Rif.	Codice	Descrizione

16230 - VALVOLA REGOLATRICE di PRESSIONE - PRESSURE REGULATING VALVE - REGULADOR de PRESION

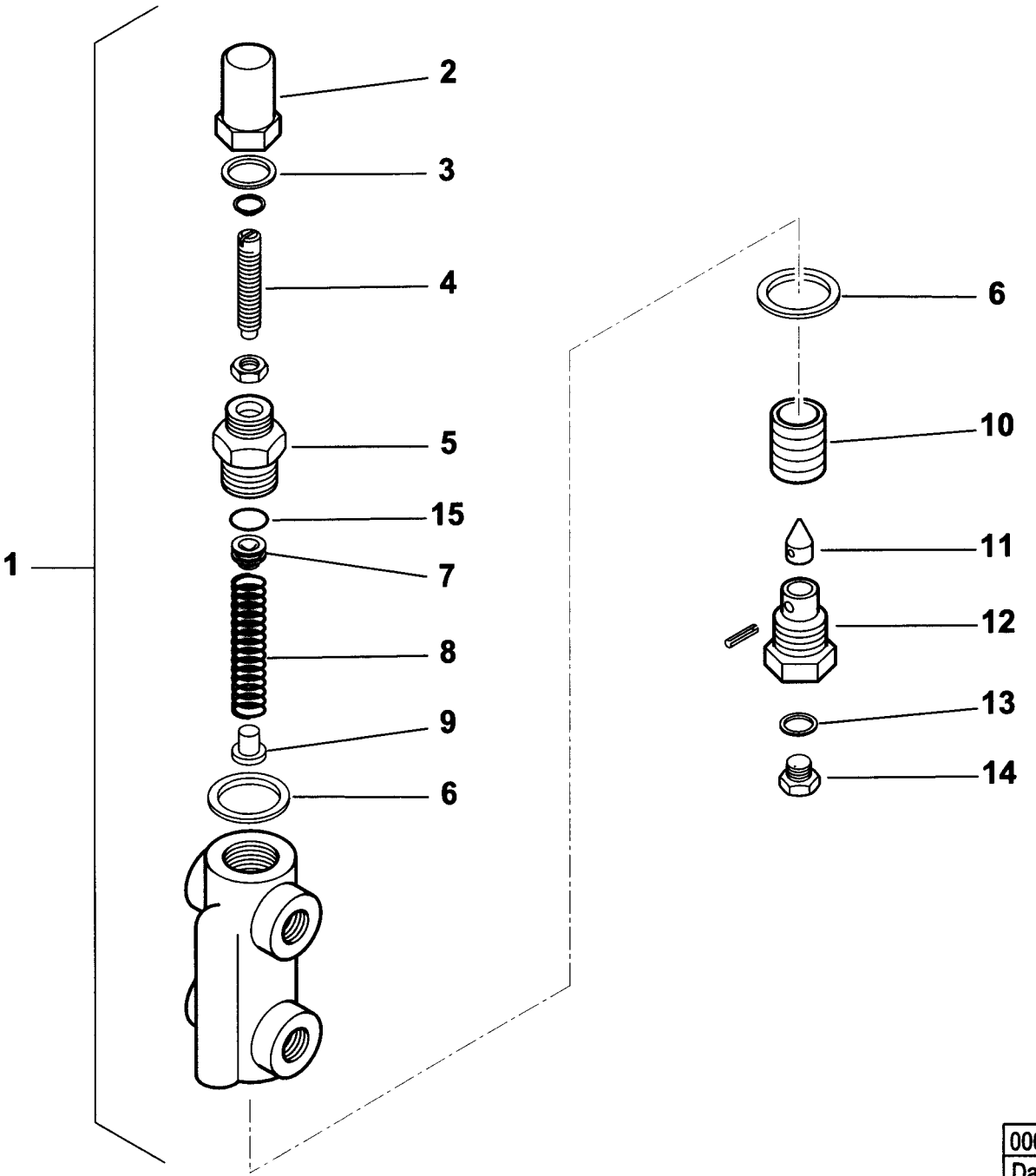

0002990667 rev.2	dis. Balboni
Data: 01-08-2001	visto: Gilli C

TAV.H1

16230 Valvola regolatrice di pressione 3/8"

esploso **0002990667** **rev.2**

Rif.	Codice	Descrizione
1	16230	ASSIEME VALVOLA REGOLATRICE 3/8"
2	16234	DADO CIECO
3	30425	RONDELLA
4	16233	VITE
5	16372	BOCCHETTONE
6	18257	RONDELLA
7	16373	CAPPELLOTTO
8	3479	MOLLA
9	4718	BOCCOLA
10	4717	PISTONE
11	18245	SPILLO
12	3267	BOCCHETTONE
13	4987	RONDELLA
14	15112	TAPPO
15	23803	GUARNIZIONE

Rif.	Codice	Descrizione

900341 - GRUPPO MOTORE POMPA - PUMP MOTOR GROUP - GRUPO MOTOR BOMBA (kW1,1 -50Hz)

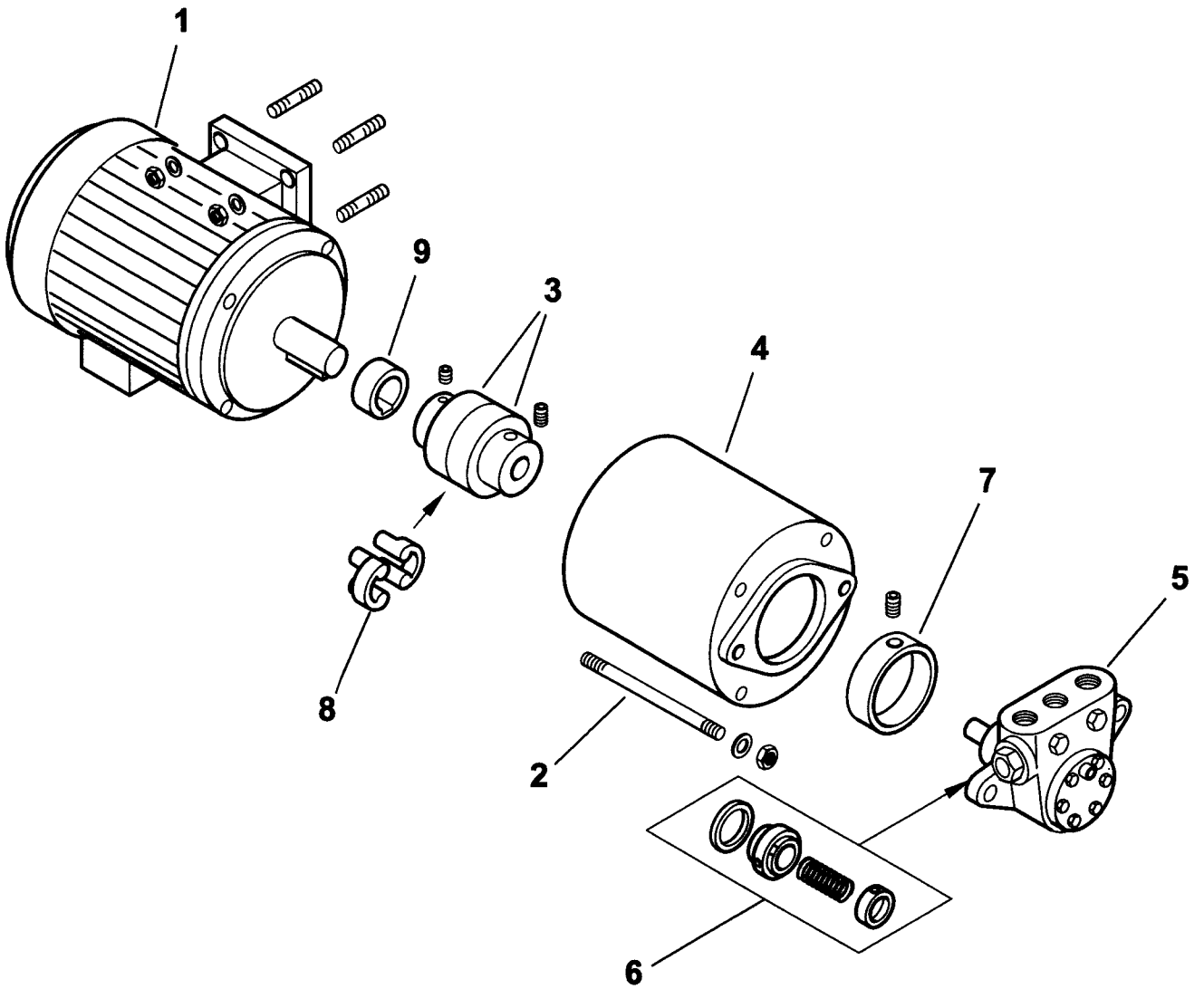

0002991626 rev.3	dis. Balboni
Data: 04-11-2004	visto:Gilli C.

TAV.L24

900341 Gruppo motore-pompa kW 1,1-700-50Hz

esploso **0002991626 rev.3**

Rif.	Codice	Descrizione
1	30831	MOTORE kw 1,1 - 50Hz
2	18708	TIRANTE
3	36823	GIUNTO
4	39105	SOPPORTO
5	0005060021	POMPA 700
6	95519	ANELLI DI TENUTA
7	36824	RIDUZIONE
8	17886	PARASTRAPPO
9	38595	DISTANZIALE

Rif.	Codice	Descrizione

COMIST 250 DSPNM 50Hz cod.5430050

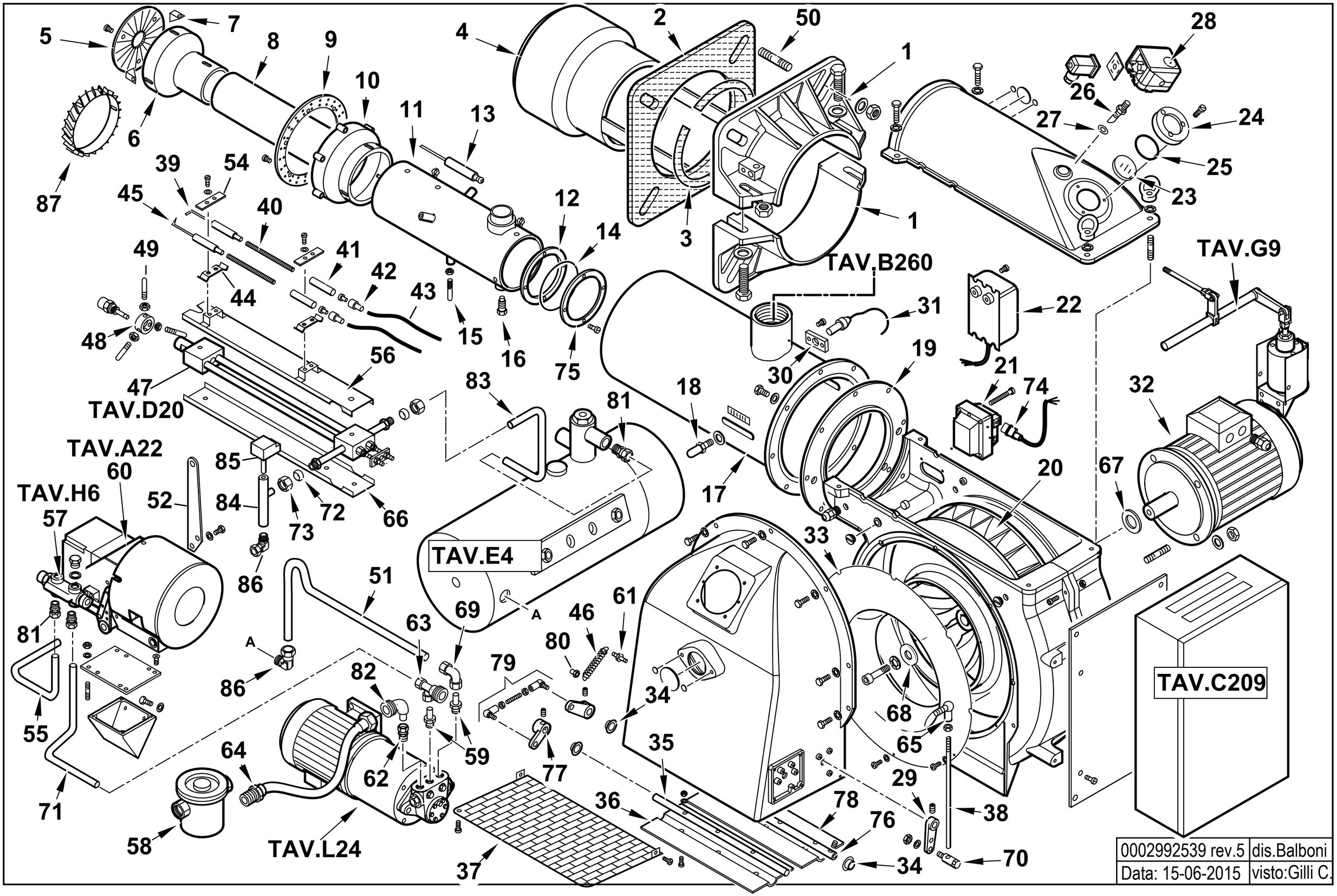

0002992539 rev.5	dis.Balboni
Data: 15-06-2015	visto:Gilli C.

5430050 COMIST 250 DSPNM 50Hz esploso **0002992539 Rev.5**

Rif.	Codice	Descrizione
1	8012120102	**SEMIFLANGIA ATT.BRUC. BGN300P**
2	0012120106	GUARN.NE FLANGIA AT.CO
3	0012120107	**CORDONE FIBRA DI VETRO 6X6X885**
4	33756	DIFFUSORE CMT250MM
5	33733	DISCO FRESATO 180X50 I152
6	33732	CAMPANA INT. 191X185 CMT250
7	39072	SOPPORTO
8	33754	CANNOTTO INTERNO
9	33731	DISCO FORATO 248X205
10	33726	CAMPANA ESTERNA
11	62530	CANNOTTO INTERMEDIO
12	33669	ANELLO CENTRAG. CANOTTO
13	33758	**ELETTRODO GAS CMT250 L760**
14	31424	GUARNIZIONE OR 4600
15	39022	VITE CENTRAGGIO H25XM8
16	37026	VITE BLOC.GIO CANNOTTO
17	62546	**AS.CANNOTTO EST.CMT250 L720**
18	18476	NOTTOLINO 46X8M
19	33531	**FLANGIA AT.CO CANNOTTO D340**
20	29361	VENTOLA D.430X45
21	0005020030	**TRASF.RE GAS 8/20 50HZ/PM SP4I**
22	57024	TRASF.RE 14KV-30MA 230/50
23	0012010143	**VETRINO 60X3 FUME' POLICARB.**
24	8012010145	**ANELLO PER VETRINO 90X55 PRES.**
25	23299	GUARNIZIONE OR 3218
26	18722	NIPPLO
27	4987	RONDELLA
28	0005040134	**PRESSOSTATO KROMS. DG 6U-5**
29	0015010127	LEVA REGOLAZIONE L40 D12

Rif.	Codice	Descrizione
30	30895	SOPPORTO
31	30837	FOTO QRA2
32	30104	**MOTORE TRIF. KW7,5 230-400/50**
33	0012010130	**ANELLO CONV.RE ARIA 482X255**
34	54056	**BOCCOLA IGLIDUR-G 20X14X12X1**
35	0012010134	**PERNO FARFALLA BGN200-390 L465**
36	0012010132	**FARFALLA BGN200-390 L414,5**
37	0012010129	PROTEZIONE CONVOGLIATORE
38	57239	ASTA REG.NE M8X520
39	27779	ELETTRODO G.P. MAGNETE DS
40	45072	**PROLUNGA ELET.DO L600X5MA**
41	19424	**ISOLATORE X ELETTRODO D14X5,5**
42	0005060037	**SOPPRESSORE A FILO 5000 OHM**
43	30223	CAVO A.T. 1 MMQ D.7
44	34459	STAFFA
45	27778	ELETTRODO SN
46	18393	MOLLA
47	44115	GRUPPO POLV.RE L940
48	27669	SOPPORTO
49	57133	PERNO CENTRAGGIO M6X60
50	17888	PRIGIONIERO M20X108
51	57474	TUBO MAN.TA P-S 250DSPN-D
52	44545	STAFFA
54	61299	PIASTRINA
55	57105	TUBO RIT.NO GT-VR
56	44120	PROTEZIONE SUPERIORE
57	16320	VALVOLA REGOLATRICE
58	30855	FILTRO NAFTA 1"1/4
59	57058	RACCORDO

Rif.	Codice	Descrizione
60	16279	MODULATORE
61	35620	NOTTOLINO
62	23077	RACCORDO WOSS D18-1/2"
63	27663	ATTACCO 3 VIE
64	0005070456	TUBO FLESSIBILE 1"1/4x1500
65	18695	ARTICOLAZIONE
66	44121	PROTEZIONE INFERIORE
67	29364	DISTAN.LE VENTOLA 38X58X5
68	17887	**PIATTELLO FISS.GIO VENTOLA D38**
69	23074	RACCORDO WOSS D15
70	19555	ARTICOLAZIONE
71	57108	TUBO RIT.NO VR-P
72	23825	**OGIVA PER RACCORDO WOSS D=15**
73	23832	**DADO PER RACCORDO WOSS D=15**
74	0005130136	**CONNETTORE TRASF. FIDA L1500**
75	33700	FLANGIA
76	0012010147	**PERNO FARFALLA BGN200-390 L490**
77	0019040006	NOTTOLINO COL.TO D12 H15 D6
78	0012010133	FARFALLA BGN200-390 L422
79	0012010097	TIRANTE CON SNODI M6 L.112
80	53076	NOTTOLINO MOLLA M6X18 FEM.
81	23076	RACCORDO WOSS D15-1/2"
82	27677	ATTACCO TUBO 1"1/4
83	57104	TUBO MAN.TA S-GP
84	57075	GUAINA
85	23240	TERMOSTATO TC2 70-130°C
86	23075	**RACCORDO WOSS D.15-1/2" GOMITO**
87	62575	TURBOLATORE BRUC.RE COMIST

16279 - GRUPPO MODULATORE - MODULATING SYSTEM - SYSTEME DE MODULATION - MODULATIONSSYSTEM

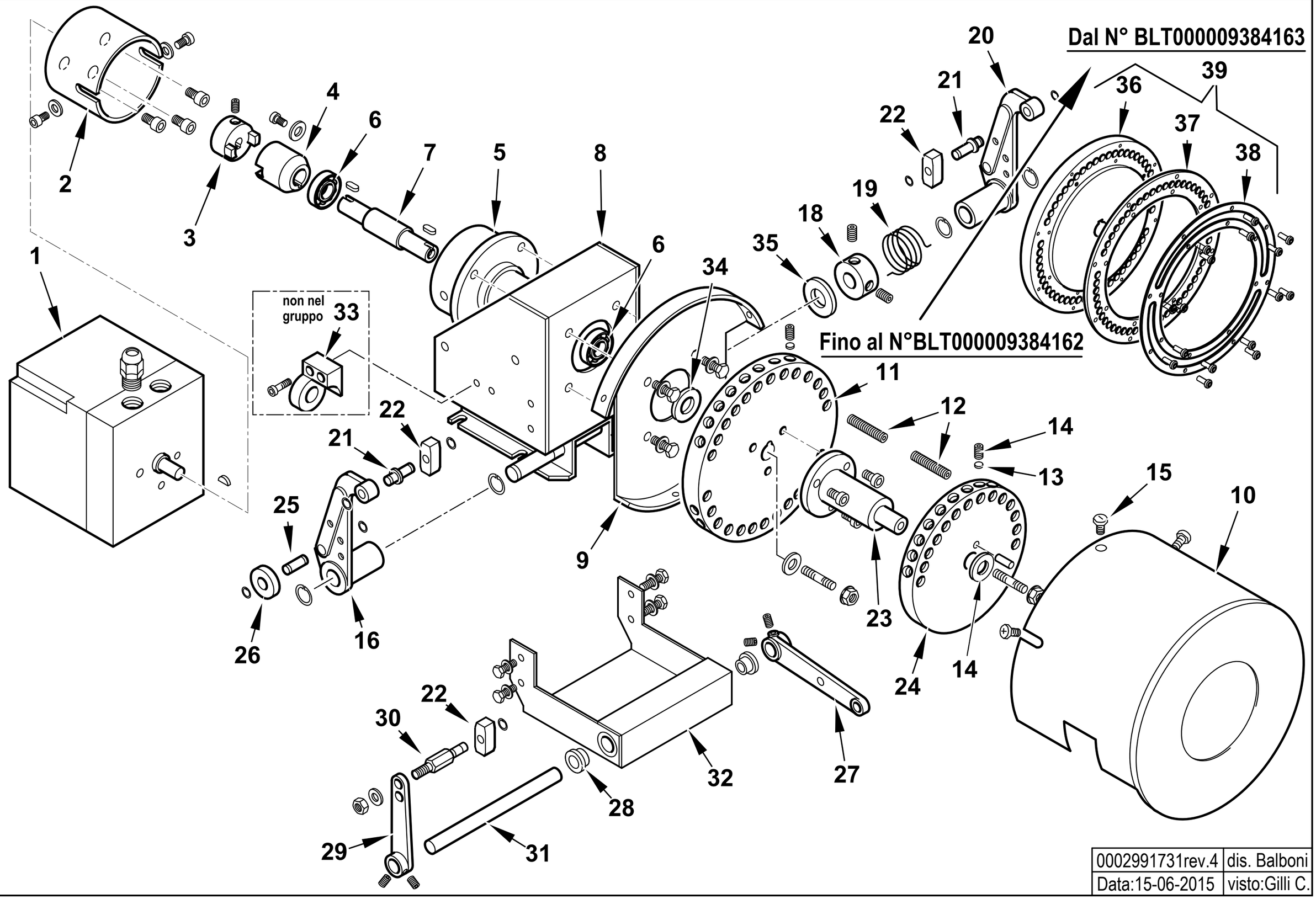

0002991731rev.4	dis. Balboni
Data:15-06-2015	visto:Gilli C.

TAV.A22

16279 AS.MODULATORE CMT

esploso **0002991731** **Rev.4**

Rif.	Codice	Descrizione	Note	Rif.	Codice	Descrizione	Note
1	31071	MOT.NO SIEMENS SQM10.16502		31	16305	ALBERO PER LEVE MODUL. CMT	
2	16261	SOPPORTO MOT.NO MODUTROL		32	16309	PIASTRA SOP.TO LEVE MODUL.	
3	16260	GIUNTO MASCHIO MODUTROL		33	16270	SOP.TO VALV.REG.SN (non compreso nel gruppo)	
4	16259	GIUNTO FEMMINA		34	16313	SPESSORE PULEGGIA	
5	16258	SOPPORTO		35	16220	RONDELLA INOX 15,5X30X1,5	
6	30257	CUSCINETTO 15-35-11		36	0006020617	PULEGGIA SOP.TO VITI MODUL.CMT	Dal N°BLT000009384163
7	16257	PERNO CENTRALE MODUTROL		37	0026050051	ANELLO NYLON ANTISVIT. VITI	Dal N°BLT000009384163
8	16255	SOPPORTO MODUTROL		38	0026050050	ANELLO PULEGGIA MODULATORE IB	Dal N°BLT000009384163
9	16254	SOPPORTO		39	0006110231	AS. PULEGGIA CMT GRANDE	Dal N°BLT000009384163
10	16314	COPERCHIO PULEGGE CMT					
11	16286	PULEGGIA SOP.TO VITI CMT	Fino al N°BLT000009384162				
12	16315	VITE X PULEGGIA STCE 8X40					
13	16282	PIATTELLO PER VITE MODUL.					
14	5488	VITE STCE 10X10 UNI5929					
15	12317	POMELLO					
16	18796	LEVA SINISTRA					
18	33979	BOC.LA CAR.TO MOLLA 20X39					
19	33823	MOLLA SINISTRA 36X24					
20	18795	LEVA DESTRA					
21	0012120136	ALBERINO X TASTATORE L=29 D12					
22	18797	TASTATORE					
23	16310	ALBERO SOP.TO 2° PULEGGIA CM					
24	16287	PULEGGIA SOP.TO VITI D140					
25	0012120137	ALBERINO 19X8					
26	18805	NOTTOLINO					
27	16304	LEVA REGOLAZIONE L115					
28	16306	BOCCOLA OT MODUL. CMT					
29	0015010025	AS.LEVA REG.NE L.85 TS3					
30	16308	ALBERINO X TASTATORE CMT					

901148 - RAMPA GAS 2"-DN65 - GAS TRAIN - TREN DE GAS - RAMPE A GAZ - GASRAMPE

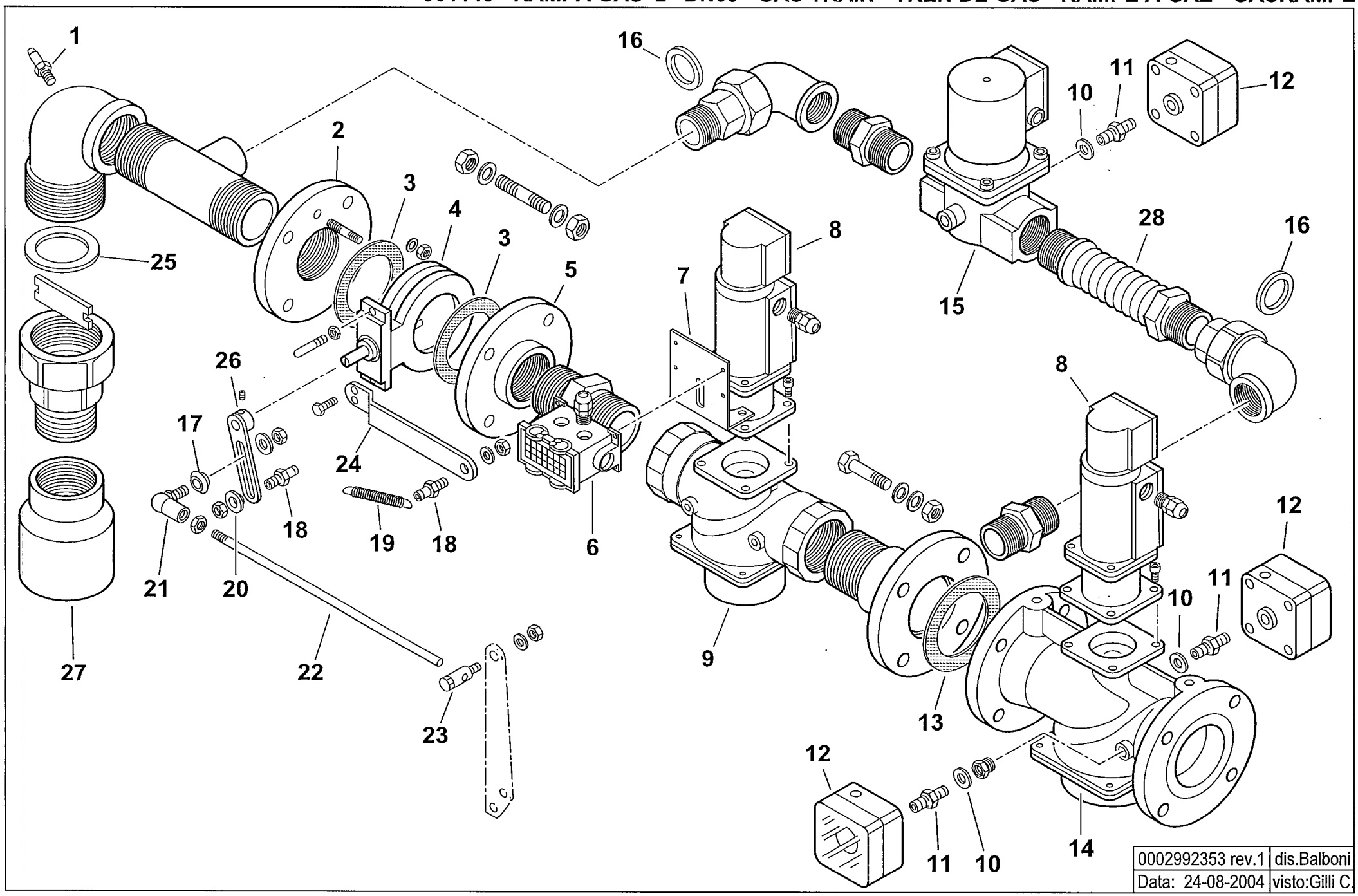

0002992353 rev.1	dis.Balboni
Data: 24-08-2004	visto:Gilli C.

TAV.B260

901148 Rampa gas 2" - DN65

esploso **0002992353 rev.1**

Rif.	Codice	Descrizione
1	31483	PRESA PRESSIONE
2	0006020042	FLANGIA
3	23768	GUARNIZIONE
4	0006020049	VALVOLA FARFALLA DKG50 FORATA
5	23409	FLANGIA
6	19561	CONNETTORE
7	59565	STAFFA
8	31176	SERVOMOTORE LANDIS SKP10
9	31179	VALVOLA LANDIS VGG10.504P 2"
10	4987	RONDELLA
11	0010060030	NIPPLO
12	23375	PRESSOSTATO DG150B3
13	23129	GUARNIZIONE DN65
14	31180	VALVOLA LANDIS VGF10.654P DN65
15	0005090058	VALVOLA HONEYW. VE4040B1002 1"1/2
	0005090096	CIRCUITO VE4032/50
	0005090088	BOBINA VE4040B/C
16	0005180005	GUARNIZIONE
17	35621	BOCCOLA
18	17979	NOTTOLINO
19	18393	MOLLA
20	35360	SPESSORE
21	18695	ARTICOLAZIONE
22	41516	ASTA
23	19555	ARTICOLAZIONE
24	41531	STAFFA
25	0005180006	GUARNIZIONE
26	35633	LEVA

Rif.	Codice	Descrizione
27	39194	RACCORDO 3"x2"
28	0005100072	GIUNTO ANTIVIBRANTE 1"1/2

900601 -QUADRO ELETTRICO - CONTROL PANEL - CUADRO ELECTRICO - APPAREILLAGE ELECTRIQUE - SCHALTGERAETE

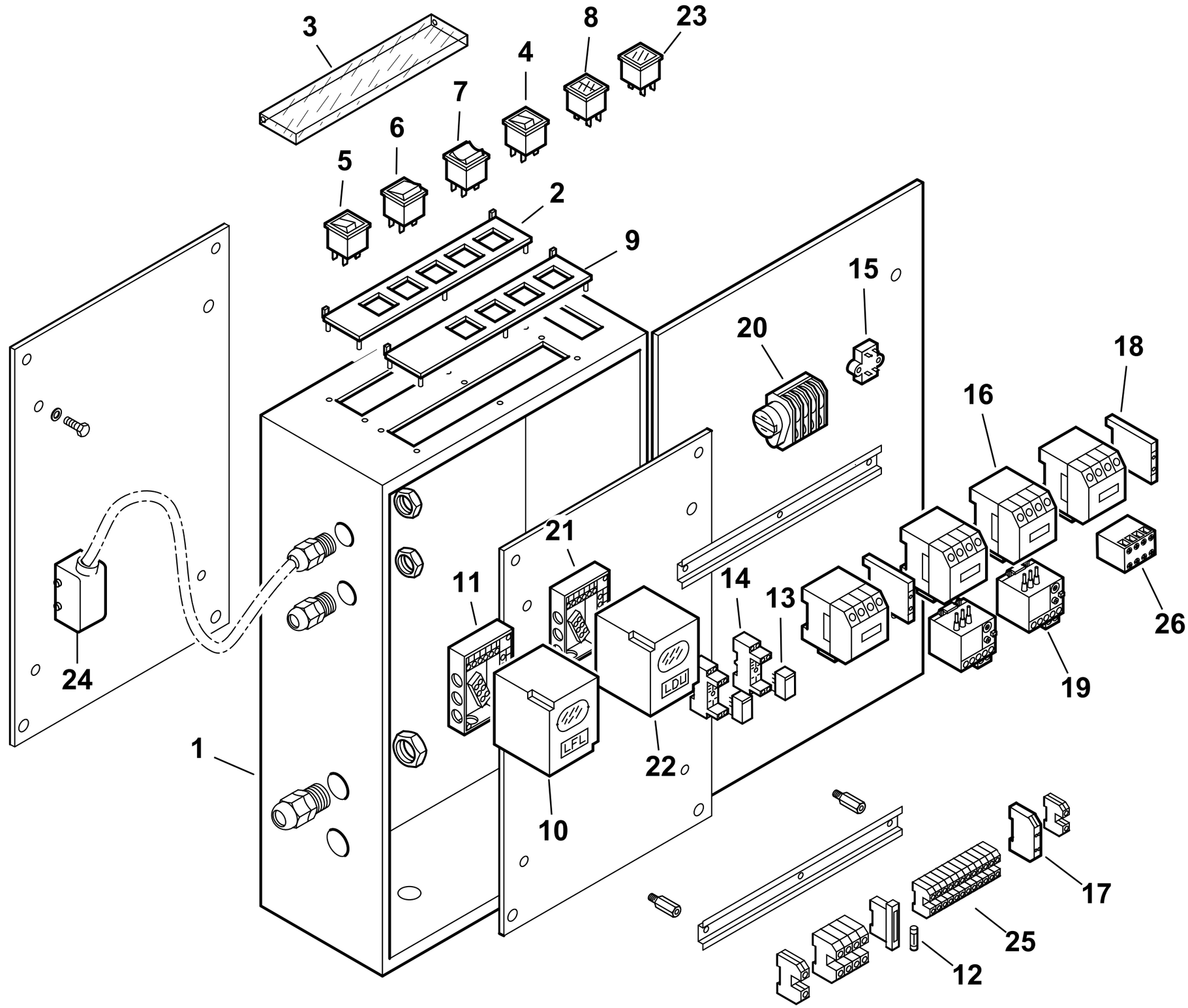

0002991696 rev.3	dis. Balboni
Data: 25-06-2012	visto:Gilli C.

TAV.C209

900601 **Quadro elettrico Comist 250DSPNM** esploso **0002991696** **Rev.3**

Rif.	Codice	Descrizione
1	0012070011	CASSETTA AP.RA CEM 433X583X193
2	0006060008	TARG.FUNZ.TO MODULANTE
3	61228	PROTEZIONE TRASP.TARG. L.224
4	0005120040	PULSANTE SPIA ROSSA
5	0005120039	INTERRUTTORE SPIA BIANCA
6	0005120041	DEVIATORE
7	0005120038	DEVIATORE CON 0 CENTRALE
8	0005120058	SEGNALATORE ARANCIO DOPPIO
9	0006060005	TARGHETTA FUNZIONAMENTO MISTO
10	0005030071	APPARECCHIATURA LFL1.333
11	23525	ZOCCOLO LFL1.333
12	7456	FUSIBILE 6,3A 5X20 IWB 0102Q
13	0005110095	RELE' A 2 CONTATTI CR-P230AC2
14	0005110096	ZOCCOLO RELE'2 CONTATTI CR-PSS
15	0005020034	FILTRO ANTIDIST. FAHDA ZF 6,5A
16	0005110110	TELERUT.RE LOVATO BG0910A230
	0005110113	TELERUT.RE LOVATO BF2510A230
	0005110140	TELERUT.RE LOVATO BF0040A230
17	23062	PONTE EGD2
18	0005110136	CONTATTO AUS.LOVATO BGX1011
	0005110137	CONTATTO AUS.LOVATO BFX1211
19	0005110128	RELE' TERMICO LOVRF38 13-18A
	0005110123	RELE' TERMICO LOVRF12 2,9-4A
20	0005040150	MOTORINO CICLICO 3 CAMME CDC
21	23528	ZOCCOLO LDU11.
22	31367	APPARECCHIATURA LDU11.
23	0005120054	SEGNALATORE ARANCIO

Rif.	Codice	Descrizione
24	0005130044	CONNETTORE 10 POLI
25	0005130076	MORSETTO WIEL. WK2,5/U
26	0005110138	CONTATTO AUS.LOVATO BFX1004

44115 GRUPPO POLVERIZZATORE - NOZZLE ASSEMBLY - LIGNE GICLEUR - DUESENGESTAENGE

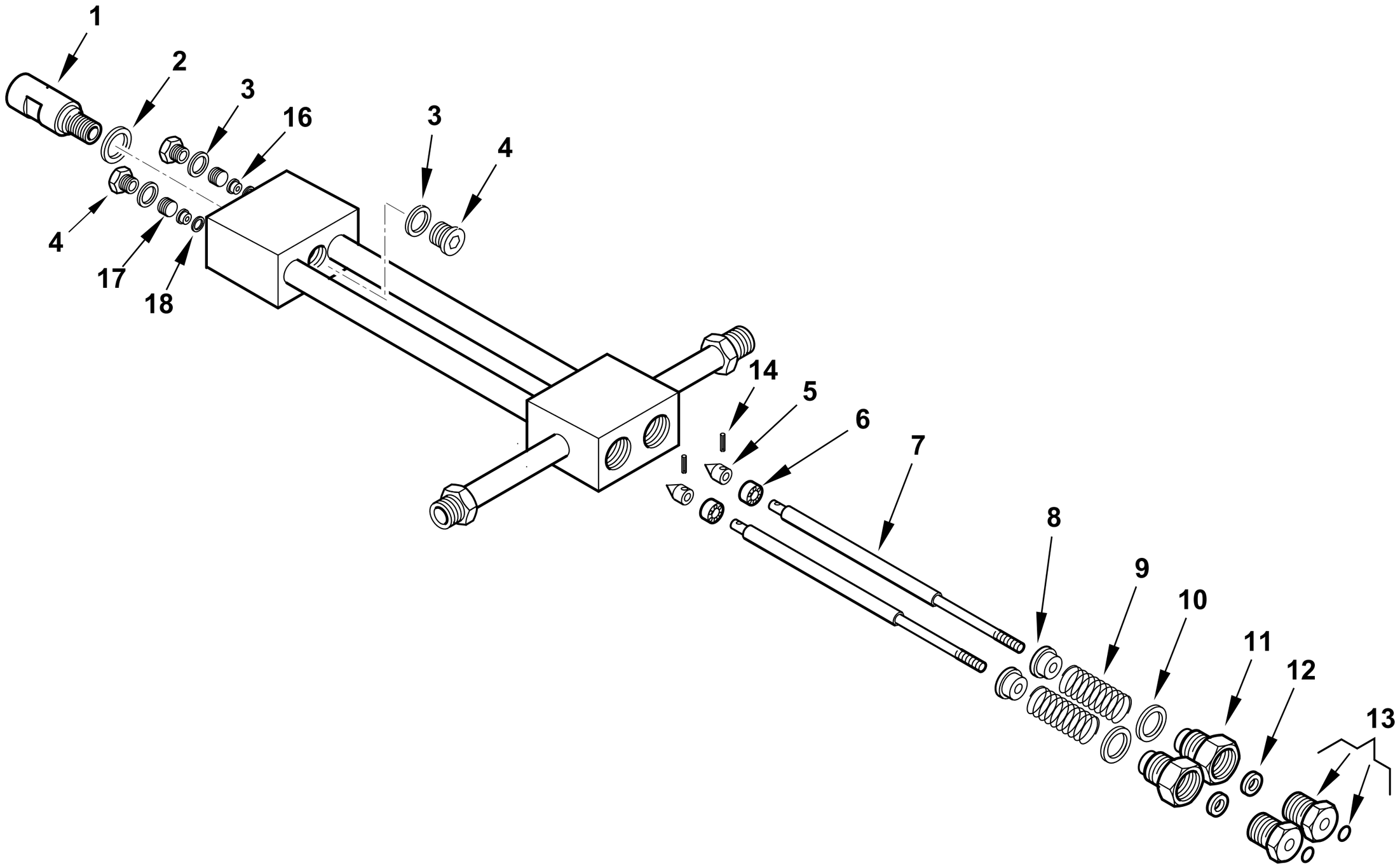

0002990968rev.5	dis.Balboni
Data: 10-07-2013	visto:Gilli C.

TAV.D20

44115 **Assieme gruppo polverizzatore L940** esploso **0002990968** **Rev.5**

Rif.	Codice	Descrizione
1	27611	BOC.NE PORTAUG.LO BERGONZO GPM
2	23066	RONDELLA RAME 20,2X25X1
3	23064	RONDELLA RAME 14,2X19X1
4	23067	TAPPO 14X1,5X12 DIN 908
5	27631	SPILLO CONICO 18X10
6	27614	PISTONE 16X10
7	44118	AS.ASTA APERTURA GPM L 963
8	27621	NOTTOLINO MOLLA GPM
9	19420	MOLLA 35X22,4X3
10	23065	RONDELLA RAME 25,2X30X1
11	27626	BOC.NE PER GUARNIZ.NE GPM
12	0005180109	GUARN.NE FLEXISEAL 6X18X9,5
13	0006020554	BOC.NE PER BOCCOLA GPM OR
	0005180041	GUARNIZIONE OR 2025 VITON
14	0005170007	SPINA CON.INT. 2X12 UNI7586
16	27612	BOCCOLA PER SPILLO GPM
17	27609	GHIERA PER BOCCOLA 14X1,5 GPM
18	23063	RONDELLA RAME 8,2X12X0,5

Rif.	Codice	Descrizione

900233 - SERBATOIO PRERISCALDATORE COIBENTATO - INSULATED PREHEATER TANK

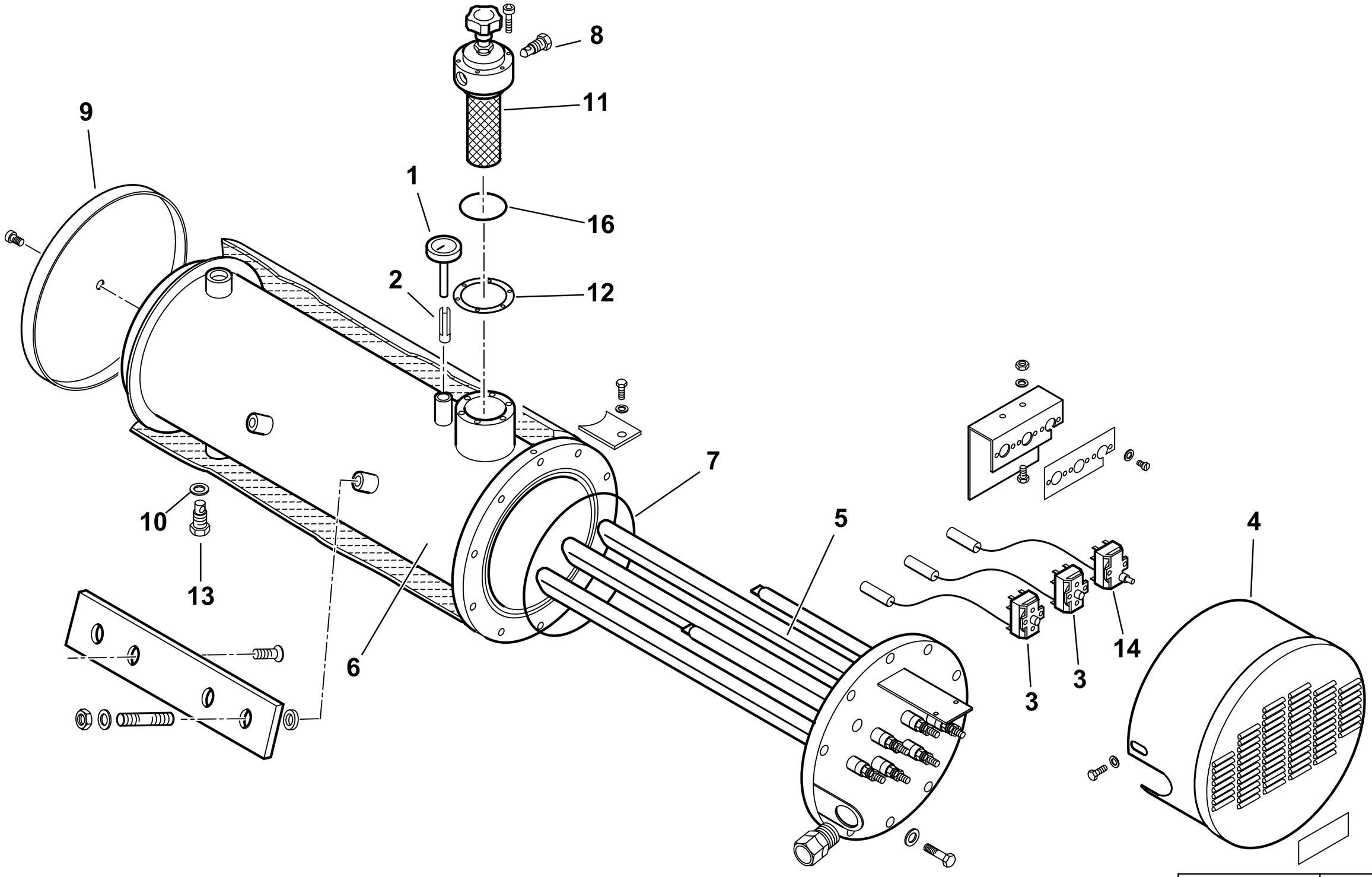

0002990353 rev.3	dis. Balboni
Data: 01-04-2010	visto:Gilli C.

TAV.E4

900233 Serbatoio preriscaldatore coibentato 250/D

esploso **0002990353** **rev.3**

Rif.	Codice	Descrizione
1	23143	TERMOMETRO D52 L100 350°C
2	417	FRIZIONE A LINGUETTA
3	0005050121	TERMOSTATO TG200 60-230°C
4	57123	COPRITERMOSTATI
5	13166	RESISTENZA 18000W
6	57470	CORPO SERBATOIO
7	31335	GUARNIZIONE OR 237 VITON
8	14628	TAPPO 1/4"
9	57113	FONDELLO COIB.NE SERB. 250
10	18257	RONDELLA RAME 22X28X2
11	19438	FILTRO AUTOPULENTE
12	19434	GUARNIZIONE FILTRO 89X60X2
13	27568	TAPPO 1/2"
14	0005050124	TERMOSTATO TG400 230°C SERB.
16	0005180054	GUARNIZIONE OR2225

Rif.	Codice	Descrizione

900029-GRUPPO MAGNETE - MAGNET GROUP - GROUPE MAGNETO - MAGNETMASCHINENSATZ

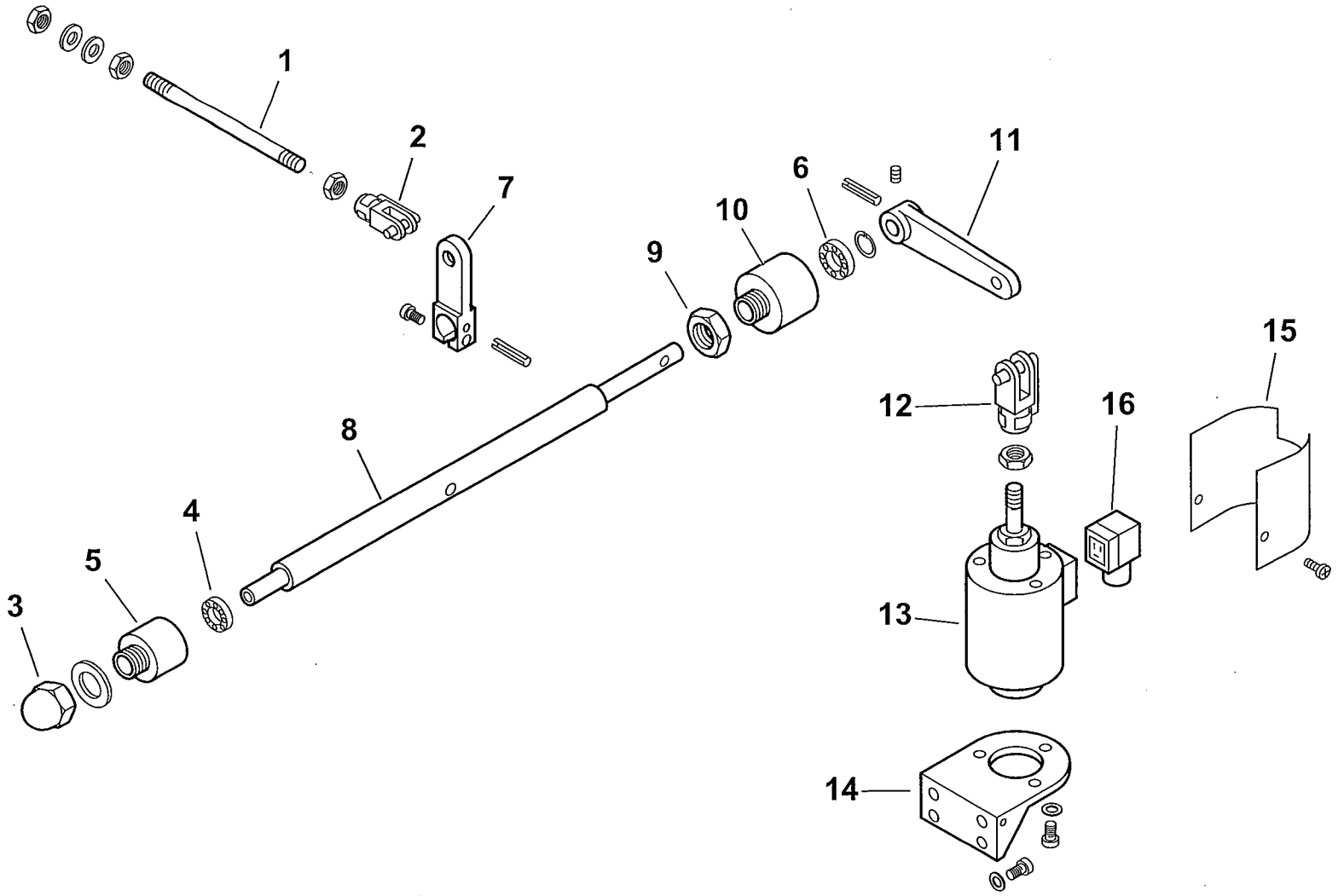

0002990695 rev.1	dis.Balboni
Data: 20-06-2001	visto:Gilli C.

TAV.G9

900029 Gruppo magnete BT 250

esploso **0002990695 rev.1**

Rif.	Codice	Descrizione
1	57080	ASTA COL.TO MAGNETE 250 L290
2	30543	FORCELLA M8 CON CLIPS UNI1676
3	23056	DADO CIECO M12 UNI5721/Z
4	23055	CUSCINETTO 8-22-7
5	27635	SOPPORTO
6	23054	CUSCINETTO 12-28-8 SKF6001-2Z
7	27638	LEVA APERTURA GRUPPO 250-350
8	27640	PERNO SOP.TO LEVA 250
9	27637	DADO PER SOP.TO CUSCINETTO
10	27636	SOP.TO CUSCINETTO D28
11	27641	LEVA PER MAGNETE 180-250
12	27634	FORCELLA PER MAGNETE M12
13	0005250067	ELETTROMAGNETE 230V CA 200V CC
14	33265	SOPPORTO
15	33266	PROTEZIONE
16	30761	CONNETTORE MPM 3POLI NERO PG9

Rif.	Codice	Descrizione

16320 - VALVOLA REGOLATRICE di PRESSIONE - PRESSURE REGULATING VALVE - REGULADOR de PRESION

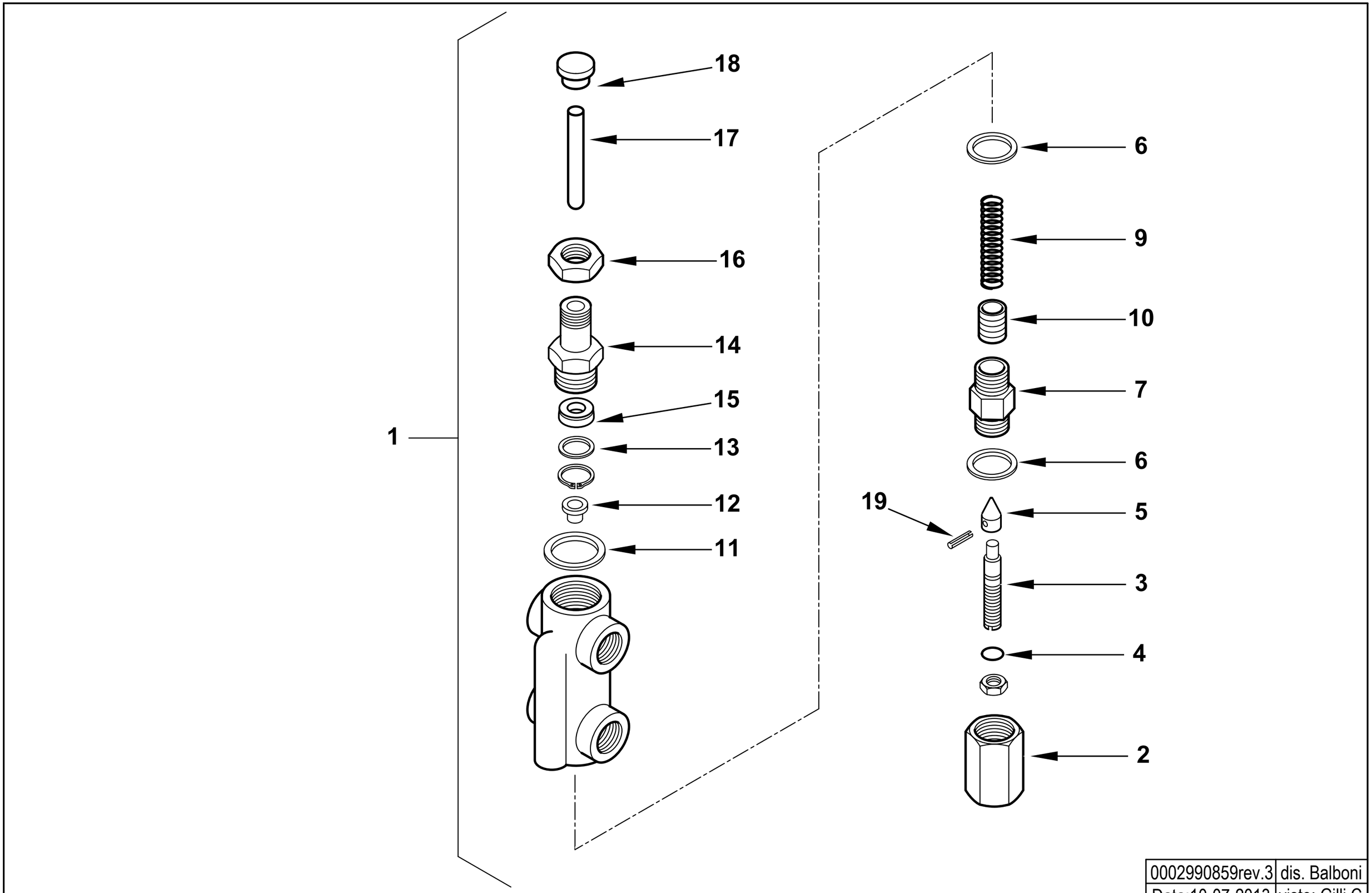

0002990859rev.3	dis. Balboni
Data:10-07-2013	visto: Gilli C.

TAV.H6

16320 AS.VALV.REG.PRES. MOD. 1/2X3/8

esploso **0002990859** **rev.3**

Rif.	Codice	Descrizione
1	16320	ASSIEME VALVOLA REGOLATRICE
2	16295	DADO CIECO
3	16322	VITE REG.NE VR 68X12
4	0005180008	GUARNIZIONE OR 108 VITON
5	27613	SPILLO CONICO 20X11
6	18257	RONDELLA RAME 22X28X2
7	16321	BOCCHETTONE 22X1,5X44
9	16284	MOLLA BY PASS 50,5X14,4
10	32635	PISTONE REG. PRES. MN
11	3431	RONDELLA RAME 30X40X1,5
12	16323	PIATTELLO MOLLA 16X11,5X8
13	32626	RONDELLA X GUAR.NE OT. 22X16X2
14	32631	BOCCHETTONE 50X22X1,5
15	0005180110	GUARN.NE FLEXISEAL 10X22X7,5
16	32633	DADO ES.LE 22X1,5M H7
17	16293	PERNO SPINTA 75X10
18	32629	PIATTELLO SPINTA 25X17X10
19	23112	SPINA SPIRALE 2,5X12 UNI6875

Rif.	Codice	Descrizione

900341 - GRUPPO MOTORE POMPA - PUMP MOTOR GROUP - GRUPO MOTOR BOMBA (kW1,1 -50Hz)

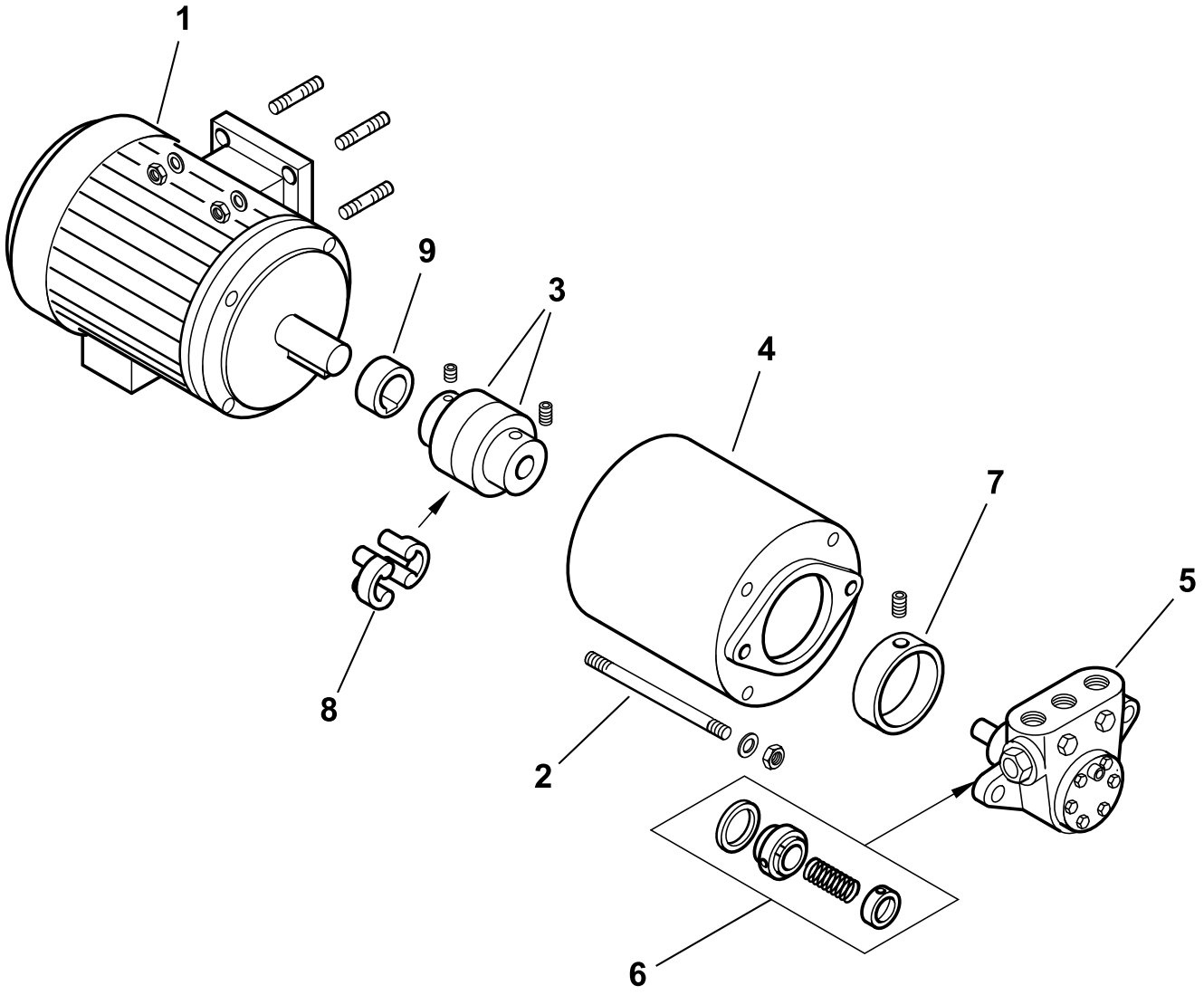

0002991626 rev.3	dis. Balboni
Data: 04-11-2004	visto:Gilli C.

TAV.L24

900341 **Gruppo motore-pompa kW 1,1-700-50Hz** esploso **0002991626 rev.3**

Rif.	Codice	Descrizione
1	30831	MOTORE P.KW1,1 230-400/50Hz 4P
2	18708	TIRANTE M 8X160
3	36823	GIUNTO MOTORE POMPA D24XD12
4	39105	SOPPORTO
5	0005060021	POMPA 700
6	95519	TENUTA POMPA DANFOSS 40-700
7	36824	RIDUZIONE POMPA
8	17886	PARASTRAPPO GIUNTO GHISA
9	38595	DISTANZIALE GIUNTO D24-H14

Rif.	Codice	Descrizione

COMIST 250 NM 50Hz cod.55510010

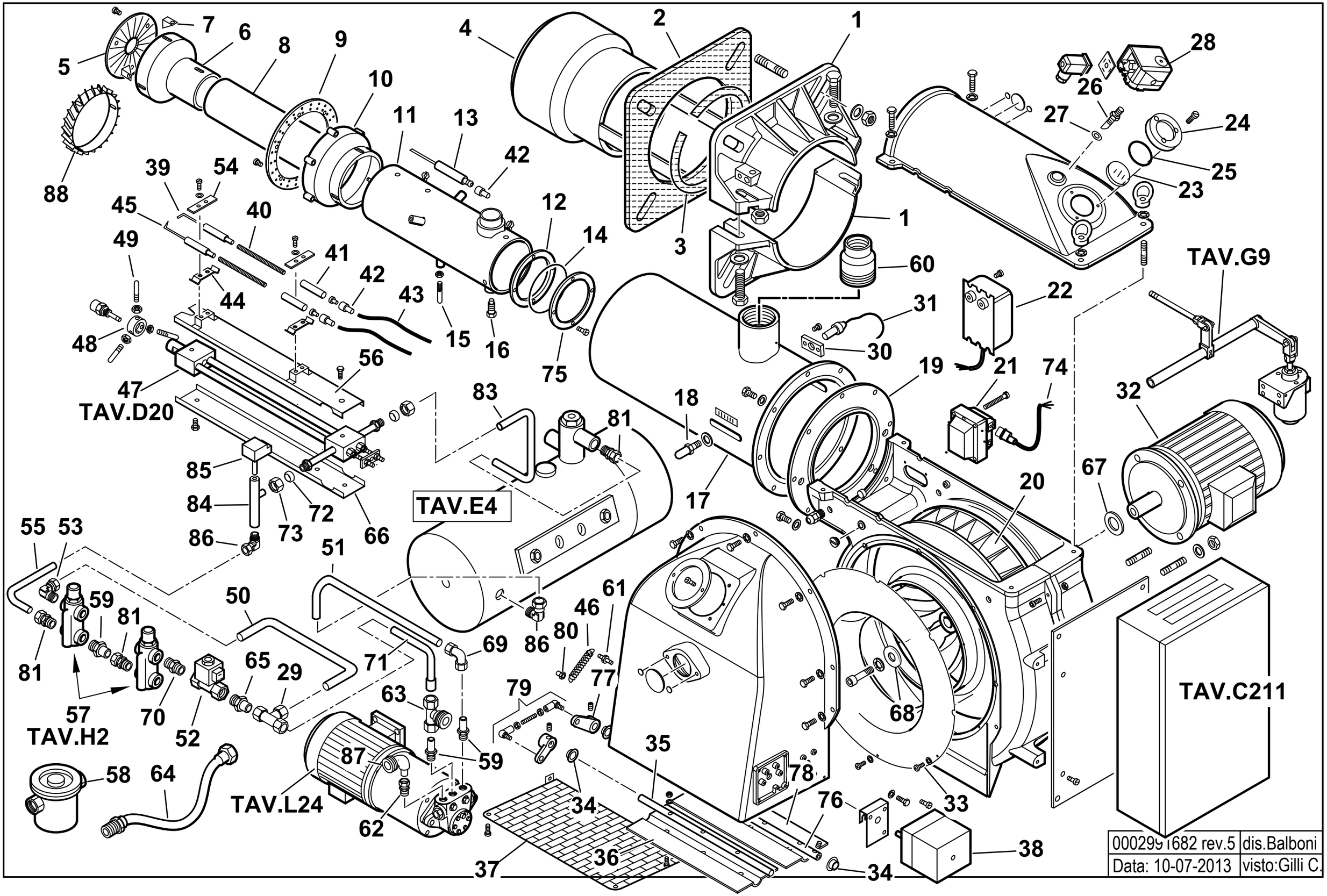

0002991682 rev.5	dis.Balboni
Data: 10-07-2013	visto:Gilli C.

55510010 COMIST 250 NM 50Hz sploso **0002991682 Rev.5**

Rif.	Codice	Descrizione
1	8012120102	**SEMIFLANGIA ATT.BRUC. BGN300P**
2	0012120106	GUARN.NE FLANGIA AT.CO
3	0012120107	**CORDONE FIBRA DI VETRO 6X6X885**
4	33756	DIFFUSORE CMT250MM
5	33733	DISCO FRESATO 180X50
6	33732	CAMPANA
7	39072	SOPPORTO
8	33754	CANNOTTO INTERNO
9	33731	DISCO FORATO 248X205
10	33726	CAMPANA ESTERNA
11	62530	CANNOTTO INTERMEDIO
12	33669	ANELLO
13	33758	ELETTRODO GAS CMT250
14	31424	GUARNIZIONE OR 4600
15	39022	VITE M8 X 55
16	37026	VITE 20MA X 70
17	62546	**AS.CANNOTTO EST. CMT250 L720**
18	18476	NOTTOLINO
19	33531	FLANGIA
20	29361	VENTOLA D.430 X 55
21	0005020030	TRASFORMATORE GAS
22	57024	TRASF.RE 14KV-30MA 230/50
23	0012010143	**VETRINO 60X3 FUME' POLICARB.**
24	8012010145	**ANELLO PER VETRINO 90X55 PRES.**
25	23299	GUARNIZIONE OR 3218
26	18722	NIPPLO
27	4987	RONDELLA
28	0005040134	**PRESSOSTATO KROMS. DG 6U-5**
29	31423	RACCORDO WOSS T
30	30895	SOPPORTO
31	30837	FOTO QRA2
32	30104	**MOTORE TRIF.KW7,5-230-400/50**
33	0012010130	**ANELLO CONV.RE ARIA 482X255**
34	34314	BOCCOLA BRONZO 20X14X10X1
35	0012010134	**PERNO FARFALLA BGN200-390 L465**
36	0012010132	**FARFALLA BGN200-390 L414,5**
37	0012010129	PROTEZIONE CONVOGLIATORE
38	31380	**MOT.NO SQN30.111A3500**
39	27779	ELETTRODO G.P. MAGNETE DS
40	45072	BARRA FILETTATA
41	19424	ISOLATORE
42	0005060037	**SOPPRESSORE A FILO 5000 OHM AT**
43	30223	CAVO A.T. 1 MMQ D.7
44	34459	STAFFA
45	27778	ELETTRODO SN
46	18393	MOLLA 80X9
47	44115	**AS.GRUPPO POLV.RE L940 CH350**
48	27669	SOPPORTO
49	57133	PERNO CENTRAGGIO M6X60
50	57365	TUBO RITORNO VR-RW
51	57103	TUBO MANDATA P-S
52	30912	E.V. LUCIFER 122K8363 230/50
53	0005150040	RACCORDO WOSS
54	61299	PIASTRINA
55	57100	TUBO RIT.NO GT-VR
56	44120	PROTEZIONE SUPERIORE
57	16325	VALVOLA REGOLATRICE
58	30855	FILTRO NAFTA 1"1/4
59	57058	RACCORDO ATTACCO WOSS 1/2"
60	39194	RACCORDO RAMPA 3" X 2"
61	35620	NOTTOLINO
62	23077	RACCORDO WOSS 1/2"
63	33780	ATTACCO 3 VIE 1"1/4
64	0005070456	TUBO FLESSIBILE 1"1/4x1500
65	13373	RACCORDO ATTACCO WOSS 1/4"
66	44121	PROTEZIONE GPM L935 INF.
67	29364	DISTAN.LE VENTOLA 38X58X5
68	17887	PIATTELLO FISS.GIO VENTOLA D38
69	23074	RACCORDO WOSS D15
70	18858	NIPPLO 1/4" X 3/8"
71	57101	TUBO RITORNO RW-P
72	23825	OGIVA PER RACCORDO WOSS D=15
73	23832	DADO PER OGIVA
74	0005130136	CONNETTORE TRASF. FIDA L1500
75	33700	FLANGIA
76	0012010147	**PERNO FARFALLA BGN200-390 L490**
77	0019040006	NOTTOLINO COL.TO D12 H15 D6
78	0012010133	FARFALLA BGN200-390 L422
79	0012010097	TIRANTE CON SNODI M6 L.112
80	53076	NOTTOLINO MOLLA M6X18 FEM.
81	23076	RACCORDO WOSS D15-1/2"
83	57104	TUBO MANDATA S-GP
84	57075	GUAINA
85	23240	TERMOSTATO TC2 70-130°C
86	23075	RACCORDO WOSS D.15-1/2" GOMITO
87	27677	ATTACCO 1"1/4 GOMITO
88	62575	TURBOLATORE BRUC.RE COMIST 25

901110 -QUADRO ELETTRICO - CONTROL PANEL - CUADRO ELECTRICO - APPAREILLAGE ELECTRIQUE - SCHALTGERAETE

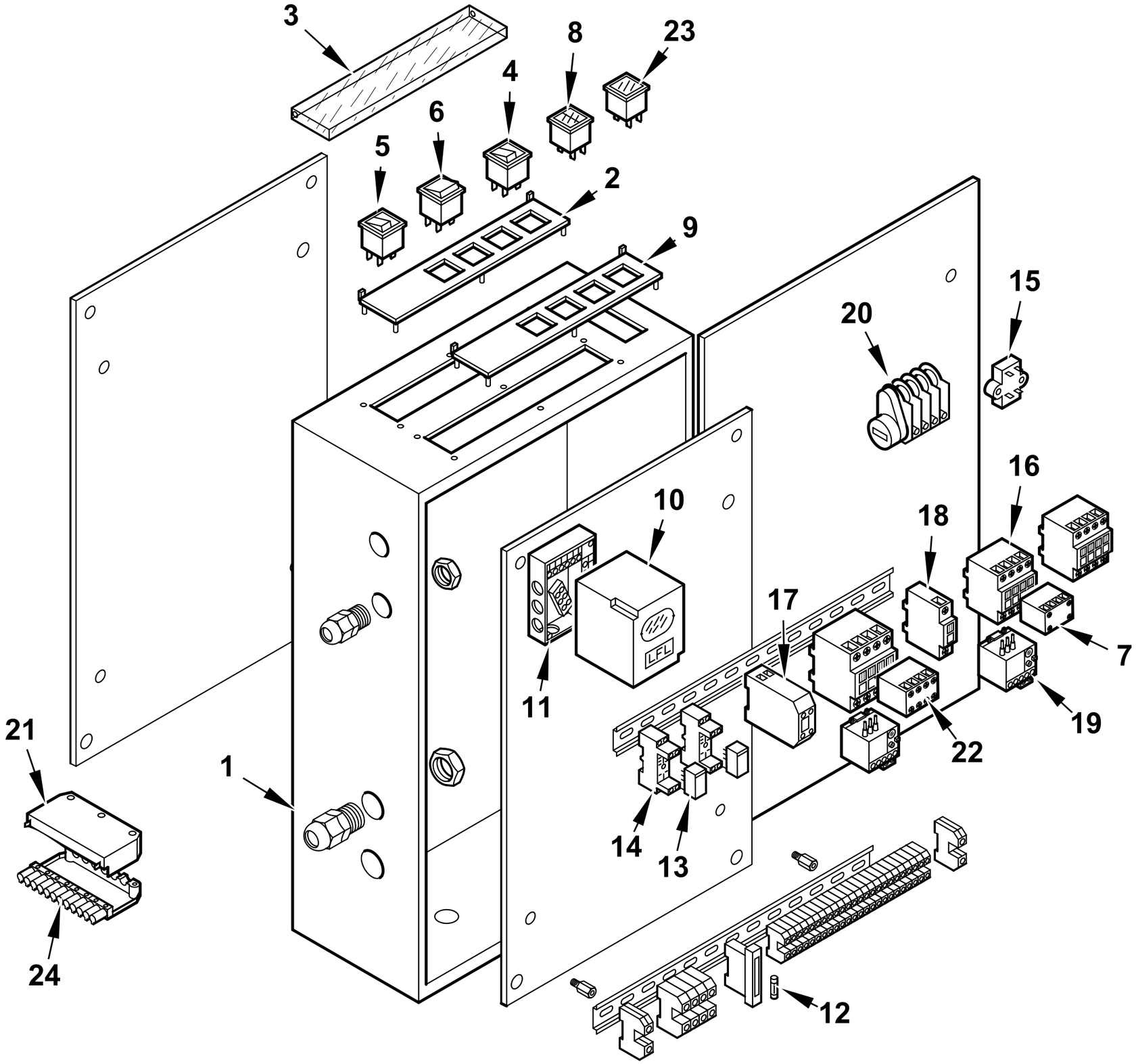

0002991698 rev.3	dis. Balboni
Data: 09-07-2012	visto:Gilli C.

TAV.C211

900601 **Quadro elettrico Comist 250DSPNM** esploso **0002991696** **Rev.3**

Rif.	Codice	Descrizione
1	0012070011	CASSETTA AP.RA CEM 433X583X193
2	0006060008	TARG.FUNZ.TO MODULANTE
3	61228	PROTEZIONE TRASP.TARG. L.224
4	0005120040	PULSANTE SPIA ROSSA
5	0005120039	INTERRUTTORE SPIA BIANCA
6	0005120041	DEVIATORE
7	0005120038	DEVIATORE CON 0 CENTRALE
8	0005120058	SEGNALATORE ARANCIO DOPPIO
9	0006060005	TARGHETTA FUNZIONAMENTO MISTO
10	0005030071	APPARECCHIATURA LFL1.333
11	23525	ZOCCOLO LFL1.333
12	7456	FUSIBILE 6,3A 5X20 IWB 0102Q
13	0005110095	RELE' A 2 CONTATTI CR-P230AC2
14	0005110096	ZOCCOLO RELE'2 CONTATTI CR-PSS
15	0005020034	FILTRO ANTIDIST. FAHDA ZF 6,5A
16	0005110110	TELERUT.RE LOVATO BG0910A230
	0005110113	TELERUT.RE LOVATO BF2510A230
	0005110140	TELERUT.RE LOVATO BF0040A230
17	23062	PONTE EGD2
18	0005110136	CONTATTO AUS.LOVATO BGX1011
	0005110137	CONTATTO AUS.LOVATO BFX1211
19	0005110128	RELE' TERMICO LOVRF38 13-18A
	0005110123	RELE' TERMICO LOVRF12 2,9-4A
20	0005040150	MOTORINO CICLICO 3 CAMME CDC
21	23528	ZOCCOLO LDU11.
22	31367	APPARECCHIATURA LDU11.
23	0005120054	SEGNALATORE ARANCIO

Rif.	Codice	Descrizione
24	0005130044	CONNETTORE 10 POLI
25	0005130076	MORSETTO WIEL. WK2,5/U
26	0005110138	CONTATTO AUS.LOVATO BFX1004

44115 GRUPPO POLVERIZZATORE - NOZZLE ASSEMBLY - LIGNE GICLEUR - DUESENGESTAENGE

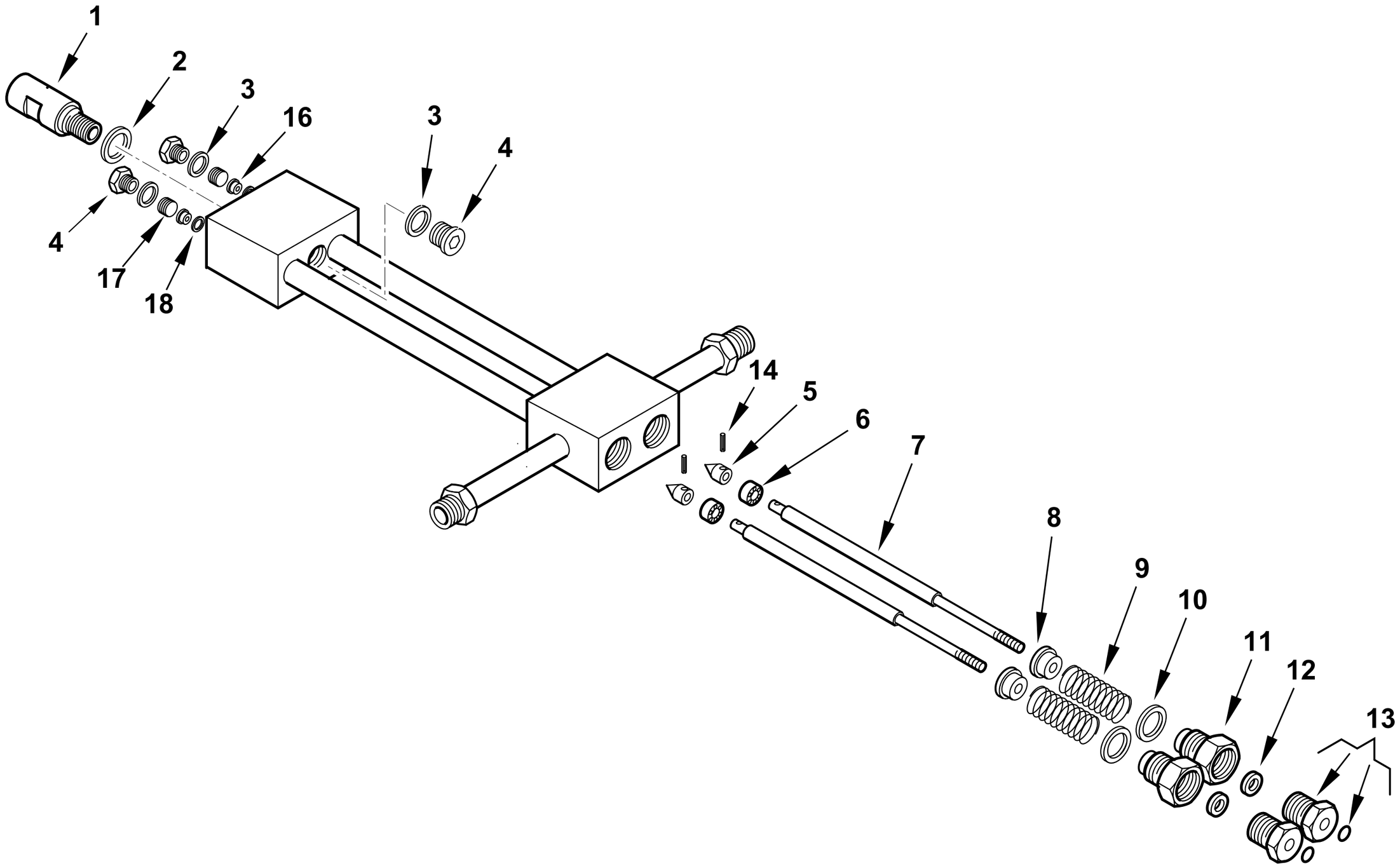

0002990968rev.5	dis.Balboni
Data: 10-07-2013	visto:Gilli C.

TAV.D20

44115 **Assieme gruppo polverizzatore L940** esploso **0002990968** **Rev.5**

Rif.	Codice	Descrizione
1	27611	BOC.NE PORTAUG.LO BERGONZO GPM
2	23066	RONDELLA RAME 20,2X25X1
3	23064	RONDELLA RAME 14,2X19X1
4	23067	TAPPO 14X1,5X12 DIN 908
5	27631	SPILLO CONICO 18X10
6	27614	PISTONE 16X10
7	44118	AS.ASTA APERTURA GPM L 963
8	27621	NOTTOLINO MOLLA GPM
9	19420	MOLLA 35X22,4X3
10	23065	RONDELLA RAME 25,2X30X1
11	27626	BOC.NE PER GUARNIZ.NE GPM
12	0005180109	GUARN.NE FLEXISEAL 6X18X9,5
13	0006020554	BOC.NE PER BOCCOLA GPM OR
	0005180041	GUARNIZIONE OR 2025 VITON
14	0005170007	SPINA CON.INT. 2X12 UNI7586
16	27612	BOCCOLA PER SPILLO GPM
17	27609	GHIERA PER BOCCOLA 14X1,5 GPM
18	23063	RONDELLA RAME 8,2X12X0,5

Rif.	Codice	Descrizione

900233 - SERBATOIO PRERISCALDATORE COIBENTATO - INSULATED PREHEATER TANK

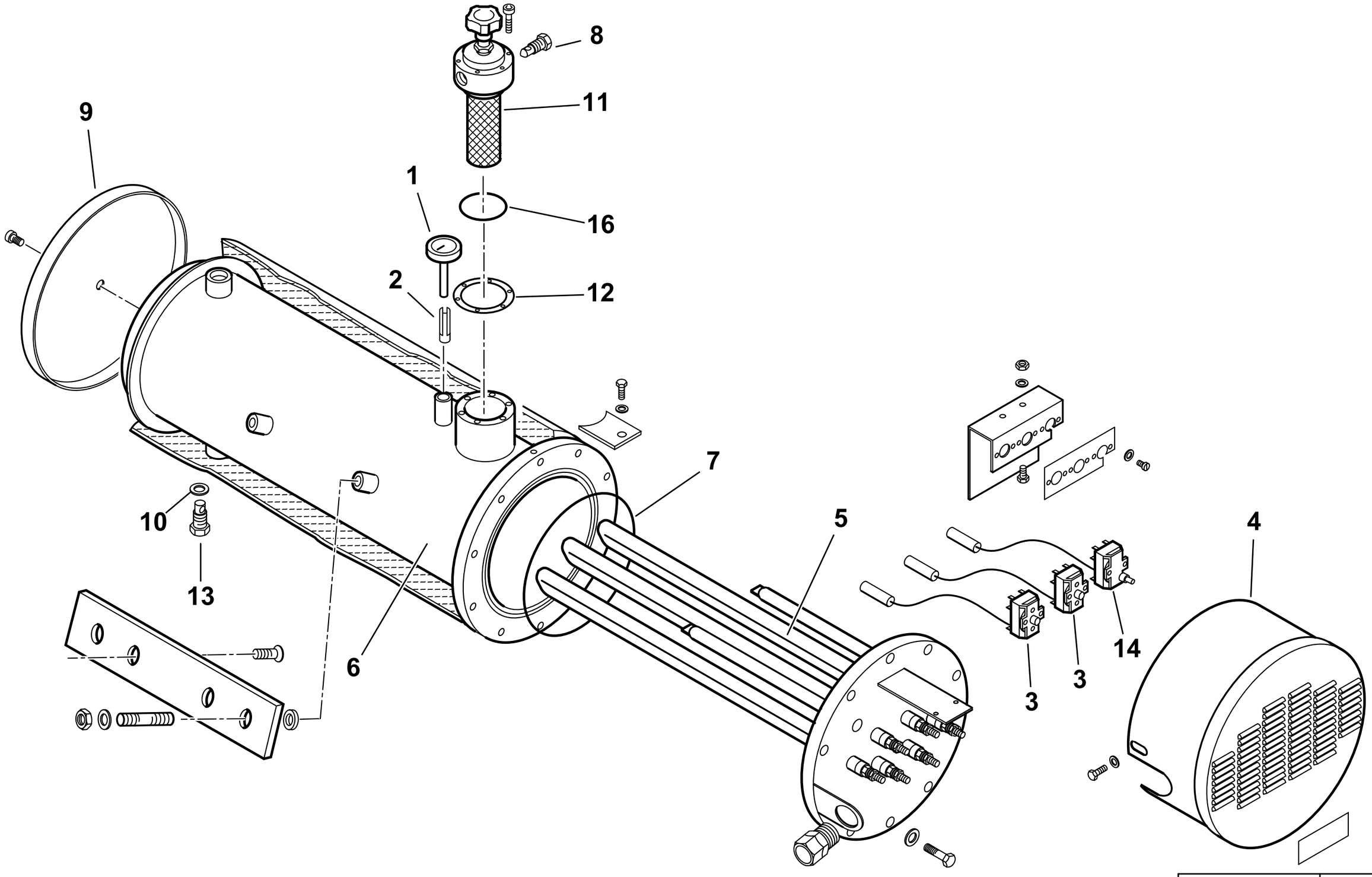

0002990353 rev.3	dis. Balboni
Data: 01-04-2010	visto:Gilli C.

TAV.E4

900233 Serbatoio preriscaldatore coibentato 250/D

esploso **0002990353** **rev.3**

Rif.	Codice	Descrizione
1	23143	TERMOMETRO D52 L100 350°C
2	417	FRIZIONE A LINGUETTA
3	0005050121	TERMOSTATO TG200 60-230°C
4	57123	COPRITERMOSTATI
5	13166	RESISTENZA 18000W
6	57470	CORPO SERBATOIO
7	31335	GUARNIZIONE OR 237 VITON
8	14628	TAPPO 1/4"
9	57113	FONDELLO COIB.NE SERB. 250
10	18257	RONDELLA RAME 22X28X2
11	19438	FILTRO AUTOPULENTE
12	19434	GUARNIZIONE FILTRO 89X60X2
13	27568	TAPPO 1/2"
14	0005050124	TERMOSTATO TG400 230°C SERB.
16	0005180054	GUARNIZIONE OR2225

Rif.	Codice	Descrizione

900029-GRUPPO MAGNETE - MAGNET GROUP - GROUPE MAGNETO - MAGNETMASCHINENSATZ

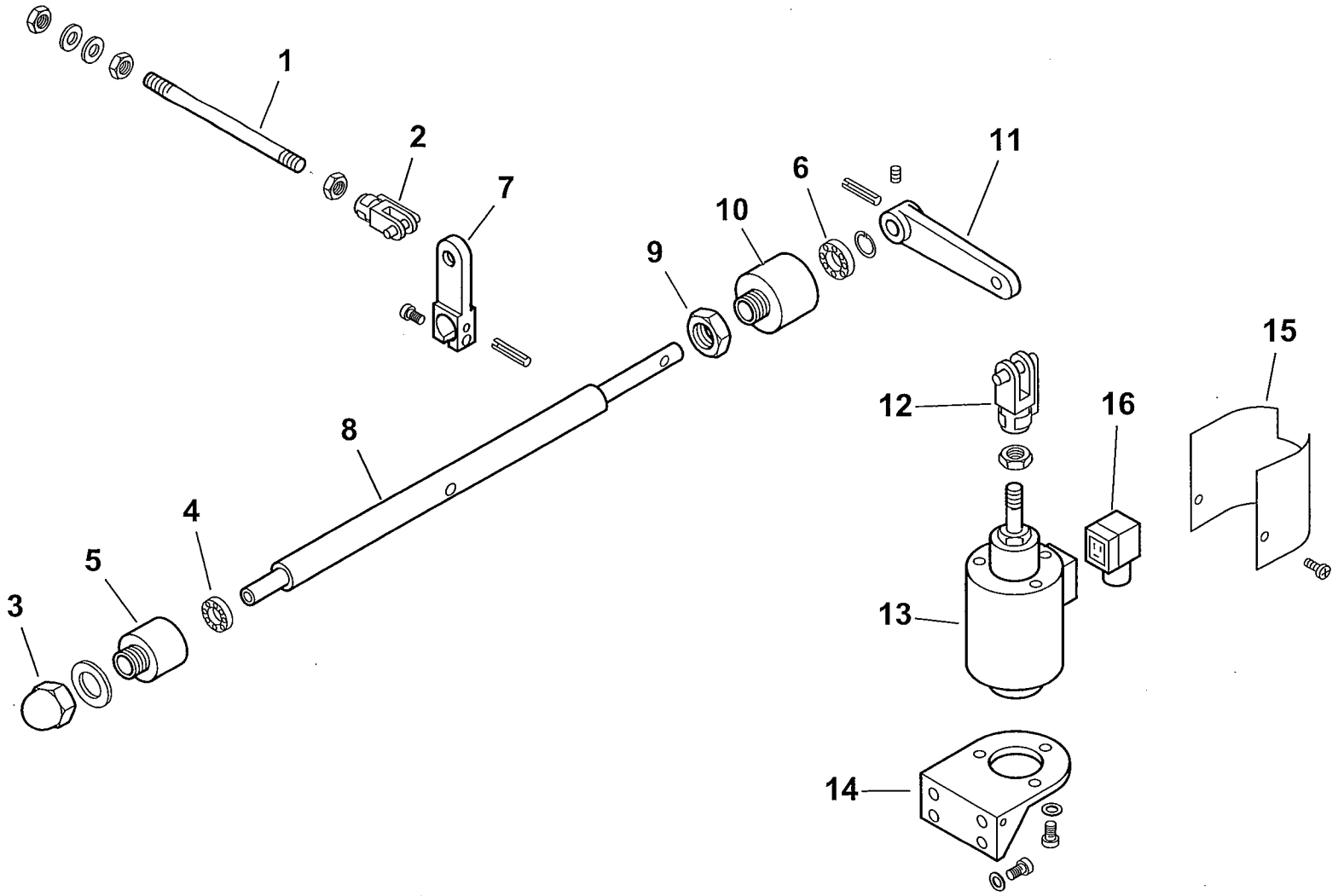

0002990695 rev.1	dis.Balboni
Data: 20-06-2001	visto:Gilli C.

TAV.G9

900029 Gruppo magnete BT 250

esploso **0002990695 rev.1**

Rif.	Codice	Descrizione
1	57080	ASTA COL.TO MAGNETE 250 L290
2	30543	FORCELLA M8 CON CLIPS UNI1676
3	23056	DADO CIECO M12 UNI5721/Z
4	23055	CUSCINETTO 8-22-7
5	27635	SOPPORTO
6	23054	CUSCINETTO 12-28-8 SKF6001-2Z
7	27638	LEVA APERTURA GRUPPO 250-350
8	27640	PERNO SOP.TO LEVA 250
9	27637	DADO PER SOP.TO CUSCINETTO
10	27636	SOP.TO CUSCINETTO D28
11	27641	LEVA PER MAGNETE 180-250
12	27634	FORCELLA PER MAGNETE M12
13	0005250067	ELETTROMAGNETE 230V CA 200V CC
14	33265	SOPPORTO
15	33266	PROTEZIONE
16	30761	CONNETTORE MPM 3POLI NERO PG9

Rif.	Codice	Descrizione

16325 - VALVOLA REGOLATRICE di PRESSIONE - PRESSURE REGULATING VALVE - REGULADOR de PRESION

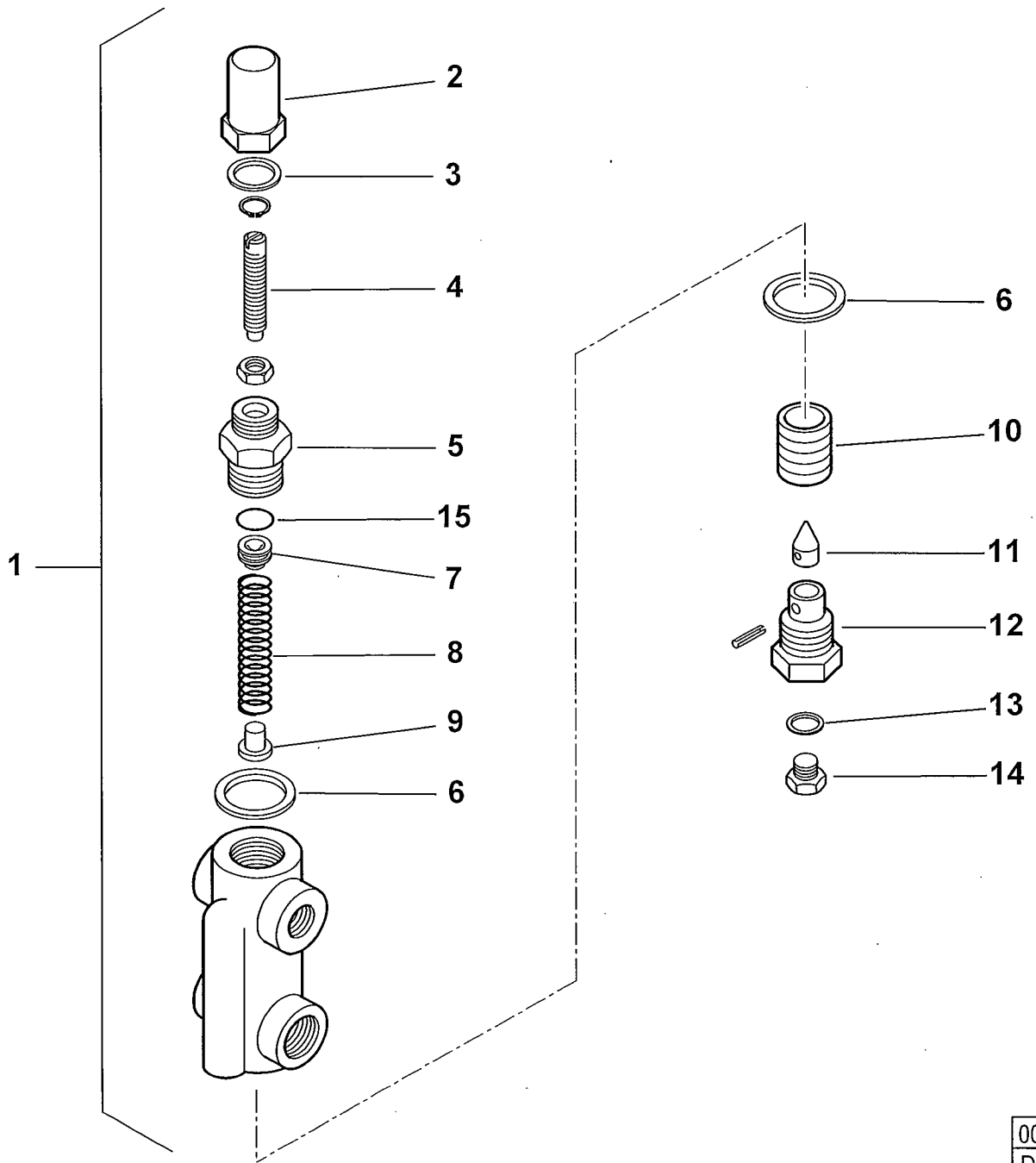

0002990659 rev.2	dis. Balboni
Data: 14-11-2000	visto: Gilli C

TAV.H2

16325 Valvola regolatrice di pressione 1/2"x3/8"

esploso **0002990659 rev.2**

Rif.	Codice	Descrizione
1	16325	ASSIEME VALVOLA REGOLATRICE
2	16234	DADO CIECO
3	30425	RONDELLA RAME 16X19X1,5
4	16233	VITE REG.NE 46X6X1M
5	16372	BOCCHETTONE 16X1MX22X1,5M H3
6	18257	RONDELLA RAME 22X28X2
7	16373	CAPPELLOTTO SPINTA 15,8X7
8	3479	MOLLA BY PASS 15 X 49,5
9	4718	BOCCOLA PER MOLLA 8 X 10
10	4717	PISTONE 26 X 20
11	18245	SPILLO CONICO 9,8X25,5
12	3267	BOC.NE PORTASPILLO 1/4X22
13	4987	RONDELLA RAME 13,5X18X2
14	15112	TAPPO 1/4"
15	23803	GUARNIZIONE OR 2050 VITON

Rif.	Codice	Descrizione

900341 - GRUPPO MOTORE POMPA - PUMP MOTOR GROUP - GRUPO MOTOR BOMBA (kW1,1 -50Hz)

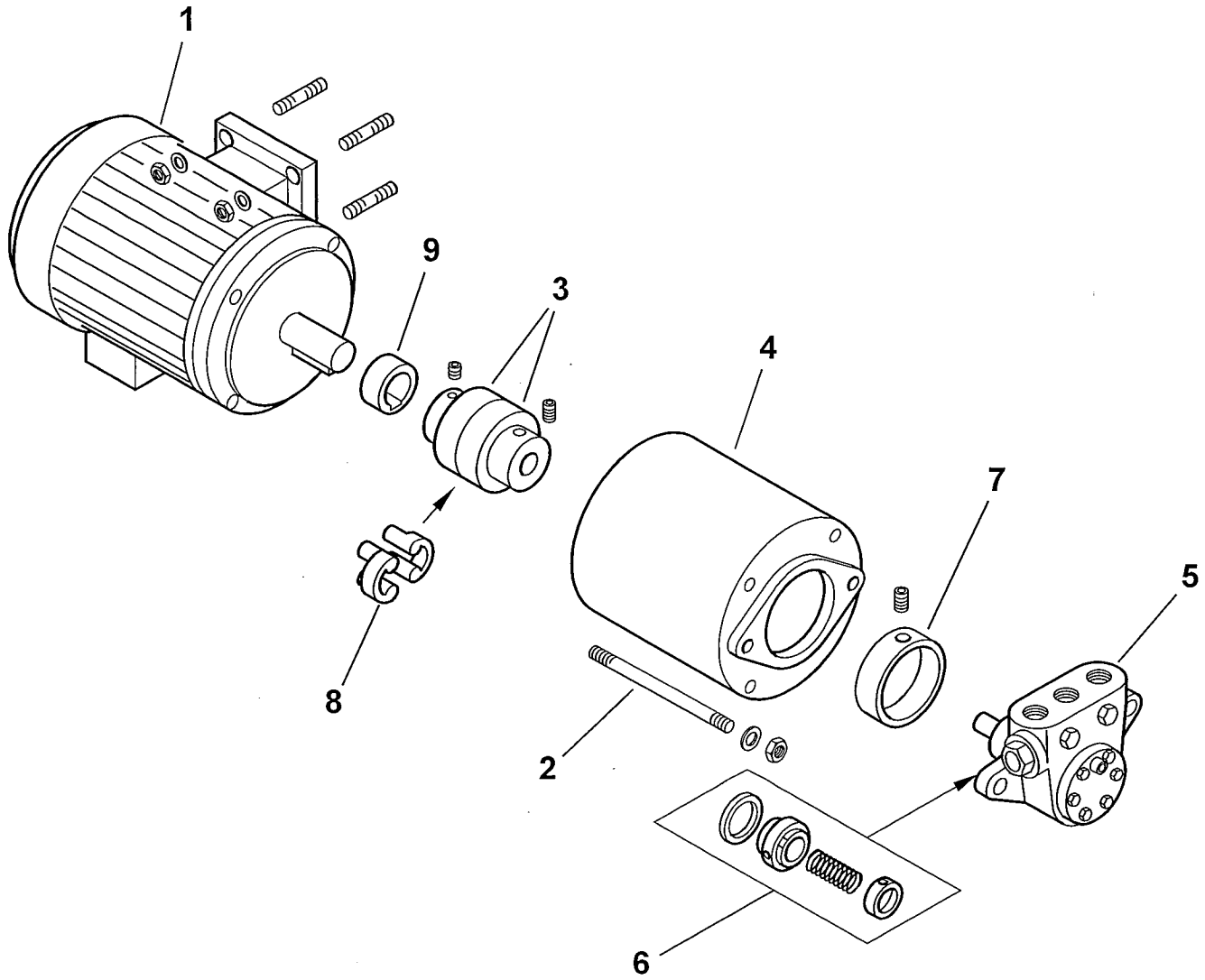

0002991626 rev.3	dis. Balboni
Data: 04-11-2004	visto:Gilli C.

TAV.L24

900341 **Gruppo motore-pompa kW 1,1-700-50Hz** esploso **0002991626 rev.3**

Rif.	Codice	Descrizione
1	30831	MOTORE P.KW1,1 230-400/50Hz 4P
2	18708	TIRANTE M 8X160
3	36823	GIUNTO MOTORE POMPA D24XD12
4	39105	SOPPORTO
5	0005060021	POMPA 700
6	95519	TENUTA POMPA DANFOSS 40-700
7	36824	RIDUZIONE POMPA
8	17886	PARASTRAPPO GIUNTO GHISA
9	38595	DISTANZIALE GIUNTO D24-H14

Rif.	Codice	Descrizione

COMIST 300 DSPNM 50Hz cod.5432050

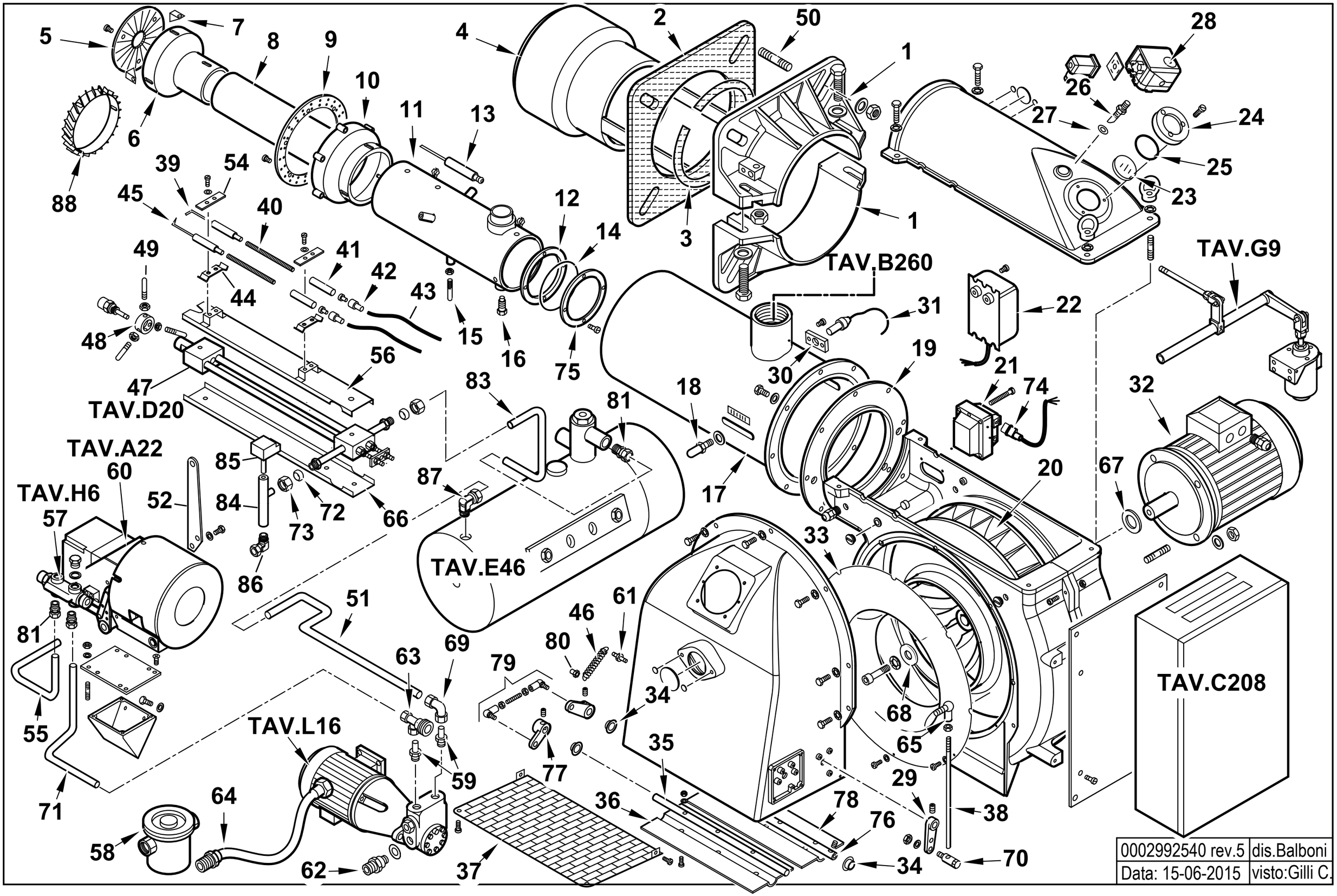

0002992540 rev.5	dis.Balboni
Data: 15-06-2015	visto:Gilli C.

5432050 **COMIST 300 DSPNM 50Hz** Esploso **0002992540** **Rev.5**

Rif.	Codice	Descrizione
1	8012120102	SEMIFLANGIA ATT.BRUC. BGN300P
2	0012120106	GUARN.NE FLANGIA AT.CO
3	0012120107	CORDONE FIBRA DI VETRO 6X6X885
4	33756	DIFFUSORE CMT250MM
5	33733	DISCO FRESATO 180X50 I152
6	33732	CAMPANA INT. 191X185
7	39072	SOPPORTO
8	33754	CANNOTTO INTERNO
9	33731	DISCO FORATO 248X205
10	33726	CAMPANA ESTERNA
11	62530	CANNOTTO INTERMEDIO
12	33669	ANELLO CENTRAG. CANOTTO
13	33758	ELETTRODO GAS CMT250 L760
14	31424	GUARNIZIONE OR 4600
15	39022	VITE CENTRAGGIO H25XM8
16	37026	VITE BLOC.GIO CANNOTTO
17	62546	AS.CANNOTTO EST.CMT250 L720
18	18476	NOTTOLINO 46X8M
19	33531	FLANGIA AT.CO CANNOTTO D340
20	29361	VENTOLA D.430X45
21	0005020030	TRASF.RE GAS 8/20 50HZ/PM SP4I
22	57024	TRASF.RE 14KV-30MA 230/50
23	0012010143	VETRINO 60X3 FUME' POLICARB.
24	8012010145	ANELLO PER VETRINO 90X55 PRES.
25	23299	GUARNIZIONE OR 3218
26	18722	NIPPLO PRES.TO 1/4"X48
27	4987	RONDELLA
28	0005040134	PRESSOSTATO KROMS. DG 6U-5
29	0015010127	LEVA REGOLAZIONE L40 D12
30	30895	SOPPORTO
31	30837	FOTO QRA2
32	30104	MOTORE TRIF. KW7,5 230-400/50
33	0012010130	ANELLO CONV.RE ARIA 482X255
34	54056	BOCCOLA IGLIDUR-G 20X14X12X1
35	0012010134	PERNO FARFALLA BGN200-390 L465
36	0012010132	FARFALLA BGN200-390 L414,5
37	0012010129	PROTEZIONE CONVOGLIATORE
38	57239	ASTA REG.NE M8X520
39	27779	ELETTRODO G.P. MAGNETE DS
40	45072	PROLUNGA ELET.DO L600X5MA
41	19424	ISOLATORE X ELETTRODO D14X5,5
42	0005060037	SOPPRESSORE A FILO 5000 OHM
43	30223	CAVO A.T. 1 MMQ D.7
44	34459	STAFFA
45	27778	ELETTRODO SN
46	18393	MOLLA 80X9
47	44115	GRUPPO POLV.RE L940
48	27669	SOPPORTO
49	57133	PERNO CENTRAGGIO M6X60
50	17888	PRIGIONIERO M20X108
51	13376	TUBO MAN.TA P-S 300MN-M
52	44545	STAFFA
54	61299	PIASTRINA
55	57105	TUBO RIT.NO GT-VR
56	44120	PROTEZIONE SUPERIORE
57	16320	VALVOLA REGOLATRICE
58	30767	FILTRO NAFTA 1"1/2
59	44136	RAC.DO X AT.CO WOSS D18-3/4"
60	16279	MODULATORE
61	35620	NOTTOLINO
62	44043	NIPPLO ASPIRAZ.3/4"X1"1/2
63	44141	AT.CO TUBO FLEX 1"1/2 3 VIE
64	18889	TUBOFLEX 1"1/2X1500 MD/FD
65	18695	ARTICOLAZIONE
66	44121	PROTEZIONE INFERIORE
67	29364	DISTAN.LE VENTOLA 38X58X5
68	17887	PIATTELLO FISS.GIO VENTOLA D38
69	23081	RACCORDO WOSS D18 GOM.
70	19555	ARTICOL.NE ASS.LE SNODO M8-D8
71	44148	TUBO RIT.NO VR-P 350N
72	23825	OGIVA PER RACCORDO WOSS D=15
73	23832	DADO PER RACCORDO WOSS D=15
74	0005130136	CONNETTORE TRASF. FIDA L1500
75	33700	FLANGIA PER OR 193X158
76	0012010147	PERNO FARFALLA BGN200-390 L490
77	0019040006	NOTTOLINO COL.TO D12 H15 D6
78	0012010133	FARFALLA BGN200-390 L422
79	0012010097	TIRANTE CON SNODI M6 L.112
80	53076	NOTTOLINO MOLLA M6X18 FEM.
81	23076	RACCORDO WOSS D15-1/2"
83	13377	TUBO MAN.TA S-GP 300MN-MD
84	57075	GUAINA
85	23240	TERMOSTATO TC2 70-130°C
86	23075	RACCORDO WOSS D.15-1/2" GOMITO
87	23082	RACCORDO WOSS D18 1/2" GOM.
88	62575	TURBOLATORE BRUC.RE COMIST

16279 - GRUPPO MODULATORE - MODULATING SYSTEM - SYSTEME DE MODULATION - MODULATIONSSYSTEM

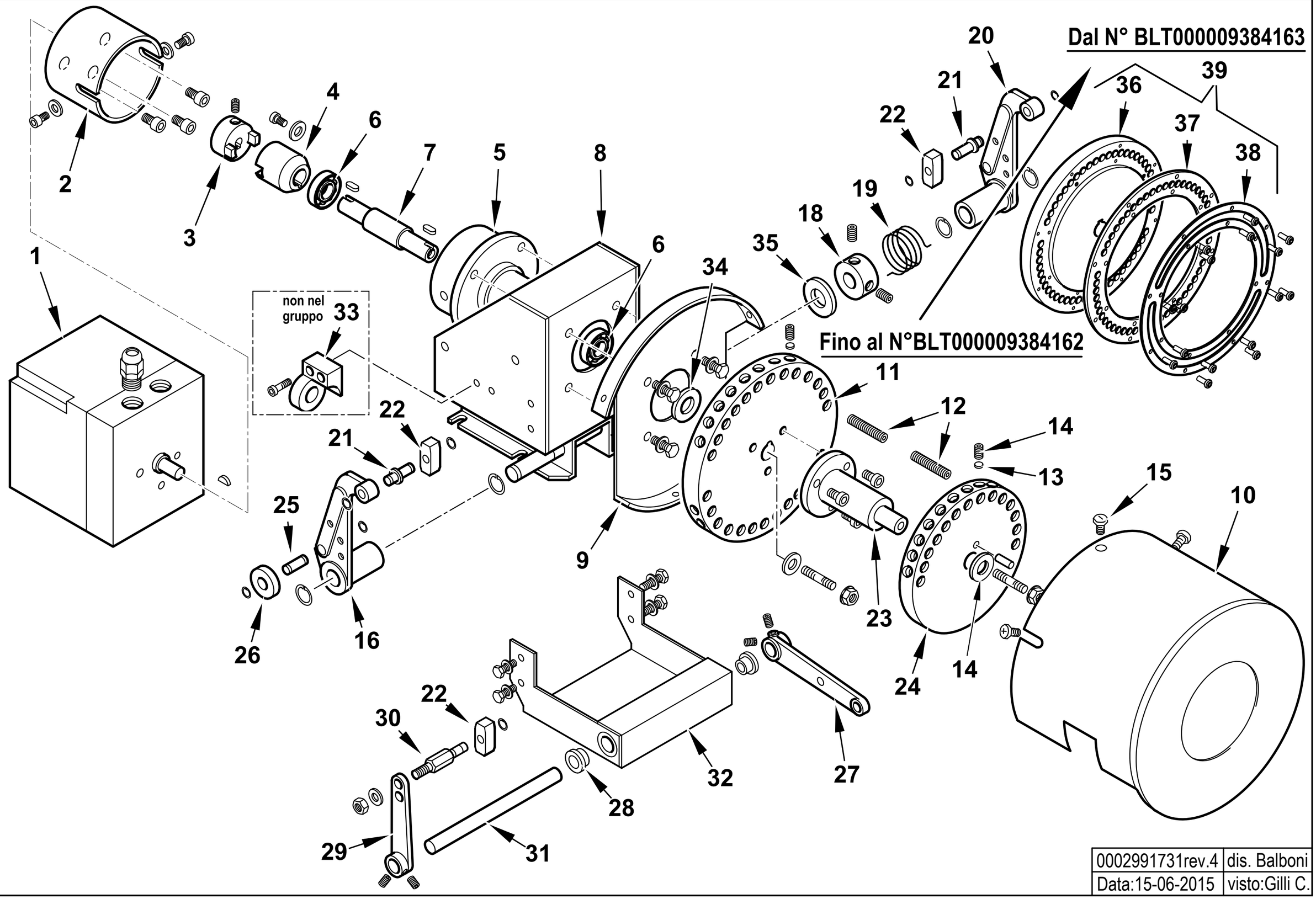

0002991731rev.4	dis. Balboni
Data:15-06-2015	visto:Gilli C.

TAV.A22

16279 AS.MODULATORE CMT

esploso **0002991731** **Rev.4**

Rif.	Codice	Descrizione	Note	Rif.	Codice	Descrizione	Note
1	31071	MOT.NO SIEMENS SQM10.16502		31	16305	ALBERO PER LEVE MODUL. CMT	
2	16261	SOPPORTO MOT.NO MODUTROL		32	16309	PIASTRA SOP.TO LEVE MODUL.	
3	16260	GIUNTO MASCHIO MODUTROL		33	16270	SOP.TO VALV.REG.SN (non compreso nel gruppo)	
4	16259	GIUNTO FEMMINA		34	16313	SPESSORE PULEGGIA	
5	16258	SOPPORTO		35	16220	RONDELLA INOX 15,5X30X1,5	
6	30257	CUSCINETTO 15-35-11		36	0006020617	PULEGGIA SOP.TO VITI MODUL.CMT	Dal N°BLT000009384163
7	16257	PERNO CENTRALE MODUTROL		37	0026050051	ANELLO NYLON ANTISVIT. VITI	Dal N°BLT000009384163
8	16255	SOPPORTO MODUTROL		38	0026050050	ANELLO PULEGGIA MODULATORE IB	Dal N°BLT000009384163
9	16254	SOPPORTO		39	0006110231	AS. PULEGGIA CMT GRANDE	Dal N°BLT000009384163
10	16314	COPERCHIO PULEGGE CMT					
11	16286	PULEGGIA SOP.TO VITI CMT	Fino al N°BLT000009384162				
12	16315	VITE X PULEGGIA STCE 8X40					
13	16282	PIATTELLO PER VITE MODUL.					
14	5488	VITE STCE 10X10 UNI5929					
15	12317	POMELLO					
16	18796	LEVA SINISTRA					
18	33979	BOC.LA CAR.TO MOLLA 20X39					
19	33823	MOLLA SINISTRA 36X24					
20	18795	LEVA DESTRA					
21	0012120136	ALBERINO X TASTATORE L=29 D12					
22	18797	TASTATORE					
23	16310	ALBERO SOP.TO 2° PULEGGIA CM					
24	16287	PULEGGIA SOP.TO VITI D140					
25	0012120137	ALBERINO 19X8					
26	18805	NOTTOLINO					
27	16304	LEVA REGOLAZIONE L115					
28	16306	BOCCOLA OT MODUL. CMT					
29	0015010025	AS.LEVA REG.NE L.85 TS3					
30	16308	ALBERINO X TASTATORE CMT					

901148 - RAMPA GAS 2"-DN65 - GAS TRAIN - TREN DE GAS - RAMPE A GAZ - GASRAMPE

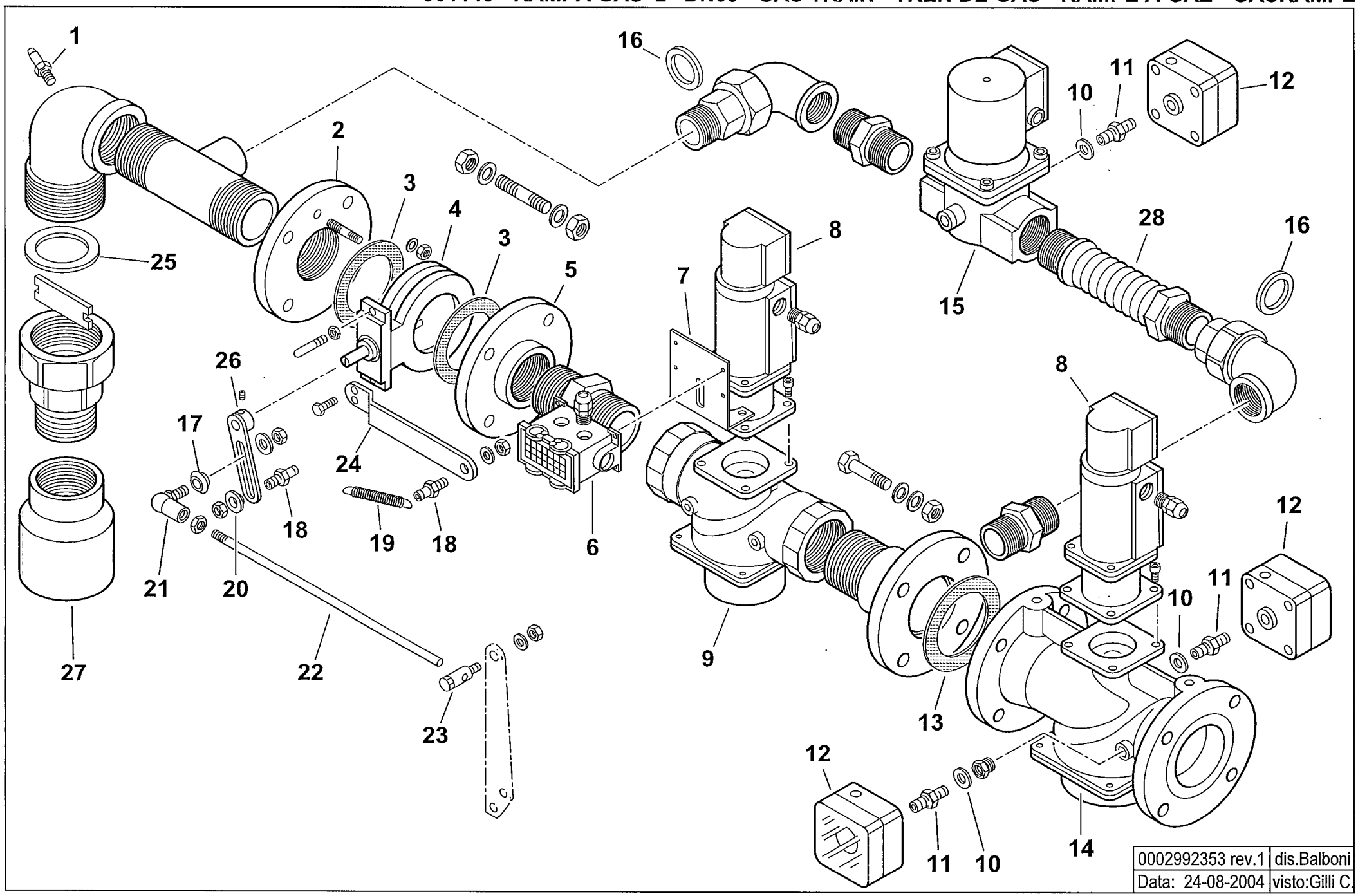

0002992353 rev.1	dis.Balboni
Data: 24-08-2004	visto:Gilli C.

TAV.B260

901148 Rampa gas 2" - DN65

esploso **0002992353 rev.1**

Rif.	Codice	Descrizione
1	31483	PRESA PRESSIONE
2	0006020042	FLANGIA
3	23768	GUARNIZIONE
4	0006020049	VALVOLA FARFALLA DKG50 FORATA
5	23409	FLANGIA
6	19561	CONNETTORE
7	59565	STAFFA
8	31176	SERVOMOTORE LANDIS SKP10
9	31179	VALVOLA LANDIS VGG10.504P 2"
10	4987	RONDELLA
11	0010060030	NIPPLO
12	23375	PRESSOSTATO DG150B3
13	23129	GUARNIZIONE DN65
14	31180	VALVOLA LANDIS VGF10.654P DN65
15	0005090058	VALVOLA HONEYW. VE4040B1002 1"1/2
	0005090096	CIRCUITO VE4032/50
	0005090088	BOBINA VE4040B/C
16	0005180005	GUARNIZIONE
17	35621	BOCCOLA
18	17979	NOTTOLINO
19	18393	MOLLA
20	35360	SPESSORE
21	18695	ARTICOLAZIONE
22	41516	ASTA
23	19555	ARTICOLAZIONE
24	41531	STAFFA
25	0005180006	GUARNIZIONE
26	35633	LEVA

Rif.	Codice	Descrizione
27	39194	RACCORDO 3"x2"
28	0005100072	GIUNTO ANTIVIBRANTE 1"1/2

900817 -QUADRO ELETTRICO - CONTROL PANEL - CUADRO ELECTRICO - APPAREILLAGE ELECTRIQUE - SCHALTGERAETE

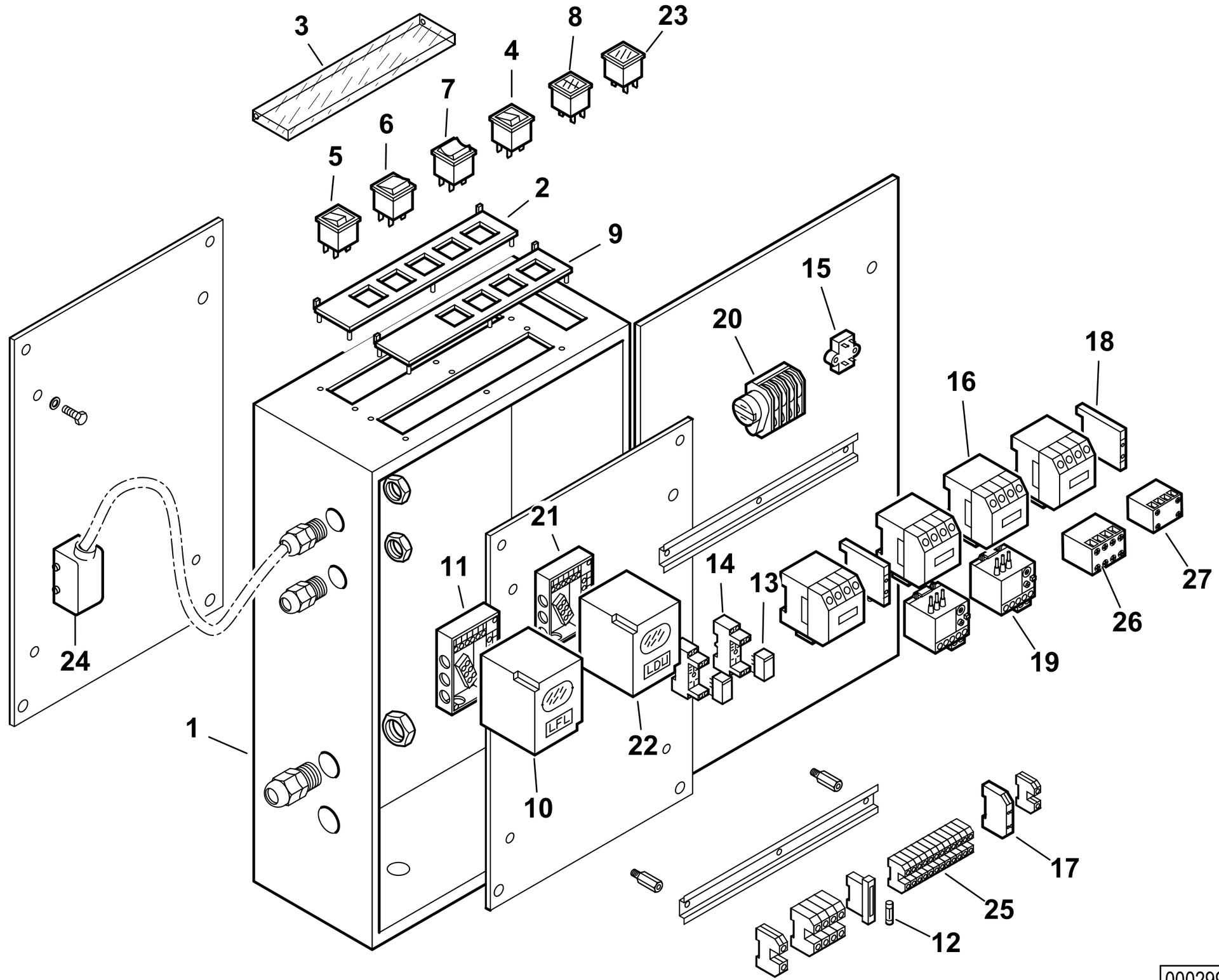

0002991689 rev.3	dis. Balboni
Data: 01-04-2012	visto:Gilli C.

TAV.C208

900817 Quadro elettrico Comist 300 DSPNM

esploso **0002991689** **Rev.3**

Rif.	Codice	Descrizione
1	0012070011	CASSETTA AP.RA CEM 433X583X193
2	0006060008	TARG.FUNZ.TO MODULANTE
3	61228	PROTEZIONE TRASP.TARG. L.224
4	0005120040	PULSANTE SPIA ROSSA
5	0005120039	INTERRUTTORE SPIA BIANCA
6	0005120041	DEVIATORE BIP. 1804
7	0005120038	DEVIATORE CON 0 CENTRALE
8	0005120058	SEGNALATORE ARANCIO DOPPIO
9	0006060005	TARG.FUNZ.TO MISTO
10	0005030071	AP.RA LFL 1.333 BT
11	23525	ZOCCOLO LFL1.333
12	7456	FUSIBILE 6,3A 5X20 IWB 0102Q
13	0005110095	RELE' A 2 CONTATTI CR-P230AC2
14	0005110096	ZOCCOLO RELE'2 CONTATTI CR-PSS
15	0005020034	FILTRO ANTIDIST. FAHDA ZF 6,5A
16	0005110110	TELERUT.RE LOVATO BG0910A230
	0005110114	TELERUT.RE LOVATO BF3800A230
	0005110113	TELERUT.RE LOVATO BF2510A230
	0005110140	TELERUT.RE LOVATO BF0040A230
17	23062	PONTE EGD2
18	0005110137	CONTATTO AUS.LOVATO BFX1211
19	0005110124	RELE' TERMICO LOVRF12 4,5-6,
	0005110128	RELE' TERMICO LOVRF38 13-18A
20	0005040150	MOTORINO CICLICO 3 CAMME CDC
21	23528	ZOCCOLO LDU11.
22	31367	AP.RA LDU 11.323A27
23	0005120054	SEGNALATORE LUMINOSO VERDE

Rif.	Codice	Descrizione
24	0005130044	CONNETTORE 10 POLI
25	0005130076	MORSETTO WIEL. WK2,5/U
26	0005110138	CONTATTO AUS.LOVATO BFX1004
27	0005110136	CONTATTO AUS.LOVATO BGX1011

44115 GRUPPO POLVERIZZATORE - NOZZLE ASSEMBLY - LIGNE GICLEUR - DUESENGESTAENGE

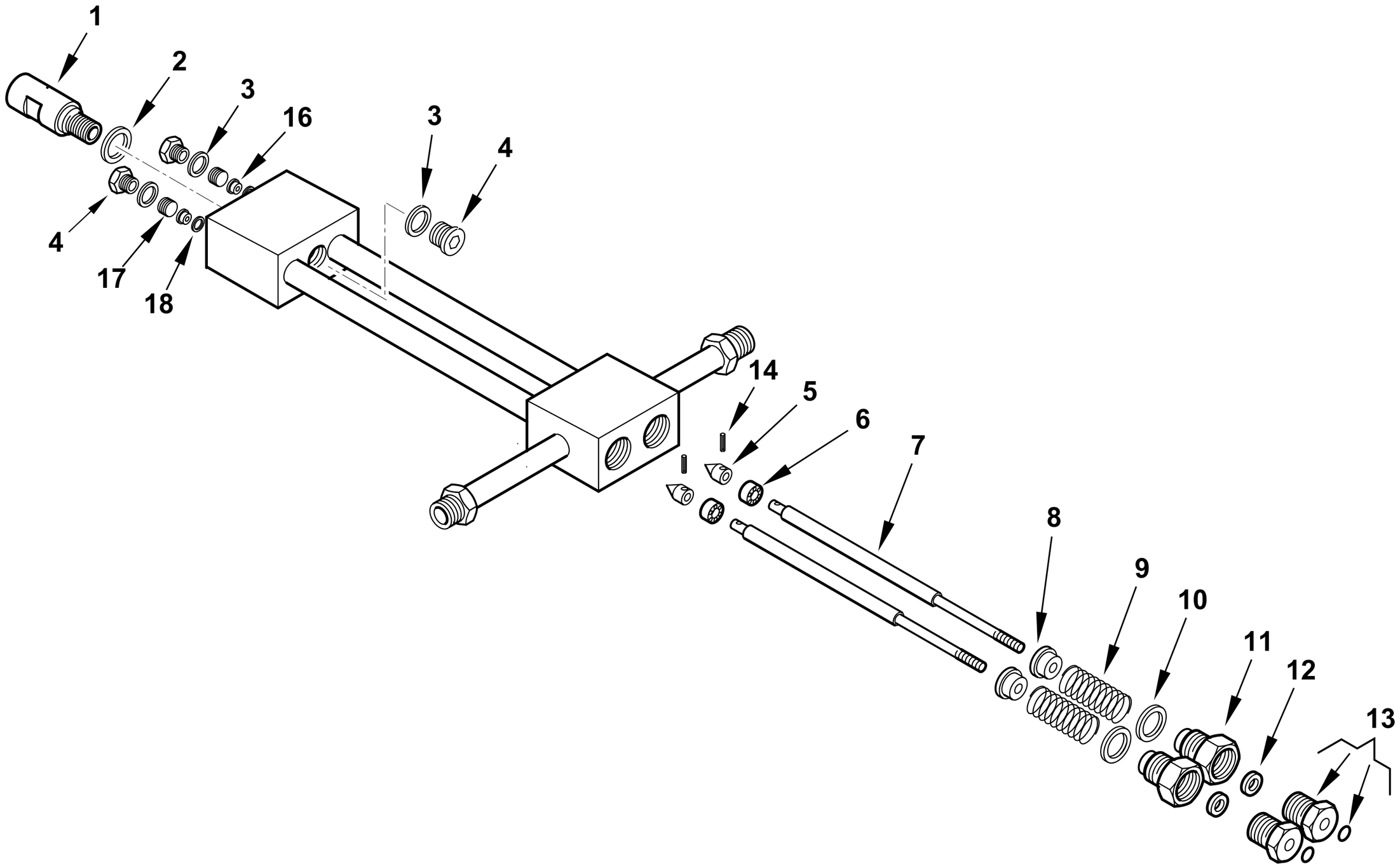

0002990968rev.5	dis.Balboni
Data: 10-07-2013	visto:Gilli C.

TAV.D20

44115 **Assieme gruppo polverizzatore L940** esploso **0002990968** **Rev.5**

Rif.	Codice	Descrizione
1	27611	BOC.NE PORTAUG.LO BERGONZO GPM
2	23066	RONDELLA RAME 20,2X25X1
3	23064	RONDELLA RAME 14,2X19X1
4	23067	TAPPO 14X1,5X12 DIN 908
5	27631	SPILLO CONICO 18X10
6	27614	PISTONE 16X10
7	44118	AS.ASTA APERTURA GPM L 963
8	27621	NOTTOLINO MOLLA GPM
9	19420	MOLLA 35X22,4X3
10	23065	RONDELLA RAME 25,2X30X1
11	27626	BOC.NE PER GUARNIZ.NE GPM
12	0005180109	GUARN.NE FLEXISEAL 6X18X9,5
13	0006020554	BOC.NE PER BOCCOLA GPM OR
	0005180041	GUARNIZIONE OR 2025 VITON
14	0005170007	SPINA CON.INT. 2X12 UNI7586
16	27612	BOCCOLA PER SPILLO GPM
17	27609	GHIERA PER BOCCOLA 14X1,5 GPM
18	23063	RONDELLA RAME 8,2X12X0,5

Rif.	Codice	Descrizione

900234 - SERBATOIO PRERISCALDATORE COIBENTATO - INSULATED PREHEATER TANK

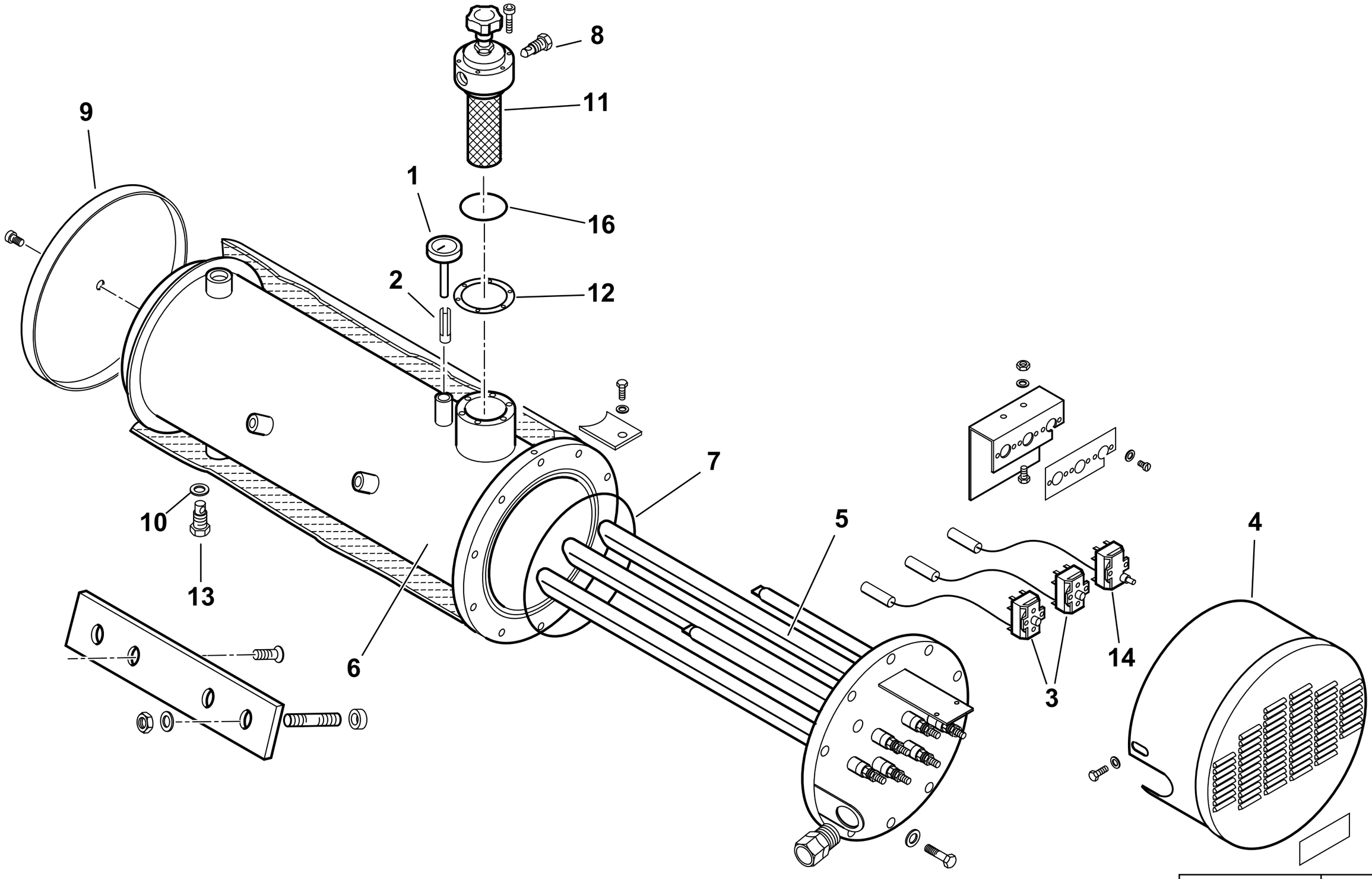

0002991559 rev.2	dis. Balboni
Data: 15-10-2004	visto:Gilli C.

TAV.E46

900234 Serbatoio preriscaldatore coibentato 300/D

esploso **0002991559** **rev.2**

Rif.	Codice	Descrizione
1	23143	TERMOMETRO D52 L100 350°C
2	417	FRIZIONE
3	31308	TERMOSTATO TR2
4	13369	COPRITERMOSTATI
5	13315	RESISTENZA 25500W
6	13414	CORPO SERBATOIO
7	31336	GUARNIZIONE OR 81050 VITON
8	14628	TAPPO 1/4"
9	13368	FONDELLO
10	18257	RONDELLA
11	19438	FILTRO AUTOPULENTE
12	19434	GUARNIZIONE FILTRO 89X60X2
13	27568	TAPPO 1/2"
14	31309	TERMOSTATO LS1 230 SERB.
16	0005180054	GUARNIZIONE OR2225

Rif.	Codice	Descrizione

900029-GRUPPO MAGNETE - MAGNET GROUP - GROUPE MAGNETO - MAGNETMASCHINENSATZ

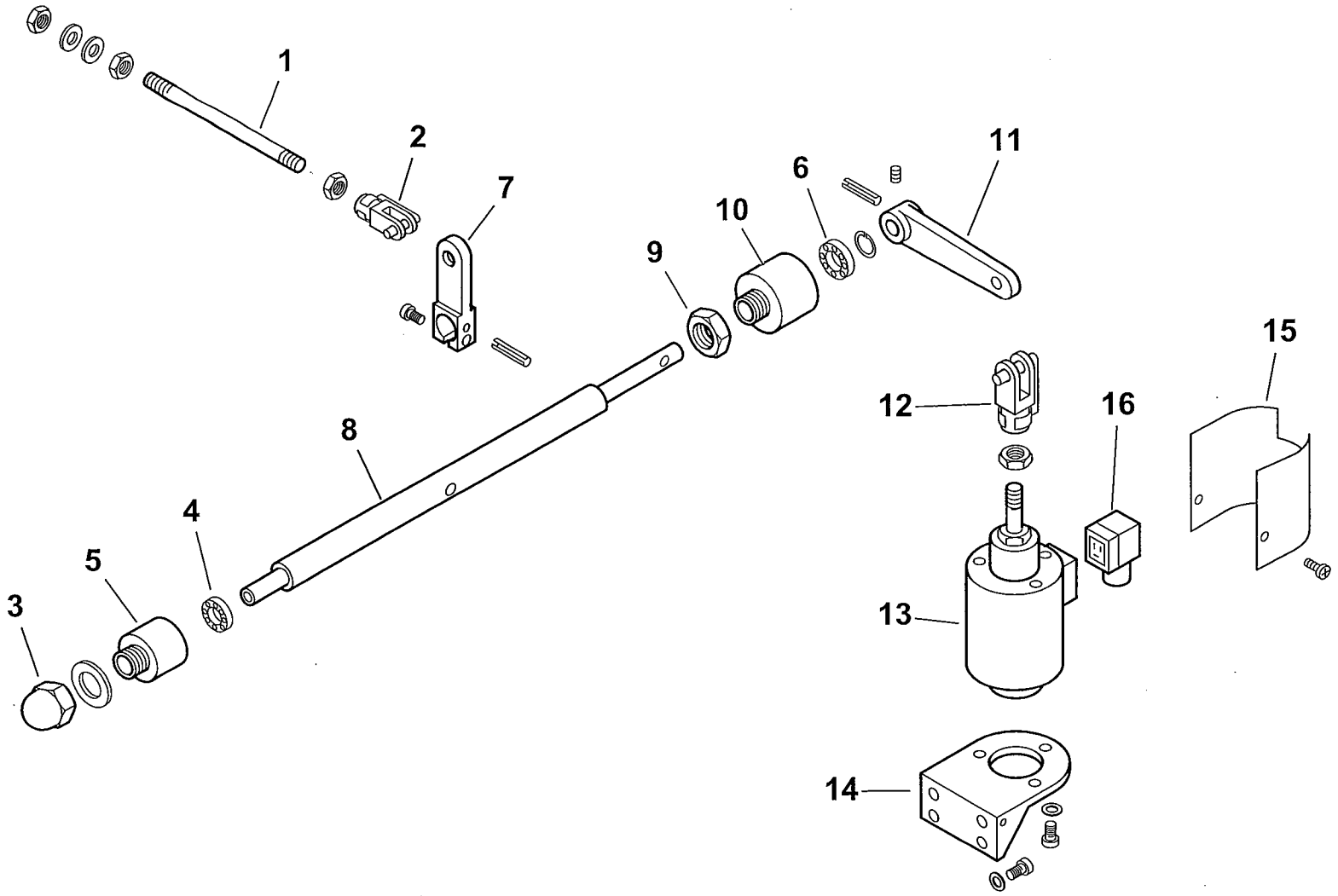

0002990695 rev.1	dis.Balboni
Data: 20-06-2001	visto:Gilli C.

TAV.G9

900029 Gruppo magnete BT 250

esploso **0002990695 rev.1**

Rif.	Codice	Descrizione
1	57080	ASTA COL.TO MAGNETE 250 L290
2	30543	FORCELLA M8 CON CLIPS UNI1676
3	23056	DADO CIECO M12 UNI5721/Z
4	23055	CUSCINETTO 8-22-7
5	27635	SOPPORTO
6	23054	CUSCINETTO 12-28-8 SKF6001-2Z
7	27638	LEVA APERTURA GRUPPO 250-350
8	27640	PERNO SOP.TO LEVA 250
9	27637	DADO PER SOP.TO CUSCINETTO
10	27636	SOP.TO CUSCINETTO D28
11	27641	LEVA PER MAGNETE 180-250
12	27634	FORCELLA PER MAGNETE M12
13	0005250067	ELETTROMAGNETE 230V CA 200V CC
14	33265	SOPPORTO
15	33266	PROTEZIONE
16	30761	CONNETTORE MPM 3POLI NERO PG9

Rif.	Codice	Descrizione

16320 - VALVOLA REGOLATRICE di PRESSIONE - PRESSURE REGULATING VALVE - REGULADOR de PRESION

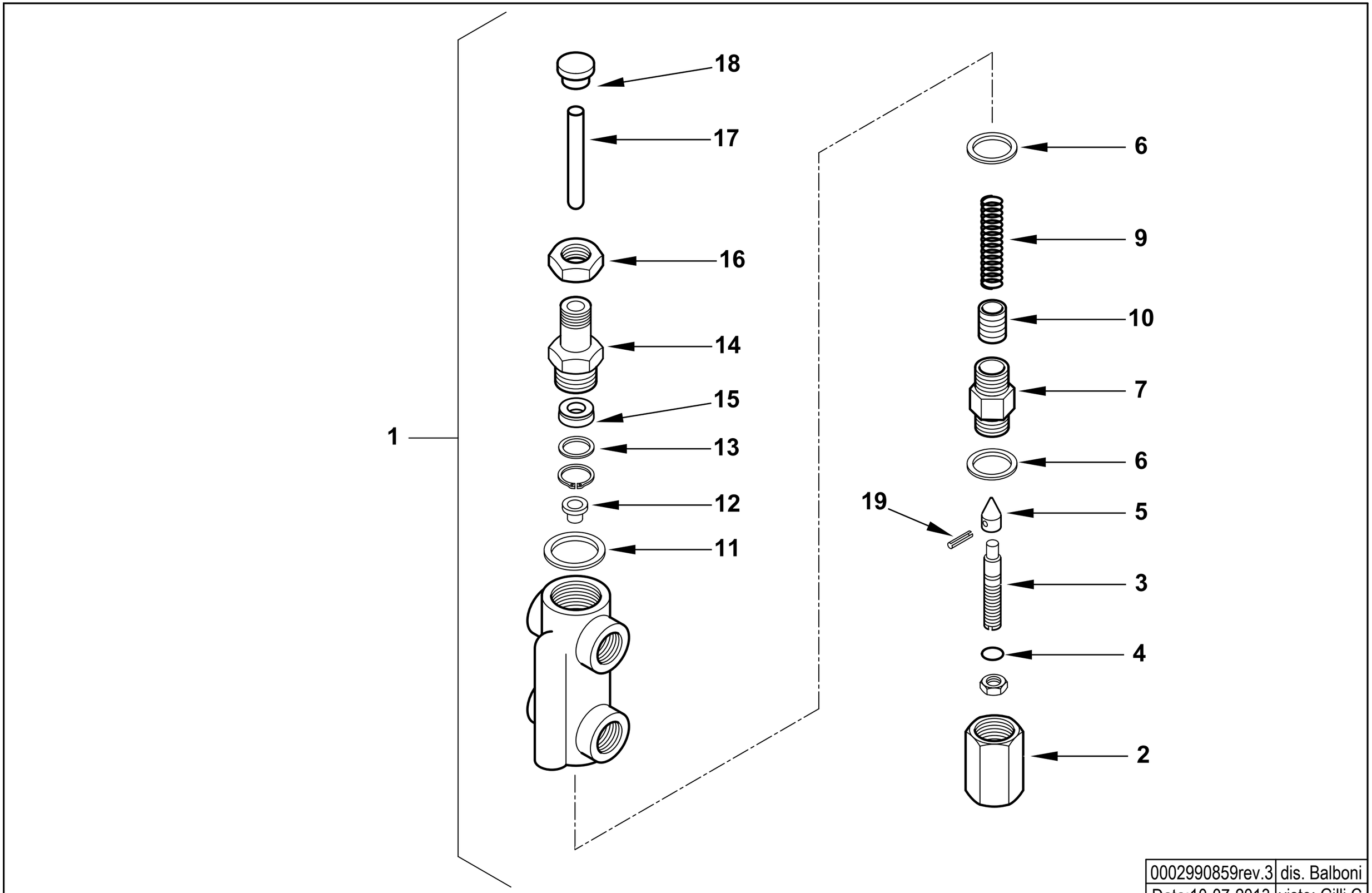

0002990859rev.3	dis. Balboni
Data:10-07-2013	visto: Gilli C.

TAV.H6

16320 AS.VALV.REG.PRES. MOD. 1/2X3/8

esploso **0002990859** **rev.3**

Rif.	Codice	Descrizione
1	16320	ASSIEME VALVOLA REGOLATRICE
2	16295	DADO CIECO
3	16322	VITE REG.NE VR 68X12
4	0005180008	GUARNIZIONE OR 108 VITON
5	27613	SPILLO CONICO 20X11
6	18257	RONDELLA RAME 22X28X2
7	16321	BOCCHETTONE 22X1,5X44
9	16284	MOLLA BY PASS 50,5X14,4
10	32635	PISTONE REG. PRES. MN
11	3431	RONDELLA RAME 30X40X1,5
12	16323	PIATTELLO MOLLA 16X11,5X8
13	32626	RONDELLA X GUAR.NE OT. 22X16X2
14	32631	BOCCHETTONE 50X22X1,5
15	0005180110	GUARN.NE FLEXISEAL 10X22X7,5
16	32633	DADO ES.LE 22X1,5M H7
17	16293	PERNO SPINTA 75X10
18	32629	PIATTELLO SPINTA 25X17X10
19	23112	SPINA SPIRALE 2,5X12 UNI6875

Rif.	Codice	Descrizione

900036 - GRUPPO MOTORE POMPA - PUMP MOTOR GROUP - GRUPO MOTOR BOMBA (kW 2,2- 50Hz)

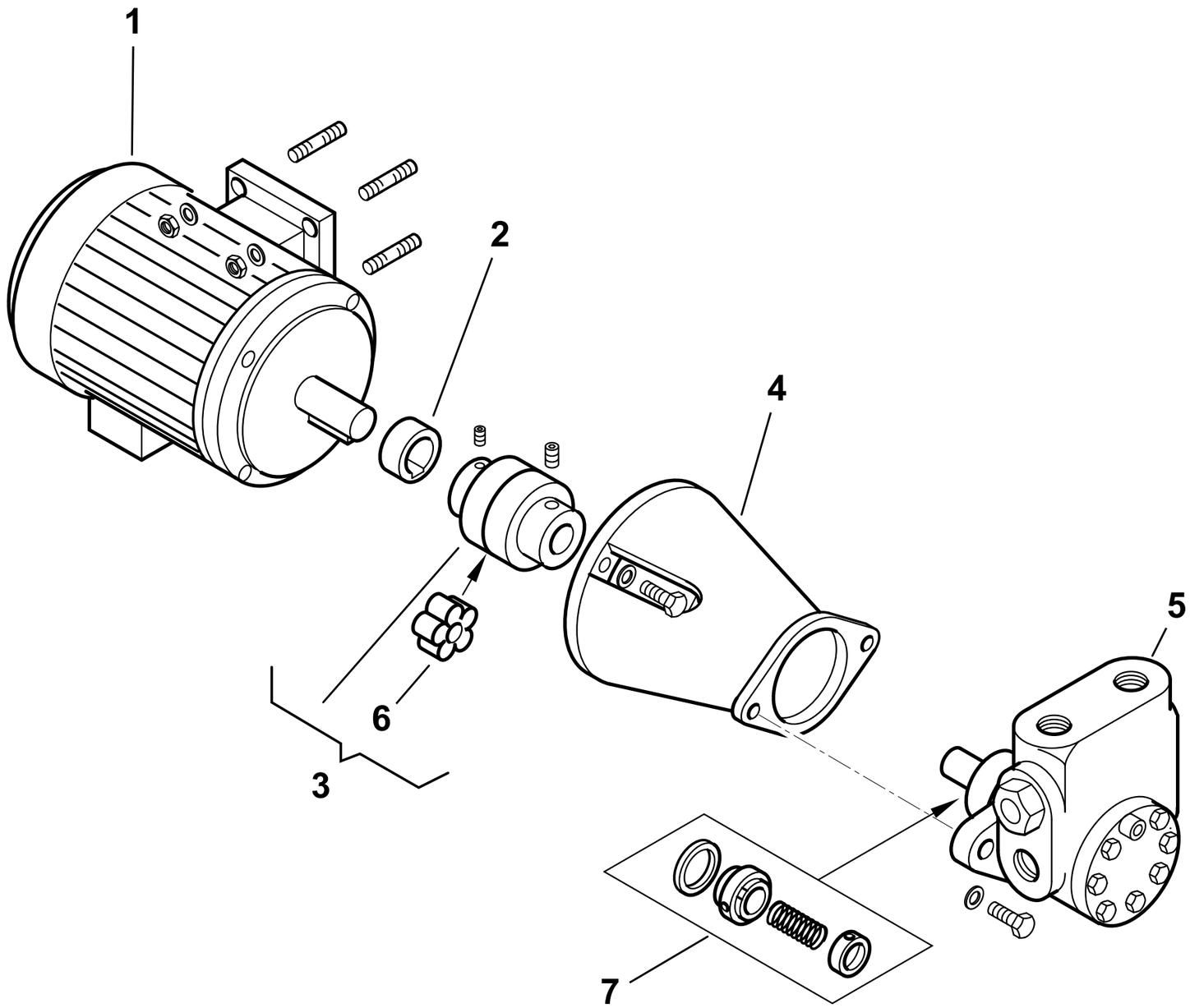

0002990823 rev.4	dis.Balboni
Data: 02-03-2007	visto:Gilli C.

TAV.L16

900036 **GR. MOTORE-POMPA KW2,2-1000** esploso **0002990823** **Rev.4**

Rif.	Codice	Descrizione
1	30890	MOTORE P.KW2,2 230-400/50 4P
2	0015020064	DISTANZIALE GIUNTO D28-H19
3	0006020170	GIUNTO MOTORE POMPA D28XD18
4	38535	SOP.TO POMPA 2BT1000/2000
5	0005060070	POMPA HP 1000 VBHRP.D.4.1.0
6	0005060093	PARASTRAPPO GIUNTO STELLARE
7	95556	TENUTA POMPA HP 1000-2000

Rif.	Codice	Descrizione

COMIST 300 NM 50Hz cod.55560010

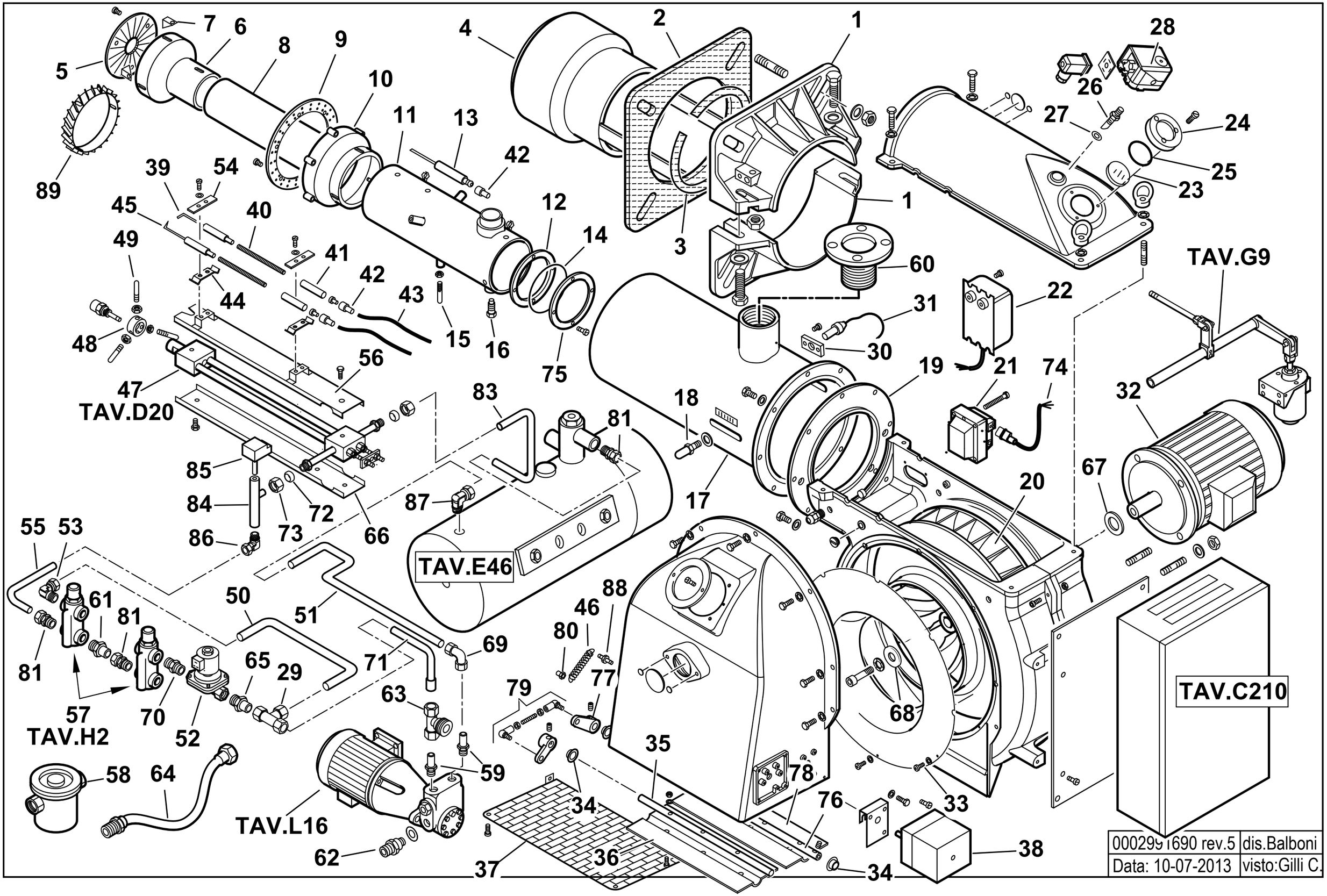

0002991690 rev.5	dis.Balboni
Data: 10-07-2013	visto:Gilli C.

55560010 COMIST 300 NM 50Hz Esploso **0002991690 Rev.5**

Rif.	Codice	Descrizione
1	8012120102	**SEMIFLANGIA ATT.BRUC. BGN300P**
2	0012120106	GUARN.NE FLANGIA AT.CO
3	0012120107	**CORDONE FIBRA DI VETRO 6X6X885**
4	33756	DIFFUSORE CMT250MM
5	33733	DISCO FRESATO 180X50
6	33732	CAMPANA
7	39072	SOPPORTO
8	33754	CANNOTTO INTERNO
9	33731	DISCO FORATO 248X205
10	33726	CAMPANA ESTERNA
11	62530	CANNOTTO INTERMEDIO
12	33669	ANELLO
13	33758	ELETTRODO GAS CMT250
14	31424	GUARNIZIONE OR 4600
15	39022	VITE M8 X 55
16	37026	VITE 20MA X 70
17	62546	**AS.CANNOTTO EST. CMT250 L720**
18	18476	NOTTOLINO
19	33531	FLANGIA
20	29361	VENTOLA D.430 X 55
21	0005020030	TRASFORMATORE GAS
22	57024	TRASF.RE 14KV-30MA 230/50
23	0012010143	**VETRINO 60X3 FUME' POLICARB.**
24	8012010145	**ANELLO PER VETRINO 90X55 PRES.**
25	23299	GUARNIZIONE OR 3218
26	18722	NIPPLO
27	4987	RONDELLA
28	0005040134	**PRESSOSTATO KROMS. DG 6U-5**
29	31423	**RACCORDO WOSS T**
30	30895	SOPPORTO

Rif.	Codice	Descrizione
31	30837	FOTO QRA2
32	30104	**MOTORE TRIF.KW7,5-230-400/50**
33	0012010130	**ANELLO CONV.RE ARIA 482X255**
34	34314	BOCCOLA BRONZO 20X14X10X1
35	0012010134	**PERNO FARFALLA BGN200-390 L465**
36	0012010132	**FARFALLA BGN200-390 L414,5**
37	0012010129	PROTEZIONE CONVOGLIATORE
38	31380	**MOT.NO SQN30.111A3500**
39	27779	ELETTRODO G.P. MAGNETE DS
40	45072	BARRA FILETTATA
41	19424	ISOLATORE
42	0005060037	**SOPPRESSORE A FILO 5000 OHM AT**
43	30223	CAVO A.T. 1 MMQ D.7
44	34459	STAFFA
45	27778	ELETTRODO SN
46	18393	MOLLA 80X9
47	44115	**AS.GRUPPO POLV.RE L940 CH350**
48	27669	SOPPORTO
49	57133	PERNO CENTRAGGIO M6X60
50	13433	TUBO RITORNO VR-RW
51	13431	TUBO MANDATA P-S
52	5249	E.V. LUCIFER 322H7106
53	0005150040	RACCORDO WOSS
54	61299	PIASTRINA
55	13432	TUBO RIT.NO GT-VR
56	44120	PROTEZIONE SUPERIORE
57	16325	VALVOLA REGOLATRICE
58	30767	FILTRO NAFTA 1"1/2

Rif.	Codice	Descrizione
59	44136	RACCORDO 3/4"
60	57288	FLANGIA
61	57058	RACCORDO ATTACCO WOSS 1/2"
62	44043	NIPPLO ASPIRAZIONE 3/4 X 1"1/2
63	44131	ATTACCO 3 VIE 1"1/2
64	18889	TUBO FLESSIBILE 1"1/2x1500
65	13373	RACCORDO ATTACCO WOSS 1/4"
66	44121	PROTEZIONE GPM L935 INF.
67	29364	DISTAN.LE VENTOLA 38X58X5
68	17887	PIATTELLO FISS.GIO VENTOLA D38
69	23081	RACCORDO WOSS D18
70	18858	NIPPLO 1/4" X 3/8"
71	13434	TUBO RITORNO RW-P
72	23825	OGIVA PER RACCORDO WOSS D=15
73	23832	DADO PER OGIVA
74	0005130136	CONNETTORE TRASF. FIDA L1500
75	33700	FLANGIA
76	0012010147	**PERNO FARFALLA BGN200-390 L490**
77	0019040006	NOTTOLINO COL.TO D12 H15 D6
78	0012010133	FARFALLA BGN200-390 L422
79	0012010097	TIRANTE CON SNODI M6 L.112
80	53076	NOTTOLINO MOLLA M6X18 FEM.
81	23076	RACCORDO WOSS D15-1/2"
83	44146	TUBO MANDATA S-GP
84	57075	GUAINA
85	23240	TERMOSTATO TC2 70-130°C
86	23075	RACCORDO WOSS D.15-1/2" GOMITO
87	23082	RACCORDO WOSS D.18- 1/2" GOMITO
88	35620	NOTTOLINO MOLLA M6X22
89	62575	TURBOLATORE BRUC.RE COMIST

901110 -QUADRO ELETTRICO - CONTROL PANEL - CUADRO ELECTRICO - APPAREILLAGE ELECTRIQUE - SCHALTGERAETE

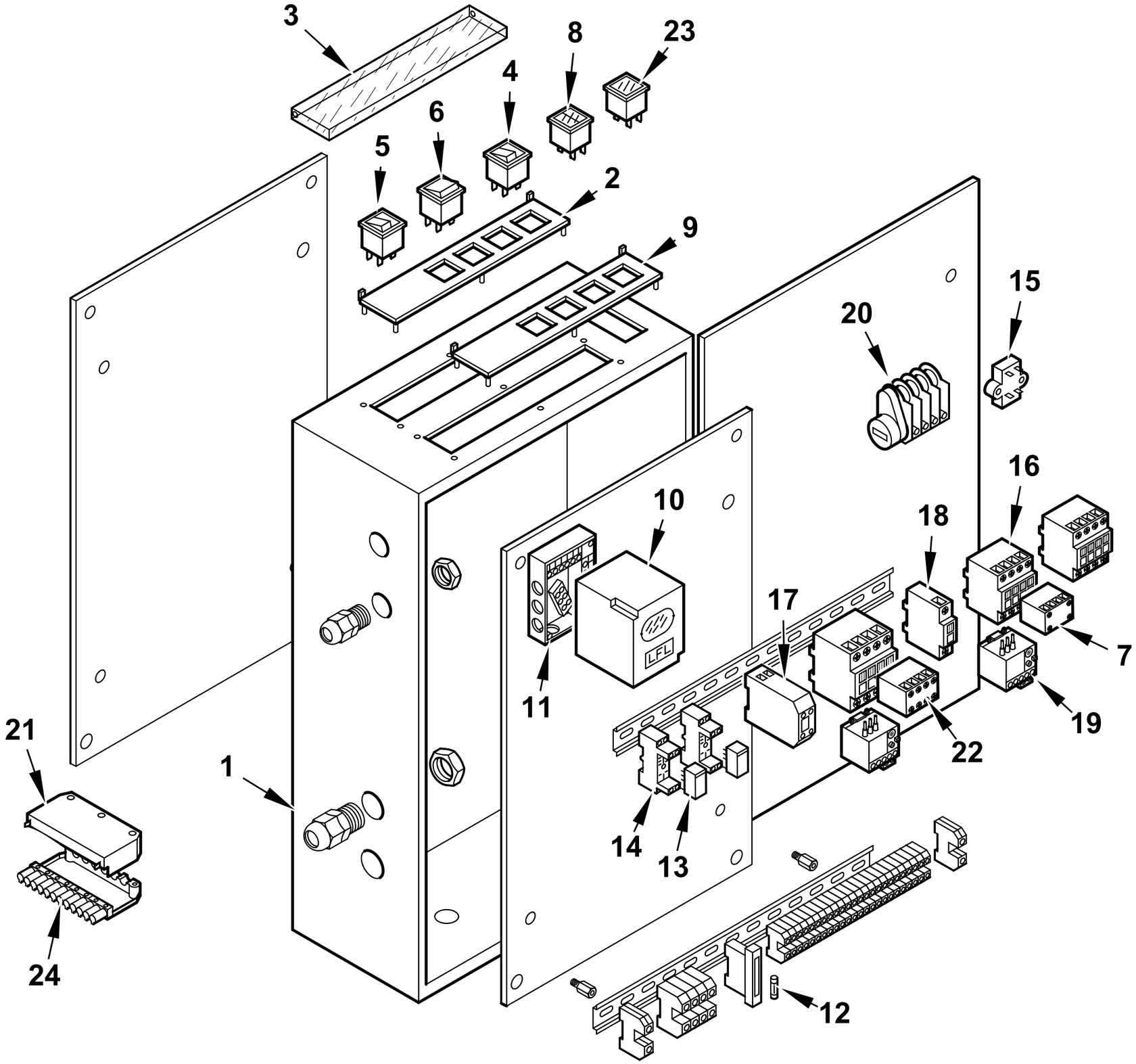

0002991698 rev.3	dis. Balboni
Data: 09-07-2012	visto:Gilli C.

TAV.C211

901100 Quadro elettrico Comist 300NM 50Hz

esploso **0002991697** **Rev.3**

Rif.	Codice	Descrizione
1	0012070011	CASSETTA
2	0006060006	TARG.FUNZ.TO 2ST BT/BGN
3	61228	PROTEZIONE TRASP.TARG. L.224
4	0005120040	PULSANTE SPIA ROSSA
5	0005120039	INTERRUTTORE SPIA BIANCA
6	0005120041	DEVIATORE BIP. 1804
7	0005110138	CONTATTO AUS.LOVATO BFX1004
8	0005120058	SEGNALATORE ARANCIO DOPPIO
9	0006060005	TARGHETTA
10	0005030071	APPARECCHIATURA LFL1.333
11	23525	ZOCCOLO LFL1.333
12	7456	FUSIBILE 6,3A 5X20 IWB 0102Q
13	0005110095	RELE' A 2 CONTATTI CR-P230AC2
14	0005110096	ZOCCOLO RELE'2 CONTATTI CR-PSS
15	0005020034	FILTRO ANTIDIST. FAHDA ZF 6,5A
16	0005110140	TELERUT.RE LOVATO BF0040A230
	0005110110	TELERUT.RE LOVATO BG0910A230
	0005110113	TELERUT.RE LOVATO BF2510A230
	0005110114	TELERUT.RE LOVATO BF3800A230
17	23062	PONTE EGD2
18	0005110137	CONTATTO AUS.LOVATO BFX1211
19	0005110124	RELE' TERMICO LOVRF12 4,5-6,3A
	0005110128	RELE' TERMICO LOVRF38 13-18A
20	0005040150	MOTORINO CICLICO 3 CAMME CDC
21	0005130161	COPERCHIO CONN.RE 12P C/GANCIO
22	0005110136	CONTATTO AUS.LOVATO 11BGX1011
23	0005120054	SEGNALATORE VERDE
24	0005130162	CONNETTORE 12POLI FEMMINA

Rif.	Codice	Descrizione
25	0005130076	MORSETTO WIEL. WK2,5/U

44115 GRUPPO POLVERIZZATORE - NOZZLE ASSEMBLY - LIGNE GICLEUR - DUESENGESTAENGE

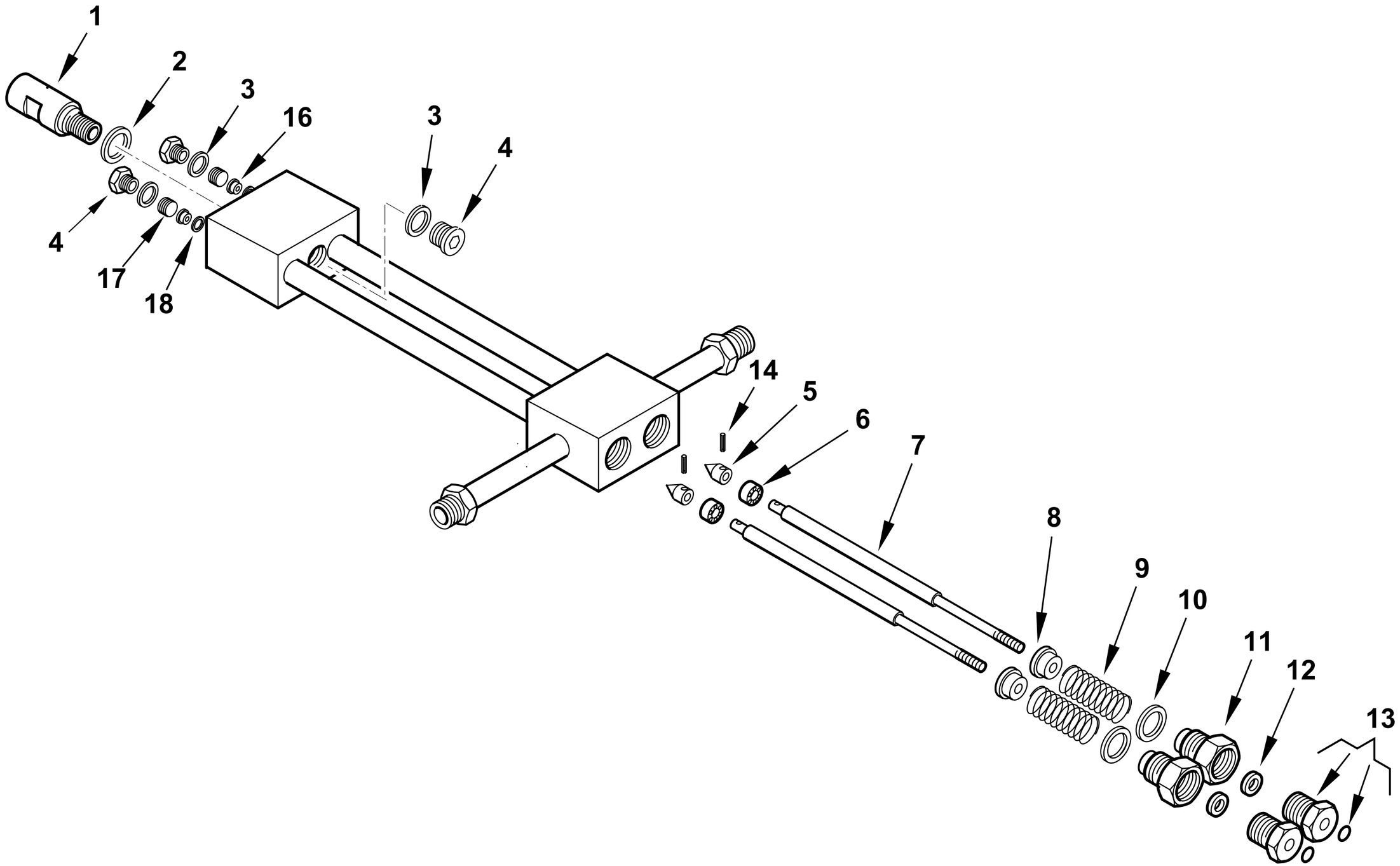

0002990968rev.5	dis.Balboni
Data: 10-07-2013	visto:Gilli C.

TAV.D20

44115 **Assieme gruppo polverizzatore L940** esploso **0002990968** **Rev.5**

Rif.	Codice	Descrizione
1	27611	BOC.NE PORTAUG.LO BERGONZO GPM
2	23066	RONDELLA RAME 20,2X25X1
3	23064	RONDELLA RAME 14,2X19X1
4	23067	TAPPO 14X1,5X12 DIN 908
5	27631	SPILLO CONICO 18X10
6	27614	PISTONE 16X10
7	44118	AS.ASTA APERTURA GPM L 963
8	27621	NOTTOLINO MOLLA GPM
9	19420	MOLLA 35X22,4X3
10	23065	RONDELLA RAME 25,2X30X1
11	27626	BOC.NE PER GUARNIZ.NE GPM
12	0005180109	GUARN.NE FLEXISEAL 6X18X9,5
13	0006020554	BOC.NE PER BOCCOLA GPM OR
	0005180041	GUARNIZIONE OR 2025 VITON
14	0005170007	SPINA CON.INT. 2X12 UNI7586
16	27612	BOCCOLA PER SPILLO GPM
17	27609	GHIERA PER BOCCOLA 14X1,5 GPM
18	23063	RONDELLA RAME 8,2X12X0,5

Rif.	Codice	Descrizione

900234 - SERBATOIO PRERISCALDATORE COIBENTATO - INSULATED PREHEATER TANK

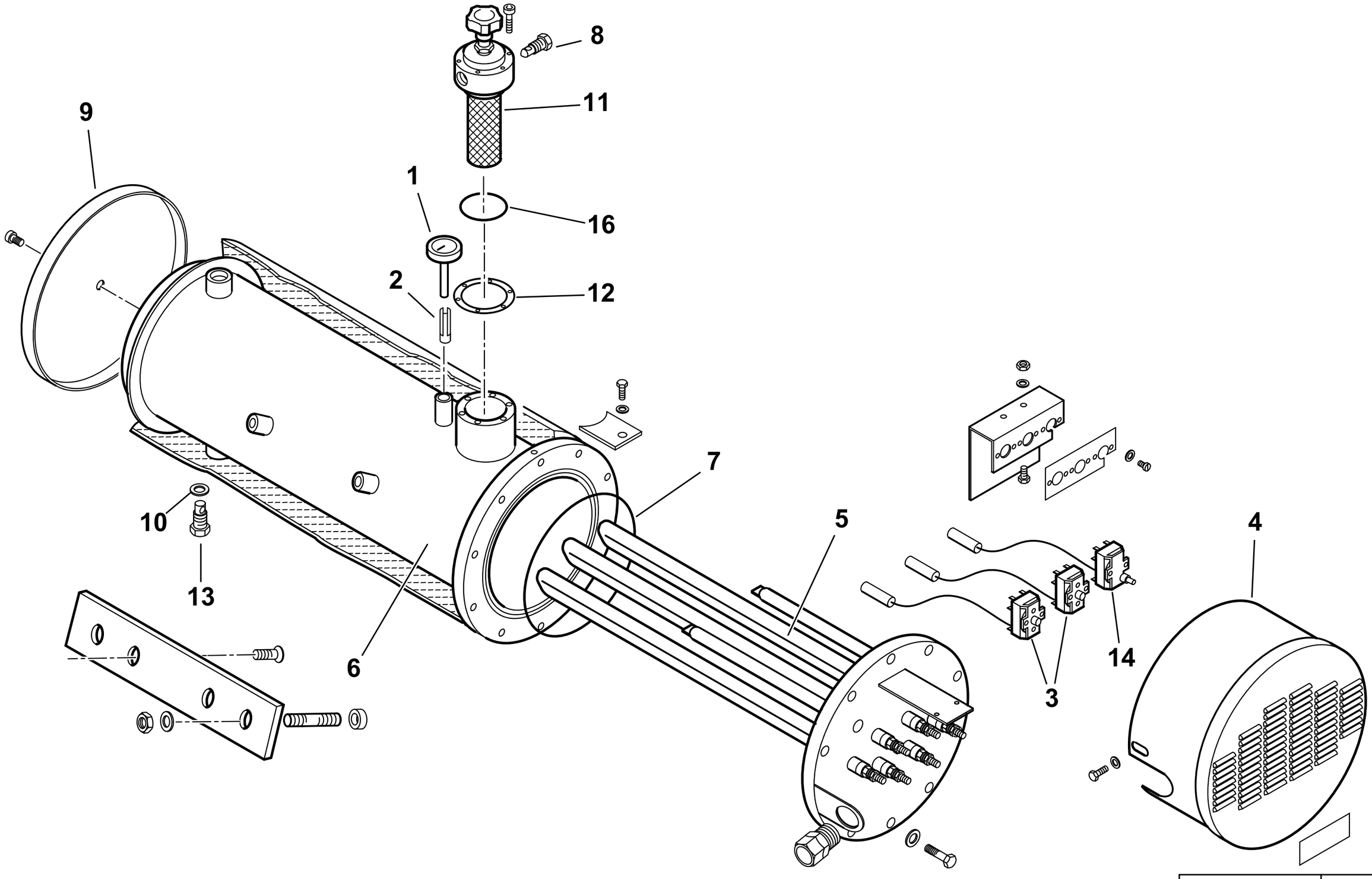

0002991559 rev.2	dis. Balboni
Data: 15-10-2004	visto:Gilli C.

TAV.E46

900234 Serbatoio preriscaldatore coibentato 300/D

esploso **0002991559** **rev.2**

Rif.	Codice	Descrizione
1	23143	TERMOMETRO D52 L100 350°C
2	417	FRIZIONE
3	31308	TERMOSTATO TR2
4	13369	COPRITERMOSTATI
5	13315	RESISTENZA 25500W
6	13414	CORPO SERBATOIO
7	31336	GUARNIZIONE OR 81050 VITON
8	14628	TAPPO 1/4"
9	13368	FONDELLO
10	18257	RONDELLA
11	19438	FILTRO AUTOPULENTE
12	19434	GUARNIZIONE FILTRO 89X60X2
13	27568	TAPPO 1/2"
14	31309	TERMOSTATO LS1 230 SERB.
16	0005180054	GUARNIZIONE OR2225

Rif.	Codice	Descrizione

900029-GRUPPO MAGNETE - MAGNET GROUP - GROUPE MAGNETO - MAGNETMASCHINENSATZ

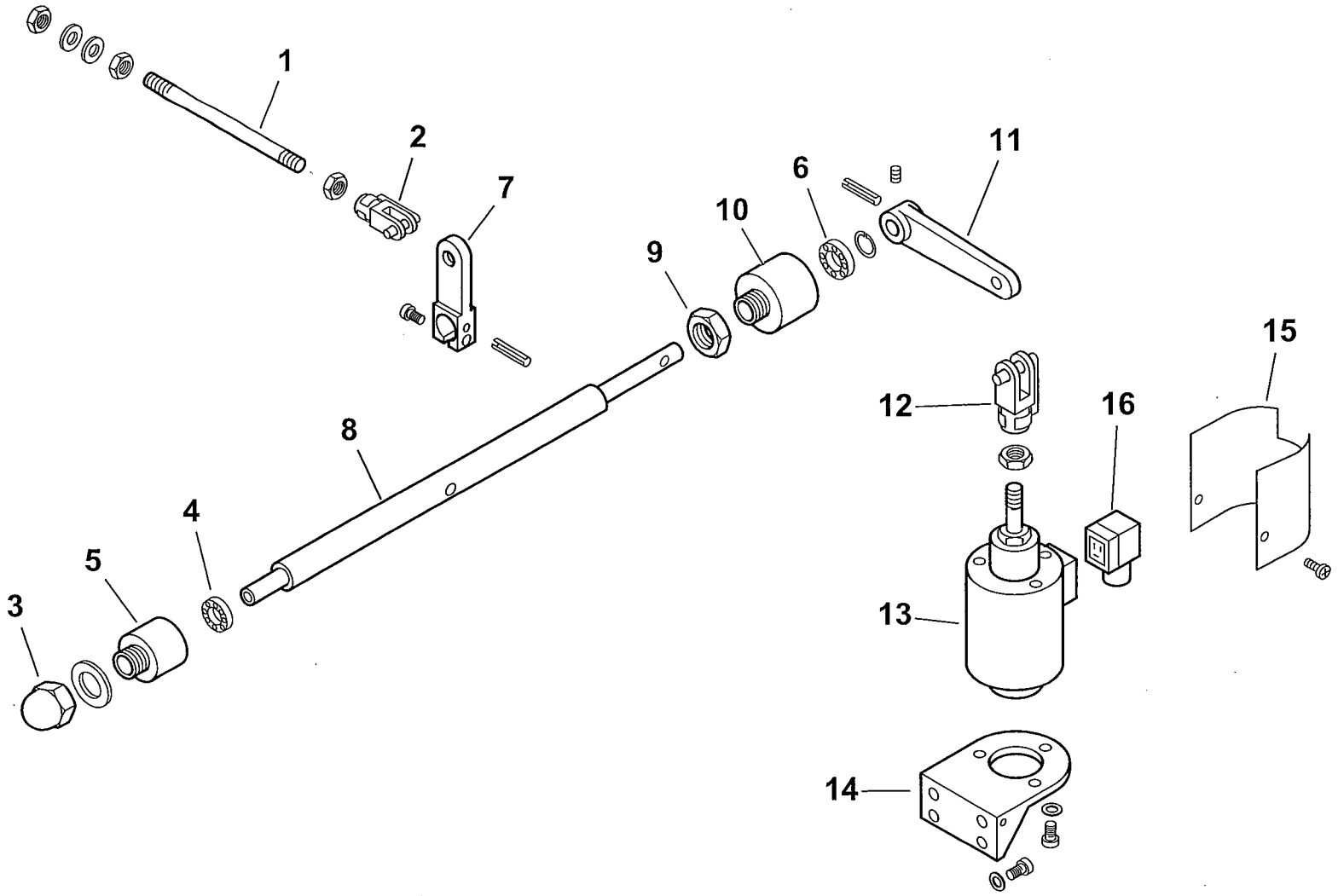

0002990695 rev.1	dis.Balboni
Data: 20-06-2001	visto:Gilli C.

TAV.G9

900029 Gruppo magnete BT 250

esploso **0002990695 rev.1**

Rif.	Codice	Descrizione
1	57080	ASTA COL.TO MAGNETE 250 L290
2	30543	FORCELLA M8 CON CLIPS UNI1676
3	23056	DADO CIECO M12 UNI5721/Z
4	23055	CUSCINETTO 8-22-7
5	27635	SOPPORTO
6	23054	CUSCINETTO 12-28-8 SKF6001-2Z
7	27638	LEVA APERTURA GRUPPO 250-350
8	27640	PERNO SOP.TO LEVA 250
9	27637	DADO PER SOP.TO CUSCINETTO
10	27636	SOP.TO CUSCINETTO D28
11	27641	LEVA PER MAGNETE 180-250
12	27634	FORCELLA PER MAGNETE M12
13	0005250067	ELETTROMAGNETE 230V CA 200V CC
14	33265	SOPPORTO
15	33266	PROTEZIONE
16	30761	CONNETTORE MPM 3POLI NERO PG9

Rif.	Codice	Descrizione

16325 - VALVOLA REGOLATRICE di PRESSIONE - PRESSURE REGULATING VALVE - REGULADOR de PRESION

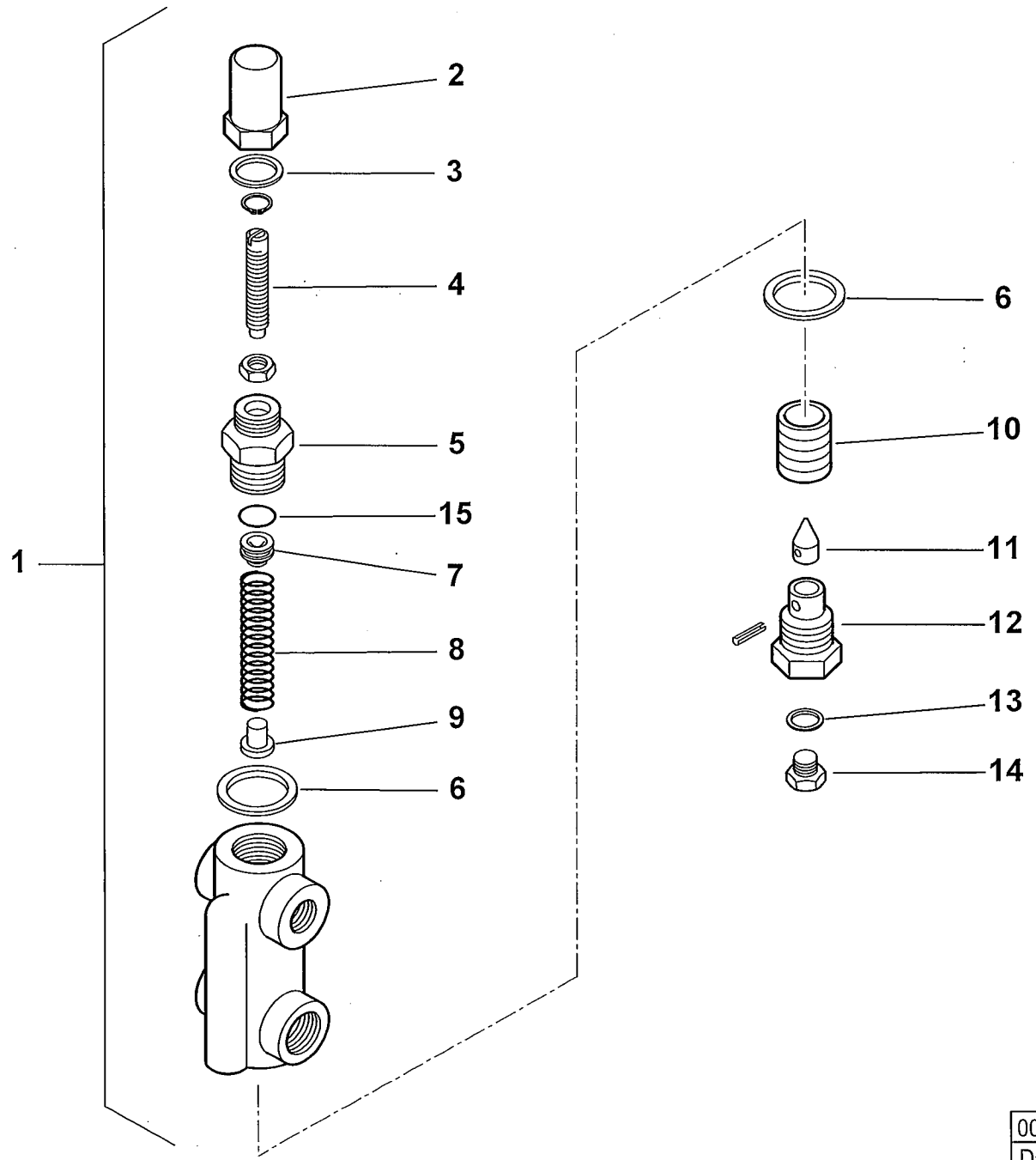

0002990659 rev.2	dis. Balboni
Data: 14-11-2000	visto: Gilli C

TAV.H2

16325 Valvola regolatrice di pressione 1/2"x3/8"

esploso **0002990659 rev.2**

Rif.	Codice	Descrizione
1	16325	ASSIEME VALVOLA REGOLATRICE
2	16234	DADO CIECO
3	30425	RONDELLA RAME 16X19X1,5
4	16233	VITE REG.NE 46X6X1M
5	16372	BOCCHETTONE 16X1MX22X1,5M H3
6	18257	RONDELLA RAME 22X28X2
7	16373	CAPPELLOTTO SPINTA 15,8X7
8	3479	MOLLA BY PASS 15 X 49,5
9	4718	BOCCOLA PER MOLLA 8 X 10
10	4717	PISTONE 26 X 20
11	18245	SPILLO CONICO 9,8X25,5
12	3267	BOC.NE PORTASPILLO 1/4X22
13	4987	RONDELLA RAME 13,5X18X2
14	15112	TAPPO 1/4"
15	23803	GUARNIZIONE OR 2050 VITON

Rif.	Codice	Descrizione

900036 - GRUPPO MOTORE POMPA - PUMP MOTOR GROUP - GRUPO MOTOR BOMBA (kW 2,2- 50Hz)

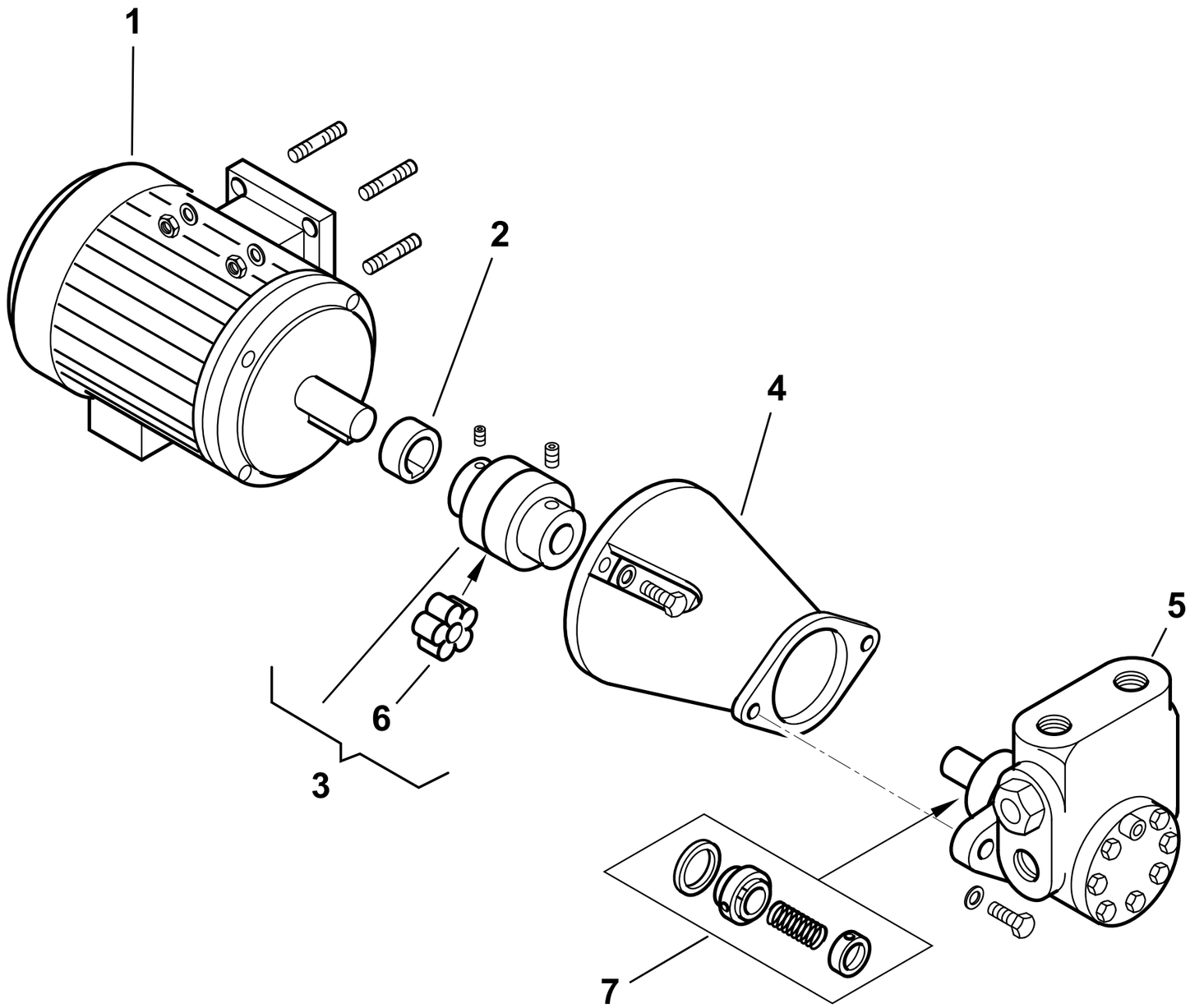

0002990823 rev.4	dis.Balboni
Data: 02-03-2007	visto:Gilli C.

TAV.L16

900036 **GR. MOTORE-POMPA KW2,2-1000** esploso **0002990823** **Rev.4**

Rif.	Codice	Descrizione
1	30890	MOTORE P.KW2,2 230-400/50 4P
2	0015020064	DISTANZIALE GIUNTO D28-H19
3	0006020170	GIUNTO MOTORE POMPA D28XD18
4	38535	SOP.TO POMPA 2BT1000/2000
5	0005060070	POMPA HP 1000 VBHRP.D.4.1.0
6	0005060093	PARASTRAPPO GIUNTO STELLARE
7	95556	TENUTA POMPA HP 1000-2000

Rif.	Codice	Descrizione

GI-MIST 350 DSPNM-D 50Hz cod.6705050

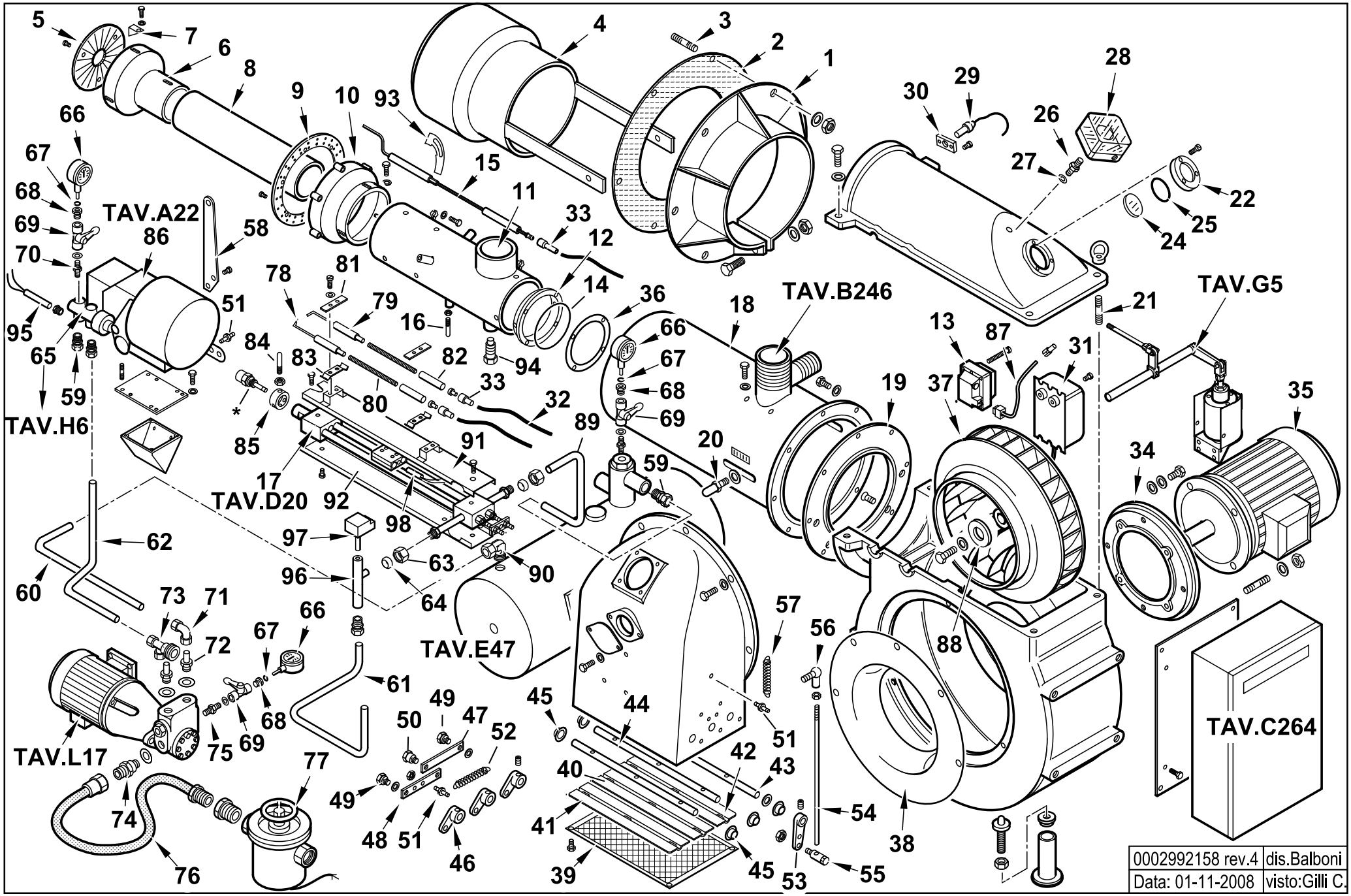

6705050 GI MIST 350 DSPNM-D 50Hz ploso **0002992158 Rev.4**

Rif.	Codice	Descrizione
1	44530	FLANGIA
2	37559	GUARNIZIONE
3	17888	PRIGIONIERO M20X108
4	44855	DIFFUSORE GIMIST350 D304
5	44653	DISCO FRESATO 200X55 I175
6	44634	CAMPANA
7	39072	SOPPORTO
8	44709	CANNOTTO INTERNO
9	44884	DISCO FORATO 286X235 45 FOR
10	44717	CAMPANA EST. 250X196 GI350
11	44707	CANNOTTO INTERMEDIO
12	33669	ANELLO CENTRAGGIO
13	0005020030	TRASFORMATORE GAS 8/20
14	31424	GUARNIZIONE OR 4600
15	44675	ELETTRODO GAS GIMIST420 L690
16	44573	VITE CENTRAGGIO H35XM8
17	44115	GRUPPO POLVERIZZATORE
18	44705	AS.CANNOTTO EST. GIMIST350
19	44588	FLANGIA ATT.CO CANOTTO D395
20	18476	NOTTOLINO
21	29382	PRIGIONIERO M12X50
22	8012010145	ANELLO PER VETRINO 90X55 PRE
24	0012010143	VETRINO 60X3 FUME' POLICARB.
25	23299	GUARNIZIONE OR 3218
26	18722	NIPPLO PRES.TO 1/4"X48
27	4987	RONDELLA RAME 13,5X18X2
28	30245	PRESSOSTATO DG 6U3
29	30837	FOTO LANDIS QRA2
30	30895	SOPPORTO
31	57024	TRASF.RE 14KV-30MA 230/50
32	30223	CAVO A.T. 1 MMQ D.7
33	0005060037	SOPPRESSORE A FILO 5000 OHM

Rif.	Codice	Descrizione
34	45000	FLANGIA MOTORE
35	30533	MOTORE kW 15 - 400/50
36	33700	FLANGIA PER OR 193X158
37	45002	VENTOLA D.518X51 (36PALE)
38	45001	ANELLO CONV.RE ARIA 530X340
39	13372	PROTEZIONE
40	13333	FARFALLA L.439
41	13334	FARFALLA L.432
42	13335	FARFALLA L.440
43	13336	PERNO L.520
44	13337	PERNO L.499
45	34314	BOCCOLA BRONZO 20X14X10X1
46	35677	NOTTOLINO COL.TO D10 H15 6MA
47	13339	ASTA COLLEGAMENTO FARFALLA
48	13340	ASTA
49	35619	NOTTOLINO
50	13341	NOTTOLINO BLOCCAGGIO M6X16
51	17979	NOTTOLINO MOLLA M6X29
52	53029	MOLLA 145X11X1,5
53	16301	LEVA REGOLAZIONE L40 D10
54	57233	ASTA
55	19555	ARTICOL.NE ASS.LE SNODO M8-D8
56	18695	ARTICOLAZIONE
57	18622	MOLLA 170X11
58	44545	STAFFA PER ASTA REG.NE L270
59	23076	RACCORDO WOSS D15 1/2" DIR.
60	44145	TUBO MANDATA P-S
61	44147	TUBO RIT.NO GP-VR GI350
62	44148	TUBO RIT.NO VR-P 350N
63	23832	DADO PER RACCORDO WOSS D=15
64	23825	OGIVA PER RACCORDO WOSS D=15
65	16320	AS.VALV.REG.PRES. MOD. 1/2X3/8
66	30730	MANOMETRO 0-40 BAR

Rif.	Codice	Descrizione
67	5359	GUARNIZIONE OR 2018
68	19546	RACCORDO
69	0005070310	VALVOLA A SFERA 1/4"
70	18858	NIPPLO
71	23081	RACCORDO WOSS D18 GOM.
72	44136	RAC.DO X AT.CO WOSS D18-3/4"
73	44141	AT.CO TUBO FLEX 1"1/2 3 VIE
74	44043	NIPPLO ASPIRAZ.3/4"X1"1/2
75	0010060030	NIPPLO 1/4"X1/4"X43 PRES.
76	18889	TUBO FLESSIBILE 1"1/2x1500
77	31186	FILTRO NAFTA 2"
78	27778	ELETTRODO G.P. MAGNETE SN
79	27779	ELETTRODO DESTRO
80	45072	PROLUNGA
81	61299	PIASTRINA
82	19424	ISOLATORE X ELETTRODO D14X5,5
83	34459	STAFFA
84	57133	PERNO CENTRAGGIO M6X60
85	27669	BOCCOLA SOP. GRUPPO 20X45X28
86	16279	MODULATORE
87	0005130141	CONNETTORE TRASF. FIDA L2000
88	0022030036	PIATTELLO
89	44146	TUBO MAN.TA S-GP 350N
90	23082	RACCORDO WOSS D.18-1/2" G.
91	44120	PROTEZIONE SUPERIORE
92	44121	PROTEZIONE INFERIORE
93	44654	DEFLETTORE
94	43004	VITE CENTRAGGIO
95	23783	RESISTENZA D10X40 20W 230V
96	57075	AS.GUAINA PORTATERMOSTATO
97	23240	TERMOSTATO TC2 70-130°C
98	27622	RESISTENZA D10X120 60W 230V

16279 - GRUPPO MODULATORE - MODULATING SYSTEM - SYSTEME DE MODULATION - MODULATIONSSYSTEM

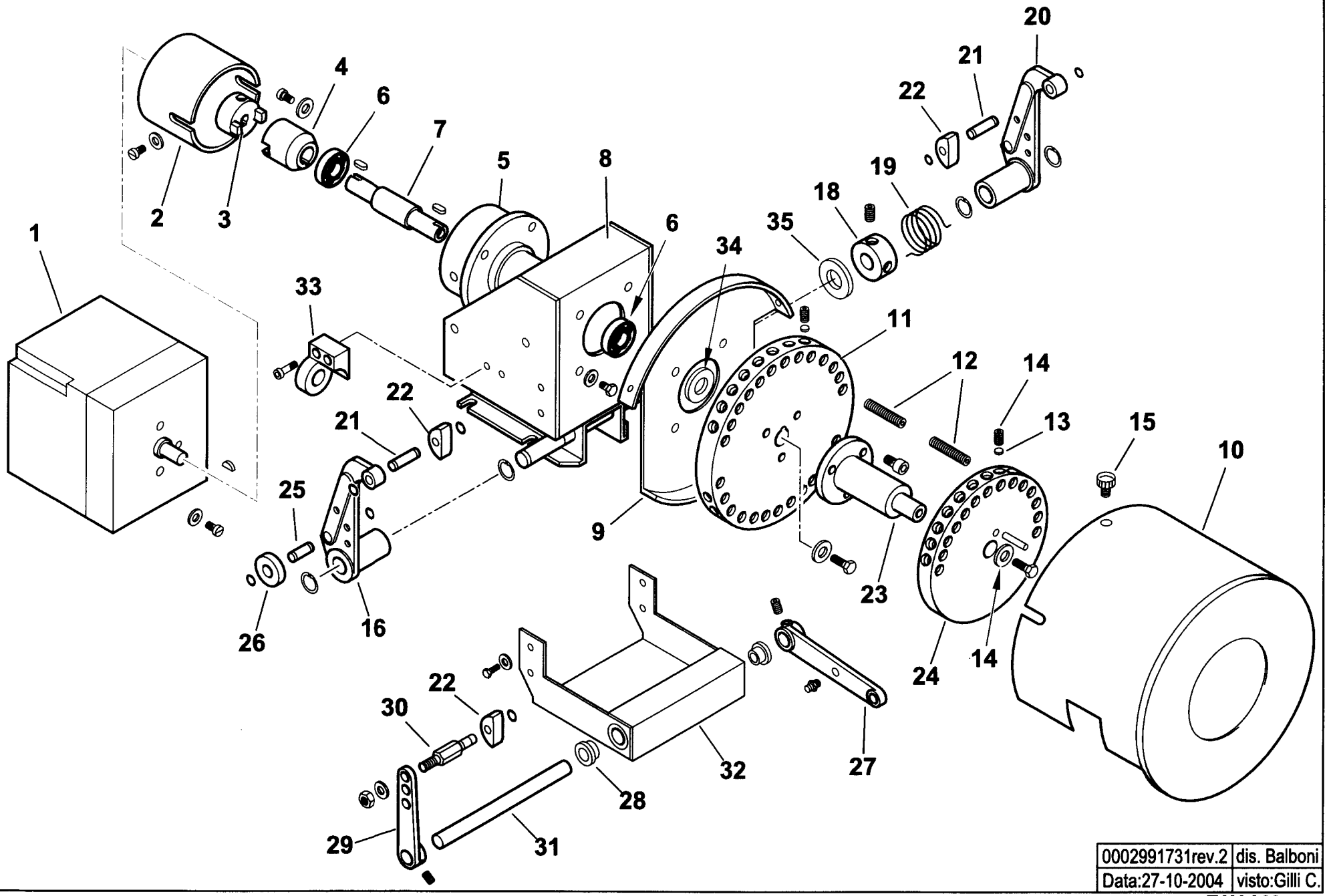

0002991731rev.2	dis. Balboni
Data:27-10-2004	visto:Gilli C.

TAV.A22

16279 AS.MODULATORE LANDIS CMT

esploso **0002991731 rev.2**

Rif.	Codice	Descrizione
1	31071	MOT.NO LANDIS SQM10.16502
2	16261	SOPPORTO MOT.NO MODUTROL
3	16260	GIUNTO MASCHIO MODUTROL
4	16259	GIUNTO FEMMINA
5	16258	SOPPORTO
6	30257	CUSCINETTO 15-35-11
7	16257	PERNO CENTRALE MODUTROL
8	16255	SOPPORTO MODUTROL
9	16254	SOPPORTO
10	16314	COPERCHIO PULEGGE CMT
11	16286	PULEGGIA SOP.TO VITI CMT
12	16315	VITE X PULEGGIA STCE 8X40
13	16282	PIATTELLO PER VITE MODUL.
14	5488	VITE STCE 10X10 UNI5929
15	12317	POMELLO
16	18796	LEVA SINISTRA
18	33979	BOC.LA CAR.TO MOLLA 20X39
19	33823	MOLLA SINISTRA 36X24
20	18795	LEVA DESTRA
21	18802	ALBERINO X TASTATORE L=36
22	18797	TASTATORE
23	16310	ALBERO SOP.TO 2° PULEGGIA CM
24	16287	PULEGGIA SOP.TO VITI D140
25	18803	ALBERINO 26X8
26	18805	NOTTOLINO
27	16304	LEVA REGOLAZIONE L115
28	16306	BOCCOLA OT MODUL. CMT
29	0015010025	AS.LEVA REG.NE L.85 TS3
30	16308	ALBERINO X TASTATORE CMT

Rif.	Codice	Descrizione
31	16305	ALBERO PER LEVE MODUL. CMT
32	16309	PIASTRA SOP.TO LEVE MODUL.
33	16270	SOP.TO VALV.REG.SN
34	16313	SPESSORE PULEGGIA
35	16220	RONDELLA INOX 15,5X30X1,5

901129 - RAMPA GAS - GAS TRAIN - TREN DE GAS - RAMPE A GAZ - GASRAMPE - 2"- DN65

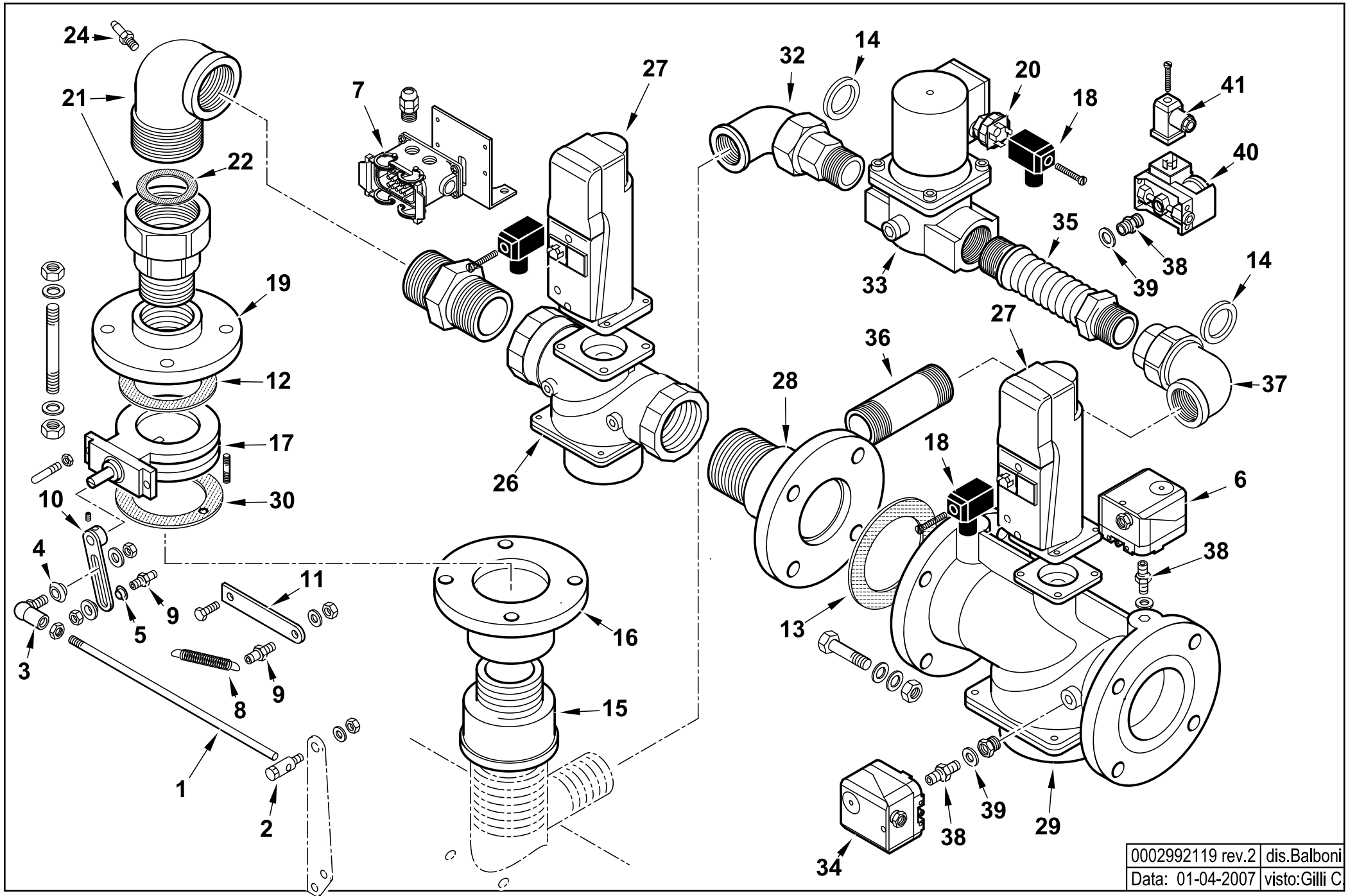

0002992119 rev.2	dis.Balboni
Data: 01-04-2007	visto:Gilli C.

TAV.B246

901129 GR. RAMPA GI 2"XDN65 CE

esploso **0002992119** **Rev.2**

Rif.	Codice	Descrizione
1	44728	ASTA REG.NE M8X630
2	19555	ARTICOL.NE ASS.LE SNODO M8-
3	18695	ARTICOL.NE ROTULA M8
4	35621	BOCCOLA PER ART. ROT. M8
5	35360	SPES.RE X ROTULA 20X8,2X4
6	23375	PRESSOSTATO DG150B3
7	19561	CONNETTORE 10 POLI
8	18393	MOLLA 80X9
9	17979	NOTTOLINO
10	35633	LEVA REGOLAZIONE L120
11	44748	STAFFA PER MOLLA L=95
12	23768	GUARNIZIONE DN50
13	23129	GUARNIZIONE DN65
14	0005180005	GUARN.NE X GOM.BOC.PIANO 1"1
15	23006	RIDUZIONE GF 2"MX3"F
16	0006020042	FLANGIA DN50 FORO DK50
17	0006020049	VALVOLA FARFALLA DKG50
18	23521	CONNETTORE NERO
19	23409	FLANGIA DN50/PN16 2"
20	0005140453	CONNETTORE 4P
21	19541	GOMITO
22	0005180006	GUARN.NE X GOM.BOC.PIANO 2"
24	31483	PRESA PRESSIONE
26	31179	VALV.LANDIS VGG10.504P 2"
27	0005090231	SERV.RE LANDIS SKP15.000E2
28	41592	TUBO 2"x DN65+T
29	31180	VALVOLA LANDIS 2"1/2

Rif.	Codice	Descrizione
30	0006020427	GUARNIZIONE FARFALLA DK50
32	30386	GOMITO BOC.PIANO 1"1/2MXF /Z
33	0005090058	VALVOLA HONEYWELL VE4040B1002 1"1/2
	0005090096	CIRCUITO VE4032/50
	0005090088	BOBINA VE4040B/C
34	23376	PRESSOSTATO DG500B3
35	0005100072	GIUNTO ANTIV. 1"1/2 MM L.145
36	41537	TUBO COL.TO VALV. 1"1/2X95
37	18682	GOMITO BOC.PIANO 1"1/2FXF
38	0010060030	NIPPLO 1/4"X1/4"X43 PRES.
39	4987	RONDELLA RAME 13,5X18X2
40	0005040068	PRESSOSTATO GW150A6
41	23522	CONNETTORE GRIGIO

901176 -QUADRO ELETTRICO - CONTROL PANEL - CUADRO ELECTRICO - APPAREILLAGE ELECTRIQUE - SCHALTGERAETE

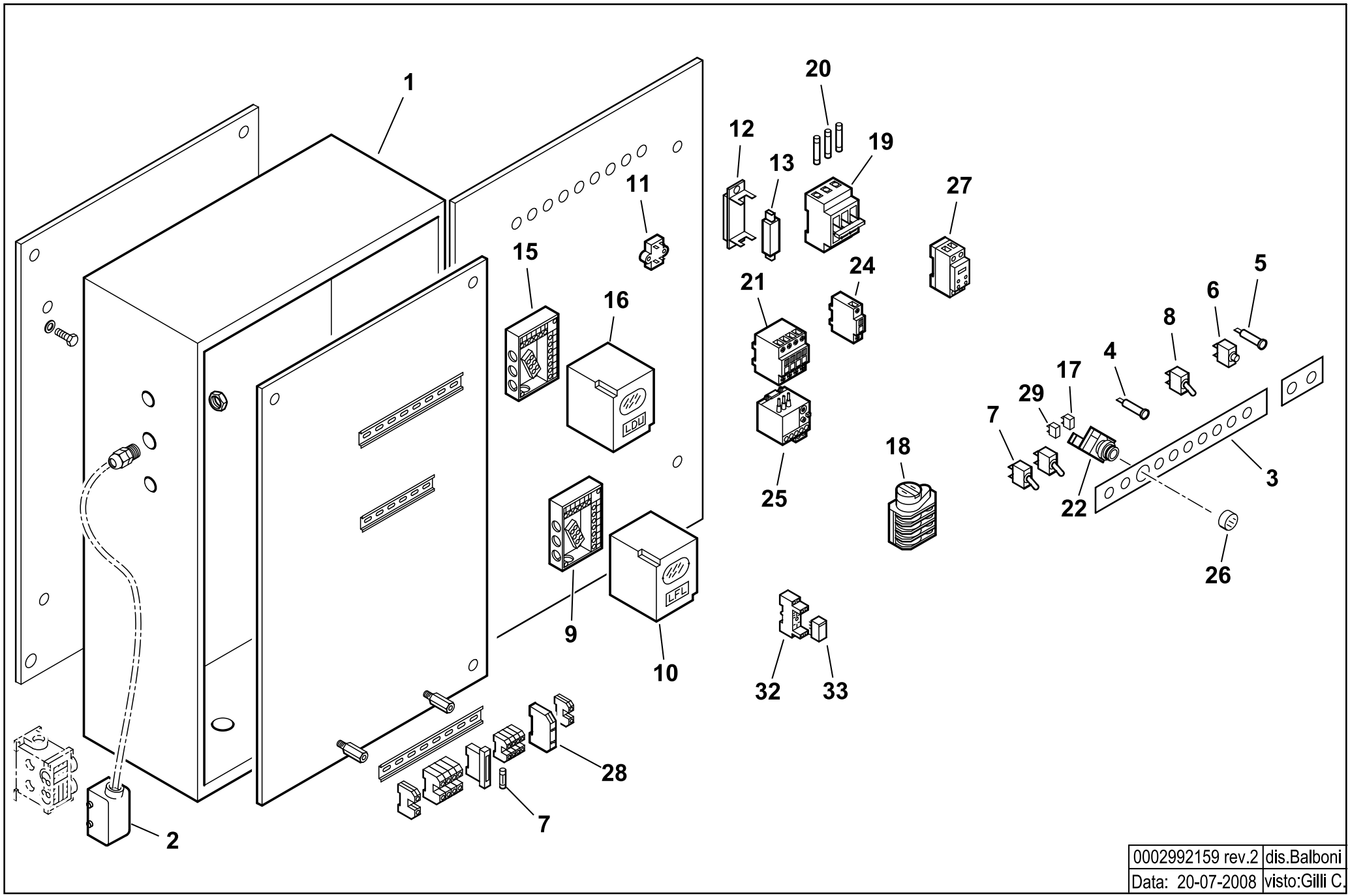

0002992159 rev.2	dis.Balboni
Data: 20-07-2008	visto:Gilli C.

TAV.C264

901176 Quadro elettrico GI-MIST 350 DSPNM

esploso **0002992159 Rev.2**

Rif.	Codice	Descrizione
1	44691	CASSETTA AP.RA GI
2	0005130044	CONNETTORE 10 POLI F.
3	44732	TARG.FUNZ.TO GIMIST/N
4	31496	LAMPADA GIALLA A FASTON
5	31497	LAMPADA ROSSA
6	268	PULSANTE MARCIA NERO
7	30942	DEVIATORE UNIP. 0 CENTR.T115
8	30514	INTER.RE UNIP. 6011
9	23525	ZOCCOLO PER LANDIS LFL
10	0005030071	APPARECCHIATURA LANDIS LFL 1.333
11	0005020034	FILTRO ANTIDISTURBO
12	30914	PORTAFUSIBILE NH00 LEGRAND
13	23962	FUSIBILE 63A
15	23528	ZOCCOLO PER LANDIS LDU
16	31367	AP.RA LANDIS LDU 11.323A27
17	0005120153	BLOCCO CONTATTI X10 (NA)
18	23005	MOTORINO CICLICO 3 CAMME
19	23308	PORTAFUSIBILE E933/32
	23307	PORTAFUSIBILE E933/50
20	0005120059	FUSIBILE 10X38 10A 500V GL
	23389	FUSIBILE 14X51 50A 500V GL
21	0005110057	TELERUTTORE ABB A30
	0005110055	TELERUTTORE ABB A16 230V 50-60
	0005110051	TELERUTTORE ABB B6 230V 50-60
	0005110079	TELERUTTORE ABB N44E
	0005110056	TELERUTTORE ABB A26 230V 50-60
22	0005120155	PORTALAMPADA + LED PER PULS/
24	0005110078	CONTATTO AUSILIARIO CAF 6-11 M ABB
	0005110080	CONTATTO AUSILIARIO CAL 5-11 ABB

Rif.	Codice	Descrizione
25	0005110070	RELE TERMICO ABB T7DU
	0005110074	RELE TERMICO ABB TA25DU13
26	0005120142	PULSANTE D22 LUM. STAB. VERDE
	0005120151	GHIERA BLOCCAGGIO PULSANTE D22
27	23231	TEMPORIZ.RE ABB CT-SDS.22
28	23062	PONTE RADRIZZATORE EGD2 WEID
29	0005120152	BLOCCO CONTATTI X01 (NC)
30	7456	FUSIBILE 6,3A 5X20 IWB 010
32	0005110096	ZOCCOLO RELE'2 CONTATTI CR-PSS
33	0005110095	RELE' A 2 CONTATTI CR-P230AC2

44115 GRUPPO POLVERIZZATORE - NOZZLE ASSEMBLY - LIGNE GICLEUR - DUESENGESTAENGE

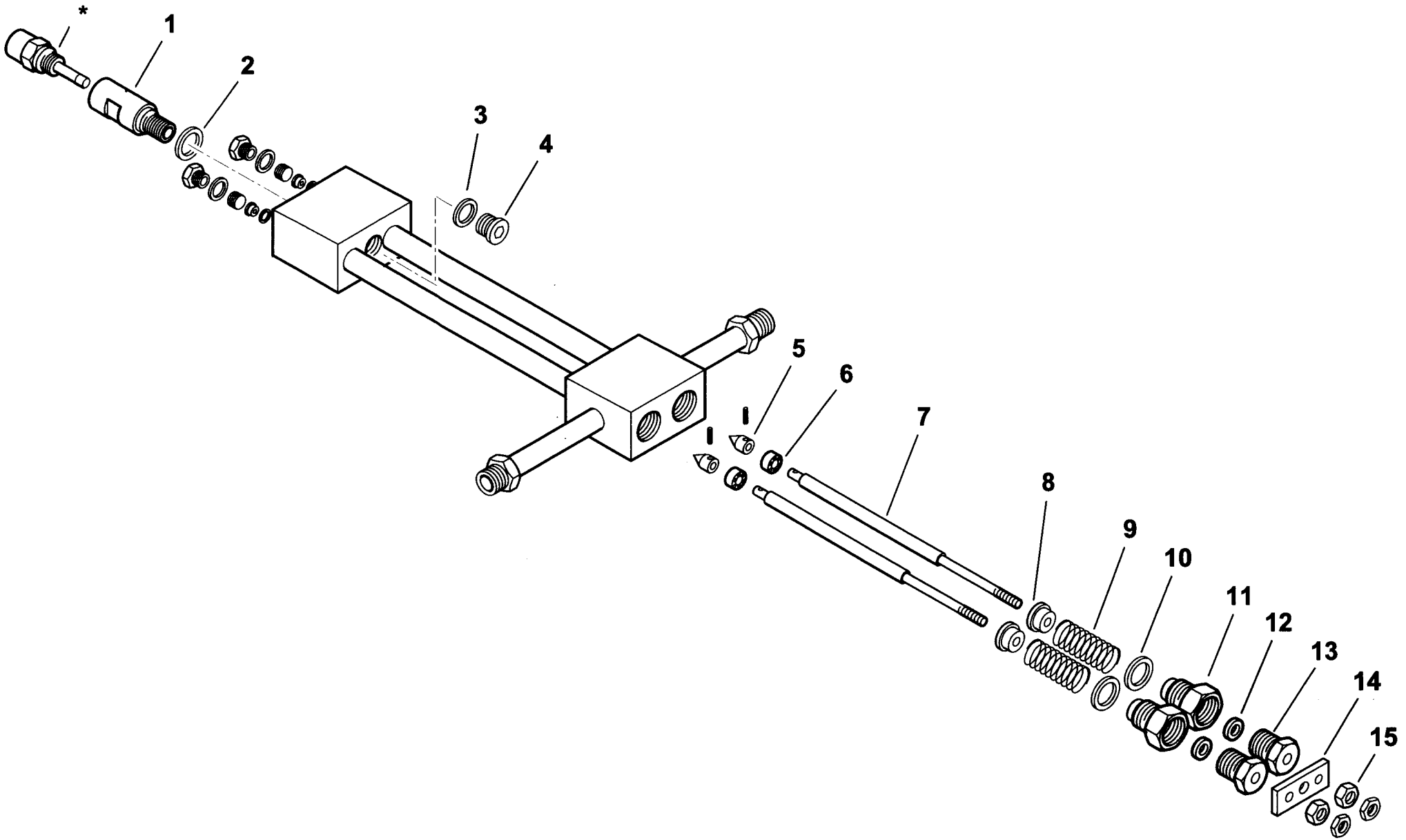

0002990968rev.3	dis.Balboni
Data: 30-06-2003	visto:Gilli C.

TAV.D20

44115 Assieme gruppo polverizzatore L940

esploso **0002990968 rev.3**

Rif.	Codice	Descrizione
1	27611	BOCCHETTONE PORTAUGELLO
2	23066	RONDELLA RAME 20,2X25X1
3	23064	RONDELLA RAME 14,2X19X1
4	23067	TAPPO 14X1,5X12 DIN 908
5	27631	SPILLO
6	27614	PISTONE 16X10
7	44118	AS.ASTA APERTURA GPM L 963
8	27621	NOTTOLINO
9	19420	MOLLA 35X22,4X3
10	23065	RONDELLA RAME 25,2X30X1
11	27626	BOC.NE PER GUARNIZ.NE GPM
12	23093	GUARNIZIONE LABBRO UM186 VITON
13	27623	BOCCHETTONE
14	27628	PIASTRINA
15	27625	DADO PER ASTA M6 GPM

Rif.	Codice	Descrizione

900235 - SERBATOIO PRERISCALDATORE COIBENTATO - INSULATED PREHEATER TANK

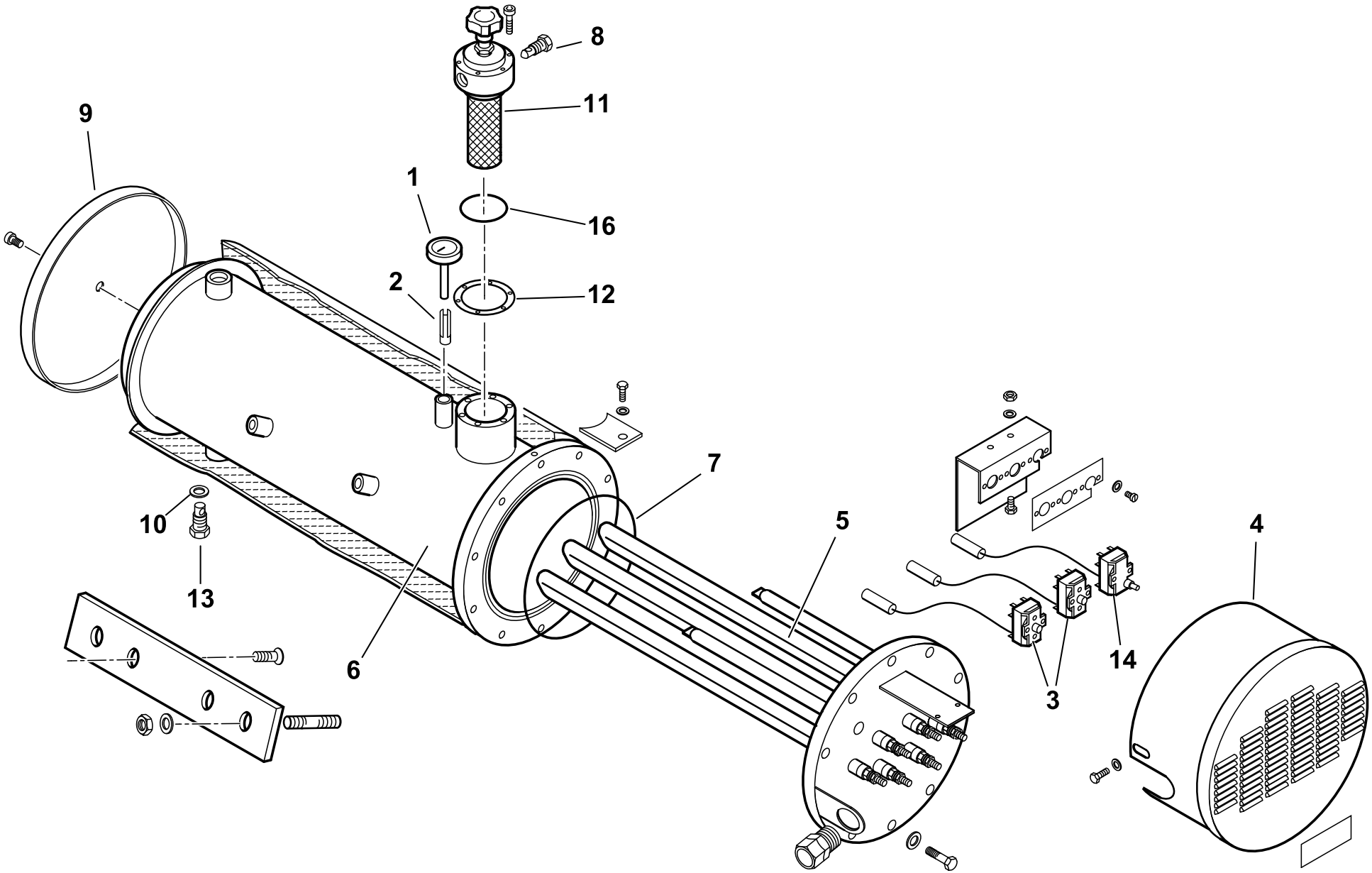

0002991561 rev.2	dis. Balboni
Data: 15-10-2004	visto:Gilli C.

TAV.E47

900235 Serbatoio preriscaldatore coibentato 350/D

esploso **0002991561 rev.2**

Rif.	Codice	Descrizione
1	23143	TERMOMETRO D52 L100 350°C
2	417	FRIZIONE A LINGUETTA
3	31308	TERMOSTATO TR2 50-230 SERB.
4	13369	COPRITERMOSTATI
5	13310	RESISTENZA 28500W
6	13414	AS.CORPO SERBATOIO BT300/D
7	31336	GUARNIZIONE OR 81050 VITON
8	14628	TAPPO 1/4"
9	13368	FONDELLO COIB.NE SERB. 350
10	18257	RONDELLA
11	19438	FILTRO AUTOPULENTE
12	19434	GUARNIZIONE FILTRO 89X60X2
13	27568	TAPPO 1/2"
14	31309	TERMOSTATO LS1 230 SERB.
16	0005180054	GUARNIZIONE OR2225

Rif.	Codice	Descrizione

900002-GRUPPO MAGNETE - MAGNET GROUP - GROUPE MAGNETO - MAGNETMASCHINENSATZ

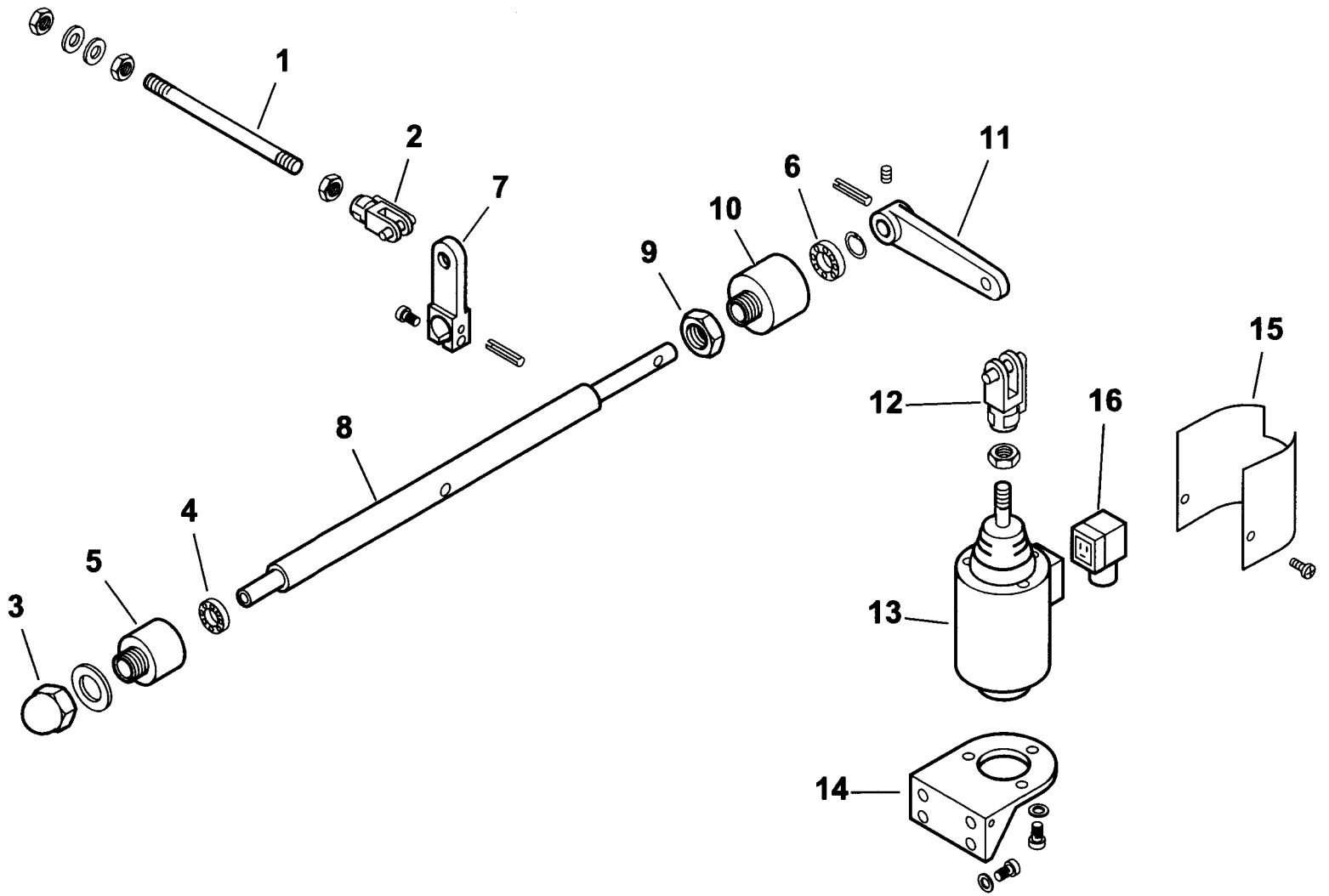

0002992124 rev.1	dis.Balboni
Data: 01-07-2003	visto:Gilli C.

TAV.G5

900002 Gruppo magnete 350

esploso **0002992124 rev.1**

Rif.	Codice	Descrizione
1	45071	ASTA COL.TO MAGNETE 350 L360
2	30543	FORCELLA M8 CON CLIPS UNI1676
3	23056	DADO CIECO M12 UNI5721/Z
4	23055	CUSCINETTO 8-22-7
5	27635	SUPPORTO
6	23054	CUSCINETTO 12-28-8 SKF6001-2Z
7	27638	LEVA
8	27647	PERNO SOP.TO LEVA 350
9	27637	DADO PER SOP.TO CUSCINETTO
10	27636	SOP.TO CUSCINETTO D28
11	27641	LEVA PER MAGNETE 180-250
12	27634	FORCELLA PER MAGNETE M12
13	0005250067	ELETTROMAGNETE 230V CA 200V
14	33265	SOP.TO MAGNETE 120-350
15	33266	PROTEZIONE
16	30761	CONNETTORE MPM 3POLI NERO PG

Rif.	Codice	Descrizione

16320 - VALVOLA REGOLATRICE di PRESSIONE - PRESSURE REGULATING VALVE - REGULADOR de PRESION

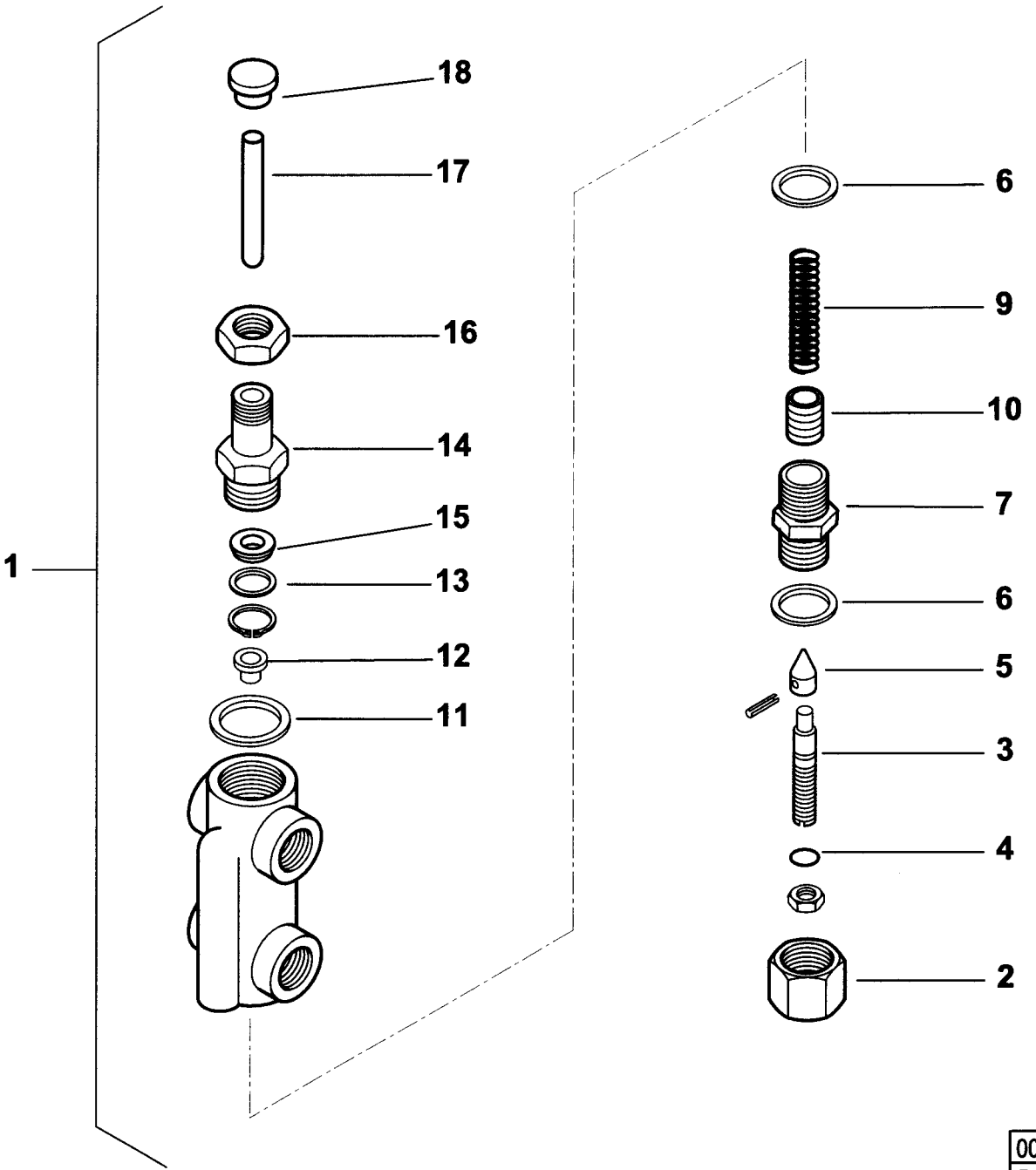

0002990859rev.2	dis. Balboni
Data:14-02-2001	visto: Gilli C.

TAV.H6

16320 Valvola regolatrice di pressione 1/2x3/8

esploso **0002990859 rev.2**

Rif.	Codice	Descrizione
1	16320	ASSIEME VALVOLA REGOLATRICE
2	16295	DADO CIECO
3	16322	VITE REG.NE VR 68X12
4	0005180008	GUARNIZIONE OR 108 VITON
5	27613	SPILLO CONICO 20X11
6	18257	RONDELLA RAME 22X28X2
7	16321	BOCCHETTONE 22X1,5X44
9	16284	MOLLA BY PASS 50,5X14,4
10	32635	PISTONE REG. PRES. MN
11	3431	RONDELLA RAME 30X40X1,5
12	16323	PIATTELLO MOLLA 16X11,5X8
13	32626	RONDELLA X GUAR.NE OT. 22X16X2
14	32631	BOCCHETTONE 50X22X1,5
15	23111	GUARNIZIONE LABBRO UM2210VITON
16	32633	DADO ES.LE 22X1,5M H7
17	16293	PERNO SPINTA 75X10
18	32629	PIATTELLO SPINTA 25X17X10

Rif.	Codice	Descrizione

900039 - GRUPPO MOTORE POMPA - PUMP MOTOR GROUP - GRUPO MOTOR BOMBA (kW 2,2- 50Hz)

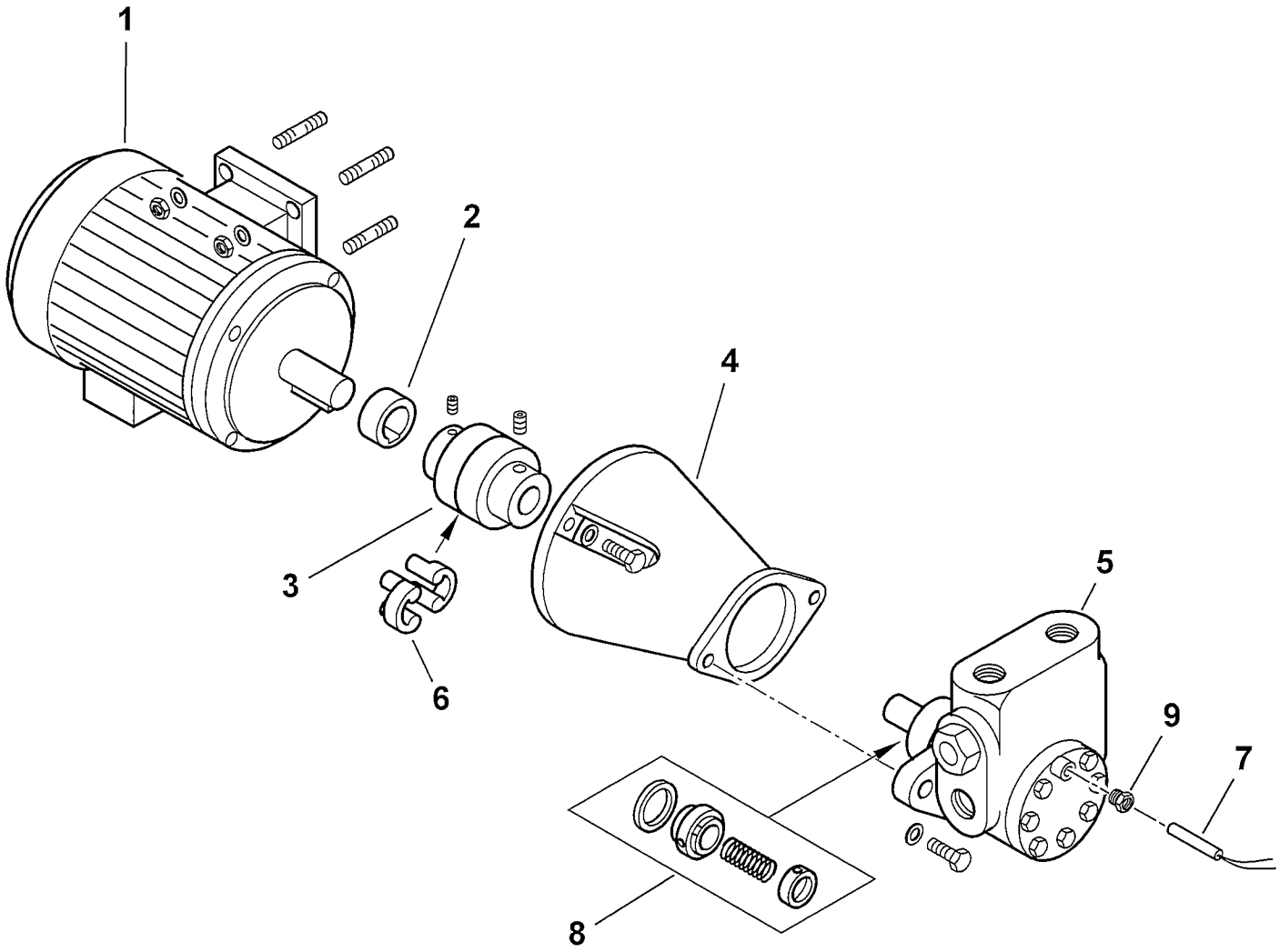

0002990748 rev.3	dis.Balboni
Data: 02-02-2007	visto:Gilli C.

TAV.L17

900039 Gruppo motore-pompa kW 2,2-1000/D

esploso **0002990748** **Rev.3**

Rif.	Codice	Descrizione
1	30890	MOTORE P.KW2,2 230-400/50 4P
2	0015020064	DISTANZIALE
3	0006020170	GIUNTO MOTORE POMPA D28XD18
4	38535	SOPPORTO
5	0005060070	POMPA HP 1000 VBHRP.D.4.1.0
6	17886	PARASTRAPPO
7	0005060006	RESISTENZA D.8x60 150W
8	95556	TENUTA POMPA HP 1000-2000
9	30473	PRESSACAVO OT.NIC.AGRO M10

Rif.	Codice	Descrizione

GI-MIST 420 DSPNM-D 50Hz cod.6708050

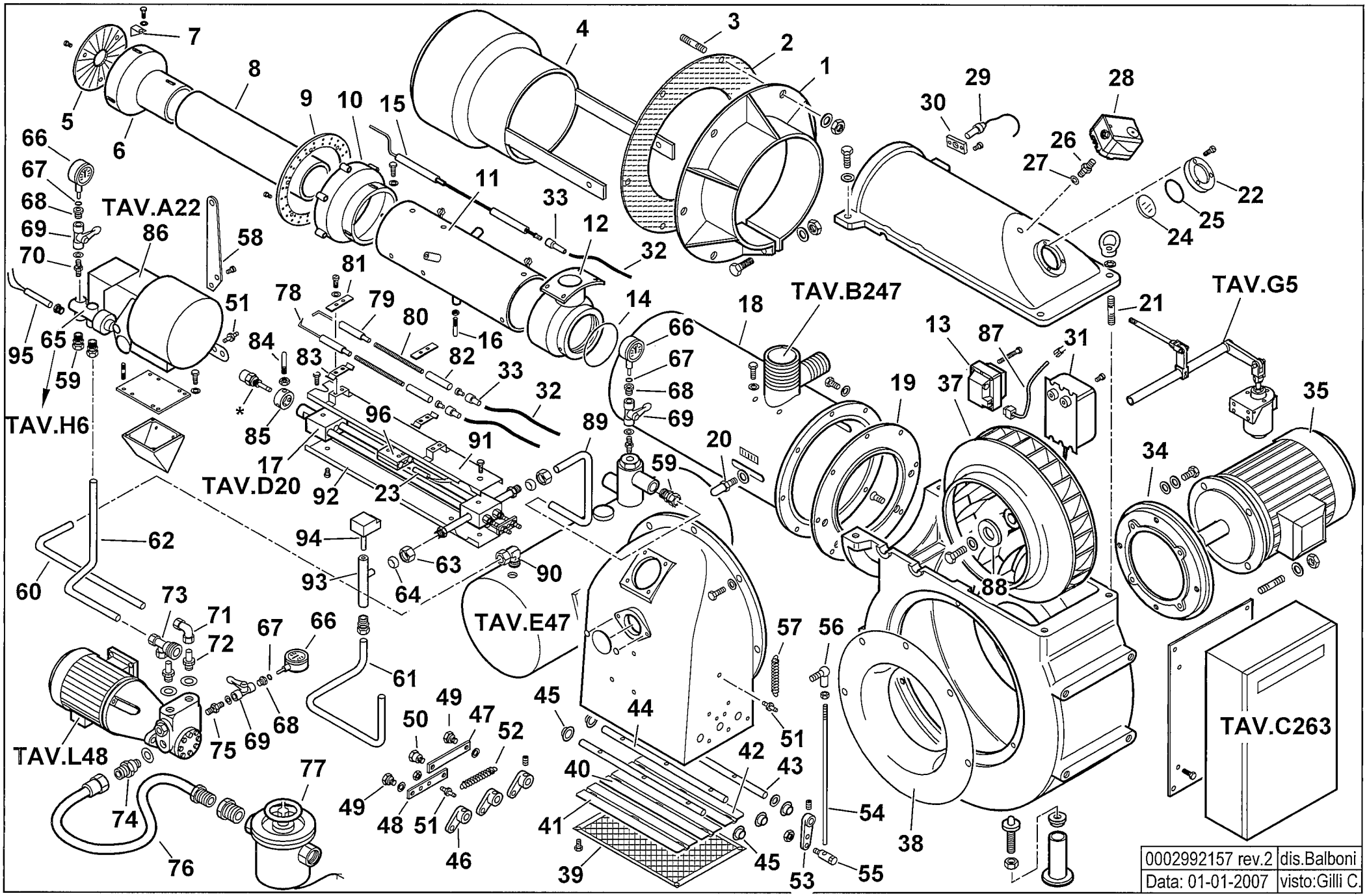

6708050 GI MIST 420 DSPNM-D 50Hz esploso **0002992157 Rev.2**

Rif.	Codice	Descrizione
1	44003	FLANGIA
2	44025	GUARNIZIONE
3	17888	PRIGIONIERO
4	44679	DIFFUSORE GIMIST420
5	44678	DISCO FRESATO 200X55
6	44687	CAMPANA
7	39072	SOPPORTO
8	44680	CANNOTTO INTERNO
9	44688	DISCO FORATO 310X235
10	44636	CAMPANA ESTERNA
11	44683	CANNOTTO INTERMEDIO
12	44638	RACCORDO GAS
13	0005020030	TRASFORMATORE GAS 8/20
14	31425	GUARNIZIONE OR 208
15	44675	ELETTRODO GAS GIMIST420
16	44701	VITE
17	44115	GRUPPO POLVERIZZATORE
18	44685	CANNOTTO ESTERNO
19	44002	FLANGIA
20	18476	NOTTOLINO
21	29382	PRIGIONIERO
22	8012010145	ANELLO PER VETRINO 90X55
23	27622	RESISTENZA D10X120 60W 230V
24	0012010143	VETRINO 60X3 FUME'
25	23299	GUARNIZIONE
26	18722	NIPPLO
27	4987	RONDELLA
28	30245	PRESSOSTATO DG 6U3
29	30837	FOTO LANDIS QRA2
30	30895	SOPPORTO
31	57024	TRASFORMATORE 14KV
32	30223	CAVO A.T. 1 MMQ D.7
33	0005060037	SOPPRESSORE
34	45000	FLANGIA
35	30685	MOTORE kW 18,5-400/50
37	45002	VENTOLA D.518X51 (36PALE
38	45001	ANELLO CONV.RE ARIA
39	13372	PROTEZIONE
40	13333	FARFALLA L.439
41	13334	FARFALLA L.432
42	13335	FARFALLA L.440
43	13336	PERNO L.520
44	13337	PERNO L.499
45	34314	BOCCOLA
46	35677	NOTTOLINO
47	13339	ASTA
48	13340	ASTA
49	35619	NOTTOLINO BLOCCAGGIO
50	13341	NOTTOLINO
51	17979	NOTTOLINO
52	53029	MOLLA
53	16301	LEVA
54	57233	ASTA REG.NE M8X460
55	19555	ARTICOLAZIONE
56	18695	ARTICOL.NE ROTULA M8
57	18622	MOLLA
58	44545	STAFFA
59	23076	RACCORDO WOSS
60	44145	TUBO MANDATA P-S
61	44147	TUBO RIT.NO GT-VR
62	44148	TUBO RITORNO
63	23832	DADO
64	23825	OGIVA
65	16320	VALVOLA REGOLATRICE 1/2X3/8
66	30730	MANOMETRO 0-40 BAR
67	5359	GUARNIZIONE OR 2018
68	19546	RACCORDO
69	0005070310	VALVOLA A SFERA 1/4"
70	18858	NIPPLO
71	23081	RACCORDO
72	44136	RACCORDO
73	44141	ATTACCO
74	44043	NIPPLO
75	0010060030	NIPPLO
76	18889	TUBO FLESSIBILE 1"1/2x1500
77	31186	FILTRO NAFTA 2"
78	27778	ELETTRODO SINISTRO
79	27779	ELETTRODO DESTRO
80	45072	PROLUNGA
81	61299	PIASTRINA
82	19424	ISOLATORE X ELETTRODO
83	34459	STAFFA
84	37962	PERNO CENTRAGGIO M6X45
85	27669	BOCCOLA
86	16279	MODULATORE
87	0005130141	CONNETTORE
88	0022030036	PIATTELLO
89	44146	TUBO MANDATA
90	23082	RACCORDO WOSS D.18-1/2" G.
91	44120	PROTEZIONE SUPERIORE
92	44121	PROTEZIONE INFERIORE
93	57075	AS.GUAINA PORTATERMOSTAT
94	23240	TERMOSTATO TC2 70-130°C
95	23783	RESISTENZA D10X40 20W 230V
96	27633	MORSETTO RESISTENZA GPM

16279 - GRUPPO MODULATORE - MODULATING SYSTEM - SYSTEME DE MODULATION - MODULATIONSSYSTEM

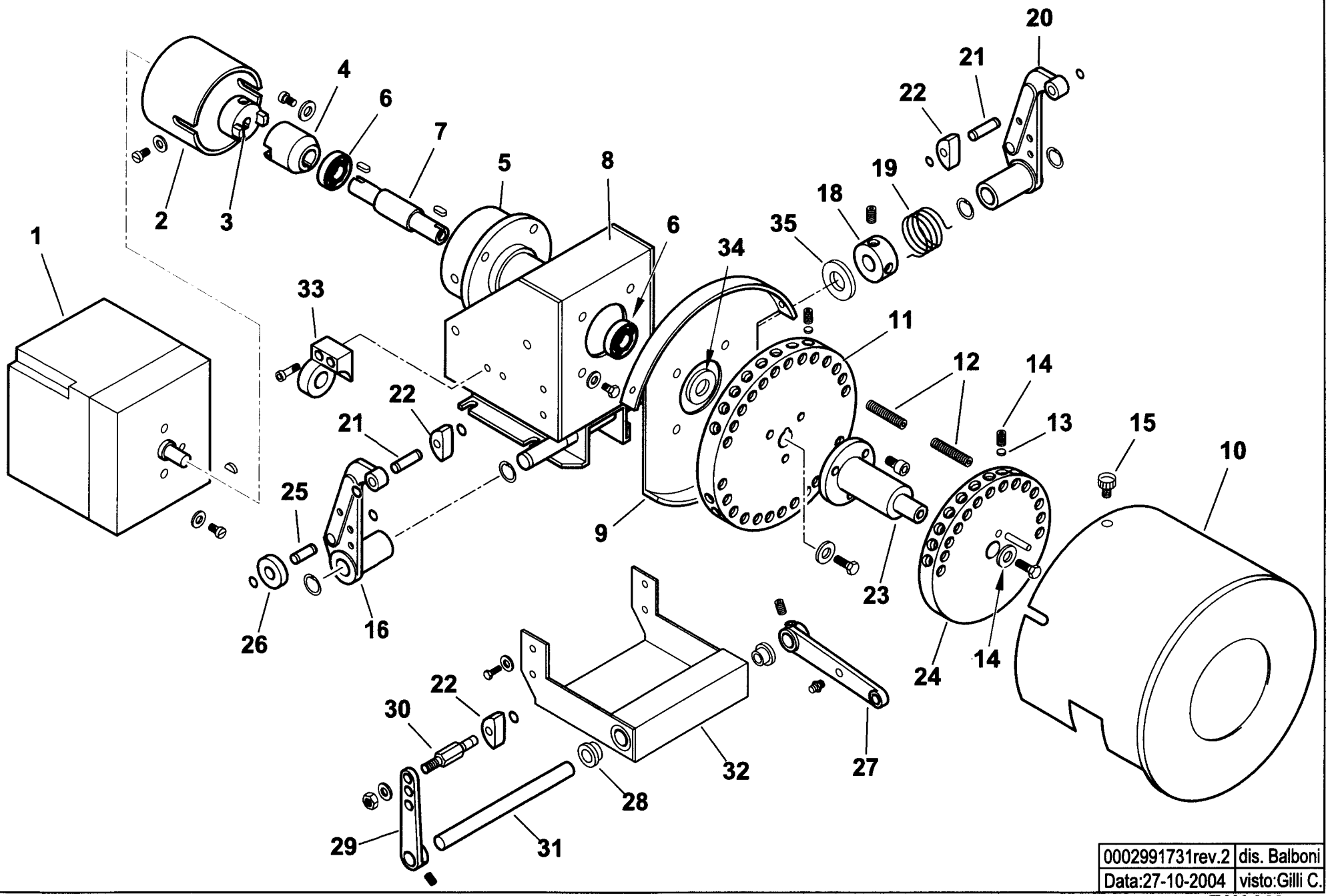

0002991731rev.2	dis. Balboni
Data:27-10-2004	visto:Gilli C.

TAV.A22

16279 AS.MODULATORE LANDIS CMT

esploso **0002991731 rev.2**

Rif.	Codice	Descrizione
1	31071	MOT.NO LANDIS SQM10.16502
2	16261	SOPPORTO MOT.NO MODUTROL
3	16260	GIUNTO MASCHIO MODUTROL
4	16259	GIUNTO FEMMINA
5	16258	SOPPORTO
6	30257	CUSCINETTO 15-35-11
7	16257	PERNO CENTRALE MODUTROL
8	16255	SOPPORTO MODUTROL
9	16254	SOPPORTO
10	16314	COPERCHIO PULEGGE CMT
11	16286	PULEGGIA SOP.TO VITI CMT
12	16315	VITE X PULEGGIA STCE 8X40
13	16282	PIATTELLO PER VITE MODUL.
14	5488	VITE STCE 10X10 UNI5929
15	12317	POMELLO
16	18796	LEVA SINISTRA
18	33979	BOC.LA CAR.TO MOLLA 20X39
19	33823	MOLLA SINISTRA 36X24
20	18795	LEVA DESTRA
21	18802	ALBERINO X TASTATORE L=36
22	18797	TASTATORE
23	16310	ALBERO SOP.TO 2° PULEGGIA CM
24	16287	PULEGGIA SOP.TO VITI D140
25	18803	ALBERINO 26X8
26	18805	NOTTOLINO
27	16304	LEVA REGOLAZIONE L115
28	16306	BOCCOLA OT MODUL. CMT
29	0015010025	AS.LEVA REG.NE L.85 TS3
30	16308	ALBERINO X TASTATORE CMT

Rif.	Codice	Descrizione
31	16305	ALBERO PER LEVE MODUL. CMT
32	16309	PIASTRA SOP.TO LEVE MODUL.
33	16270	SOP.TO VALV.REG.SN
34	16313	SPESSORE PULEGGIA
35	16220	RONDELLA INOX 15,5X30X1,5

901093 - RAMPA GAS - GAS TRAIN - TREN DE GAS - RAMPE A GAZ - GASRAMPE - DN65

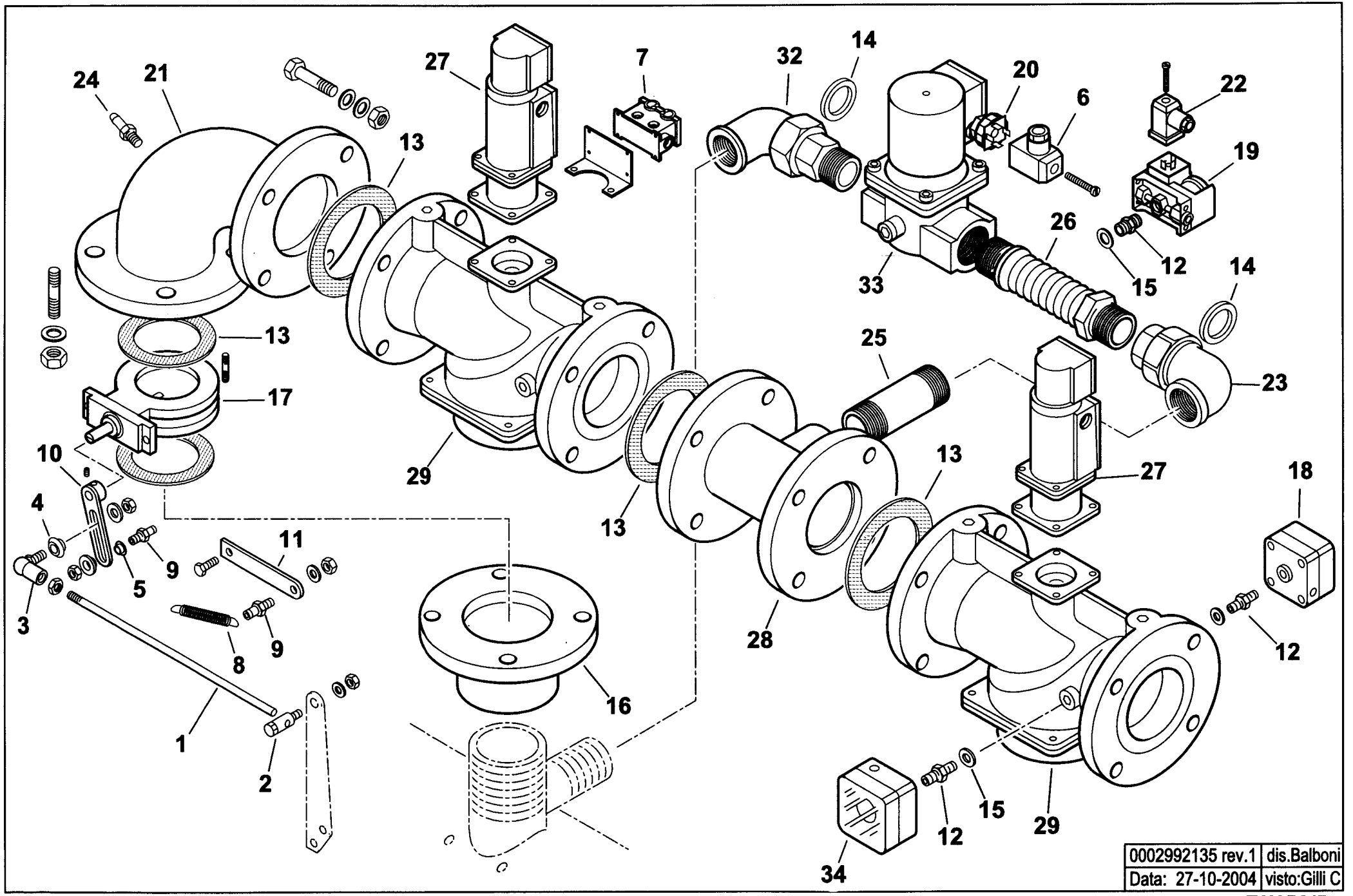

0002992135 rev.1	dis.Balboni
Data: 27-10-2004	visto:Gilli C

TAV.B247

901093 GR. RAMPA GI DN65 CE

esploso **0002992135 rev.1**

Rif.	Codice	Descrizione
1	44728	ASTA
2	19555	ARTICOLAZIONE
3	18695	ARTICOLAZIONE
4	35621	BOCCOLA
5	35360	SPESSORE
6	23521	CONNETTORE NERO
7	19561	CONNETTORE
8	18393	MOLLA
9	17979	NOTTOLINO
10	35633	LEVA
11	44748	STAFFA
12	0010060030	NIPPLO
13	23129	GUARNIZIONE
14	0005180005	GUARNIZIONE
15	4987	RONDELLA
16	39149	FLANGIA
17	0006020050	VALVOLA FARFALLA
18	23375	PRESSOSTATO KROMSC. DG150 B3
19	0005040068	PRESSOSTATO DUNGS GW150A6
20	0005140453	CONNETTORE 4P
21	39131	RACCORDO
22	23522	CONNETTORE
23	18682	GOMITO
24	31483	PRESA PRESSIONE
25	41537	TUBO
26	0005100073	GIUNTO ANTIVIBRANTE
27	31176	SERV.RE LANDIS SKP10.110B27
28	37973	TUBO
29	31180	VALVOLA LANDIS 2"1/2

Rif.	Codice	Descrizione
32	30386	GOMITO
33	0005090058	VALVOLA HONEYWELL VE4040B1002 1"1/2
	0005090096	CIRCUITO VE4032/50
	0005090088	BOBINA VE4040B/C
34	23376	PRESSOSTATO KROMSC. DG500B3

901152 -QUADRO ELETTRICO - CONTROL PANEL - CUADRO ELECTRICO - APPAREILLAGE ELECTRIQUE - SCHALTGERAETE

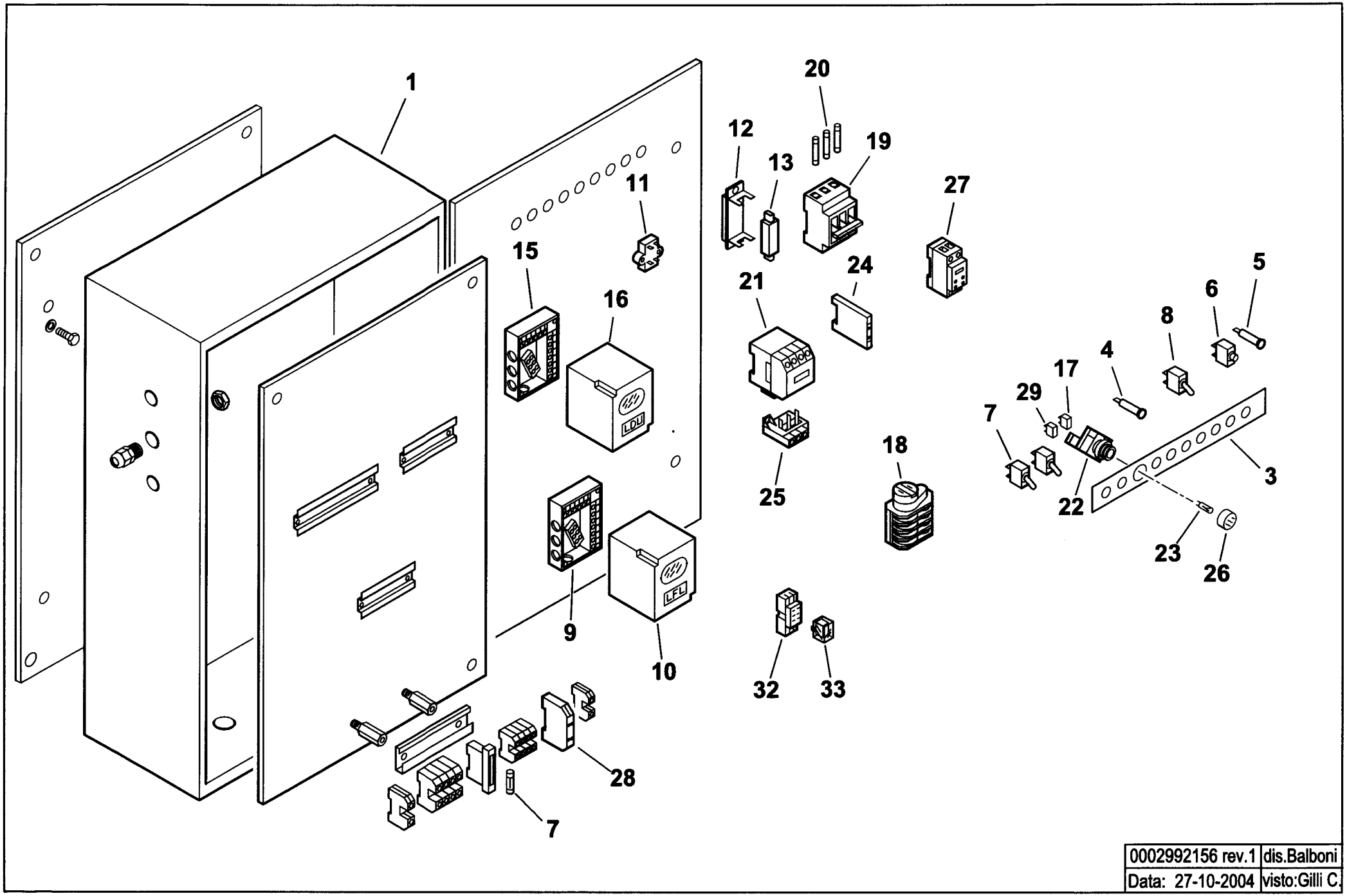

0002992156 rev.1	dis.Balboni
Data: 27-10-2004	visto:Gilli C.

TAV.C263

901152 Quadro elettrico GI-MIST 510 DSPNM

esploso **0002992156 rev.1**

Rif.	Codice	Descrizione
1	44691	CASSETTA
3	44733	TARGHETTA
4	31496	LAMPADA GIALLA
5	31497	LAMPADA ROSSA
6	268	PULSANTE MARCIA NERO
7	30942	DEVIATORE UNIP. 0 CENTR.T115EA
8	30514	INTERRUTTORE
9	23525	ZOCCOLO PER LANDIS LFL
10	0005030071	APPARECCHIATURA LANDIS LFL 1.333
11	0005020034	FILTRO ANTIDISTURBO
12	30914	PORTAFUSIBILE NH00 LEGRAND
13	23962	FUSIBILE 63A
15	23528	ZOCCOLO PER LANDIS LDU
16	31367	APPARECCHIATURA LANDIS LDU 11.
17	0005120006	BLOCCO CONTATTI V40-NC
18	23005	MOTORINO CICLICO 3 CAMME
19	23308	PORTAFUSIBILE TRIFASE E933/ 32
20	23945	FUSIBILE 16A
21	0005110057	TELERUTTORE ABB A30 230V 50-60
	0005110055	TELERUTTORE ABB A16
	0005110051	TELERUTTORE ABB B6 230V 50-60
	0005110079	TELERUTTORE ABB N44E
22	0005120014	PULSANTE RM130
23	0005120017	LAMPADA 3W 260V
24	0005110078	CONTATTO AUSILIARIO CAF 6-11 M ABB
	0005110080	CONTATTO AUSILIARIO CAL 5-11 ABB
25	0005110070	RELE TERMICO ABB T7DU
	0005110076	RELE TERMICO ABB TA42DU22
26	0005120055	ATTUATORE VERDE
27	23231	TEMPORIZ.RE ABB CTYDAV.01 230V

Rif.	Codice	Descrizione
28	23062	PONTE RADRIZZATORE EGD2 WEID.
29	0005120090	BLOCCO CONTATTI VAO NA
30	7456	FUSIBILE 6,3A 5X20 IWB 0102Q
32	0005110006	ZOCCOLO RELE
33	30677	RELE' HC2 230V AC

44115 GRUPPO POLVERIZZATORE - NOZZLE ASSEMBLY - LIGNE GICLEUR - DUESENGESTAENGE

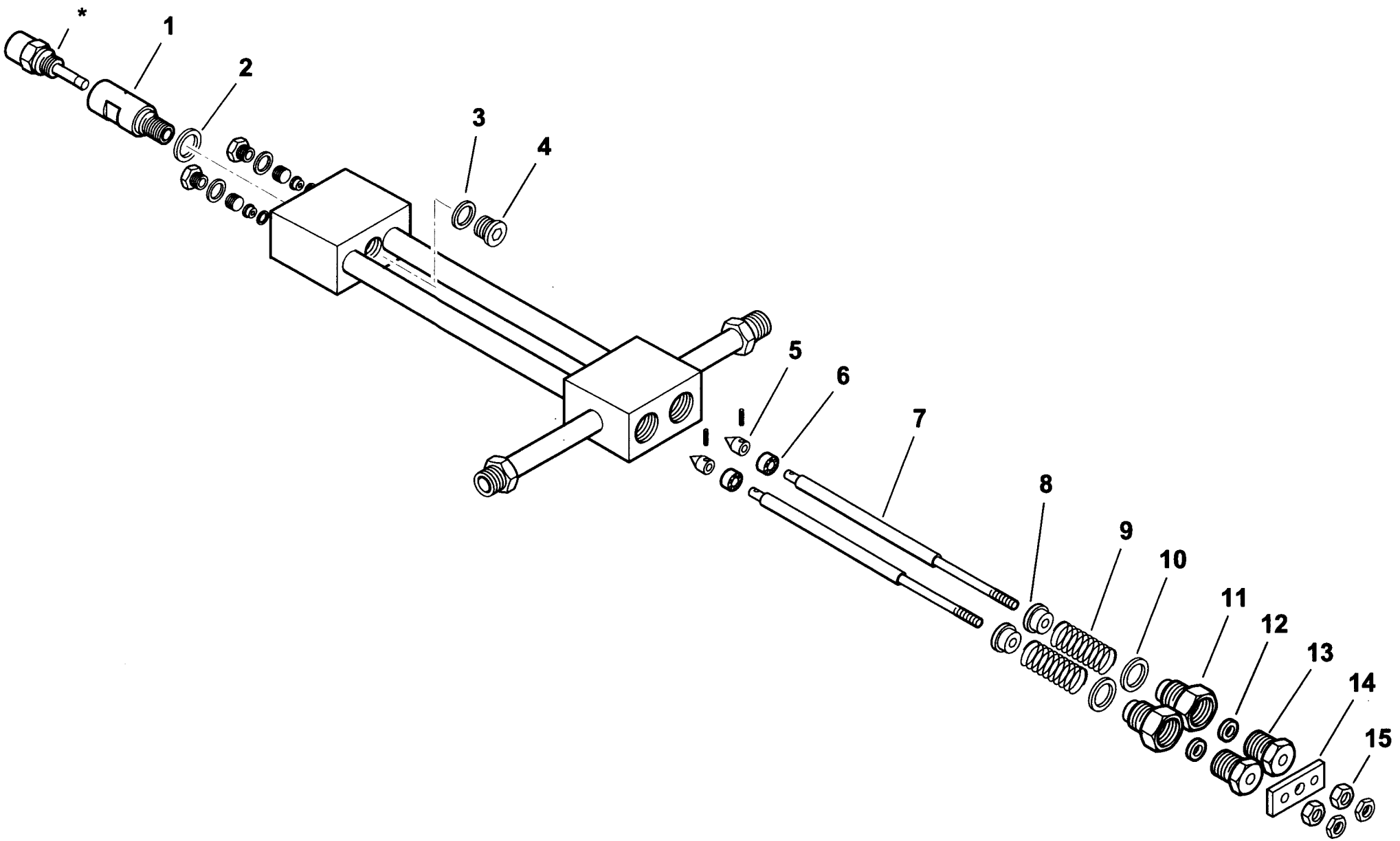

0002990968rev.3	dis.Balboni
Data: 30-06-2003	visto:Gilli C.

TAV.D20

44115 Assieme gruppo polverizzatore L940

esploso **0002990968 rev.3**

Rif.	Codice	Descrizione
1	27611	BOCCHETTONE PORTAUGELLO
2	23066	RONDELLA RAME 20,2X25X1
3	23064	RONDELLA RAME 14,2X19X1
4	23067	TAPPO 14X1,5X12 DIN 908
5	27631	SPILLO
6	27614	PISTONE 16X10
7	44118	AS.ASTA APERTURA GPM L 963
8	27621	NOTTOLINO
9	19420	MOLLA 35X22,4X3
10	23065	RONDELLA RAME 25,2X30X1
11	27626	BOC.NE PER GUARNIZ.NE GPM
12	23093	GUARNIZIONE LABBRO UM186 VITON
13	27623	BOCCHETTONE
14	27628	PIASTRINA
15	27625	DADO PER ASTA M6 GPM

Rif.	Codice	Descrizione

900235 - SERBATOIO PRERISCALDATORE COIBENTATO - INSULATED PREHEATER TANK

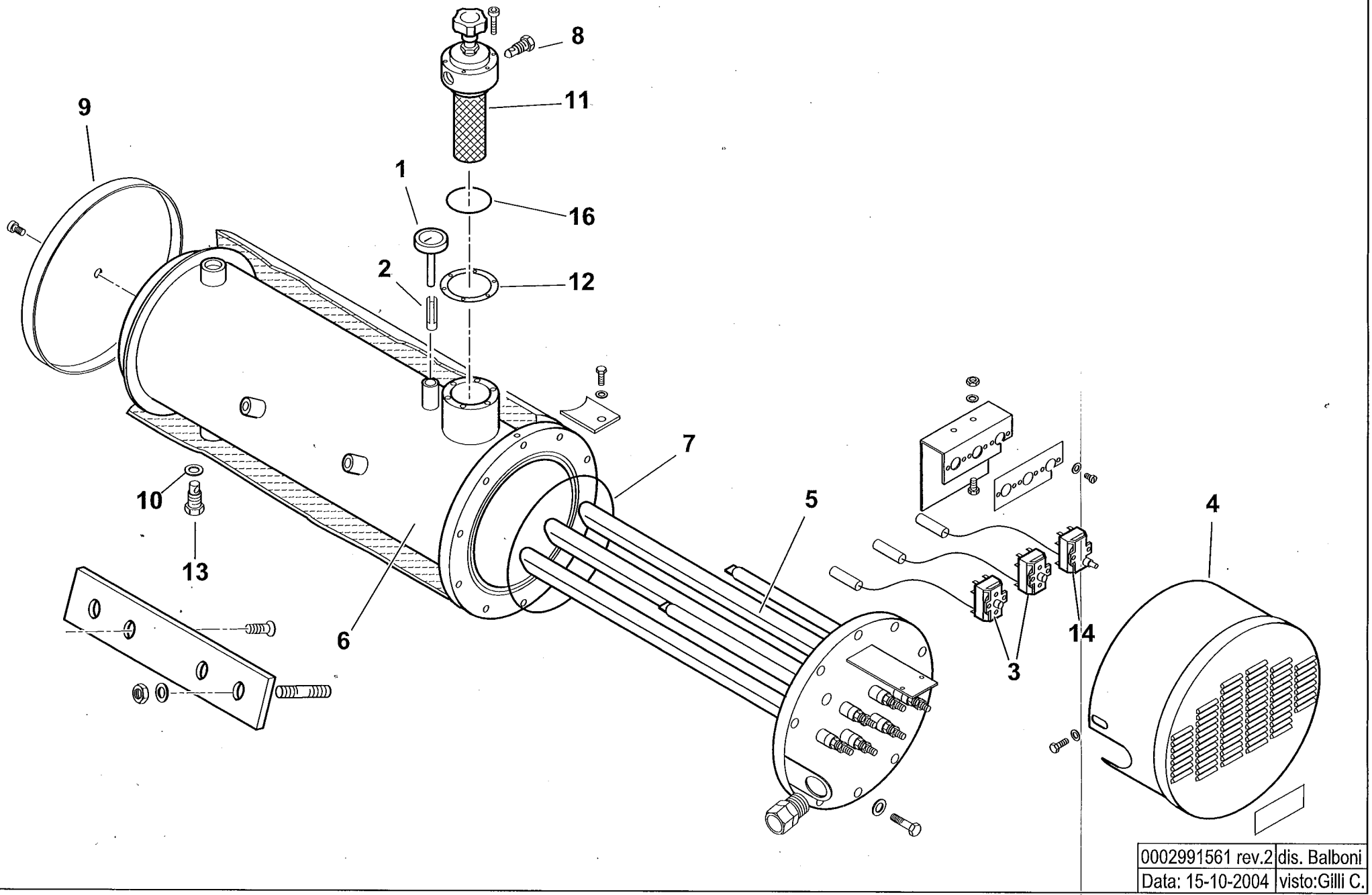

0002991561 rev.2	dis. Balboni
Data: 15-10-2004	visto:Gilli C.

TAV.E47

900235 Serbatoio preriscaldatore coibentato 350/D

esploso **0002991561 rev.2**

Rif.	Codice	Descrizione
1	23143	TERMOMETRO D52 L100 350°C
2	417	FRIZIONE A LINGUETTA
3	31308	TERMOSTATO TR2 50-230 SERB.
4	13369	COPRITERMOSTATI
5	13310	RESISTENZA 28500W
6	13414	AS.CORPO SERBATOIO BT300/D
7	31336	GUARNIZIONE OR 81050 VITON
8	14628	TAPPO 1/4"
9	13368	FONDELLO COIB.NE SERB. 350
10	18257	RONDELLA
11	19438	FILTRO AUTOPULENTE
12	19434	GUARNIZIONE FILTRO 89X60X2
13	27568	TAPPO 1/2"
14	31309	TERMOSTATO LS1 230 SERB.
16	0005180054	GUARNIZIONE OR2225

Rif.	Codice	Descrizione

900002-GRUPPO MAGNETE - MAGNET GROUP - GROUPE MAGNETO - MAGNETMASCHINENSATZ

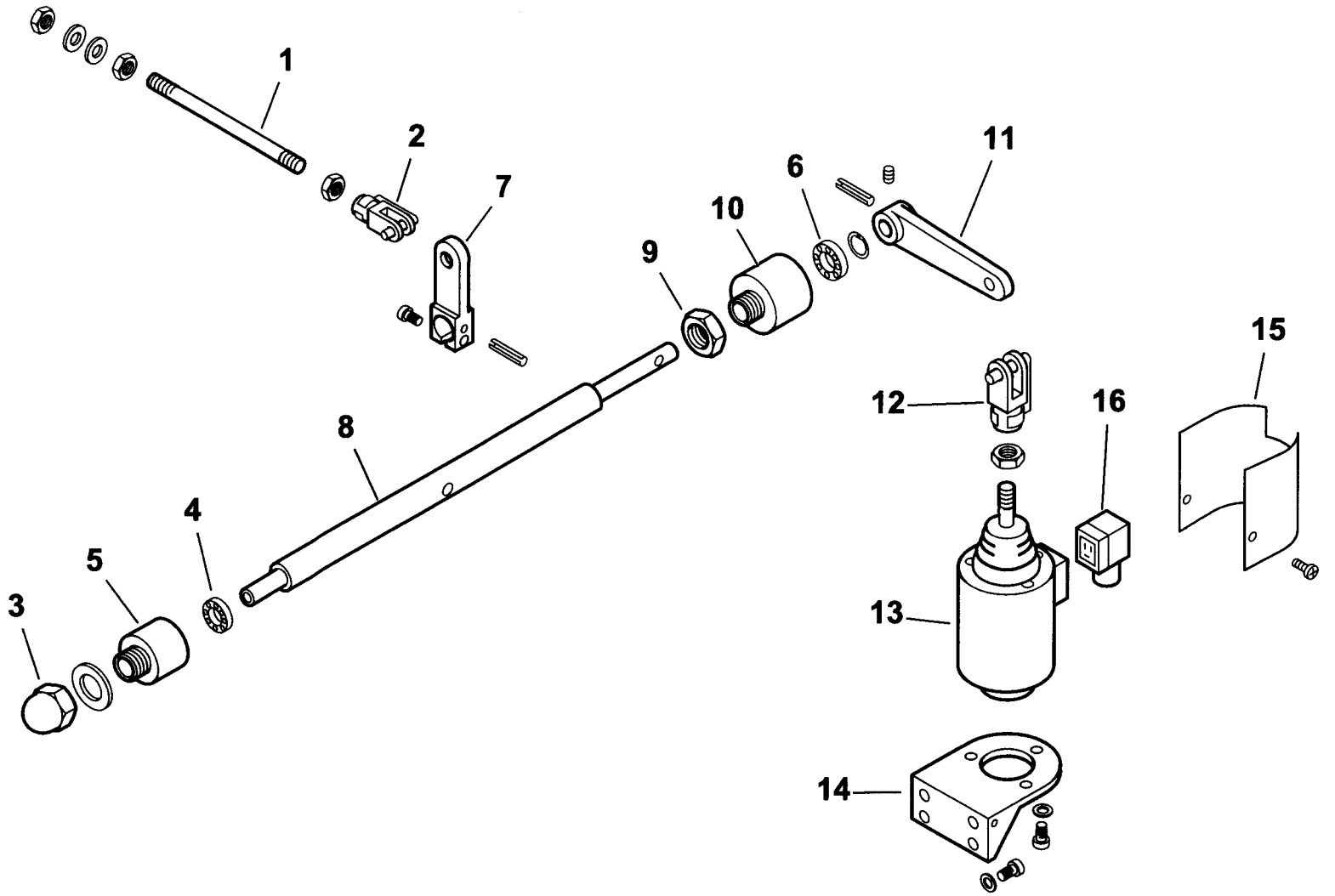

0002992124 rev.1	dis.Balboni
Data: 01-07-2003	visto:Gilli C.

TAV.G5

900002 Gruppo magnete 350

esploso **0002992124 rev.1**

Rif.	Codice	Descrizione
1	45071	ASTA COL.TO MAGNETE 350 L360
2	30543	FORCELLA M8 CON CLIPS UNI1676
3	23056	DADO CIECO M12 UNI5721/Z
4	23055	CUSCINETTO 8-22-7
5	27635	SUPPORTO
6	23054	CUSCINETTO 12-28-8 SKF6001-2Z
7	27638	LEVA
8	27647	PERNO SOP.TO LEVA 350
9	27637	DADO PER SOP.TO CUSCINETTO
10	27636	SOP.TO CUSCINETTO D28
11	27641	LEVA PER MAGNETE 180-250
12	27634	FORCELLA PER MAGNETE M12
13	0005250067	ELETTROMAGNETE 230V CA 200V
14	33265	SOP.TO MAGNETE 120-350
15	33266	PROTEZIONE
16	30761	CONNETTORE MPM 3POLI NERO PG

Rif.	Codice	Descrizione

16320 - VALVOLA REGOLATRICE di PRESSIONE - PRESSURE REGULATING VALVE - REGULADOR de PRESION

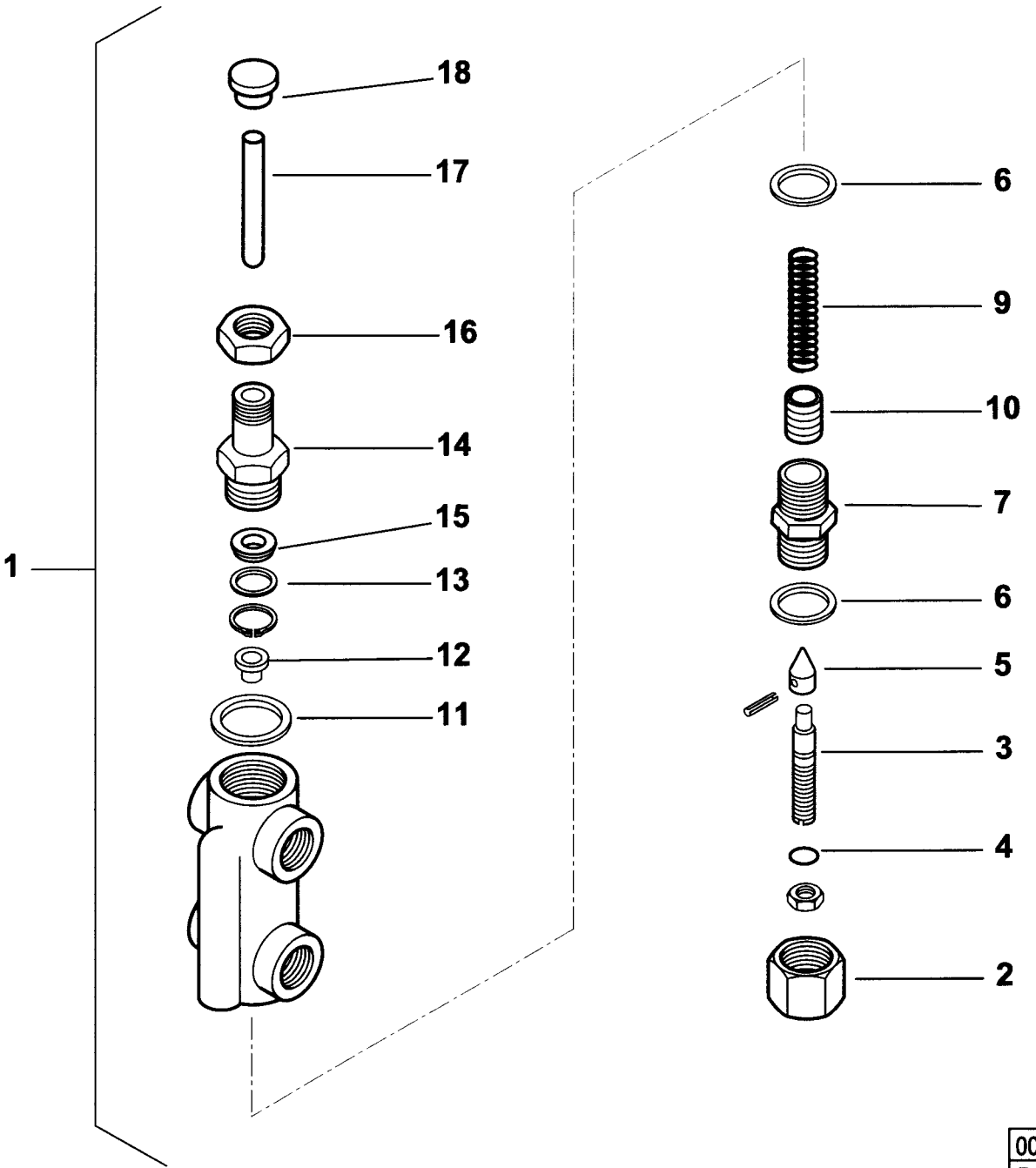

0002990859rev.2	dis. Balboni
Data:14-02-2001	visto: Gilli C.

TAV.H6

16320 Valvola regolatrice di pressione 1/2x3/8

esploso **0002990859** **rev.2**

Rif.	Codice	Descrizione
1	16320	ASSIEME VALVOLA REGOLATRICE
2	16295	DADO CIECO
3	16322	VITE
4	0005180008	GUARNIZIONE
5	27613	SPILLO
6	18257	RONDELLA
7	16321	BOCCHETTONE
9	16284	MOLLA
10	32635	PISTONE
11	3431	RONDELLA
12	16323	PIATTELLO
13	32626	RONDELLA
14	32631	BOCCHETTONE
15	23111	GUARNIZIONE
16	32633	DADO
17	16293	PERNO
18	32629	PIATTELLO

Rif.	Codice	Descrizione

900004- GRUPPO MOTORE POMPA - PUMP MOTOR GROUP - GRUPO MOTOR BOMBA (kW3-50Hz)

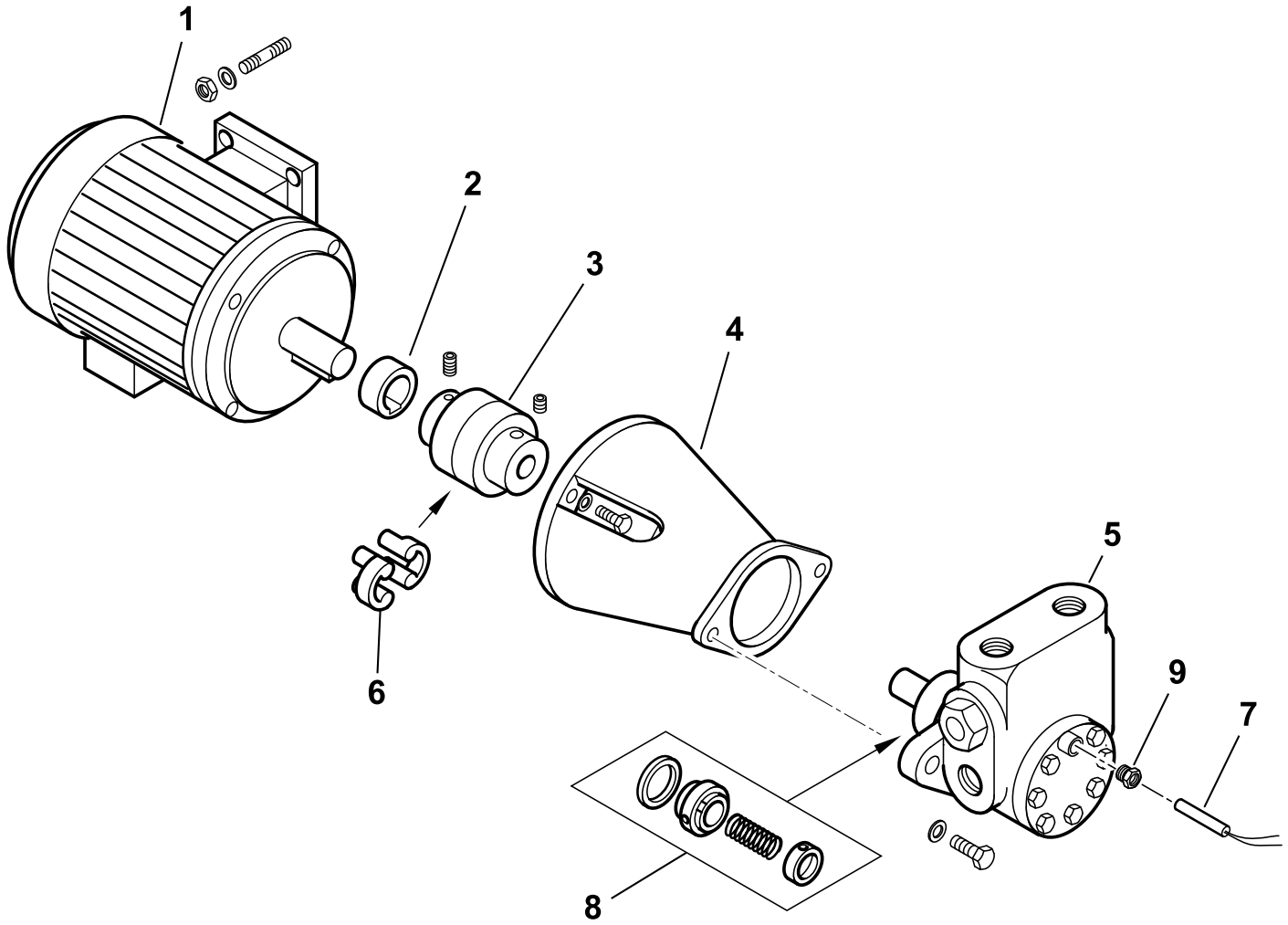

0002990855 rev.4	dis. Balboni
Data: 02-02-2007	visto:Gilli C.

TAV.L48

900004 Gruppo motore-pompa kW 3-2000 D

esploso **0002990855** **Rev.4**

Rif.	Codice	Descrizione
1	23061	MOTORE P.KW3 230-400/50 4P
2	0015020064	DISTANZIALE GIUNTO D28-H19
3	0006020170	GIUNTO MOTORE POMPA D28XD18
4	38535	SOPPORTO
5	0005060072	POMPA HP2000 VBHRG.D.4.1.0
6	17886	PARASTRAPPO
7	0005060006	RESISTENZA D8X60 150W 230V
8	95556	ANELLI DI TENUTA POMPA
9	30473	PRESSACAVO OT.NIC.AGRO M10

Rif.	Codice	Descrizione

GI-MIST 510 DSPNM-D 50Hz cod.6711050

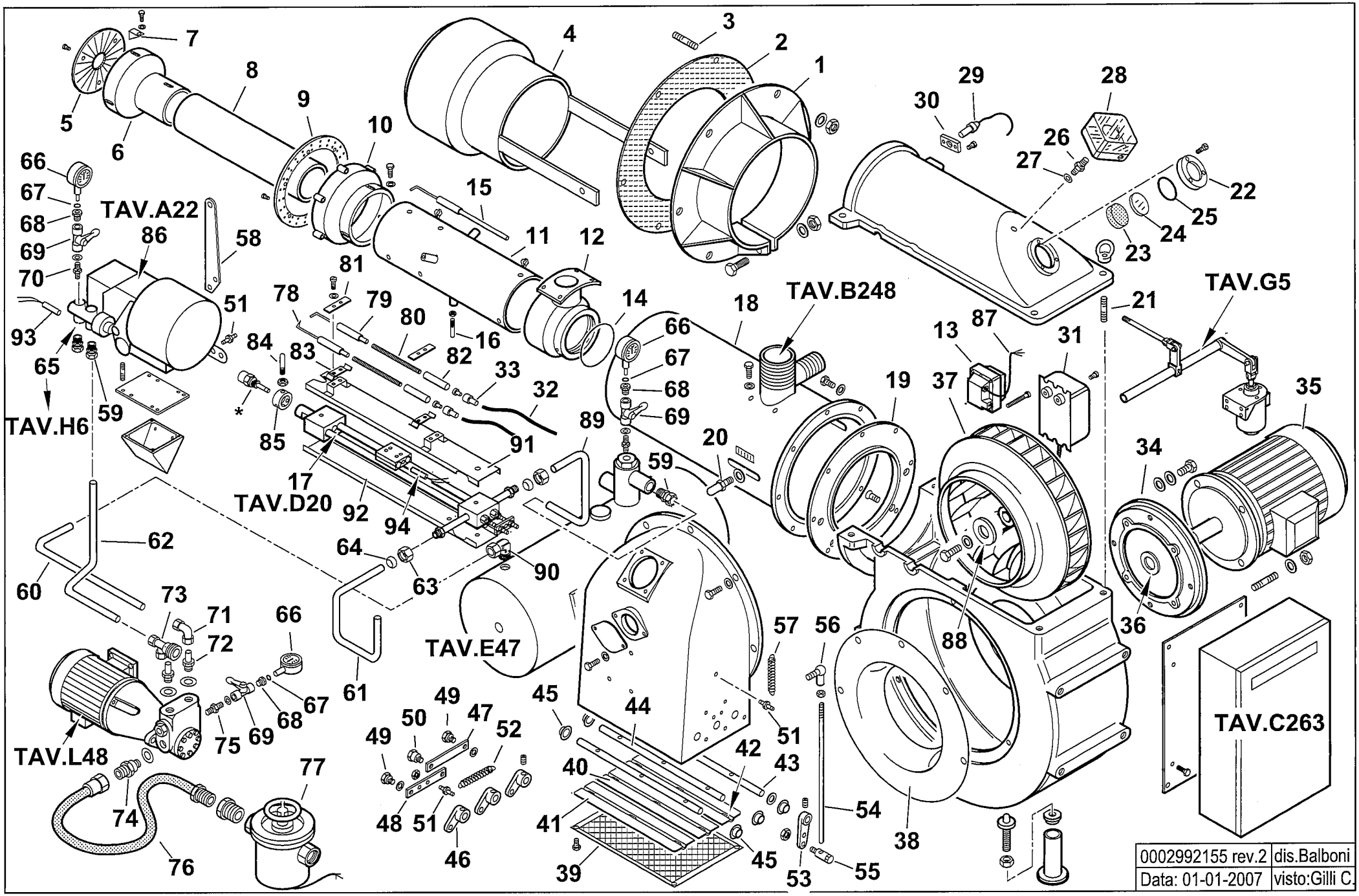

6711050 GI MIST 510 DSPNM-D esploso **0002992155 Rev.2**

Rif.	Codice	Descrizione
1	44003	FLANGIA AT.CO BRUC.RE
2	44025	GUARN.NE FLANGIA 580X357
3	17888	PRIGIONIERO M20X108
4	44679	DIFFUSORE GIMIST420
5	44678	DISCO FRESATO 200X55
6	44687	CAMPANA INT. 215X128
7	39072	SOPPORTO
8	44680	CANNOTTO INTERNO
9	44688	DISCO FORATO 310X235
10	44636	CAMPANA ESTERNA
11	44683	CANNOTTO INTERMEDIO
12	44638	RACCORDO GAS
13	0005020030	TRASFORMATORE GAS 8/20
14	31425	GUARNIZIONE OR 208
15	44675	ELETTRODO GAS L690
16	44701	VITE CENTRAGGIO H45XM8
17	44115	GRUPPO POLVERIZZATORE
18	44685	CANNOTTO ESTERNO
19	44002	FLANGIA AT.CO CANOTTO
20	18476	NOTTOLINO
21	29382	PRIGIONIERO M12X50
22	38611	ANELLO
23	38610	VETRINO 60X5 FUME'
24	38609	VETRINO 60X2 BIANCO
25	23299	GUARNIZIONE OR 3218
26	18722	NIPPLO PRES.TO 1/4"X48
27	4987	RONDELLA
28	30245	PRESSOST. KROMS.DG 6U3
29	30837	FOTO LANDIS QRA2
30	30895	SOPPORTO
31	57024	TRASF.RE 14KV-30MA 230/50
32	30223	CAVO A.T. 1 MMQ D.7

Rif.	Codice	Descrizione
33	0005060037	SOPPRESSORE
34	45000	FLANGIA
35	30685	MOTORE kW 18,5-400/50
36	44858	DISTANZIALE
37	44772	VENTOLA D.518X60 36PALE
38	44774	ANELLO
39	13372	PROTEZIONE
40	13333	FARFALLA L.439
41	13334	FARFALLA L.432
42	13335	FARFALLA L.440
43	13336	PERNO L.520
44	13337	PERNO L.499
45	34314	BOCC.BRONZ 20X14X10X1
46	35677	NOTTOLINO
47	13339	ASTA COLLEG. FARFALLA
48	13340	ASTA COLLEG. FARFALLA
49	35619	NOTTOLINO M6X16
50	13341	NOTTOLINO M6X16
51	17979	NOTTOLINO MOLLA M6X29
52	53029	MOLLA 145X11X1,5
53	16301	LEVA
54	57233	ASTA REG.NE M8X460
55	19555	ARTICOL.SNODO M8-D8
56	18695	ARTICOLAZIONE
57	18622	MOLLA 170X11
58	44545	STAFFA
59	23076	RACCORDO WOSS
60	44145	TUBO MANDATA P-S
61	44169	TUBO RITORNO
62	44148	TUBO RIT.NO VR-P
63	23832	DADO
64	23825	OGIVA x RACC.WOSS D=15

Rif.	Codice	Descrizione
65	16320	VALVOLA REGOLATRICE 1/2X3/8
66	30730	MANOMETRO 0-40 BAR
67	5359	GUARNIZIONE OR 2018
68	19546	RACCORDO
69	0005070310	VALVOLA A SFERA 1/4"
70	18858	NIPPLO
71	23081	RACCORDO WOSS D18 GOM.
72	44136	RACCORDO
73	44141	AT.CO TUBO FLEX 1"1/2 3 VIE
74	44043	NIPPLO ASPIRAZ.3/4"X1"1/2
75	0010060030	NIPPLO 1/4"X1/4"X43 PRES.
76	18889	TUBO FLESSIBILE 1"1/2x1500
77	31186	FILTRO NAFTA 2"
78	27778	ELETTRODO SINISTRO
79	27779	ELETTRODO DESTRO
80	45072	PROLUNGA ELET.DO L600
81	61299	PIASTRINA
82	19424	ISOLATORE X ELETTRODO D14X5,
83	34459	STAFFA SOP.TO ELET.DI I59-F5
84	37962	PERNO CENTRAGGIO M6X45
85	27669	BOCCOLA SOP. GRUPPO 20X45X2
86	16279	AS.MODULATORE LANDIS CMT
87	0005130141	CONNETTORE TRASF. FIDA L2000
88	0022030036	PIATTELLO
89	44146	TUBO MAN.TA S-GP 350N
90	23082	RACCORDO WOSS D.18-1/2" G.
91	44120	PROTEZIONE SUPERIORE
92	44121	PROTEZIONE INFERIORE
93	23783	RESISTENZA D10X40 20W 230V
94	27622	RESISTENZA D10X120 60W 230V

16279 - GRUPPO MODULATORE - MODULATING SYSTEM - SYSTEME DE MODULATION - MODULATIONSSYSTEM

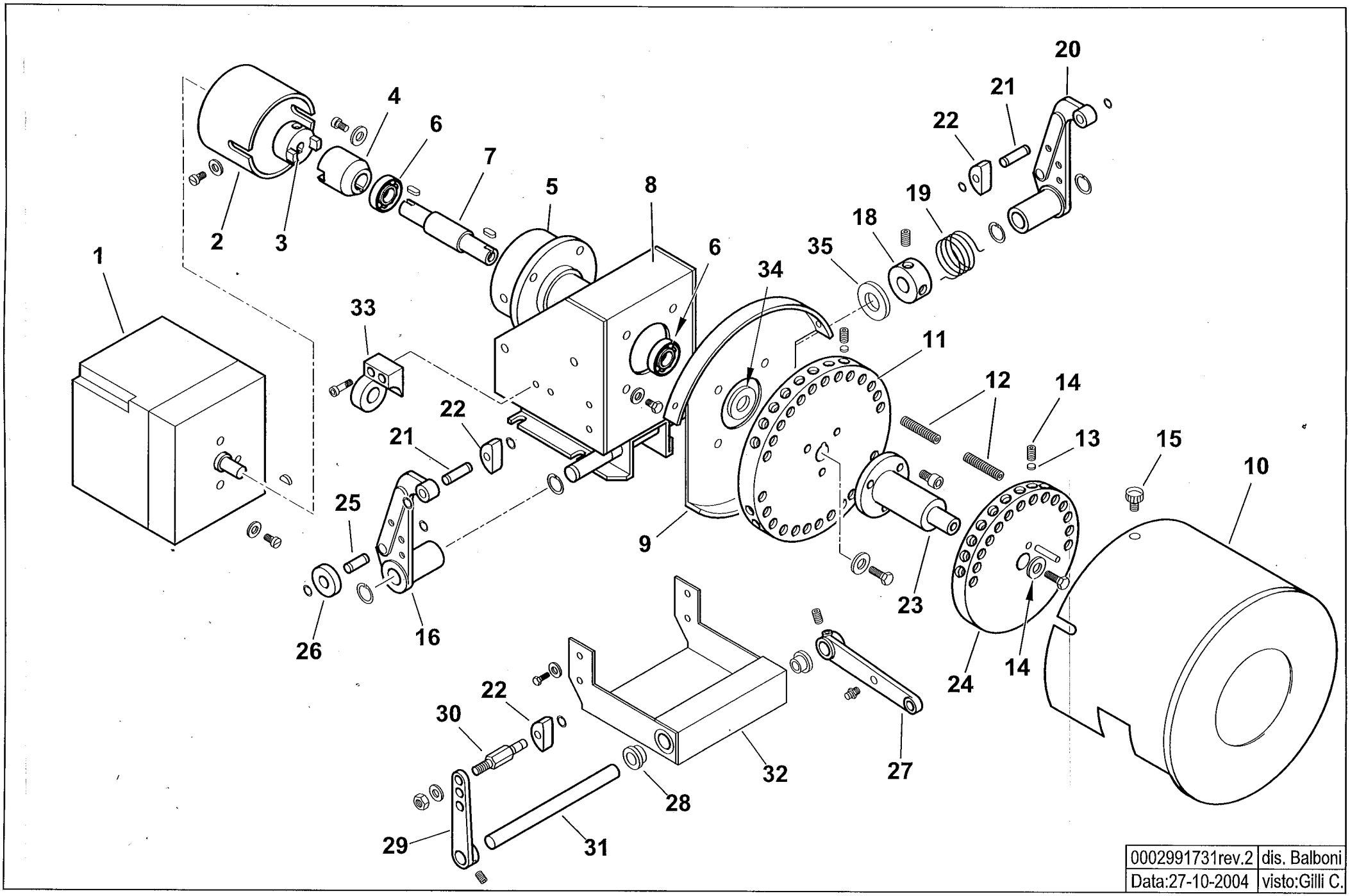

0002991731rev.2	dis. Balboni
Data:27-10-2004	visto:Gilli C.

TAV.A22

16279 AS.MODULATORE LANDIS CMT

esploso **0002991731 rev.2**

Rif.	Codice	Descrizione
1	31071	MOT.NO LANDIS SQM10.16502
2	16261	SOPPORTO MOT.NO MODUTROL
3	16260	GIUNTO MASCHIO MODUTROL
4	16259	GIUNTO FEMMINA
5	16258	SOPPORTO
6	30257	CUSCINETTO 15-35-11
7	16257	PERNO CENTRALE MODUTROL
8	16255	SOPPORTO MODUTROL
9	16254	SOPPORTO
10	16314	COPERCHIO PULEGGE CMT
11	16286	PULEGGIA SOP.TO VITI CMT
12	16315	VITE X PULEGGIA STCE 8X40
13	16282	PIATTELLO PER VITE MODUL.
14	5488	VITE STCE 10X10 UNI5929
15	12317	POMELLO
16	18796	LEVA SINISTRA
18	33979	BOC.LA CAR.TO MOLLA 20X39
19	33823	MOLLA SINISTRA 36X24
20	18795	LEVA DESTRA
21	18802	ALBERINO X TASTATORE L=36
22	18797	TASTATORE
23	16310	ALBERO SOP.TO 2° PULEGGIA CM
24	16287	PULEGGIA SOP.TO VITI D140
25	18803	ALBERINO 26X8
26	18805	NOTTOLINO
27	16304	LEVA REGOLAZIONE L115
28	16306	BOCCOLA OT MODUL. CMT
29	0015010025	AS.LEVA REG.NE L.85 TS3
30	16308	ALBERINO X TASTATORE CMT

Rif.	Codice	Descrizione
31	16305	ALBERO PER LEVE MODUL. CMT
32	16309	PIASTRA SOP.TO LEVE MODUL.
33	16270	SOP.TO VALV.REG.SN
34	16313	SPESSORE PULEGGIA
35	16220	RONDELLA INOX 15,5X30X1,5

901135 - RAMPA GAS - GAS TRAIN - TREN DE GAS - RAMPE A GAZ - GASRAMPE - DN80

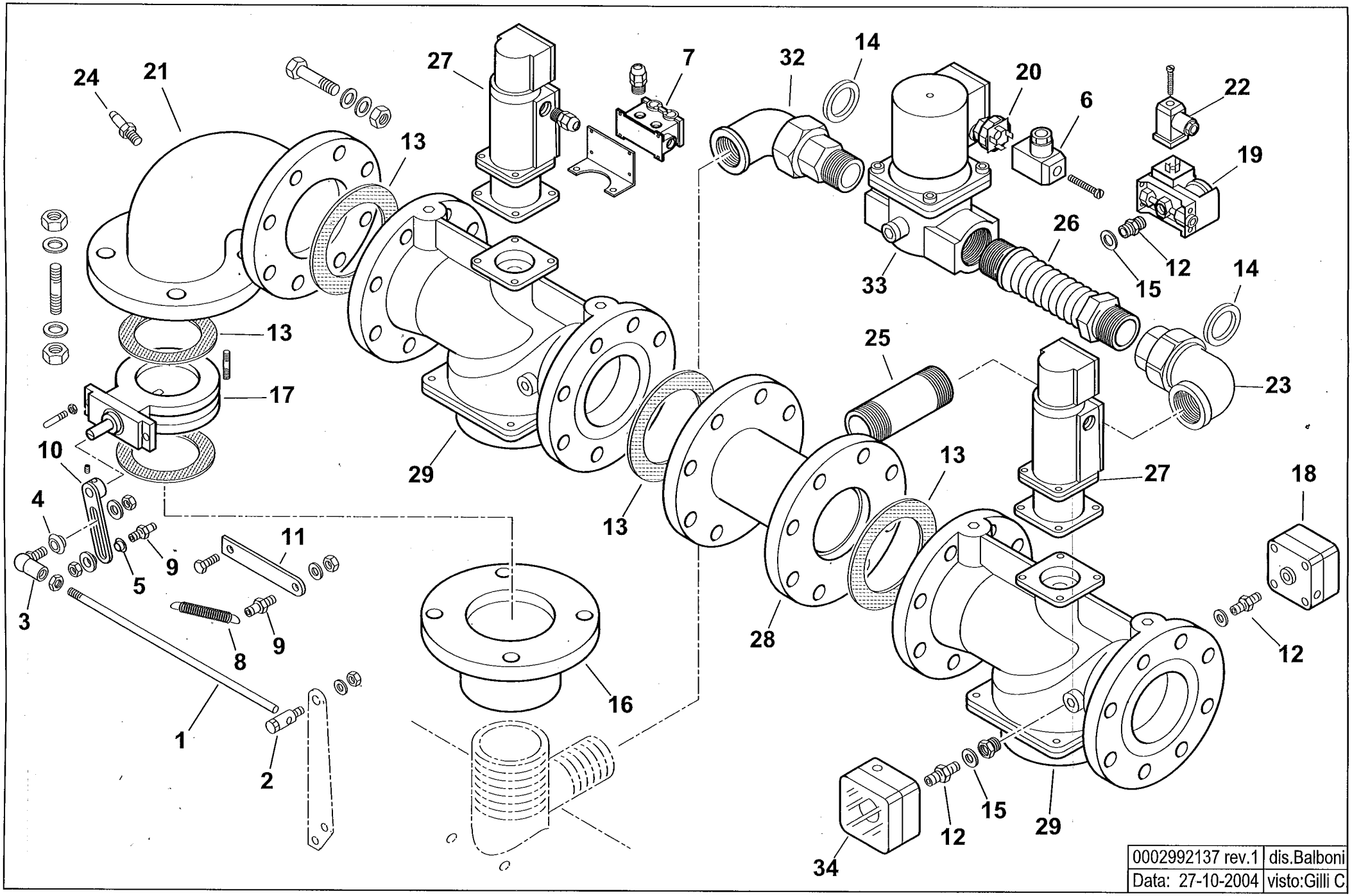

0002992137 rev.1	dis.Balboni
Data: 27-10-2004	visto:Gilli C

TAV.B248

901135 Rampa gas DN80

esploso **0002992137 rev.1**

Rif.	Codice	Descrizione
1	44728	ASTA REG.NE M8X630
2	19555	ARTICOL.NE ASS.LE SNODO M8-D8
3	18695	ARTICOL.NE ROTULA M8
4	35621	BOCCOLA
5	35360	SPESSORE
6	23521	CONNETTORE NERO
7	19561	CONNETTORE ILME 10POLI M 6FORI
8	18393	MOLLA 80X9
9	17979	NOTTOLINO
10	35633	LEVA
11	44748	STAFFA
12	0010060030	NIPPLO
13	23124	GUARNIZIONE DN80
14	0005180005	GUARNIZIONE
15	4987	RONDELLA
16	33771	FLANGIA PER RAMPA 3"XDN80
17	0006020051	VALVOLA FARFALLA DKG80
18	23375	PRESSOSTATO KROMSC. DG150 B3
19	0005040068	PRESSOSTATO DUNGS GW150A6
20	0005140453	AS.CONNETTORE 4P VALVOLA GAS
21	0015300029	RACCORDO RAMPA DN80 PN16/10
22	23522	CONNETTORE 14A GRIGIO ANTISTR.
23	18682	GOMITO BOC.PIANO 1"1/2FXF /Z
24	31483	PRESA PRESSIONE
25	41537	TUBO COL.TO VALV. 1"1/2X95
26	0005100074	GIUNTO ANTIVIBRANTE
27	31176	SERVOMOTORE LANDIS SKP10
28	33773	TUBO COL.TO VALV. DN80+T
29	23539	VALV.LANDIS VGF10.804P DN80
32	30386	GOMITO
33	0005090058	VALVOLA HONEYWELL VE4040B1002 1"1/2
	0005090096	CIRCUITO VE4032/50
	0005090088	BOBINA VE4040B/C
34	23376	PRESSOSTATO KROMSC. DG500B3

901152 -QUADRO ELETTRICO - CONTROL PANEL - CUADRO ELECTRICO - APPAREILLAGE ELECTRIQUE - SCHALTGERAETE

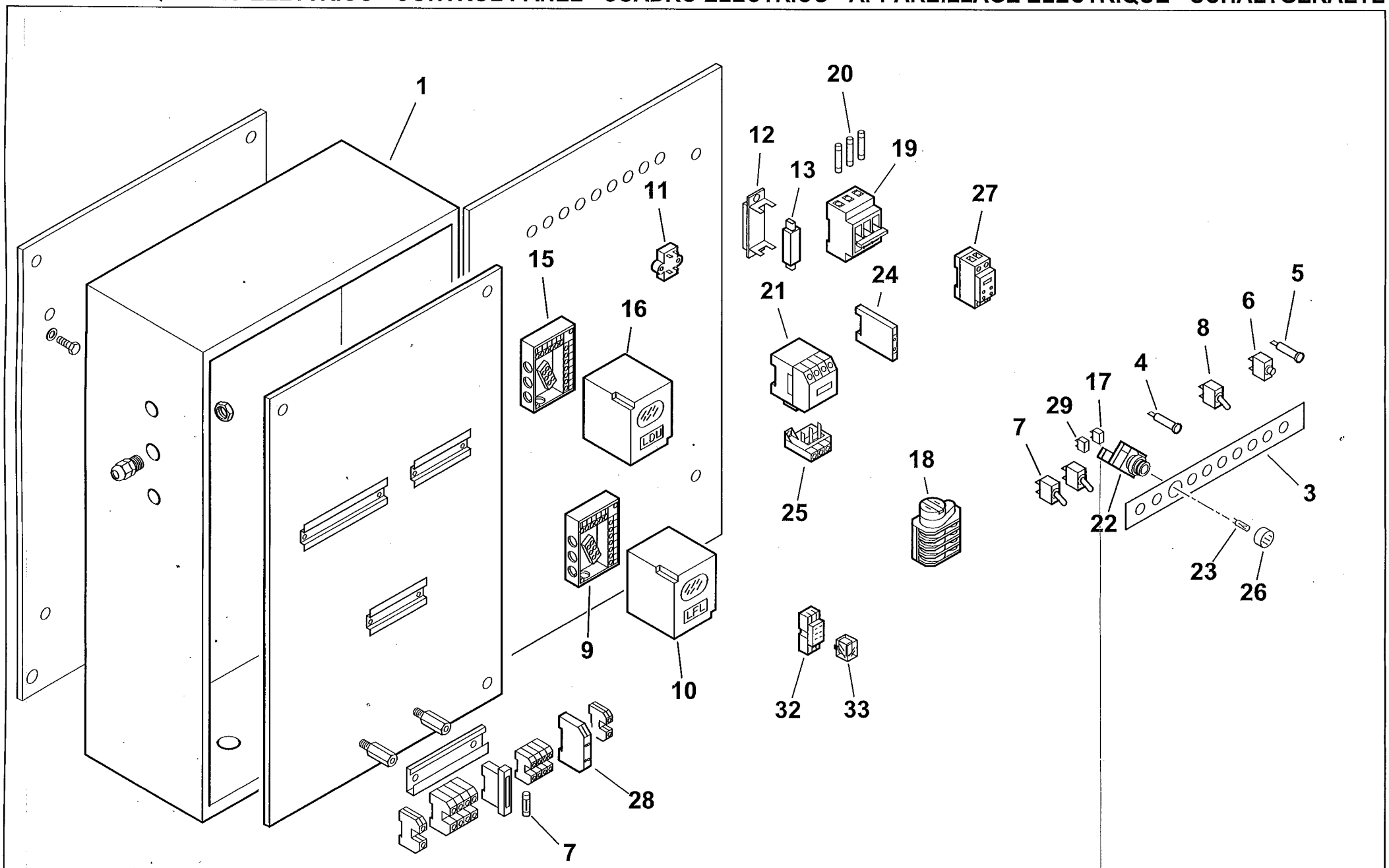

0002992156 rev.1	dis.Balboni
Data: 27-10-2004	visto:Gilli C.

TAV.C263

901152 Quadro elettrico GI-MIST 510 DSPNM

esploso **0002992156 rev.1**

Rif.	Codice	Descrizione
1	44691	CASSETTA
3	44733	TARGHETTA
4	31496	LAMPADA GIALLA
5	31497	LAMPADA ROSSA
6	268	PULSANTE MARCIA NERO
7	30942	DEVIATORE UNIP. 0 CENTR.T115EA
8	30514	INTERRUTTORE
9	23525	ZOCCOLO PER LANDIS LFL
10	0005030071	APPARECCHIATURA LANDIS LFL 1.333
11	0005020034	FILTRO ANTIDISTURBO
12	30914	PORTAFUSIBILE NH00 LEGRAND
13	23962	FUSIBILE 63A
15	23528	ZOCCOLO PER LANDIS LDU
16	31367	APPARECCHIATURA LANDIS LDU 11.
17	0005120006	BLOCCO CONTATTI V40-NC
18	23005	MOTORINO CICLICO 3 CAMME
19	23308	PORTAFUSIBILE TRIFASE E933/ 32
20	23945	FUSIBILE 16A
21	0005110057	TELERUTTORE ABB A30 230V 50-60
	0005110055	TELERUTTORE ABB A16
	0005110051	TELERUTTORE ABB B6 230V 50-60
	0005110079	TELERUTTORE ABB N44E
22	0005120014	PULSANTE RM130
23	0005120017	LAMPADA 3W 260V
24	0005110078	CONTATTO AUSILIARIO CAF 6-11 M ABB
	0005110080	CONTATTO AUSILIARIO CAL 5-11 ABB
25	0005110070	RELE TERMICO ABB T7DU
	0005110076	RELE TERMICO ABB TA42DU22
26	0005120055	ATTUATORE VERDE
27	23231	TEMPORIZ.RE ABB CTYDAV.01 230V

Rif.	Codice	Descrizione
28	23062	PONTE RADRIZZATORE EGD2 WEID.
29	0005120090	BLOCCO CONTATTI VAO NA
30	7456	FUSIBILE 6,3A 5X20 IWB 0102Q
32	0005110006	ZOCCOLO RELE
33	30677	RELE' HC2 230V AC

44115 GRUPPO POLVERIZZATORE - NOZZLE ASSEMBLY - LIGNE GICLEUR - DUESENGESTAENGE

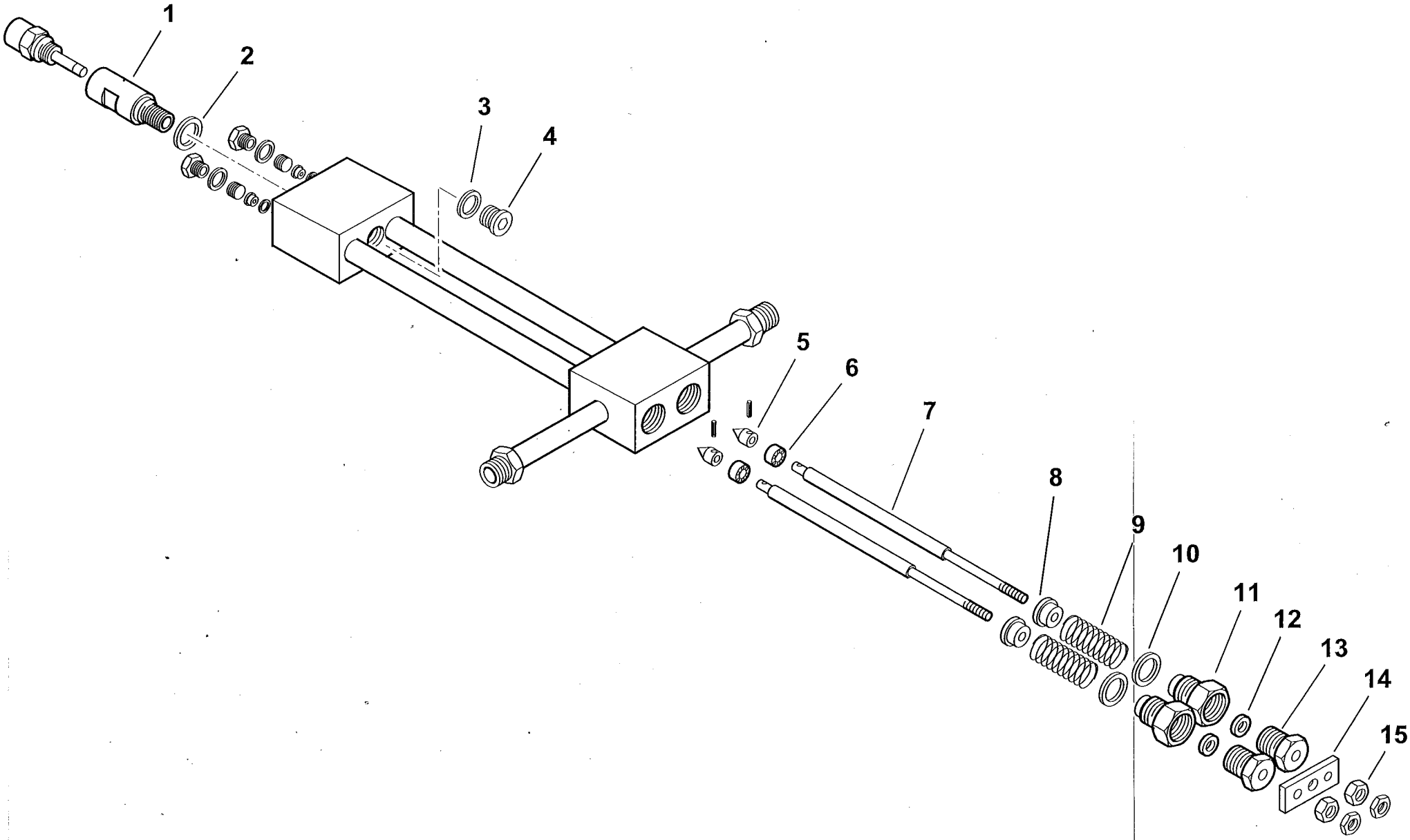

0002990968rev.3	dis.Balboni
Data: 30-06-2003	visto:Gilli C.

TAV.D20

44115 Assieme gruppo polverizzatore L940

esploso **0002990968** **rev.3**

Rif.	Codice	Descrizione
1	27611	BOCCHETTONE PORTAUGELLO
2	23066	RONDELLA RAME 20,2X25X1
3	23064	RONDELLA RAME 14,2X19X1
4	23067	TAPPO 14X1,5X12 DIN 908
5	27631	SPILLO
6	27614	PISTONE 16X10
7	44118	AS.ASTA APERTURA GPM L 963
8	27621	NOTTOLINO
9	19420	MOLLA 35X22,4X3
10	23065	RONDELLA RAME 25,2X30X1
11	27626	BOC.NE PER GUARNIZ.NE GPM
12	23093	GUARNIZIONE LABBRO UM186 VITON
13	27623	BOCCHETTONE
14	27628	PIASTRINA
15	27625	DADO PER ASTA M6 GPM

Rif.	Codice	Descrizione

900235 - SERBATOIO PRERISCALDATORE COIBENTATO - INSULATED PREHEATER TANK

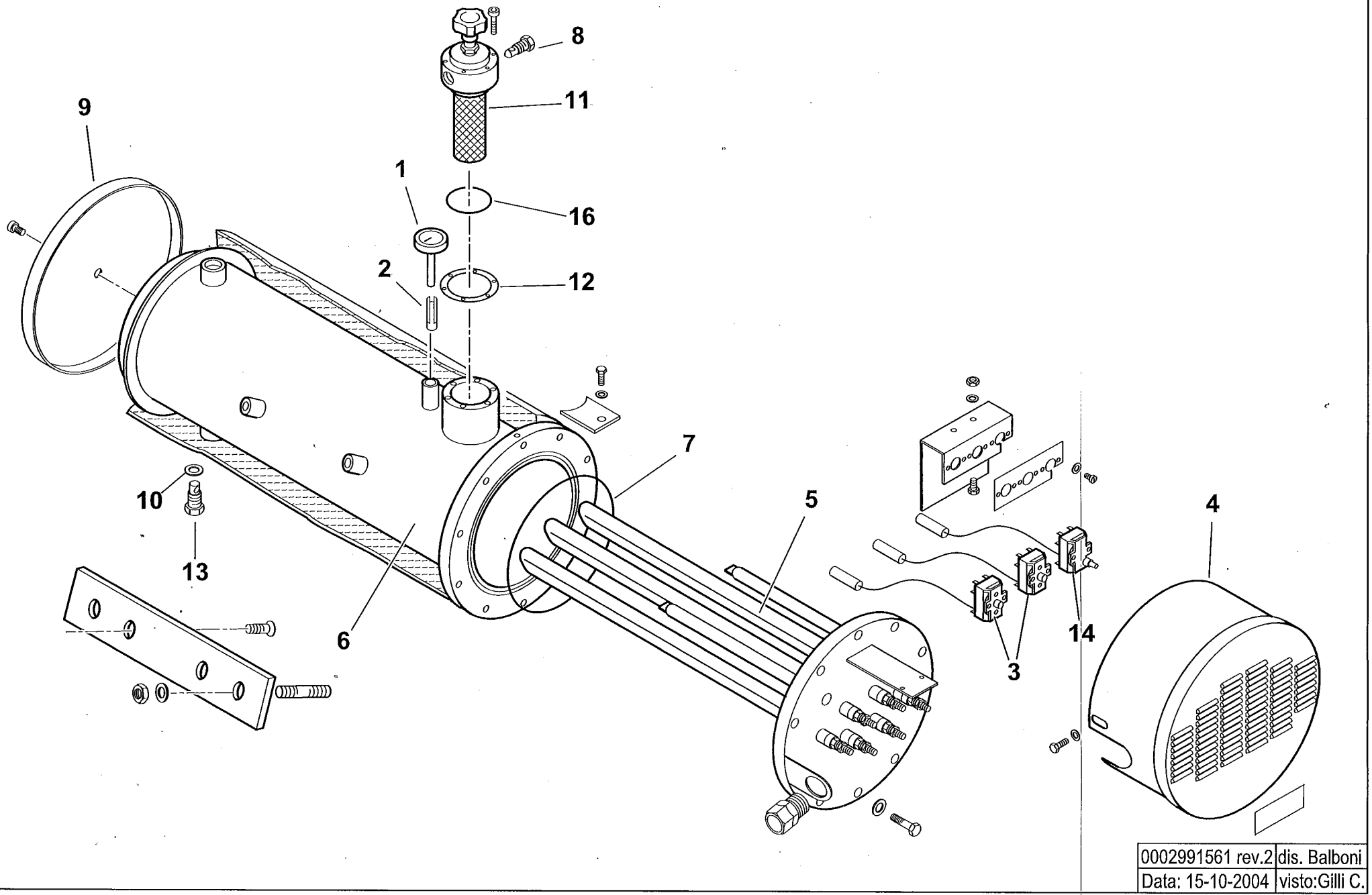

0002991561 rev.2	dis. Balboni
Data: 15-10-2004	visto:Gilli C.

TAV.E47

900235 Serbatoio preriscaldatore coibentato 350/D

esploso **0002991561 rev.2**

Rif.	Codice	Descrizione
1	23143	TERMOMETRO D52 L100 350°C
2	417	FRIZIONE A LINGUETTA
3	31308	TERMOSTATO TR2 50-230 SERB.
4	13369	COPRITERMOSTATI
5	13310	RESISTENZA 28500W
6	13414	AS.CORPO SERBATOIO BT300/D
7	31336	GUARNIZIONE OR 81050 VITON
8	14628	TAPPO 1/4"
9	13368	FONDELLO COIB.NE SERB. 350
10	18257	RONDELLA
11	19438	FILTRO AUTOPULENTE
12	19434	GUARNIZIONE FILTRO 89X60X2
13	27568	TAPPO 1/2"
14	31309	TERMOSTATO LS1 230 SERB.
16	0005180054	GUARNIZIONE OR2225

Rif.	Codice	Descrizione

900002-GRUPPO MAGNETE - MAGNET GROUP - GROUPE MAGNETO - MAGNETMASCHINENSATZ

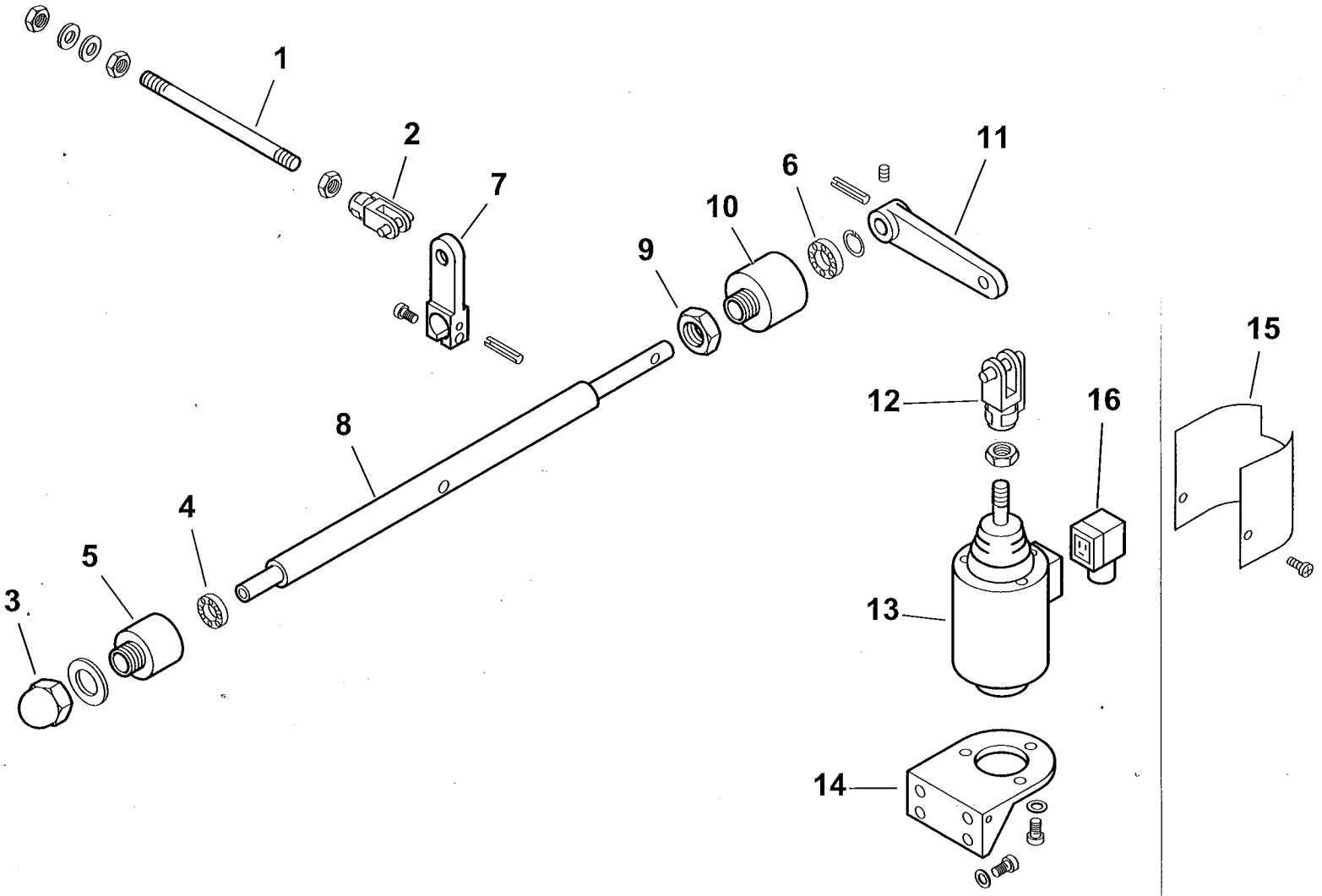

0002992124 rev.1	dis.Balboni
Data: 01-07-2003	visto:Gilli C.

TAV.G5

900002 Gruppo magnete 350

esploso **0002992124** **rev.1**

Rif.	Codice	Descrizione
1	45071	ASTA COL.TO MAGNETE 350 L360
2	30543	FORCELLA M8 CON CLIPS UNI1676
3	23056	DADO CIECO M12 UNI5721/Z
4	23055	CUSCINETTO 8-22-7
5	27635	SUPPORTO
6	23054	CUSCINETTO 12-28-8 SKF6001-2Z
7	27638	LEVA
8	27647	PERNO SOP.TO LEVA 350
9	27637	DADO PER SOP.TO CUSCINETTO
10	27636	SOP.TO CUSCINETTO D28
11	27641	LEVA PER MAGNETE 180-250
12	27634	FORCELLA PER MAGNETE M12
13	0005250067	ELETTROMAGNETE 230V CA 200V
14	33265	SOP.TO MAGNETE 120-350
15	33266	PROTEZIONE
16	30761	CONNETTORE MPM 3POLI NERO PG

Rif.	Codice	Descrizione

16320 - VALVOLA REGOLATRICE di PRESSIONE - PRESSURE REGULATING VALVE - REGULADOR de PRESION

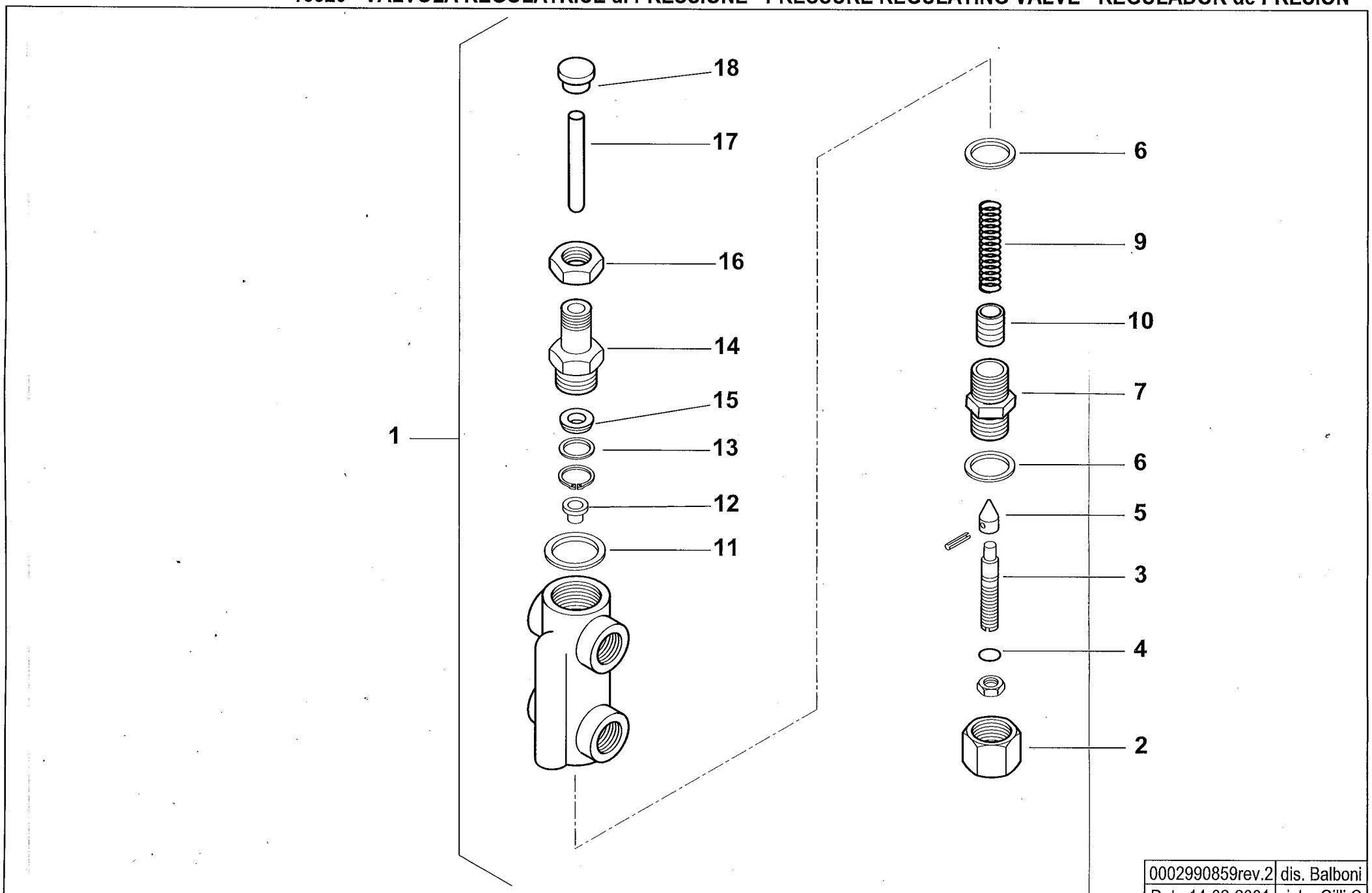

0002990859rev.2	dis. Balboni
Data:14-02-2001	visto: Gilli C.

TAV.H6

16320 Valvola regolatrice di pressione 1/2x3/8

esploso **0002990859** **rev.2**

Rif.	Codice	Descrizione
1	16320	ASSIEME VALVOLA REGOLATRICE
2	16295	DADO CIECO
3	16322	VITE REG.NE VR 68X12
4	0005180008	GUARNIZIONE OR 108 VITON
5	27613	SPILLO CONICO 20X11
6	18257	RONDELLA RAME 22X28X2
7	16321	BOCCHETTONE 22X1,5X44
9	16284	MOLLA BY PASS 50,5X14,4
10	32635	PISTONE
11	3431	RONDELLA RAME 30X40X1,5
12	16323	PIATTELLO MOLLA 16X11,5X8
13	32626	RONDELLA X GUAR.NE OT. 22X16X2
14	32631	BOCCHETTONE
15	23111	GUARNIZIONE LABBRO UM2210VITON
16	32633	DADO ES.LE 22X1,5M H7
17	16293	PERNO SPINTA 75X10
18	32629	PIATTELLO SPINTA 25X17X10

Rif.	Codice	Descrizione

900004- GRUPPO MOTORE POMPA - PUMP MOTOR GROUP - GRUPO MOTOR BOMBA (kW3-50Hz)

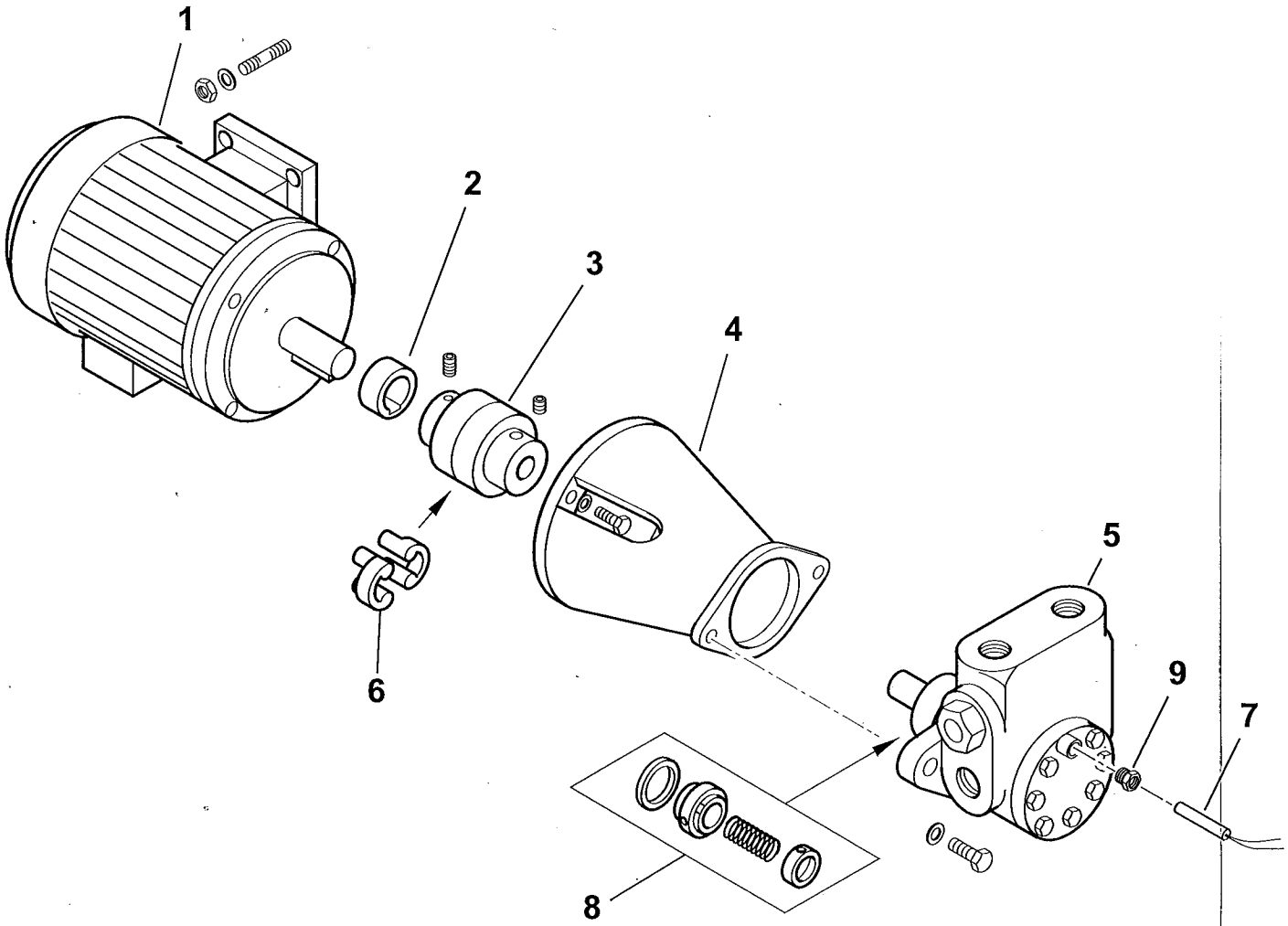

0002990855 rev.4	dis. Balboni
Data: 02-02-2007	visto:Gilli C.

TAV.L48

900004 Gruppo motore-pompa kW 3-2000 D

esploso **0002990855** **Rev.4**

Rif.	Codice	Descrizione
1	23061	MOTORE P.KW3 230-400/50 4P
2	0015020064	DISTANZIALE GIUNTO D28-H19
3	0006020170	GIUNTO MOTORE POMPA D28XD18
4	38535	SOPPORTO
5	0005060072	POMPA HP2000 VBHRG.D.4.1.0
6	17886	PARASTRAPPO
7	0005060006	RESISTENZA D8X60 150W 230V
8	95556	ANELLI DI TENUTA POMPA
9	30473	PRESSACAVO OT.NIC.AGRO M10

Rif.	Codice	Descrizione

GI MIST 1000 DSPNM-D CE 50Hz cod.6717010

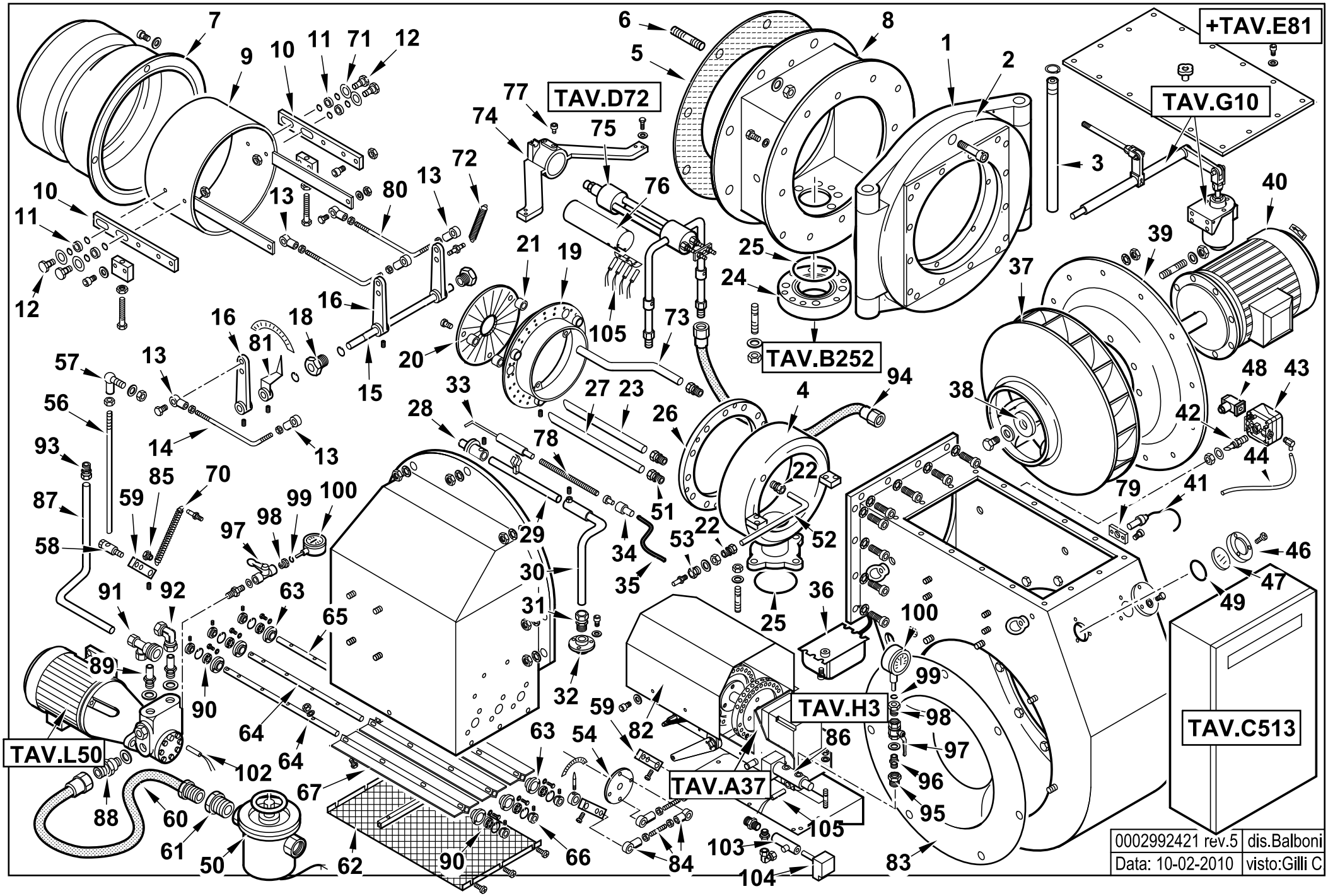

6717010 GI MIST 1000 DSPNM-D 50Hz sploso **0002992421 Rev.5**

Rif.	Codice	Descrizione
1	0022040005	FLANGIA CERNIERA CANNOTTO
2	0022040004	FLANGIA CERNIERA BRUCIATORE
3	0022030007	PERNO CERNIERA 40X590
4	0022030101	RACCORDO MAN. GAS GI1000
5	0022030109	GUARNIZIONE ISOLCART 695X483
6	0022030131	PRIGIONIERO M16X72
7	0022030124	AS.CANNOTTO DIFFUSORE GIM1000
8	0022030098	AS. GRUPPO POLMONE GI1000
9	0022030123	DIFFUSORE INTERNO
10	0022030121	ASTA SOP. DIF. INT. GI1000
11	0015200178	BOCCOLA LUBRIFLON 12X21X5
12	0022030025	VITE FISSAGGIO DIFF. GI1000
13	23679	ARTICOLAZIONE SNODO
14	0015010173	ASTA REG.NE 8MAX140+75
15	0022030115	PERNO X LEVA DIFFUSORE GI100
16	0015200140	LEVA REG.NE L.115 D17 TS4
18	0022030028	BOCCOLA TEFL. 40X17X28 M28X1
19	0022040035	AS.DISCO FORATO D370X269
20	0022040028	DISCO FRESATO 280X70
21	0022040029	DISTANZIALE 6X12X23
22	0005150005	RACCORDO WOSS D6 1/8" DIR
23	0022040043	TUBO MANDATA GAS GI1000
24	0022030011	FLANGIA COL.TO BRUC.-RAMPA 3
25	23660	GUARNIZIONE OR 189
26	0022030102	FLANGIA PER RAC.DO GAS GI100
27	0022040042	TUBO MANDATA GAS GI1000
28	0015040051	AS.BOCCOLA PILOTA D40
29	0022030031	TUBO PILOTA MOBILE
30	0022030110	TUBO PILOTA FISSO
31	23076	RACCORDO WOSS D15 1/2" DIR
32	0015430004	BOCCOLA SOP.TO PILOTA TS MIS
33	0015010200	ELETTRODO ACC.NE GAS TS3G
34	0005060037	SOPPRESSORE A FILO 5000 OHM

Rif.	Codice	Descrizione
35	30223	CAVO A.T. 1 MMQ D.7
36	15995	TRASF.RE GAS 8KV-30MA 230/50
37	0022030037	VENTOLA D.630X60 (12PALE-RD)
38	0022030036	PIATTELLO FISS.GIO VENTOLA
39	0022030111	FLANGIA MOTORE GI1000
40	0005010093	MOTORE TRIF. KW22 400/50
41	30837	FOTO LANDIS QRA2
42	18722	NIPPLO PRES.TO 1/4"X48
43	0005040117	PRESSOSTATO KROMS. DG 50U-5
44	31492	TUBO IN PVC 4X6
46	8012010145	ANELLO PER VETRINO 90X55 PRE
47	0012010143	VETRINO 60X3 FUME' POLICARB.
48	23522	CONNETTORE 14A GRIGIO ANTIST
49	23299	GUARNIZIONE OR 3218
50	31186	FILTRO 2" AUTOPULENTE
51	0005150114	RACCORDO WOSS D22 3/4" DIR.
52	0022030126	TUBINO
53	0015200113	BOCCOLA PRESA PRESSIONE TS4
54	0022030198	PIATTELLO FARF. CENT. GI1000
56	0022030048	ASTA REG.NE M8X800
57	18695	ARTICOLAZIONE ROTULA
58	19555	ARTICOLAZIONE ASSIALE
59	0015010127	LEVA REGOLAZIONE L40 D12
60	18889	TUBO FLESSIBILE1"1/2
61	30286	RIDUZIONE GF 2"MX1"1/2F
62	0022030195	PROTEZIONE CONVOGLIATORE 100
63	0022030247	BOCCOLA PERNO FARFALLA GI100
64	0022030200	PERNO FARFALLA L.703 GI1000L
65	0022030201	PERNO FARFALLA L.683 GI1000L
66	0022030248	BOCCOLA FIS.GIO PERNO FARFAL
67	0022030196	FARFALLA ARIA GI1000LX
70	53029	MOLLA 145X11X1,5
71	16265	SPESSORE OT. 25X12X2

Rif.	Codice	Descrizione
72	49421	MOLLA 65X8,5
73	0022040044	TUBO MANDATA GAS GI1000
74	0022040006	SOP.TO GRUPPO POLV.RE GIM1000
75	0022040007	GRUPPO POLVERIZZATORE
76	0022040015	PROTEZIONE
77	0022040016	VITE FISSAGGIO GP GI1000
78	0015400021	PROLUNGA ELET.DO L230
79	30895	SOP.TO FOTO QRA2
80	0022030134	TIRANTE DIFF.RE INT. GI1000
81	0015200091	INDICATORE
82	0022030044	PROTEZIONE MODULATORE GI1000
83	0022030094	ANELLO CONV.RE ARIA 680X284
84	0022030202	TIRANTE CON SNODI M8 L.109,5
85	0015010049	NOTTOLINO MOLLA M8X22 FEM.
86	16336	VALVOLA REGOLATRICE
87	0022040040	TUBO RITORNO VR-P GI1000
88	0015020106	NIPPLO ASPIRAZ.1"X1"1/2
89	0015020071	RAC.DO X AT.CO WOSS D18-1"
90	23054	CUSCINETTO 12-28-8 SKF6001-2
91	44141	ATTACCO 3 VIE1"1/2
92	23081	RACCORDO WOSS GOMITO
93	23077	RACCORDO WOSS D.18X1/2"
94	30723	TUBO FLESSIBILE 3/4"X2000
95	31001	RIDUZIONE 1/2"X1/4"
96	0010060030	NIPPLO 1/4"X1/4"X43 PRES.
97	0005070310	VALVOLA A SFERA
98	19546	RACCORDO X MANOMETRO 1/4"X1/
99	5359	GUARNIZIONE OR 2018
100	23920	MANOMETRO 0-40 BAR
102	0005060007	RESISTENZA D10X60 200W 230V
103	57075	AS.GUAINA PORTATERMOSTATO
104	23240	TERMOSTATO TC2 70-130°C
105	23783	RESISTENZA D10X40 20W 230V

0022040019 GRUPPO MODULATORE - MODULATING SYSTEM - SYSTEME DE MODULATION - MODULATIONSSYSTEM

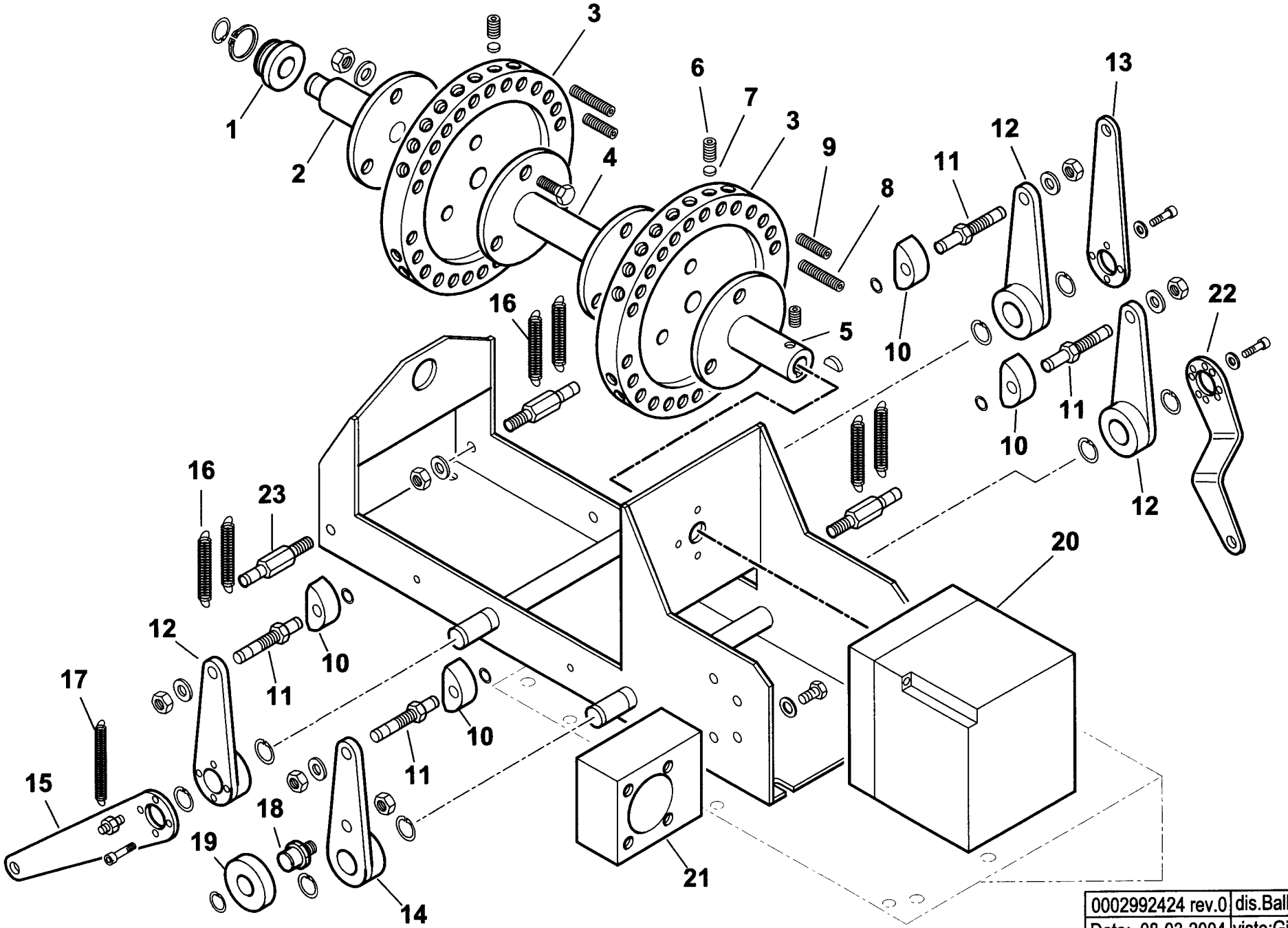

0002992424 rev.0	dis.Balboni
Data: 08-03-2004	visto:Gilli C.

TAV.A37

0022040019 Gruppo modulatore GI MIST 1000

esploso **0002992424 rev.0**

Rif.	Codice	Descrizione
1	0015200147	BOCCOLA OT 35X25X15 MODULAT.
2	0015200146	PERNO POSTERIORE MODUL. TS
3	0015200132	PULEGGIA SOP.TO VITI MODUL.T
4	0015510077	PERNO CENTRALE MODUL. TS CON
5	0015200145	PERNO ANTERIORE MODUL. TS
6	5488	VITE STCE 10X10 UNI5929
7	16282	PIATTELLO
8	0015010095	VITE X PULEGGIA STCE 8X55
9	16315	VITE X PULEGGIA STCE 8X40
10	18797	TASTATORE
11	0015010068	PERNO X TASTATORE MODUL. TS
12	0015200123	AS.LEVA TAST.RE MOD. TS4
13	0022030118	LEVA REG.NE DIFF. MOD. GI100
14	0015220037	AS.LEVA TAST.RE MOD. TS4N
15	0015200136	LEVA REG.NE FARF. MOD. TS4
16	53029	MOLLA 145X11X1,5
17	34317	MOLLA PER FARFALLA 120X6
18	0015020029	ALBERINO 15X51XM10 TSN-L
19	0015020030	NOTTOLINO 50X15X20 TSN-L
20	23745	MOT.NO LANDIS SQM20.18502
21	0015020031	SOPPORTO
22	0015200137	LEVA REG.NE GAS MOD. TS4
23	0015010069	PERNO X MOLLA MODUL. TS L92

Rif.	Codice	Descrizione

RAMPA GAS - GAS TRAIN - TREN DE GAS - RAMPE A GAZ - GASRAMPE - DN80

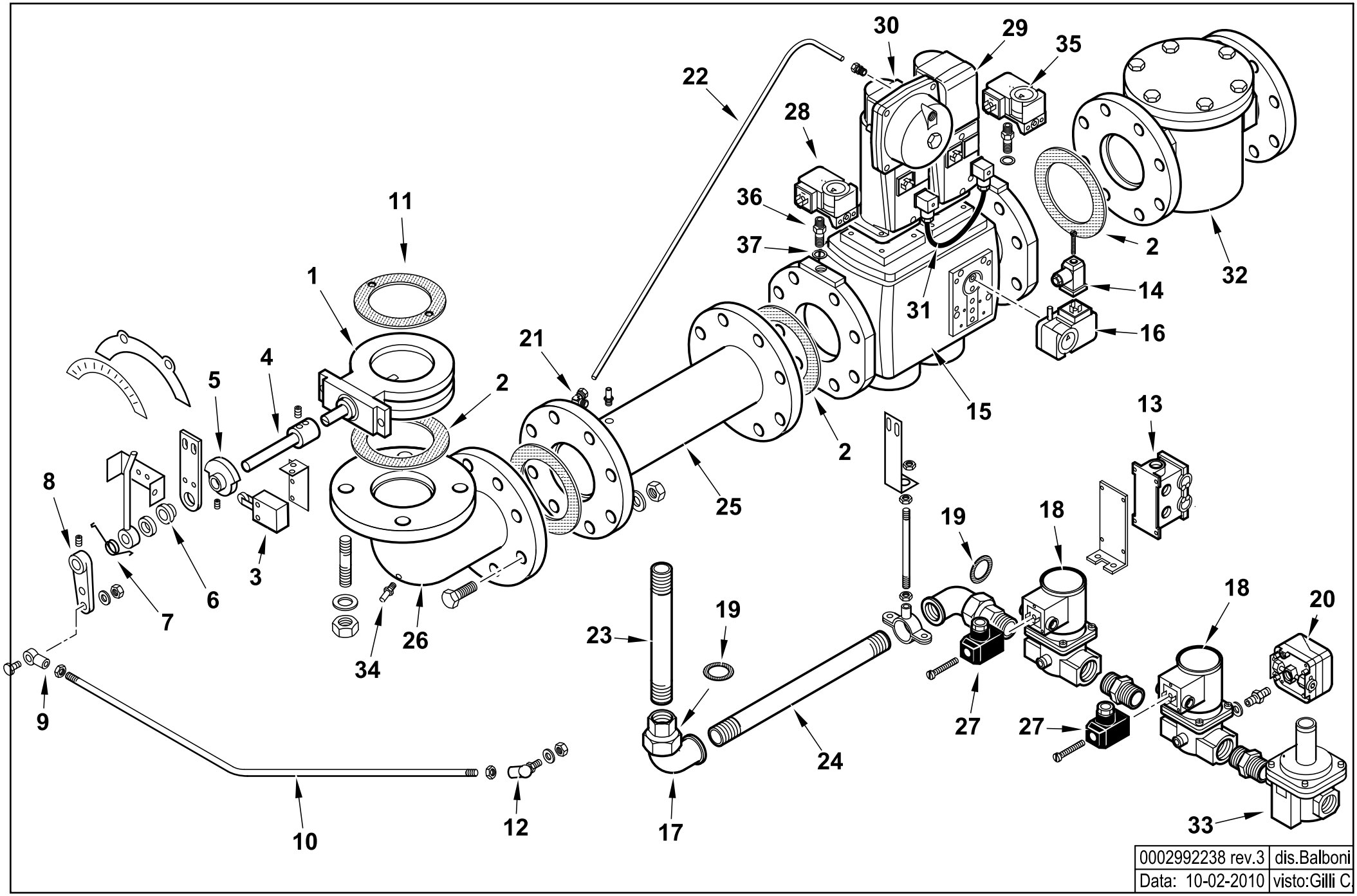

0002992238 rev.3	dis.Balboni
Data: 10-02-2010	visto:Gilli C.

TAV.B252

0002992238 RAMPA GAS DN 80 GI MIST 1000 DSPNM

esploso **0002992238 Rev.3**

Rif.	Codice	Descrizione
1	0006020447	VALVOLA FARFALLA BFV80B S1 FOR
2	23124	GUARNIZIONE CENTELLEN DN80
3	0005120093	MICROINTERRUTTORE E200-00-BI
4	0015200040	PROLUNGA LEVA REG.NE FARF.TS
5	0015010046	CAMMA PER MICRO FINECORSA D12
6	0015010093	BOCCOLA X PROL.GA ASTA REG.D10
7	0005250099	MOLLA FARFALLA GAS
8	16301	LEVA REGOLAZIONE L40 D10
9	23679	ARTICOL.NE SNODO SFERICO M8
10	0022030162	ASTA REG.NE FARF.LA GAS GI1000
11	0006020429	GUARNIZIONE FARFALLA DK80
12	18695	ARTICOL.NE ROTULA M8
13	19700	CONNETTORE ILME 10POLI M 5FORI
14	23522	CONNETTORE 14A GRIGIO ANTISTR.
15	0005090190	VALV.SIEMENS VGD40.080-L DN80
16	0005040085	PRESSOSTATO GW500A5
17	30796	GOMITO BOC.PIANO 1/2"FXF /Z
18	0005090287	VALV.BRAHMA EG12.AR AFD ½"
	0004050104	BOBINA BRAHMA BE6AFD
19	23991	ROND.LA FASIT 30X22X2
	0005180094	ROND.LA FASIT 33X24X2
20	0005040068	PRESSOSTATO DUNGS GW150A6
21	23867	RACCORDO WOSS D8 1/4" GOM.
22	0006020251	TUBO PRESSIONE GAS VGD40.080
23	0015400027	TUBO COL.TO VALV. 1/2"X205
24	0015010183	TUBO COL.TO VALV. 1/2"X420
25	0015010114	TUBO COL.TO VALV. DN80 L495+T
26	0015300029	RACCORDO RAMPA DN 80
27	23521	CONNETTORE NERO

Rif.	Codice	Descrizione
28	0005040068	PRESSOSTATO DUNGS GW150A6
29	0005090231	SERV.RE SIEMENS SKP15.000E2
30	0005090232	SERV.RE SIEMENS SKP25.003E2
	0005090047	MOLLA REG. PRES. SIEMENS AGA22
31	0005090234	CAVO CONNES.NE SIEMENS AGA62
32	23495	FILTRO GAS 70620F DN80
33	0005100083	REG.RE+FILTRO GAS FSDR15/CE
34	31483	PRESA PRESSIONE 1/8" CON.
35	0005040059	PRESSOSTATO DUNGS GW500A6
36	0010060030	NIPPLO 1/4"X1/4"X43 PRES.
37	4987	RONDELLA RAME 13,5X18X2

0022040066 -QUADRO ELETTRICO - CONTROL PANEL - CUADRO ELECTRICO - APPAREILLAGE ELECTRIQUE - SCHALTGERAETE

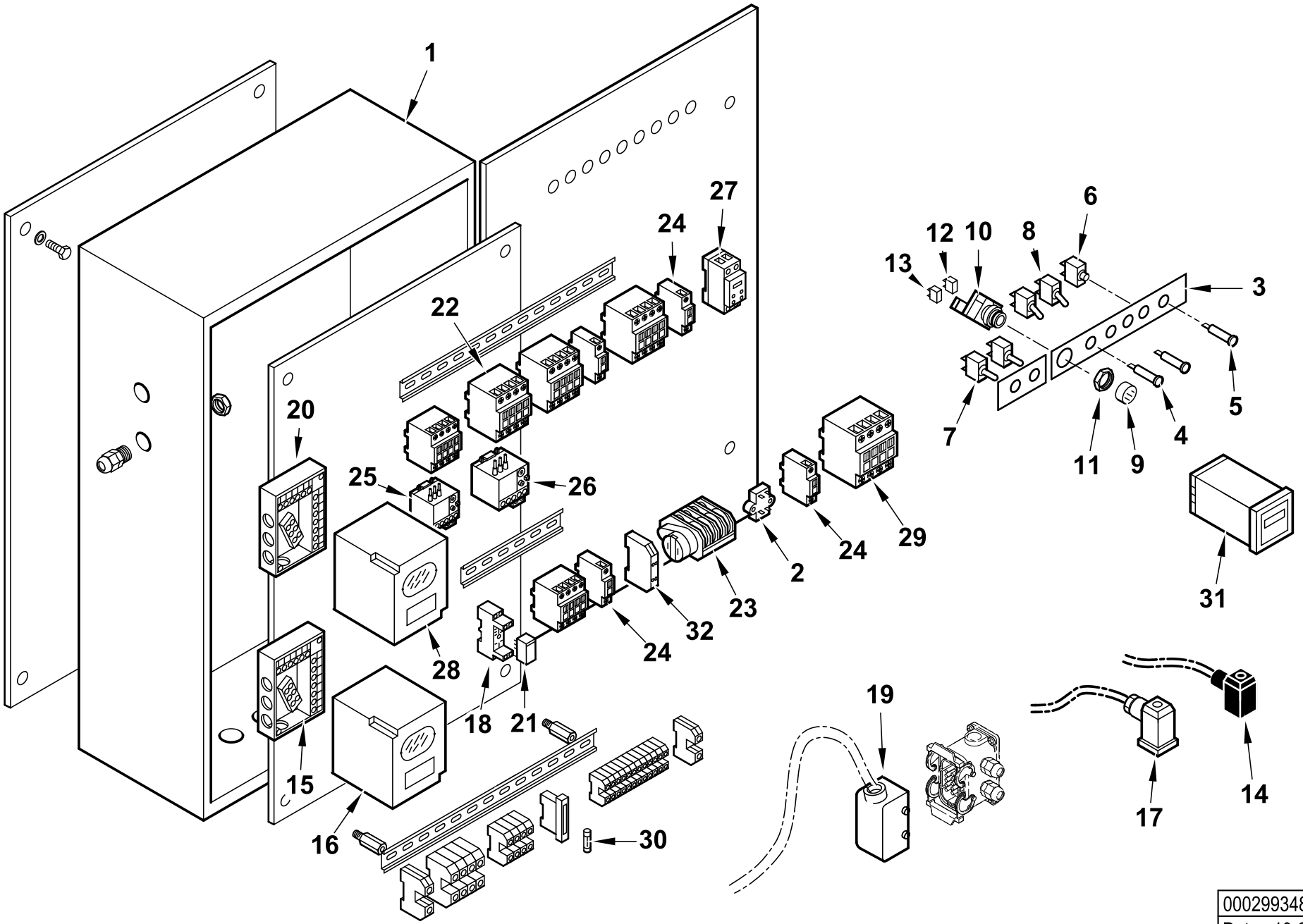

0002993487 rev.0	dis.Balboni
Data: 10-02-2010	visto:Gilli C.

TAV.C513

0022040066 **AS.CAS.TA AP.RA GIM1000N CE** Esploso **0002993487 Rev.0**

Ref.	Code	Description
1	45376	CASSETTA AP.RA GI MS30
2	0005020034	FILTRO ANTIDIST. FAHDA ZF 6,5A
3	44732	TARG.FUNZ.TO GIMIST/N
4	31496	LAMPADA GIALLA
5	31497	LAMPADA ROSSA A FASTON
6	268	PULSANTE MARCIA NERO
7	30942	DEVIATORE UNIP. 0 CENTR.T115EA
8	30514	INTER.RE UNIP. 6011
9	0005120142	PULSANTE D22 LUM. STAB. VERD
10	0005120155	PORTALAMPADA + LED PER PULS/PP
11	0005120151	GHIERA BLOCCAGGIO PULSANTE D
12	0005120152	BLOCCO CONTATTI X01 (NC)
13	0005120153	BLOCCO CONTATTI X10 (NA)
14	23521	CONNETTORE 12B NERO M20
15	23525	ZOCCOLO AP.RA SIEMENS LFL
16	0005030071	AP.RA SIEMENS LFL 1.333 BT
17	23522	CONNETTORE 14A GRIGIO M20
18	0005110096	ZOCCOLO RELE'2 CONTATTI CR-PSS
19	0005130044	CONNETTORE ILME 10POLI F
20	23528	ZOCCOLO AP.RA SIEMENS LDUAGM
21	0005110095	RELE' A 2 CONTATTI CR-P230AC
22	0005110079	TELERUTTORE ABB N44E 230V50-60
	0005110052	TELERUTTORE ABB B7 230V 50-60
	0005110058	TELERUTTORE ABB A40 230V 50-60Hz
	0005110056	TELERUTTORE ABB A26
23	23005	MOTORINO CICLICO 3 CAMME
24	0005110080	CONTATTO AUS.CAL 5-11 ABB

Ref.	Code	Description
25	0005110071	RELE' TERMICO ABB T7DU9-12A
26	0005110076	RELE' TERMICO ABB TA42DU22-32A
27	23231	TEMPORIZ.RE ABB CT-SDS.22
28	31367	AP.RA SIEMENS LDU 11.323A27
29	0005110059	TELERUTTORE ABB A50 230V 50-60
30	7456	FUSIBILE 6,3A 5X20 IWB 010
31	0005050025	REGOLATORE ASCON MOD.MS30
32	23062	PONTE RADRIZZATORE EGD2 WEID

0022040007- GRUPPO POLVERIZZATORE - NOZZLE ASSEMBLY - LIGNE GICLEUR - DUESENGESTAENGE

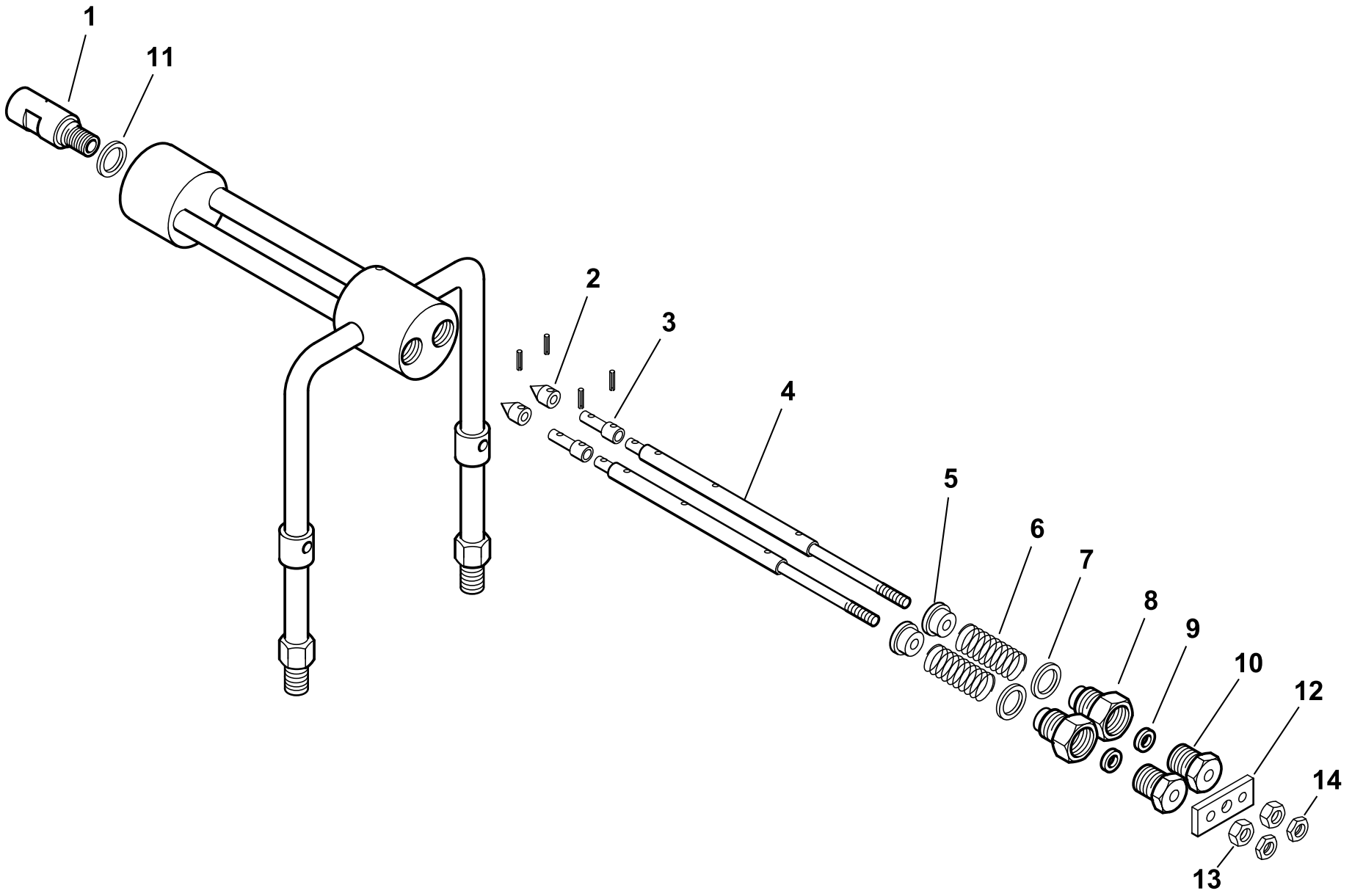

0002992422 rev.0	dis.Balboni
Data: 08-03-2004	visto:Gilli C.

TAV.D72

0022040007 Gruppo polverizzatore L734

esploso **0002992422 rev.0**

Rif.	Codice	Descrizione
1	27611	BOCCHETTONE PORTA UGELLO
2	27613	SPILLO CONICO 20X11
3	0015600030	PISTONE GPM L53
4	0022040010	AS.ASTA APERTURA GPM L 709
5	27621	NOTTOLINO MOLLA GPM
6	19420	MOLLA 35X22,4X3
7	23065	RONDELLA RAME 25,2X30X1
8	27626	BOC.NE PER GUARNIZ.NE GPM
9	23093	GUARNIZIONE LABBRO UM186 VIT
10	27623	BOC.NE PER BOCCOLA GPM
11	23066	RONDELLA RAME 20,2X25X1
12	27628	PIASTRINA
13	27825	DADO
14	30153	DADO

Rif.	Codice	Descrizione

0015700054- SERBATOIO PRERISCALDATORE - PREHEATER TANK - RECHAUFFEUR - OELERHITZER - 40000 W

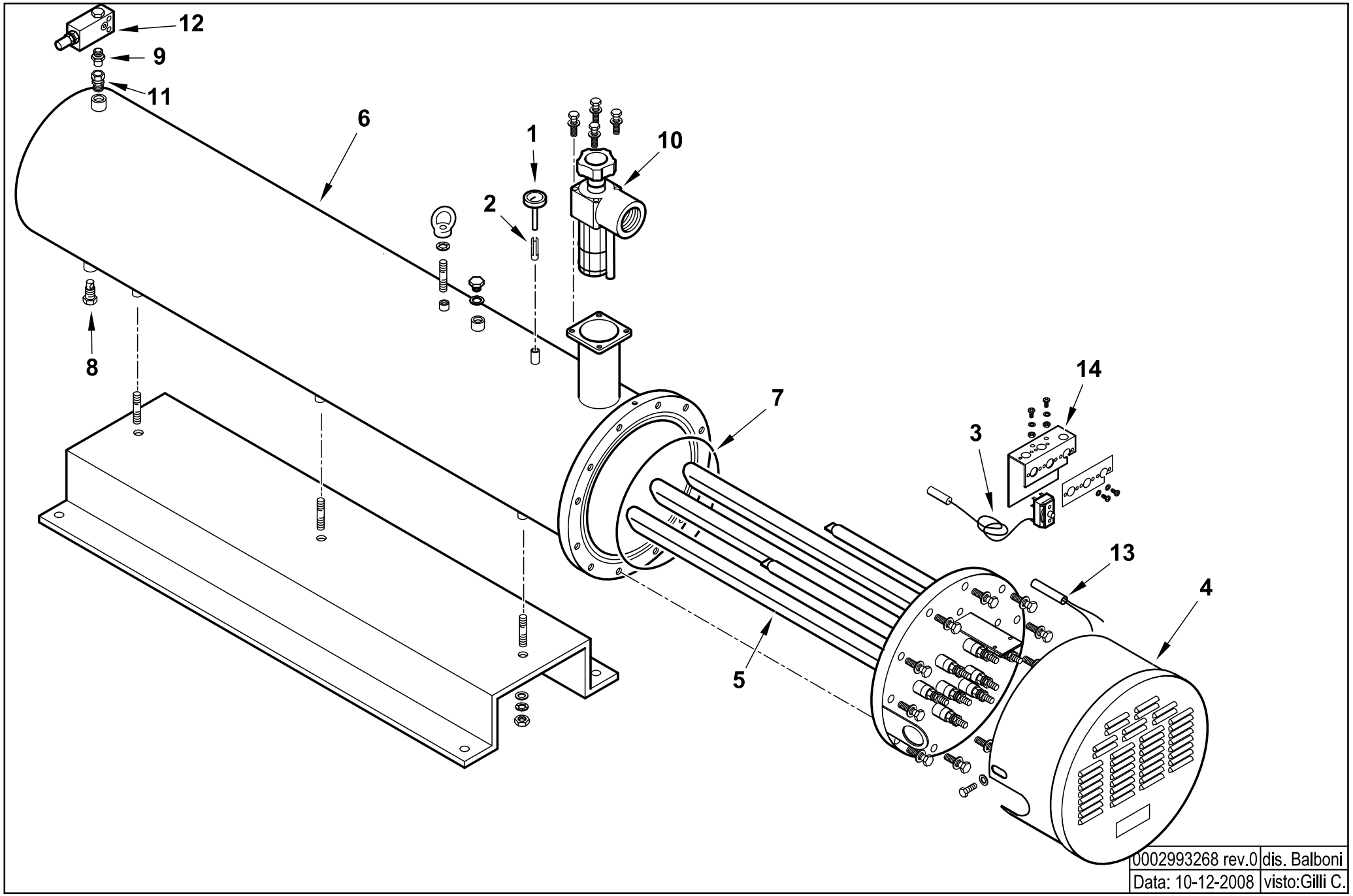

0002993268 rev.0	dis. Balboni
Data: 10-12-2008	visto:Gilli C.

TAV.E81

0015700054 **AS.SERB. 1000KG/H 40000W**

Esploso **0002993268** **Rev.0**

Rif.	Codice	Descrizione
1	23143	TERMOMETRO D52 L100 350°C
2	417	FRIZIONE A LINGUETTA
3	0005050124	TERMOSTATO TG400 230°C SERB.
4	13369	COPRITERMOSTATI 350
5	0015700013	RESISTENZA FLAN. 40KW
6	0015700009	AS.CORPO SERBATOIO 40KW
7	31336	GUARNIZIONE OR 81050 VITON
8	27568	TAPPO SCARICO NAFTA ½"
9	57058	RACCORDO D.15-1/2"
10	0005070535	FILTRO SERBATOIO AUTOP.TE 1"
11	23076	RACCORDO WOSS D.15-1/2"
12	0006020395	VALVOLA SICUR.SERB. 1/2" 35BAR
13	0005050029	TERMORESIST.ZA PT100 D.6 L=120
14	0006020460	STAFFA SOP.TO TERMOSTATI T&G/3

Rif.	Codice	Descrizione

0022040033 GRUPPO MAGNETE - MAGNET GROUP - GROUPE MAGNETO - MAGNETMASCHINENSATZ

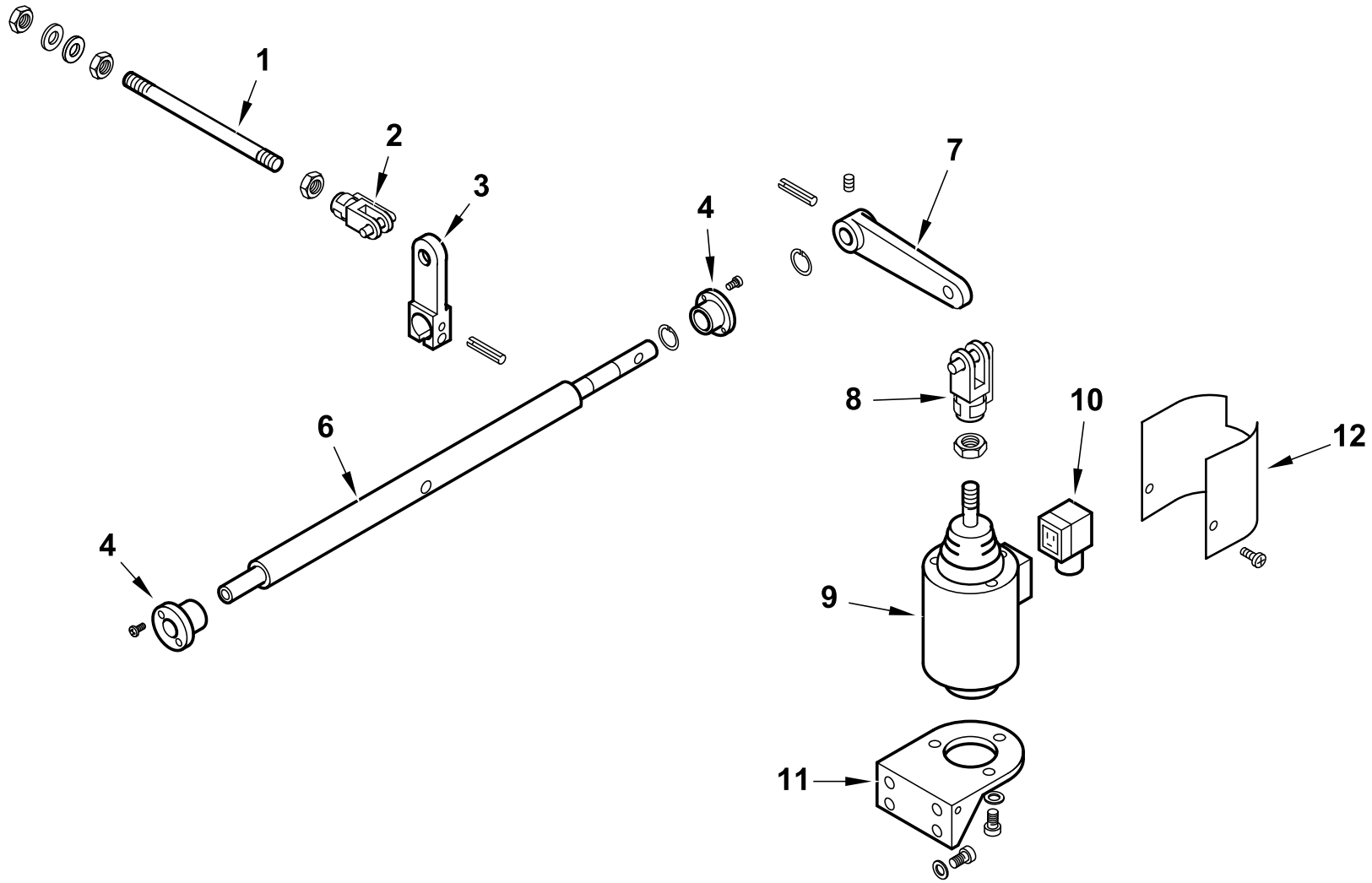

0002992212 rev.1	dis.Balboni
Data: 15-11-2008	visto:Gilli C.

TAV.G10

0022040033 Gruppo magnete GI 1000 DSPN

esploso **0002992212** **Rev.1**

Rif.	Codice	Descrizione
1	0015200035	ASTA REG.NE 8MAX220
2	30543	FORCELLA M8 CON CLIPS UNI167
3	0015020020	LEVA APERTURA GRUPPO TS
4	0022030028	BOCCOLA OT 40X17X28 M28X1,5
6	0022040034	PERNO SOP.TO LEVA MAGNETE 10
7	0015020024	LEVA PER MAGNETE TS
8	27634	FORCELLA PER MAGNETE M12
9	0005250131	ELETTROMAGNETE 230V CS100 XT
10	30761	CONNETTORE MPM 3POLI NERO
11	33265	SOP.TO MAGNETE 120-350
12	0015510009	PROTEZIONE MAGNETE TS

Rif.	Codice	Descrizione

16336 - VALVOLA REGOLATRICE di PRESSIONE - PRESSURE REGULATING VALVE - REGULADOR de PRESION

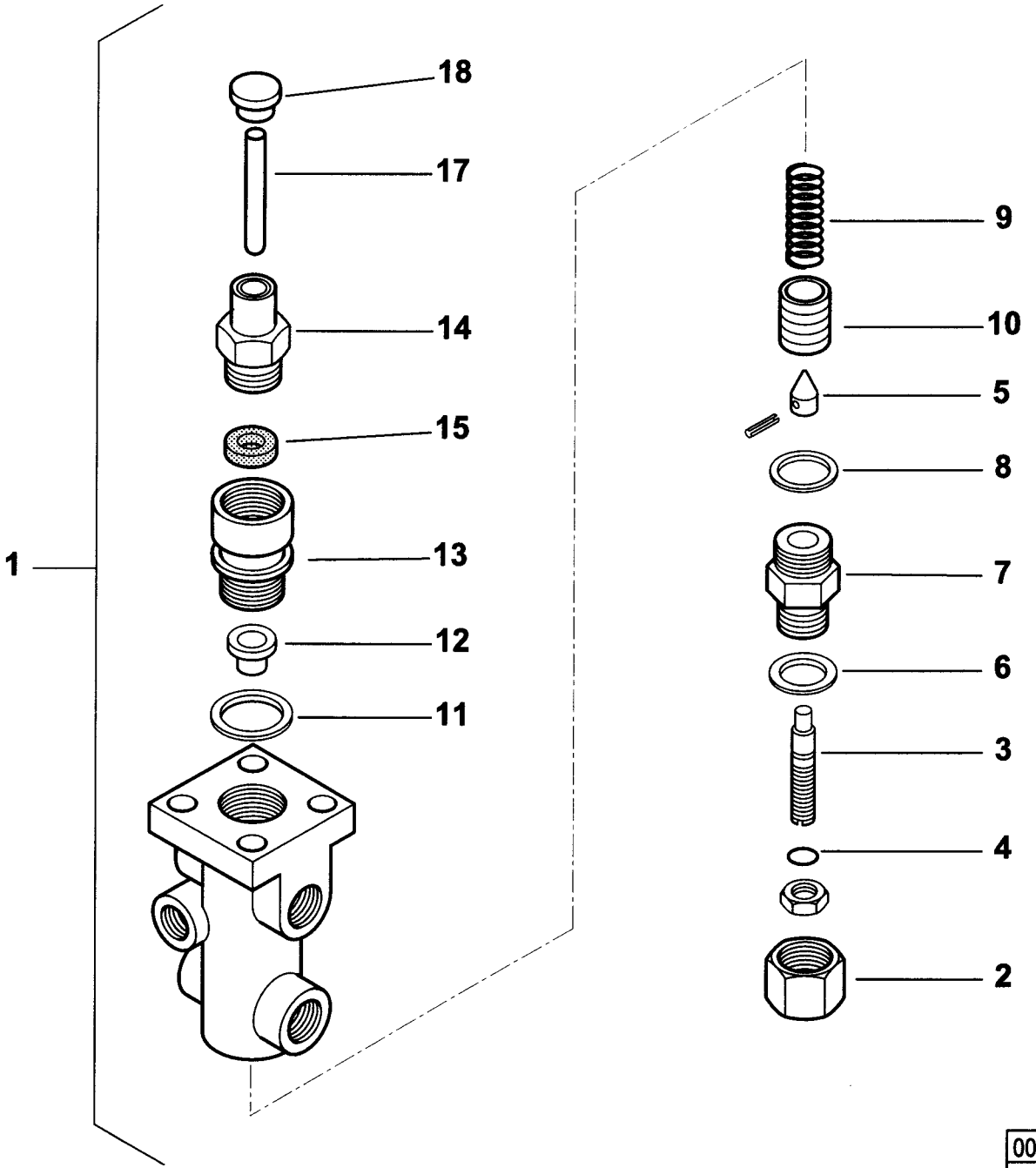

0002990347rev.2	dis. Balboni
Data:15-11-2001	visto: Gilli C.

TAV.H3

16336 Valvola regolatrice di pressione 1/2"

esploso **0002990347 rev.2**

Rif.	Codice	Descrizione
1	16336	ASSIEME VALVOLA REGOLATRICE
2	16345	DADO CIECO
3	16342	VITE REG.NE VR 88X14
4	23812	GUARNIZIONE OR 2043 VITON
5	16341	SPILLO CONICO 24X14
6	16344	RONDELLA RAME 26,6X38X2,5
7	16343	BOCCHETTONE
8	33879	RONDELLA RAME 33,3X38X2,5
9	33882	MOLLA BY PASS 45,5X24
10	33929	PISTONE REG. PRES. 34X30
11	33884	RONDELLA RAME 33,6X42X2
12	33883	PIATTELLO
13	33885	BOCCHETTONE
14	33888	AS.BOCCHETTONE 54X35X1,5
15	23811	GUARNIZIONE LABBRO UM3015VITON
17	16339	PERNO SPINTA 125X15
18	16338	PIATTELLO

Rif.	Codice	Descrizione

19807 - GRUPPO MOTORE POMPA - PUMP MOTOR GROUP - GRUPO MOTOR BOMBA (kW4 -50Hz)

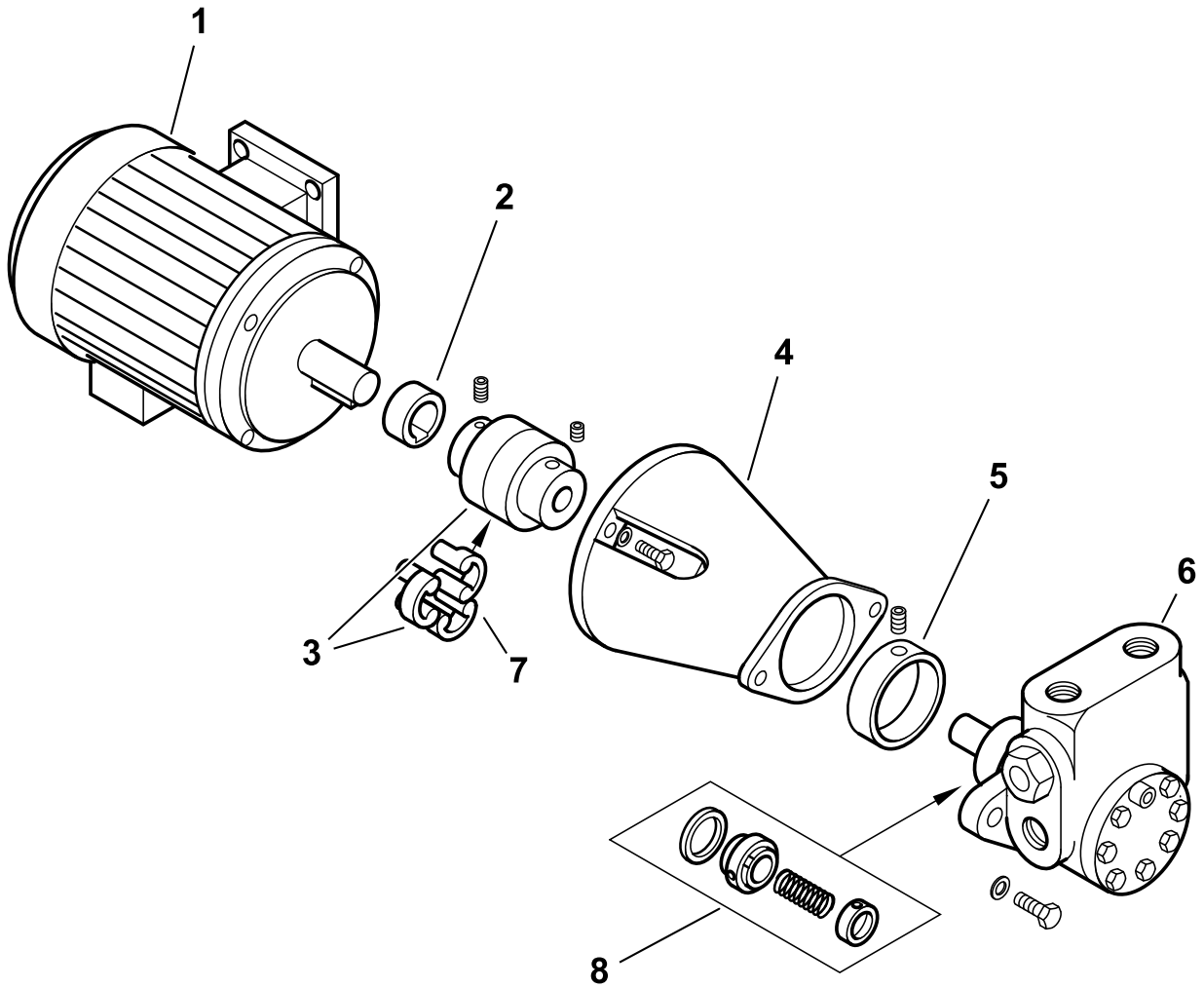

0002992210 rev.2	dis. Balboni
Data: 02-02-2007	visto:Gilli C.

TAV.L50

19807 Gruppo motore-pompa kW 4

esploso **0002992210** **Rev.2**

Rif.	Codice	Descrizione
1	0005010004	MOTORE P.KW4 230-400/50Hz
2	0015020064	DISTANZIALE GIUNTO D28-H19
3	0015020062	GIUNTO MOTORE POMPA D28XD22
4	0015020065	SOPPORTO
5	0015020069	RIDUZIONE POMPA 3000/6000
6	0005060073	POMPA HP3000 VBHGRP.D.4.1.0
7	17886	PARASTRAPPO GIUNTO GHISA
8	95557	TENUTA POMPA HP 3000-6000

Rif.	Codice	Descrizione

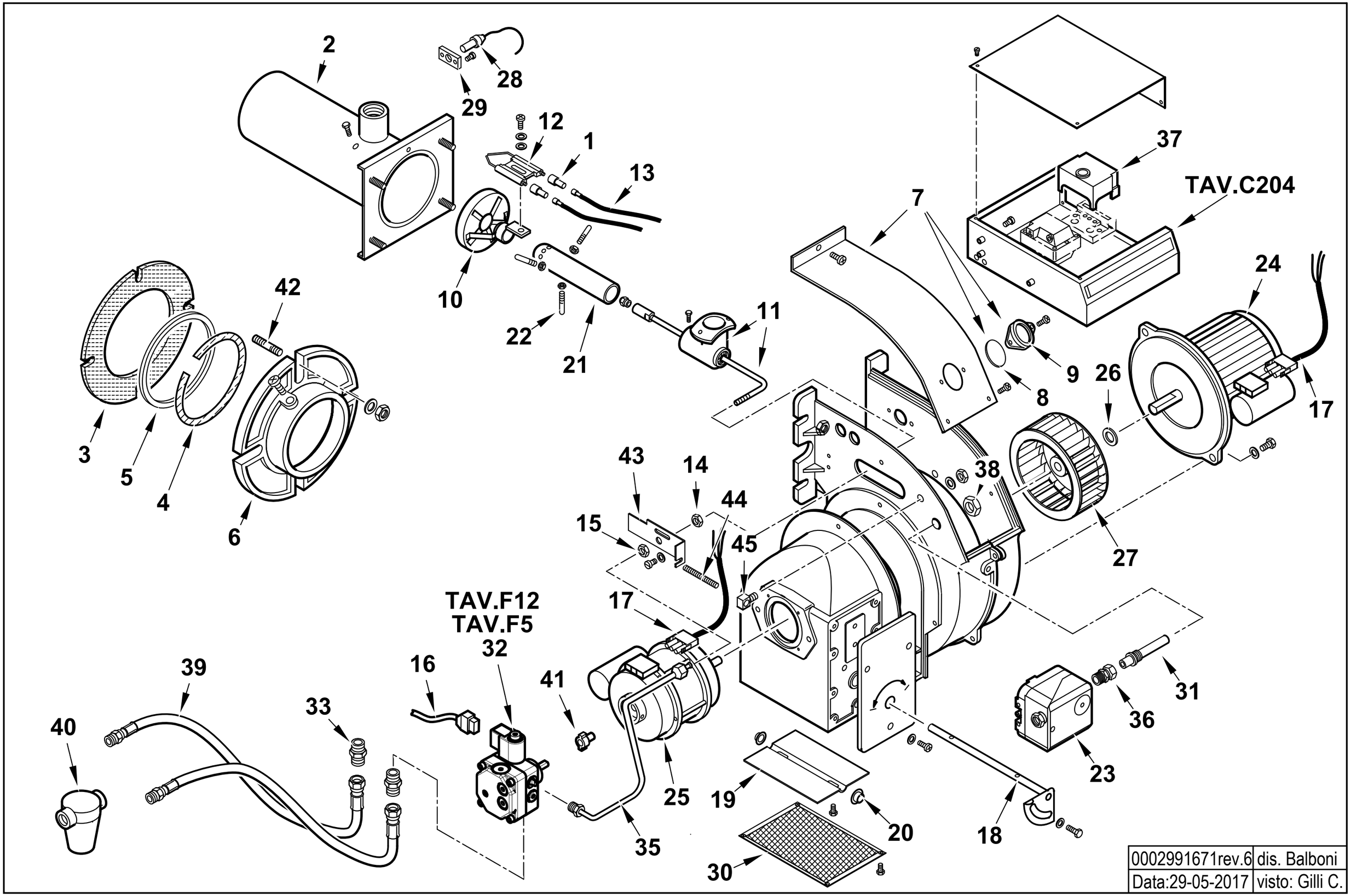

0002991671rev.6	dis. Balboni
Data:29-05-2017	visto: Gilli C.

54700010 MINICOMIST 7 50Hz esploso **0002991671 Rev.6**

Rif.	Codice	Descrizione
1	0005060037	SOPPRESSORE A FILO 5000 OHM
2	53751	AS.CANNOTTO MCMT7
3	47004	GUARN.NE FLANGIA 171X96
4	47002	CORDONE FIBRA DI VETRO 6X6X325
5	30041	ANELLO 120X96
6	41055	FLANGIA AT.CO BRU.RE 12G
7	53127	AS.COPERCHIO CHIOC.LA 8GW
8	6774	VETRINO 25X3
9	6767	ANELLO PER VETRINO 52X26
10	53757	AS.DISCO ALETTATO MCMT7
11	53758	AS.CANNOTTO P.U. MCMT7
12	53762	ELETTRODI MCMT7
13	30223	CAVO A.T. 1 MMQ D.7
14	53073	DADO REGISTRO 1/8" H8 BT8G
15	4314	DADO ES.LE 1/8"X5
16	0005130098	CONNETTORE POMPA SUNTEC L1300
17	0005130050	CONNETTORE MOTORE SPARK L.1000
18	53019	AS.PERNO FARFALLA 8G
19	53021	FARFALLA 127X82 8G
20	34314	BOCCOLA BRONZO 20X14X10X1
21	53761	TUBO DISTRIB.NE GAS MCMT7
22	53763	PERNO CENTRAGGIO M5X32
23	30245	PRESSOSTATO KROMS. DG 6U3Z
24	0005010190	MOTORE MONO 140W 220/230/50-60
	5393	CONDENSATORE 5 MF
25	0005010131	MOTORE MONO 100W 220-240/50-60
	95068	CONDENSATORE 6,3MF
26	28718	DISTAN.LE VENTOLA 13X20X1
27	53020	VENTOLA D.133X62 BT8G
28	30837	FOTO QRA2
	0005030310	MORSETTO FOTO SIEMENS QRA2

Rif.	Codice	Descrizione
29	30895	SOP.TO FOTO SIEMENS QRA2 TONDO
30	53058	PROTEZIONE CONVOGLIATORE 9
31	0010060020	NIPPLO PREL.VO ARIA BGN
32	30750	POMPA SUNTEC AS47C 1538 6P05 Fino al n°BLT000009535986
	0005060069	POMPA DANFOSS BFP21L3L2 Dal n°BLT000009535987
33	0013030055	NIPPLO 1/4"X1/4"X25
35	53771	TUBO MANDATA GASOLIO MCMT7
36	31053	RACCORDO WOSS
37	0005030224	AP.RA LME 21.430C2 BT
38	35623	DADO ES.LE 1/4"X6
39	18845	TUBOFLEX 1/4"FDX3/8"MDX1200
40	0005070237	FILTRO GASOLIO 3/8" VASCH.TRASP Fino al n°BLT000009477469
	95048	CARTUCCIA FILTRO 3/8" Fino al n°BLT000009477469
	95099	GUARNIZIONE FILTRO 3/8" Fino al n°BLT000009477469
40	0005070626	FILTRO GASOLIO VASCHETTA TRASP Dal n°BLT000009477470
	0004050164	CARTUCCIA FILTRO 20101/C1 Dal n°BLT000009477470
	0004050171	SET GUARN. NE FILTRO SET20100 Dal n°BLT000009477470
41	0005010100	GIUNTO POMPA-MOTORE SIMEL 2GR.
42	12331	PRIGIONIERO M8X42
43	49337	PIASTRA REG. GRUPPO 26G
44	49336	VITE REG.NE GRUPPO 26G
45	49335	NOTTOLINO VITE REG.NE 26G

49595 - QUADRO ELETTRICO - CONTROL PANEL - CUADRO ELECTRICO - APPAREILLAGE ELECTRIQUE - SCHALTGERAETE

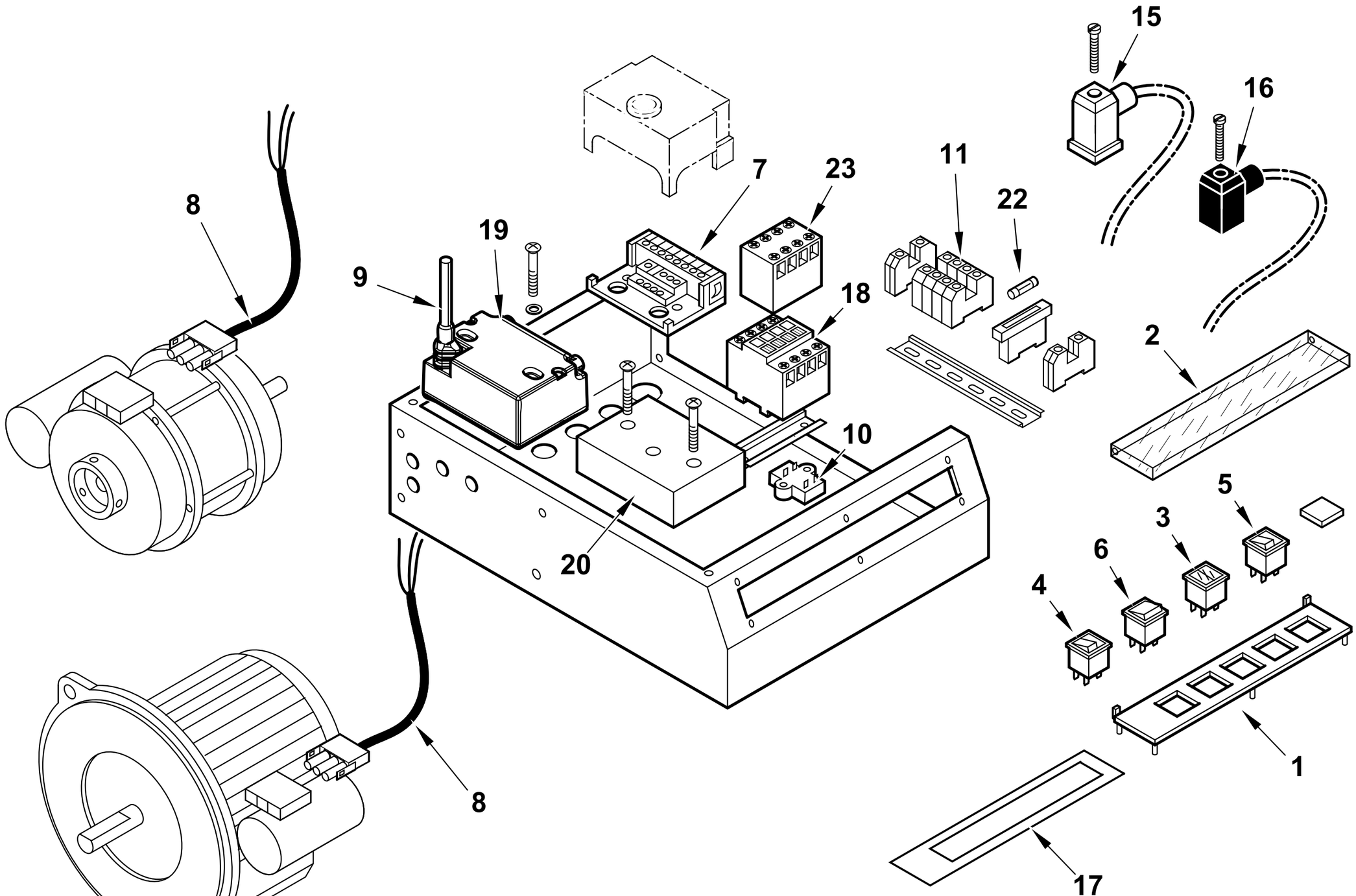

0002991699 rev.4	dis. Balboni
Data: 25-02-2016	visto: Gilli C.

TAV.C204

49595 **Quadro elettrico MINICOMIST 7** esploso **0002991699** **Rev.4**

Rif.	Codice	Descrizione
1	0006060003	TARG.FUNZ.TO NAFTA CAR.SER.
2	61228	PROTEZIONE TRASP.TARG. L.224
3	0005120058	SEGNALATORE LUMINOSO ARANCIO DOPPIO
4	0005120039	INTERRUTTORE SPIA BIANCA
5	0005120040	PULSANTE SPIA ROSSA 1806.1407
6	0005120041	DEVIATORE BIP. 1804
7	23527	ZOCCOLO AP.RA LOA-LGB
8	0005130050	CONNETTORE MOTORE SPARK L.1000
9	0005130111	CONNETTORE TRASF. BRAHMA L340
10	0005020034	FILTRO ANTIDIST. FAHDA ZF 6,5A
11	0005130076	MORSETTO CABUR 2,5 CBC2/GR
15	23522	CONNETTORE 14A GRIGIO ANTISTR.
16	23521	CONNETTORE 12B NERO ANTISTRAP.
17	0006060007	TARG.ADES.FUNZ. CMT7-23
18	31363	RELE' 700-M400KF 230V 50/60HZ
19	0005020078	TRASF.RE FIDA 26/48 33% IT
20	0005030231	AP.RA AGQ 3.1A27
22	7456	FUSIBILE 6,3A 5X20 IWB 0102Q
23	31365	CONTATTO AUS. 195-MA04 (4NC)

Rif.	Codice	Descrizione

POMPA - PUMP - BOMBA - POMPE - PUMPE cod. 30750

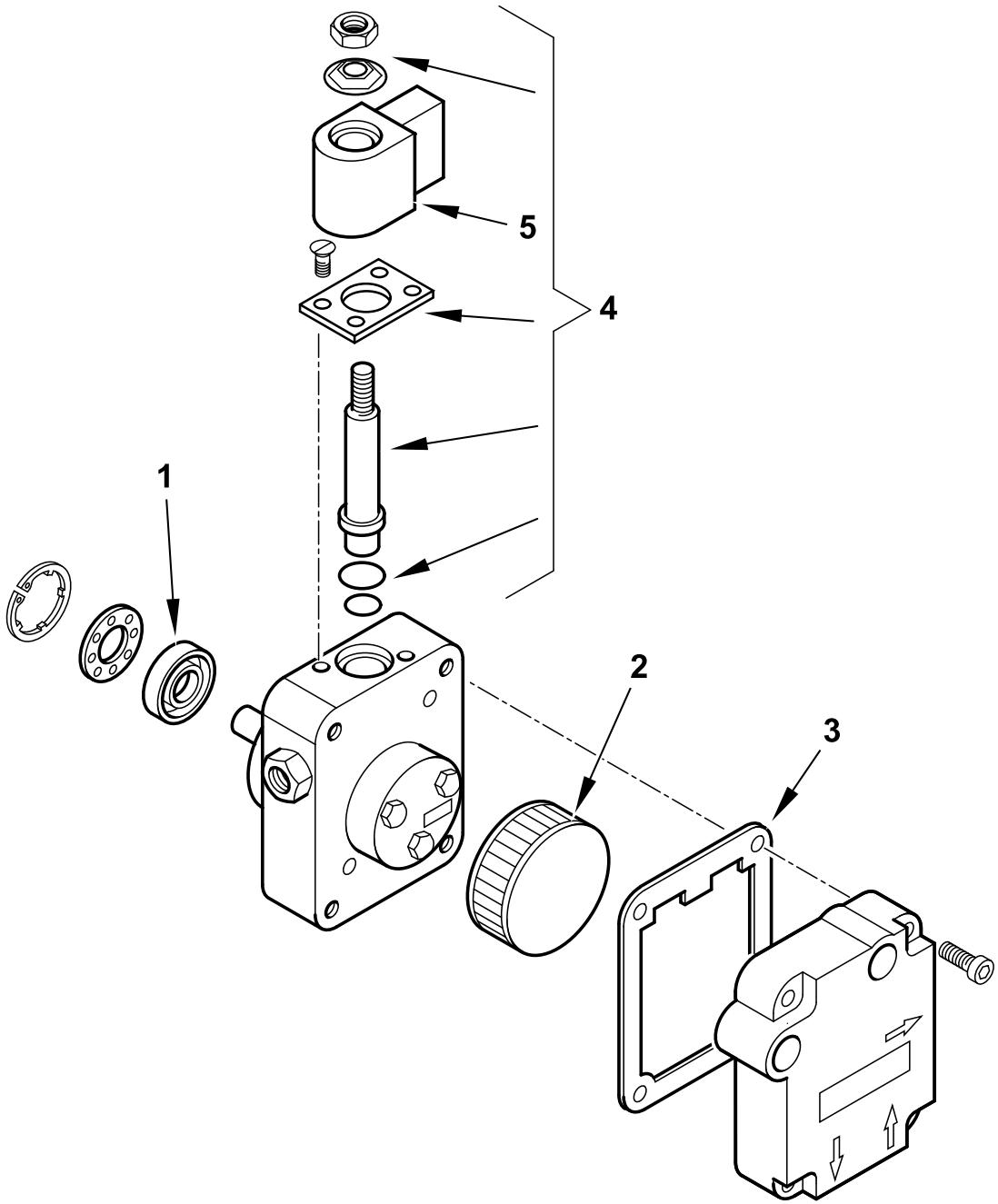

	30750 T02
dis. Balboni	visto: Gilli C.

TAV.F5

30750 POMPA SUNTEC AS47C 1538 6P0500

esploso 30750T02 **lista L02**

Rif.	Codice	Descrizione
1	95089	TENUTA POMPA SUNTEC AN-AS-AE
2	0004050030	FILTRO POMPA SUNTEC A
3	0004050049	GUAR.NE COP. AN-AS-AE-AP-AL-AT
4	95115	ELETTROVALVOLA
5	95116	BOBINA X EV POMPA SUNTEC

Rif.	Codice	Descrizione

POMPA - PUMP - BOMBA - POMPE - PUMPE cod. 0005060069

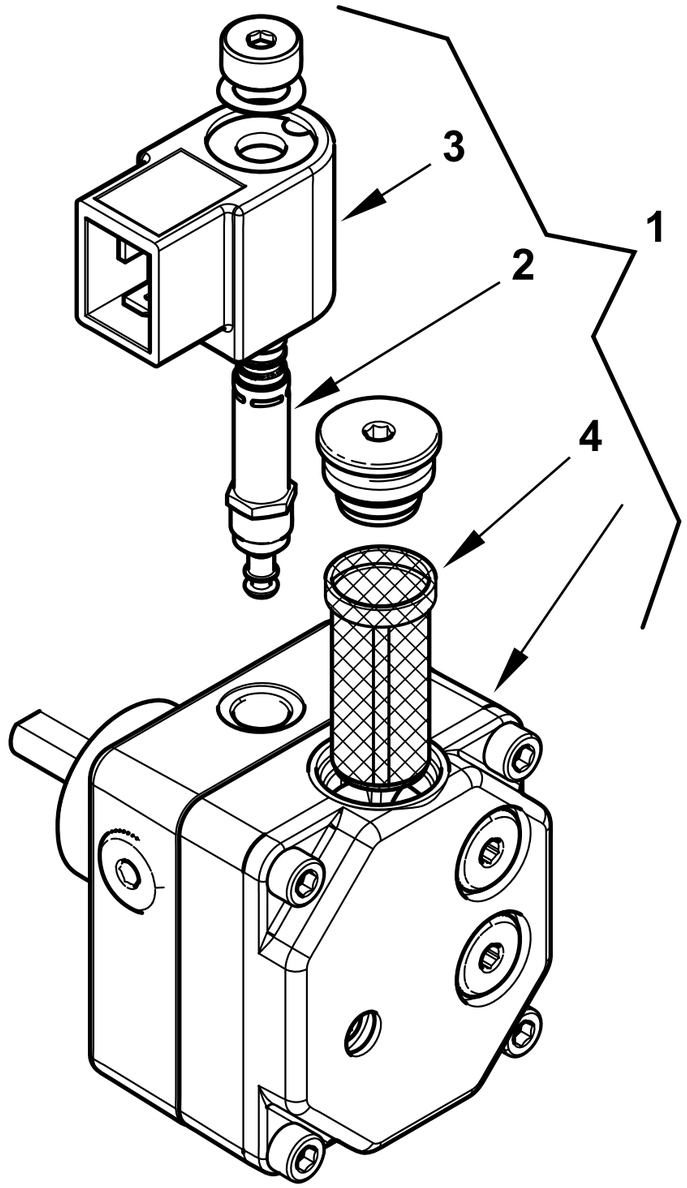

0002994136 rev.0	dis.Balboni
Data: 29-05-2017	visto:Gilli C.

TAV.F12

0005060069 POMPA DANFOSS BFP21L3L2

esploso 0002994136 **rev.0**

Rif.	Codice	Descrizione
1	0005060069	POMPA DANFOSS BFP21L3L2 KEROS
2	0004050098	STELO BOBINA DANFOSS NC
3	0004102006	BOBINA POMPA DANFOSS NC 220V
4	0004050096	FILTRO POMPA DANFOSS BFP

Rif.	Codice	Descrizione

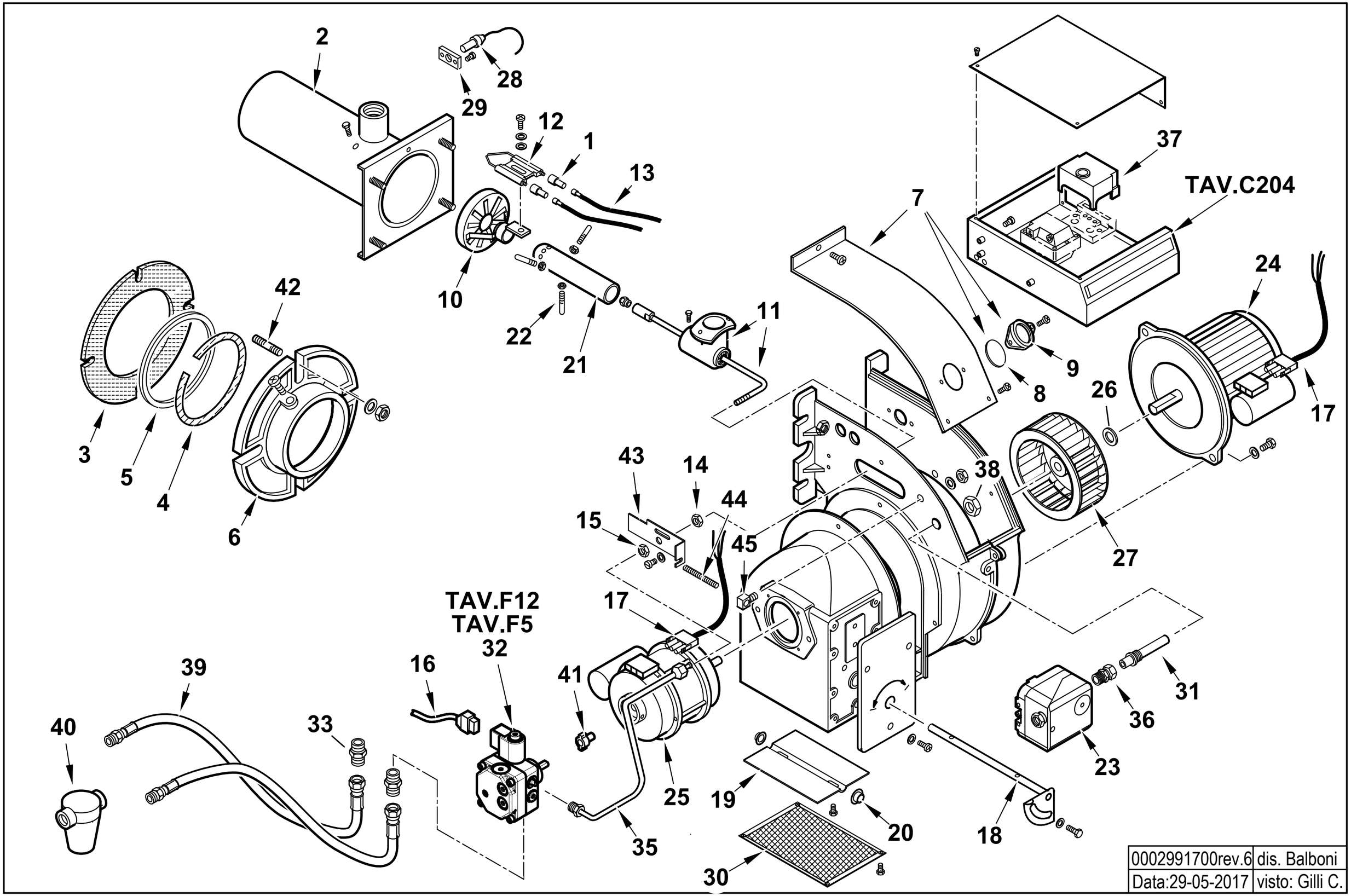

0002991700rev.6	dis. Balboni
Data:29-05-2017	visto: Gilli C.

54730010 **MINICOMIST 11 50Hz** esploso **0002991700 Rev.6**

Rif.	Codice	Descrizione
1	0005060037	SOPPRESSORE A FILO 5000 OHM
2	53751	AS.CANNOTTO MCMT7
3	47004	GUARN.NE FLANGIA 171X96
4	47002	CORDONE FIBRA DI VETRO 6X6X325
5	30041	ANELLO 120X96
6	41055	FLANGIA AT.CO BRU.RE 12G
7	53127	AS.COPERCHIO CHIOC.LA 8GW
8	6774	VETRINO 25X3
9	6767	ANELLO PER VETRINO 52X26
10	53754	AS.DISCO ALETTATO MCMT11
11	53758	AS.CANNOTTO P.U. MCMT7
12	53762	ELETTRODI MCMT7
13	30223	CAVO A.T. 1 MMQ D.7
14	53073	DADO REGISTRO 1/8" H8 BT8G
15	4314	DADO ES.LE 1/8"X5
16	0005130098	CONNETTORE POMPA SUNTEC L1300
17	0005130050	CONNETTORE MOTORE SPARK L.1000
18	53019	AS.PERNO FARFALLA 8G
19	53021	FARFALLA 127X82 8G
20	34314	BOCCOLA BRONZO 20X14X10X1
21	53761	TUBO DISTRIB.NE GAS MCMT7
22	53763	PERNO CENTRAGGIO M5X32
23	30245	PRESSOSTATO KROMS. DG 6U3Z
24	0005010190	MOTORE MONO 140W 220/230/50-60
	5393	CONDENSATORE 5 MF
25	0005010131	MOTORE MONO 100W 220-240/50-60
	95068	CONDENSATORE 6,3MF
26	28718	DISTAN.LE VENTOLA 13X20X1
27	53020	VENTOLA D.133X62 BT8G
28	30837	FOTO QRA2
	0005030310	MORSETTO FOTO SIEMENS QRA2

Rif.	Codice	Descrizione
29	30895	SUPPORTO
30	53058	PROTEZIONE CONVOGLIATORE 9
31	0010060020	NIPPLO PREL.VO ARIA BGN
32	30750	POMPA SUNTEC AS47C 1538 6P05 Fino al n°BLT000009421117
	0005060069	POMPA DANFOSS BFP21L3L2 Dal n°BLT000009421118
33	0013030055	NIPPLO 1/4"X1/4"X25
35	53771	TUBO MANDATA GASOLIO MCMT7
36	31053	RACCORDO WOSS
37	0005030224	AP.RA LME 21.430C2 BT
38	35623	DADO ES.LE 1/4"X6
39	18845	TUBOFLEX 1/4"FDX3/8"MDX1200
40	0005070237	FILTRO GASOLIO 3/8" VASCH.TRASP Fino al n°BLT000009477469
	95048	CARTUCCIA FILTRO 3/8" Fino al n°BLT000009477469
	95099	GUARNIZIONE FILTRO 3/8" Fino al n°BLT000009477469
40	0005070626	FILTRO GASOLIO VASCHETTA TRASP Dal n°BLT000009477470
	0004050164	CARTUCCIA FILTRO 20101/C1 Dal n°BLT000009477470
	0004050171	SET GUARN. NE FILTRO SET20100 Dal n°BLT000009477470
41	0005010132	GIUNTO POMPA-MOTORE FHP
	0005010100	GIUNTO POMPA-MOTORE SIMEL 2GR.
42	12331	PRIGIONIERO M8X42
43	49337	PIASTRA REG. GRUPPO 26G
44	49336	VITE REG.NE GRUPPO 26G
45	49335	NOTTOLINO VITE REG.NE 26G

49595 - QUADRO ELETTRICO - CONTROL PANEL - CUADRO ELECTRICO - APPAREILLAGE ELECTRIQUE - SCHALTGERAETE

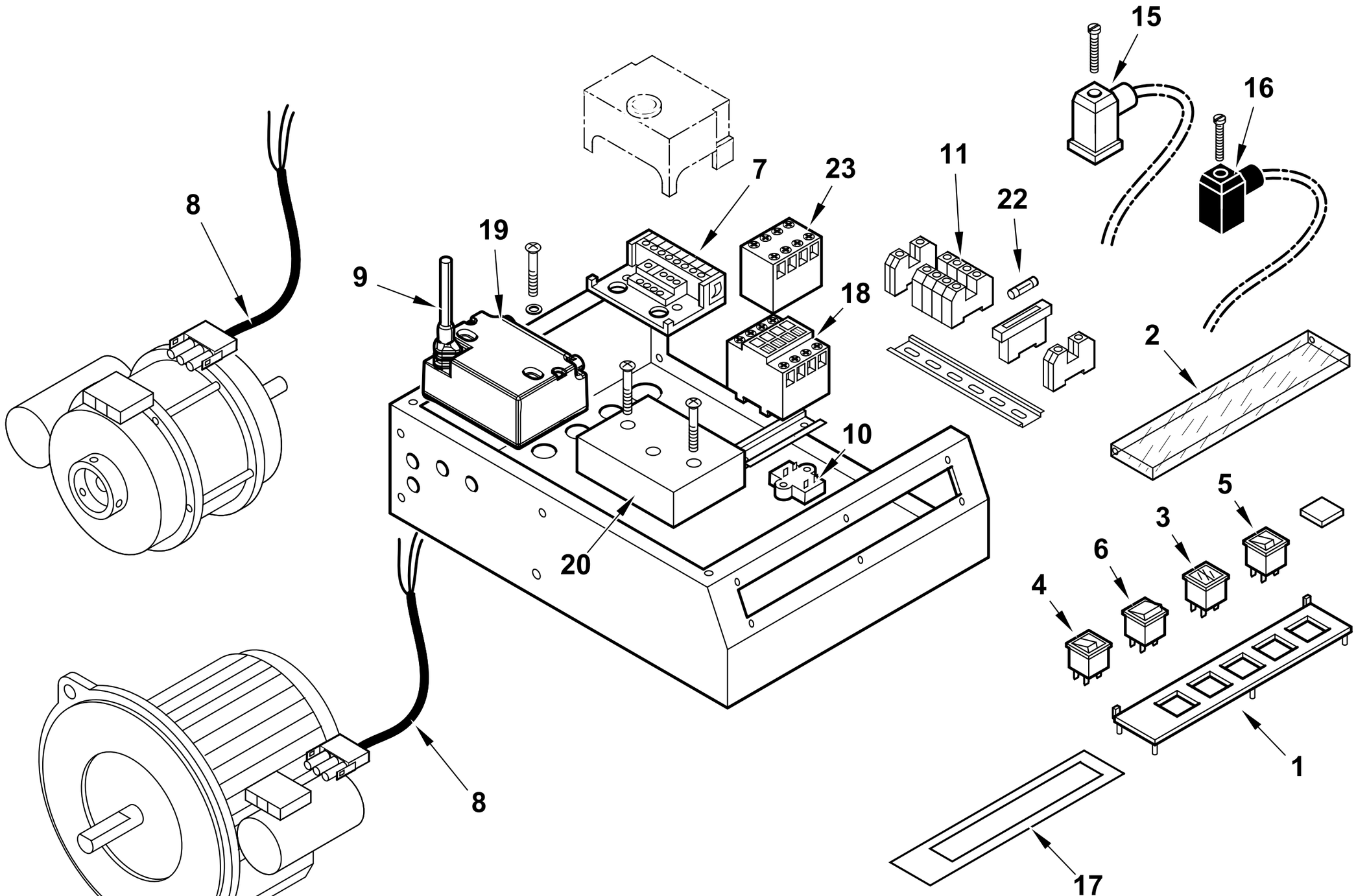

0002991699 rev.4	dis. Balboni
Data: 25-02-2016	visto: Gilli C.

TAV.C204

49595 **Quadro elettrico MINICOMIST 7** esploso **0002991699** **Rev.4**

Rif.	Codice	Descrizione
1	0006060003	TARG.FUNZ.TO NAFTA CAR.SER.
2	61228	PROTEZIONE TRASP.TARG. L.224
3	0005120058	SEGNALATORE LUMINOSO ARANCIO DOPPIO
4	0005120039	INTERRUTTORE SPIA BIANCA
5	0005120040	PULSANTE SPIA ROSSA 1806.1407
6	0005120041	DEVIATORE BIP. 1804
7	23527	ZOCCOLO AP.RA LOA-LGB
8	0005130050	CONNETTORE MOTORE SPARK L.1000
9	0005130111	CONNETTORE TRASF. BRAHMA L340
10	0005020034	FILTRO ANTIDIST. FAHDA ZF 6,5A
11	0005130076	MORSETTO CABUR 2,5 CBC2/GR
15	23522	CONNETTORE 14A GRIGIO ANTISTR.
16	23521	CONNETTORE 12B NERO ANTISTRAP.
17	0006060007	TARG.ADES.FUNZ. CMT7-23
18	31363	RELE' 700-M400KF 230V 50/60HZ
19	0005020078	TRASF.RE FIDA 26/48 33% IT
20	0005030231	AP.RA AGQ 3.1A27
22	7456	FUSIBILE 6,3A 5X20 IWB 0102Q
23	31365	CONTATTO AUS. 195-MA04 (4NC)

Rif.	Codice	Descrizione

POMPA - PUMP - BOMBA - POMPE - PUMPE cod. 30750

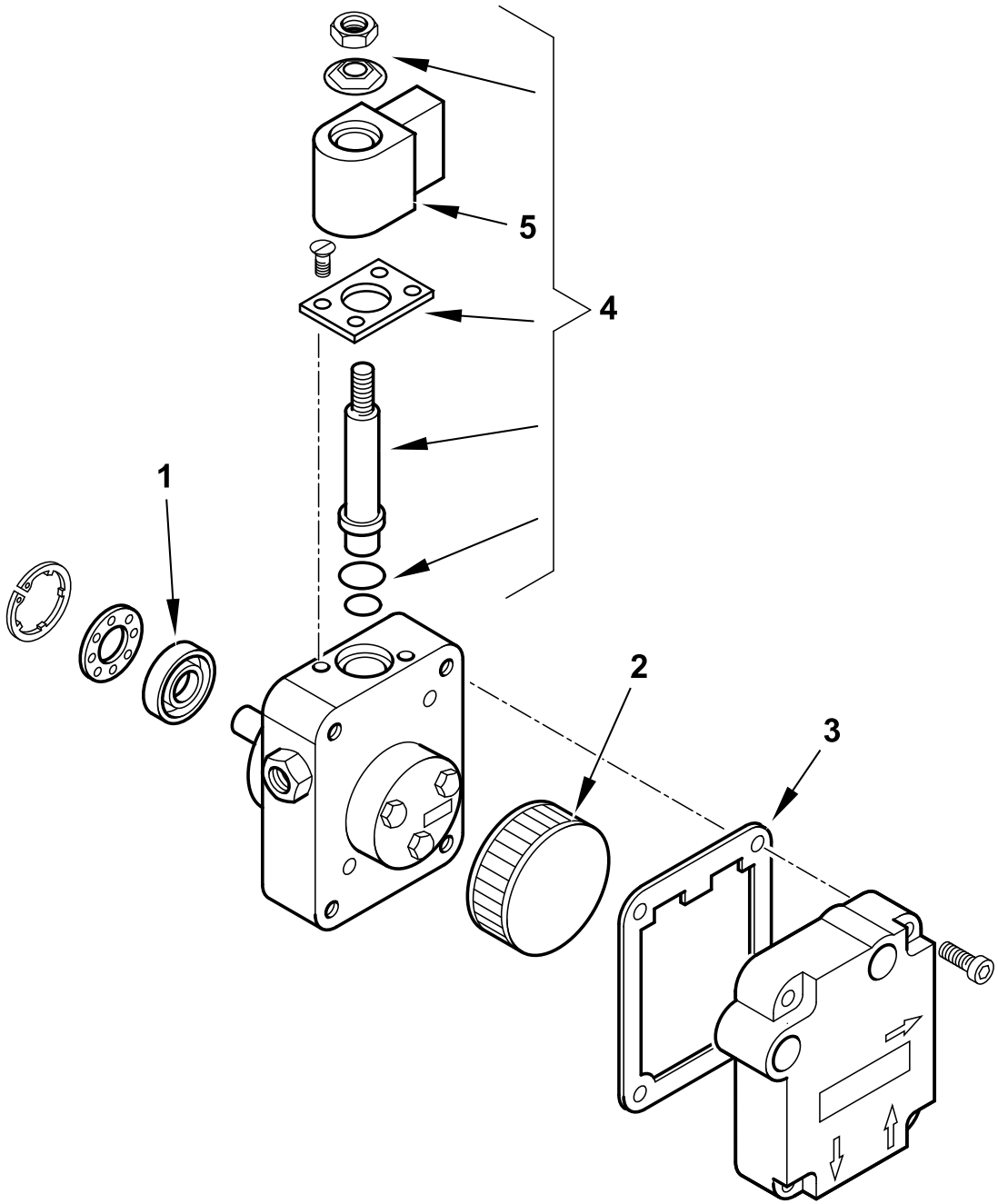

	30750 T02
dis. Balboni	visto: Gilli C.

TAV.F5

30750 POMPA SUNTEC AS47C 1538 6P0500

esploso 30750T02 **lista L02**

Rif.	Codice	Descrizione
1	95089	TENUTA POMPA SUNTEC AN-AS-AE
2	0004050030	FILTRO POMPA SUNTEC A
3	0004050049	GUAR.NE COP. AN-AS-AE-AP-AL-AT
4	95115	ELETTROVALVOLA
5	95116	BOBINA X EV POMPA SUNTEC

Rif.	Codice	Descrizione

POMPA - PUMP - BOMBA - POMPE - PUMPE cod. 0005060069

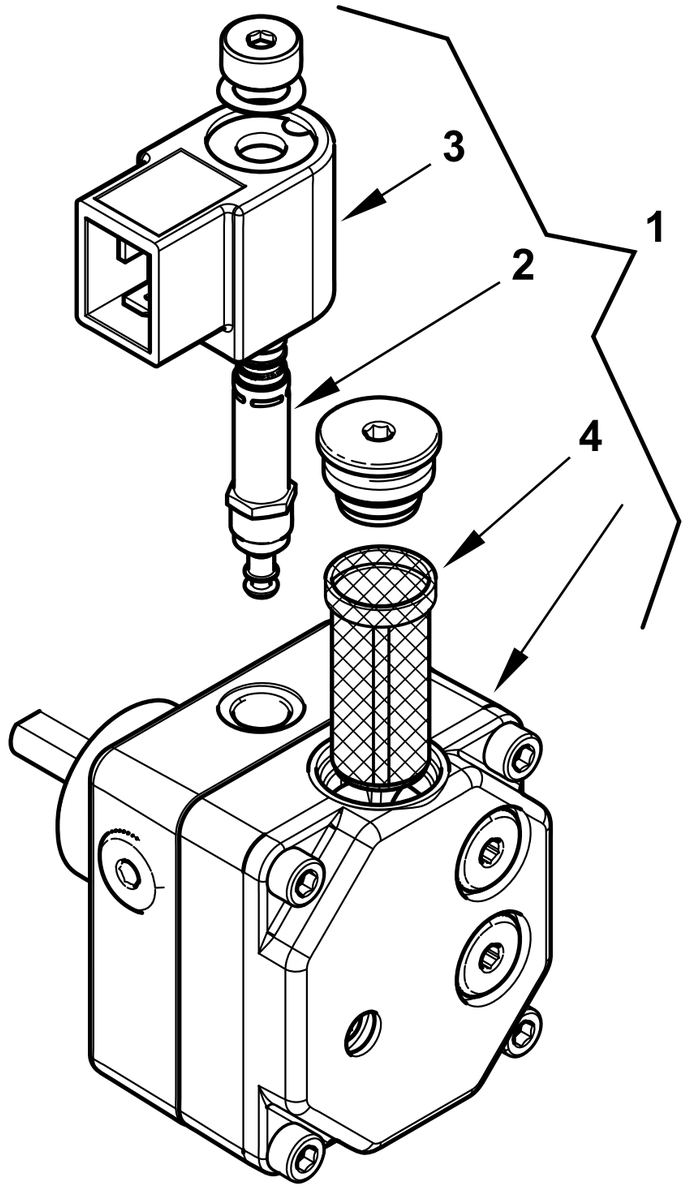

0002994136 rev.0	dis.Balboni
Data: 29-05-2017	visto:Gilli C.

TAV.F12

0005060069 POMPA DANFOSS BFP21L3L2

esploso 0002994136 **rev.0**

Rif.	Codice	Descrizione
1	0005060069	POMPA DANFOSS BFP21L3L2 KEROS
2	0004050098	STELO BOBINA DANFOSS NC
3	0004102006	BOBINA POMPA DANFOSS NC 220V
4	0004050096	FILTRO POMPA DANFOSS BFP

Rif.	Codice	Descrizione

MINICOMIST 11 L300 50Hz cod.54730020

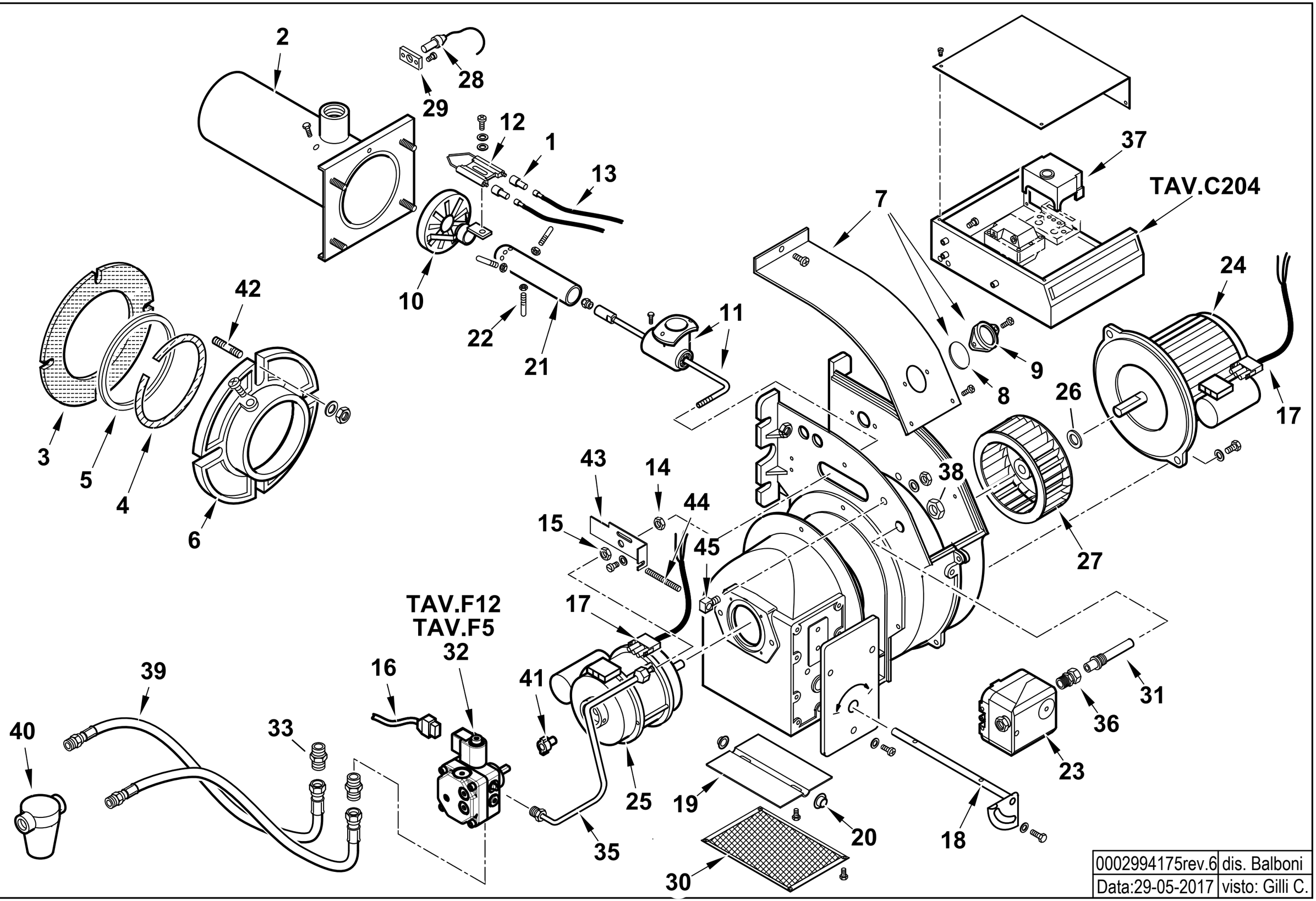

0002994175rev.6	dis. Balboni
Data:29-05-2017	visto: Gilli C.

54730020 **MINICOMIST 11 L300 50Hz** esploso **0002994175** **Rev.6**

Rif.	Codice	Descrizione
1	0005060037	SOPPRESSORE A FILO 5000 OHM
2	53800	AS.CANNOTTO MCMT7 L330
3	47004	GUARN.NE FLANGIA 171X96
4	47002	CORDONE FIBRA DI VETRO 6X6X325
5	30041	ANELLO 120X96
6	41055	FLANGIA AT.CO BRU.RE 12G
7	53127	AS.COPERCHIO CHIOC.LA 8GW
8	6774	VETRINO 25X3
9	6767	ANELLO PER VETRINO 52X26
10	53754	AS.DISCO ALETTATO MCMT11
11	53802	AS.CANNOTTO P.U. MCMT7 L330
12	53762	ELETTRODI MCMT7
13	30223	CAVO A.T. 1 MMQ D.7
14	53073	DADO REGISTRO 1/8" H8 BT8G
15	4314	DADO ES.LE 1/8"X5
16	0005130098	CONNETTORE POMPA SUNTEC L1300
17	0005130050	CONNETTORE MOTORE SPARK L.1000
18	53019	AS.PERNO FARFALLA 8G
19	53021	FARFALLA 127X82 8G
20	34314	BOCCOLA BRONZO 20X14X10X1
21	53804	TUBO DISTRIB.NE GAS MCMT7 L330
22	53763	PERNO CENTRAGGIO M5X32
23	30245	PRESSOSTATO KROMS. DG 6U3Z
24	0005010190	MOTORE MONO 140W 220/230/50-60
	5393	CONDENSATORE 5 MF
25	0005010131	MOTORE MONO 100W 220-240/50-60
	95068	CONDENSATORE 6,3MF
26	28718	DISTAN.LE VENTOLA 13X20X1
27	53020	VENTOLA D.133X62 BT8G
28	30837	FOTO QRA2
	0005030310	MORSETTO FOTO SIEMENS QRA2

Rif.	Codice	Descrizione
29	30895	SUPPORTO
30	53058	PROTEZIONE CONVOGLIATORE 9
31	0010060020	NIPPLO PREL.VO ARIA BGN
32	30750	POMPA SUNTEC AS47C 1538 6P05 Fino al n°BLT000009421117
	0005060069	POMPA DANFOSS BFP21L3L2 Dal n°BLT000009421118
33	0013030055	NIPPLO 1/4"X1/4"X25
35	53771	TUBO MANDATA GASOLIO MCMT7
36	31053	RACCORDO WOSS
37	0005030224	AP.RA LME 21.430C2 BT
38	35623	DADO ES.LE 1/4"X6
39	18845	TUBOFLEX 1/4"FDX3/8"MDX1200
40	0005070237	FILTRO GASOLIO 3/8" VASCH.TRASP Fino al n°BLT000009477469
	95048	CARTUCCIA FILTRO 3/8" Fino al n°BLT000009477469
	95099	GUARNIZIONE FILTRO 3/8" Fino al n°BLT000009477469
40	0005070626	FILTRO GASOLIO VASCHETTA TRASP Dal n°BLT000009477470
	0004050164	CARTUCCIA FILTRO 20101/C1 Dal n°BLT000009477470
	0004050171	SET GUARN. NE FILTRO SET20100 Dal n°BLT000009477470
41	0005010132	GIUNTO POMPA-MOTORE FHP
	0005010100	GIUNTO POMPA-MOTORE SIMEL 2GR.
42	12331	PRIGIONIERO M8X42
43	49337	PIASTRA REG. GRUPPO 26G
44	49336	VITE REG.NE GRUPPO 26G
45	49335	NOTTOLINO VITE REG.NE 26G

49595 - QUADRO ELETTRICO - CONTROL PANEL - CUADRO ELECTRICO - APPAREILLAGE ELECTRIQUE - SCHALTGERAETE

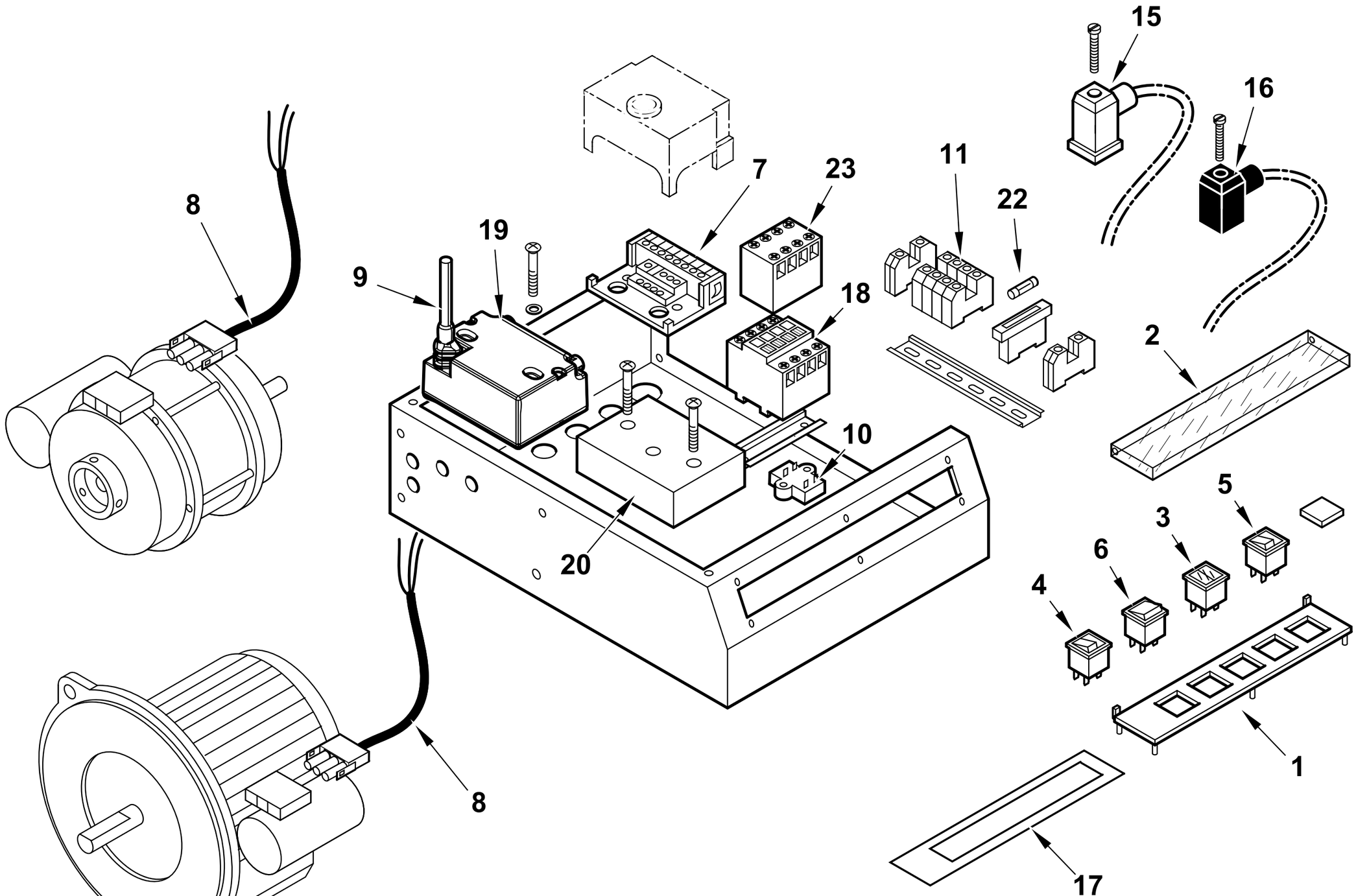

0002991699 rev.4	dis. Balboni
Data: 25-02-2016	visto: Gilli C.

TAV.C204

49595 **Quadro elettrico MINICOMIST 7** esploso **0002991699** **Rev.4**

Rif.	Codice	Descrizione
1	0006060003	TARG.FUNZ.TO NAFTA CAR.SER.
2	61228	PROTEZIONE TRASP.TARG. L.224
3	0005120058	SEGNALATORE LUMINOSO ARANCIO DOPPIO
4	0005120039	INTERRUTTORE SPIA BIANCA
5	0005120040	PULSANTE SPIA ROSSA 1806.1407
6	0005120041	DEVIATORE BIP. 1804
7	23527	ZOCCOLO AP.RA LOA-LGB
8	0005130050	CONNETTORE MOTORE SPARK L.1000
9	0005130111	CONNETTORE TRASF. BRAHMA L340
10	0005020034	FILTRO ANTIDIST. FAHDA ZF 6,5A
11	0005130076	MORSETTO CABUR 2,5 CBC2/GR
15	23522	CONNETTORE 14A GRIGIO ANTISTR.
16	23521	CONNETTORE 12B NERO ANTISTRAP.
17	0006060007	TARG.ADES.FUNZ. CMT7-23
18	31363	RELE' 700-M400KF 230V 50/60HZ
19	0005020078	TRASF.RE FIDA 26/48 33% IT
20	0005030231	AP.RA AGQ 3.1A27
22	7456	FUSIBILE 6,3A 5X20 IWB 0102Q
23	31365	CONTATTO AUS. 195-MA04 (4NC)

Rif.	Codice	Descrizione

POMPA - PUMP - BOMBA - POMPE - PUMPE cod. 30750

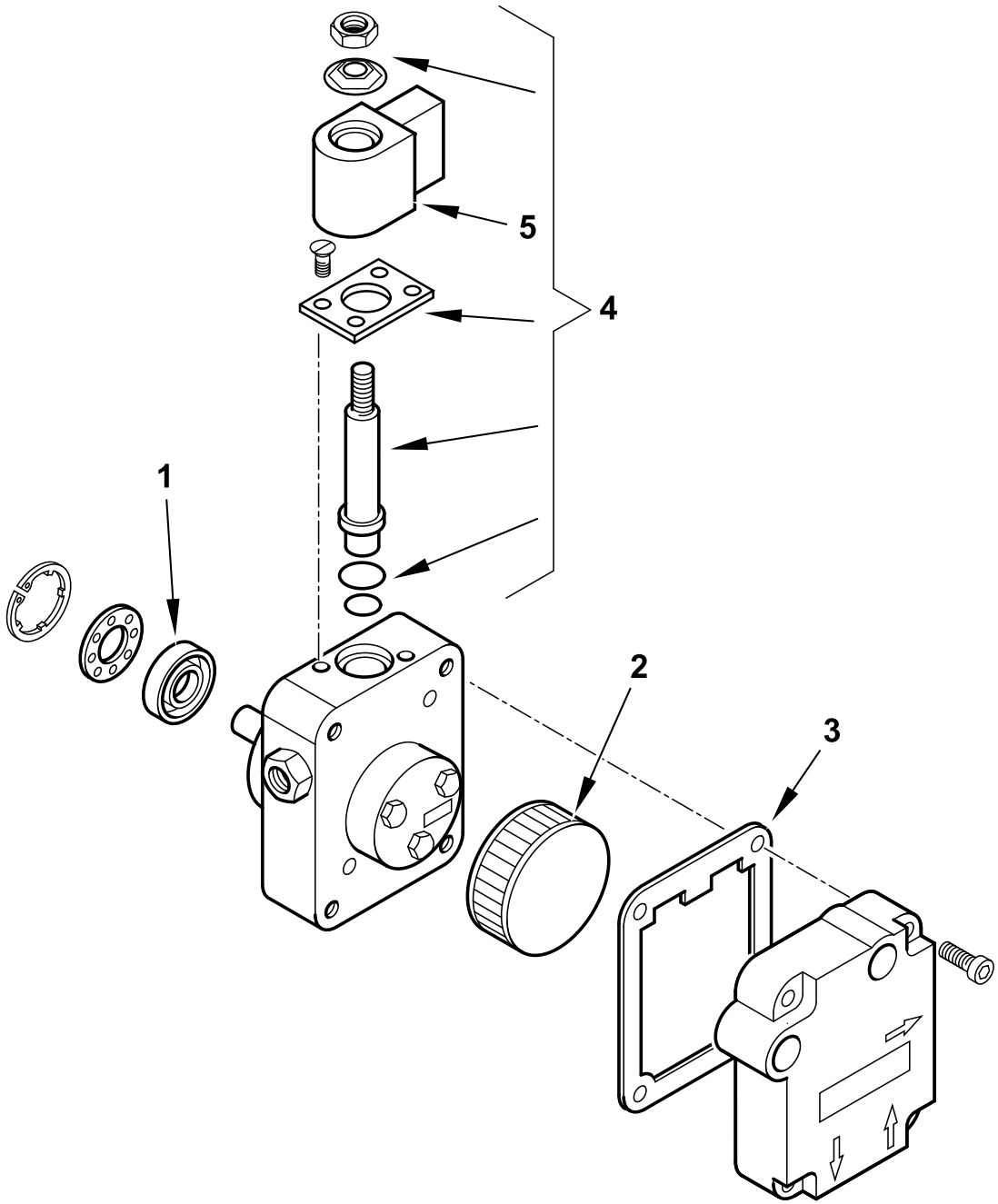

	30750 T02
dis. Balboni	visto: Gilli C.

TAV.F5

30750 POMPA SUNTEC AS47C 1538 6P0500

esploso 30750T02 **lista L02**

Rif.	Codice	Descrizione
1	95089	TENUTA POMPA SUNTEC AN-AS-AE
2	0004050030	FILTRO POMPA SUNTEC A
3	0004050049	GUAR.NE COP. AN-AS-AE-AP-AL-AT
4	95115	ELETTROVALVOLA
5	95116	BOBINA X EV POMPA SUNTEC

Rif.	Codice	Descrizione

POMPA - PUMP - BOMBA - POMPE - PUMPE cod. 0005060069

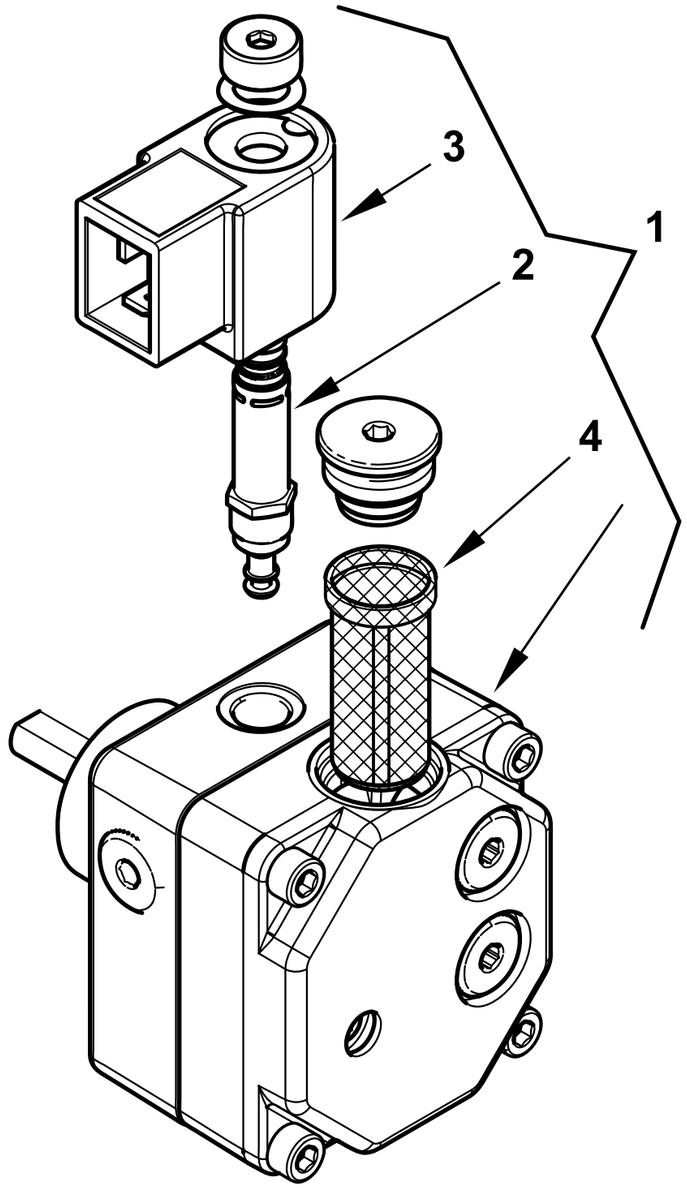

0002994136 rev.0	dis.Balboni
Data: 29-05-2017	visto:Gilli C.

TAV.F12

0005060069 POMPA DANFOSS BFP21L3L2

esploso 0002994136 **rev.0**

Rif.	Codice	Descrizione
1	0005060069	POMPA DANFOSS BFP21L3L2 KEROS
2	0004050098	STELO BOBINA DANFOSS NC
3	0004102006	BOBINA POMPA DANFOSS NC 220V
4	0004050096	FILTRO POMPA DANFOSS BFP

Rif.	Codice	Descrizione

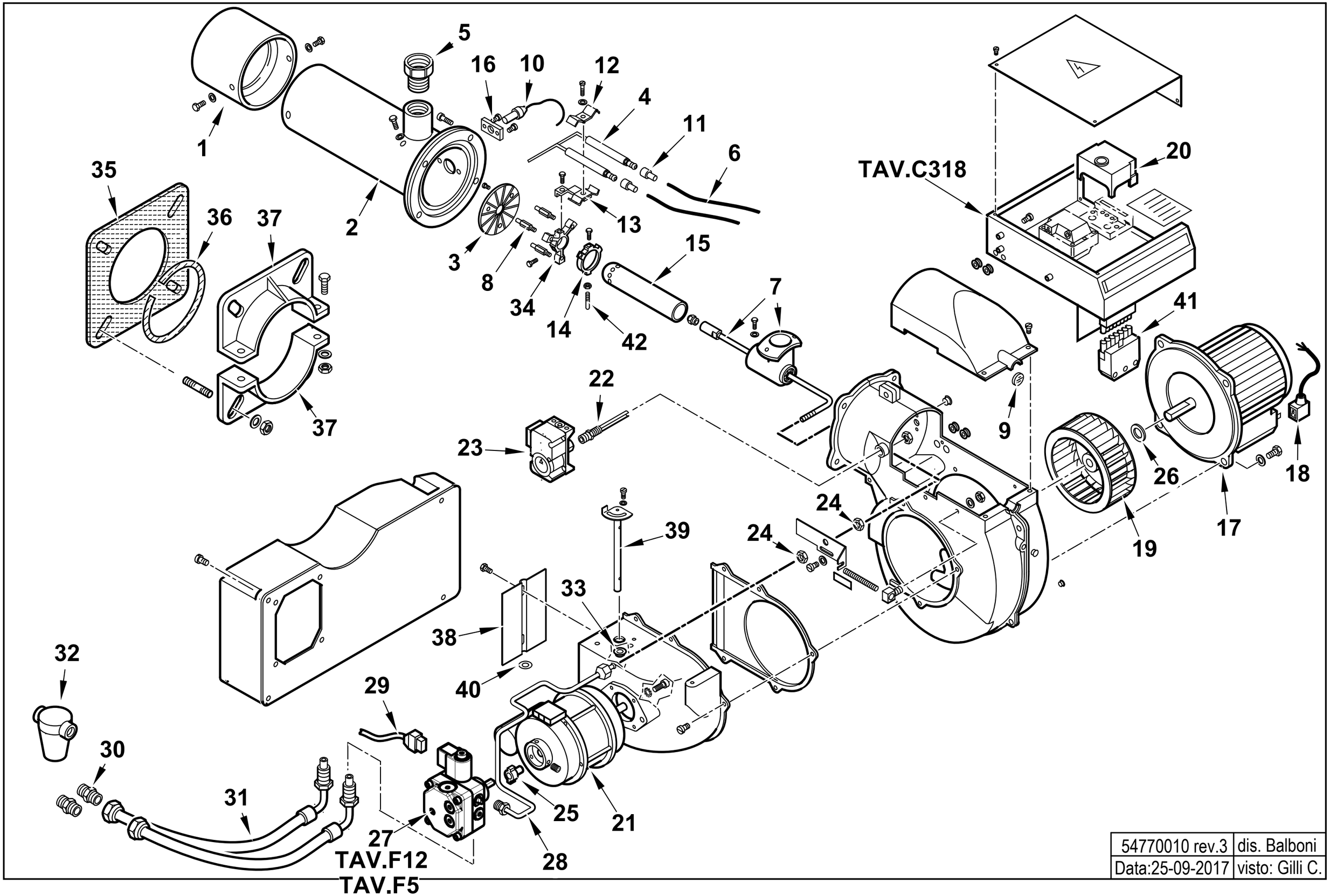

54770010 rev.3	dis. Balboni
Data:25-09-2017	visto: Gilli C.

54770010 **COMIST 20** esploso **54770010** **Rev.3**

1	54091	AS.TERMINALE 18DSG
2	0020030009	AS.CANNOTTO CMT20
3	49415	DISCO STAMP. D93X32 I75 BT18
4	49508	ELETTRODO 129X8 CMT18
5	23641	RIDUZIONE GF 1"MX1"1/4F /Z
6	30223	CAVO A.T. 1 MMQ D.7
7	0020030002	AS.CANNOTTO P.U. CMT26
8	49506	COLON.TA L 49 MF M5XM3 CH7
9	0020020030	VETRINO 37X3 SPARK30
10	30837	FOTO QRA2
11	0005060037	SOPPRESSORE A FILO 5000 OHM
12	50178	SOP.TO ELETTRODI SUP.
13	49507	STAFFA SOP.TO ELET. CMT18
14	49440	SOP.TO TUBO 52X33,5 BGN26
15	49502	TUBO DISTRIB.NE GAS CMT18
16	30895	SOP.TO FOTO QRA2
17	0005010124	MOTORE MONO 250W 230/50
	95125	CONDENSATORE 8MF SIMEL 23DSG
18	0005130096	CONNETTORE MOTORE 3P DIN L600
19	0020020130	VENTOLA D.160X74
20	0005030224	AP.RA LME 21.430C2 BT
21	0005010131	MOTORE MONO 100W 220-240/50-60
	95068	CONDENSATORE 6,3MF
22	0020020127	NIPPLO PREL.VO ARIA SPARKGAS
23	0005040062	PRESSOSTATO DUNGS GW3A6
24	4314	DADO ES.LE 1/8"X5
25	0005010132	GIUNTO POMPA-MOTORE FHP
	0005010100	GIUNTO POMPA-MOTORE SIMEL 2GR.
26	28718	DISTAN.LE VENTOLA 13X20X1

27	30750	POMPA SUNTEC AS47C 1538 6P05 Fino al n°BLT000009538061
	0005060069	POMPA DANFOSS BFP21L3L2 Dal n°BLT000009538062
28	0020030005	TUBO MANDATA GASOLIO CMT26
29	0005130098	CONNETTORE POMPA SUNTEC L1300
30	19098	NIPPLO 3/8"X FILTRO
31	0013030242	TUBOFLEX 1/4"MGX3/8"FDX1200
32	0005070237	FILTRO GASOLIO 3/8" VASCH.TRASP Fino al n°BLT000009477469
	95048	CARTUCCIA FILTRO 3/8" Fino al n°BLT000009477469
	95099	GUARNIZIONE FILTRO 3/8" Fino al n°BLT000009477469
32	0005070626	FILTRO GASOLIO VASCHETTA TRASP Dal n°BLT000009477470
	0004050164	CARTUCCIA FILTRO 20101/C1 Dal n°BLT000009477470
	0004050171	SET GUARN. NE FILTRO SET20100 Dal n°BLT000009477470
33	0019010010	BOCCOLA OT 20X14X10X0,5
34	54034	SOP.TO DISCO 26G
35	49319	GUARN.NE FLANGIA BT26G
36	49402	CORDONE FIBRA DI VETRO 6X6X380
37	849320	SEMIFLANGIA ATT.BRUC. BT26G
38	0020010019	FARFALLA SPARK26
39	0020010015	AS.PERNO FARFALLA SPARK26
40	19729	SPES.RE FARF.10,2X19X0,5
41	0005130051	CONNETTORE 7POLI MASCH.
42	49441	PERNO CENTRAGGIO M6X35

0020030011-QUADRO ELETTRICO - CONTROL PANEL - CUADRO ELECTRICO - APPAREILLAGE ELECTRIQUE - SCHALTGERAETE

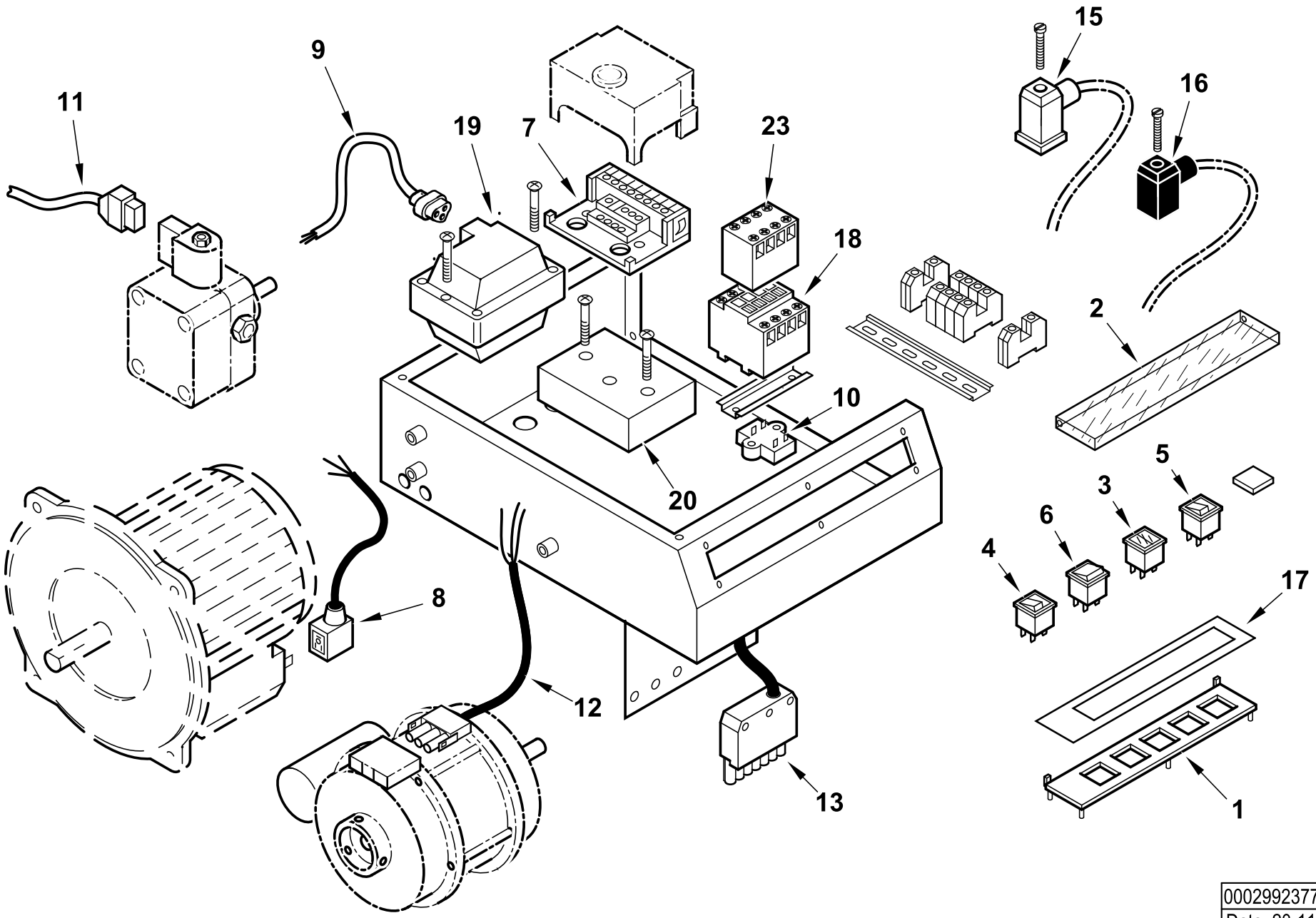

0002992377 rev.1	dis. Balboni
Data: 20-11-2007	visto: Gilli C.

TAV.C318

0020030011 AS.SCATOLA AP.RA CMT20 CE

esploso **0002992377 Rev.1**

Rif.	Codice	Descrizione
1	0006060003	TARG.FUNZ.TO NAFTA CAR.SER.
2	61228	PROTEZIONE TRASP.TARG. L.224
3	0005120058	SEGNALATORE LUMINOSO ARANCIO DOPPIO
4	0005120039	INTER.RE UNIP. SPIA BIANCA1806
5	0005120040	PULSANTE SPIA ROSSA 1806.140
6	0005120041	DEVIATORE BIP. 1804
7	23527	ZOCCOLO AP.RA LANDIS LOA-LGB
8	0005130096	CONNETTORE MOTORE 3P DIN L600
9	0005130111	CONNETTORE TRASF. BRAHMA L340
10	0005020034	FILTRO ANTIDIST. FAHDA ZF 6,5A
11	0005130098	CONNETTORE POMPA SUNTEC L1300
12	0005130050	CONNETTORE MOTORE SPARK L.1000
13	0005130052	CONNETTORE 7POLI FEMM.
15	23522	CONNETTORE GRIGIO
16	23521	CONNETTORE 12B NERO ANTISTRAP.
17	0006060007	TARG.ADES.FUNZ. CMT7-23
18	31363	RELE' 700-M400KF 230V 50/60HZ
19	0005020029	TRASF.RE 10/20 230/50 CM SP4I
20	0005030231	AP.RA LANDIS AGQ 3.1A27
23	31365	CONTATTO AUS. 195-MA04 (4NC)

Rif.	Codice	Descrizione

POMPA - PUMP - BOMBA - POMPE - PUMPE cod. 30750

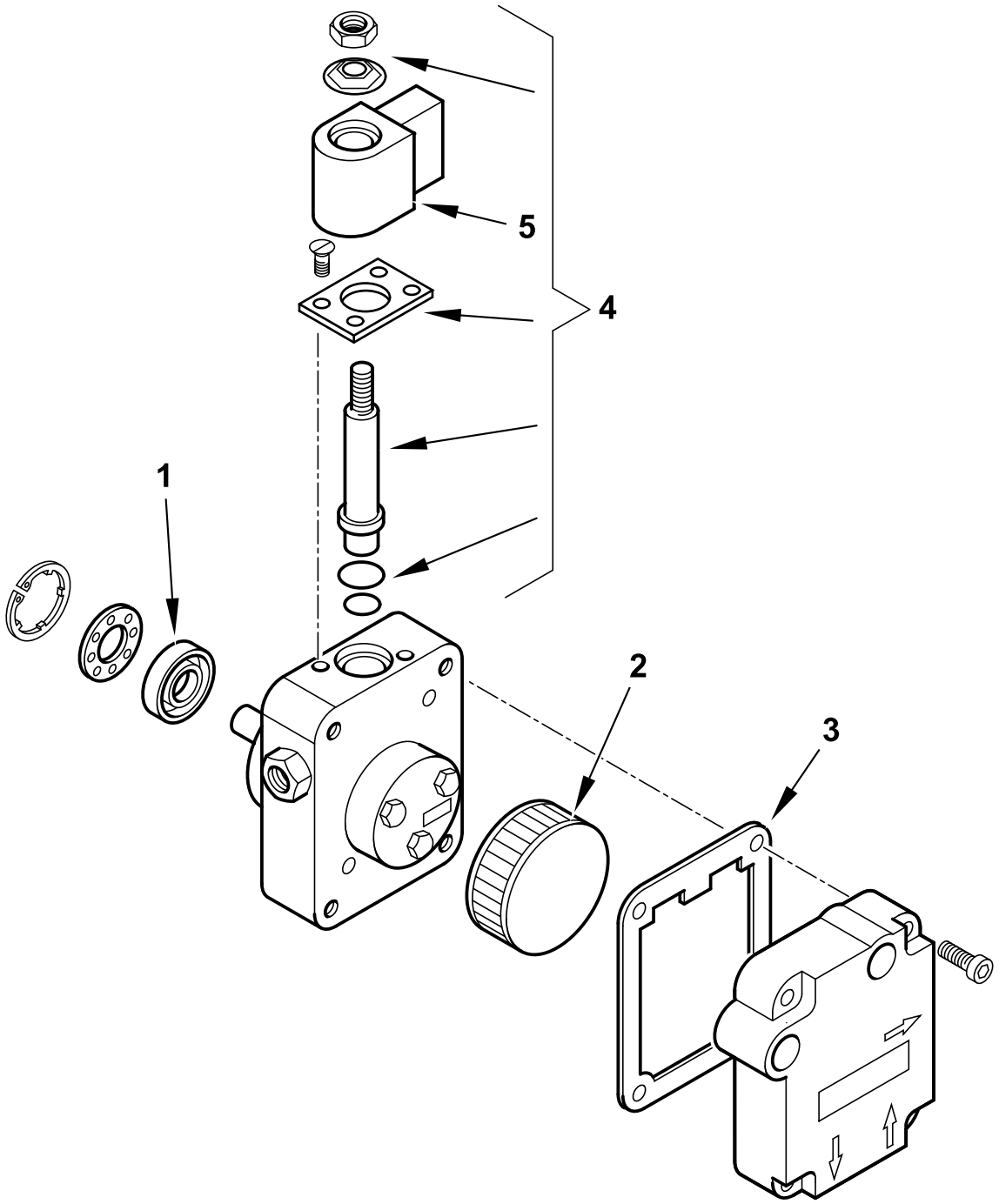

	30750 T02
dis. Balboni	visto: Gilli C.

TAV.F5

30750 POMPA SUNTEC AS47C 1538 6P0500

esploso 30750T02 **lista L02**

Rif.	Codice	Descrizione
1	95089	TENUTA POMPA SUNTEC AN-AS-AE
2	0004050030	FILTRO POMPA SUNTEC A
3	0004050049	GUAR.NE COP. AN-AS-AE-AP-AL-AT
4	95115	ELETTROVALVOLA
5	95116	BOBINA X EV POMPA SUNTEC

Rif.	Codice	Descrizione

POMPA - PUMP - BOMBA - POMPE - PUMPE cod. 0005060069

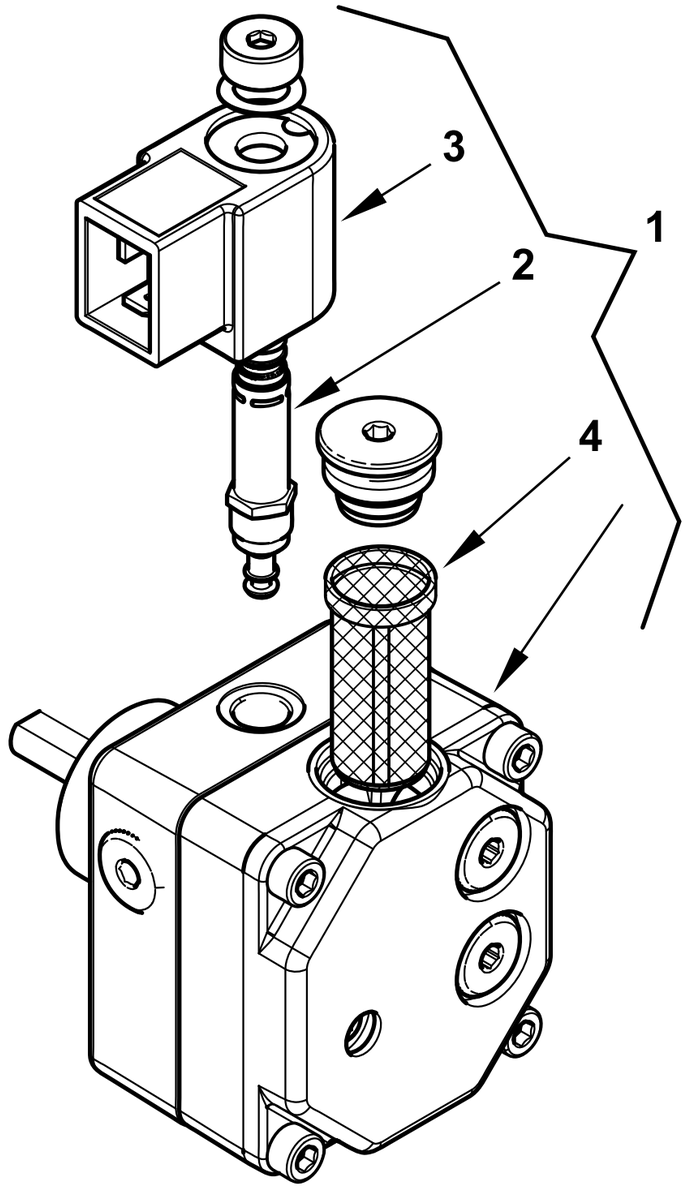

0002994136 rev.0	dis.Balboni
Data: 29-05-2017	visto:Gilli C.

TAV.F12

0005060069 POMPA DANFOSS BFP21L3L2

esploso 0002994136 **rev.0**

Rif.	Codice	Descrizione
1	0005060069	POMPA DANFOSS BFP21L3L2 KEROS
2	0004050098	STELO BOBINA DANFOSS NC
3	0004102006	BOBINA POMPA DANFOSS NC 220V
4	0004050096	FILTRO POMPA DANFOSS BFP

Rif.	Codice	Descrizione

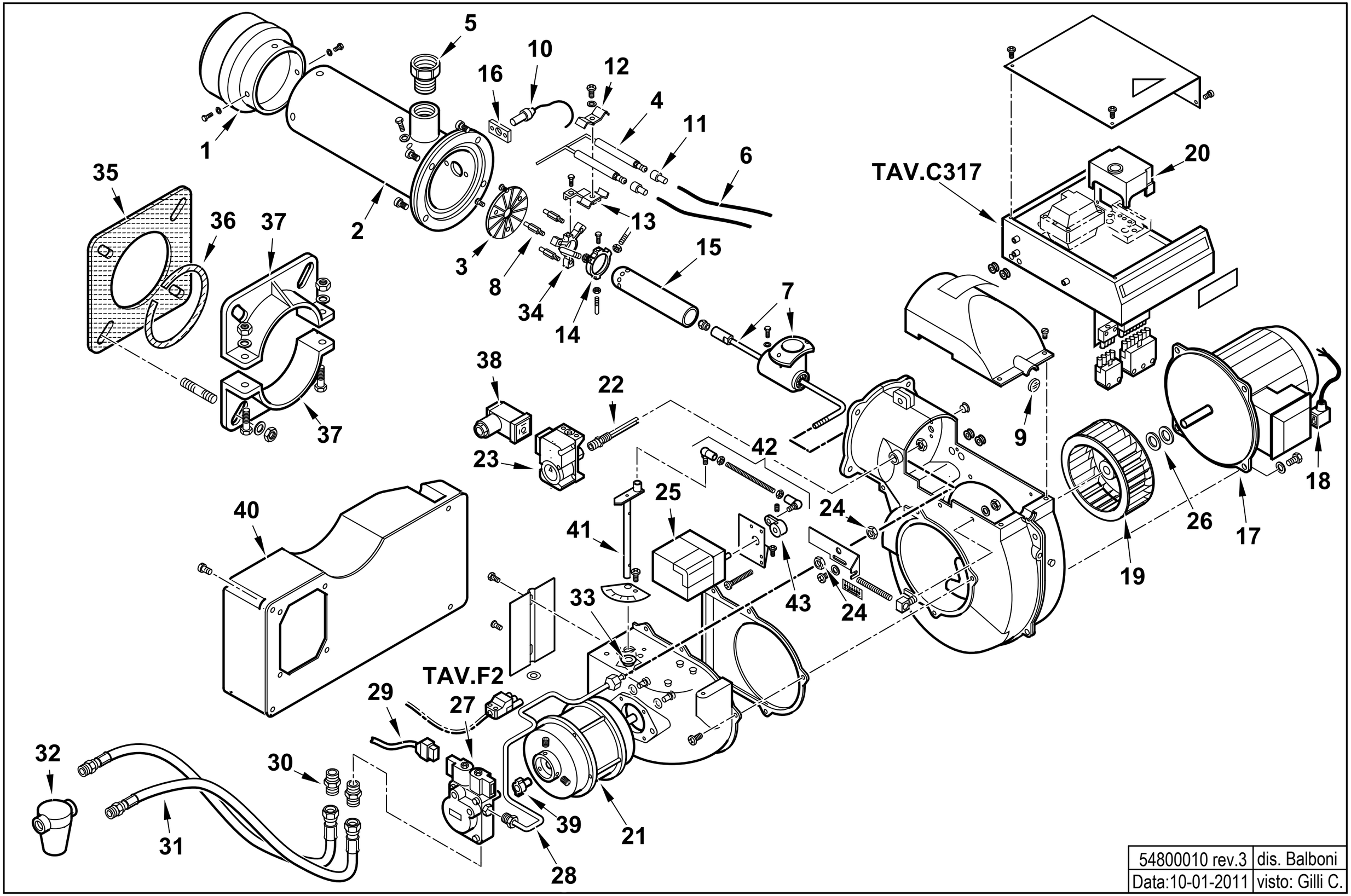

54800010 rev.3	dis. Balboni
Data:10-01-2011	visto: Gilli C.

54800010 **COMIST 26 SP 50Hz**

esploso **54800010** **Rev.3**

Rif.	Codice	Descrizione
1	54042	TERMINALE BT 26G
2	0020030001	AS.CANNOTTO CMT26
3	49342	DISCO STAMP. D102X32 I75
4	49508	ELETTRODO 129X8 CMT18
5	23641	RIDUZIONE GF 1"MX1"1/4F /Z
6	30223	CAVO A.T. 1 MMQ D.7
7	0020030002	ASSIEME CANNOTTO PORTA UGELLO
8	49506	COLON.TA L 49 MF M5XM3 CH7
9	0020020030	VETRINO 37X3 SPARK30
10	30837	FOTO QRA2
11	0005060037	SOPPRESSORE A FILO 5000 OHM
12	50178	SOP.TO ELETTRODI SUP.
13	49507	STAFFA SOP.TO ELET. CMT18
14	49440	SOP.TO TUBO 52X33,5 BGN26
15	49502	TUBO DISTRIB.NE GAS CMT18
16	30895	SOPPORTO
17	0005010059	MOTORE MONO 370W 230/50 B182/4
	95079	CONDENSATORE 14MF
18	0005130096	CONNETTORE MOTORE 3P DIN L600
19	61013	VENTOLA D.180X72
20	0005030201	AP.RA LME 22.331C2
21	0005010131	MOTORE MONO 100W 220-240/50-60
	95068	CONDENSATORE 6,3MF
22	0020020127	NIPPLO PREL.VO ARIA SPARKGAS
23	0005040062	PRESSOSTATO DUNGS GW3A6
24	4314	DADO ES.LE 1/8"X5
25	0005040157	MOT.NO BERGER STA13/11B036/8
26	28718	DISTAN.LE VENTOLA 13X20X1
27	0005060003	POMPA SUNTEC AT3 45C 9558 4P
28	0020030005	TUBO MANDATA GASOLIO CMT26

Rif.	Codice	Descrizione
29	0005130098	CONNETTORE POMPA SUNTEC L130
30	0013030055	NIPPLO 1/4"X1/4"X25
31	18845	TUBOFLEX 1/4"FDX3/8"MDX1200
32	30236	FILTRO GASOLIO 3/8"
	95048	CARTUCCIA FILTRO 3/8"
	95099	GUARNIZIONE FILTRO 3/8"
33	0019010010	BOCCOLA OT 20X14X10X0,5
34	54034	SOP.TO DISCO 26G
35	49319	GUARN.NE FLANGIA BT26G
36	49402	CORDONE FIBRA DI VETRO 6X6X380
37	849320	SEMIFLANGIA ATT.BRUC. BT26G
38	23522	CONNETTORE 14A GRIGIO ANTIST
39	0005010100	GIUNTO POMPA-MOTORE SIMEL 2GR.
40	0020020103	AS.INSONOR.RE ASPIR. SPARK26
41	0020010122	PERNO FARFALLA SP.26 MOT.BER
42	0020010124	TIRANTE CON SNODI M5 L.167
43	0020010125	LEVETTA MOT.NO REG.ARIA SP/D

0020030010-QUADRO ELETTRICO - CONTROL PANEL - CUADRO ELECTRICO - APPAREILLAGE ELECTRIQUE - SCHALTGERAETE

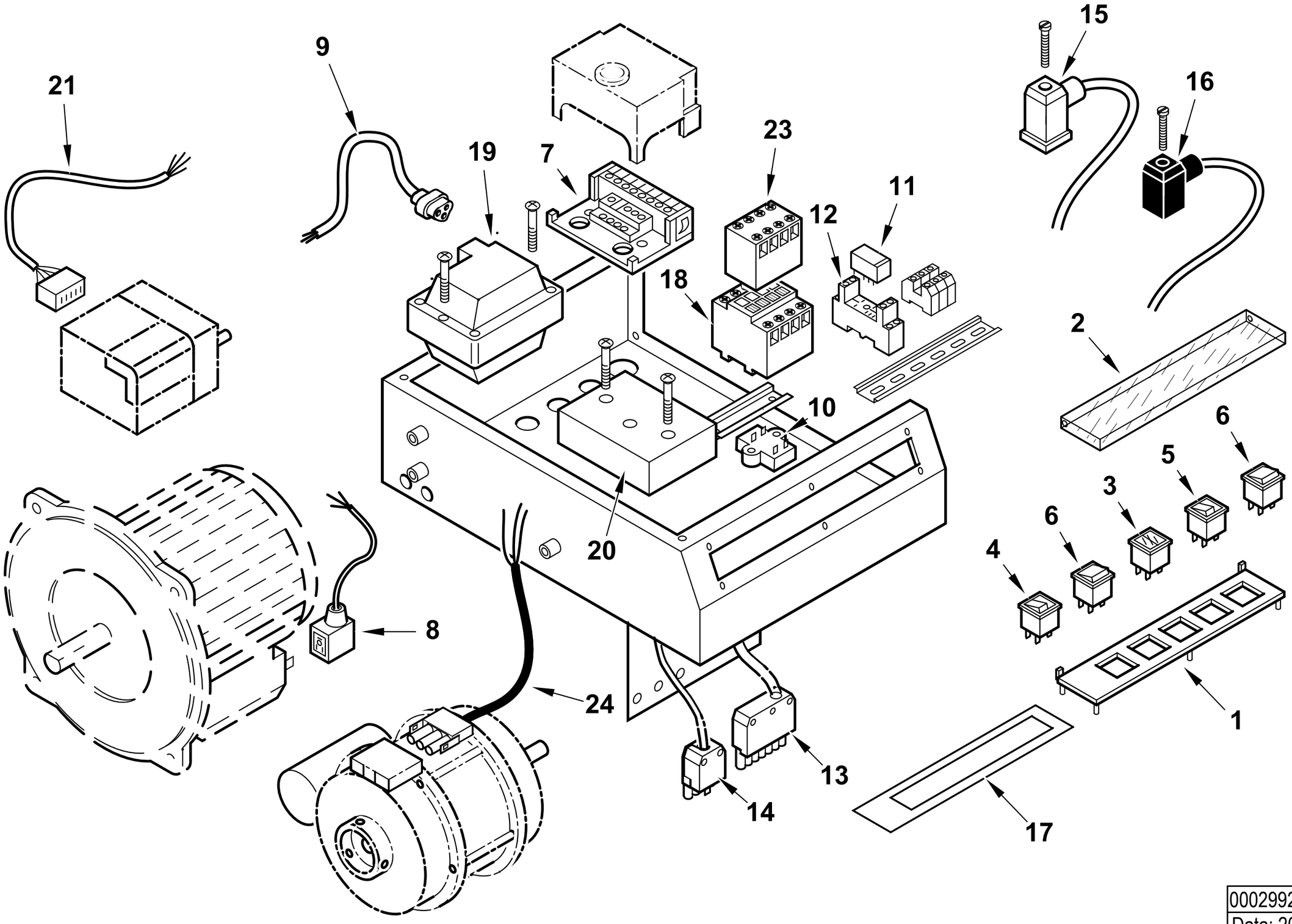

0002992376 rev.2	dis. Balboni
Data: 20-11-2007	visto: Gilli C.

TAV.C317

0020030010 Quadro elettrico comist 26 SP

esploso **0002992376** **Rev.2**

Rif.	Codice	Descrizione
1	0006060003	TARG.FUNZ.TO NAFTA CAR.SER.
2	61228	PROTEZIONE TRASP.TARG. L.224
3	0005120058	SEGNALATORE LUMINOSO ARANCIO DOPPIO
4	0005120039	INTERRUTTORE SPIA BIANCA
5	0005120040	PULSANTE SPIA ROSSA 1806.1407
6	0005120041	DEVIATORE BIP. 1804
7	23527	ZOCCOLO AP.RA LOA-LGB
8	0005130096	CONNETTORE MOTORE 3P DIN L600
9	0005130111	CONNETTORE TRASF. BRAHMA L340
10	0005020034	FILTRO ANTIDIST. FAHDA ZF 6,5A
11	0005110095	RELE' A 2 CONTATTI CR-P230AC2
12	0005110096	ZOCCOLO RELE'2 CONTATTI CR-PSS
13	0005130052	CONNETTORE 7POLI FEMM.
14	0005130075	CONNETTORE 4POLI FEMM. VERDE
15	23522	CONNETTORE 14A GRIGIO ANTIST
16	23521	CONNETTORE 12B NERO ANTISTRAP.
17	0006060007	TARG.ADES.FUNZ. CMT7-23
18	31363	RELE' 700-M400KF 230V 50/60HZ
19	0005020029	TRASF.RE 10/20 230/50 CM SP4I
20	0005030231	AP.RA LANDIS AGQ 3.1A27
21	0005130090	CONNETTORE MOTORINO BERGER
23	31365	CONTATTO AUS. 195-MA04 (4NC)
24	0005130050	CONNETTORE MOTORE SPARK L.1000

Rif.	Codice	Descrizione

POMPA - PUMP - BOMBA - POMPE - PUMPE cod.0005060003

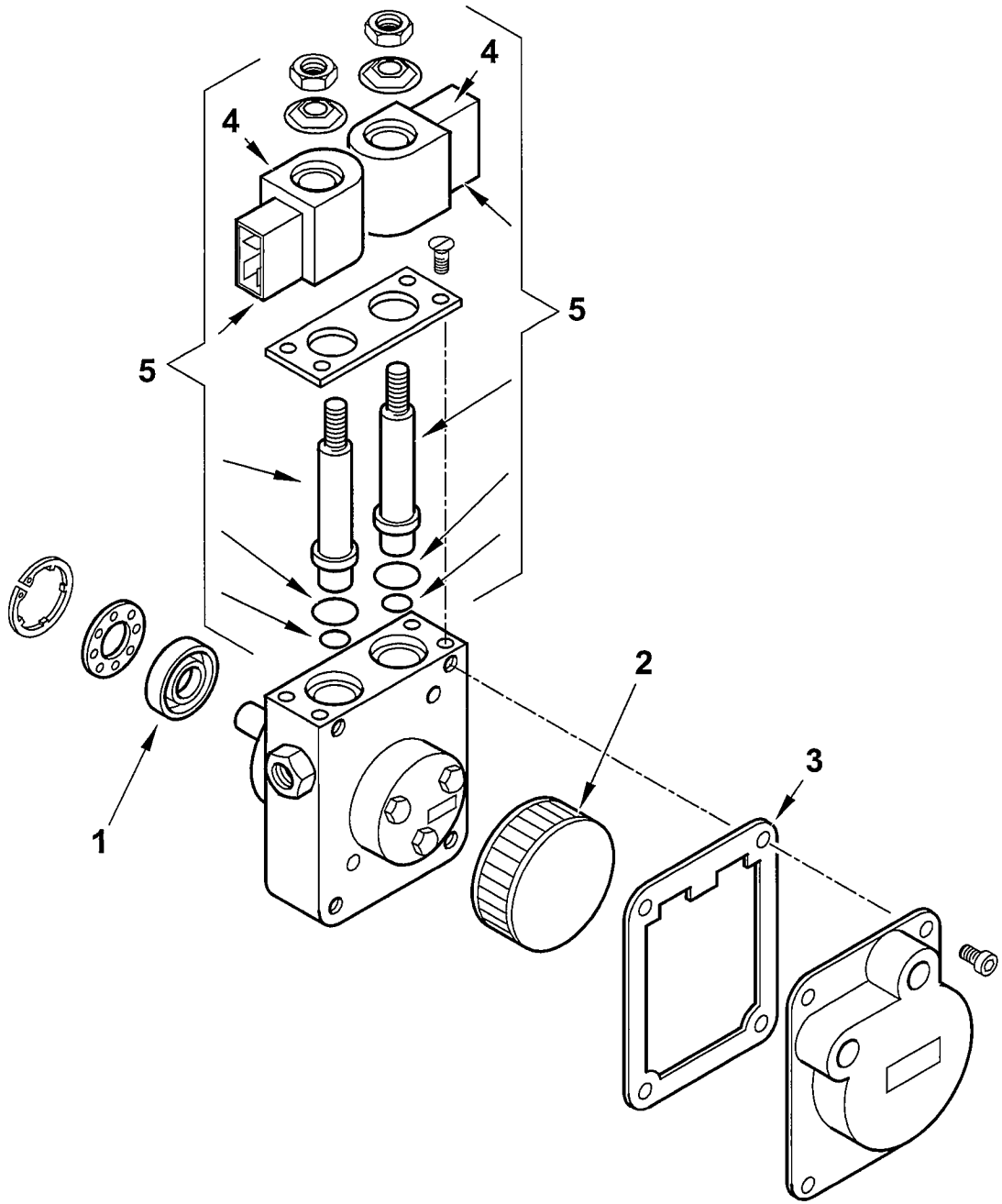

0005060003 T02	dis.Balboni
Data: 04-04-2007	visto:Gilli C.

TAV.F2

0005060003 **POMPA SUNTEC AT3 45C 9558 4P**

esploso 0005060003T01 **L03**

Rif.	Codice	Descrizione
1	95089	TENUTA POMPA SUNTEC AN-AS-AE
2	0004050030	FILTRO POMPA SUNTEC A
3	0004050049	GUAR.NE COP. AN-AS-AE-AP-AL-
4	95116	BOBINA X EV POMPA SUNTEC
5	0004050100	KIT STELI BOBINE SUNTEC AT3

Rif.	Codice	Descrizione

COMIST 180 DSPGM 50Hz cod.5356010

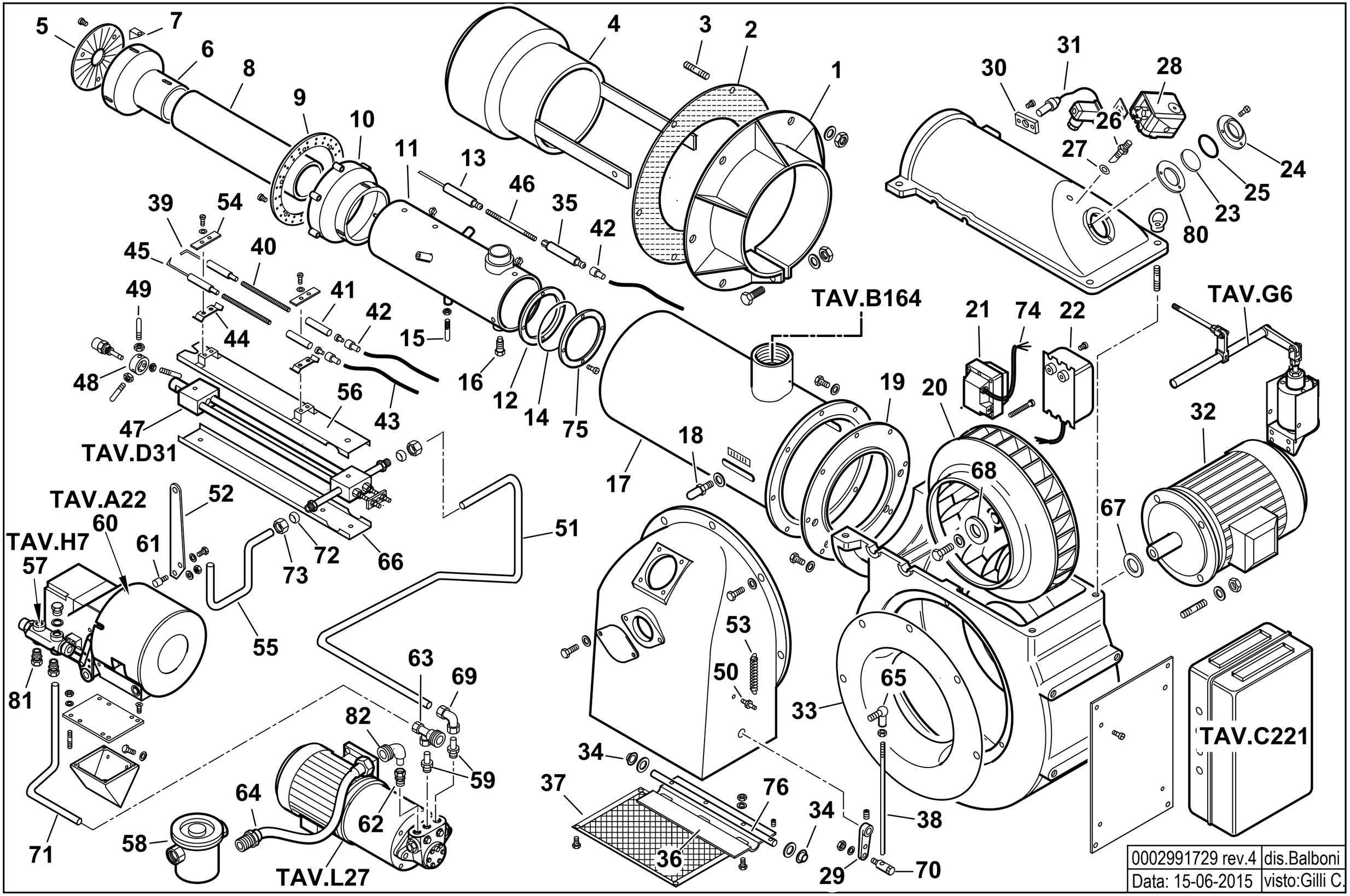

0002991729 rev.4	dis.Balboni
Data: 15-06-2015	visto:Gilli C.

5356010 **COMIST 180 DSPGM** esploso **0002991729** **rev.4**

Rif.	Codice	Descrizione
1	37027	FLANGIA
2	37028	GUARNIZIONE
3	17888	PRIGIONIERO
4	39114	DIFFUSORE
5	39073	DISCO STAMPATO
6	39071	CAMPANA INTERNA
7	39072	SOPPORTO
8	39119	CANNOTTO INTERNO
9	39064	DISCO FORATO
10	39069	CAMPANA ESTERNA
11	39187	CANNOTTO INTERMEDIO
12	39032	ANELLO
13	19422	ELETTRODO ANTERIORE
14	31337	GUARNIZIONE
15	39022	VITE
16	37026	VITE
17	39185	CANNOTTO
18	18476	NOTTOLINO
19	39001	FLANGIA
20	15855	VENTOLA D.365X30
21	0005020030	TRASF.RE GAS 8/20 50HZ
22	15994	TRASF.RE 12KV-30MA
23	4145	VETRINO
24	4143	ANELLO
25	4146	GUARNIZIONE
26	18722	NIPPLO
27	4987	RONDELLA
28	0005040134	PRESSOSTATO KROMS. DG 6U-5
29	16301	LEVA
30	30895	SOPPORTO

Rif.	Codice	Descrizione
31	30837	FOTO SIEMENS QRA2
32	23121	MOTORE TRIF. KW3-230-400/
33	15842	ANELLO
34	54056	BOCCOLA
35	19423	ELETTRODO POSTERIORE
36	56081	FARFALLA
37	37927	PROTEZIONE
38	41516	ASTA
39	27779	ELETTRODO DS
40	45072	BARRA FILETTATA
41	19424	ISOLATORE
42	0005060037	SOPPRESSORE
43	30223	CAVO
44	34459	STAFFA
45	27778	ELETTRODO SN
46	39205	BARRA FILETTATA
47	39100	POLVERIZZATORE
48	27669	SOPPORTO
49	37962	PERNO
50	17979	NOTTOLINO
51	39101	TUBO
52	44545	STAFFA
53	18622	MOLLA
54	61299	PIASTRINA
55	39102	TUBO
56	44132	PROTEZIONE SUPERIORE
57	0010160018	VALVOLA REGOLATRICE
58	30875	FILTRO GASOLIO 1"1/4
	95043	CARTUCCIA
	95100	GUARNIZIONE

Rif.	Codice	Descrizione
59	57058	RACCORDO
60	16279	MODULATORE
61	16326	PERNO
62	23077	RACCORDO WOSS D18-1/2"
63	27663	ATTACCO 3 VIE
64	0005070456	TUBO FLESSIBILE 1"1/4x1500
65	18695	ARTICOLAZIONE
66	44133	PROTEZIONE INFERIORE
67	35687	SPESSORE 24X40X3
68	28909	PIATTELLO
69	23074	RACCORDO WOSS D15
70	19555	ARTICOLAZIONE
71	37942	TUBO
72	23825	OGIVA
73	23832	DADO PER OGIVA
74	0005130136	CONNETTORE TRASFORMATORE
75	39033	FLANGIA
76	37879	PERNO
80	4144	SPESSORE
81	0005150044	RACCORDO WOSS D15-3/8"
82	27677	ATTACCO TUBO 1"1/4

16279 - GRUPPO MODULATORE - MODULATING SYSTEM - SYSTEME DE MODULATION - MODULATIONSSYSTEM

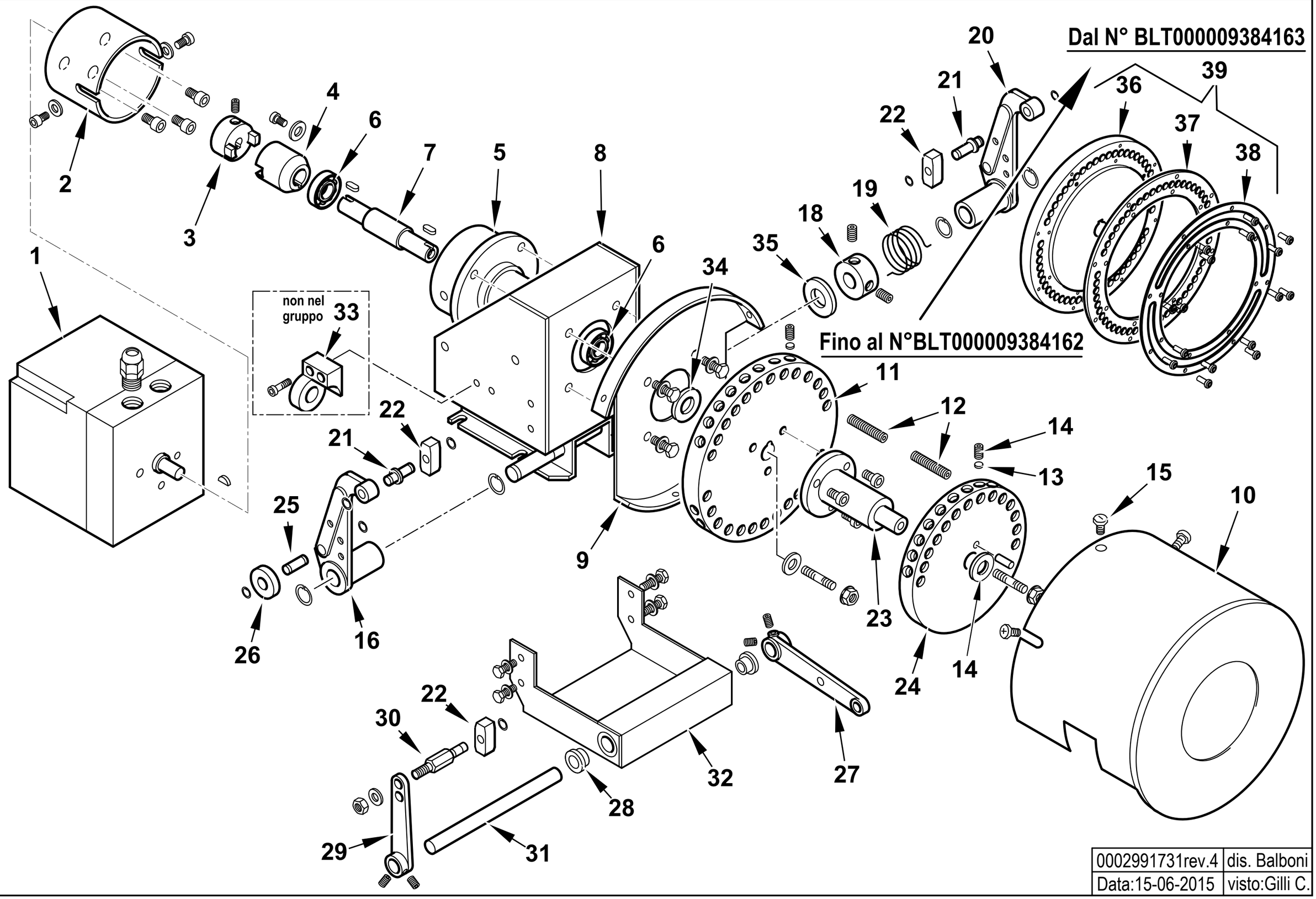

0002991731rev.4	dis. Balboni
Data:15-06-2015	visto:Gilli C.

TAV.A22

16279 AS.MODULATORE CMT

esploso **0002991731** **Rev.4**

Rif.	Codice	Descrizione	Note	Rif.	Codice	Descrizione	Note
1	31071	MOT.NO SIEMENS SQM10.16502		31	16305	ALBERO PER LEVE MODUL. CMT	
2	16261	SOPPORTO MOT.NO MODUTROL		32	16309	PIASTRA SOP.TO LEVE MODUL.	
3	16260	GIUNTO MASCHIO MODUTROL		33	16270	SOP.TO VALV.REG.SN (non compreso nel gruppo)	
4	16259	GIUNTO FEMMINA		34	16313	SPESSORE PULEGGIA	
5	16258	SOPPORTO		35	16220	RONDELLA INOX 15,5X30X1,5	
6	30257	CUSCINETTO 15-35-11		36	0006020617	PULEGGIA SOP.TO VITI MODUL.CMT	Dal N°BLT000009384163
7	16257	PERNO CENTRALE MODUTROL		37	0026050051	ANELLO NYLON ANTISVIT. VITI	Dal N°BLT000009384163
8	16255	SOPPORTO MODUTROL		38	0026050050	ANELLO PULEGGIA MODULATORE IB	Dal N°BLT000009384163
9	16254	SOPPORTO		39	0006110231	AS. PULEGGIA CMT GRANDE	Dal N°BLT000009384163
10	16314	COPERCHIO PULEGGE CMT					
11	16286	PULEGGIA SOP.TO VITI CMT	Fino al N°BLT000009384162				
12	16315	VITE X PULEGGIA STCE 8X40					
13	16282	PIATTELLO PER VITE MODUL.					
14	5488	VITE STCE 10X10 UNI5929					
15	12317	POMELLO					
16	18796	LEVA SINISTRA					
18	33979	BOC.LA CAR.TO MOLLA 20X39					
19	33823	MOLLA SINISTRA 36X24					
20	18795	LEVA DESTRA					
21	0012120136	ALBERINO X TASTATORE L=29 D12					
22	18797	TASTATORE					
23	16310	ALBERO SOP.TO 2° PULEGGIA CM					
24	16287	PULEGGIA SOP.TO VITI D140					
25	0012120137	ALBERINO 19X8					
26	18805	NOTTOLINO					
27	16304	LEVA REGOLAZIONE L115					
28	16306	BOCCOLA OT MODUL. CMT					
29	0015010025	AS.LEVA REG.NE L.85 TS3					
30	16308	ALBERINO X TASTATORE CMT					

900084 - RAMPA GAS 2"-DN65 - GAS TRAIN - TREN DE GAS - RAMPE A GAZ - GASRAMPE

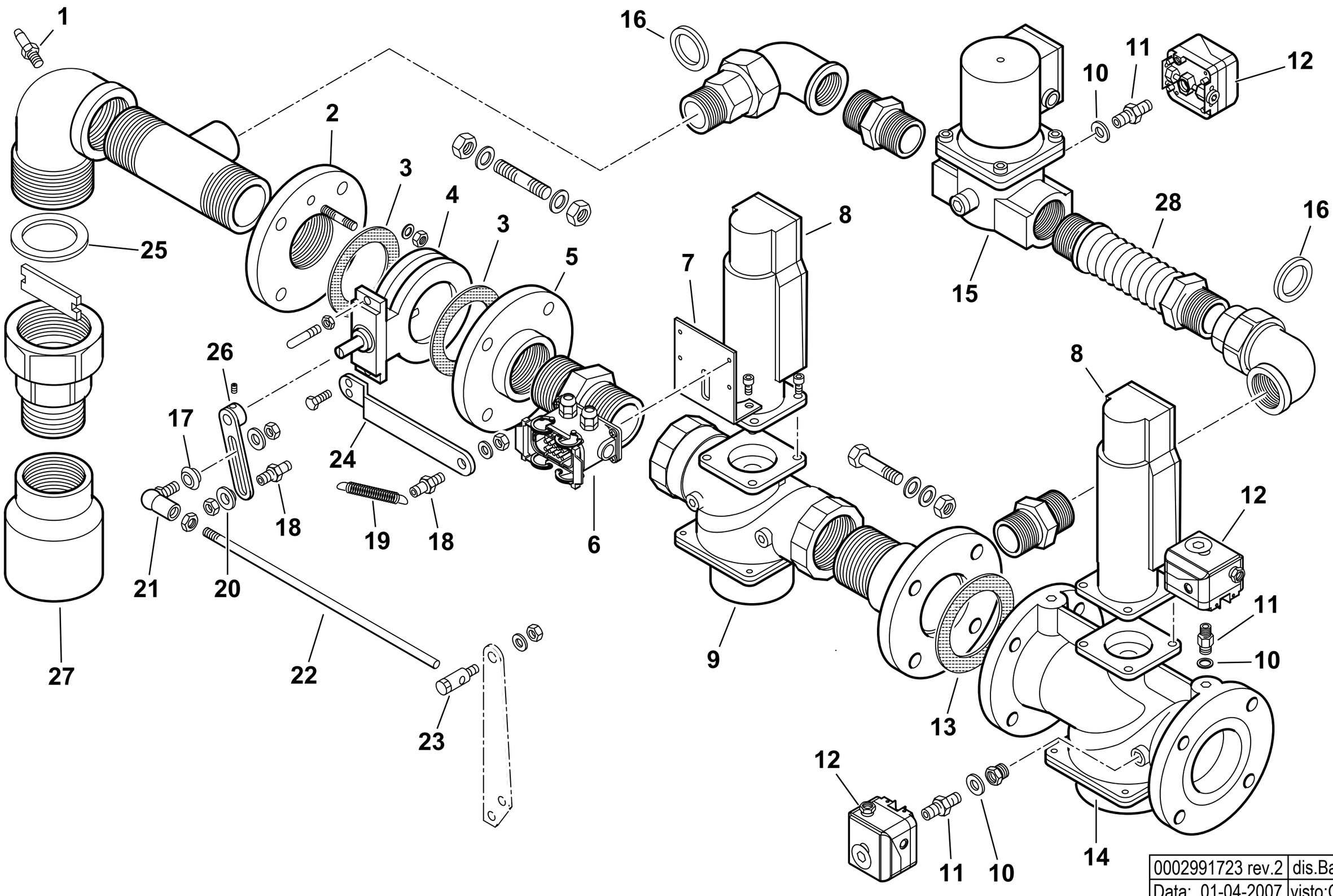

0002991723 rev.2	dis.Balboni
Data: 01-04-2007	visto:Gilli C.

TAV.B164

900084 **Rampa gas 2" - DN65** esploso **0002991723** **Rev.2**

Rif.	Codice	Descrizione
1	31483	PRESA PRESSIONE
2	0006020042	FLANGIA
3	23768	GUARNIZIONE CENTELLEN DN50
4	0006020049	VALVOLA FARFALLA DKG50 FORATA
5	23409	FLANGIA DN50/PN16 2"
6	19561	CONNETTORE ILME 10POLI M 6FO
7	59565	STAFFA
8	0005090231	SERV.RE LANDIS SKP15.000E2
9	31179	VALVOLA LANDIS VGG10.504P 2"
10	4987	RONDELLA RAME 13,5X18X2
11	0010060030	NIPPLO 1/4"X1/4"X43 PRES.
12	30244	PRESSOSTATO KROMS. DG 50B3
13	23129	GUARNIZIONE DN65
14	31180	VALVOLA LANDIS VGF10.654P DN65
15	0005090058	VALVOLA HONEYW. VE4040B1002 1"1/2
	0005090096	CIRCUITO VE4032/50
	0005090088	BOBINA VE4040B/C
16	0005180005	GUARN.NE X GOM.BOC.PIANO 1"1/2
17	35621	BOCCOLA PER ART. ROT. M8
18	17979	NOTTOLINO
19	18393	MOLLA 80X9
20	35360	SPES.RE X ROTULA 20X8,2X4
21	18695	ARTICOL.NE ROTULA M8
22	29487	ASTA REG.NE M8X250
23	19555	ARTICOL.NE ASS.LE SNODO M8-D8
24	41531	STAFFA
25	0005180006	GUARN.NE X GOM.BOC.PIANO 2"
26	35633	LEVA REGOLAZIONE L120

Rif.	Codice	Descrizione
27	39194	RACCORDO 3"x2"
28	0005100072	GIUNTO ANTIVIBRANTE 1"1/2

900363 -QUADRO ELETTRICO - CONTROL PANEL - CUADRO ELECTRICO - APPAREILLAGE ELECTRIQUE - SCHALTGERAETE

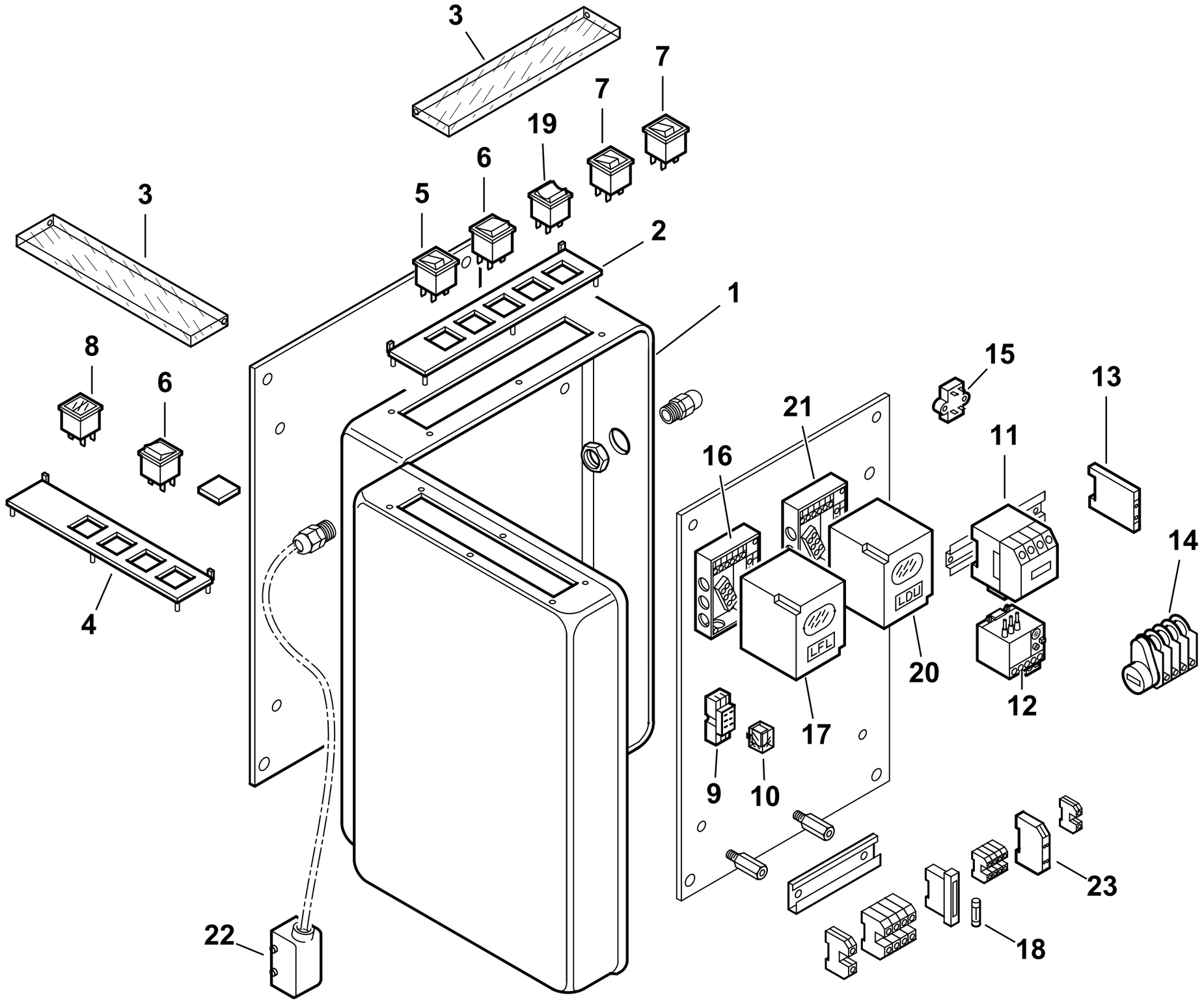

0002990298 rev.3	dis.Balboni
Data: 16-07-2012	visto:Gilli C.

TAV.C221

900363 Quadro elettrico Comist 180 DSPGM

esploso **0002990298** **rev.3**

Rif.	Codice	Descrizione
1	0012020045	CASSETTA AP.RA BT/M CMT
2	0006060008	TARG.FUNZ.TO MODULANTE
3	61228	PROTEZIONE TRASP.TARG. L.224
4	0006060005	TARG.FUNZ.TO MISTO
5	0005120039	INTERRUTTORE SPIA BIANCA
6	0005120041	DEVIATORE BIP. 1804
7	0005120040	PULSANTE SPIA ROSSA
8	0005120058	SEGNALATORE DOPPIO ARANCIO
9	0005110096	ZOCCOLO RELE'2 CONTATTI CR-P
10	0005110095	RELE' A 2 CONTATTI CR-P230AC
11	0005110140	TELERUT.RE LOVATO BF0040A230
	0005110110	TELERUT.RE LOVATO BG0910A230
12	0005110121	RELE' TERMICO LOVRF12 1,8-2,
	0005110125	RELE' TERMICO LOVRF12 5,5-7,
13	0005110138	CONTATTO AUS.LOVATO BFX1004
	0005110136	CONTATTO AUS.LOVATO BGX1011
14	0005040150	MOTORINO CICLICO 3 CAMME CDC
15	0005020034	FILTRO ANTIDIST. FAHDA ZF 6,
16	23525	ZOCCOLO AP.RA SIEMENS LFL
17	0005030071	APPARECCHIATURA LFL1.333
18	7456	FUSIBILE 6,3A 5X20 IWB 010
19	0005120038	DEVIATORE BIPOLARE "0" CENTRALE
20	31367	APPARECCHIATURA LDU11
21	23528	ZOCCOLO LDU
22	0005130044	CONNETTORE 10 POLI FEMMINA
23	23062	PONTE RADRIZZATORE EGD2

Rif.	Codice	Descrizione

39100- GRUPPO POLVERIZZATORE - NOZZLE ASSEMBLY - LIGNE GICLEUR - DUESENGESTAENGE

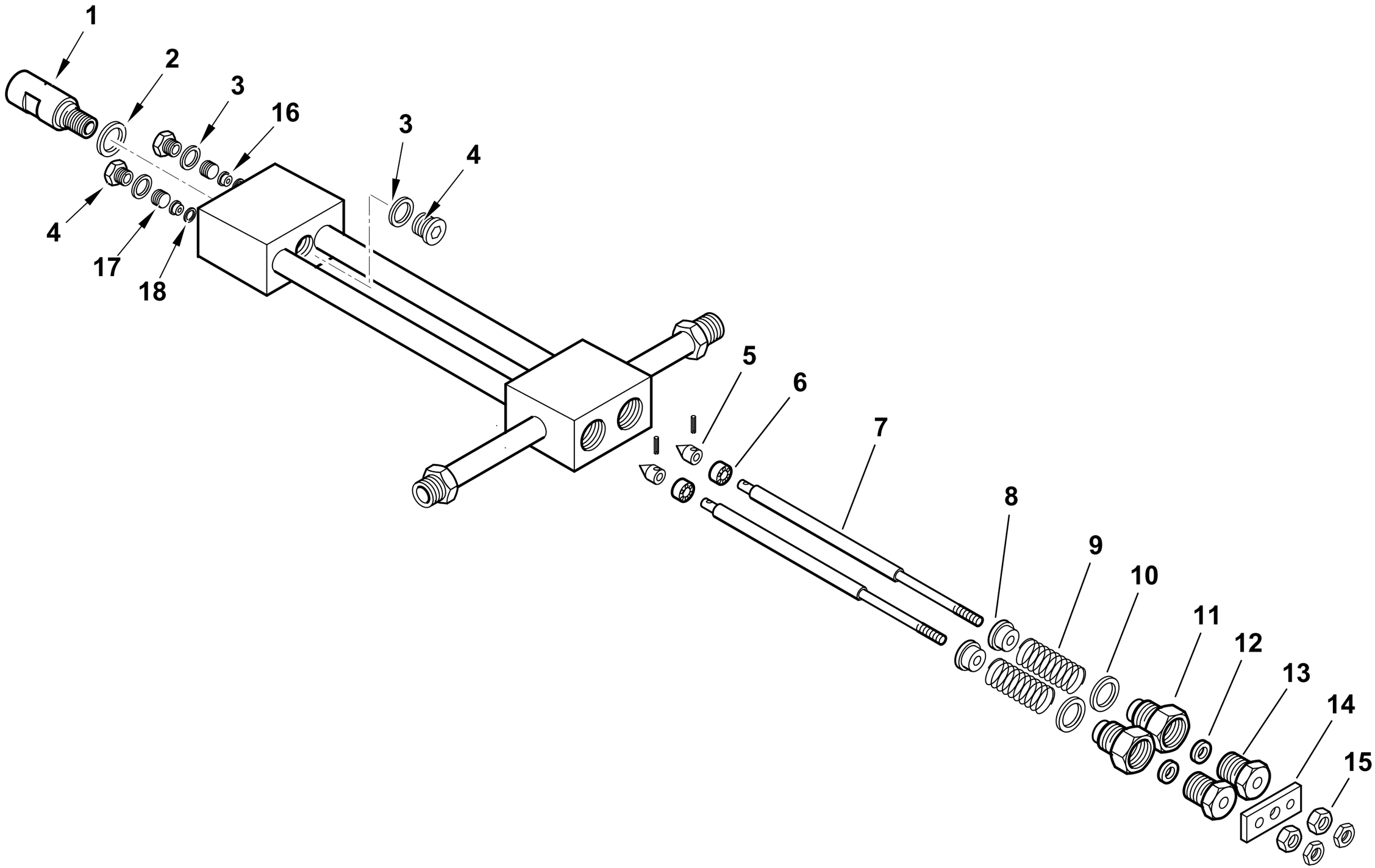

0002990304rev.3	dis.Balboni
Data: 03-03-2004	visto:Gilli C.

TAV.D31

39100 Assieme gruppo polverizzatore L850

esploso **0002990304** **rev.3**

Rif.	Codice	Descrizione
1	27611	BOCCHETTONE PORTAUGELLO
2	23066	RONDELLA RAME 20,2X25X1
3	23064	RONDELLA RAME 14,2X19X1
4	23067	TAPPO 14X1,5X12 DIN 908
5	27631	SPILLO CONICO 18X10
6	27614	PISTONE 16X10
7	44103	AS.ASTA APERTURA GPM L 873
8	27621	NOTTOLINO
9	19420	MOLLA 35X22,4X3
10	23065	RONDELLA RAME 25,2X30X1
11	27626	BOC.NE PER GUARNIZ.NE GPM
12	23093	GUARNIZIONE LABBRO UM186 VITON
13	27623	BOC.NE PER BOCCOLA GPM
14	27628	PIASTRINA
15	27625	DADO PER ASTA M6 GPM
16	27612	BOCCOLA PER SPILLO GPM
17	27609	GHIERA PER BOCCOLA 14X1,5 GPM
18	23063	RONDELLA RAME 8,2X12X0,5

Rif.	Codice	Descrizione

900044-GRUPPO MAGNETE - MAGNET GROUP - GROUPE MAGNETO - MAGNETMASCHINENSATZ

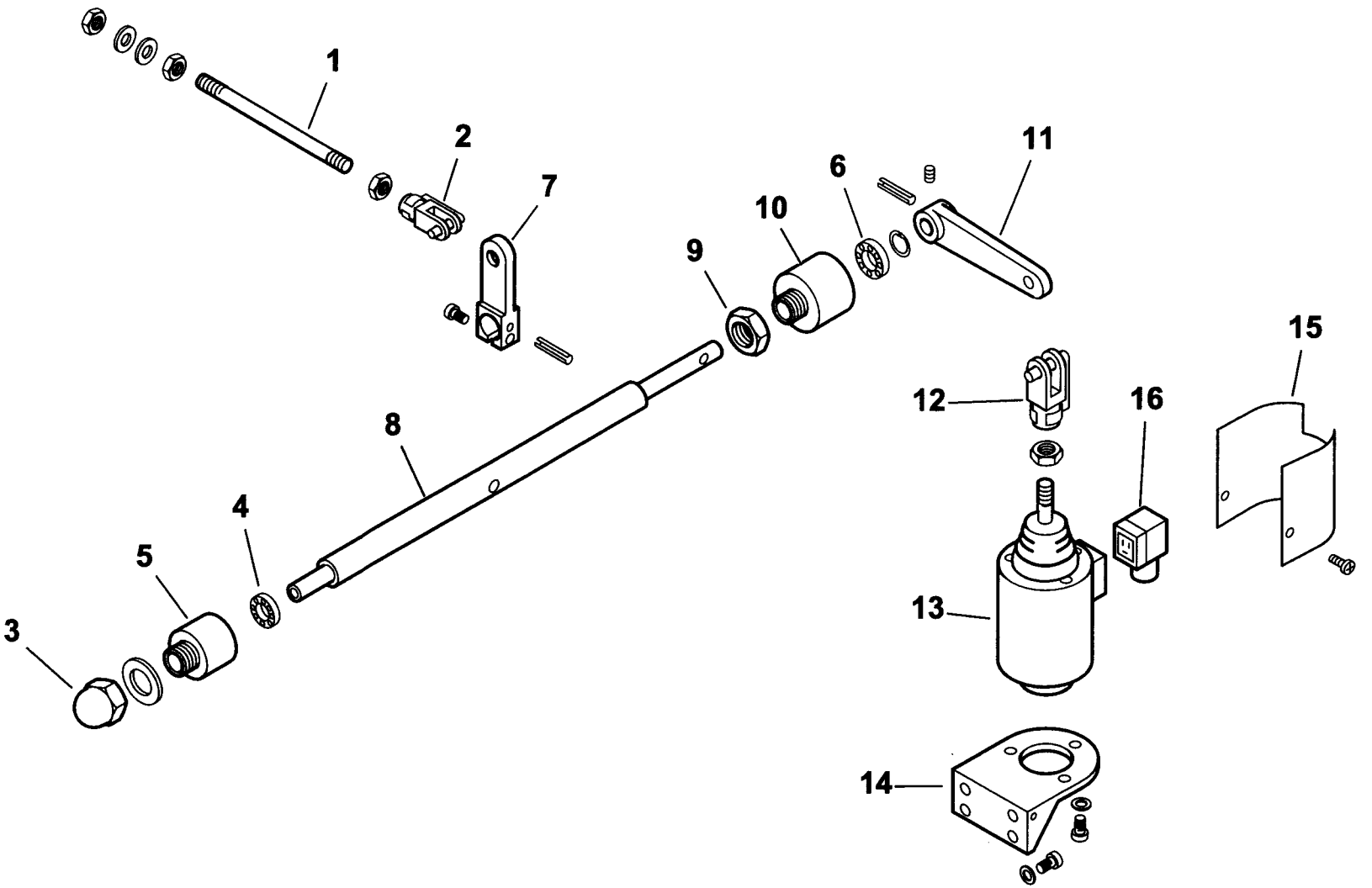

0002992174 rev.0	dis.Balboni
Data: 15-05-2001	visto:Gilli C.

TAV.G6

900044 Gruppo magnete 120

esploso **0002992174** **rev.0**

Rif.	Codice	Descrizione
1	37901	ASTA
2	30543	FORCELLA
3	23056	DADO
4	23055	CUSCINETTO
5	27635	SOPPORTO
6	23054	CUSCINETTO
7	27645	LEVA
8	37903	PERNO
9	27637	DADO
10	27636	SOPPORTO
11	27646	LEVA
12	27634	FORCELLA
13	0005250067	ELETTROMAGNETE
14	33265	SOPPORTO
15	33266	PROTEZIONE
16	30761	CONNETTORE

Rif.	Codice	Descrizione

0010160018 - VALVOLA REGOLATRICE di PRESSIONE - PRESSURE REGULATING VALVE - REGULADOR de PRESION

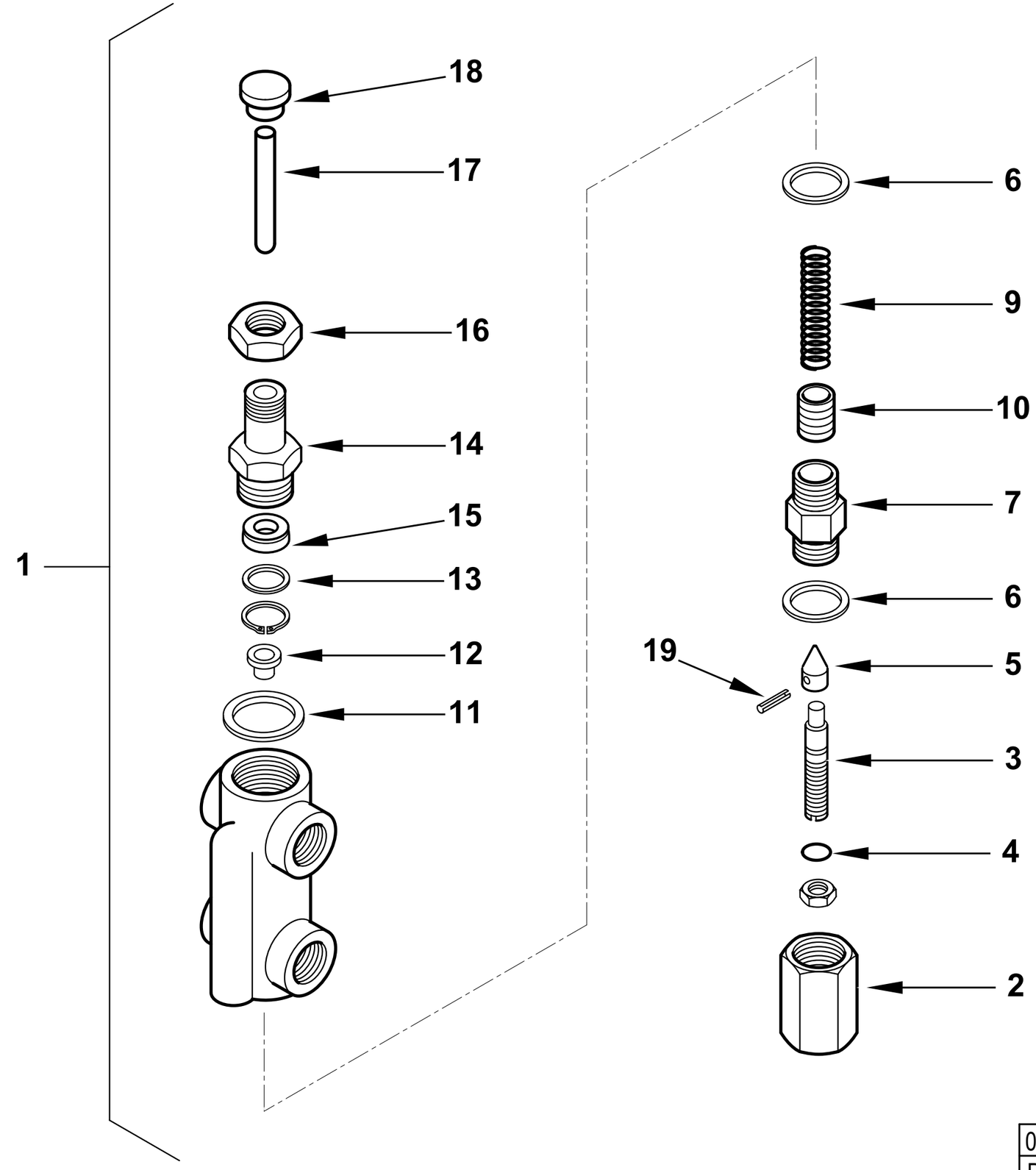

0002991714rev.1	dis. Balboni
Data:10-07-2013	visto: Gilli C.

TAV.H7

0010160018 **AS.VALV.REG.PRES. MOD. 3/8BT55** esploso **0002991714** **rev.1**

Rif.	Codice	Descrizione
1	0010160018	ASSIEME VALVOLA REGOLATRICE
2	16295	DADO CIECO
3	16322	VITE REGOLAZIONE 68X12
4	0005180008	GUARNIZIONE OR 108 VITON
5	27613	SPILLO CONICO 20X11
6	18257	RONDELLA RAME 22X28X2
7	16321	BOCCHETTONE 22X1,5X44
9	16284	MOLLA BY-PASS
10	0010160015	AS.PISTONE REG.PRES. BT55MG
11	3431	RONDELLA RAME 30X40X1,5
12	16323	PIATTELLO MOLLA 16X11,5X8
13	32626	RONDELLA OT 22X16X2
14	32631	BOCCHETTONE
15	0005180110	GUARN.NE FLEXISEAL 10X22X7,5
16	32633	DADO 22X1,5M
17	0010160012	PERNO SPINTA 69X10
18	32629	PIATTELLO SPINTA 25X17X10
19	23112	SPINA SPIRALE 2,5X12 UNI6875

Rif.	Codice	Descrizione

900322 - GRUPPO MOTORE POMPA - PUMP MOTOR GROUP - GRUPO MOTOR BOMBA (KW0,75 -50Hz)

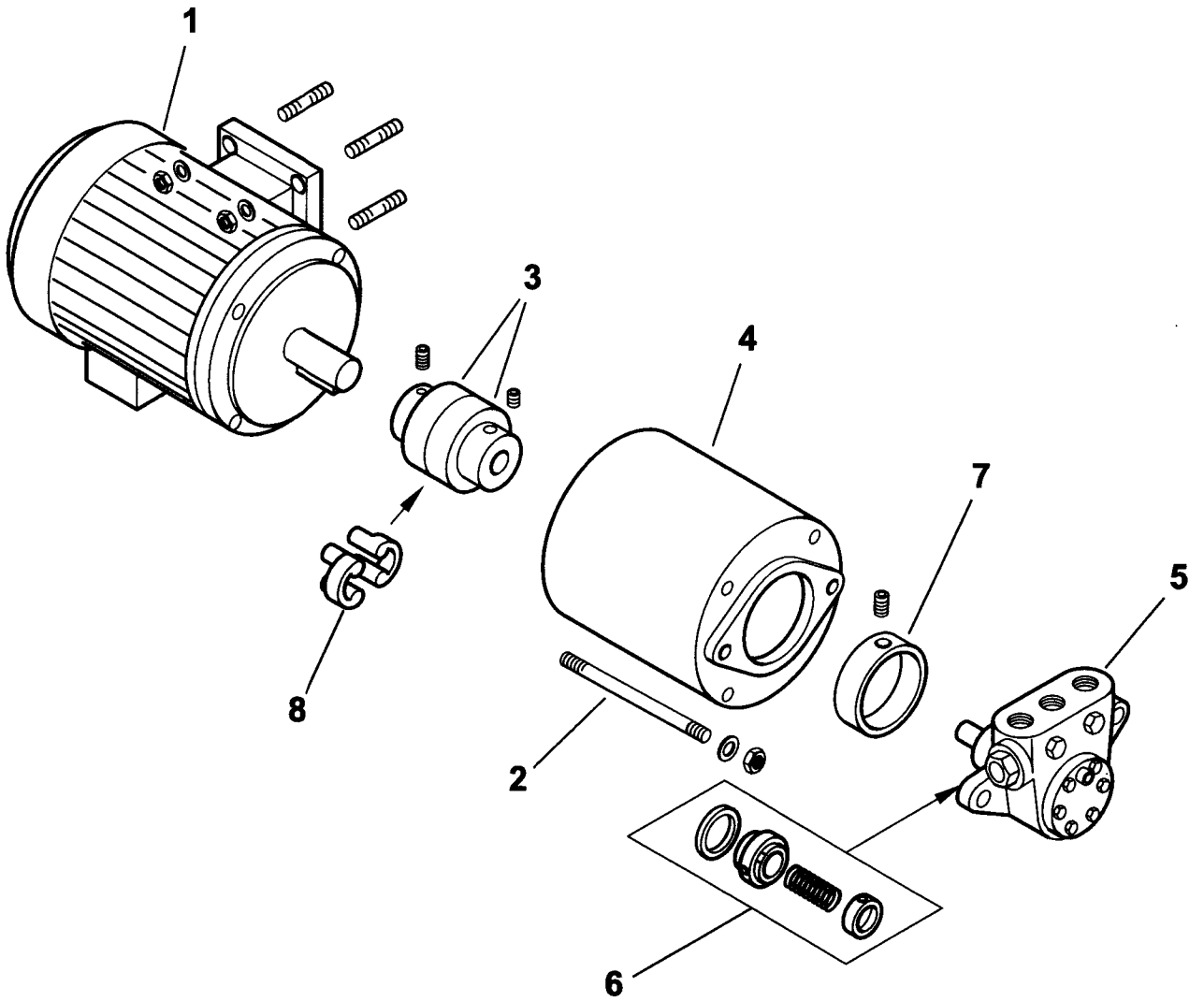

0002991730 rev.1	dis. Balboni
Data: 04-11-2004	visto:Gilli C.

TAV.L27

900322 **Gruppo motore-pompa Kw 0,75-300-50Hz** esploso **0002991730** **rev.1**

Rif.	Codice	Descrizione
1	31413	MOTORE kw 0,75 - 50Hz
2	32680	TIRANTE
3	29650	GIUNTO
4	29649	SOPPORTO
5	0005060020	POMPA 300
6	95519	ANELLI DI TENUTA
7	36824	RIDUZIONE
8	17886	PARASTRAPPO

Rif.	Codice	Descrizione

COMIST 250 DSPGM CE 50Hz cod.5358050

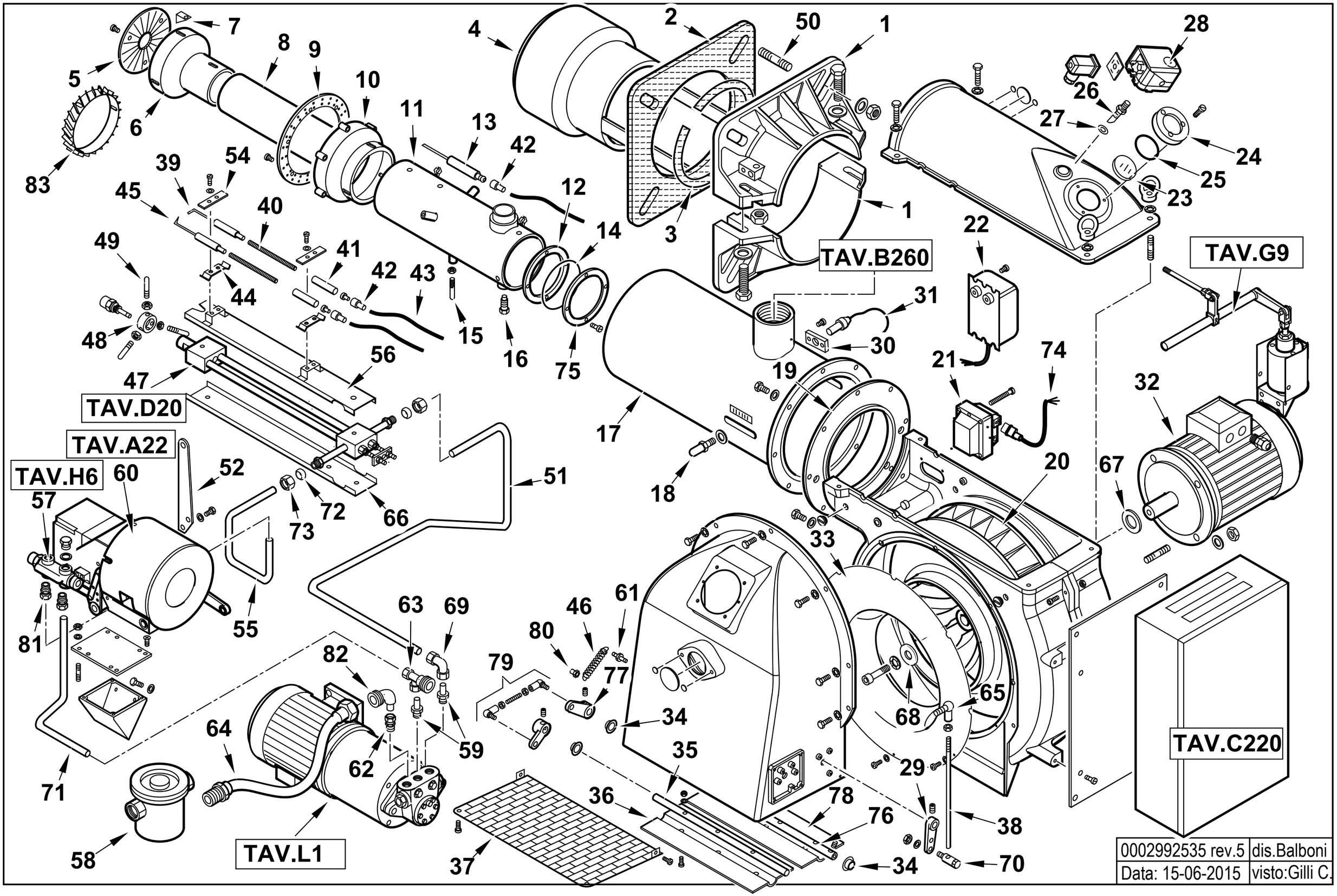

0002992535 rev.5	dis.Balboni
Data: 15-06-2015	visto:Gilli C.

5358050 COMIST 250 DSPGM 50Hz sploso **0002992535 Rev.5**

Rif.	Codice	Descrizione
1	8012120102	**SEMIFLANGIA ATT.BRUC. BGN300P**
2	0012120106	GUARN.NE FLANGIA AT.CO
3	0012120107	**CORDONE FIBRA DI VETRO 6X6X885**
4	33756	DIFFUSORE CMT250MM
5	33733	DISCO FRESATO 180X50 I152
6	33732	CAMPANA INT. 191X185
7	39072	SOPPORTO
8	33754	CANNOTTO INTERNO
9	33731	DISCO FORATO 248X205
10	33726	CAMPANA ESTERNA
11	62530	CANNOTTO INTERMEDIO
12	33669	ANELLO CENTRAG. CANOTTO
13	33758	ELETTRODO GAS CMT250 L760
14	31424	GUARNIZIONE OR 4600
15	39022	VITE CENTRAGGIO H25XM8
16	37026	VITE BLOC.GIO CANNOTTO
17	62546	AS.CANNOTTO EST.CMT250 L720
18	18476	NOTTOLINO 46X8M
19	33531	FLANGIA AT.CO CANNOTTO D340
20	29361	VENTOLA D.430X45
21	0005020030	**TRASF.RE GAS 8/20 50HZ/PM SP4I**
22	57024	TRASF.RE 14KV-30MA 230/50
23	0012010143	VETRINO 60X3 FUME' POLICARB.
24	8012010145	**ANELLO PER VETRINO 90X55 PRES.**
25	23299	GUARNIZIONE OR 3218
26	18722	NIPPLO PRES.TO 1/4"X48
27	4987	RONDELLA
28	0005040134	PRESSOSTATO KROMS. DG 6U-5
29	0015010127	LEVA REGOLAZIONE L40 D12
30	30895	SOPPORTO
31	30837	FOTO QRA2
32	30104	**MOTORE TRIF. KW7,5 230-400/50**
33	0012010130	**ANELLO CONV.RE ARIA 482X255**
34	54056	**BOCCOLA IGLIDUR-G 20X14X12X1**
35	0012010134	**PERNO FARFALLA BGN200-390 L465**
36	0012010132	FARFALLA BGN200-390 L414,5
37	0012010129	PROTEZIONE CONVOGLIATORE
38	57239	ASTA REG.NE M8X520
39	27779	ELETTRODO G.P. MAGNETE DS
40	45072	PROLUNGA ELET.DO L600X5MA
41	19424	**ISOLATORE X ELETTRODO D14X5,5**
42	0005060037	SOPPRESSORE A FILO 5000 OHM
43	30223	CAVO A.T. 1 MMQ D.7
44	34459	STAFFA
45	27778	ELETTRODO SN
46	18393	MOLLA 80X9
47	44115	AS.GRUPPO POLV.RE L940
48	27669	**BOCCOLA SOP. GRUPPO 20X45X28**
49	57133	PERNO CENTRAGGIO M6X60
50	17888	PRIGIONIERO M20X108
51	62506	TUBO MAN.TA P-GP
52	44545	STAFFA
54	61299	PIASTRINA
55	57107	TUBO RIT.NO GP-VR CMT250MM
56	44120	PROTEZIONE SUPERIORE
57	16320	VALV.REG.PRES. MOD. 1/2X3/8
58	30875	FILTRO GASOLIO 1"1/4
	95043	CARTUCCIA
	95102	GUARNIZIONE FILTRO
59	57058	RAC.DO X AT.CO WOSS D15 ½"
60	16279	MODULATORE
61	35620	NOTTOLINO
62	23077	RACCORDO WOSS D18-1/2"
63	27663	AT.CO TUBO FLEX 1"1/4 3VIE
64	0005070456	TUBO FLESSIBILE 1"1/4x1500
65	18695	ARTICOL.NE ASS.LE SNODO M8
66	44121	PROTEZIONE GPM L935 INF.
67	29364	DISTAN.LE VENTOLA 38X58X5
68	17887	PIATTELLO FISS.GIO VENTOLA
69	23074	RACCORDO WOSS D15
70	19555	**ARTICOL.NE ASS.LE SNODO M8-D8**
71	57108	TUBO RIT.NO VR-P
72	23825	**OGIVA PER RACCORDO WOSS D=15**
73	23832	**DADO PER RACCORDO WOSS D=15**
74	0005130136	CONNETTORE TRASF. FIDA L1500
75	33700	FLANGIA
76	0012010147	**PERNO FARFALLA BGN200-390 L490**
77	0019040006	NOTTOLINO COL.TO D12 H15 D6
78	0012010133	FARFALLA BGN200-390 L422
79	0012010097	TIRANTE CON SNODI M6 L.112
80	53076	NOTTOLINO MOLLA M6X18 FEM.
81	23076	RACCORDO WOSS D15-1/2"
82	27677	AT.CO TUBO FLEX 1"1/4 GOM.
83	62575	TURBOLATORE BRUC.RE COMIST

16279 - GRUPPO MODULATORE - MODULATING SYSTEM - SYSTEME DE MODULATION - MODULATIONSSYSTEM

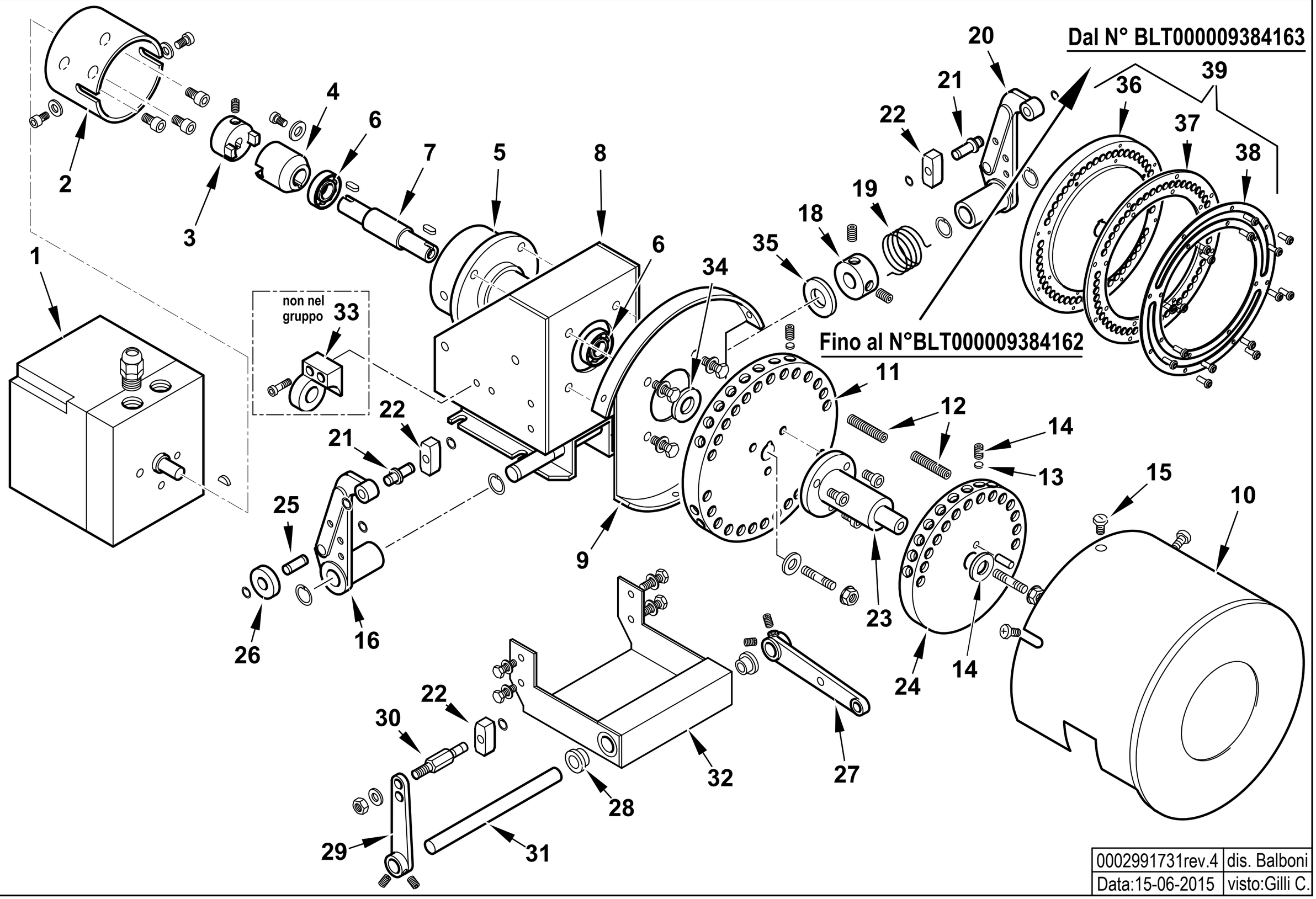

0002991731rev.4	dis. Balboni
Data:15-06-2015	visto:Gilli C.

TAV.A22

16279 AS.MODULATORE CMT

esploso **0002991731** **Rev.4**

Rif.	Codice	Descrizione	Note	Rif.	Codice	Descrizione	Note
1	31071	MOT.NO SIEMENS SQM10.16502		31	16305	ALBERO PER LEVE MODUL. CMT	
2	16261	SOPPORTO MOT.NO MODUTROL		32	16309	PIASTRA SOP.TO LEVE MODUL.	
3	16260	GIUNTO MASCHIO MODUTROL		33	16270	SOP.TO VALV.REG.SN (non compreso nel gruppo)	
4	16259	GIUNTO FEMMINA		34	16313	SPESSORE PULEGGIA	
5	16258	SOPPORTO		35	16220	RONDELLA INOX 15,5X30X1,5	
6	30257	CUSCINETTO 15-35-11		36	0006020617	PULEGGIA SOP.TO VITI MODUL.CMT	Dal N°BLT000009384163
7	16257	PERNO CENTRALE MODUTROL		37	0026050051	ANELLO NYLON ANTISVIT. VITI	Dal N°BLT000009384163
8	16255	SOPPORTO MODUTROL		38	0026050050	ANELLO PULEGGIA MODULATORE IB	Dal N°BLT000009384163
9	16254	SOPPORTO		39	0006110231	AS. PULEGGIA CMT GRANDE	Dal N°BLT000009384163
10	16314	COPERCHIO PULEGGE CMT					
11	16286	PULEGGIA SOP.TO VITI CMT	Fino al N°BLT000009384162				
12	16315	VITE X PULEGGIA STCE 8X40					
13	16282	PIATTELLO PER VITE MODUL.					
14	5488	VITE STCE 10X10 UNI5929					
15	12317	POMELLO					
16	18796	LEVA SINISTRA					
18	33979	BOC.LA CAR.TO MOLLA 20X39					
19	33823	MOLLA SINISTRA 36X24					
20	18795	LEVA DESTRA					
21	0012120136	ALBERINO X TASTATORE L=29 D12					
22	18797	TASTATORE					
23	16310	ALBERO SOP.TO 2° PULEGGIA CM					
24	16287	PULEGGIA SOP.TO VITI D140					
25	0012120137	ALBERINO 19X8					
26	18805	NOTTOLINO					
27	16304	LEVA REGOLAZIONE L115					
28	16306	BOCCOLA OT MODUL. CMT					
29	0015010025	AS.LEVA REG.NE L.85 TS3					
30	16308	ALBERINO X TASTATORE CMT					

901148 - RAMPA GAS 2"-DN65 - GAS TRAIN - TREN DE GAS - RAMPE A GAZ - GASRAMPE

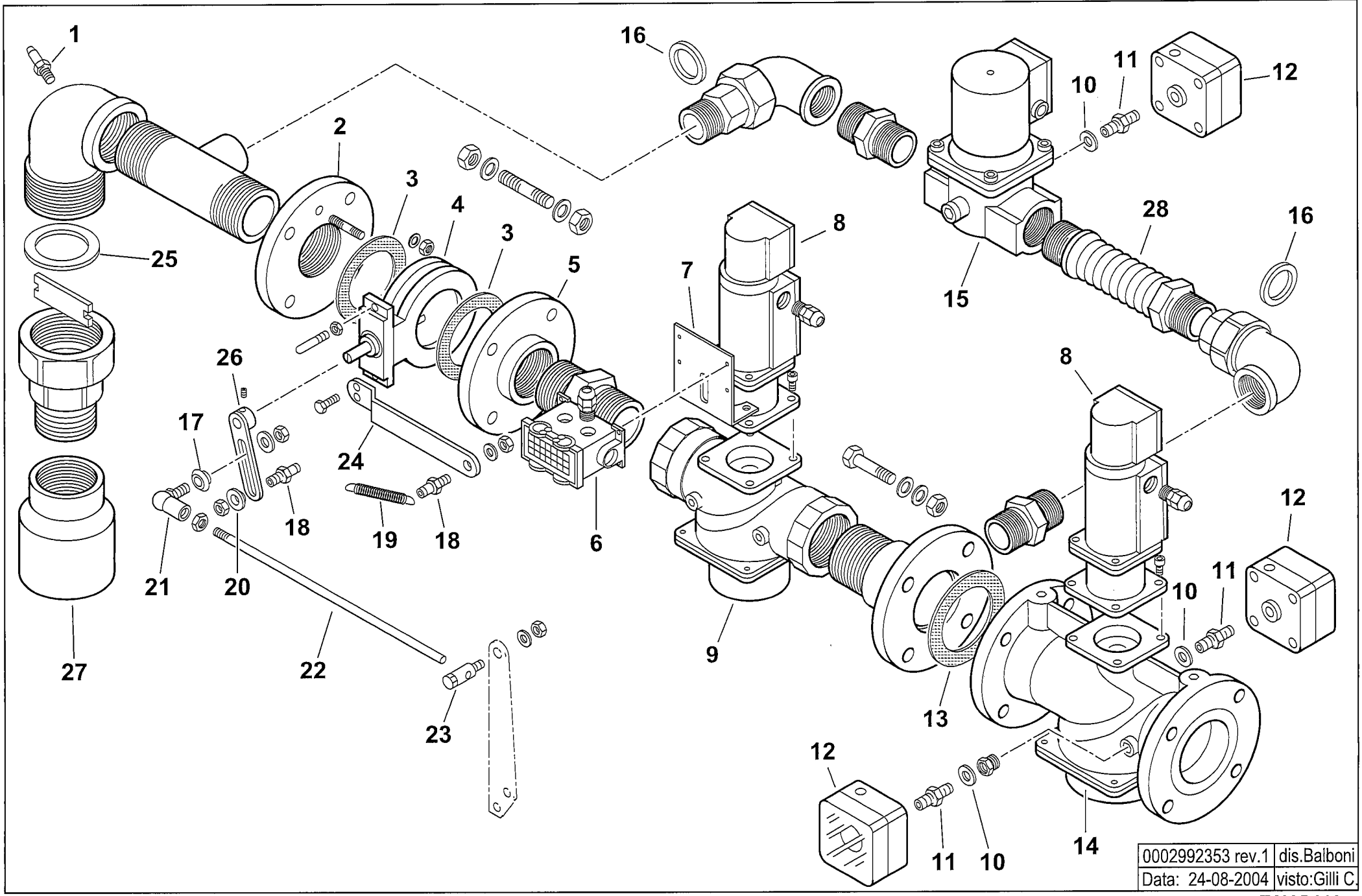

0002992353 rev.1	dis.Balboni
Data: 24-08-2004	visto:Gilli C.

TAV.B260

901148 **Rampa gas 2" - DN65**

esploso **0002992353 rev.1**

Rif.	Codice	Descrizione
1	31483	PRESA PRESSIONE
2	0006020042	FLANGIA
3	23768	GUARNIZIONE
4	0006020049	VALVOLA FARFALLA DKG50 FORATA
5	23409	FLANGIA
6	19561	CONNETTORE
7	59565	STAFFA
8	31176	SERVOMOTORE LANDIS SKP10
9	31179	VALVOLA LANDIS VGG10.504P 2"
10	4987	RONDELLA
11	0010060030	NIPPLO
12	23375	PRESSOSTATO DG150B3
13	23129	GUARNIZIONE DN65
14	31180	VALVOLA LANDIS VGF10.654P DN65
15	0005090058	VALVOLA HONEYW. VE4040B1002 1"1/2
	0005090096	CIRCUITO VE4032/50
	0005090088	BOBINA VE4040B/C
16	0005180005	GUARNIZIONE
17	35621	BOCCOLA
18	17979	NOTTOLINO
19	18393	MOLLA
20	35360	SPESSORE
21	18695	ARTICOLAZIONE
22	41516	ASTA
23	19555	ARTICOLAZIONE
24	41531	STAFFA
25	0005180006	GUARNIZIONE
26	35633	LEVA
27	39194	RACCORDO 3"x2"
28	0005100072	GIUNTO ANTIVIBRANTE 1"1/2

900714 -QUADRO ELETTRICO - CONTROL PANEL - CUADRO ELECTRICO - APPAREILLAGE ELECTRIQUE - SCHALTGERAETE

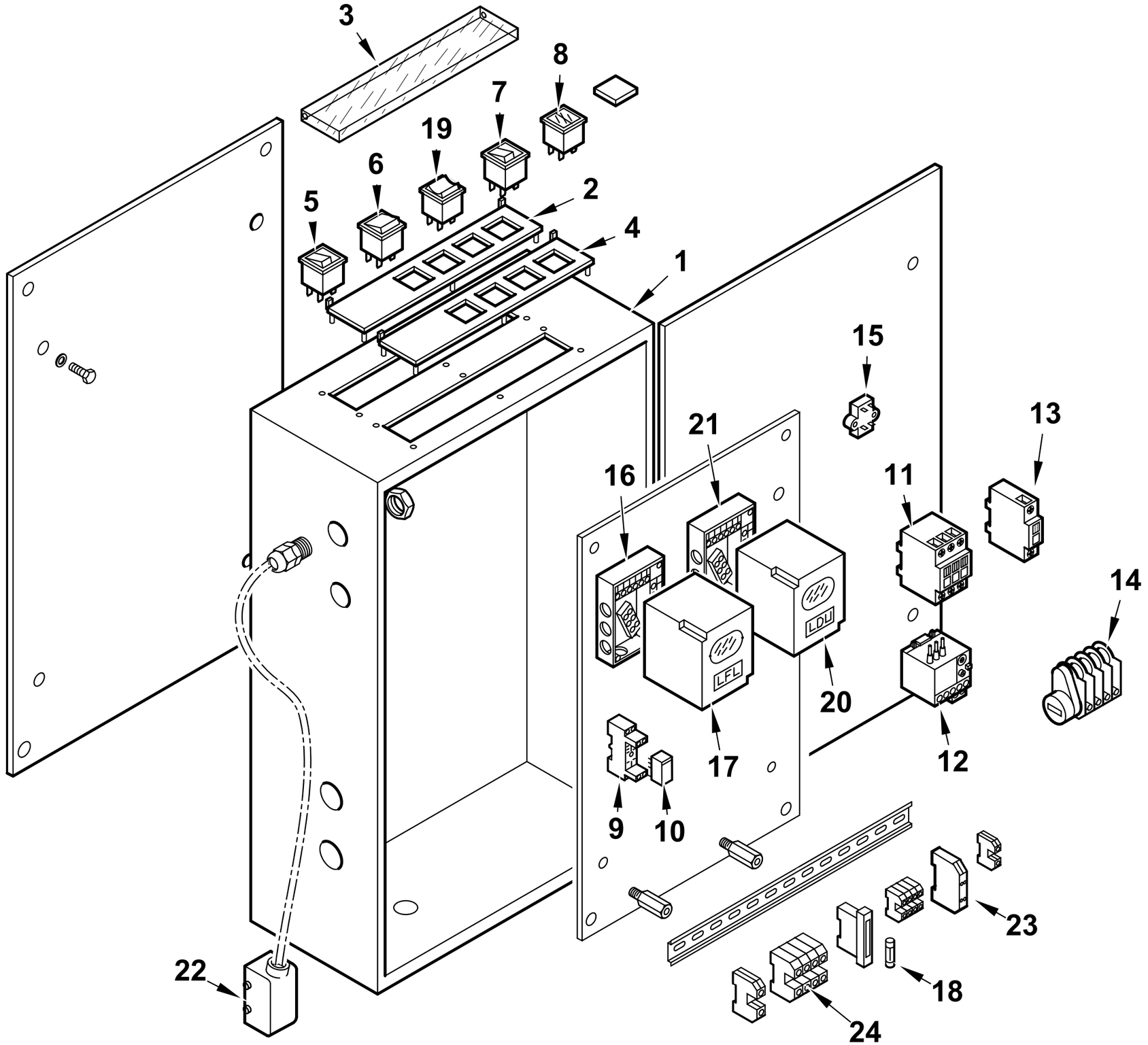

0002991726 rev.3	dis.Balboni
Data: 25-06-2012	visto:Gilli C.

TAV.C220

900714 Quadro elettrico Comist 300 DSPGM

esploso **0002991726** **Rev.3**

Rif.	Codice	Descrizione
1	0012070011	CASSETTA AP.RA CEM 433X583X193
2	0006060008	TARG.FUNZ.TO MODULANTE
3	61228	PROTEZIONE TRASP.TARG. L.224
4	0006060005	TARG.FUNZ.TO MISTO
5	0005120039	INTERRUTTORE SPIA BIANCA
6	0005120041	DEVIATORE BIP. 1804
7	0005120040	PULSANTE SPIA ROSSA
8	0005120058	SEGNALATORE DOPPIO ARANCIO
9	0005110096	ZOCCOLO RELE'2 CONTATTI CR-PSS
10	0005110095	RELE' A 2 CONTATTI CR-P230AC2
11	0005110110	TELERUT.RE LOVATO BG0910A230
	0005110113	TELERUT.RE LOVATO BF2510A230
	0005110140	TELERUT.RE LOVATO BF0040A230
12	0005110128	RELE' TERMICO LOVRF38 13-18A
	0005110123	RELE' TERMICO LOVRF12 2,9-4A
13	0005110138	CONTATTO AUS.LOVATO BFX1004
14	0005040150	MOTORINO CICLICO 3 CAMME CDC
15	0005020034	FILTRO ANTIDIST. FAHDA ZF 6,5A
16	23525	ZOCCOLO LFL
17	0005030071	APPARECCHIATURA LFL1.333
18	7456	FUSIBILE 6,3A 5X20 IWB 0102Q
19	0005120038	DEVIATORE BIPOLARE "0" CENTRALE
20	31367	APPARECCHIATURA LDU11
21	23528	ZOCCOLO AP.RA SIEMENS LDUAGM
22	0005130044	CONNETTORE 10 POLI FEMMINA
23	23062	PONTE RADRIZZATORE EGD2
24	0005130076	MORSETTO WIEL. WK2,5/U

44115 GRUPPO POLVERIZZATORE - NOZZLE ASSEMBLY - LIGNE GICLEUR - DUESENGESTAENGE

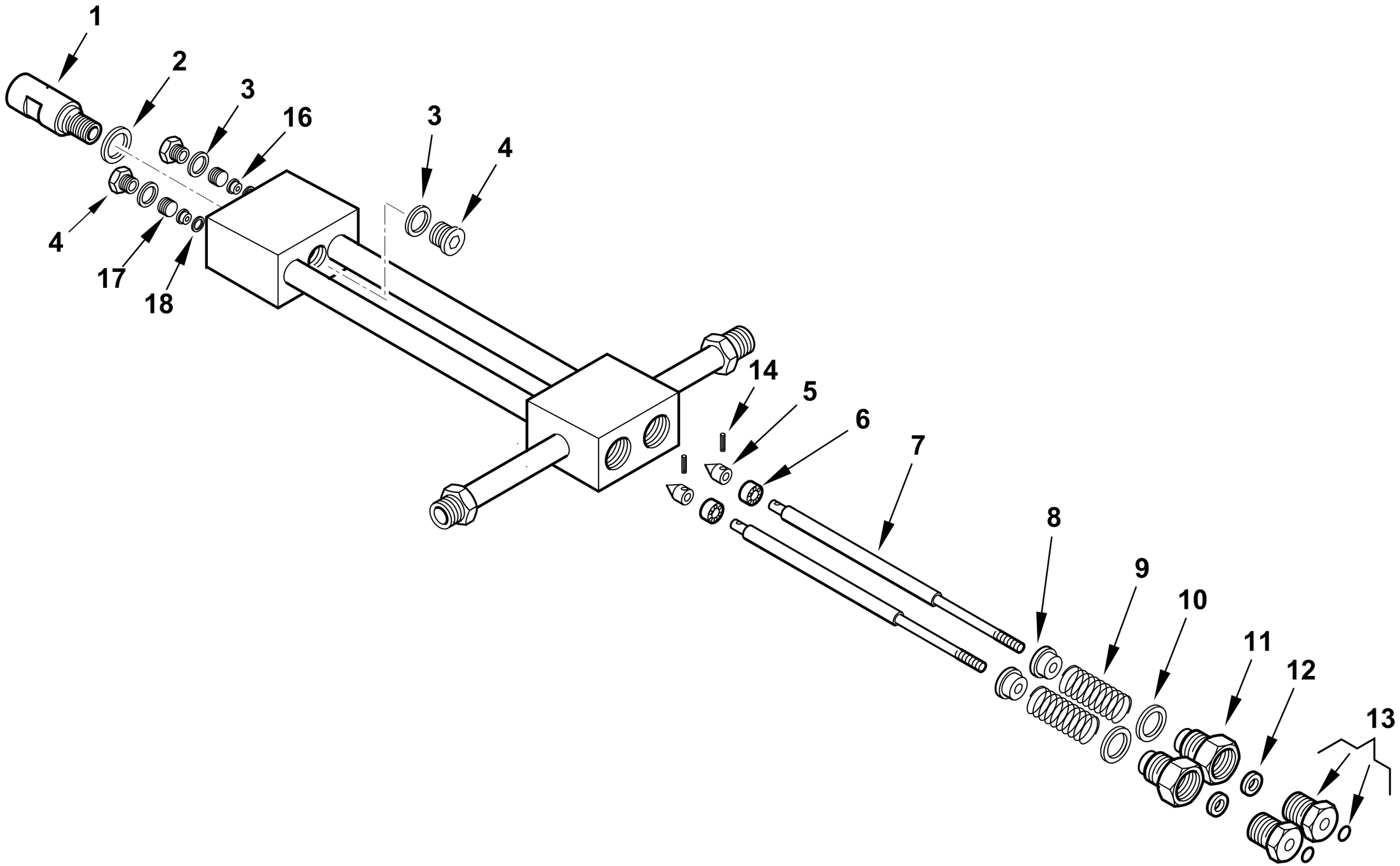

0002990968rev.5	dis.Balboni
Data: 10-07-2013	visto:Gilli C.

TAV.D20

44115 **Assieme gruppo polverizzatore L940** esploso **0002990968** **Rev.5**

Rif.	Codice	Descrizione
1	27611	BOC.NE PORTAUG.LO BERGONZO GPM
2	23066	RONDELLA RAME 20,2X25X1
3	23064	RONDELLA RAME 14,2X19X1
4	23067	TAPPO 14X1,5X12 DIN 908
5	27631	SPILLO CONICO 18X10
6	27614	PISTONE 16X10
7	44118	AS.ASTA APERTURA GPM L 963
8	27621	NOTTOLINO MOLLA GPM
9	19420	MOLLA 35X22,4X3
10	23065	RONDELLA RAME 25,2X30X1
11	27626	BOC.NE PER GUARNIZ.NE GPM
12	0005180109	GUARN.NE FLEXISEAL 6X18X9,5
13	0006020554	BOC.NE PER BOCCOLA GPM OR
	0005180041	GUARNIZIONE OR 2025 VITON
14	0005170007	SPINA CON.INT. 2X12 UNI7586
16	27612	BOCCOLA PER SPILLO GPM
17	27609	GHIERA PER BOCCOLA 14X1,5 GPM
18	23063	RONDELLA RAME 8,2X12X0,5

Rif.	Codice	Descrizione

900029-GRUPPO MAGNETE - MAGNET GROUP - GROUPE MAGNETO - MAGNETMASCHINENSATZ

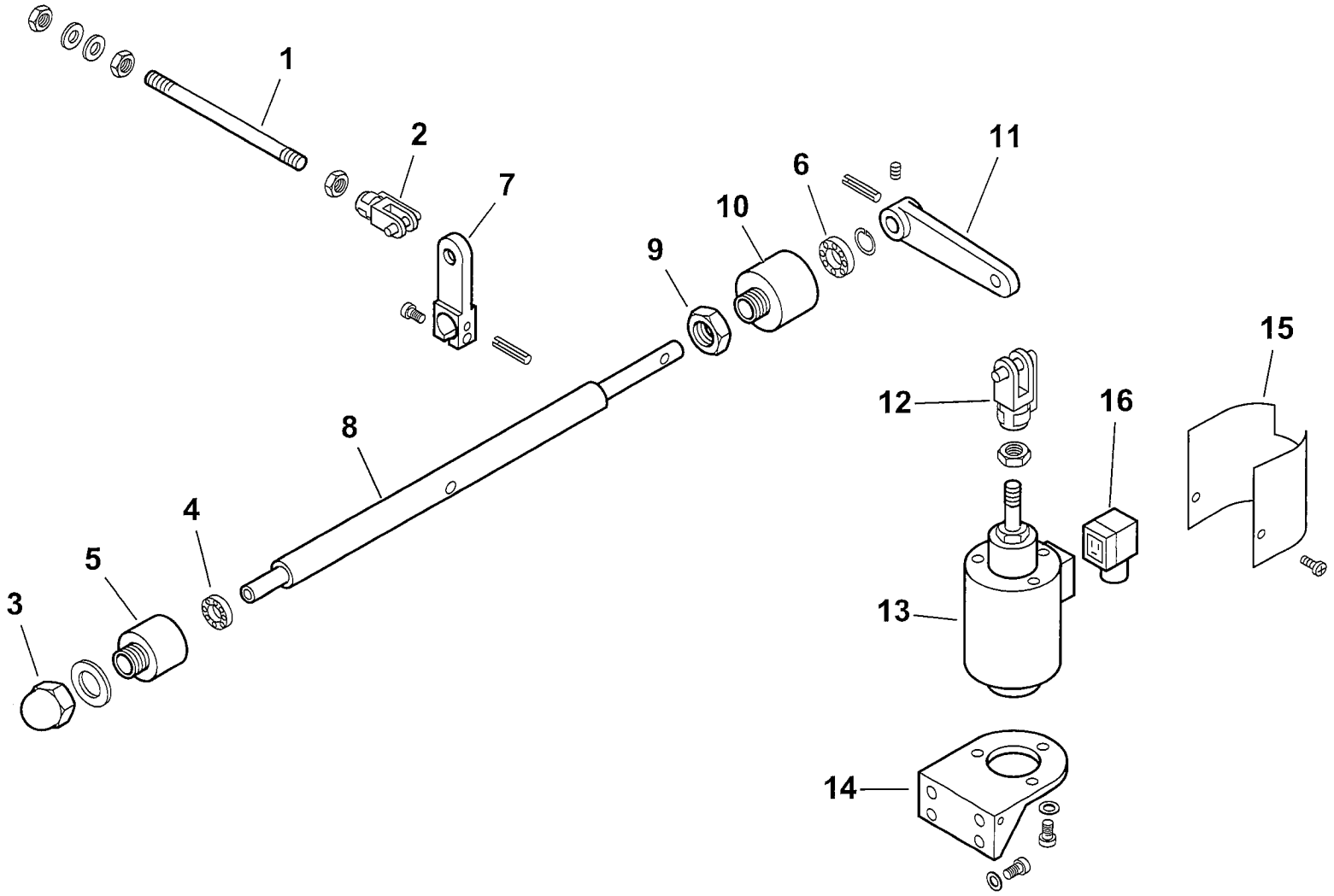

0002990695 rev.1	dis.Balboni
Data: 20-06-2001	visto:Gilli C.

TAV.G9

900029 Gruppo magnete BT 250

esploso **0002990695 rev.1**

Rif.	Codice	Descrizione
1	57080	ASTA COL.TO MAGNETE 250 L290
2	30543	FORCELLA M8 CON CLIPS UNI1676
3	23056	DADO CIECO M12 UNI5721/Z
4	23055	CUSCINETTO 8-22-7
5	27635	SOPPORTO
6	23054	CUSCINETTO 12-28-8 SKF6001-2Z
7	27638	LEVA APERTURA GRUPPO 250-350
8	27640	PERNO SOP.TO LEVA 250
9	27637	DADO PER SOP.TO CUSCINETTO
10	27636	SOP.TO CUSCINETTO D28
11	27641	LEVA PER MAGNETE 180-250
12	27634	FORCELLA PER MAGNETE M12
13	0005250067	ELETTROMAGNETE 230V CA 200V CC
14	33265	SOPPORTO
15	33266	PROTEZIONE
16	30761	CONNETTORE MPM 3POLI NERO PG9

Rif.	Codice	Descrizione

16320 - VALVOLA REGOLATRICE di PRESSIONE - PRESSURE REGULATING VALVE - REGULADOR de PRESION

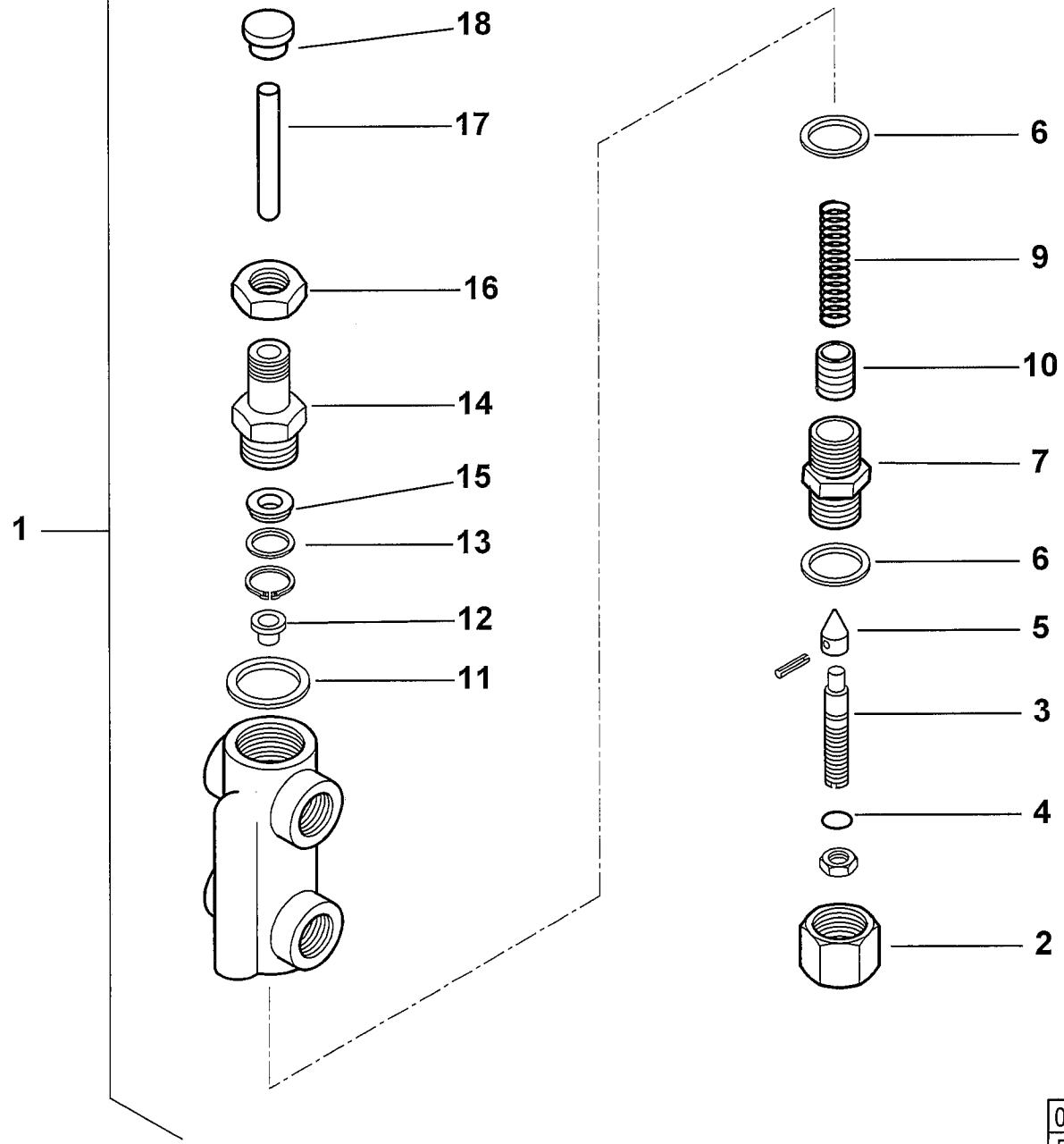

0002990859rev.2	dis. Balboni
Data:14-02-2001	visto: Gilli C.

TAV.H6

16320 Valvola regolatrice di pressione 1/2x3/8

esploso **0002990859 rev.2**

Rif.	Codice	Descrizione
1	16320	ASSIEME VALVOLA REGOLATRICE
2	16295	DADO CIECO
3	16322	VITE REG.NE VR 68X12
4	0005180008	GUARNIZIONE OR 108 VITON
5	27613	SPILLO CONICO 20X11
6	18257	RONDELLA RAME 22X28X2
7	16321	BOCCHETTONE 22X1,5X44
9	16284	MOLLA BY PASS 50,5X14,4
10	32635	PISTONE REG. PRES. MN
11	3431	RONDELLA RAME 30X40X1,5
12	16323	PIATTELLO MOLLA 16X11,5X8
13	32626	RONDELLA X GUAR.NE OT. 22X16X2
14	32631	BOCCHETTONE 50X22X1,5
15	23111	GUARNIZIONE LABBRO UM2210VITON
16	32633	DADO ES.LE 22X1,5M H7
17	16293	PERNO SPINTA 75X10
18	32629	PIATTELLO SPINTA 25X17X10

Rif.	Codice	Descrizione

900030 - GRUPPO MOTORE POMPA - PUMP MOTOR GROUP - GRUPO MOTOR BOMBA (kW1,5 -50Hz)

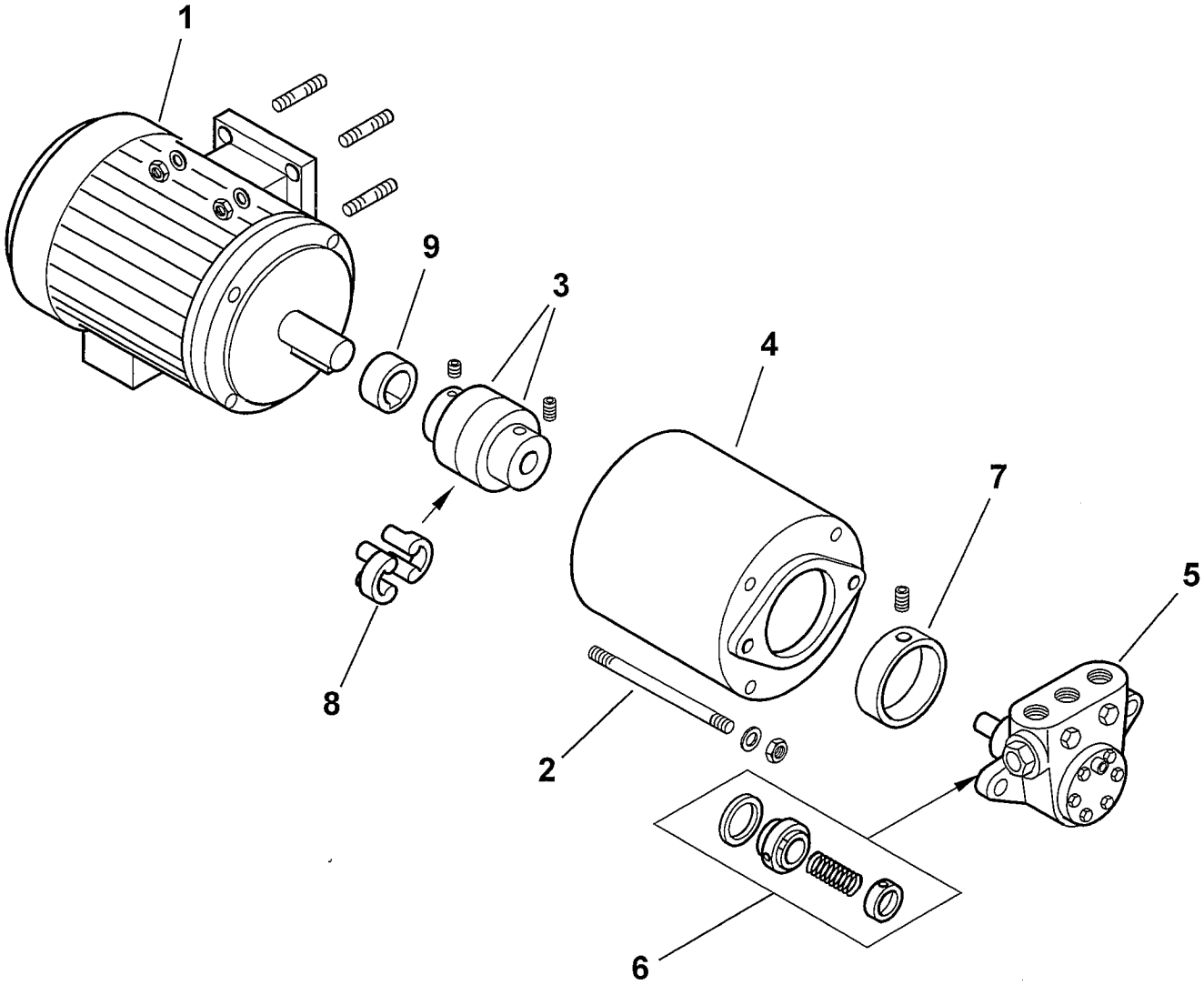

0002990479 rev.3	dis. Balboni
Data: 04-11-2004	visto:Gilli C.

TAV.L1

900030 **Gruppo motore-pompa kW 1,5-450-50Hz** esploso **0002990479 rev.3**

Rif.	Codice	Descrizione
1	30766	MOTORE P.KW1,5 230-400/50
2	18708	TIRANTE M 8X160
3	36823	GIUNTO MOTORE POMPA D24XD12
4	39105	SOPPORTO
5	0005060022	POMPA 450
6	95519	TENUTA POMPA DANF/HP 40-700
7	36824	RIDUZIONE
8	17886	PARASTRAPPO
9	38595	DISTANZIALE GIUNTO D24-H14

Rif.	Codice	Descrizione

COMIST 300 DSPGM 50Hz cod.5360050

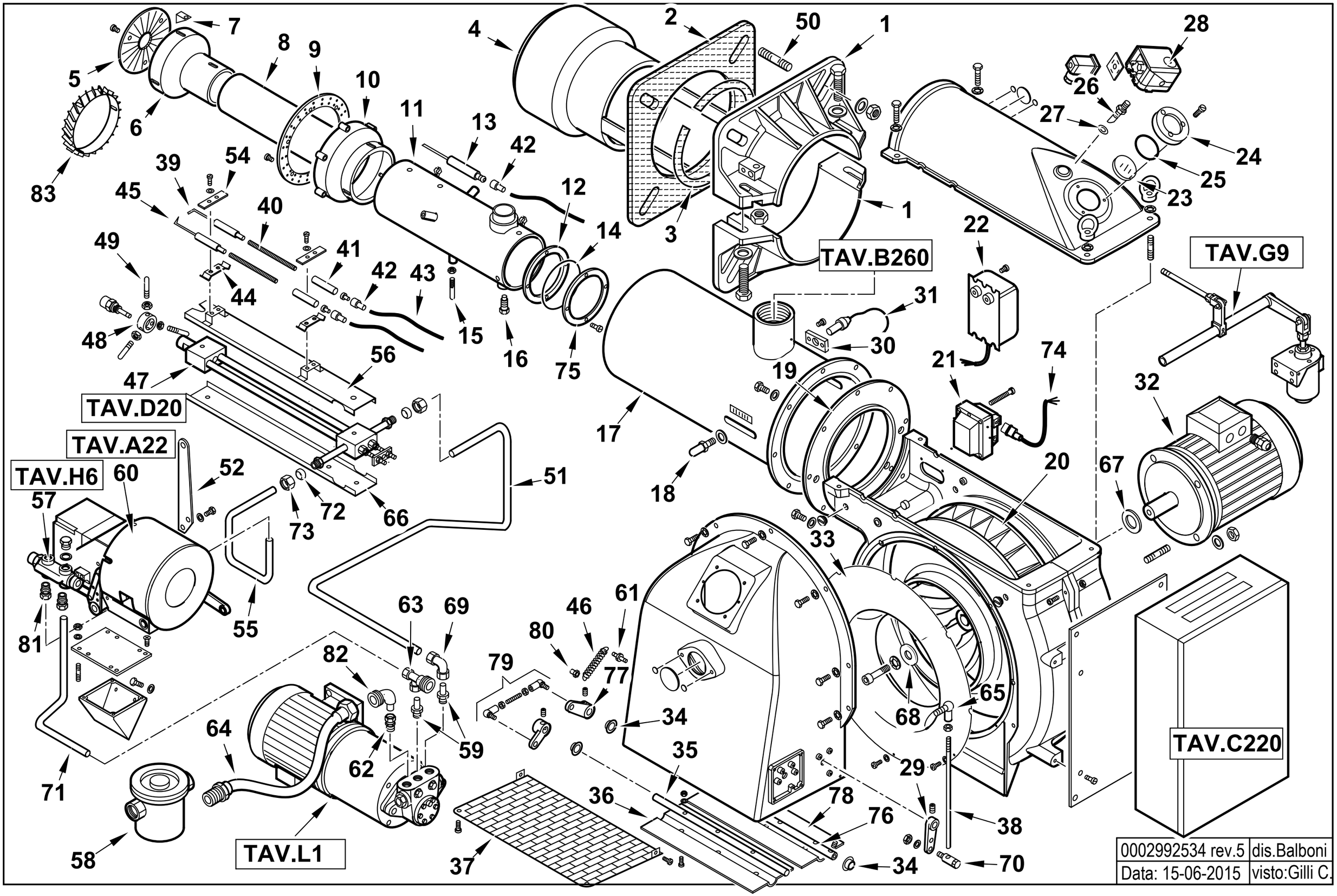

5360050 COMIST 300 DSPGM 50Hz sploso **0002992534 Rev.5**

Rif.	Codice	Descrizione
1	8012120102	SEMIFLANGIA ATT.BRUC. BGN300P
2	0012120106	GUARN.NE FLANGIA AT.CO
3	0012120107	CORDONE FIBRA DI VETRO 6X6X885
4	33756	DIFFUSORE CMT250MM
5	33733	DISCO FRESATO 180X50 I152
6	33732	CAMPANA INT. 191X185
7	39072	SOPPORTO
8	33754	CANNOTTO INTERNO
9	33731	DISCO FORATO 248X205
10	33726	CAMPANA ESTERNA
11	62530	CANNOTTO INTERMEDIO
12	33669	ANELLO CENTRAG. CANOTTO
13	33758	ELETTRODO GAS CMT250 L760
14	31424	GUARNIZIONE OR 4600
15	39022	VITE CENTRAGGIO H25XM8
16	37026	VITE BLOC.GIO CANNOTTO
17	62546	AS.CANNOTTO EST.CMT250 L720
18	18476	NOTTOLINO 46X8M
19	33531	FLANGIA AT.CO CANNOTTO D340
20	29361	VENTOLA D.430X45
21	0005020030	**TRASF.RE GAS 8/20 50HZ/PM SP4I**
22	57024	TRASF.RE 14KV-30MA 230/50
23	0012010143	VETRINO 60X3 FUME' POLICARB.
24	8012010145	ANELLO PER VETRINO 90X55 PRES.
25	23299	GUARNIZIONE OR 3218
26	18722	NIPPLO PRES.TO 1/4"X48
27	4987	RONDELLA
28	0005040134	PRESSOSTATO KROMS. DG 6U-5
29	16301	LEVA REGOLAZIONE L40 D10
30	30895	SOPPORTO

Rif.	Codice	Descrizione
31	30837	FOTO QRA2
32	30104	**MOTORE TRIF. KW7,5 230-400/50**
33	0012010130	ANELLO CONV.RE ARIA 482X255
34	54056	BOCCOLA IGLIDUR-G 20X14X12X1
35	0012010134	PERNO FARFALLA BGN200-390 L465
36	0012010132	FARFALLA BGN200-390 L414,5
37	0012010129	PROTEZIONE CONVOGLIATORE
38	57239	ASTA REG.NE M8X520
39	27779	ELETTRODO G.P. MAGNETE DS
40	45072	PROLUNGA ELET.DO L600X5MA
41	19424	ISOLATORE X ELETTRODO D14X5,5
42	0005060037	SOPPRESSORE A FILO 5000 OHM
43	30223	CAVO A.T. 1 MMQ D.7
44	34459	STAFFA
45	27778	ELETTRODO SN
46	18393	MOLLA 80X9
47	44115	AS.GRUPPO POLV.RE L940
48	27669	BOCCOLA SOP. GRUPPO 20X45X28
49	57133	PERNO CENTRAGGIO M6X60
50	17888	PRIGIONIERO M20X108
51	62506	TUBO MAN.TA P-GP
52	44545	STAFFA
54	61299	PIASTRINA
55	57107	TUBO RIT.NO GP-VR CMT250MM
56	44120	PROTEZIONE SUPERIORE
57	16320	VALV.REG.PRES. MOD. 1/2X3/8
58	30875	FILTRO GASOLIO 1"1/4
	95043	CARTUCCIA
	95102	GUARNIZIONE FILTRO

Rif.	Codice	Descrizione
59	57058	RAC.DO X AT.CO WOSS D15 ½"
60	16279	MODULATORE
61	35620	NOTTOLINO
62	23077	RACCORDO WOSS D18-1/2"
63	27663	AT.CO TUBO FLEX 1"1/4 3VIE
64	0005070456	TUBO FLESSIBILE 1"1/4x1500
65	18695	ARTICOL.NE ASS.LE SNODO M8
66	44121	PROTEZIONE GPM L935 INF.
67	29364	DISTAN.LE VENTOLA 38X58X5
68	17887	PIATTELLO FISS.GIO VENTOLA
69	23074	RACCORDO WOSS D15
70	19555	ARTICOL.NE ASS.LE SNODO M8-D8
71	57108	TUBO RIT.NO VR-P
72	23825	OGIVA PER RACCORDO WOSS D=15
73	23832	DADO PER RACCORDO WOSS D=15
74	0005130136	CONNETTORE TRASF. FIDA L1500
75	33700	FLANGIA
76	0012010147	PERNO FARFALLA BGN200-390 L490
77	0019040006	NOTTOLINO COL.TO D12 H15 D6
78	0012010133	FARFALLA BGN200-390 L422
79	0012010097	TIRANTE CON SNODI M6 L.112
80	53076	NOTTOLINO MOLLA M6X18 FEM.
81	23076	RACCORDO WOSS D15-1/2"
82	27677	AT.CO TUBO FLEX 1"1/4 GOM.
83	62575	TURBOLATORE BRUC.RE COMIST

16279 - GRUPPO MODULATORE - MODULATING SYSTEM - SYSTEME DE MODULATION - MODULATIONSSYSTEM

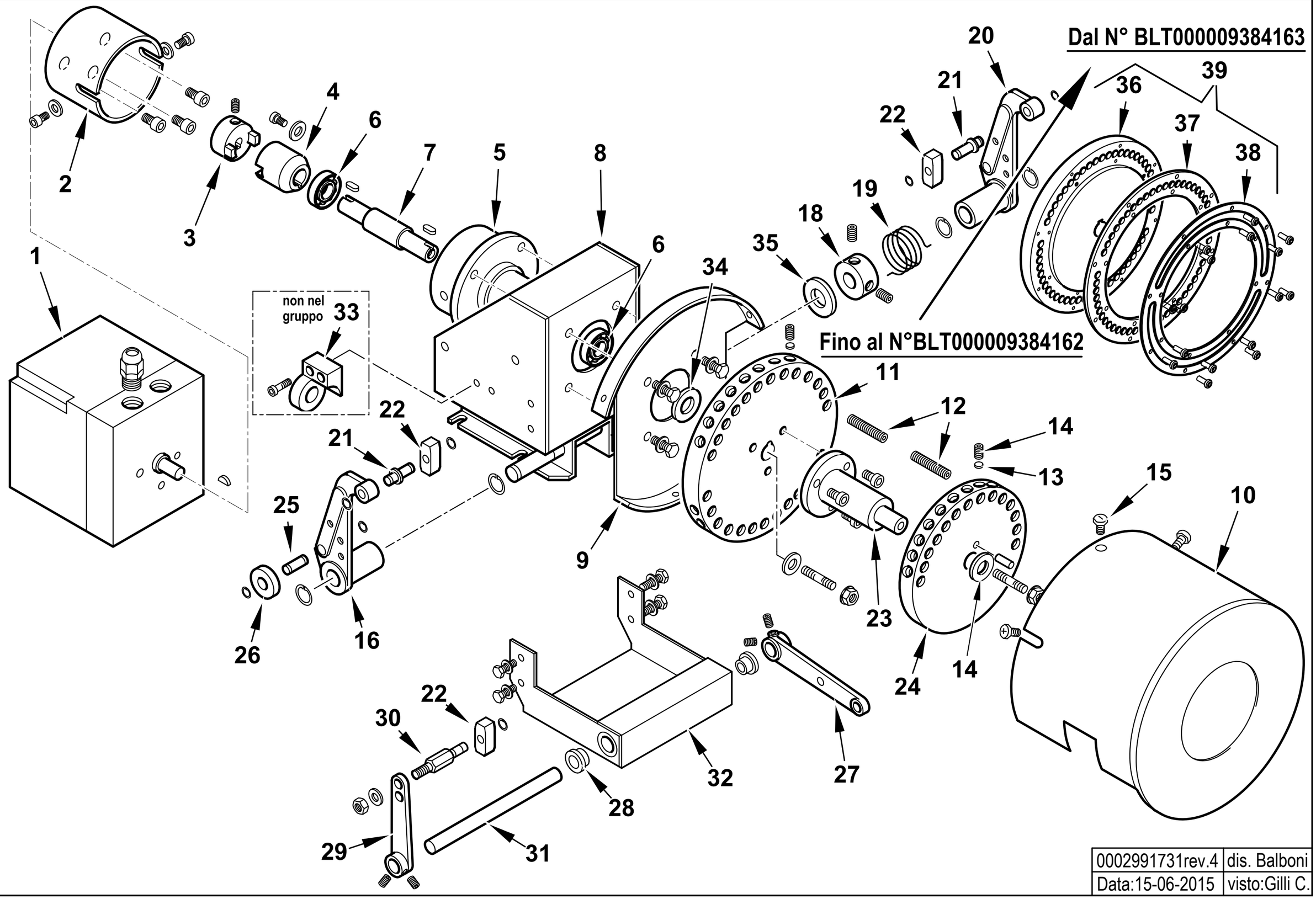

0002991731rev.4	dis. Balboni
Data:15-06-2015	visto:Gilli C.

TAV.A22

16279 AS.MODULATORE CMT

esploso **0002991731** **Rev.4**

Rif.	Codice	Descrizione	Note	Rif.	Codice	Descrizione	Note
1	31071	MOT.NO SIEMENS SQM10.16502		31	16305	ALBERO PER LEVE MODUL. CMT	
2	16261	SOPPORTO MOT.NO MODUTROL		32	16309	PIASTRA SOP.TO LEVE MODUL.	
3	16260	GIUNTO MASCHIO MODUTROL		33	16270	SOP.TO VALV.REG.SN (non compreso nel gruppo)	
4	16259	GIUNTO FEMMINA		34	16313	SPESSORE PULEGGIA	
5	16258	SOPPORTO		35	16220	RONDELLA INOX 15,5X30X1,5	
6	30257	CUSCINETTO 15-35-11		36	0006020617	PULEGGIA SOP.TO VITI MODUL.CMT	Dal N°BLT000009384163
7	16257	PERNO CENTRALE MODUTROL		37	0026050051	ANELLO NYLON ANTISVIT. VITI	Dal N°BLT000009384163
8	16255	SOPPORTO MODUTROL		38	0026050050	ANELLO PULEGGIA MODULATORE IB	Dal N°BLT000009384163
9	16254	SOPPORTO		39	0006110231	AS. PULEGGIA CMT GRANDE	Dal N°BLT000009384163
10	16314	COPERCHIO PULEGGE CMT					
11	16286	PULEGGIA SOP.TO VITI CMT	Fino al N°BLT000009384162				
12	16315	VITE X PULEGGIA STCE 8X40					
13	16282	PIATTELLO PER VITE MODUL.					
14	5488	VITE STCE 10X10 UNI5929					
15	12317	POMELLO					
16	18796	LEVA SINISTRA					
18	33979	BOC.LA CAR.TO MOLLA 20X39					
19	33823	MOLLA SINISTRA 36X24					
20	18795	LEVA DESTRA					
21	0012120136	ALBERINO X TASTATORE L=29 D12					
22	18797	TASTATORE					
23	16310	ALBERO SOP.TO 2° PULEGGIA CM					
24	16287	PULEGGIA SOP.TO VITI D140					
25	0012120137	ALBERINO 19X8					
26	18805	NOTTOLINO					
27	16304	LEVA REGOLAZIONE L115					
28	16306	BOCCOLA OT MODUL. CMT					
29	0015010025	AS.LEVA REG.NE L.85 TS3					
30	16308	ALBERINO X TASTATORE CMT					

901148 - RAMPA GAS 2"-DN65 - GAS TRAIN - TREN DE GAS - RAMPE A GAZ - GASRAMPE

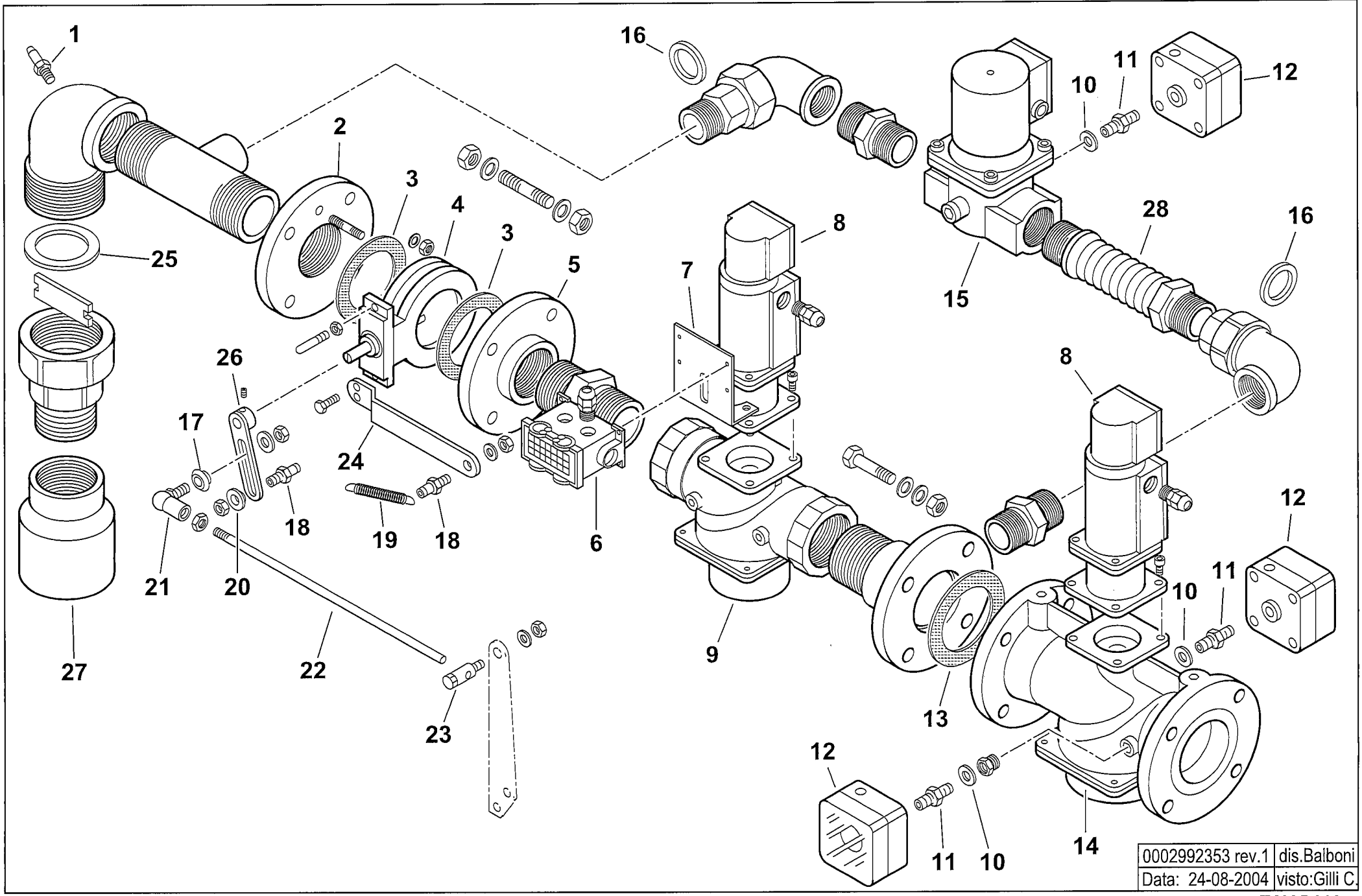

0002992353 rev.1	dis.Balboni
Data: 24-08-2004	visto:Gilli C.

TAV.B260

901148 **Rampa gas 2" - DN65**

esploso **0002992353 rev.1**

Rif.	Codice	Descrizione
1	31483	PRESA PRESSIONE
2	0006020042	FLANGIA
3	23768	GUARNIZIONE
4	0006020049	VALVOLA FARFALLA DKG50 FORATA
5	23409	FLANGIA
6	19561	CONNETTORE
7	59565	STAFFA
8	31176	SERVOMOTORE LANDIS SKP10
9	31179	VALVOLA LANDIS VGG10.504P 2"
10	4987	RONDELLA
11	0010060030	NIPPLO
12	23375	PRESSOSTATO DG150B3
13	23129	GUARNIZIONE DN65
14	31180	VALVOLA LANDIS VGF10.654P DN65
15	0005090058	VALVOLA HONEYW. VE4040B1002 1"1/2
	0005090096	CIRCUITO VE4032/50
	0005090088	BOBINA VE4040B/C
16	0005180005	GUARNIZIONE
17	35621	BOCCOLA
18	17979	NOTTOLINO
19	18393	MOLLA
20	35360	SPESSORE
21	18695	ARTICOLAZIONE
22	41516	ASTA
23	19555	ARTICOLAZIONE
24	41531	STAFFA
25	0005180006	GUARNIZIONE
26	35633	LEVA
27	39194	RACCORDO 3"x2"
28	0005100072	GIUNTO ANTIVIBRANTE 1"1/2

900714 -QUADRO ELETTRICO - CONTROL PANEL - CUADRO ELECTRICO - APPAREILLAGE ELECTRIQUE - SCHALTGERAETE

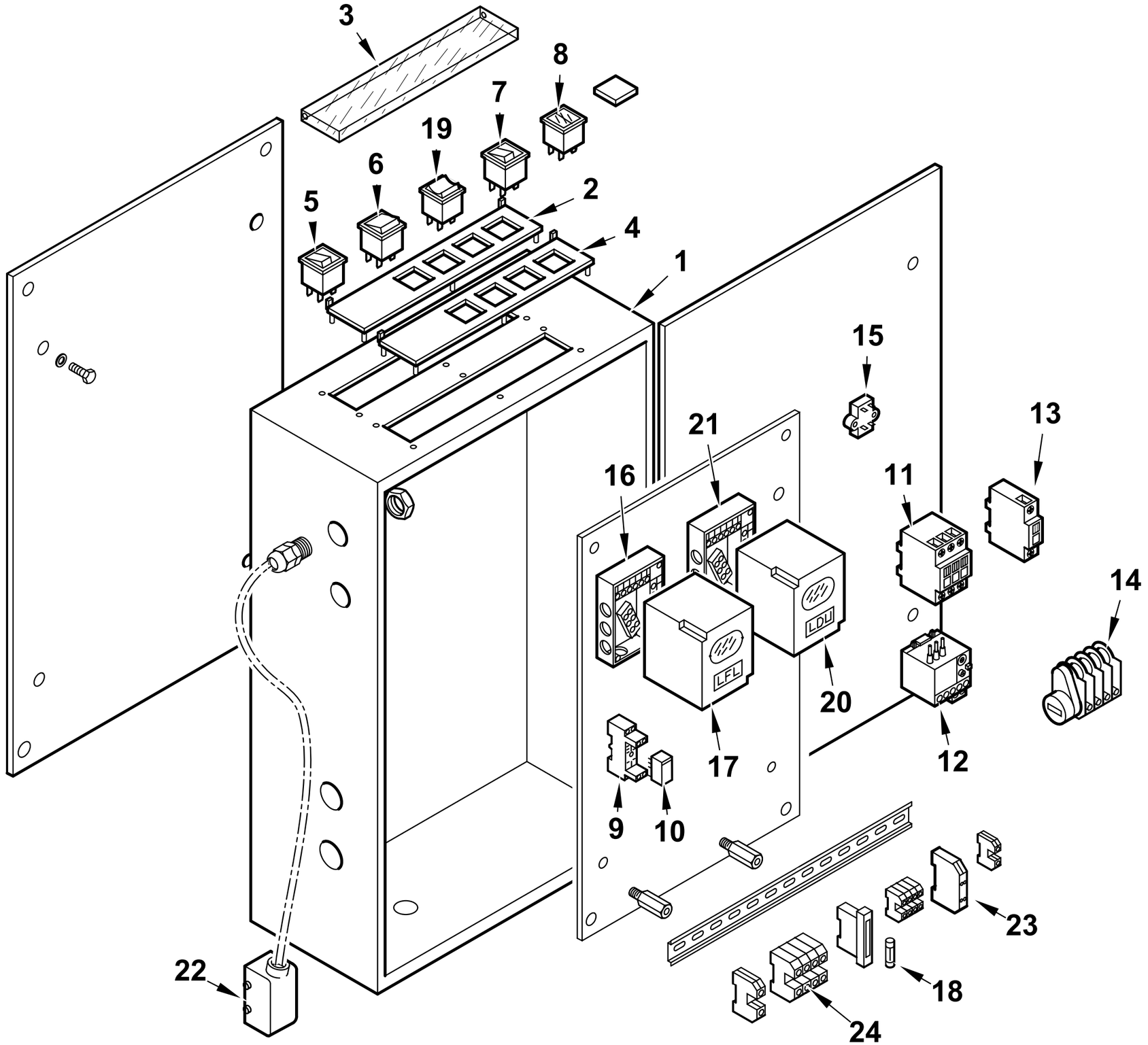

0002991726 rev.3	dis.Balboni
Data: 25-06-2012	visto:Gilli C.

TAV.C220

900714 Quadro elettrico Comist 300 DSPGM

esploso **0002991726** **Rev.3**

Rif.	Codice	Descrizione
1	0012070011	CASSETTA AP.RA CEM 433X583X193
2	0006060008	TARG.FUNZ.TO MODULANTE
3	61228	PROTEZIONE TRASP.TARG. L.224
4	0006060005	TARG.FUNZ.TO MISTO
5	0005120039	INTERRUTTORE SPIA BIANCA
6	0005120041	DEVIATORE BIP. 1804
7	0005120040	PULSANTE SPIA ROSSA
8	0005120058	SEGNALATORE DOPPIO ARANCIO
9	0005110096	ZOCCOLO RELE'2 CONTATTI CR-PSS
10	0005110095	RELE' A 2 CONTATTI CR-P230AC2
11	0005110110	TELERUT.RE LOVATO BG0910A230
	0005110113	TELERUT.RE LOVATO BF2510A230
	0005110140	TELERUT.RE LOVATO BF0040A230
12	0005110128	RELE' TERMICO LOVRF38 13-18A
	0005110123	RELE' TERMICO LOVRF12 2,9-4A
13	0005110138	CONTATTO AUS.LOVATO BFX1004
14	0005040150	MOTORINO CICLICO 3 CAMME CDC
15	0005020034	FILTRO ANTIDIST. FAHDA ZF 6,5A
16	23525	ZOCCOLO LFL
17	0005030071	APPARECCHIATURA LFL1.333
18	7456	FUSIBILE 6,3A 5X20 IWB 0102Q
19	0005120038	DEVIATORE BIPOLARE "0" CENTRALE
20	31367	APPARECCHIATURA LDU11
21	23528	ZOCCOLO AP.RA SIEMENS LDUAGM
22	0005130044	CONNETTORE 10 POLI FEMMINA
23	23062	PONTE RADRIZZATORE EGD2
24	0005130076	MORSETTO WIEL. WK2,5/U

44115 GRUPPO POLVERIZZATORE - NOZZLE ASSEMBLY - LIGNE GICLEUR - DUESENGESTAENGE

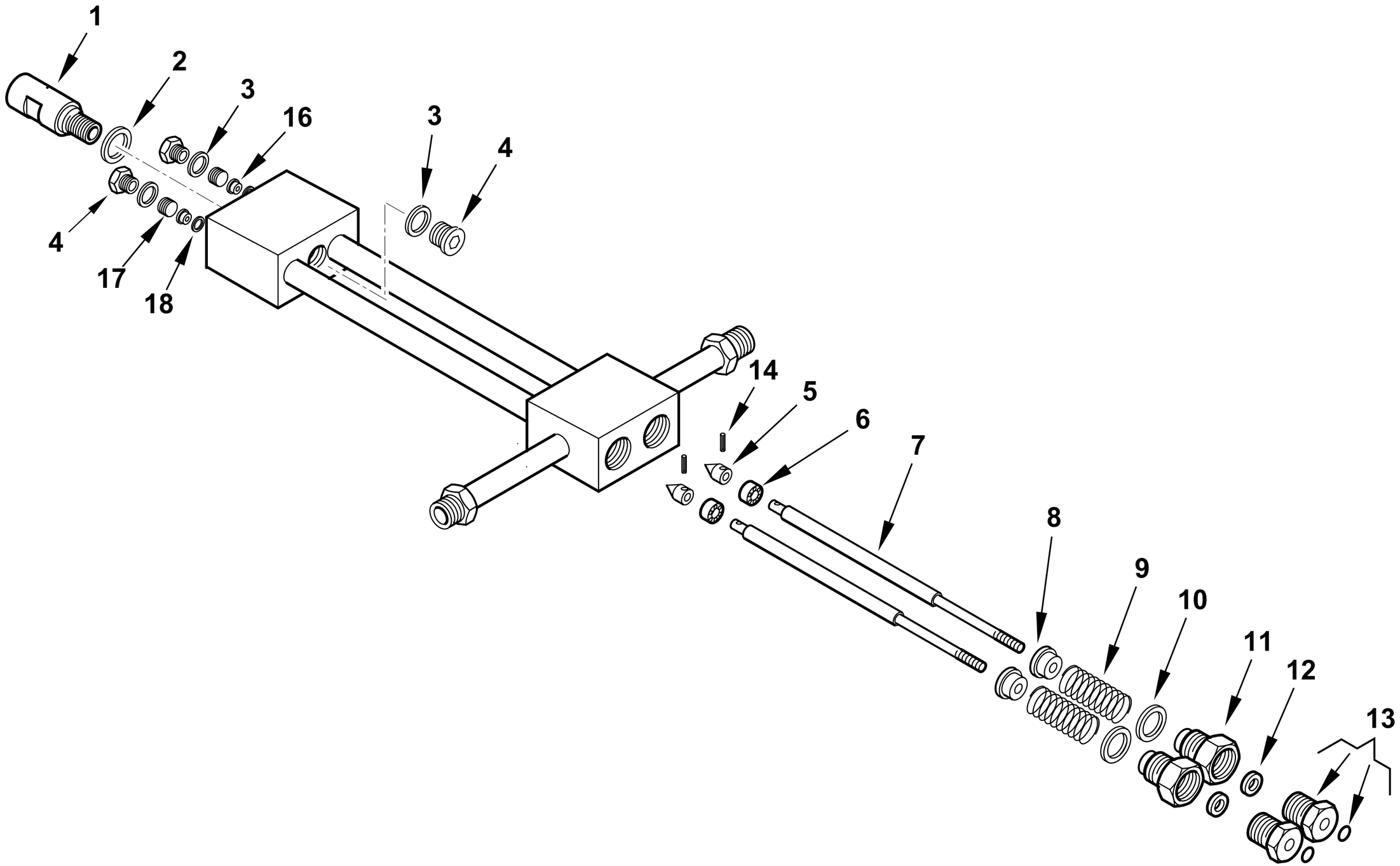

0002990968rev.5	dis.Balboni
Data: 10-07-2013	visto:Gilli C.

TAV.D20

44115 **Assieme gruppo polverizzatore L940** esploso **0002990968** **Rev.5**

Rif.	Codice	Descrizione
1	27611	BOC.NE PORTAUG.LO BERGONZO GPM
2	23066	RONDELLA RAME 20,2X25X1
3	23064	RONDELLA RAME 14,2X19X1
4	23067	TAPPO 14X1,5X12 DIN 908
5	27631	SPILLO CONICO 18X10
6	27614	PISTONE 16X10
7	44118	AS.ASTA APERTURA GPM L 963
8	27621	NOTTOLINO MOLLA GPM
9	19420	MOLLA 35X22,4X3
10	23065	RONDELLA RAME 25,2X30X1
11	27626	BOC.NE PER GUARNIZ.NE GPM
12	0005180109	GUARN.NE FLEXISEAL 6X18X9,5
13	0006020554	BOC.NE PER BOCCOLA GPM OR
	0005180041	GUARNIZIONE OR 2025 VITON
14	0005170007	SPINA CON.INT. 2X12 UNI7586
16	27612	BOCCOLA PER SPILLO GPM
17	27609	GHIERA PER BOCCOLA 14X1,5 GPM
18	23063	RONDELLA RAME 8,2X12X0,5

Rif.	Codice	Descrizione

900029-GRUPPO MAGNETE - MAGNET GROUP - GROUPE MAGNETO - MAGNETMASCHINENSATZ

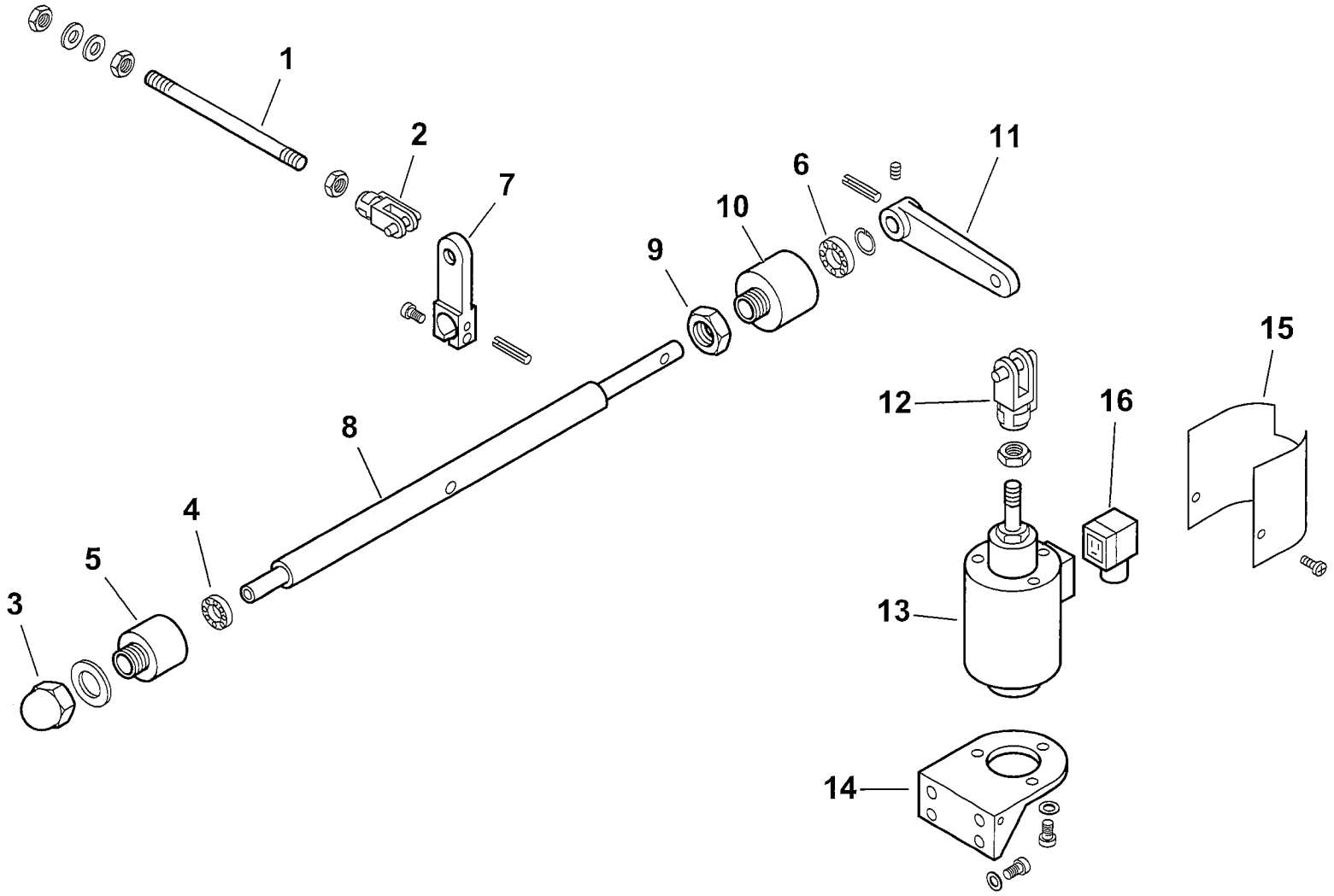

0002990695 rev.1	dis.Balboni
Data: 20-06-2001	visto:Gilli C.

TAV.G9

900029 Gruppo magnete BT 250

esploso **0002990695 rev.1**

Rif.	Codice	Descrizione
1	57080	ASTA COL.TO MAGNETE 250 L290
2	30543	FORCELLA M8 CON CLIPS UNI1676
3	23056	DADO CIECO M12 UNI5721/Z
4	23055	CUSCINETTO 8-22-7
5	27635	SOPPORTO
6	23054	CUSCINETTO 12-28-8 SKF6001-2Z
7	27638	LEVA APERTURA GRUPPO 250-350
8	27640	PERNO SOP.TO LEVA 250
9	27637	DADO PER SOP.TO CUSCINETTO
10	27636	SOP.TO CUSCINETTO D28
11	27641	LEVA PER MAGNETE 180-250
12	27634	FORCELLA PER MAGNETE M12
13	0005250067	ELETTROMAGNETE 230V CA 200V CC
14	33265	SOPPORTO
15	33266	PROTEZIONE
16	30761	CONNETTORE MPM 3POLI NERO PG9

Rif.	Codice	Descrizione

16320 - VALVOLA REGOLATRICE di PRESSIONE - PRESSURE REGULATING VALVE - REGULADOR de PRESION

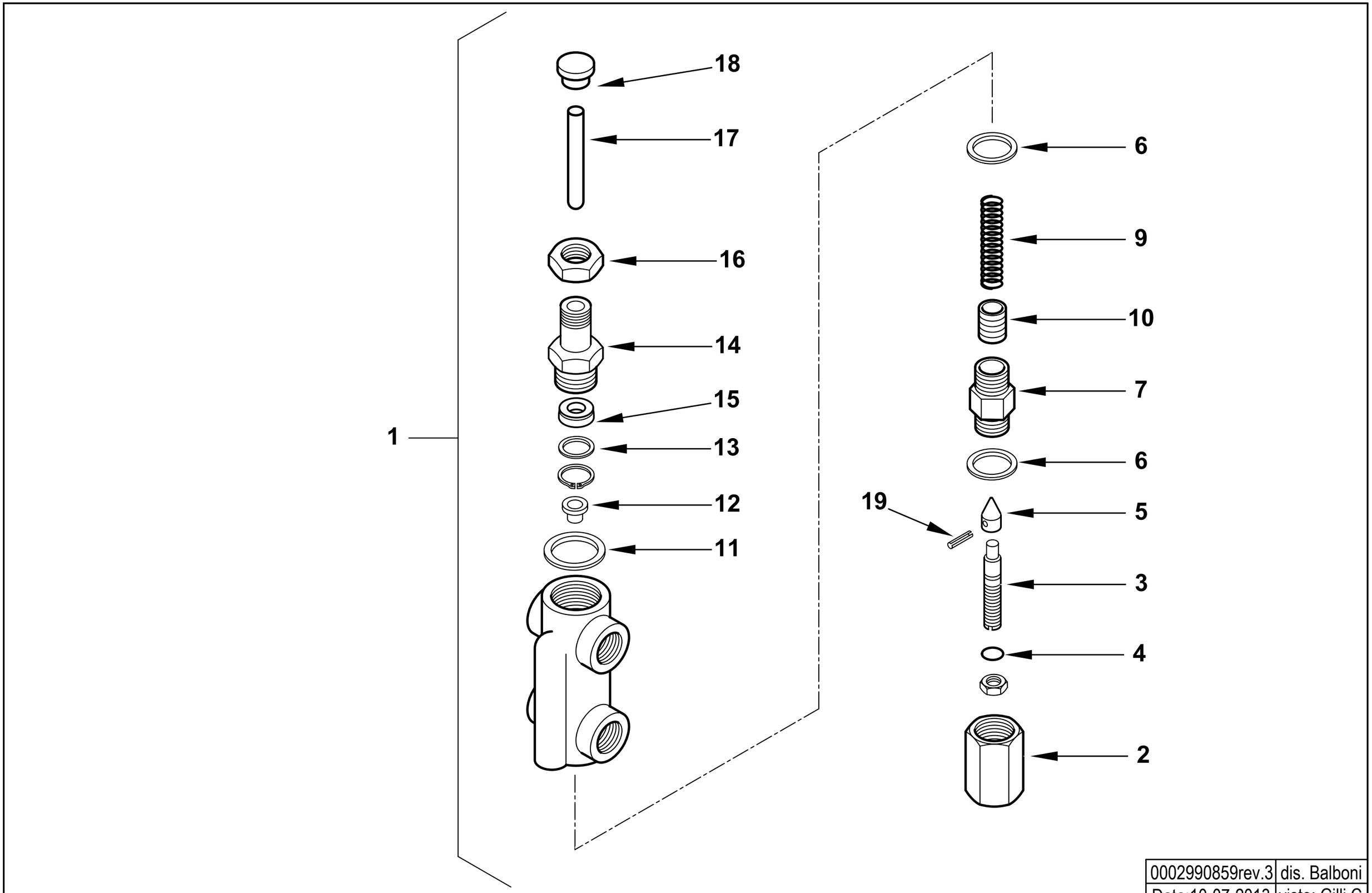

0002990859rev.3	dis. Balboni
Data:10-07-2013	visto: Gilli C.

TAV.H6

16320 AS.VALV.REG.PRES. MOD. 1/2X3/8

esploso **0002990859** **rev.3**

Rif.	Codice	Descrizione
1	16320	ASSIEME VALVOLA REGOLATRICE
2	16295	DADO CIECO
3	16322	VITE REG.NE VR 68X12
4	0005180008	GUARNIZIONE OR 108 VITON
5	27613	SPILLO CONICO 20X11
6	18257	RONDELLA RAME 22X28X2
7	16321	BOCCHETTONE 22X1,5X44
9	16284	MOLLA BY PASS 50,5X14,4
10	32635	PISTONE REG. PRES. MN
11	3431	RONDELLA RAME 30X40X1,5
12	16323	PIATTELLO MOLLA 16X11,5X8
13	32626	RONDELLA X GUAR.NE OT. 22X16X2
14	32631	BOCCHETTONE 50X22X1,5
15	0005180110	GUARN.NE FLEXISEAL 10X22X7,5
16	32633	DADO ES.LE 22X1,5M H7
17	16293	PERNO SPINTA 75X10
18	32629	PIATTELLO SPINTA 25X17X10
19	23112	SPINA SPIRALE 2,5X12 UNI6875

Rif.	Codice	Descrizione

900030 - GRUPPO MOTORE POMPA - PUMP MOTOR GROUP - GRUPO MOTOR BOMBA (kW1,5 -50Hz)

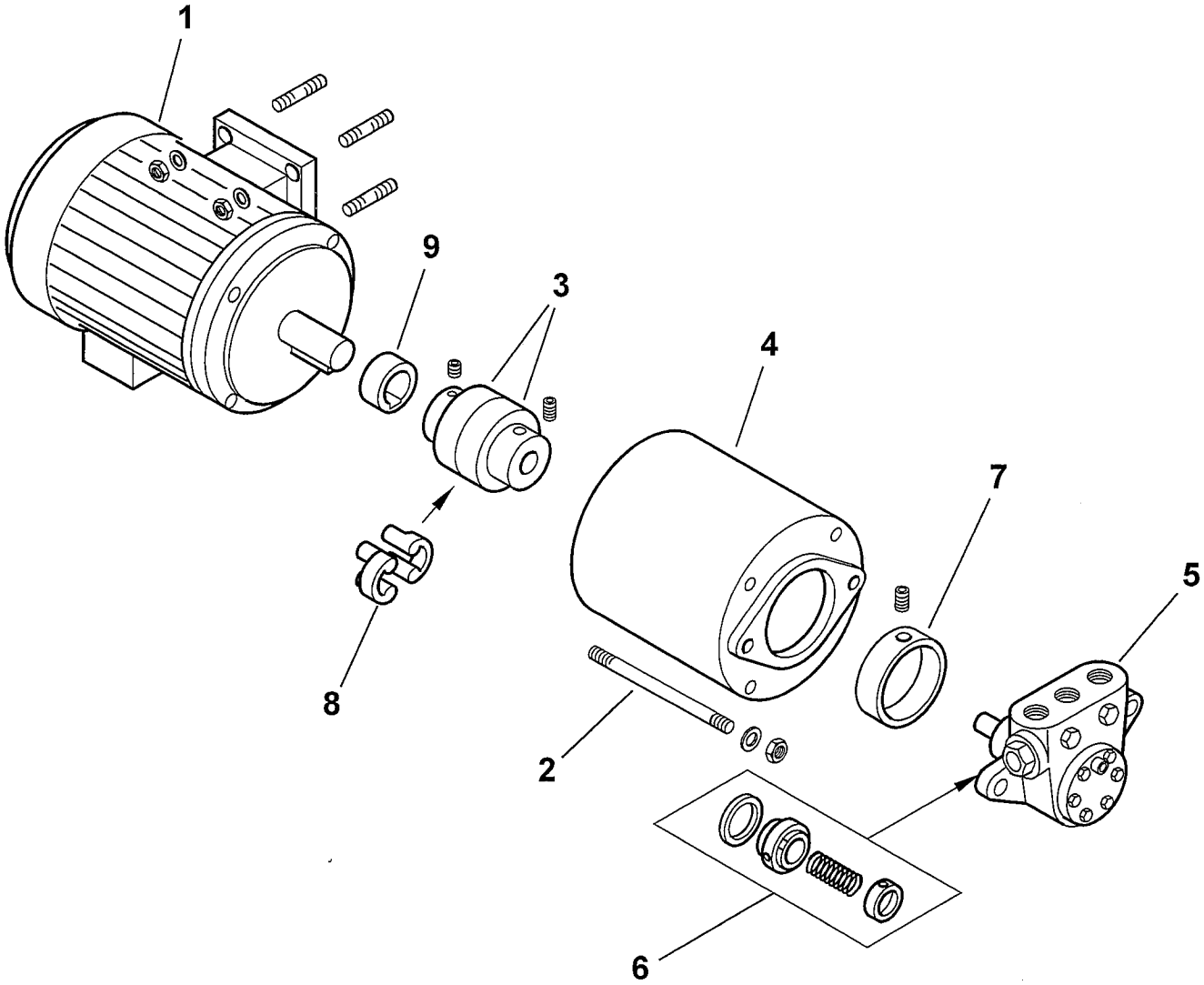

0002990479 rev.3	dis. Balboni
Data: 04-11-2004	visto:Gilli C.

TAV.L1

900030 **Gruppo motore-pompa kW 1,5-450-50Hz** esploso **0002990479 rev.3**

Rif.	Codice	Descrizione
1	30766	MOTORE P.KW1,5 230-400/50
2	18708	TIRANTE M 8X160
3	36823	GIUNTO MOTORE POMPA D24XD12
4	39105	SOPPORTO
5	0005060022	POMPA 450
6	95519	TENUTA POMPA DANF/HP 40-700
7	36824	RIDUZIONE
8	17886	PARASTRAPPO
9	38595	DISTANZIALE GIUNTO D24-H14

Rif.	Codice	Descrizione

GI-MIST 350 DSPGM 50Hz cod.6675050

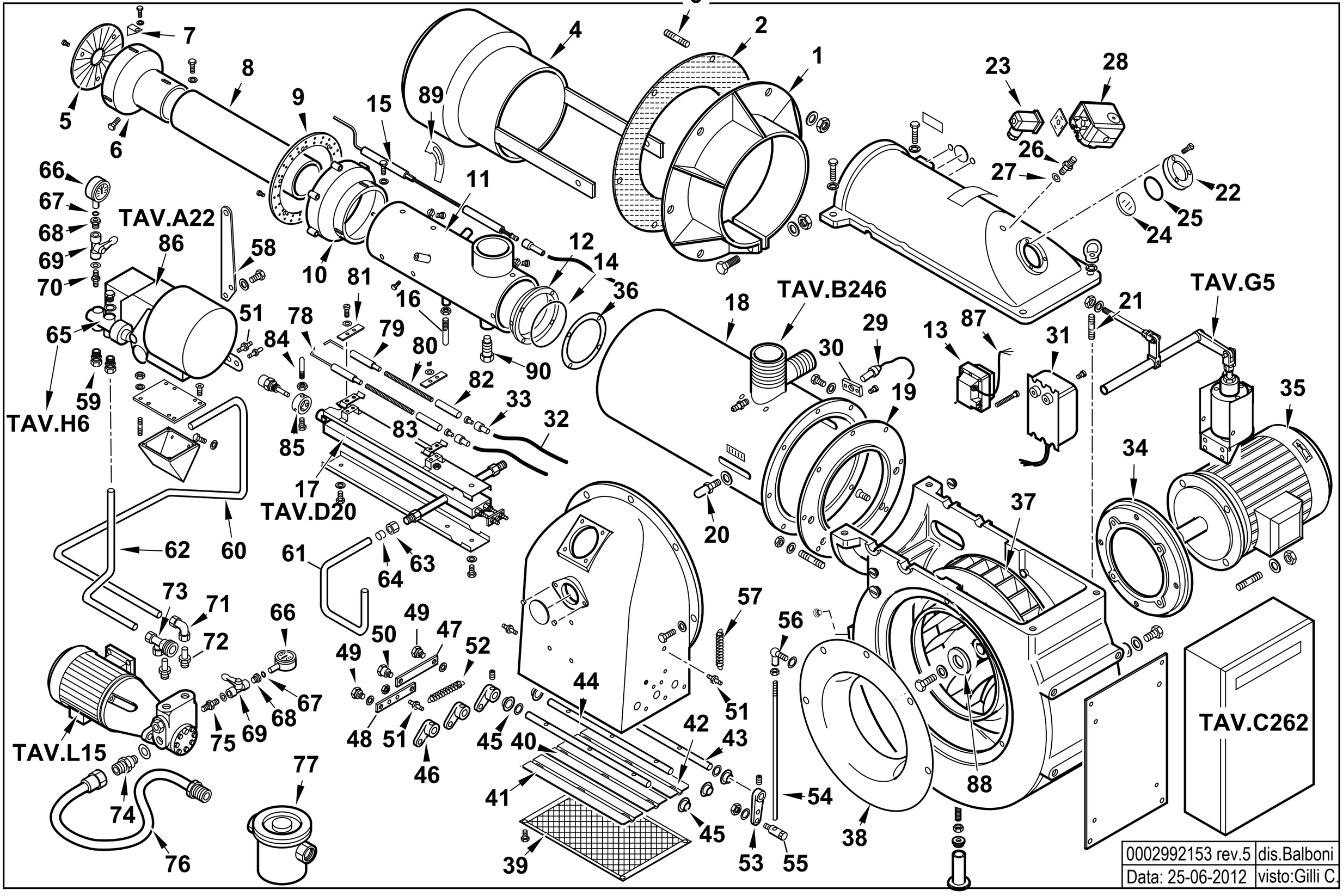

0002992153 rev.5	dis.Balboni
Data: 25-06-2012	visto:Gilli C.

6675050 **GI MIST 350 DSPGM** esploso **0002992153 rev.5**

Rif.	Codice	Descrizione
1	44530	FLANGIA AT.CO BRUC.RE 540X326
2	37559	GUARN.NE FLANGIA 540X326
3	17888	PRIGIONIERO
4	44855	DIFFUSORE GIMIST350 D304USCITA
5	44653	DISCO FRESATO 200X55 I175
6	44634	CAMPANA INT. 215X155 GI350
7	39072	SOPPORTO
8	44709	AS.CANNOTTO INT. GIMIST350
9	44884	DISCO FORATO 286X235 45 FORI
10	44717	CAMPANA EST. 250X196 GI350
11	44707	AS.CANNOTTO INTERM. GIMIST350
12	33669	ANELLO CENTRAG. CANOTTO CMT250
13	0005020030	TRASF.RE GAS 8/20 50HZ/PM SP
14	31424	GUARNIZIONE OR 4600
15	44675	ELETTRODO GAS GIMIST420 L690
16	44573	VITE CENTRAGGIO H35XM8
17	44115	GRUPPO POLVERIZZATORE
18	44705	AS.CANNOTTO EST. GIMIST350
19	44588	FLANGIA ATT.CO CANOTTO D395
20	18476	NOTTOLINO
21	29382	PRIGIONIERO
22	8012010145	ANELLO
23	23522	CONNETTORE 14A GRIGIO M20
24	0012010143	VETRINO 60X3 FUME' POLICARB.
25	23299	GUARNIZIONE
26	18722	NIPPLO
27	4987	RONDELLA
28	0005040134	PRESSOSTATO KROMS. DG 6U-5
29	30837	FOTO QRA2
30	30895	SOPPORTO+0005030310

Rif.	Codice	Descrizione
31	57024	TRASFORMATORE 14KV
32	30223	CAVO
33	0005060037	SOPPRESSORE
34	45000	FLANGIA
35	30533	MOTORE TRIF. KW15 400/50
36	33700	FLANGIA PER OR 193X158
37	45002	VENTOLA D.518X51 (36PALE)
38	44774	ANELLO
39	13372	PROTEZIONE
40	13333	FARFALLA L.439
41	13334	FARFALLA L.432
42	13335	FARFALLA L.440
43	13336	PERNO L.520
44	13337	PERNO L.499
45	34314	BOCCOLA
46	35677	NOTTOLINO
47	13339	ASTA
48	13340	ASTA
49	35619	NOTTOLINO
50	13341	NOTTOLINO
51	17979	NOTTOLINO
52	53029	MOLLA
53	16301	LEVA
54	57233	ASTA
55	19555	ARTICOLAZIONE
56	18695	ARTICOLAZIONE
57	18622	MOLLA
58	44545	STAFFA
59	23076	RACCORDO
60	44168	TUBO MANDATA

Rif.	Codice	Descrizione
61	44169	TUBO RITORNO
62	44148	TUBO RITORNO
63	23832	DADO
64	23825	OGIVA
65	16320	VALVOLA REGOLATRICE 1/2X3/8
66	30730	MANOMETRO
67	5359	GUARNIZIONE
68	19546	RACCORDO
69	0005070310	VALVOLA A SFERA
70	18858	NIPPLO
71	23081	RACCORDO
72	44136	RACCORDO
73	44141	ATTACCO
74	44043	NIPPLO
75	0010060030	NIPPLO
76	18889	TUBO FLESSIBILE
77	31300	FILTRO
78	27778	ELETTRODO SINISTRO
79	27779	ELETTRODO DESTRO
80	45072	PROLUNGA
81	61299	PIASTRINA
82	19424	ISOLATORE
83	34459	STAFFA
84	57133	PERNO CENTRAGGIO M6X60
85	27669	BOCCOLA
86	16279	MODULATORE
87	0005130141	CONNETTORE TRASF. FIDA L2000
88	0022030036	PIATTELLO
89	44654	DEFLETTORE ARIA GIMIST350
90	43004	VITE BLOC.GIO CANNOTTO 20MAX95

16279 - GRUPPO MODULATORE - MODULATING SYSTEM - SYSTEME DE MODULATION - MODULATIONSSYSTEM

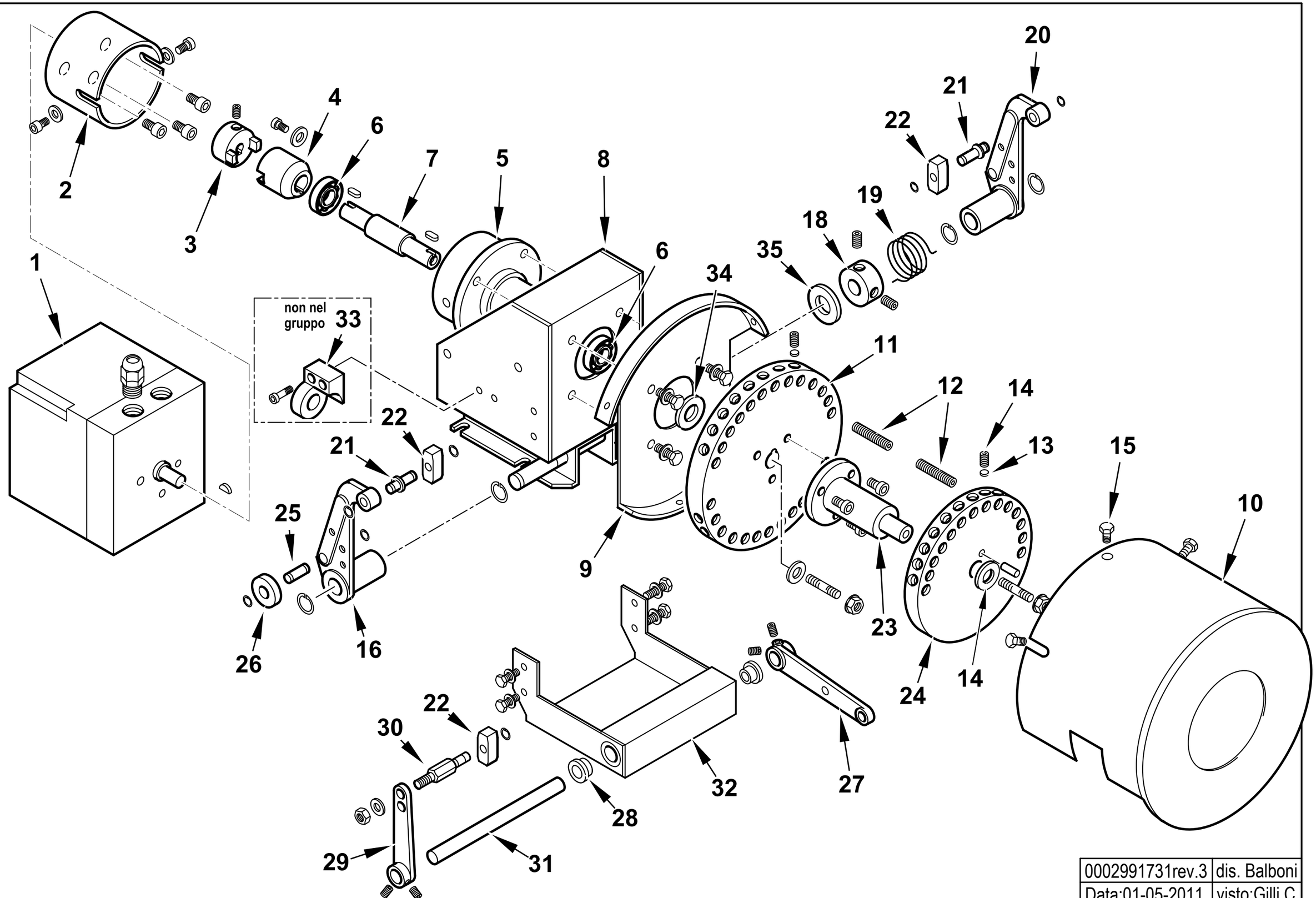

0002991731rev.3	dis. Balboni
Data:01-05-2011	visto:Gilli C.

TAV.A22

16279 AS.MODULATORE LANDIS CMT

esploso **0002991731** **Rev.3**

Rif.	Codice	Descrizione
1	31071	MOT.NO SIEMENS SQM10.16502
2	16261	SOPPORTO MOT.NO MODUTROL
3	16260	GIUNTO MASCHIO MODUTROL
4	16259	GIUNTO FEMMINA
5	16258	SOPPORTO
6	30257	CUSCINETTO 15-35-11
7	16257	PERNO CENTRALE MODUTROL
8	16255	SOPPORTO MODUTROL
9	16254	SOPPORTO
10	16314	COPERCHIO PULEGGE CMT
11	16286	PULEGGIA SOP.TO VITI CMT
12	16315	VITE X PULEGGIA STCE 8X40
13	16282	PIATTELLO PER VITE MODUL.
14	5488	VITE STCE 10X10 UNI5929
15	12317	POMELLO
16	18796	LEVA SINISTRA
18	33979	BOC.LA CAR.TO MOLLA 20X39
19	33823	MOLLA SINISTRA 36X24
20	18795	LEVA DESTRA
21	0012120136	ALBERINO X TASTATORE L=29 D12
22	18797	TASTATORE
23	16310	ALBERO SOP.TO 2° PULEGGIA CM
24	16287	PULEGGIA SOP.TO VITI D140
25	0012120137	ALBERINO 19X8
26	18805	NOTTOLINO
27	16304	LEVA REGOLAZIONE L115
28	16306	BOCCOLA OT MODUL. CMT
29	0015010025	AS.LEVA REG.NE L.85 TS3
30	16308	ALBERINO X TASTATORE CMT

Rif.	Codice	Descrizione
31	16305	ALBERO PER LEVE MODUL. CMT
32	16309	PIASTRA SOP.TO LEVE MODUL.
33	16270	SOP.TO VALV.REG.SN (non compreso nel gruppo)
34	16313	SPESSORE PULEGGIA
35	16220	RONDELLA INOX 15,5X30X1,5

901129 - RAMPA GAS - GAS TRAIN - TREN DE GAS - RAMPE A GAZ - GASRAMPE - 2"- DN65

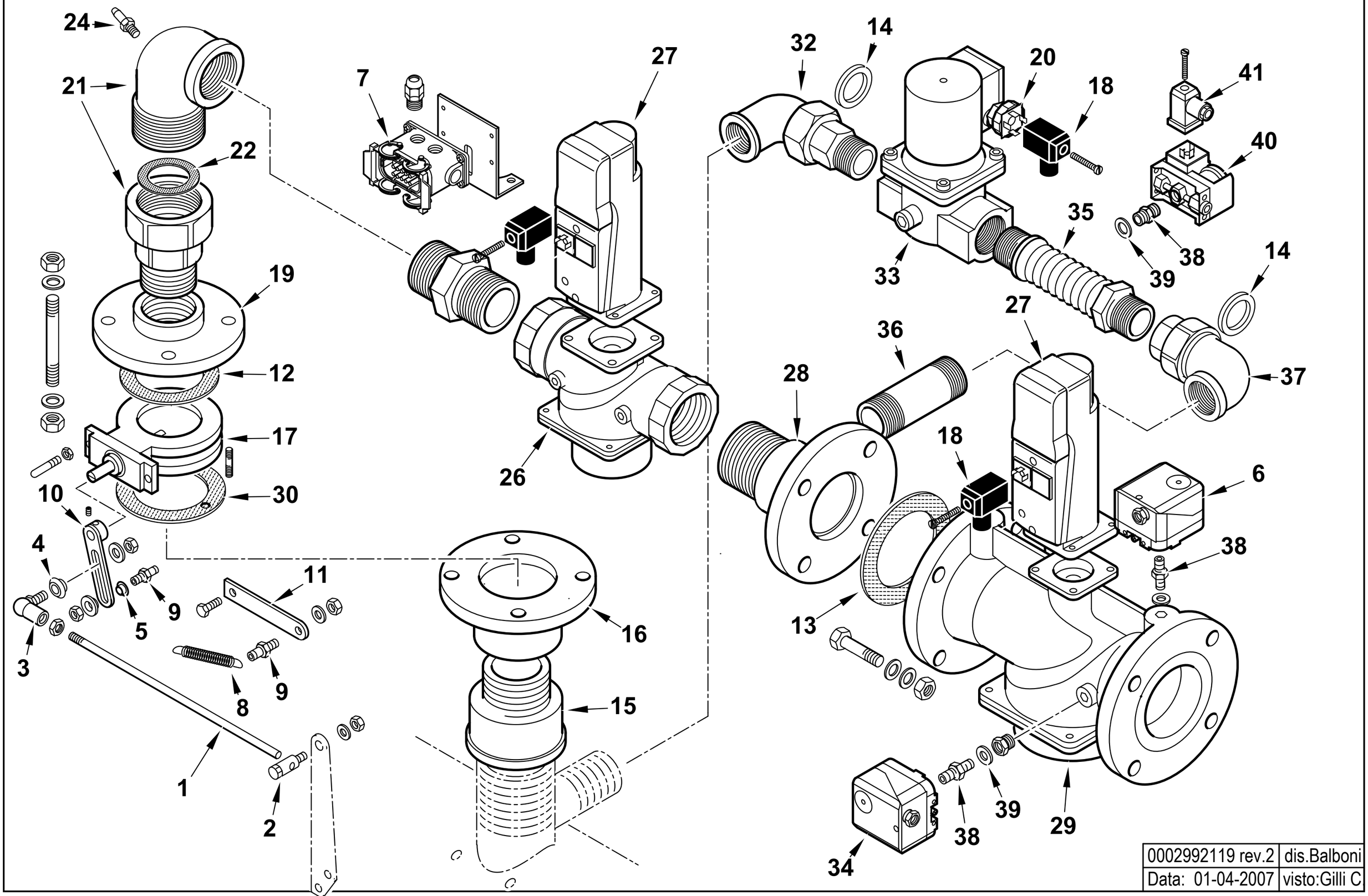

0002992119 rev.2	dis.Balboni
Data: 01-04-2007	visto:Gilli C.

TAV.B246

901129 GR. RAMPA GI 2"XDN65 CE

esploso **0002992119** **Rev.2**

Rif.	Codice	Descrizione
1	44728	ASTA REG.NE M8X630
2	19555	ARTICOL.NE ASS.LE SNODO M8-
3	18695	ARTICOL.NE ROTULA M8
4	35621	BOCCOLA PER ART. ROT. M8
5	35360	SPES.RE X ROTULA 20X8,2X4
6	23375	PRESSOSTATO DG150B3
7	19561	CONNETTORE 10 POLI
8	18393	MOLLA 80X9
9	17979	NOTTOLINO
10	35633	LEVA REGOLAZIONE L120
11	44748	STAFFA PER MOLLA L=95
12	23768	GUARNIZIONE DN50
13	23129	GUARNIZIONE DN65
14	0005180005	GUARN.NE X GOM.BOC.PIANO 1"1
15	23006	RIDUZIONE GF 2"MX3"F
16	0006020042	FLANGIA DN50 FORO DK50
17	0006020049	VALVOLA FARFALLA DKG50
18	23521	CONNETTORE NERO
19	23409	FLANGIA DN50/PN16 2"
20	0005140453	CONNETTORE 4P
21	19541	GOMITO
22	0005180006	GUARN.NE X GOM.BOC.PIANO 2"
24	31483	PRESA PRESSIONE
26	31179	VALV.LANDIS VGG10.504P 2"
27	0005090231	SERV.RE LANDIS SKP15.000E2
28	41592	TUBO 2"x DN65+T
29	31180	VALVOLA LANDIS 2"1/2

Rif.	Codice	Descrizione
30	0006020427	GUARNIZIONE FARFALLA DK50
32	30386	GOMITO BOC.PIANO 1"1/2MXF /Z
33	0005090058	VALVOLA HONEYWELL VE4040B1002 1"1/2
	0005090096	CIRCUITO VE4032/50
	0005090088	BOBINA VE4040B/C
34	23376	PRESSOSTATO DG500B3
35	0005100072	GIUNTO ANTIV. 1"1/2 MM L.145
36	41537	TUBO COL.TO VALV. 1"1/2X95
37	18682	GOMITO BOC.PIANO 1"1/2FXF
38	0010060030	NIPPLO 1/4"X1/4"X43 PRES.
39	4987	RONDELLA RAME 13,5X18X2
40	0005040068	PRESSOSTATO GW150A6
41	23522	CONNETTORE GRIGIO

901167 -QUADRO ELETTRICO - CONTROL PANEL - CUADRO ELECTRICO - APPAREILLAGE ELECTRIQUE - SCHALTGERAETE

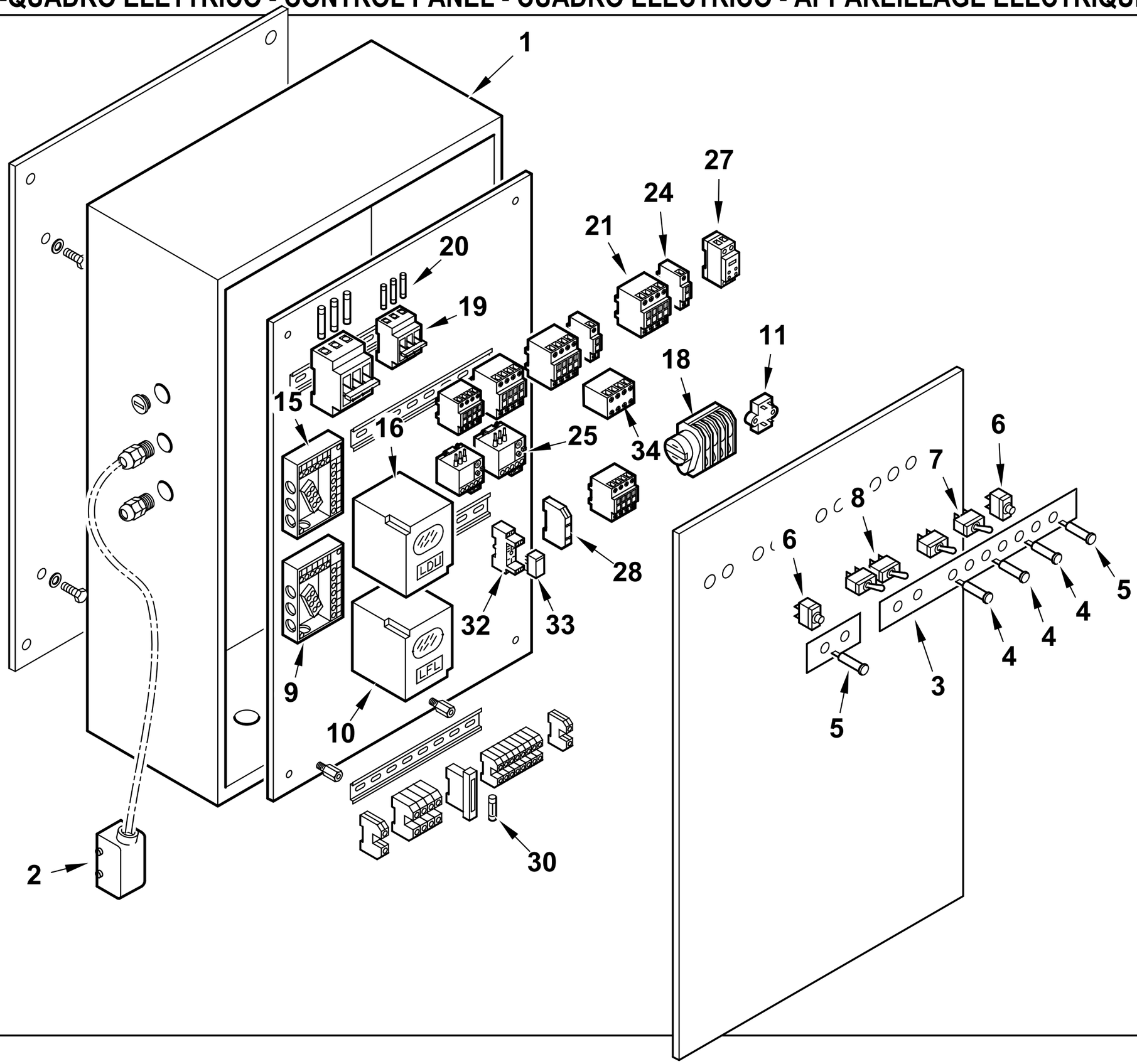

0002992154 rev.3	dis.Balboni
Data: 25-06-2012	visto:Gilli C.

TAV.C262

901167 Quadro elettrico GI MIST 350 DSPGM

esploso **0002992154** **Rev.3**

Rif.	Codice	Descrizione
1	44691	CASSETTA AP.RA GI
2	0005130044	CONNETTORE ILME 10POLI F
3	44733	TARG.FUNZ.TO GIMIST/G
4	31496	LAMPADA GIALLA
5	31497	LAMPADA ROSSA
6	268	PULSANTE MARCIA NERO
7	30942	DEVIATORE UNIP. 0 CENTR.T115EA
8	30514	INTER.RE UNIP. 6011
9	23525	ZOCCOLO PER LANDIS LFL
10	0005030071	AP.RA SIEMENS LFL 1.333 BT
11	0005020034	FILTRO ANTIDISTURBO
15	23528	ZOCCOLO
16	31367	AP.RA SIEMENS LDU 11.323A27
18	0005040150	MOTORINO CICLICO 3 CAMME CDC
19	23308	PORTAFUSIBILE E933/32
	23307	PORTAFUSIBILE E933/50
20	0005120059	FUSIBILE 10X38 10A 500V GL
	23389	FUSIBILE 14X51 50A 500V GL
21	0005110113	TELERUT.RE LOVATO BF2510A230
	0005110112	TELERUT.RE LOVATO BF1810A230
	0005110110	TELERUT.RE LOVATO BG0910A230
	0005110140	TELERUT.RE LOVATO BF0040A230
24	0005110137	CONTATTO AUS.LOVATO BFX1211
25	0005110128	RELE' TERMICO LOVRF38 13-18A
	0005110124	RELE' TERMICO LOVRF12 4,5-6,
27	23231	TEMPORIZ.RE ABB CTYDAV.01 230V
28	23062	PONTE RADRIZZATORE EGD2 WEID.
30	7456	FUSIBILE 6,3A 5X20 IWB 0102Q

Rif.	Codice	Descrizione
32	0005110096	ZOCCOLO RELE'2 CONTATTI CR-P
33	0005110095	RELE' A 2 CONTATTI CR-P230AC
34	0005110136	CONTATTO AUS.LOVATO BGX1011
	0005110138	CONTATTO AUS.LOVATO BFX1004

44115 GRUPPO POLVERIZZATORE - NOZZLE ASSEMBLY - LIGNE GICLEUR - DUESENGESTAENGE

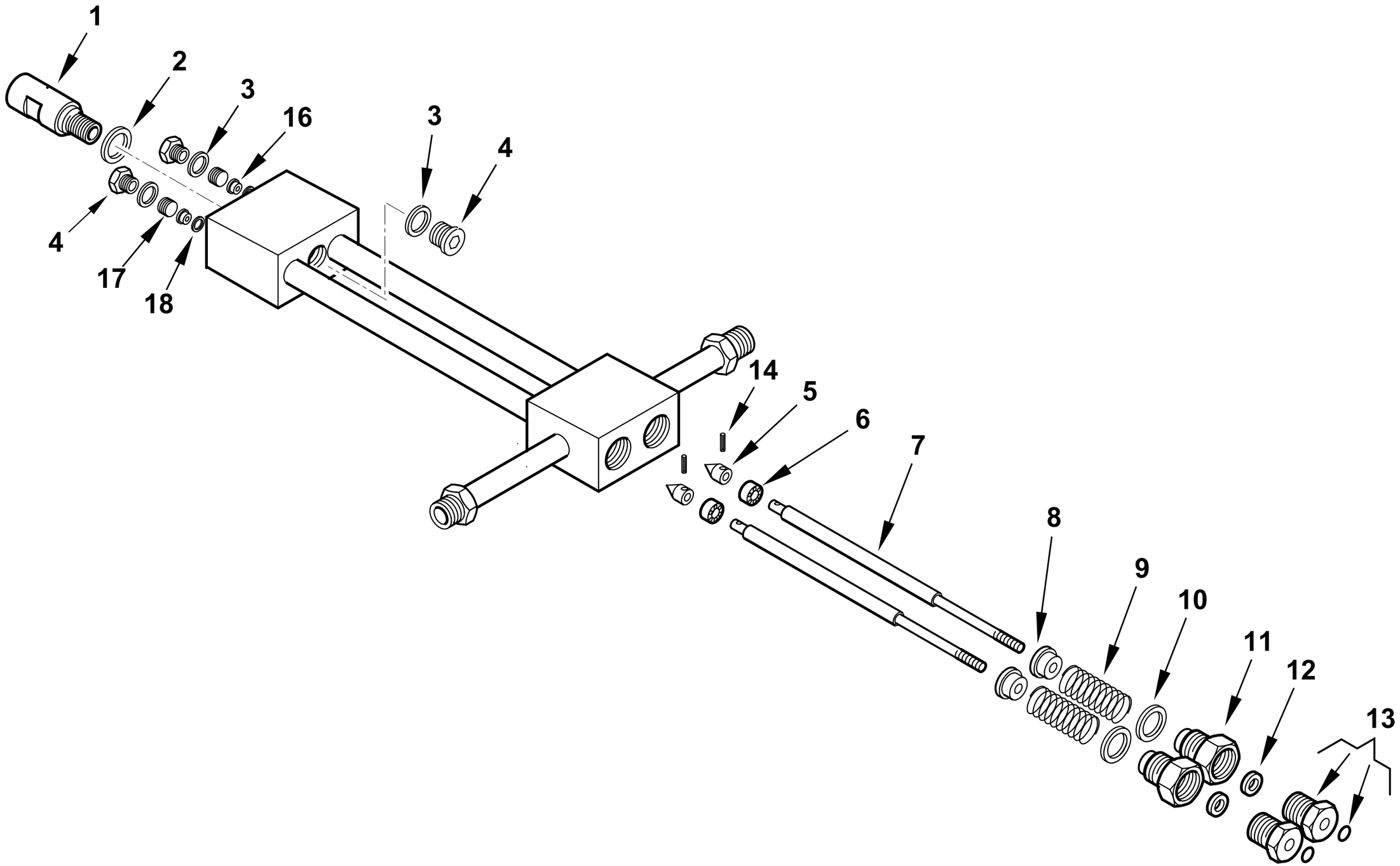

0002990968rev.5	dis.Balboni
Data: 10-07-2013	visto:Gilli C.

TAV.D20

44115 **Assieme gruppo polverizzatore L940** esploso **0002990968** **Rev.5**

Rif.	Codice	Descrizione
1	27611	BOC.NE PORTAUG.LO BERGONZO GPM
2	23066	RONDELLA RAME 20,2X25X1
3	23064	RONDELLA RAME 14,2X19X1
4	23067	TAPPO 14X1,5X12 DIN 908
5	27631	SPILLO CONICO 18X10
6	27614	PISTONE 16X10
7	44118	AS.ASTA APERTURA GPM L 963
8	27621	NOTTOLINO MOLLA GPM
9	19420	MOLLA 35X22,4X3
10	23065	RONDELLA RAME 25,2X30X1
11	27626	BOC.NE PER GUARNIZ.NE GPM
12	0005180109	GUARN.NE FLEXISEAL 6X18X9,5
13	0006020554	BOC.NE PER BOCCOLA GPM OR
	0005180041	GUARNIZIONE OR 2025 VITON
14	0005170007	SPINA CON.INT. 2X12 UNI7586
16	27612	BOCCOLA PER SPILLO GPM
17	27609	GHIERA PER BOCCOLA 14X1,5 GPM
18	23063	RONDELLA RAME 8,2X12X0,5

Rif.	Codice	Descrizione

900002-GRUPPO MAGNETE - MAGNET GROUP - GROUPE MAGNETO - MAGNETMASCHINENSATZ

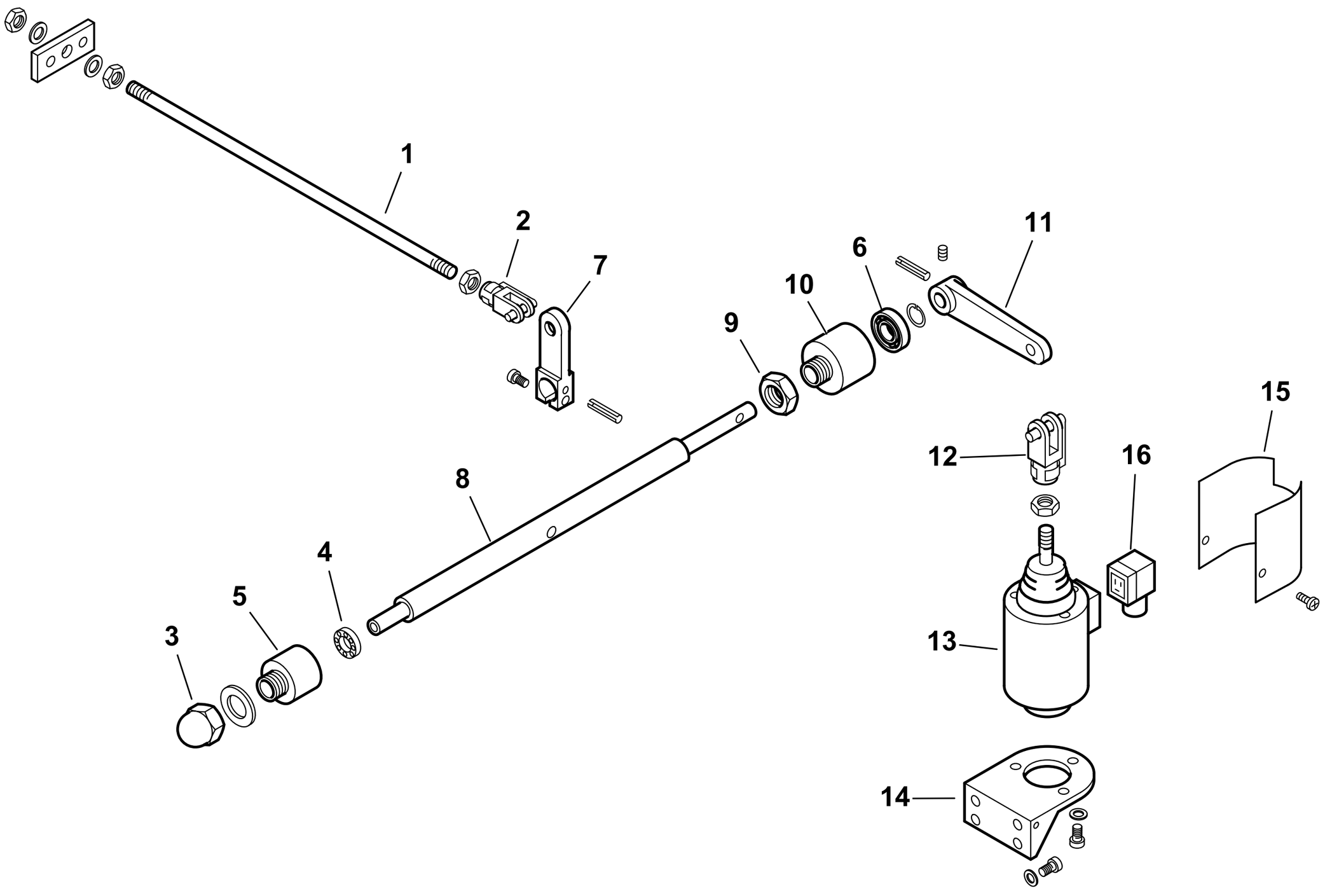

0002992124 rev.1	dis.Balboni
Data: 01-07-2003	visto:Gilli C.

TAV.G5

900002 **Gruppo magnete 350** esploso **0002992124** **rev.1**

Rif.	Codice	Descrizione
1	45071	ASTA COL.TO MAGNETE 350 L360
2	30543	FORCELLA M8 CON CLIPS UNI1676
3	23056	DADO CIECO M12 UNI5721/Z
4	23055	CUSCINETTO 8-22-7
5	27635	SUPPORTO
6	23054	CUSCINETTO 12-28-8 SKF6001-2Z
7	27638	LEVA
8	27647	PERNO SOP.TO LEVA 350
9	27637	DADO PER SOP.TO CUSCINETTO
10	27636	SOP.TO CUSCINETTO D28
11	27641	LEVA PER MAGNETE 180-250
12	27634	FORCELLA PER MAGNETE M12
13	0005250067	ELETTROMAGNETE 230V CA 200V
14	33265	SOP.TO MAGNETE 120-350
15	33266	PROTEZIONE
16	30761	CONNETTORE MPM 3POLI NERO PG

Rif.	Codice	Descrizione

16320 - VALVOLA REGOLATRICE di PRESSIONE - PRESSURE REGULATING VALVE - REGULADOR de PRESION

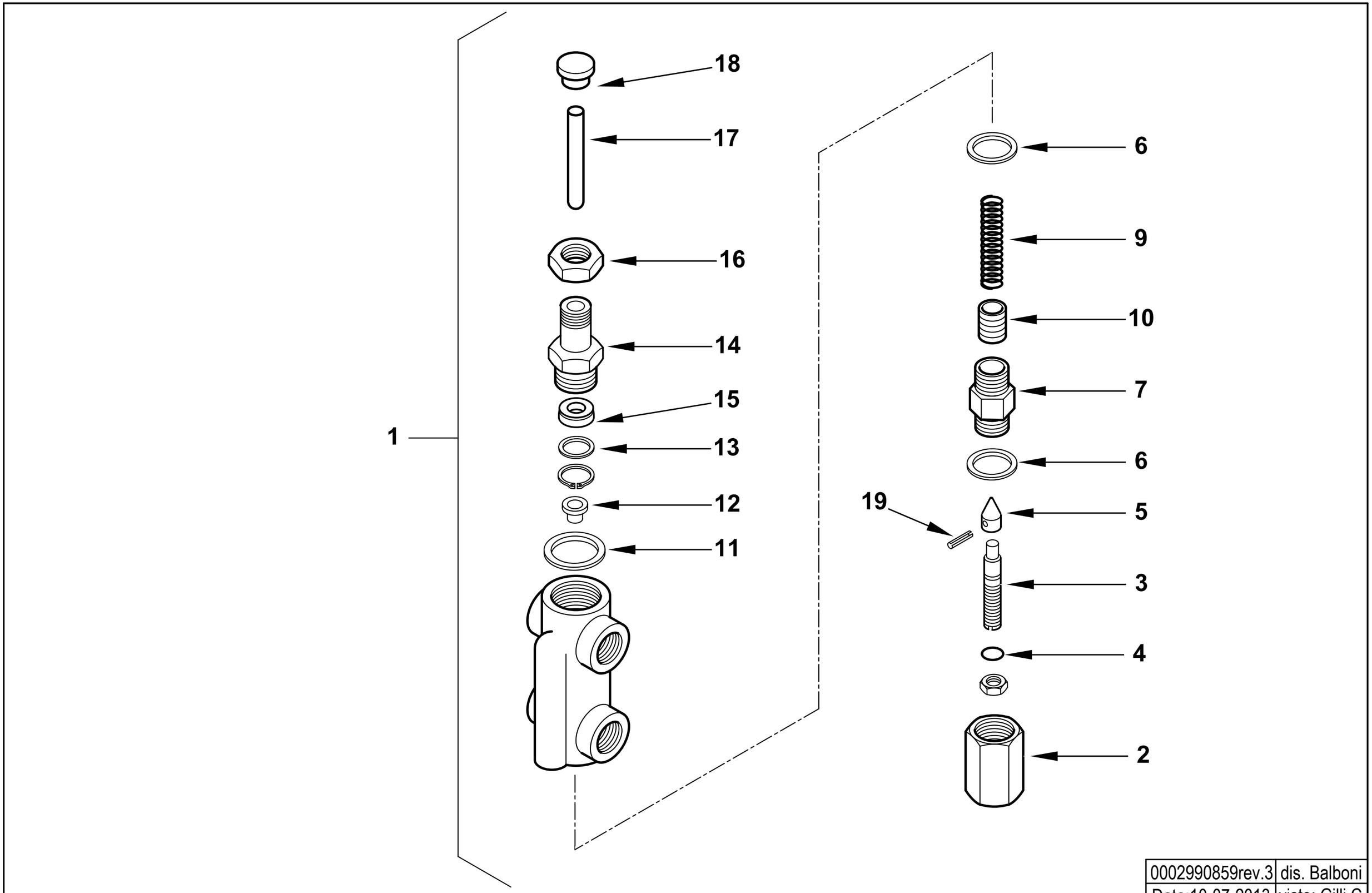

0002990859rev.3	dis. Balboni
Data:10-07-2013	visto: Gilli C.

TAV.H6

16320 AS.VALV.REG.PRES. MOD. 1/2X3/8

esploso **0002990859** **rev.3**

Rif.	Codice	Descrizione
1	16320	ASSIEME VALVOLA REGOLATRICE
2	16295	DADO CIECO
3	16322	VITE REG.NE VR 68X12
4	0005180008	GUARNIZIONE OR 108 VITON
5	27613	SPILLO CONICO 20X11
6	18257	RONDELLA RAME 22X28X2
7	16321	BOCCHETTONE 22X1,5X44
9	16284	MOLLA BY PASS 50,5X14,4
10	32635	PISTONE REG. PRES. MN
11	3431	RONDELLA RAME 30X40X1,5
12	16323	PIATTELLO MOLLA 16X11,5X8
13	32626	RONDELLA X GUAR.NE OT. 22X16X2
14	32631	BOCCHETTONE 50X22X1,5
15	0005180110	GUARN.NE FLEXISEAL 10X22X7,5
16	32633	DADO ES.LE 22X1,5M H7
17	16293	PERNO SPINTA 75X10
18	32629	PIATTELLO SPINTA 25X17X10
19	23112	SPINA SPIRALE 2,5X12 UNI6875

Rif.	Codice	Descrizione

900700 GRUPPO MOTORE POMPA - PUMP MOTOR GROUP - GRUPO MOTOR BOMBA (kW 2,2- 50Hz)

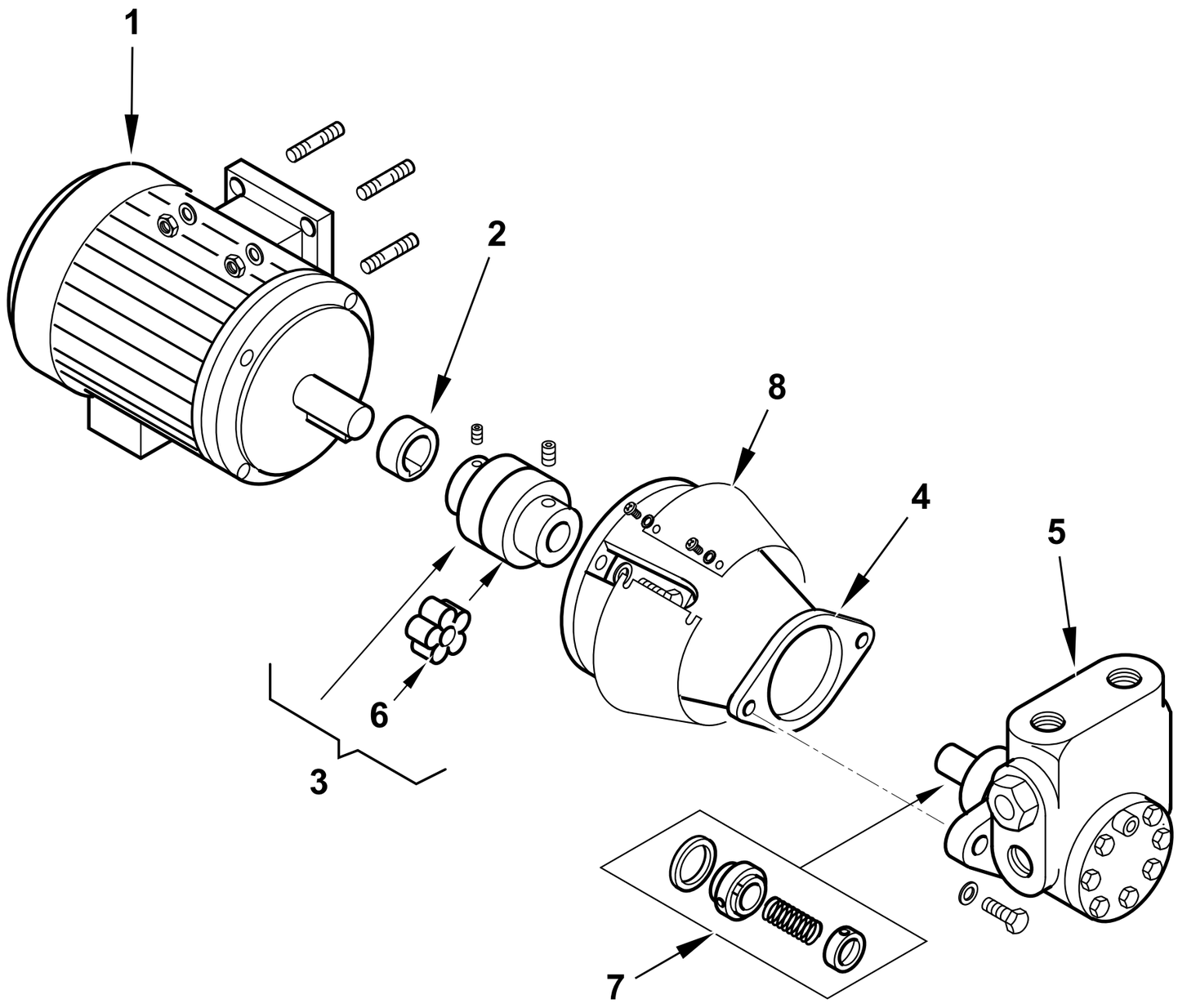

0002990852 rev.4	dis.Balboni
Data: 27-10-2005	visto:Gilli C.

TAV.L15

900700 Gruppo motore-pompa Kw 2,2-1500

esploso **0002990852** **rev.4**

Rif.	Codice	Descrizione
1	30890	MOTORE P.KW2,2 230-400/50 4
2	0015020064	DISTANZIALE GIUNTO D28-H19
3	0006020170	GIUNTO MOTORE POMPA D28XD18
	0005060093	PARASTRAPPO GIUNTO STELLARE
4	38535	SOP.TO POMPA 2BT1000/2000
5	0005060071	POMPA HP 1500 VBHRM.D.4.1.0
7	95556	TENUTA POMPA HP 1000-2000
8	0014050023	LAMIERA PROTEZIONE SOPPORTO POMPA 2000

Rif.	Codice	Descrizione

GI-MIST 420 DSPGM 50Hz cod.6678050

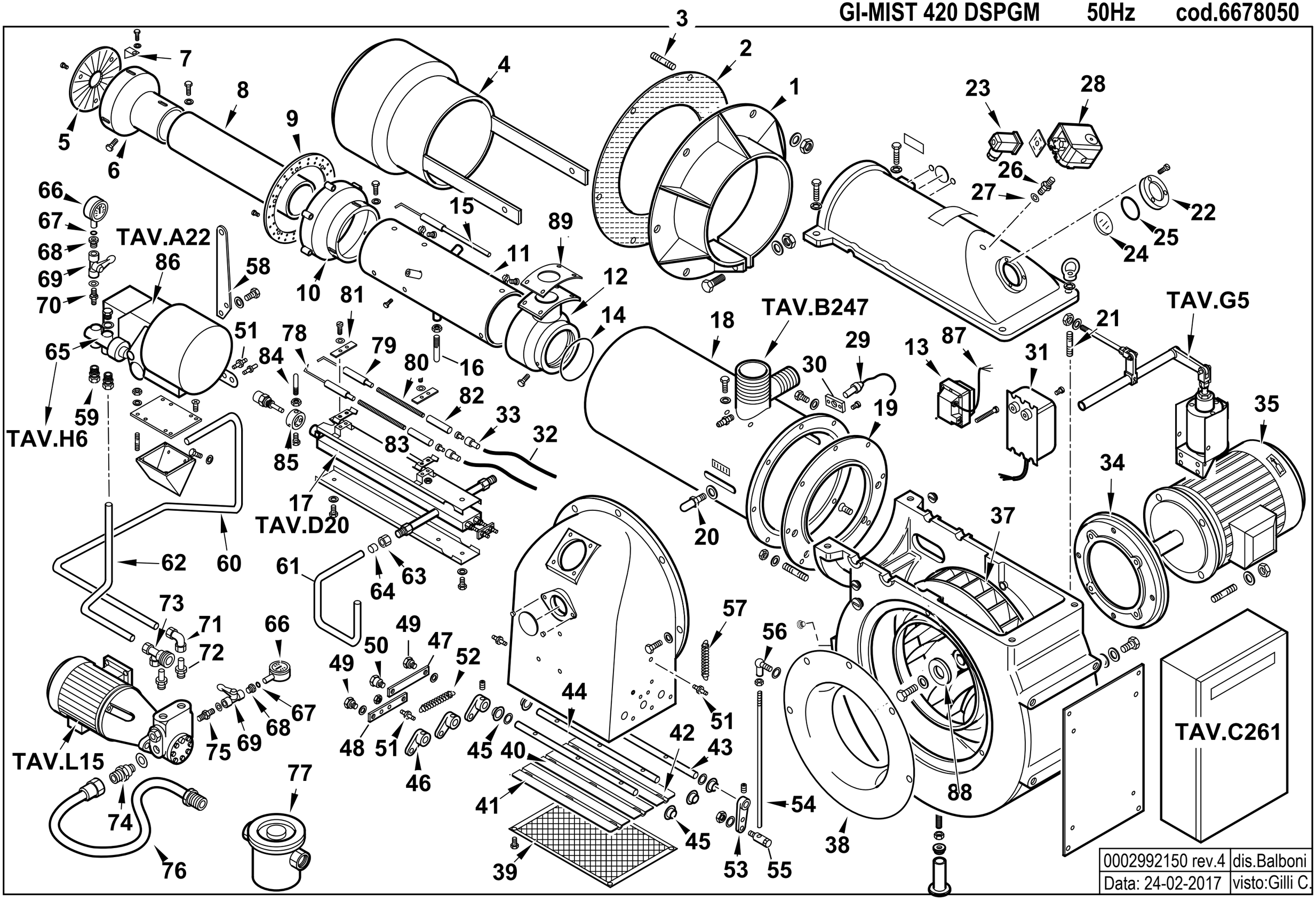

0002992150 rev.4	dis.Balboni
Data: 24-02-2017	visto:Gilli C.

6678050 GI MIST 420 DSPGM

esploso **0002992150 rev.4**

Rif.	Codice	Descrizione
1	44003	FLANGIA AT.CO BRUC.RE 580X357
2	44025	GUARN.NE FLANGIA 580X360
3	17888	PRIGIONIERO M20X108
4	44895	DIFFUSORE GIMIST420 AISI310S
5	44678	DISCO FRESATO 200X55 I175
6	44687	CAMPANA INT. 215X128 GI420
7	39072	SOP.TO DISCO CMT
8	44680	CANNOTTO INTERNO
9	44688	DISCO FORATO 310X235
10	44636	CAMPANA ESTERNA
11	44683	AS.CANNOTTO INTERM. GIMIST420
12	44638	RACCORDO GAS
13	0005020030	TRASFORMATORE GAS 8/20
14	31425	GUARNIZIONE
15	44675	ELETTRODO GAS GIMIST420 L690
16	0015010122	VITE CENTRAGGIO H60XM8
17	44115	AS.GRUPPO POLV.RE L940 CH350
18	44685	CANNOTTO ESTERNO
19	44002	FLANGIA
20	18476	NOTTOLINO
21	29382	PRIGIONIERO
22	8012010145	ANELLO PER VETRINO 93X53 PRE
23	23522	CONNETTORE 14A GRIGIO M20
24	0012010143	VETRINO 60X3 FUME' POLICARB.
25	23299	GUARNIZIONE
26	18722	NIPPLO
27	4987	RONDELLA
28	0005040134	PRESSOSTATO KROMS. DG 6U-5
29	30837	FOTO QRA2
30	30895	SOPPORTO + 0005030310

Rif.	Codice	Descrizione
31	57024	TRASFORMATORE 14KV
32	30223	CAVO
33	0005060037	SOPPRESSORE
34	45000	FLANGIA
35	0005010248	MOTORE TRIF. KW18,5 400/50 IE3
37	45002	VENTOLA D.518X51 (36PALE)
38	45001	ANELLO CONV.RE ARIA 530X340
39	13372	PROTEZIONE
40	13333	FARFALLA L.439
41	13334	FARFALLA L.432
42	13335	FARFALLA L.440
43	13336	PERNO L.520
44	13337	PERNO L.499
45	34314	BOCCOLA
46	35677	NOTTOLINO
47	13339	ASTA
48	13340	ASTA
49	35619	NOTTOLINO
50	13341	NOTTOLINO
51	17979	NOTTOLINO
52	53029	MOLLA
53	16301	LEVA
54	57233	ASTA REG.NE M8X460
55	19555	ARTICOLAZIONE
56	18695	ARTICOLAZIONE
57	18622	MOLLA
58	44545	STAFFA
59	23076	RACCORDO WOSS D15 1/2" DIR.
60	44168	TUBO MAN.TA P-GP GI350

Rif.	Codice	Descrizione
61	44169	TUBO RIT.NO GP-VR GI350
62	44148	TUBO RIT.NO VR-P 350N
63	23832	DADO
64	23825	OGIVA PER RACCORDO WOSS D=15
65	16320	VALVOLA REGOLATRICE 1/2X3/8
66	30730	MANOMETRO 0-40 BAR D63 SECCO
67	5359	GUARNIZIONE OR 2018
68	19546	RACCORDO X MANOMETRO 1/4"X1/4"
69	0005070310	VALVOLA A SFERA FXF 1/4" OLIO
70	18858	NIPPLO 1/4"X3/8"X30
71	23081	RACCORDO WOSS D18 GOM.
72	44136	RAC.DO X AT.CO WOSS D18-3/4"
73	44141	AT.CO TUBO FLEX 1"1/2 3 VIE
74	44043	NIPPLO ASPIRAZ.3/4"X1"1/2
75	0010060030	NIPPLO 1/4"X1/4"X43 PRES.
76	18889	TUBOFLEX 1"1/2X1500 MD/FD
77	31300	FILTRO
78	27778	ELETTRODO SINISTRO
79	27779	ELETTRODO G.P. MAGNETE DS
80	45072	PROLUNGA ELET.DO L600X5MA
81	61299	PIASTRINA STRINGI ELETT. 20X70
82	19424	ISOLATORE X ELETTRODO D14X5,5
83	34459	STAFFA SOP.TO ELET.DI I59-F5
84	37962	PERNO CENTRAGGIO M6X45
85	27669	BOCCOLA
86	16279	MODULATORE
87	0005130141	CONNETTORE TRASF. FIDA L2000
88	0022030036	PIATTELLO
89	44894	GUARN.NE RACCORDO GAS GI510

16279 - GRUPPO MODULATORE - MODULATING SYSTEM - SYSTEME DE MODULATION - MODULATIONSSYSTEM

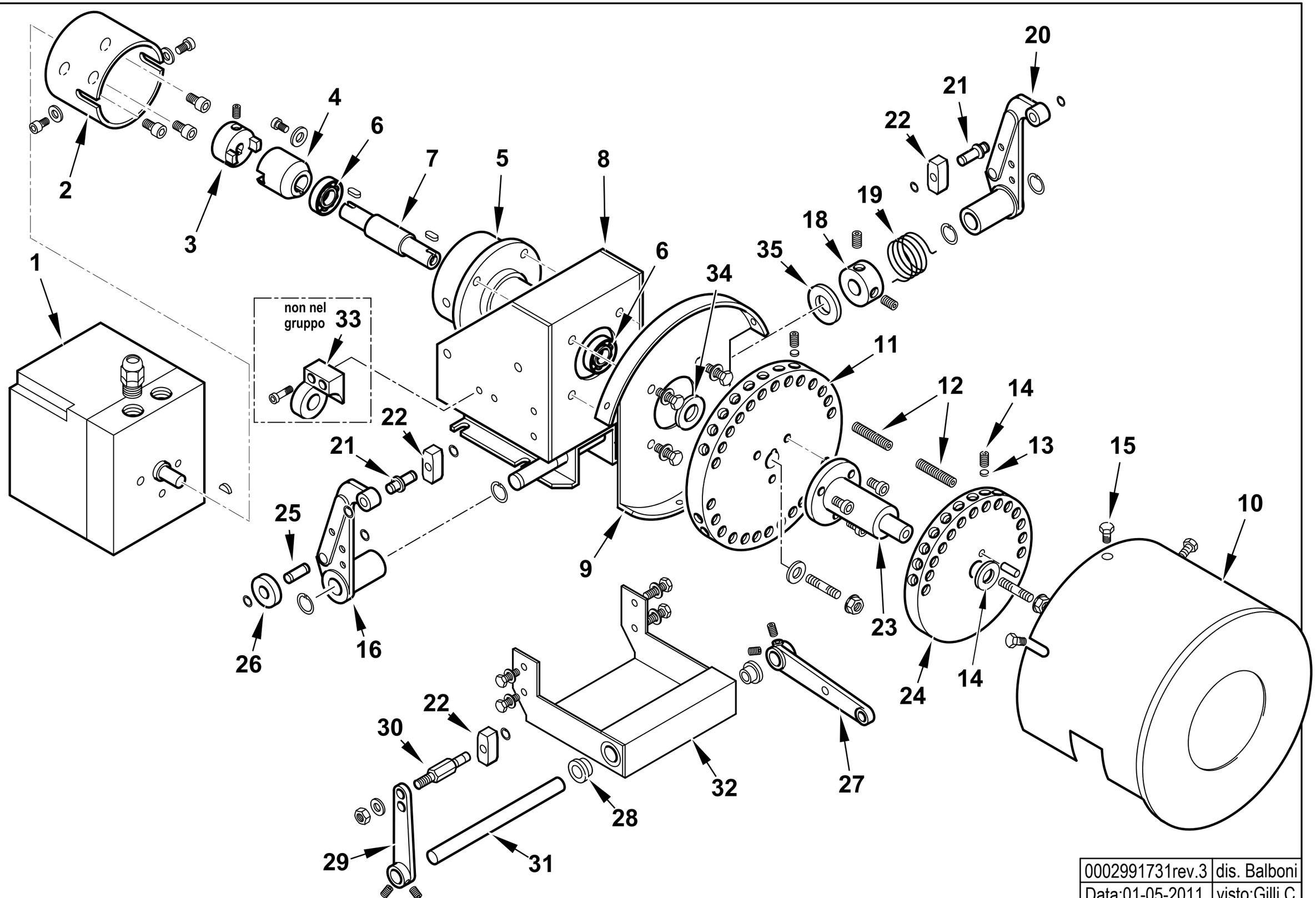

0002991731rev.3	dis. Balboni
Data:01-05-2011	visto:Gilli C.

TAV.A22

16279 AS.MODULATORE LANDIS CMT

esploso **0002991731** **Rev.3**

Rif.	Codice	Descrizione
1	31071	MOT.NO SIEMENS SQM10.16502
2	16261	SOPPORTO MOT.NO MODUTROL
3	16260	GIUNTO MASCHIO MODUTROL
4	16259	GIUNTO FEMMINA
5	16258	SOPPORTO
6	30257	CUSCINETTO 15-35-11
7	16257	PERNO CENTRALE MODUTROL
8	16255	SOPPORTO MODUTROL
9	16254	SOPPORTO
10	16314	COPERCHIO PULEGGE CMT
11	16286	PULEGGIA SOP.TO VITI CMT
12	16315	VITE X PULEGGIA STCE 8X40
13	16282	PIATTELLO PER VITE MODUL.
14	5488	VITE STCE 10X10 UNI5929
15	12317	POMELLO
16	18796	LEVA SINISTRA
18	33979	BOC.LA CAR.TO MOLLA 20X39
19	33823	MOLLA SINISTRA 36X24
20	18795	LEVA DESTRA
21	0012120136	ALBERINO X TASTATORE L=29 D12
22	18797	TASTATORE
23	16310	ALBERO SOP.TO 2° PULEGGIA CM
24	16287	PULEGGIA SOP.TO VITI D140
25	0012120137	ALBERINO 19X8
26	18805	NOTTOLINO
27	16304	LEVA REGOLAZIONE L115
28	16306	BOCCOLA OT MODUL. CMT
29	0015010025	AS.LEVA REG.NE L.85 TS3
30	16308	ALBERINO X TASTATORE CMT

Rif.	Codice	Descrizione
31	16305	ALBERO PER LEVE MODUL. CMT
32	16309	PIASTRA SOP.TO LEVE MODUL.
33	16270	SOP.TO VALV.REG.SN (non compreso nel gruppo)
34	16313	SPESSORE PULEGGIA
35	16220	RONDELLA INOX 15,5X30X1,5

901093 - RAMPA GAS - GAS TRAIN - TREN DE GAS - RAMPE A GAZ - GASRAMPE - DN65

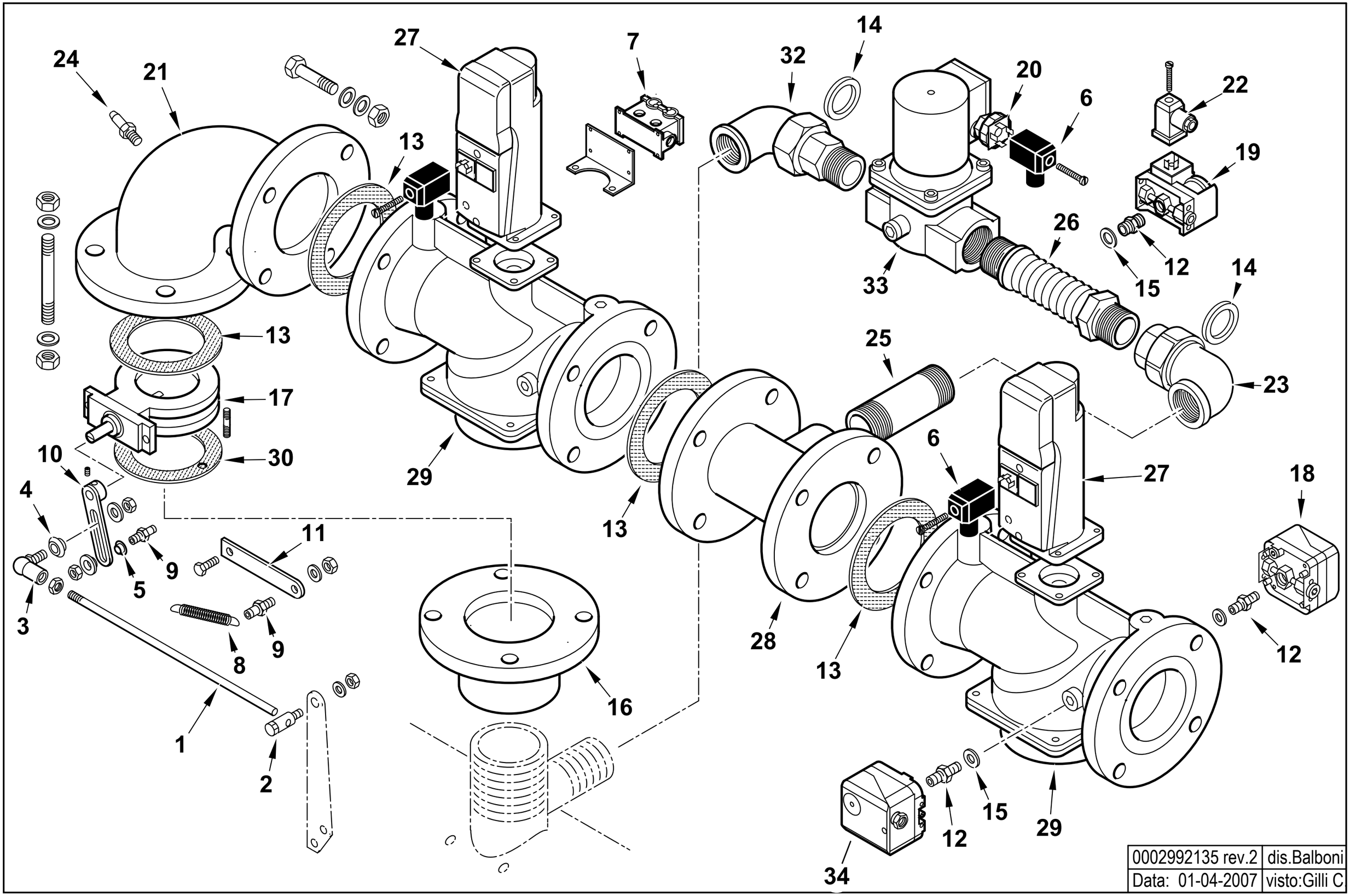

0002992135 rev.2	dis.Balboni
Data: 01-04-2007	visto:Gilli C

TAV.B247

901093 GR. RAMPA GI DN65 CE

esploso **0002992135** **Rev.2**

Rif.	Codice	Descrizione
1	44728	ASTA REG.NE M8X630
2	19555	ARTICOL.NE ASS.LE SNODO M8-D
3	18695	ARTICOL.NE ROTULA M8
4	35621	BOCCOLA PER ART. ROT. M8
5	35360	SPES.RE X ROTULA 20X8,2X4
6	23521	CONNETTORE NERO
7	19561	CONNETTORE ILME 10POLI M 6FO
8	18393	MOLLA 80X9
9	17979	NOTTOLINO
10	35633	LEVA REGOLAZIONE L120
11	44748	STAFFA PER MOLLA L=95
12	0010060030	NIPPLO 1/4"X1/4"X43 PRES.
13	23129	GUARNIZIONE CENTELLEN DN65
14	0005180005	GUARN.NE X GOM.BOC.PIANO 1"1
15	4987	RONDELLA RAME 13,5X18X2
16	39149	FLANGIA PER RAMPA 3"XDN65
17	0006020050	VALVOLA FARFALLA DKG65 FORAT
18	23375	PRESSOSTATO KROMSC. DG150 B3
19	0005040068	PRESSOSTATO DUNGS GW150A6
20	0005140453	AS.CONNETTORE 4P VALVOLA GAS
21	39131	RACCORDO RAMPA DN65
22	23522	CONNETTORE 14A GRIGIO ANTIST
23	18682	GOMITO BOC.PIANO 1"1/2FXF /Z
24	31483	PRESA PRESSIONE
25	41537	TUBO COL.TO VALV. 1"1/2X95
26	0005100073	GIUNTO ANTIV. 1"1/2 MM L.280
27	0005090231	SERV.RE LANDIS SKP15.000E2
28	37973	TUBO COL.TO VALV. DN65+T L13
29	31180	VALVOLA LANDIS 2"1/2

Rif.	Codice	Descrizione
30	0006020428	GUARNIZIONE FARFALLA DK65
32	30386	GOMITO BOC.PIANO 1"1/2MXF /Z
33	0005090058	VALVOLA HONEYWELL VE4040B1002 1"1/2
	0005090096	CIRCUITO VE4032/50
	0005090088	BOBINA VE4040B/C
34	23376	PRESSOSTATO KROMSC. DG500B3

900664 -QUADRO ELETTRICO - CONTROL PANEL - CUADRO ELECTRICO - APPAREILLAGE ELECTRIQUE - SCHALTGERAETE

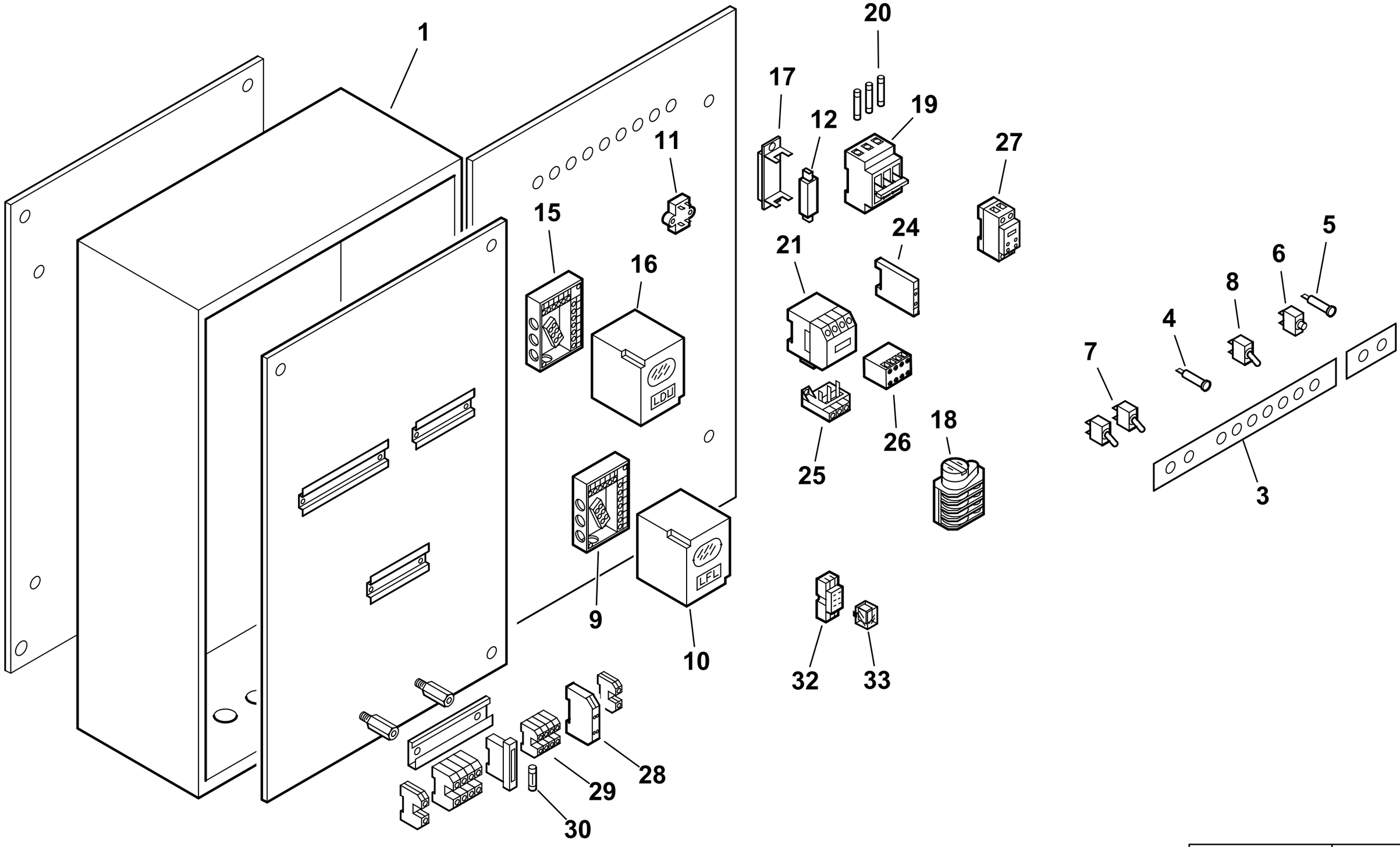

0002992151 rev.2	dis.Balboni
Data: 25-06-2012	visto:Gilli C.

TAV.C261

900664 Quadro elettrico GI MIST 420 DSPGM

esploso **0002992151 rev.2**

Rif.	Codice	Descrizione
1	44691	CASSETTA AP.RA GI
3	44733	TARG.FUNZ.TO GIMIST/G
4	31496	LAMPADA GIALLA
5	31497	LAMPADA ROSSA
6	268	PULSANTE MARCIA NERO
7	30942	DEVIATORE UNIP. 0 CENTR.T115
8	30514	INTER.RE UNIP. 6011
9	23525	ZOCCOLO PER LFL
10	0005030071	APPARECCHIATURA LFL 1.333
11	0005020034	FILTRO ANTIDISTURBO
12	23962	FUSIBILE NH00 63A
15	23528	ZOCCOLO PER LDU
16	31367	APPARECCHIATURA LDU 11
17	30914	PORTAFUSIBILE
18	0005040150	MOTORINO CICLICO 3 CAMME CDC
19	23308	PORTAFUSIBILE TRIFASE E933/
20	0005120059	FUSIBILE 10A
21	0005110114	TELERUT.RE LOVATO BF3800A230
	0005110112	TELERUT.RE LOVATO BF1810A230
	0005110110	TELERUT.RE LOVATO BG0910A230
	0005110140	TELERUT.RE LOVATO BF0040A230
24	0005110137	CONTATTO AUS.LOVATO BFX1211
25	0005110124	RELE' TERMICO LOVRF12 4,5-6,
	0005110129	RELE' TERMICO LOVRF38 18-23A
26	0005110138	CONTATTO AUS.LOVATO BFX1004
	0005110136	CONTATTO AUS.LOVATO BGX1011
27	23231	TEMPORIZ.RE LOVATO TMST
28	23062	PONTE RADRIZZATORE EGD2 WEID
29	0005130076	MORSETTO WIEL. WK2,5/U
30	7456	FUSIBILE 6,3A 5X20 IWB 010

Rif.	Codice	Descrizione
32	0005110096	ZOCCOLO RELE'2 CONTATTI CR-P
33	0005110095	RELE' A 2 CONTATTI CR-P230AC

44115 GRUPPO POLVERIZZATORE - NOZZLE ASSEMBLY - LIGNE GICLEUR - DUESENGESTAENGE

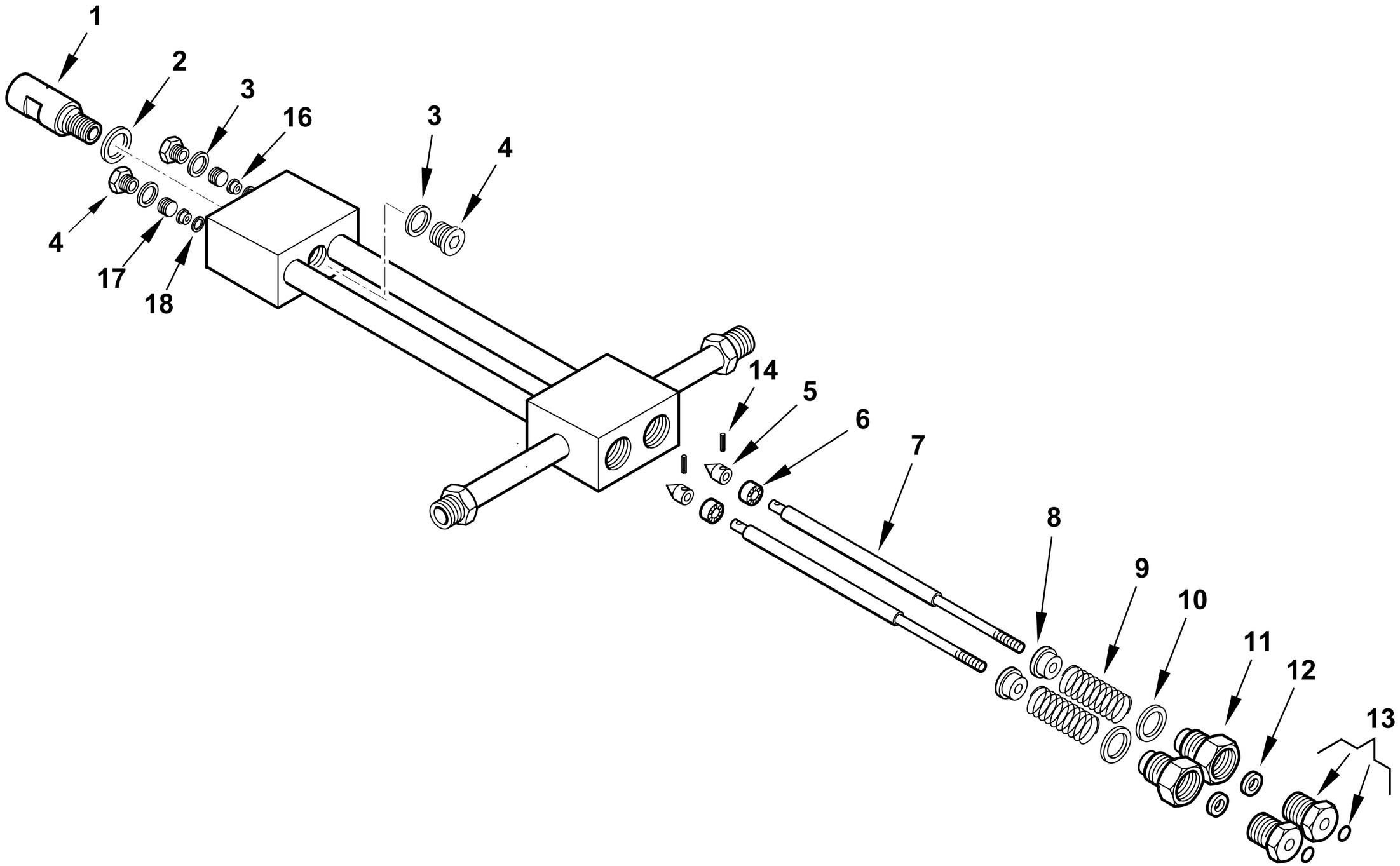

0002990968rev.5	dis.Balboni
Data: 10-07-2013	visto:Gilli C.

TAV.D20

44115 **Assieme gruppo polverizzatore L940** esploso **0002990968** **Rev.5**

Rif.	Codice	Descrizione
1	27611	BOC.NE PORTAUG.LO BERGONZO GPM
2	23066	RONDELLA RAME 20,2X25X1
3	23064	RONDELLA RAME 14,2X19X1
4	23067	TAPPO 14X1,5X12 DIN 908
5	27631	SPILLO CONICO 18X10
6	27614	PISTONE 16X10
7	44118	AS.ASTA APERTURA GPM L 963
8	27621	NOTTOLINO MOLLA GPM
9	19420	MOLLA 35X22,4X3
10	23065	RONDELLA RAME 25,2X30X1
11	27626	BOC.NE PER GUARNIZ.NE GPM
12	0005180109	GUARN.NE FLEXISEAL 6X18X9,5
13	0006020554	BOC.NE PER BOCCOLA GPM OR
	0005180041	GUARNIZIONE OR 2025 VITON
14	0005170007	SPINA CON.INT. 2X12 UNI7586
16	27612	BOCCOLA PER SPILLO GPM
17	27609	GHIERA PER BOCCOLA 14X1,5 GPM
18	23063	RONDELLA RAME 8,2X12X0,5

Rif.	Codice	Descrizione

900002-GRUPPO MAGNETE - MAGNET GROUP - GROUPE MAGNETO - MAGNETMASCHINENSATZ

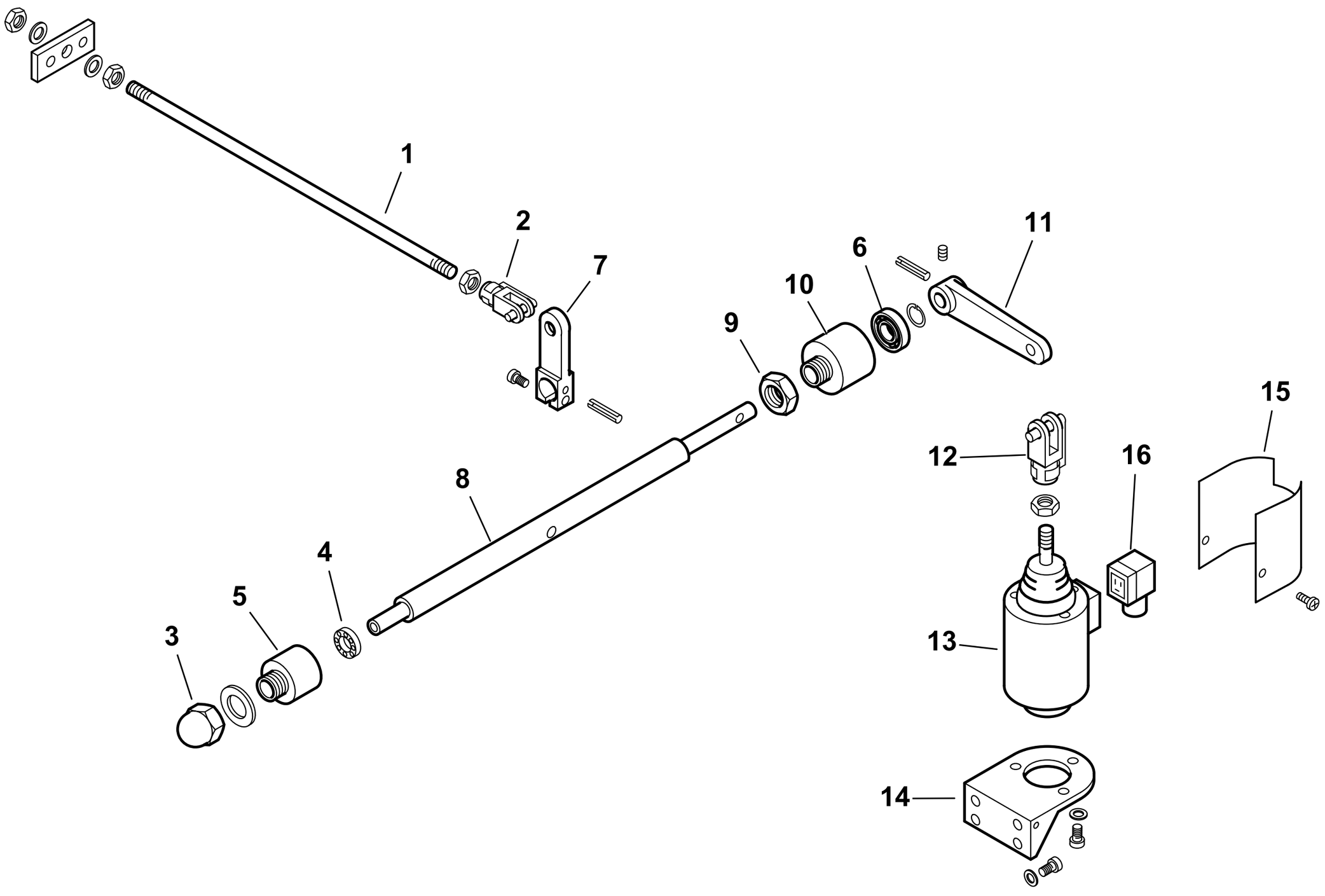

0002992124 rev.1	dis.Balboni
Data: 01-07-2003	visto:Gilli C.

TAV.G5

900002 **Gruppo magnete 350** esploso **0002992124** **rev.1**

Rif.	Codice	Descrizione
1	45071	ASTA COL.TO MAGNETE 350 L360
2	30543	FORCELLA M8 CON CLIPS UNI1676
3	23056	DADO CIECO M12 UNI5721/Z
4	23055	CUSCINETTO 8-22-7
5	27635	SUPPORTO
6	23054	CUSCINETTO 12-28-8 SKF6001-2Z
7	27638	LEVA
8	27647	PERNO SOP.TO LEVA 350
9	27637	DADO PER SOP.TO CUSCINETTO
10	27636	SOP.TO CUSCINETTO D28
11	27641	LEVA PER MAGNETE 180-250
12	27634	FORCELLA PER MAGNETE M12
13	0005250067	ELETTROMAGNETE 230V CA 200V
14	33265	SOP.TO MAGNETE 120-350
15	33266	PROTEZIONE
16	30761	CONNETTORE MPM 3POLI NERO PG

Rif.	Codice	Descrizione

16320 - VALVOLA REGOLATRICE di PRESSIONE - PRESSURE REGULATING VALVE - REGULADOR de PRESION

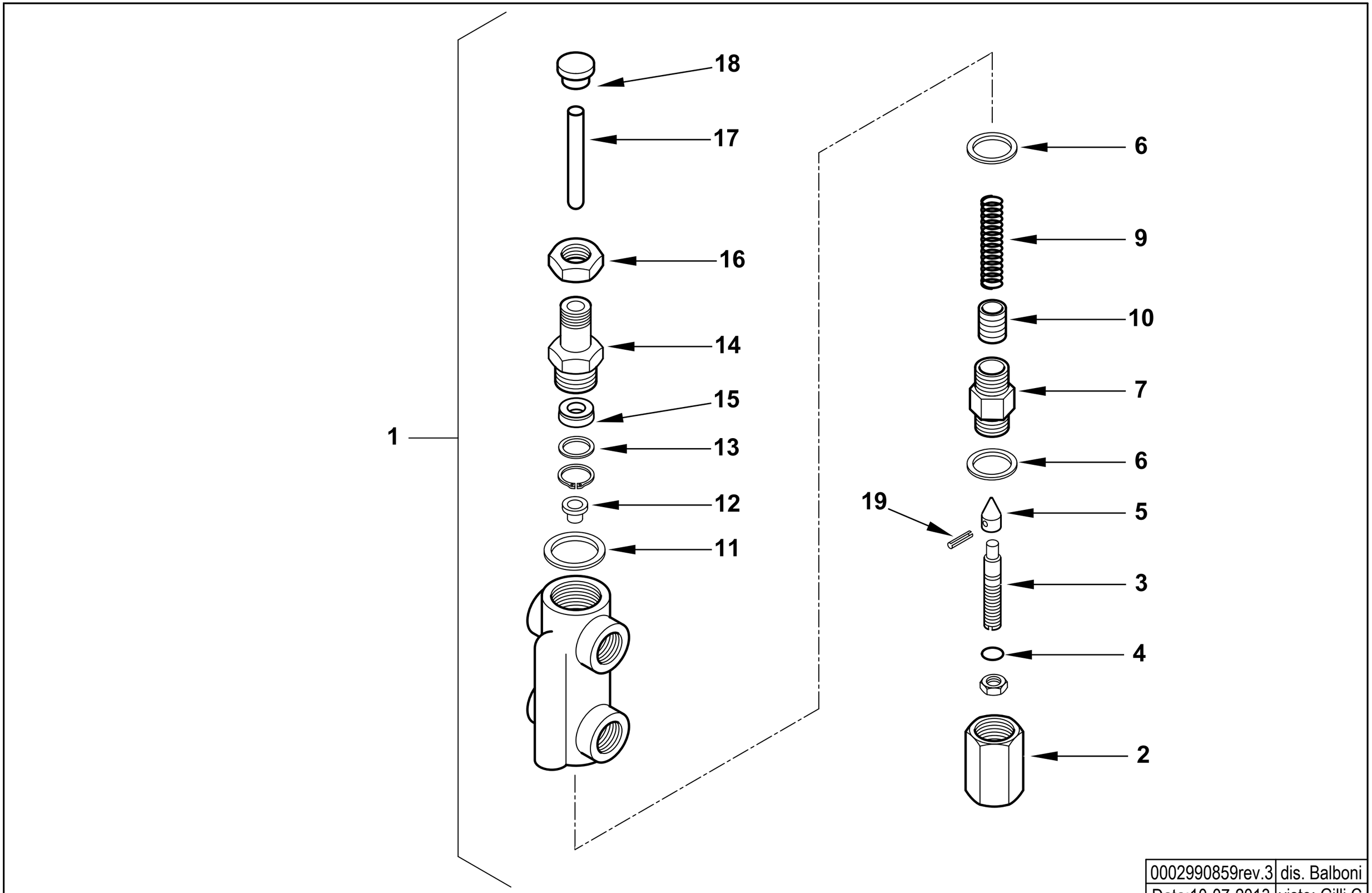

0002990859rev.3	dis. Balboni
Data:10-07-2013	visto: Gilli C.

TAV.H6

16320 AS.VALV.REG.PRES. MOD. 1/2X3/8

esploso **0002990859** **rev.3**

Rif.	Codice	Descrizione
1	16320	ASSIEME VALVOLA REGOLATRICE
2	16295	DADO CIECO
3	16322	VITE REG.NE VR 68X12
4	0005180008	GUARNIZIONE OR 108 VITON
5	27613	SPILLO CONICO 20X11
6	18257	RONDELLA RAME 22X28X2
7	16321	BOCCHETTONE 22X1,5X44
9	16284	MOLLA BY PASS 50,5X14,4
10	32635	PISTONE REG. PRES. MN
11	3431	RONDELLA RAME 30X40X1,5
12	16323	PIATTELLO MOLLA 16X11,5X8
13	32626	RONDELLA X GUAR.NE OT. 22X16X2
14	32631	BOCCHETTONE 50X22X1,5
15	0005180110	GUARN.NE FLEXISEAL 10X22X7,5
16	32633	DADO ES.LE 22X1,5M H7
17	16293	PERNO SPINTA 75X10
18	32629	PIATTELLO SPINTA 25X17X10
19	23112	SPINA SPIRALE 2,5X12 UNI6875

Rif.	Codice	Descrizione

900700 GRUPPO MOTORE POMPA - PUMP MOTOR GROUP - GRUPO MOTOR BOMBA (kW 2,2- 50Hz)

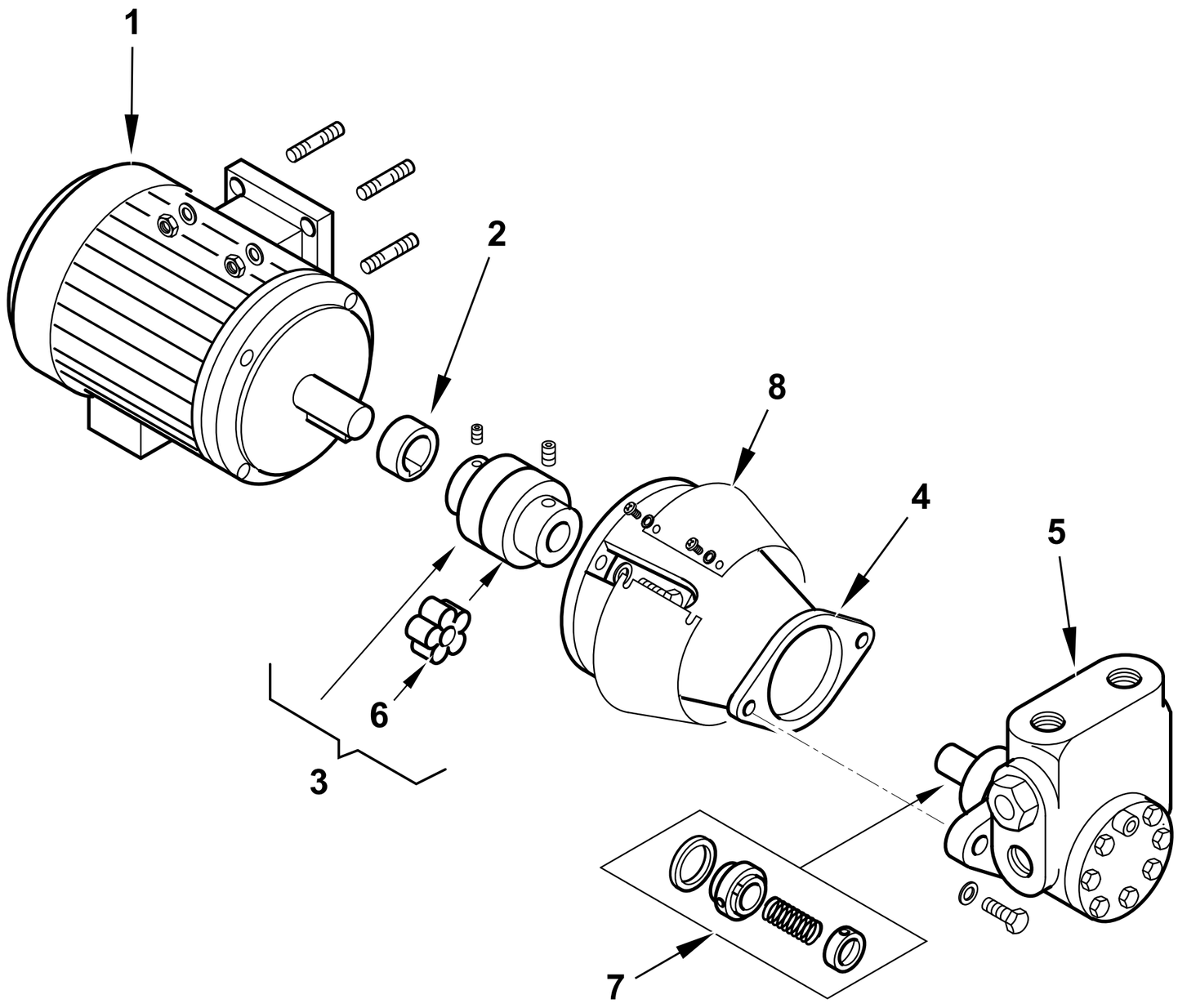

0002990852 rev.4	dis.Balboni
Data: 27-10-2005	visto:Gilli C.

TAV.L15

900700 Gruppo motore-pompa Kw 2,2-1500

esploso **0002990852** **rev.4**

Rif.	Codice	Descrizione
1	30890	MOTORE P.KW2,2 230-400/50 4
2	0015020064	DISTANZIALE GIUNTO D28-H19
3	0006020170	GIUNTO MOTORE POMPA D28XD18
	0005060093	PARASTRAPPO GIUNTO STELLARE
4	38535	SOP.TO POMPA 2BT1000/2000
5	0005060071	POMPA HP 1500 VBHRM.D.4.1.0
7	95556	TENUTA POMPA HP 1000-2000
8	0014050023	LAMIERA PROTEZIONE SOPPORTO POMPA 2000

Rif.	Codice	Descrizione

GI-MIST 510 DSPGM 50Hz cod.6681050

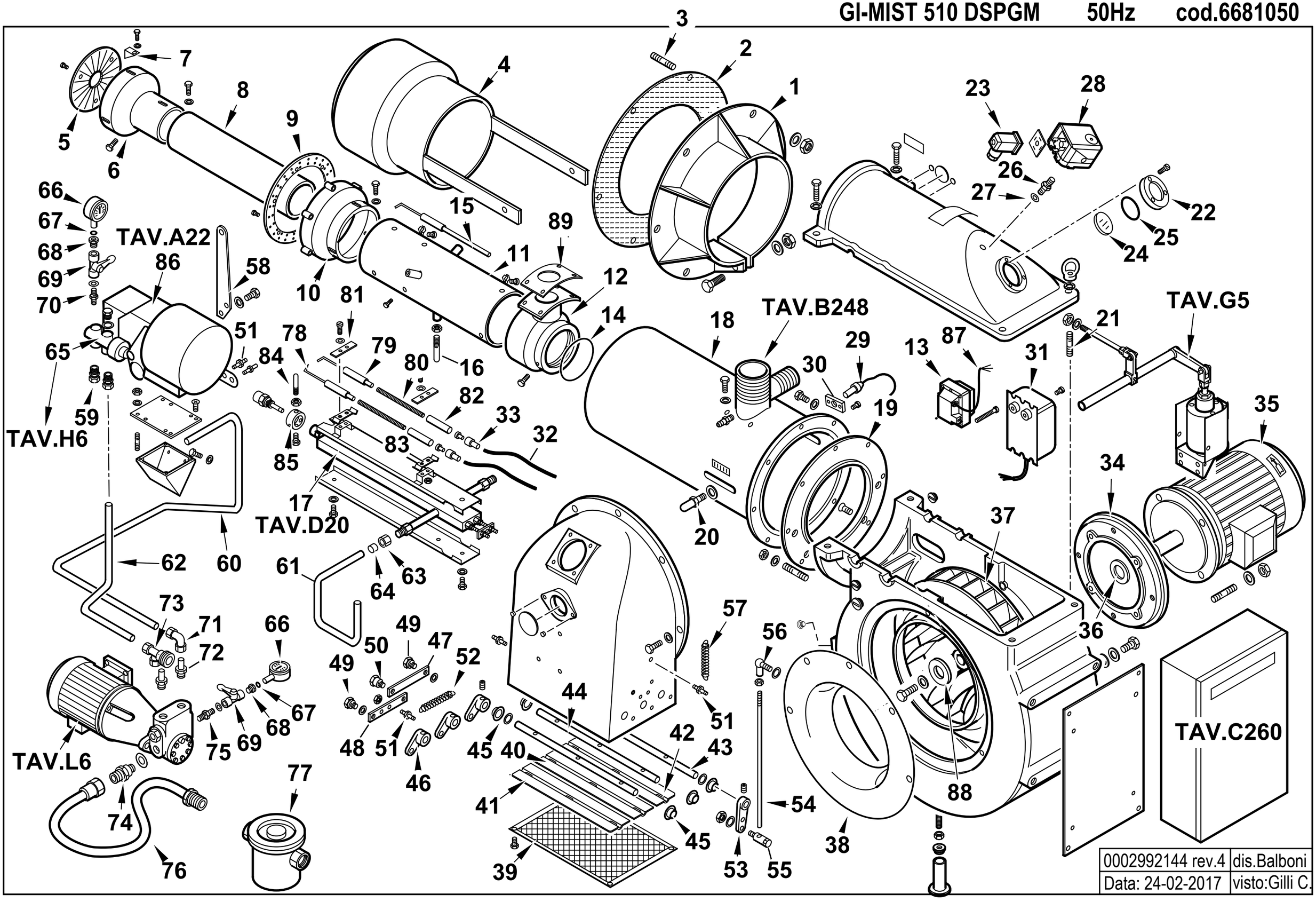

0002992144 rev.4	dis.Balboni
Data: 24-02-2017	visto:Gilli C.

6681050 **GI MIST 510 DSPGM** esploso **0002992144 rev.4**

Rif.	Codice	Descrizione
1	44003	FLANGIA
2	44025	GUARN.NE FLANGIA 580X357
3	17888	PRIGIONIERO M20X108
4	44895	DIFFUSORE GIMIST420 AISI310S
5	44678	DISCO FRESATO 200X55 I175
6	44687	CAMPANA INT. 215X128 GI420
7	39072	SOPPORTO
8	44680	CANNOTTO INTERNO
9	44688	DISCO FORATO
10	44636	CAMPANA ESTERNA
11	44683	CANNOTTO INTERMEDIO
12	44638	RACCORDO GAS
13	0005020030	TRASFORMATORE GAS 8/20
14	31425	GUARNIZIONE
15	44675	ELETTRODO GAS GIMIST420 L690
16	0015010122	VITE CENTRAGGIO H60XM8
17	44115	GRUPPO POLVERIZZATORE
18	44685	CANNOTTO ESTERNO
19	44002	FLANGIA
20	18476	NOTTOLINO
21	29382	PRIGIONIERO
22	8012010145	ANELLO PER VETRINO 93X53 PRE
23	23522	CONNETTORE 14A GRIGIO M20
24	0012010143	VETRINO 60X3 FUME' POLICARB.
25	23299	GUARNIZIONE
26	18722	NIPPLO
27	4987	RONDELLA
28	0005040134	PRESSOSTATO KROMS. DG 6U-5
29	30837	FOTO QRA2
30	30895	SOPPORTO + 0005030310
31	57024	TRASFORMATORE 14KV
32	30223	CAVO
33	0005060037	SOPPRESSORE A FILO 5000 OHM
34	45000	FLANGIA
35	0005010248	MOTORE TRIF. KW18,5 400/50 IE3
36	44858	DISTAN.LE VENTOLA 55X42X15
37	44772	VENTOLA D.518X60 (36PALE)
38	44774	ANELLO CONV.RE ARIA 530X361X9
39	45308	PROTEZIONE CONVOGLIATORE 54
40	13333	FARFALLA L.439
41	13334	FARFALLA L.432
42	13335	FARFALLA L.440
43	13336	PERNO L.520
44	13337	PERNO L.499
45	34314	BOCCOLA BRONZO 20X14X10X1
46	35677	NOTTOLINO COL.TO D10 H15 6MA
47	13339	ASTA COLLEGAMENTO FARFALLA
48	13340	ASTA COLLEGAMENTO FARFALLA
49	35619	NOTTOLINO BLOCCAGGIO M6X16
50	13341	NOTTOLINO BLOCCAGGIO M6X16
51	17979	NOTTOLINO MOLLA M6X29
52	53029	MOLLA 145X11X1,5
53	16301	LEVA REGOLAZIONE L40 D10
54	57233	ASTA REG.NE M8X460
55	19555	ARTICOL.NE ASS.LE SNODO M8-D8
56	18695	ARTICOLAZIONE
57	18622	MOLLA
58	44545	STAFFA
59	23076	RACCORDO
60	44168	TUBO MANDATA
61	44169	TUBO RITORNO
62	44148	TUBO RITORNO
63	23832	DADO
64	23825	OGIVA
65	16320	VALVOLA REGOLATRICE 1/2X3/8
66	30730	MANOMETRO
67	5359	GUARNIZIONE
68	19546	RACCORDO
69	0005070310	VALVOLA A SFERA
70	18858	NIPPLO
71	23081	RACCORDO
72	44136	RACCORDO
73	44141	ATTACCO
74	44043	NIPPLO
75	0010060030	NIPPLO
76	18889	TUBOFLEX 1"1/2X1500 MD/FD
77	31300	FILTRO GASOLIO 1"1/2
78	27778	ELETTRODO SINISTRO
79	27779	ELETTRODO DESTRO
80	45072	PROLUNGA
81	61299	PIASTRINA
82	19424	ISOLATORE
83	34459	STAFFA
84	37962	PERNO CENTRAGGIO M6X45
85	27669	BOCCOLA
86	16279	MODULATORE
87	0005130141	CONNETTORE TRASF. FIDA L2000
88	0022030036	PIATTELLO
89	44894	GUARN.NE RACCORDO GAS GI510

16279 - GRUPPO MODULATORE - MODULATING SYSTEM - SYSTEME DE MODULATION - MODULATIONSSYSTEM

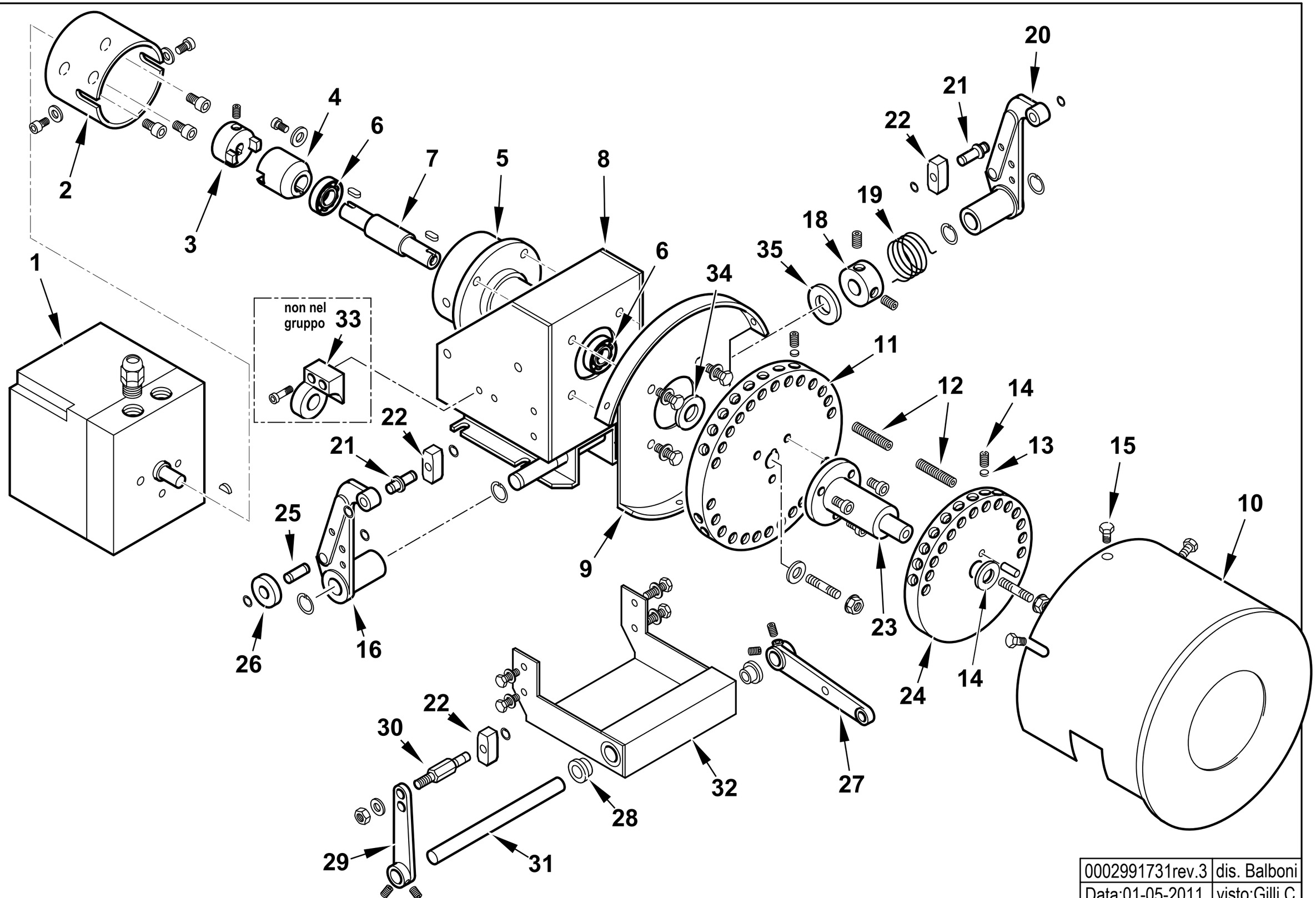

0002991731rev.3	dis. Balboni
Data:01-05-2011	visto:Gilli C.

TAV.A22

16279 AS.MODULATORE LANDIS CMT

esploso **0002991731** **Rev.3**

Rif.	Codice	Descrizione
1	31071	MOT.NO SIEMENS SQM10.16502
2	16261	SOPPORTO MOT.NO MODUTROL
3	16260	GIUNTO MASCHIO MODUTROL
4	16259	GIUNTO FEMMINA
5	16258	SOPPORTO
6	30257	CUSCINETTO 15-35-11
7	16257	PERNO CENTRALE MODUTROL
8	16255	SOPPORTO MODUTROL
9	16254	SOPPORTO
10	16314	COPERCHIO PULEGGE CMT
11	16286	PULEGGIA SOP.TO VITI CMT
12	16315	VITE X PULEGGIA STCE 8X40
13	16282	PIATTELLO PER VITE MODUL.
14	5488	VITE STCE 10X10 UNI5929
15	12317	POMELLO
16	18796	LEVA SINISTRA
18	33979	BOC.LA CAR.TO MOLLA 20X39
19	33823	MOLLA SINISTRA 36X24
20	18795	LEVA DESTRA
21	0012120136	ALBERINO X TASTATORE L=29 D12
22	18797	TASTATORE
23	16310	ALBERO SOP.TO 2° PULEGGIA CM
24	16287	PULEGGIA SOP.TO VITI D140
25	0012120137	ALBERINO 19X8
26	18805	NOTTOLINO
27	16304	LEVA REGOLAZIONE L115
28	16306	BOCCOLA OT MODUL. CMT
29	0015010025	AS.LEVA REG.NE L.85 TS3
30	16308	ALBERINO X TASTATORE CMT

Rif.	Codice	Descrizione
31	16305	ALBERO PER LEVE MODUL. CMT
32	16309	PIASTRA SOP.TO LEVE MODUL.
33	16270	SOP.TO VALV.REG.SN (non compreso nel gruppo)
34	16313	SPESSORE PULEGGIA
35	16220	RONDELLA INOX 15,5X30X1,5

901135 - RAMPA GAS - GAS TRAIN - TREN DE GAS - RAMPE A GAZ - GASRAMPE - DN80

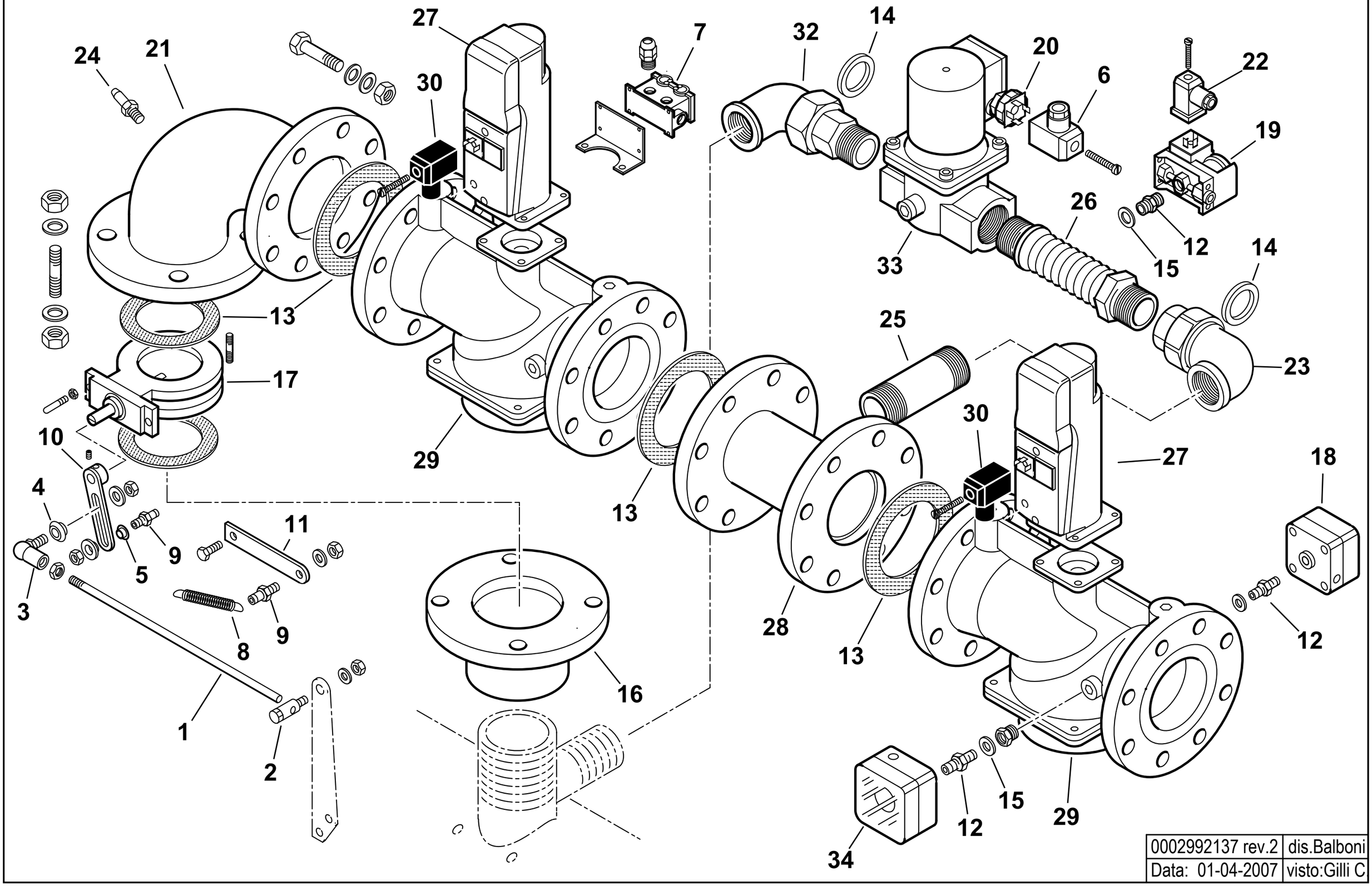

0002992137 rev.2	dis.Balboni
Data: 01-04-2007	visto:Gilli C

TAV.B248

901135 GR. RAMPA GI DN80 CE

esploso **0002992137** **Rev.2**

Rif.	Codice	Descrizione
1	44728	ASTA REG.NE M8X630
2	19555	ARTICOL.NE ASS.LE SNODO M8-D8
3	18695	ARTICOL.NE ROTULA M8
4	35621	BOCCOLA PER ART. ROT. M8
5	35360	SPES.RE X ROTULA 20X8,2X4
6	23521	CONNETTORE NERO
7	19561	CONNETTORE ILME 10POLI M 6FORI
8	18393	MOLLA 80X9
9	17979	NOTTOLINO
10	35633	LEVA REGOLAZIONE L120
11	44748	STAFFA
12	0010060030	NIPPLO
13	23124	GUARNIZIONE DN80
14	0005180005	GUARN.NE X GOM.BOC.PIANO 1"1/2
15	4987	RONDELLA
16	33771	FLANGIA PER RAMPA 3"XDN80
17	0006020051	VALVOLA FARFALLA DKG80
18	23375	PRESSOSTATO KROMSC. DG150 B3
19	0005040068	PRESSOSTATO DUNGS GW150A6
20	0005140453	AS.CONNETTORE 4P VALVOLA GAS
21	0015300029	RACCORDO RAMPA DN80 PN16/10
22	23522	CONNETTORE 14A GRIGIO ANTISTR.
23	18682	GOMITO BOC.PIANO 1"1/2FXF /Z
24	31483	PRESA PRESSIONE
25	41537	TUBO COL.TO VALV. 1"1/2X95
26	0005100074	GIUNTO ANTIVIBRANTE
27	0005090231	SERV.RE LANDIS SKP15.000E2
28	33773	TUBO COL.TO VALV. DN80+T
29	23539	VALV.LANDIS VGF10.804P DN80

Rif.	Codice	Descrizione
30	23521	CONNETTORE NERO
32	30386	GOMITO BOC.PIANO 1"1/2MXF /Z
33	0005090058	VALVOLA HONEYWELL VE4040B1002 1"1/2
	0005090096	CIRCUITO VE4032/50
	0005090088	BOBINA VE4040B/C
34	23376	PRESSOSTATO KROMSC. DG500B3

900134 -QUADRO ELETTRICO - CONTROL PANEL - CUADRO ELECTRICO - APPAREILLAGE ELECTRIQUE - SCHALTGERAETE

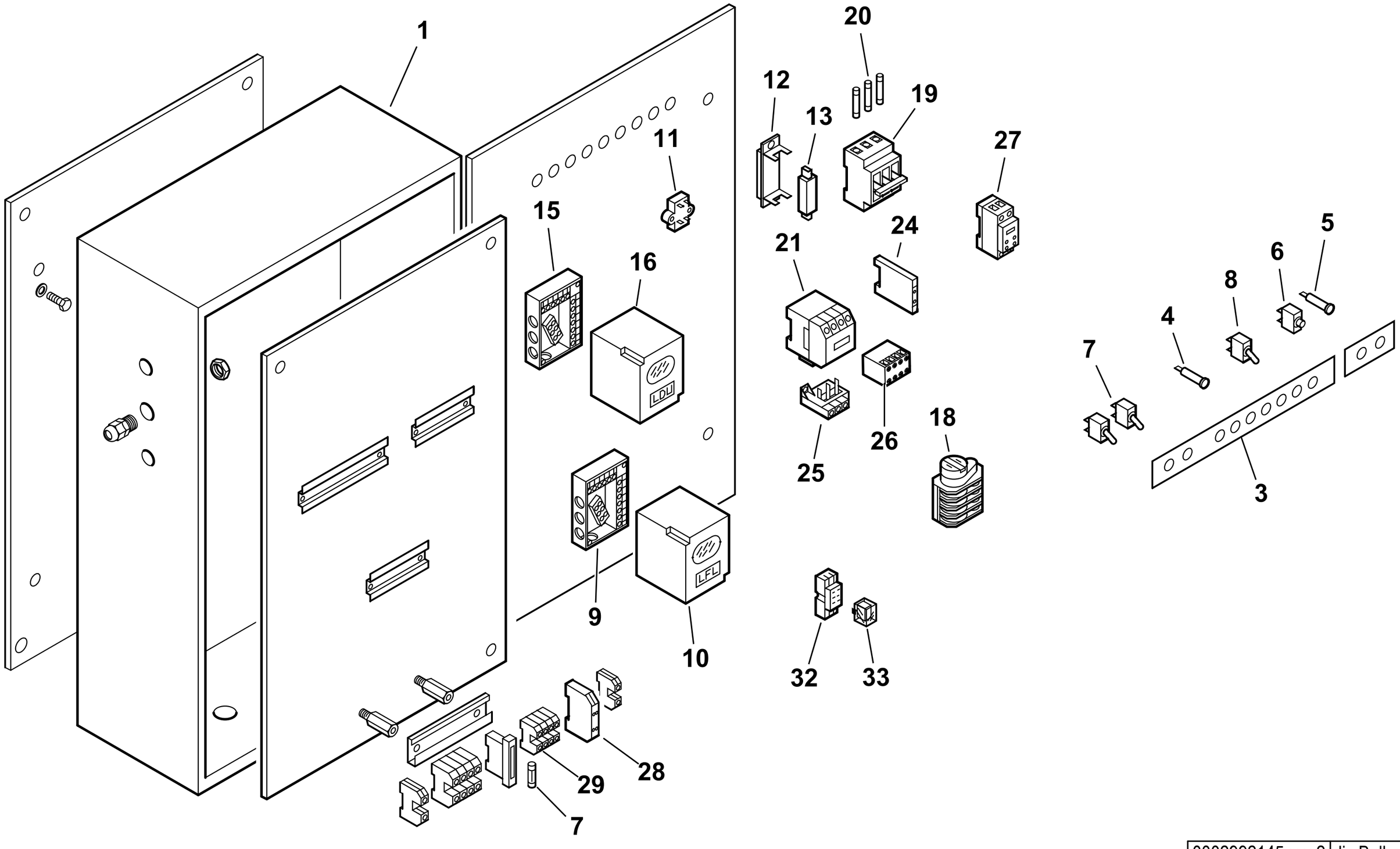

0002992145 rev.2	dis.Balboni
Data: 25-06-2012	visto:Gilli C.

TAV.C260

900134 Quadro elettrico GI-MIST 510 DSPGM

esploso **0002992145** **rev.2**

Rif.	Codice	Descrizione
1	44691	CASSETTA AP.RA GI
3	44733	TARG.FUNZ.TO GIMIST/G
4	31496	LAMPADA GIALLA
5	31497	LAMPADA ROSSA
6	268	PULSANTE
7	30942	DEVIATORE UNIP. 0 CENTR.T115
8	30514	INTER.RE UNIP. 6011
9	23525	ZOCCOLO PER LFL
10	0005030071	APPARECCHIATURA LFL 1.333
11	0005020034	FILTRO ANTIDIST. FAHDA ZF 6,
12	30914	PORTAFUSIBILE
13	23962	FUSIBILE 63A
15	23528	ZOCCOLO PER LDU
16	31367	APPARECCHIATURA LDU 11.
18	0005040150	MOTORINO CICLICO 3 CAMME CDC
19	23308	PORTAFUSIBILE TRIFASE E933/
20	23945	FUSIBILE 16A
21	0005110114	TELERUT.RE LOVATO BF3800A230
	0005110112	TELERUT.RE LOVATO BF1810A230
	0005110110	TELERUT.RE LOVATO BG0910A230
	0005110140	TELERUT.RE LOVATO BF0040A230
24	0005110137	CONTATTO AUS.LOVATO BFX1211
25	0005110125	RELE' TERMICO LOVRF12 5,5-7,
	0005110129	RELE' TERMICO LOVRF38 18-23A
26	0005110136	CONTATTO AUS.LOVATO BGX1011
	0005110138	CONTATTO AUS.LOVATO BFX1004
27	23231	TEMPORIZ.RE LOVATO TMST
28	23062	PONTE RADRIZZATORE
29	0005130076	MORSETTO WIEL. WK2,5/U
30	7456	FUSIBILE 6,3A 5X20 IWB 010

Rif.	Codice	Descrizione
31	23962	FUSIBILE 63A
32	0005110096	ZOCCOLO RELE
33	0005110095	RELE' A 2 CONTATTI CR-P230AC

44115 GRUPPO POLVERIZZATORE - NOZZLE ASSEMBLY - LIGNE GICLEUR - DUESENGESTAENGE

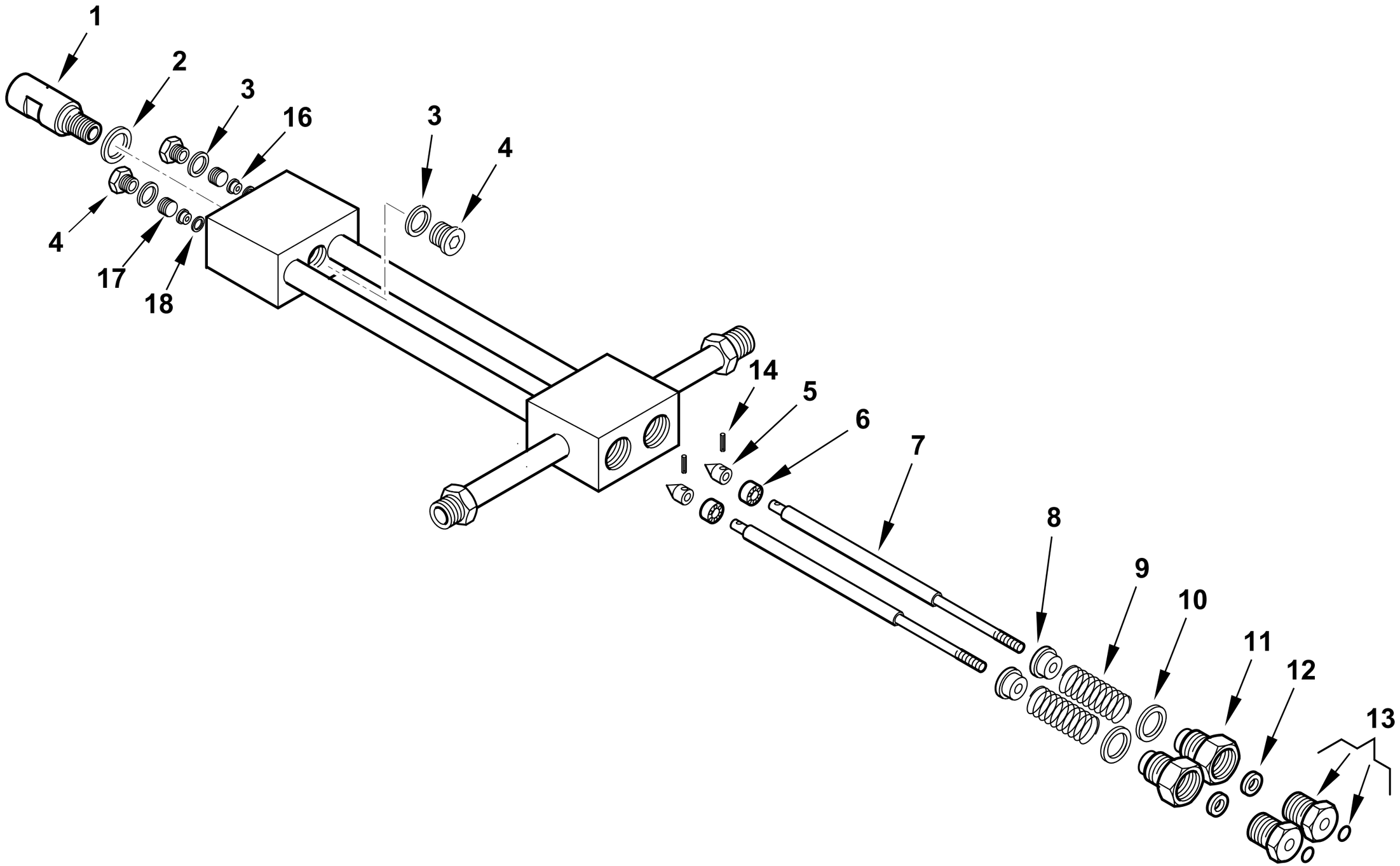

0002990968rev.5	dis.Balboni
Data: 10-07-2013	visto:Gilli C.

TAV.D20

44115 **Assieme gruppo polverizzatore L940** esploso **0002990968** **Rev.5**

Rif.	Codice	Descrizione
1	27611	BOC.NE PORTAUG.LO BERGONZO GPM
2	23066	RONDELLA RAME 20,2X25X1
3	23064	RONDELLA RAME 14,2X19X1
4	23067	TAPPO 14X1,5X12 DIN 908
5	27631	SPILLO CONICO 18X10
6	27614	PISTONE 16X10
7	44118	AS.ASTA APERTURA GPM L 963
8	27621	NOTTOLINO MOLLA GPM
9	19420	MOLLA 35X22,4X3
10	23065	RONDELLA RAME 25,2X30X1
11	27626	BOC.NE PER GUARNIZ.NE GPM
12	0005180109	GUARN.NE FLEXISEAL 6X18X9,5
13	0006020554	BOC.NE PER BOCCOLA GPM OR
	0005180041	GUARNIZIONE OR 2025 VITON
14	0005170007	SPINA CON.INT. 2X12 UNI7586
16	27612	BOCCOLA PER SPILLO GPM
17	27609	GHIERA PER BOCCOLA 14X1,5 GPM
18	23063	RONDELLA RAME 8,2X12X0,5

Rif.	Codice	Descrizione

900002-GRUPPO MAGNETE - MAGNET GROUP - GROUPE MAGNETO - MAGNETMASCHINENSATZ

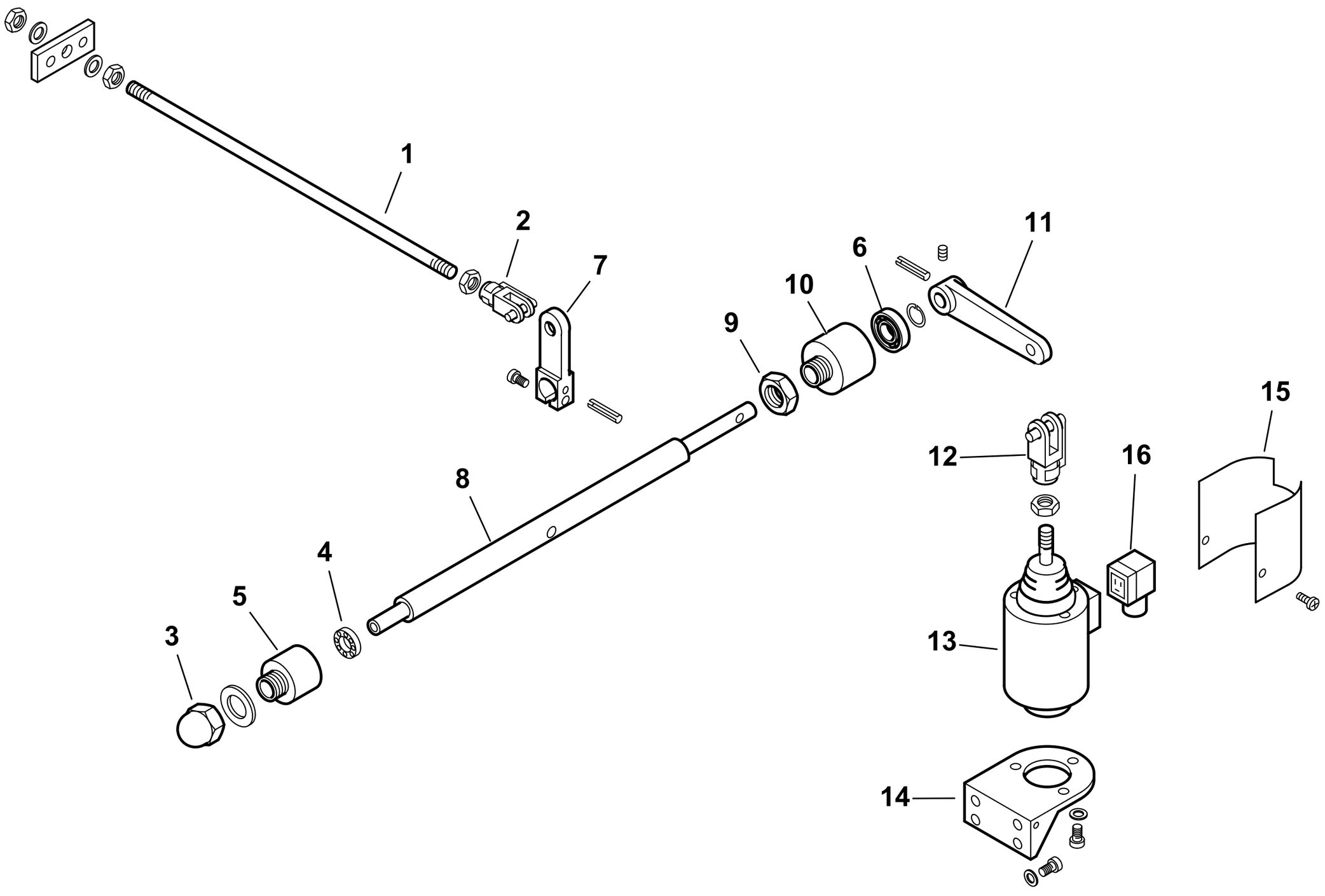

0002992124 rev.1	dis.Balboni
Data: 01-07-2003	visto:Gilli C.

TAV.G5

900002 **Gruppo magnete 350** esploso **0002992124** **rev.1**

Rif.	Codice	Descrizione
1	45071	ASTA COL.TO MAGNETE 350 L360
2	30543	FORCELLA M8 CON CLIPS UNI1676
3	23056	DADO CIECO M12 UNI5721/Z
4	23055	CUSCINETTO 8-22-7
5	27635	SUPPORTO
6	23054	CUSCINETTO 12-28-8 SKF6001-2Z
7	27638	LEVA
8	27647	PERNO SOP.TO LEVA 350
9	27637	DADO PER SOP.TO CUSCINETTO
10	27636	SOP.TO CUSCINETTO D28
11	27641	LEVA PER MAGNETE 180-250
12	27634	FORCELLA PER MAGNETE M12
13	0005250067	ELETTROMAGNETE 230V CA 200V
14	33265	SOP.TO MAGNETE 120-350
15	33266	PROTEZIONE
16	30761	CONNETTORE MPM 3POLI NERO PG

Rif.	Codice	Descrizione

16320 - VALVOLA REGOLATRICE di PRESSIONE - PRESSURE REGULATING VALVE - REGULADOR de PRESION

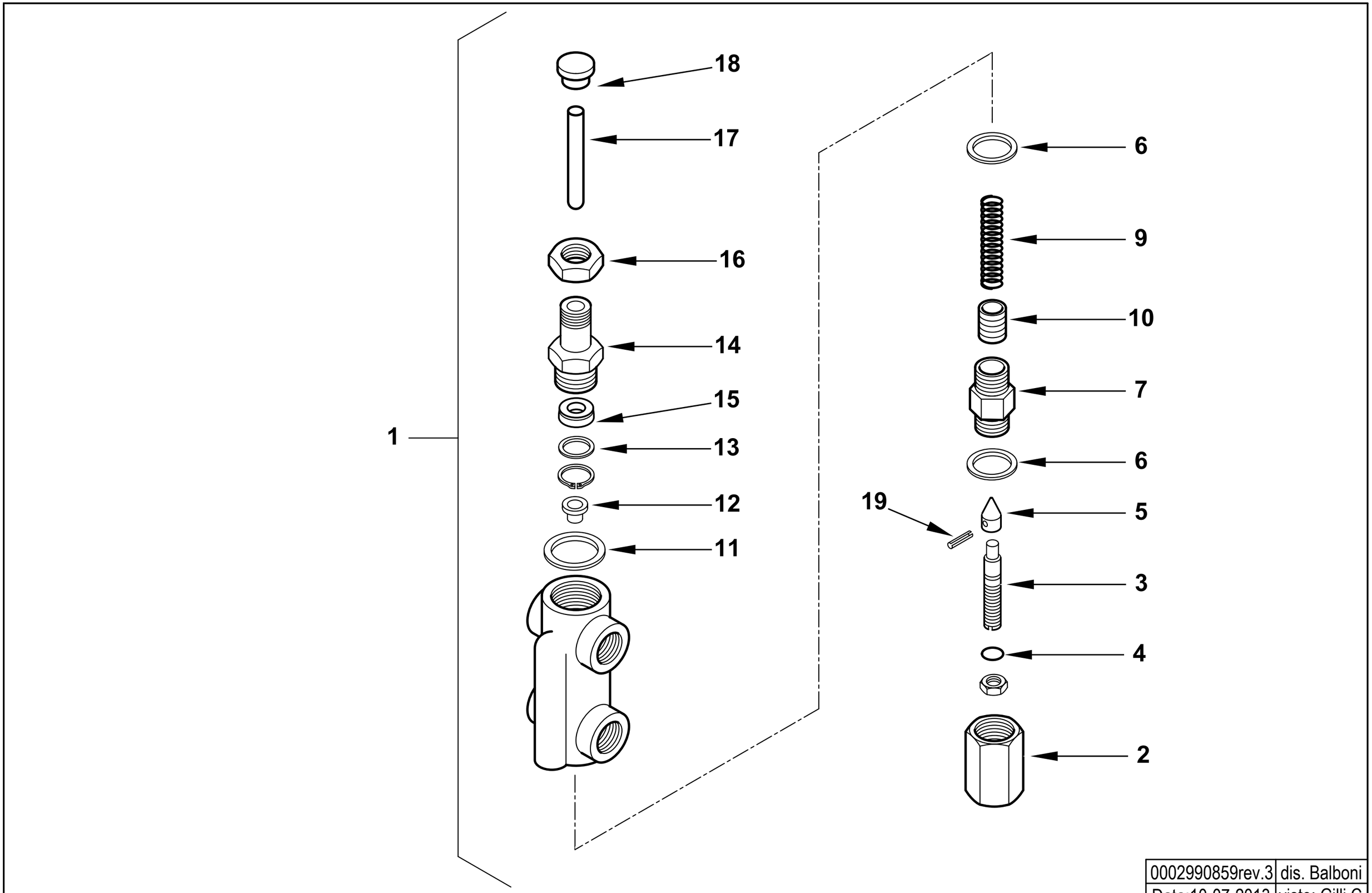

0002990859rev.3	dis. Balboni
Data:10-07-2013	visto: Gilli C.

TAV.H6

16320 AS.VALV.REG.PRES. MOD. 1/2X3/8

esploso **0002990859** **rev.3**

Rif.	Codice	Descrizione
1	16320	ASSIEME VALVOLA REGOLATRICE
2	16295	DADO CIECO
3	16322	VITE REG.NE VR 68X12
4	0005180008	GUARNIZIONE OR 108 VITON
5	27613	SPILLO CONICO 20X11
6	18257	RONDELLA RAME 22X28X2
7	16321	BOCCHETTONE 22X1,5X44
9	16284	MOLLA BY PASS 50,5X14,4
10	32635	PISTONE REG. PRES. MN
11	3431	RONDELLA RAME 30X40X1,5
12	16323	PIATTELLO MOLLA 16X11,5X8
13	32626	RONDELLA X GUAR.NE OT. 22X16X2
14	32631	BOCCHETTONE 50X22X1,5
15	0005180110	GUARN.NE FLEXISEAL 10X22X7,5
16	32633	DADO ES.LE 22X1,5M H7
17	16293	PERNO SPINTA 75X10
18	32629	PIATTELLO SPINTA 25X17X10
19	23112	SPINA SPIRALE 2,5X12 UNI6875

Rif.	Codice	Descrizione

900011- GRUPPO MOTORE POMPA - PUMP MOTOR GROUP - GRUPO MOTOR BOMBA (kW3-50Hz)

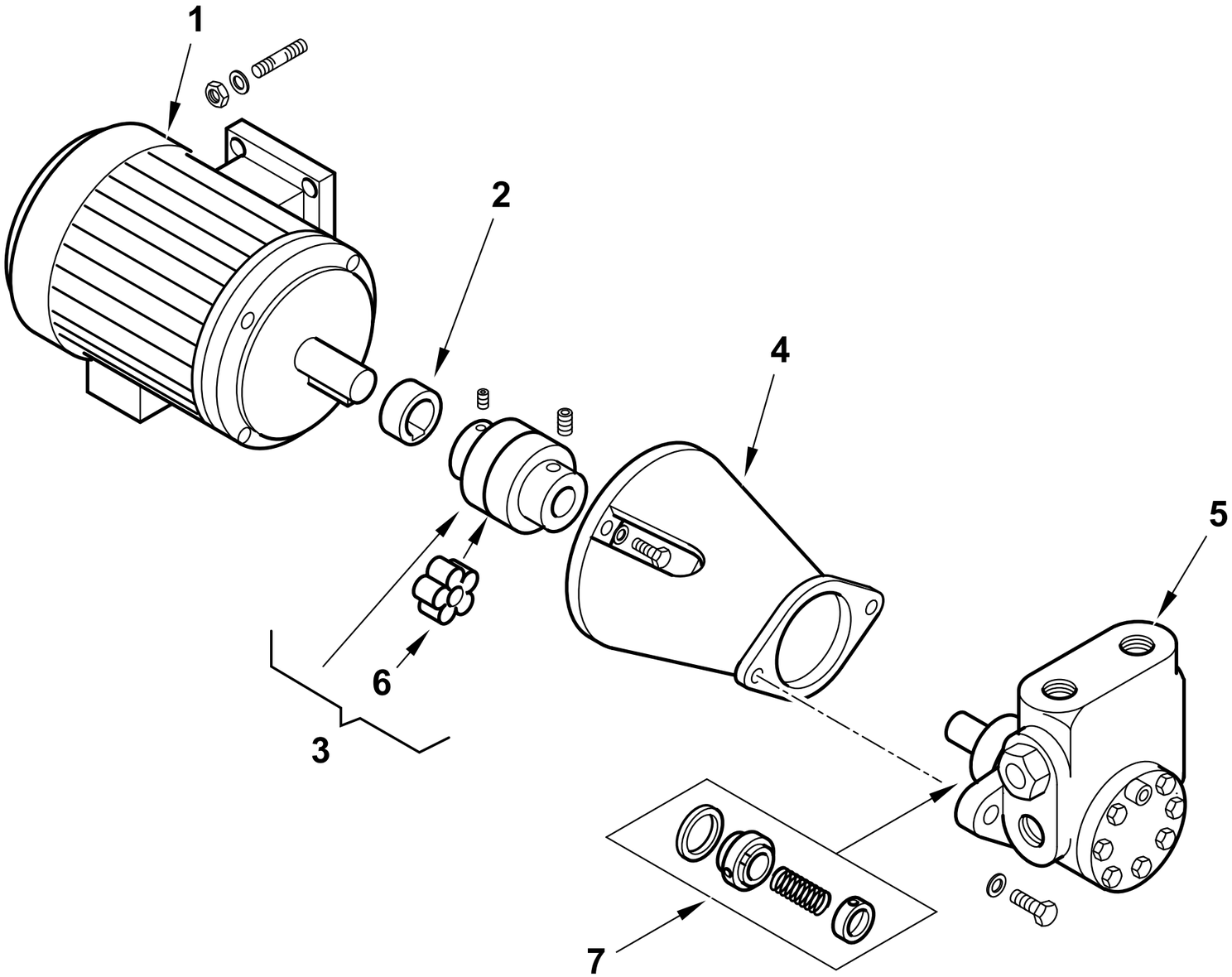

0002990969 rev.4	dis. Balboni
Data: 03-02-2007	visto:Gilli C.

TAV.L6

900011 GR. MOTORE-POMPA KW3-2000

esploso **0002990969** **Rev.4**

Rif.	Codice	Descrizione
1	23061	MOTORE P.KW3 230-400/50 4P
2	0015020064	DISTANZIALE GIUNTO D28-H19
3	0006020170	GIUNTO MOTORE POMPA D28XD18
4	38535	SOP.TO POMPA 2BT1000/2000
5	0005060072	POMPA HP2000 VBHRG.D.4.1.0
6	0005060093	PARASTRAPPO GIUNTO STELLARE
7	95556	TENUTA POMPA HP 1000-2000

Rif.	Codice	Descrizione

GI MIST 1000 DSPGM 50Hz cod.6687010

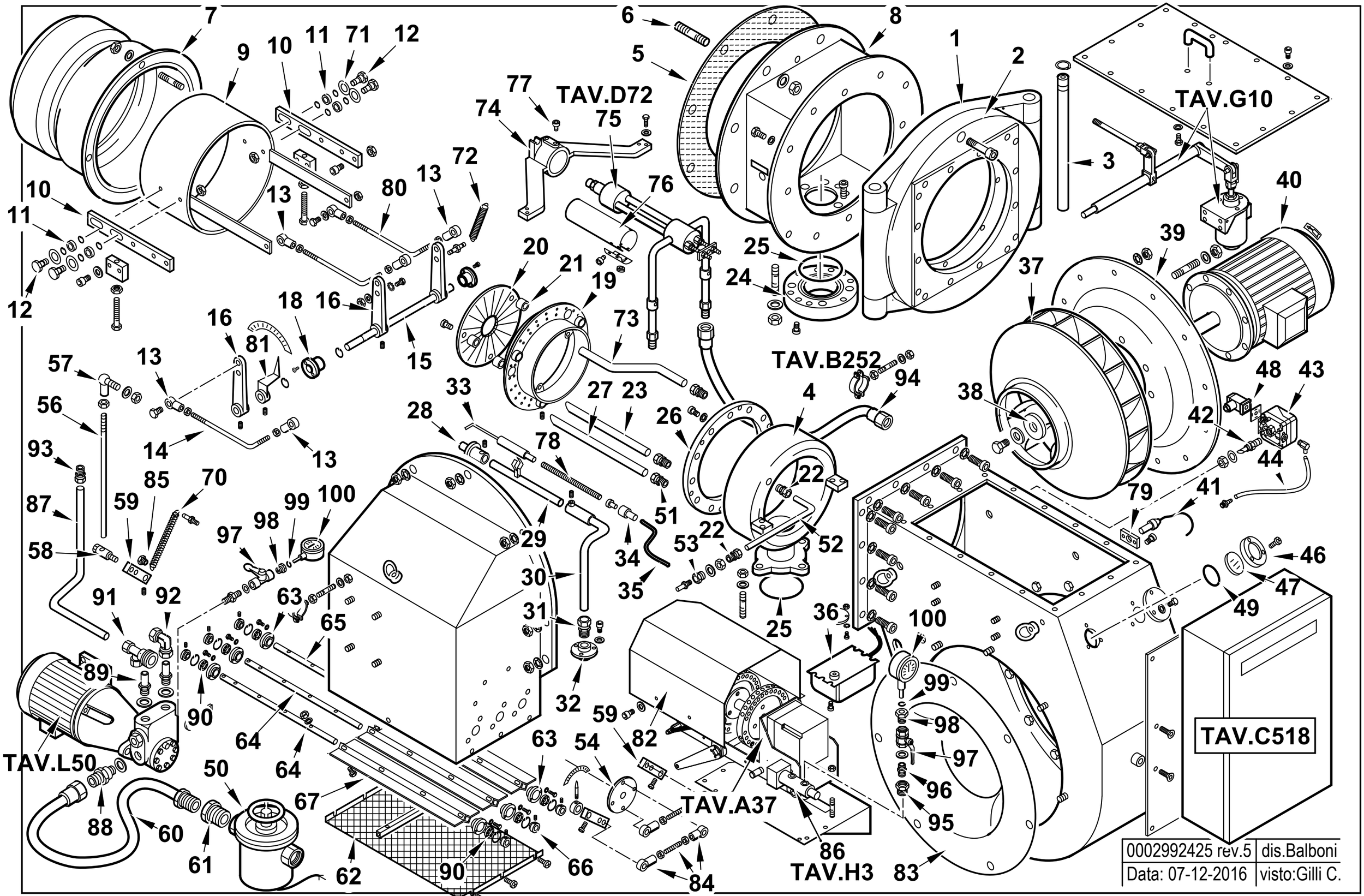

6687010 GI MIST 1000 DSPGM 50Hz

sploso **0002992425 Rev.5**

Rif.	Codice	Descrizione
1	0022040005	FLANGIA CERNIERA CANNOTTO
2	0022040004	FLANGIA CERNIERA BRUCIATORE
3	0022030007	PERNO CERNIERA 40X590
4	0022030101	RACCORDO MAN. GAS GI1000
5	0022030109	GUARNIZIONE ISOLCART 695X483
6	0022030131	PRIGIONIERO M16X72
7	0022030124	AS.CANNOTTO DIFFUSORE GIM1000
8	0022030098	AS. GRUPPO POLMONE GI1000
9	0022030123	DIFFUSORE INTERNO
10	0022030121	ASTA SOP. DIF. INT. GI1000
11	0015200178	BOCCOLA LUBRIFLON 12X21X5
12	0022030025	VITE FISSAGGIO DIFF. GI1000
13	23679	ARTICOLAZIONE SNODO
14	0015010173	ASTA REG.NE 8MAX140+75
15	0022030115	PERNO X LEVA DIFFUSORE GI100
16	0015200140	LEVA REG.NE L.115 D17 TS4
18	0022030028	BOCCOLA TEFL. 40X17X28 M28X1
19	0022040035	AS.DISCO FORATO D370X269
20	0022040028	DISCO FRESATO 280X70
21	0022040029	DISTANZIALE 6X12X23
22	0005150005	RACCORDO WOSS D6 1/8" DIR
23	0022040043	TUBO MANDATA GAS GI1000
24	0022030011	FLANGIA COL.TO BRUC.-RAMPA 3
25	23660	GUARNIZIONE OR 189
26	0022030102	FLANGIA PER RAC.DO GAS GI100
27	0022040042	TUBO MANDATA GAS GI1000
28	0015040051	AS.BOCCOLA PILOTA D40
29	0022030031	TUBO PILOTA MOBILE
30	0022030110	TUBO PILOTA FISSO
31	23076	RACCORDO WOSS D15 1/2" DIR
32	0015430004	BOCCOLA SOP.TO PILOTA TS MIS
33	0015010200	ELETTRODO ACC.NE GAS TS3G
34	0005060037	SOPPRESSORE
35	30223	CAVO A.T. 1 MMQ D.7
36	15995	TRASF.RE GAS 8KV-30MA 230/50
37	0022030037	VENTOLA D.630X60 (12PALE-RD)
38	0022030036	PIATTELLO FISS.GIO VENTOLA
39	0022030111	FLANGIA MOTORE GI1000
40	0005010245	MOTORE TRIF. KW22 400/50
41	30837	FOTO QRA2
42	18722	NIPPLO PRES.TO 1/4"X48
43	0005040117	PRESSOSTATO KROMS. DG 50U-5
44	31492	TUBO IN PVC 4X6
46	8012010145	ANELLO PER VETRINO 90X55 PRE
47	0012010143	VETRINO 60X3 FUME' POLICARB.
48	23522	CONNETTORE 14A GRIGIO ANTIST
49	23299	GUARNIZIONE OR 3218
50	0005100120	FILTRO GAS MADAS FM DN80
51	0005150114	RACCORDO WOSS D22 3/4" DIR.
52	0022030126	TUBINO
53	0015200113	BOCCOLA PRESA PRESSIONE TS4
54	0022030198	PIATTELLO FARF. CENT. GI1000
56	0022030048	ASTA REG.NE M8X800
57	18695	ARTICOLAZIONE ROTULA
58	19555	ARTICOLAZIONE ASSIALE
59	0015010127	LEVA REGOLAZIONE L40 D12
60	18889	TUBO FLESSIBILE1"1/2
61	30286	RIDUZIONE GF 2"MX1"1/2F /Z
62	0022030195	PROTEZIONE CONVOGLIATORE 100
63	0022030247	BOCCOLA PERNO FARFALLA GI100
64	0022030200	PERNO FARFALLA L.703 GI1000L
65	0022030201	PERNO FARFALLA L.683 GI1000L
66	0022030248	BOCCOLA FIS.GIO PERNO FARFAL
67	0022030196	FARFALLA ARIA GI1000LX
68	0015200108	LEVA COL.TO FARFALLE TS4 L62
70	53029	MOLLA 145X11X1,5
71	16265	SPESSORE OT. 25X12X2
72	49421	MOLLA 65X8,5
73	0022040044	TUBO MANDATA GAS GI1000
74	0022040006	SUPPORTO
75	0022040007	GRUPPO POLVERIZZATORE
76	0022040015	PROTEZIONE
77	0022040016	VITE FISSAGGIO GP GI1000
78	0015400021	PROLUNGA ELET.DO L230
79	30895	SOP.TO FOTO QRA2
80	0022030134	TIRANTE DIFF.RE INT. GI1000
81	0015200091	INDICATORE
82	0022030044	PROTEZIONE
83	0022030094	ANELLO CONV.RE ARIA 680X284
84	0022030091	TIRANTE CONV.RE GI1000 L346
85	0015010049	NOTTOLINO MOLLA M8X22 FEM.
86	16336	VALVOLA REGOLATRICE
87	0022040040	TUBO RITORNO VR-P GI1000
88	0015020106	NIPPLO ASPIRAZ.1"X1"1/2
89	0015020071	RAC.DO X AT.CO WOSS D18-1"
90	23054	CUSCINETTO 12-28-8 SKF6001-2
91	44141	ATTACCO 3 VIE1"1/2
92	23081	RACCORDO WOSS GOMITO
93	23077	RACCORDO WOSS D.18X1/2"
94	30723	TUBO FLESSIBILE 3/4"X2000
95	31001	RIDUZIONE 1/2"X1/4"
96	0010060030	NIPPLO 1/4"X1/4"X43 PRES.
97	0005070310	VALVOLA A SFERA
98	19546	RACC. X MANOMETRO 1/4"X1/
99	5359	GUARNIZIONE OR 2018
100	23920	MANOMETRO 0-40 BAR

0022040019 GRUPPO MODULATORE - MODULATING SYSTEM - SYSTEME DE MODULATION - MODULATIONSSYSTEM

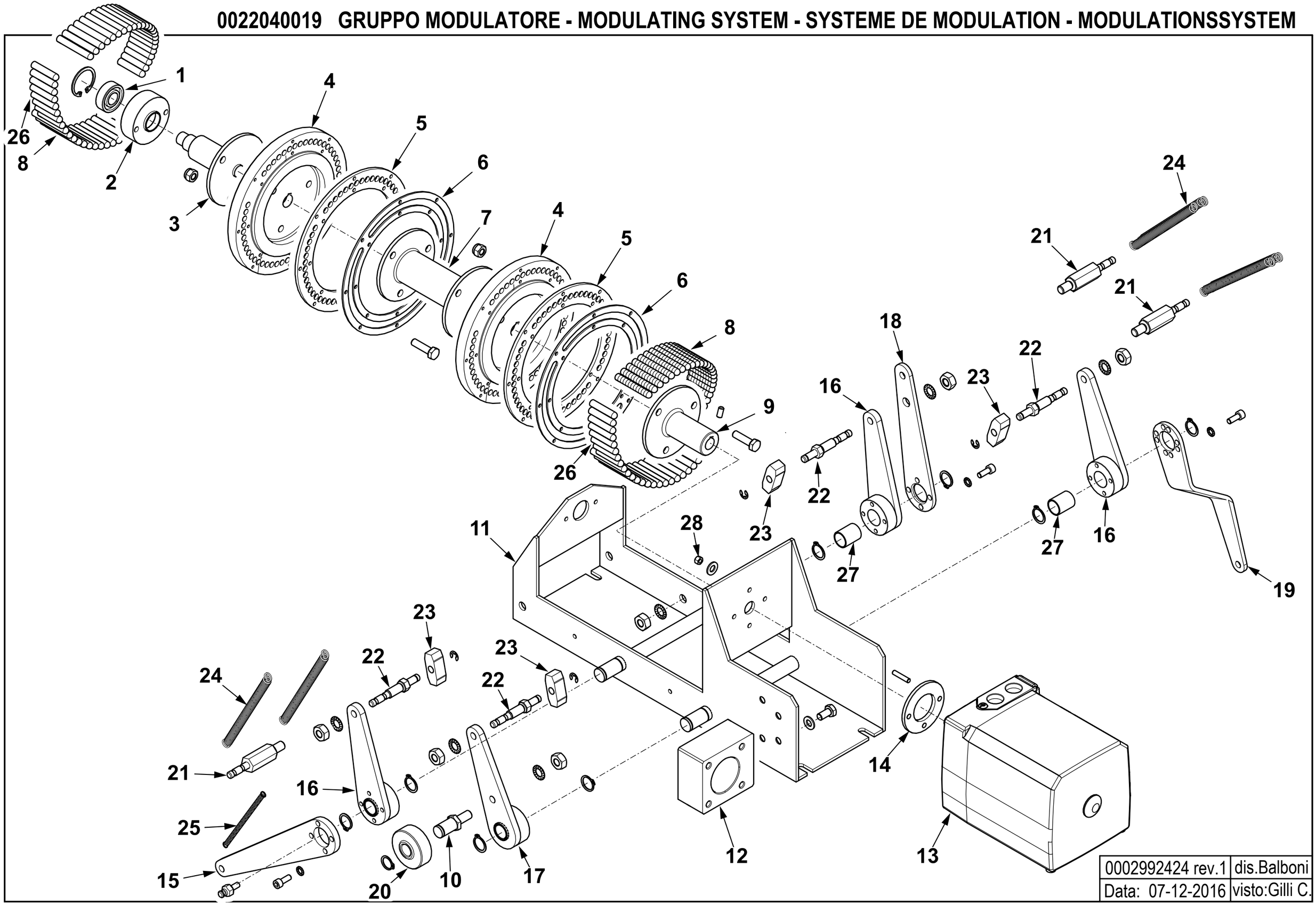

0002992424 rev.1	dis.Balboni
Data: 07-12-2016	visto:Gilli C.

TAV.A37

0022040019 Gruppo modulatore GI MIST 1000

esploso **0002992424** **rev.1**

Rif.	Codice	Descrizione
1	30257	CUSCINETTO 15-35-11
2	0026050037	BOCCOLA MODULATORE SQM56
3	0022040074	PERNO POSTERIORE MODUL. GI1000
4	0006020618	PULEGGIA SOP.TO VITI MODUL.TS4
5	0026050051	ANELLO NYLON ANTISVIT. VITI
6	0026050050	ANELLO PULEGGIA MODULATORE IB
7	0015510077	PERNO CENTRALE MODUL. TS CONT.
8	0015010095	VITE X PULEGGIA STCE 8X55
9	0022040070	PERNO ANTERIORE MODUL. SQM56
10	0015020029	ALBERINO 15X51XM10 TSN-L
11	0022030117	AS.SOP.TO MODULATORE GI1000
12	0015020031	SOP.TO VALV.REGOL.CE TS3N
13	0005040247	MOT.NO SIEMENS SQM56.687A2
14	0005040248	ADATTATORE SIEMENS AGA57.1
15	0015200136	LEVA REG.NE FARF. MOD. TS4
16	0015200123	AS.LEVA TAST.RE MOD. TS4
17	0015220037	AS.LEVA TAST.RE MOD. TS4N
18	0022030118	LEVA REG.NE DIFF. MOD. GI1000
19	0015200137	LEVA REG.NE GAS MOD. TS4
20	0015020030	NOTTOLINO 50X15X20 TSN-L
21	0015010069	PERNO X MOLLA MODUL. TS L92
22	0015010068	PERNO X TASTATORE MODUL. TS
23	18797	TASTATORE 15X15
24	53029	MOLLA 145X11X1,5
25	34317	MOLLA PER FARFALLA 120X6
26	16315	VITE X PULEGGIA STCE 8X40
27	0022030114	BOCCOLA
28	5104	DADO M 5 UNI5587/Z

RAMPA GAS - GAS TRAIN - TREN DE GAS - RAMPE A GAZ - GASRAMPE - DN80

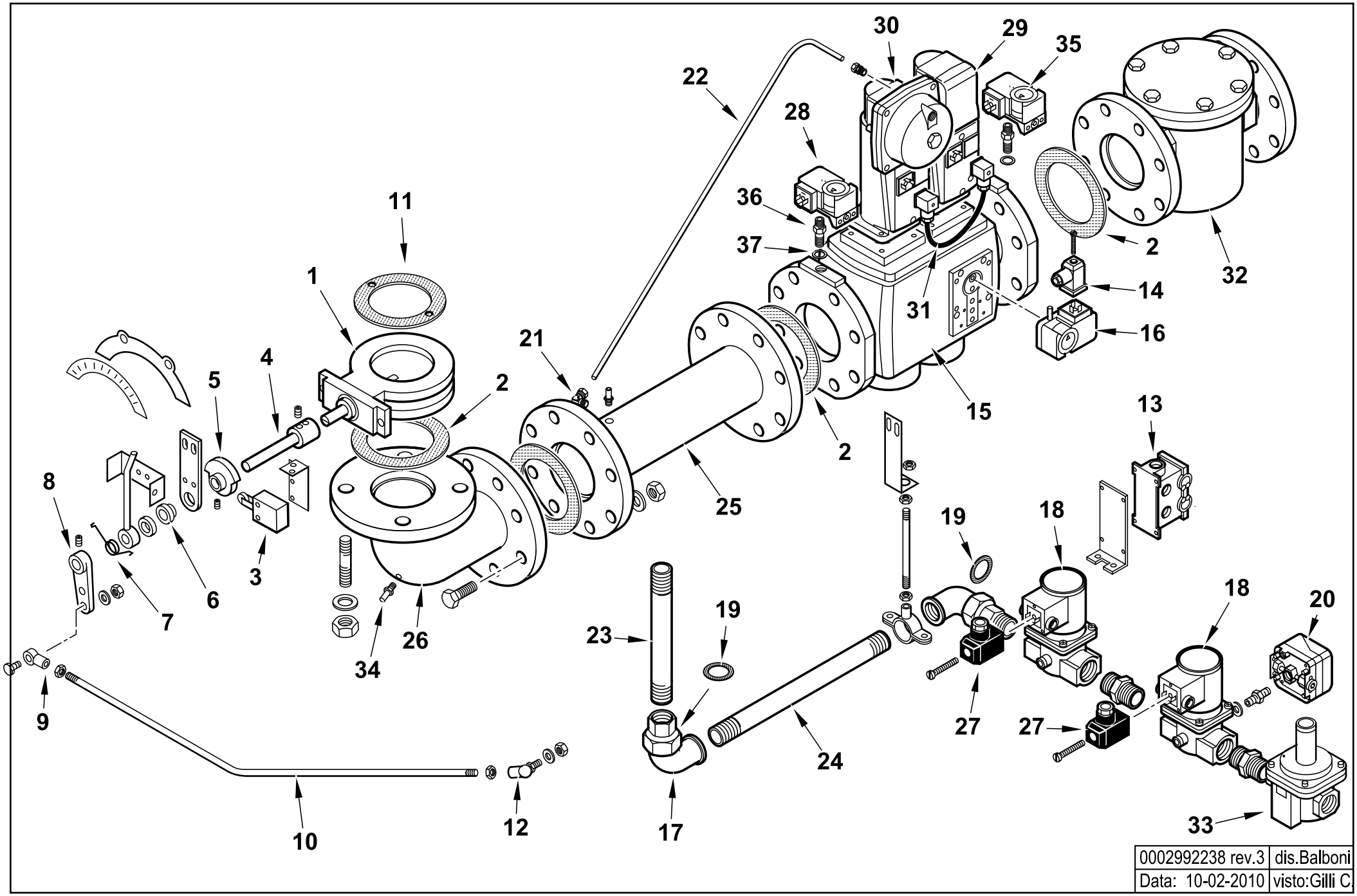

0002992238 rev.3	dis.Balboni
Data: 10-02-2010	visto:Gilli C.

TAV.B252

0002992238 RAMPA GAS DN 80 GI MIST 1000 DSPNM

esploso **0002992238 Rev.3**

Rif.	Codice	Descrizione
1	0006020447	VALVOLA FARFALLA BFV80B S1 FOR
2	23124	GUARNIZIONE CENTELLEN DN80
3	0005120093	MICROINTERRUTTORE E200-00-BI
4	0015200040	PROLUNGA LEVA REG.NE FARF.TS
5	0015010046	CAMMA PER MICRO FINECORSA D12
6	0015010093	BOCCOLA X PROL.GA ASTA REG.D10
7	0005250099	MOLLA FARFALLA GAS
8	16301	LEVA REGOLAZIONE L40 D10
9	23679	ARTICOL.NE SNODO SFERICO M8
10	0022030162	ASTA REG.NE FARF.LA GAS GI1000
11	0006020429	GUARNIZIONE FARFALLA DK80
12	18695	ARTICOL.NE ROTULA M8
13	19700	CONNETTORE ILME 10POLI M 5FORI
14	23522	CONNETTORE 14A GRIGIO ANTISTR.
15	0005090190	VALV.SIEMENS VGD40.080-L DN80
16	0005040085	PRESSOSTATO GW500A5
17	30796	GOMITO BOC.PIANO 1/2"FXF /Z
18	0005090287	VALV.BRAHMA EG12.AR AFD ½"
	0004050104	BOBINA BRAHMA BE6AFD
19	23991	ROND.LA FASIT 30X22X2
	0005180094	ROND.LA FASIT 33X24X2
20	0005040068	PRESSOSTATO DUNGS GW150A6
21	23867	RACCORDO WOSS D8 1/4" GOM.
22	0006020251	TUBO PRESSIONE GAS VGD40.080
23	0015400027	TUBO COL.TO VALV. 1/2"X205
24	0015010183	TUBO COL.TO VALV. 1/2"X420
25	0015010114	TUBO COL.TO VALV. DN80 L495+T
26	0015300029	RACCORDO RAMPA DN 80
27	23521	CONNETTORE NERO

Rif.	Codice	Descrizione
28	0005040068	PRESSOSTATO DUNGS GW150A6
29	0005090231	SERV.RE SIEMENS SKP15.000E2
30	0005090232	SERV.RE SIEMENS SKP25.003E2
	0005090047	MOLLA REG. PRES. SIEMENS AGA22
31	0005090234	CAVO CONNES.NE SIEMENS AGA62
32	0005100120	FILTRO GAS MADAS FM DN80
33	0005100083	REG.RE+FILTRO GAS FSDR15/CE
34	31483	PRESA PRESSIONE 1/8" CON.
35	0005040059	PRESSOSTATO DUNGS GW500A6
36	0010060030	NIPPLO 1/4"X1/4"X43 PRES.
37	4987	RONDELLA RAME 13,5X18X2

0022040064 -QUADRO ELETTRICO - CONTROL PANEL - CUADRO ELECTRICO - APPAREILLAGE ELECTRIQUE - SCHALTGERAETE

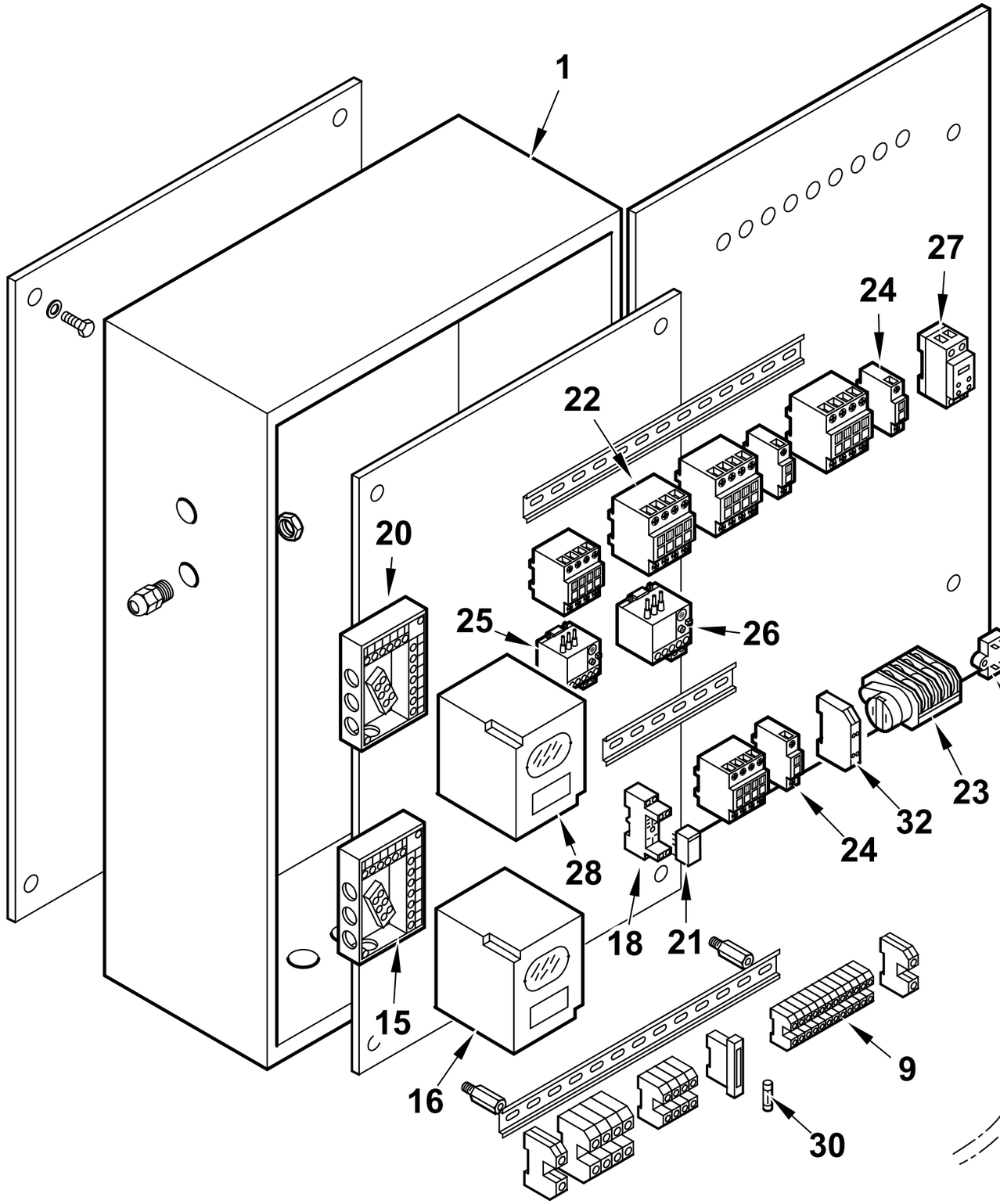

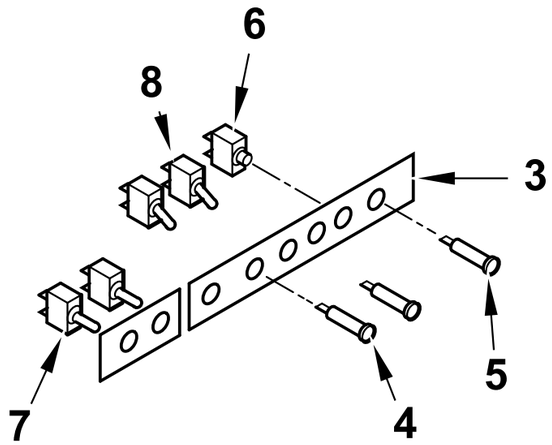

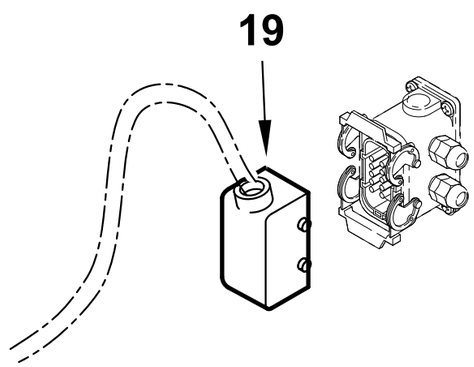

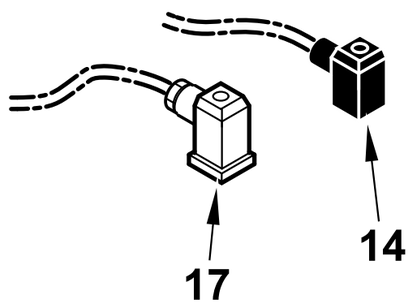

0002993510 rev.1	dis.Balboni
Data: 25-06-2012	visto:Gilli C.

TAV.C518

0022040064 **AS.CAS.TA AP.RA GIM1000N** Esploso **0002993510** **Rev.1**

Ref.	Code	Description
1	44691	CASSETTA AP.RA GI
2	0005020034	FILTRO ANTIDIST. FAHDA ZF 6,5A
3	44733	TARG.FUNZ.TO GIMIST/G
4	31496	LAMPADA GIALLA
5	31497	LAMPADA ROSSA A FASTON
6	268	PULSANTE MARCIA NERO
7	30942	DEVIATORE UNIP. 0 CENTR.T115EA
8	30514	INTER.RE UNIP. 6011
9	0005130076	MORSETTO CABUR 2,5 CBC2/GR
14	23521	CONNETTORE 12B NERO M20
15	23525	ZOCCOLO AP.RA SIEMENS LFL
16	0005030071	AP.RA SIEMENS LFL 1.333 BT
17	23522	CONNETTORE 14A GRIGIO M20
18	0005110096	ZOCCOLO RELE'2 CONTATTI CR-PSS
19	0005130044	CONNETTORE ILME 10POLI F
20	23528	ZOCCOLO AP.RA SIEMENS LDUAGM
21	0005110095	RELE' A 2 CONTATTI CR-P230AC
22	0005110114	TELERUT.RE LOVATO BF3800A230
	0005110113	TELERUT.RE LOVATO BF2510A230
	0005110112	TELERUT.RE LOVATO BF1810A230
	0005110140	TELERUT.RE LOVATO BF0040A230
23	0005040150	MOTORINO CICLICO 3 CAMME CDC
24	0005110137	CONTATTO AUS.LOVATO BFX1211

Ref.	Code	Description
25	0005110127	RELE' TERMICO LOVRF38 9-14A
26	0005110131	RELE' TERMICO LOVRF38 24-32A
27	23231	TEMPORIZ.RE LOVATO TMST
28	31367	AP.RA SIEMENS LDU 11.323A27
30	7456	FUSIBILE 6,3A 5X20 IWB 010
32	23062	PONTE RADRIZZATORE EGD2 WEID

0022040007- GRUPPO POLVERIZZATORE - NOZZLE ASSEMBLY - LIGNE GICLEUR - DUESENGESTAENGE

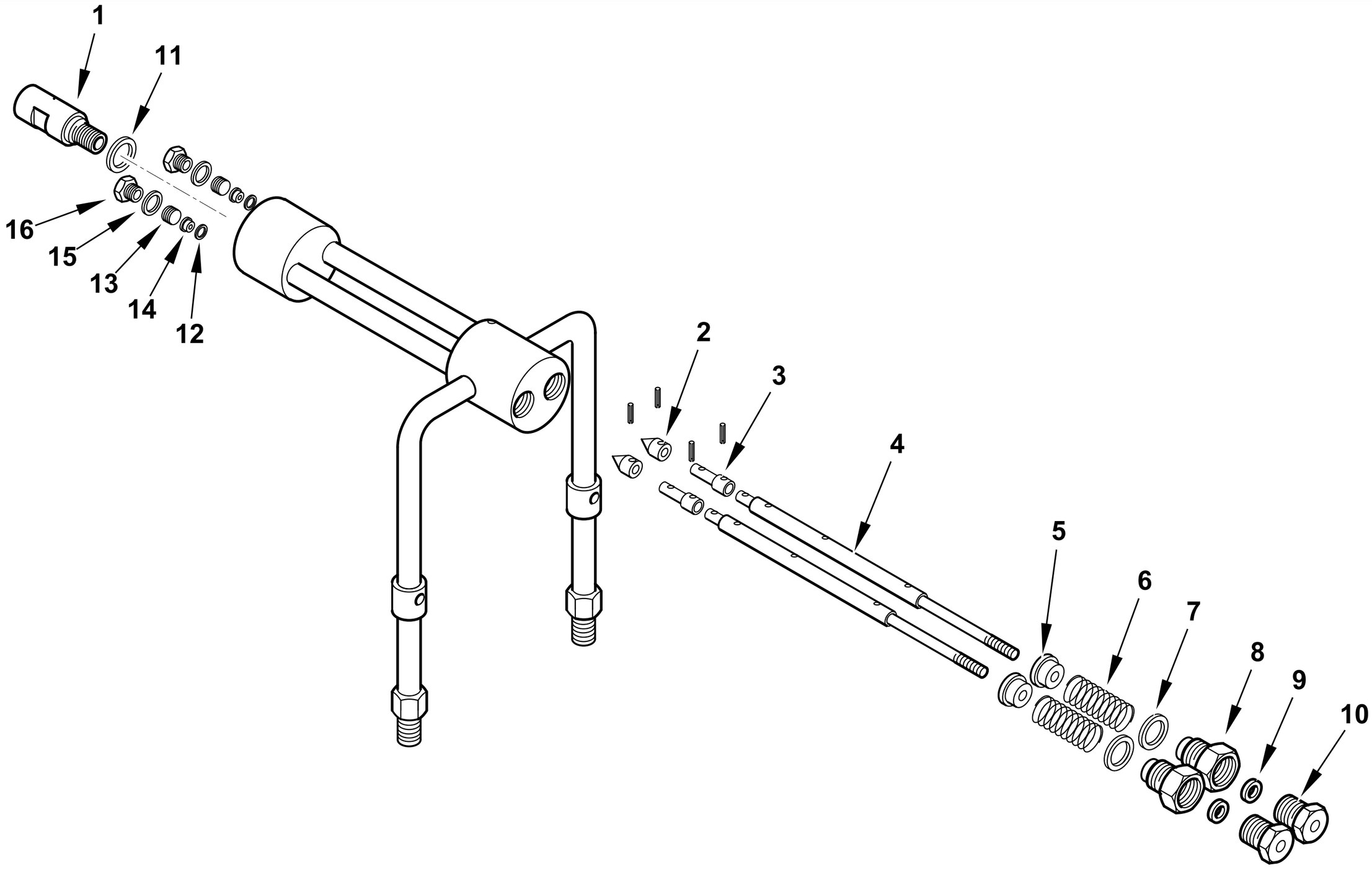

0002992422 rev.1	dis.Balboni
Data: 16-09-2008	visto:Gilli C.

TAV.D72

0022040007 AS.GRUPPO POLV.RE L734 GI1000

esploso **0002992422 Rev.1**

Rif.	Codice	Descrizione
1	27611	BOCCHETTONE PORTA UGELLO
2	27631	SPILLO CONICO 18X10
3	27614	PISTONE 16X10
4	0022040060	AS.ASTA APERTURA GPM L 757
5	27621	NOTTOLINO MOLLA GPM
6	19420	MOLLA 35X22,4X3
7	23065	RONDELLA RAME 25,2X30X1
8	27626	BOC.NE PER GUARNIZ.NE GPM
9	23093	GUARNIZIONE LABBRO UM186 VIT
10	27623	BOC.NE PER BOCCOLA GPM
11	23066	RONDELLA RAME 20,2X25X1
12	23063	RONDELLA RAME 8,2X12X0,5
13	27609	GHIERA PER BOCCOLA 14X1,5 GP
14	27612	BOCCOLA PER SPILLO GPM
15	23064	RONDELLA RAME 14,2X19X1
16	23067	TAPPO 14X1,5X12 DIN 908

Rif.	Codice	Descrizione

0022040033 GRUPPO MAGNETE - MAGNET GROUP - GROUPE MAGNETO - MAGNETMASCHINENSATZ

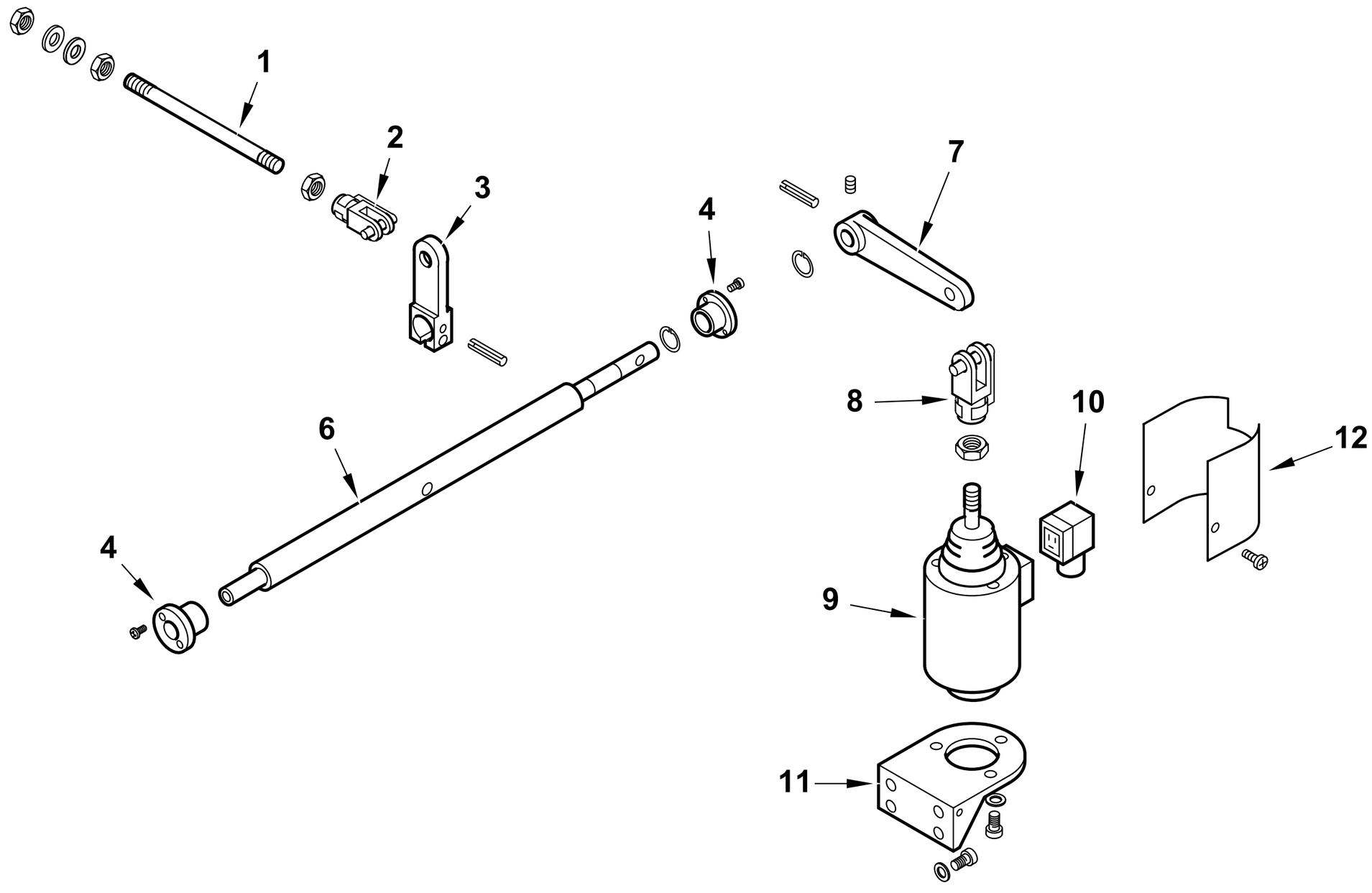

0002992212 rev.1	dis.Balboni
Data: 15-11-2008	visto:Gilli C.

TAV.G10

0022040033 Gruppo magnete GI 1000 DSPN

esploso **0002992212** **Rev.1**

Rif.	Codice	Descrizione
1	0015200035	ASTA REG.NE 8MAX220
2	30543	FORCELLA M8 CON CLIPS UNI167
3	0015020020	LEVA APERTURA GRUPPO TS
4	0022030028	BOCCOLA OT 40X17X28 M28X1,5
6	0022040034	PERNO SOP.TO LEVA MAGNETE 10
7	0015020024	LEVA PER MAGNETE TS
8	27634	FORCELLA PER MAGNETE M12
9	0005250131	ELETTROMAGNETE 230V CS100 XT
10	30761	CONNETTORE MPM 3POLI NERO
11	33265	SOP.TO MAGNETE 120-350
12	0015510009	PROTEZIONE MAGNETE TS

Rif.	Codice	Descrizione

16336 - VALVOLA REGOLATRICE di PRESSIONE - PRESSURE REGULATING VALVE - REGULADOR de PRESION

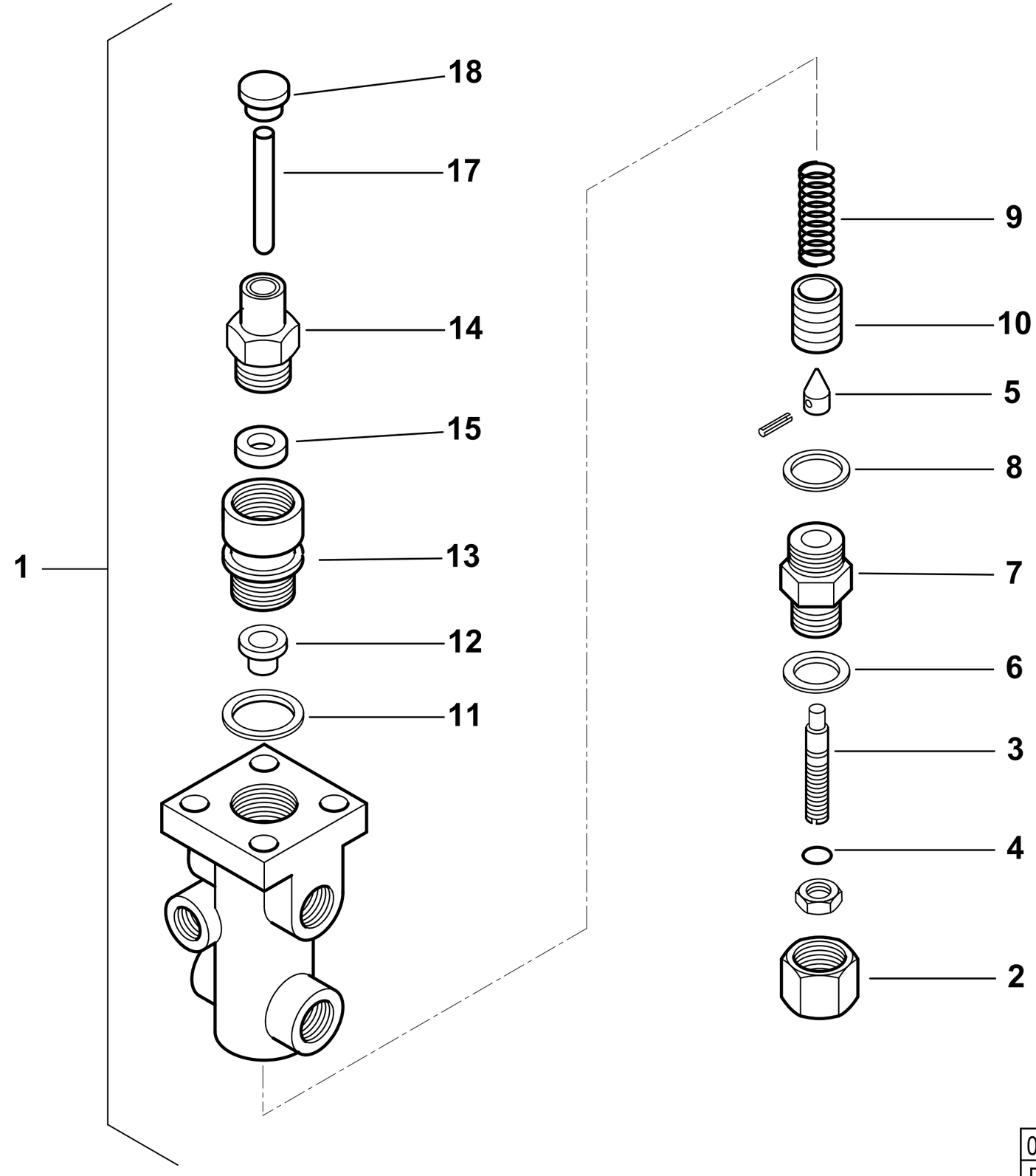

0002990347rev.2	dis. Balboni
Data:15-11-2001	visto: Gilli C.

TAV.H3

16336 Valvola regolatrice di pressione 1/2"

esploso **0002990347** **rev.2**

Rif.	Codice	Descrizione
1	16336	ASSIEME VALVOLA REGOLATRICE
2	16345	DADO CIECO
3	16342	VITE REG.NE VR 88X14
4	23812	GUARNIZIONE OR 2043 VITON
5	16341	SPILLO CONICO 24X14
6	16344	RONDELLA RAME 26,6X38X2,5
7	16343	BOCCHETTONE
8	33879	RONDELLA RAME 33,3X38X2,5
9	33882	MOLLA BY PASS 45,5X24
10	33929	PISTONE REG. PRES. 34X30
11	33884	RONDELLA RAME 33,6X42X2
12	33883	PIATTELLO
13	33885	BOCCHETTONE
14	33888	AS.BOCCHETTONE 54X35X1,5
15	23811	GUARNIZIONE LABBRO UM3015VITON
17	16339	PERNO SPINTA 125X15
18	16338	PIATTELLO

Rif.	Codice	Descrizione

19807 - GRUPPO MOTORE POMPA - PUMP MOTOR GROUP - GRUPO MOTOR BOMBA (kW4 -50Hz)

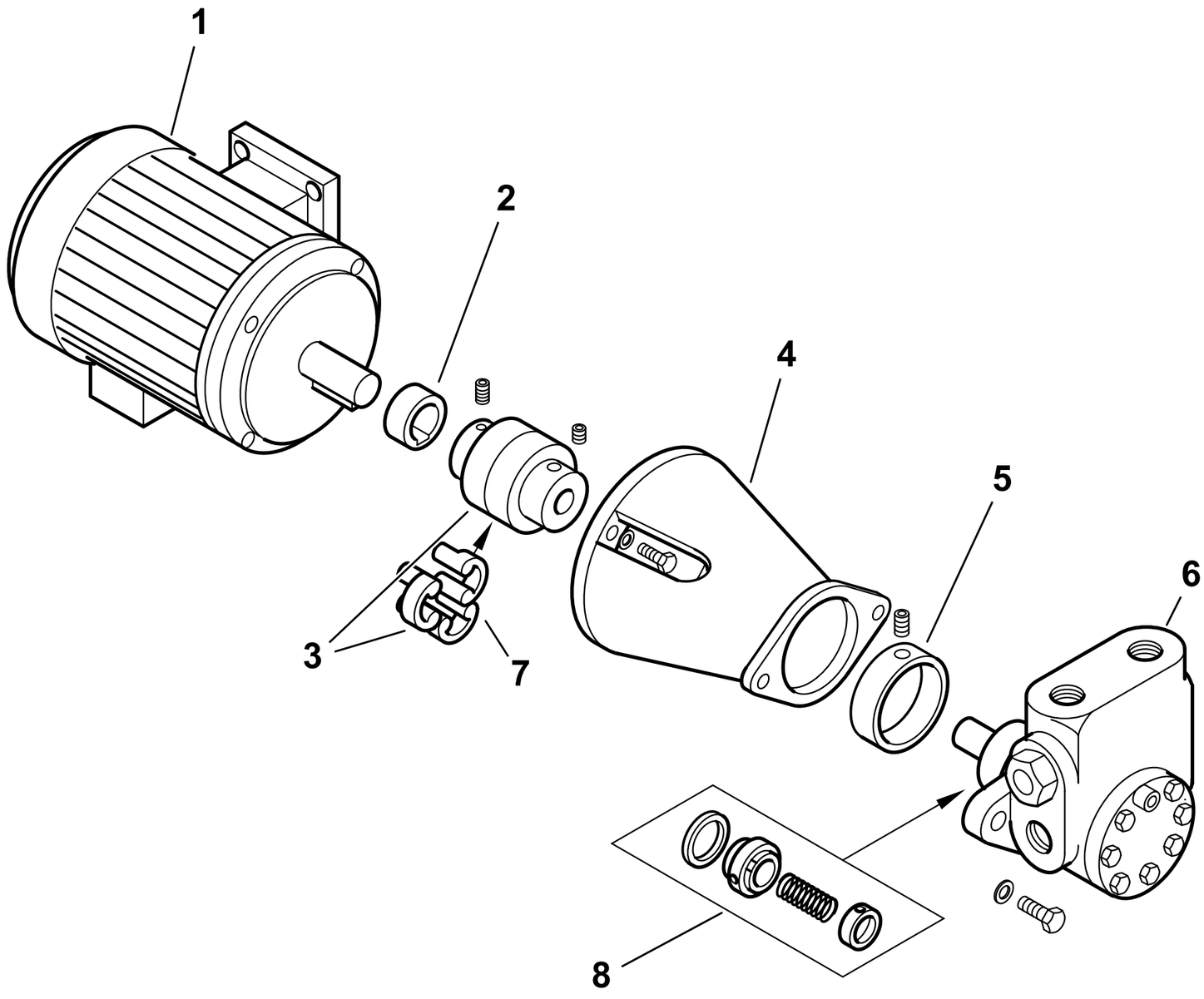

0002992210 rev.2	dis. Balboni
Data: 02-02-2007	visto:Gilli C.

TAV.L50

19807 Gruppo motore-pompa kW 4

esploso **0002992210** **Rev.2**

Rif.	Codice	Descrizione
1	0005010004	MOTORE P.KW4 230-400/50Hz
2	0015020064	DISTANZIALE GIUNTO D28-H19
3	0015020062	GIUNTO MOTORE POMPA D28XD22
4	0015020065	SOPPORTO
5	0015020069	RIDUZIONE POMPA 3000/6000
6	0005060073	POMPA HP3000 VBHGRP.D.4.1.0
7	17886	PARASTRAPPO GIUNTO GHISA
8	95557	TENUTA POMPA HP 3000-6000

Rif.	Codice	Descrizione

TBML 50 MC cod.56450010

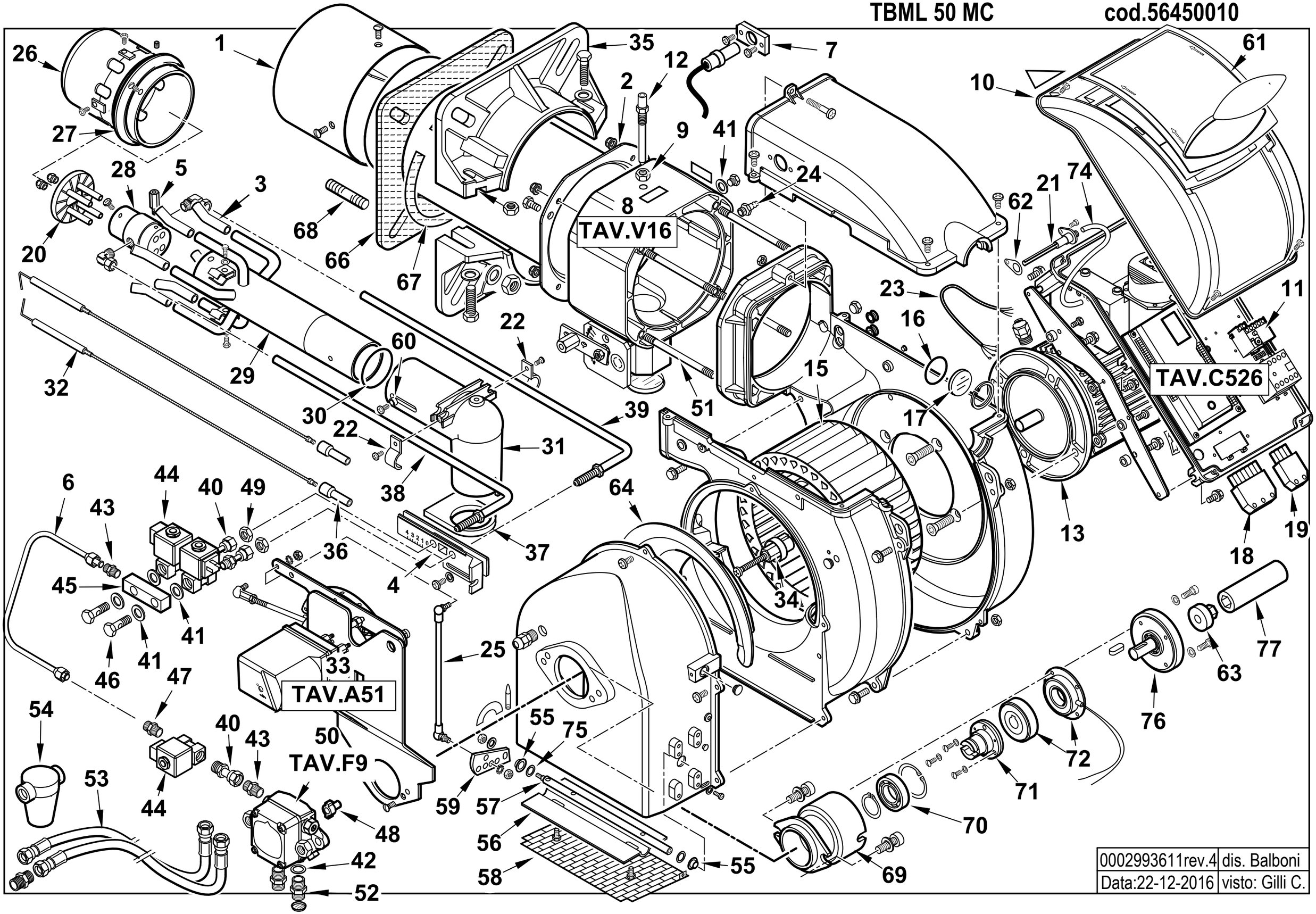

0002993611rev.4	dis. Balboni
Data:22-12-2016	visto: Gilli C.

56450010 TBML 50 MC 50Hz Esploso 0002993611 **Rev.4**

Rif.	Codice	Descrizione
1	0025050001	DIFFUSORE TBML 50
2	0025040002	AS.CANNOTTO TBG60
3	0025050008	UGELLO GAS TBML 50
4	0025010015	PIASTRA REG. GRUPPO TBL45
5	0025050021	VITE FISSAGGIO POLV-DIFFUSORE
6	0025050015	TUBO MAND. GASOLIO TBML 50
7	0005030261	SOP.TO FOTO SIEMENS QRA2 PIANO
8	0025050020	AS. POLMONE TBML 50
9	0006020143	DADO ES.LE 1/8"X4 CH13
10	8024030011	COPERCHIO QUADRO ELET.TBG-L
11	0005110121	RELE' TERMICO LOVATO 1,8-2,5A
12	0020040004	VITE FISSAGGIO RAC.DO TBG35
13	0005010183	MOTORE TRIF. KW0,65 230-400/50
15	0025010023	VENTOLA D.215X90 TBL45
16	23839	GUARNIZIONE OR 3125
17	0020020030	VETRINO 37X3 SPARK30
18	0005130051	CONNETTORE 7POLI MASCH.
19	0005130043	CONNETTORE 4POLI MASC. VERDE
20	0025050002	AS. DISCO STAMPATO TBML 50
21	0024010027	NIPPLO PREL.VO ARIA TBG
22	0025050024	PIASTRINA STRINGITUBO
23	0005140198	CAVO 4X1 L=720 ALIM. MOTORE
24	31483	PRESA PRESSIONE 1/8" CON.
25	0025050014	TIRANTE CON SNODI L=345
26	0025050007	DIFFUSORE INTERNO TBML 50
27	0025050011	ANELLO REG.NE ARIA TBML50
28	0025050009	CORPO POLVERIZZATORE TBML 50
29	0025050010	AS.TUBO MANDATA GAS TBML50
30	0005180082	GUARNIZIONE OR 3187

Rif.	Codice	Descrizione
31	0025030009	RACCORDO MANDATA GAS TBG45
32	0025050016	ELETTRODO TBML 50
33	0025050019	AS.MODULAT. TBML 50MC
34	0025010032	GIUNTO ZYTEL801 D=14
35	8025010013	SEMIFLANGIA ATT.BRUC. TBL60
36	0005060037	SOPPRESSORE A FILO 5000 OHM AT
37	0025030010	GUARN.NE RACCORDO GAS TBG45
38	0025050012	TUBO CANNOTTO P.U. TBML 50 1ST
39	0025050013	TUBO CANNOTTO P.U. TBML 50 2ST
40	29972	RACCORDO IN 3P 1/8"
41	146	RONDELLA RAME 10X15X1,5
42	4987	RONDELLA RAME 13,5X18X2
43	13778	NIPPLO 1/8"X1/8"X24
44	0005080005	E.V. SCEM VE131 IV KT09 50HZ
45	55063	RACCORDO ELETTROV. CMT36
46	16051	BULLONE FORATO 1/8X23
47	13778	NIPPLO 1/8"X1/8"X24
48	0005010132	GIUNTO POMPA-MOTORE FHP
50	31200	POMPA SUNTEC ANV77A 7214 2P
51	0025030024	PRIGIONIERO M6X117
52	17663	NIPPLO 1/2"X1/4"X34
53	19302	TUBOFLEX 1/2"X1000 FD/FD
54	30768	FILTRO GASOLIO 3/8"
55	54056	BOCCOLA IGLIDUR-G 20X14X12X1
56	0025010030	FARFALLA ARIA TBL45
57	0025050023	PERNO FARFALLA TBML 50
58	0025010035	PROTEZIONE CONV.RE TBL45
59	0025040050	LEVA REG.NE ARIA TBG 60P-V
60	0025050003	BOCCOLA FISSAGGIO TESTATA

Rif.	Codice	Descrizione
61	0024030013	COPERCHIO PLAST. FUME' TBG-TBL
62	0030010574	GUARN.NE ELETTRODO IONIZ.MC30
63	3187	GIUNTO ZYTEL801 D=12,6
64	0025010025	DEFLETTORE ASPIR. ARIA TBL60
66	0025010048	GUARN.NE FLANGIA AT.CO TBL60
67	0024010031	CORDONE FIBRA DI VETRO 8X8X530
68	17639	PRIGIONIERO M12X63
69	0024100065	CAMPANA ELETTROFR.NE TBML MC
70	0005170048	CUSCINETTO 30-55-13 6006-2RS1
71	0024100064	CODOLO ELETTROF. INTORQ (CM
72	0006020507	FRIZIONE INTORQ 14.105.06.1.3
74	0005250094	TUBO IN PVC 5X8
75	19726	SPES.RE FARF.12,2X19X0,5
76	0025050047	AS.COPERCHIO-ALBERO-CUSCIN. 50 DAL N°BLT000009479251
77	0025050045	PARASTRAPPO GOMMA L115 TBML 50 DAL N°BLT000009479251

0025050019 - GRUPPO MODULATORE - MODULATING SYSTEM - SYSTEME DE MODULATION - MODULATIONSSYSTEM

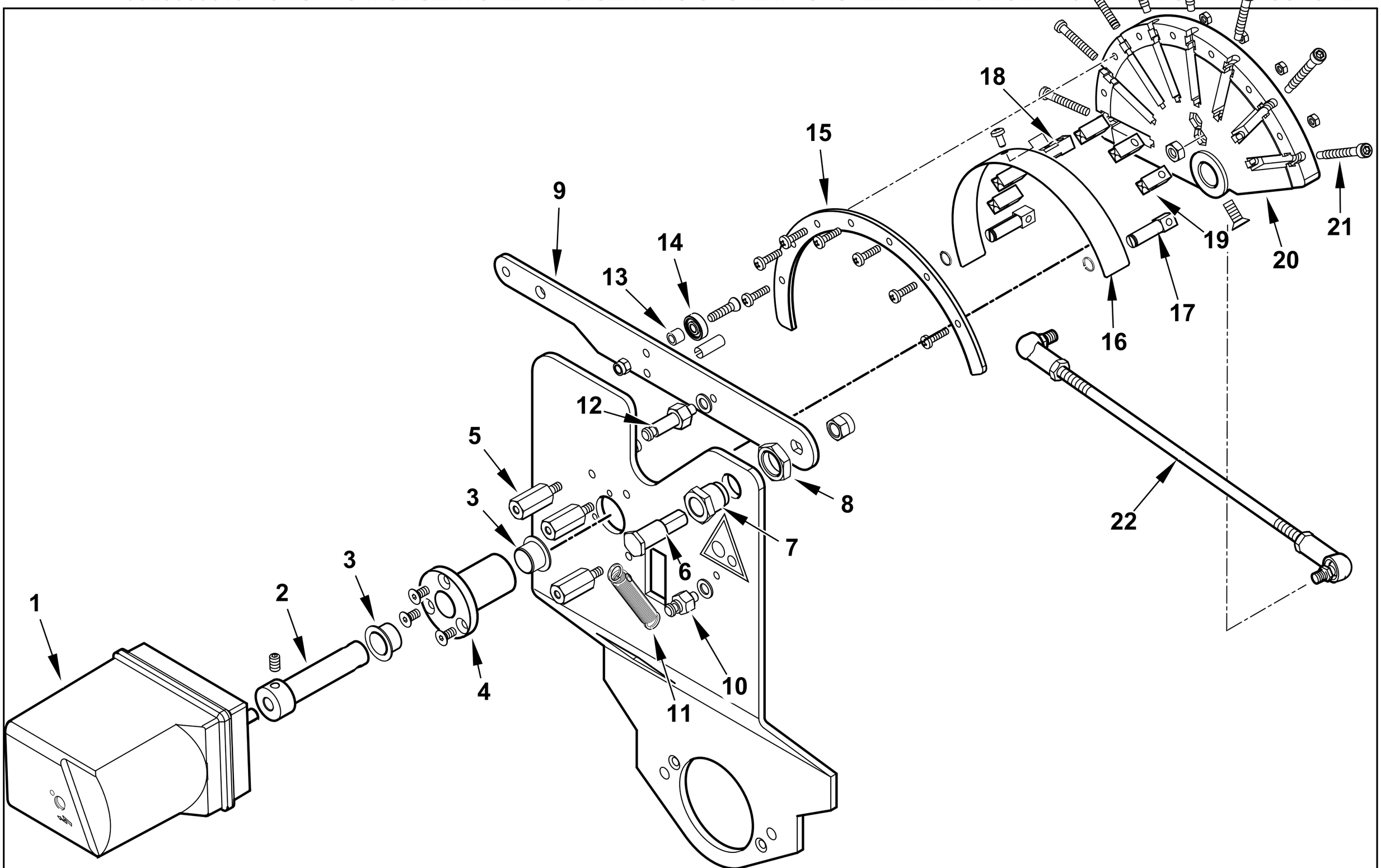

0002993614rev.2	dis. Balboni
Data:18-06-2014	visto:Gilli C.

TAV.A51

0025050019 **AS.MODULAT. TBML 50MC** Esploso **0002993614** **Rev.2**

Rif.	Codice	Descrizione	NOTE / VERSIONE	MODELLO
1	23205	MOT.NO SIEMENS SQN30.401A270	FINO AL N° BLT000009292523	TBML 50 MC
	0005040228	MOT.NO SIEMENS SQN72.6E5A20 BT	DAL N° BLT000009292524	TBML 50 MC
2	0012120171	PERNO MOT.NO SQN72-CAMMA LAM		
3	0005170056	BOCCOLA AUTOL.IGLIDUR G 15X17		
4	0012120157	BOCCOLA PER CAMMA A LAMINA		
5	0012120159	COLON.TA L 36 MF M5XM5 CH12		
6	0012120161	PERNO FULCRO CAMMA A LAMINA		
7	0012120195	BOCCOLA FULCRO CAMMA A LAMINA		
8	0011030025	DADO ES.LE 3/8"X6		
9	0012120145	LEVA X CAMMA MODUL. 90° TBG		
10	35620	NOTTOLINO MOLLA M6X22		
11	53109	MOLLA 55X8,5 OCCHIELLO 2 SPI		
12	0012120175	NOTTOLINO MOLLA M6X40		
13	0012120164	DISTANZIALE 5,1X8X7		
14	0005170013	CUSCINETTO 5-16-5 625-2Z		
15	0012120190	SETTORE CAMMA MODUL. 130° BGN		
16	0012120173	LAMINA PER CAMMA 130°		
17	0012120192	FORCHETTA PER CAMMA A LAMINA		
18	0012120193	SOPPORTO LAMINA CAMMA 90-130°		
19	0012120153	GUIDA PER LAMINA CAMMA		
20	0012120170	CAMMA MODULATORE A NASTRO 130		
21	0012120155	VITE TCCE 5X45 CAMMA A LAMI		
22	0025050022	TIRANTE CON SNODI M6 L.255		

0024100075 -QUADRO ELETTRICO - CONTROL PANEL - CUADRO ELECTRICO - APPAREILLAGE ELECTRIQUE - SCHALTGERAETE

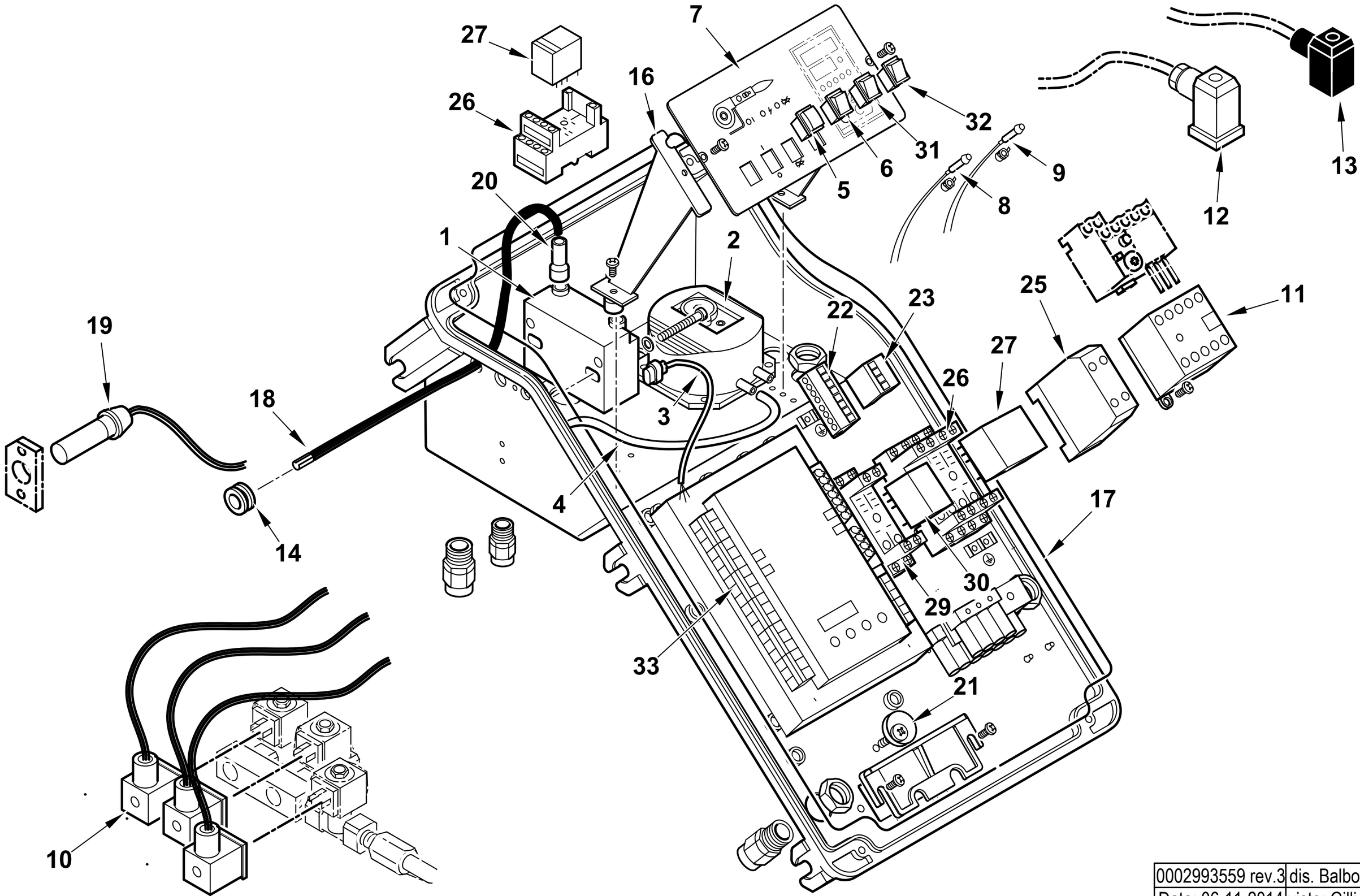

0002993559 rev.3	dis. Balboni
Data: 06-11-2014	visto: Gilli C.

TAV.C526

0024100075 **AS.QUADRO ELET. TBML MC** Esploso 0002993559 **Rev.3**

Rif.	Codice	Descrizione
1	0005020078	TRASF.RE FIDA 26/48 33% IT
2	0005040112	PRESSOSTATO KROMSC. DL8K-1
3	0005130111	CONNETTORE TRASF. BRAHMA L340
4	0005250094	TUBO IN PVC 5X8
5	0005120163	PULSANTE DOPPIO NA CR6
6	0005120081	INTER.RE UNIP. 0-I
7	0024100007	SINOTTICO TBML PN
8	0005120132	LAMPADA VERDE D6 CAVO L250
9	0005120133	LAMPADA ROSSA D6 CAVO L250
10	0005130175	CONNETTORE MPM 3PXL1300
	0005130215	CONNETTORI PER LME73 AGG3.73
11	0005110110	TELERUT.RE LOVATO BG0910A230
12	23522	CONNETTORE 14A GRIGIO ANTISTR.
13	23521	CONNETTORE 12B NERO ANTISTRAP.
14	0005140236	PASSAFILO GOMMA 14X10X3 F7
15	7456	FUSIBILE 6,3A 5X20 IWB 010
16	0024030014	DISTANZIALE PAN.LO ELET.CO
17	0024010018	GUARN.NE COPERCHIO QUADRO TBG
18	0005020037	CAVO A.T. L=560 D7 BOC. D.4
19	30960	FOTO SIEMENS QRA2M
20	0005140115	CAPPUCCIO TERM.LE A.T.
21	0024010019	ECCENTRICO PIASTRA BLOCCACAV
22	0005130172	CONNETTORE WIELAND 7P VOLANT
23	0005130171	CONNETTORE WIELAND 4P VOLANT
25	23062	PONTE RADRIZZATORE EGD2 WEID
26	0005110094	ZOCCOLO RELE'4 CONT.TI CR-M4SS
27	0005110093	RELE' A 4 CONTATTI CR-M230AC4
29	0005110096	ZOCCOLO RELE'2 CONTATTI CR-PSS

Rif.	Codice	Descrizione	NOTE / VERSIONE	MODELLO
30	0005110095	RELE' A 2 CONTATTI CR-P230AC2		
31	0005120123	PULSANTE UNIP. MD60 NA		
32	0005120125	DEVIATORE UNIP. MD60		
33	0006020540	AP.RA SIEM. LME73 PROG.TBML MC	FINO AL N° BLT000009292523	TBML 50 MC
			FINO AL N° BLT000009287386	TBML 80 MC
			FINO AL N° BLT000009293319	TBML 120 MC
			FINO AL N° BLT000009290667	TBML 160 MC
			FINO AL N° BLT000009290662	TBML 200 MC
	0006020544	AP.RA SIEM. LME73 PROG.TBML MC	DAL N° BLT000009292524	TBML 50 MC
			DAL N° BLT000009287387	TBML 80 MC
			DAL N° BLT000009293320	TBML 120 MC
			DAL N° BLT000009290668	TBML 160 MC
			DAL N° BLT000009290663	TBML 200 MC

POMPA - PUMP - BOMBA - POMPE - PUMPE cod. 31200

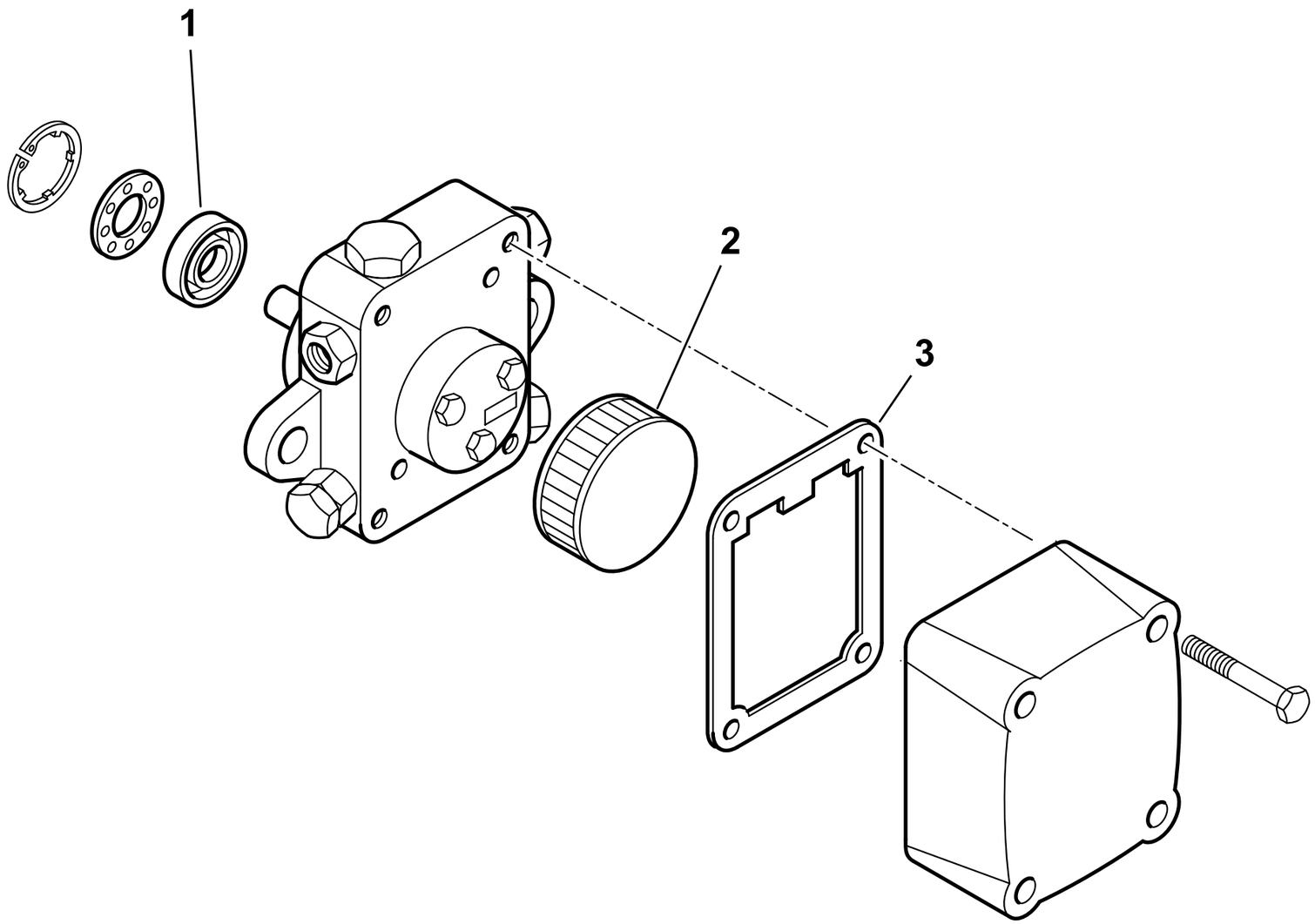

31200rev.0	dis. Balboni
Data:02-02-2007	visto: Gilli C.

TAV.F9

31200 POMPA SUNTEC AN77A 7256

Esploso 31200 **Rev.0**

Rif.	Codice	Descrizione
1	95089	TENUTA POMPA SUNTEC AN-AS-AE
2	95540	FILTRO INTERNO SUND.AN77-97
3	0004050049	GUAR.NE COP. AN-AS-AE-AP-AL-AT

Rif.	Codice	Descrizione

VALVOLA FARFALLA - BUTTERFLY VALVE - VANNE PAPILLON - VALVULA MARIPOSA - 0025050020

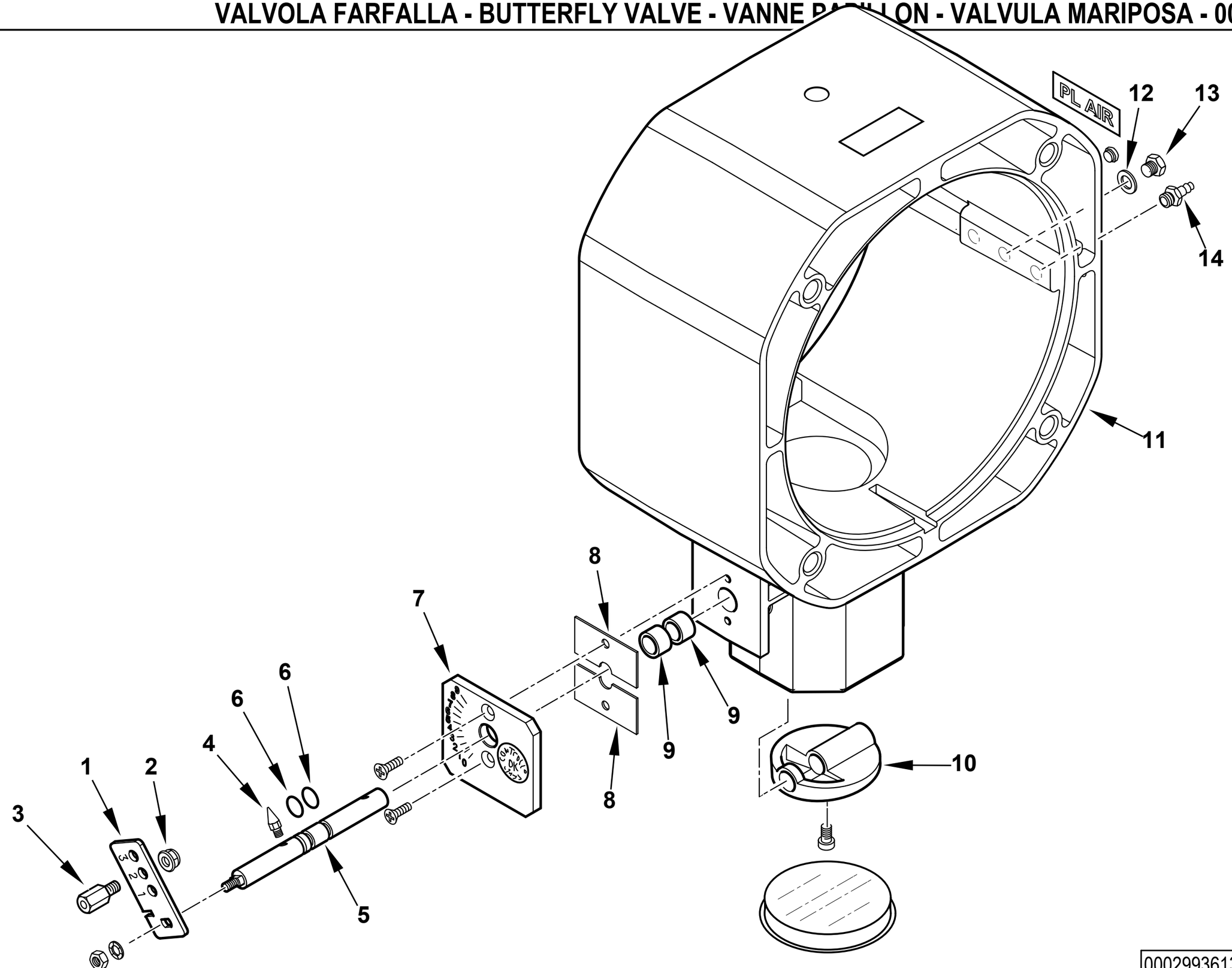

0002993613 rev.1	dis. Balboni
Data: 02-10-2017	visto:Gilli C.

TAV.V16

0025050020 AS. POLMONE TBML 50

Esploso 0002993613 **Rev.1**

Rif.	Codice	Descrizione
1	0024100070	LEVA REGOLAZIONE TBML 80MC
2	23884	DADO M 6 /Z DIN6923 FLANG.ZIG.
3	13044	COLON.TA L 46 MF M6XM6 CH12
4	54200	INDICE REGOLAZIONE ARIA
5	0025040038	PERNO VALV. FARF. GAS TBG60P
6	30335	GUARNIZIONE OR 106
7	0025040035	PIASTRA NUMERATA FARF. TBG60
8	0024040006	PIASTRINA BLOCCAPERNO FARF.
9	0005170059	BOCCOLA PLASTICA 14X10 L=10
10	0025030019	FARFALLA GAS PROFILATA TBG45
11	0025030016	POLMONE TBG 45-60ME
12	146	RONDELLA RAME 10X15X1,5
13	230	TAPPO 1/8" H14,5
14	31483	PRESA PRESSIONE 1/8" CON.

Rif.	Codice	Descrizione

TBML 50 ME cod.56460010

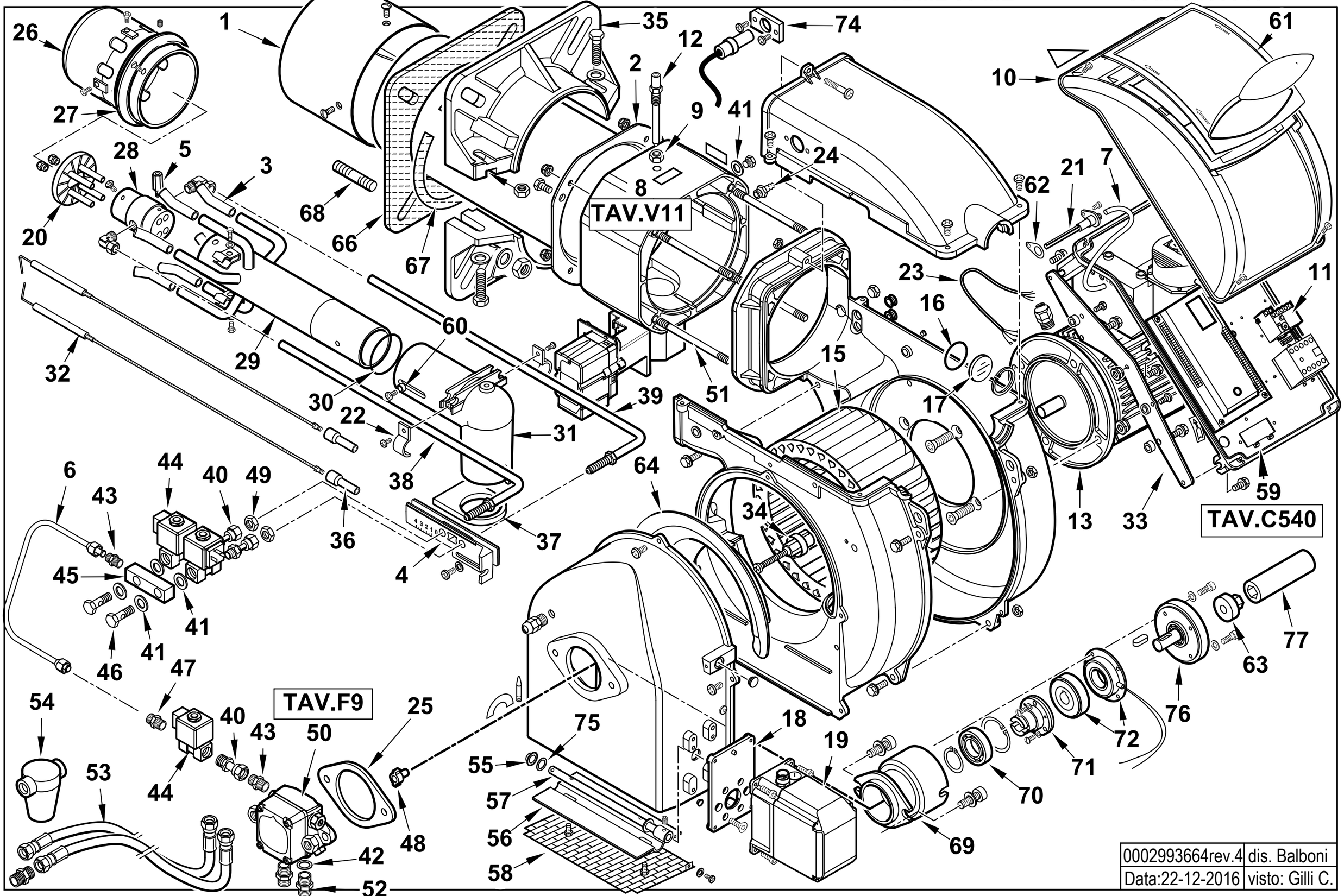

0002993664rev.4	dis. Balboni
Data:22-12-2016	visto: Gilli C.

56460010 TBML 50 ME 50Hz Esploso 0002993664 **Rev.4**

Rif.	Codice	Descrizione
1	0025050001	DIFFUSORE TBML 50
2	0025040002	AS.CANNOTTO TBG60
3	0025050008	UGELLO GAS TBML 50
4	0025010015	PIASTRA REG. GRUPPO TBL45
5	0025050021	VITE FISSAGGIO POLV-DIFFUSORE
6	0025050015	TUBO MAND. GASOLIO TBML 50
7	0005250094	TUBO IN PVC 5X8
8	0025040055	AS. POLMONE TBG 45-60ME BT320
9	0006020143	DADO ES.LE 1/8"X4 CH13
10	8024030011	COPERCHIO QUADRO ELET.TBG-L
11	0005110121	RELE' TERMICO LOVATO 1,8-2,5A
12	0020040004	VITE FISSAGGIO RAC.DO TBG35
13	0005010183	MOTORE TRIF. KW0,65 230-400/50
15	0025010023	VENTOLA D.215X90 TBL45
16	23839	GUARNIZIONE OR 3125
17	0020020030	VETRINO 37X3 SPARK30
18	0024030049	SOPPORTO MOT.NO STE4,5 1,2-3NM
19	0005040166	MOT.NO LAMTEC STE4,5 1,2NM 90°
20	0025050002	AS. DISCO STAMPATO TBML 50
21	0024010027	NIPPLO PREL.VO ARIA TBG
22	0025050024	PIASTRINA STRINGITUBO
23	0005140198	CAVO 4X1 L=720 ALIM. MOTORE
24	31483	PRESA PRESSIONE 1/8" CON.
25	0025050026	DISTANZIALE POMPA TBML ME
26	0025050007	DIFFUSORE INTERNO TBML 50
27	0025050011	ANELLO REG.NE ARIA TBML50
28	0025050009	CORPO POLVERIZZATORE TBML 50
29	0025050010	AS.TUBO MANDATA GAS TBML50
30	0005180082	GUARNIZIONE OR 3187

Rif.	Codice	Descrizione
31	0025030009	RACCORDO MANDATA GAS TBG45
32	0025050016	ELETTRODO TBML 50
33	0025040062	STAFFA SOP.TO QUADRO TB-ERCOLE
34	0025010032	GIUNTO ZYTEL801 D=14
35	8025010013	SEMIFLANGIA ATT.BRUC. TBL60
36	0005060037	SOPPRESSORE A FILO 5000 OHM AT
37	0025030010	GUARN.NE RACCORDO GAS TBG45
38	0025050012	TUBO CANNOTTO P.U. TBML 50 1ST
39	0025050013	TUBO CANNOTTO P.U. TBML 50 2ST
40	29972	RACCORDO IN 3P 1/8"
41	146	RONDELLA RAME 10X15X1,5
42	4987	RONDELLA RAME 13,5X18X2
43	13778	NIPPLO 1/8"X1/8"X24
44	0005080005	E.V. SCEM VE131 IV KT09 50HZ
45	55063	RACCORDO ELETTROV. CMT36
46	16051	BULLONE FORATO 1/8X23
47	13778	NIPPLO 1/8"X1/8"X24
48	0005010132	GIUNTO POMPA-MOTORE FHP
50	31200	POMPA SUNTEC ANV77A 7214 2P
51	0025030024	PRIGIONIERO M6X117
52	17663	NIPPLO 1/2"X1/4"X34
53	19302	TUBOFLEX 1/2"X1000 FD/FD
54	30768	FILTRO GASOLIO 3/8"
55	54056	BOCCOLA IGLIDUR-G 20X14X12X1
56	0025010030	FARFALLA ARIA TBL45
57	0025040044	PERNO FARFALLA TBG60 STE4,5
58	0025010035	PROTEZIONE CONV.RE TBL45
59	0024100097	AS.QUADRO ELET. TBML ME
60	0025050003	BOCCOLA FISSAGGIO TESTATA

Rif.	Codice	Descrizione
61	0024030013	COPERCHIO PLAST. FUME' TBG-TBL
62	0030010574	GUARN.NE ELETTRODO IONIZ.MC30
63	3187	GIUNTO ZYTEL801 D=12,6
64	0025010025	DEFLETTORE ASPIR. ARIA TBL60
66	0025010048	GUARN.NE FLANGIA AT.CO TBL60
67	0024010031	CORDONE FIBRA DI VETRO 8X8X530
68	17639	PRIGIONIERO M12X63
69	0024100065	CAMPANA ELETTROFR.NE TBML MC
70	0005170048	CUSCINETTO 30-55-13 6006-2RS1
71	0024100064	CODOLO ELETTROF. INTORQ (CM
72	0006020507	FRIZIONE INTORQ 14.105.06.1.3
74	0005030261	SOP.TO FOTO SIEMENS QRA2 PIANO
75	19726	SPES.RE FARF.12,2X19X0,5
76	0025050047	AS.COPERCHIO-ALBERO-CUSCIN. 50 DAL N°BLT000009479251
77	0025050045	PARASTRAPPO GOMMA L115 TBML 50 DAL N°BLT000009479251

0024100097 -QUADRO ELETTRICO - CONTROL PANEL - CUADRO ELECTRICO - APPAREILLAGE ELECTRIQUE - SCHALTGERAETE

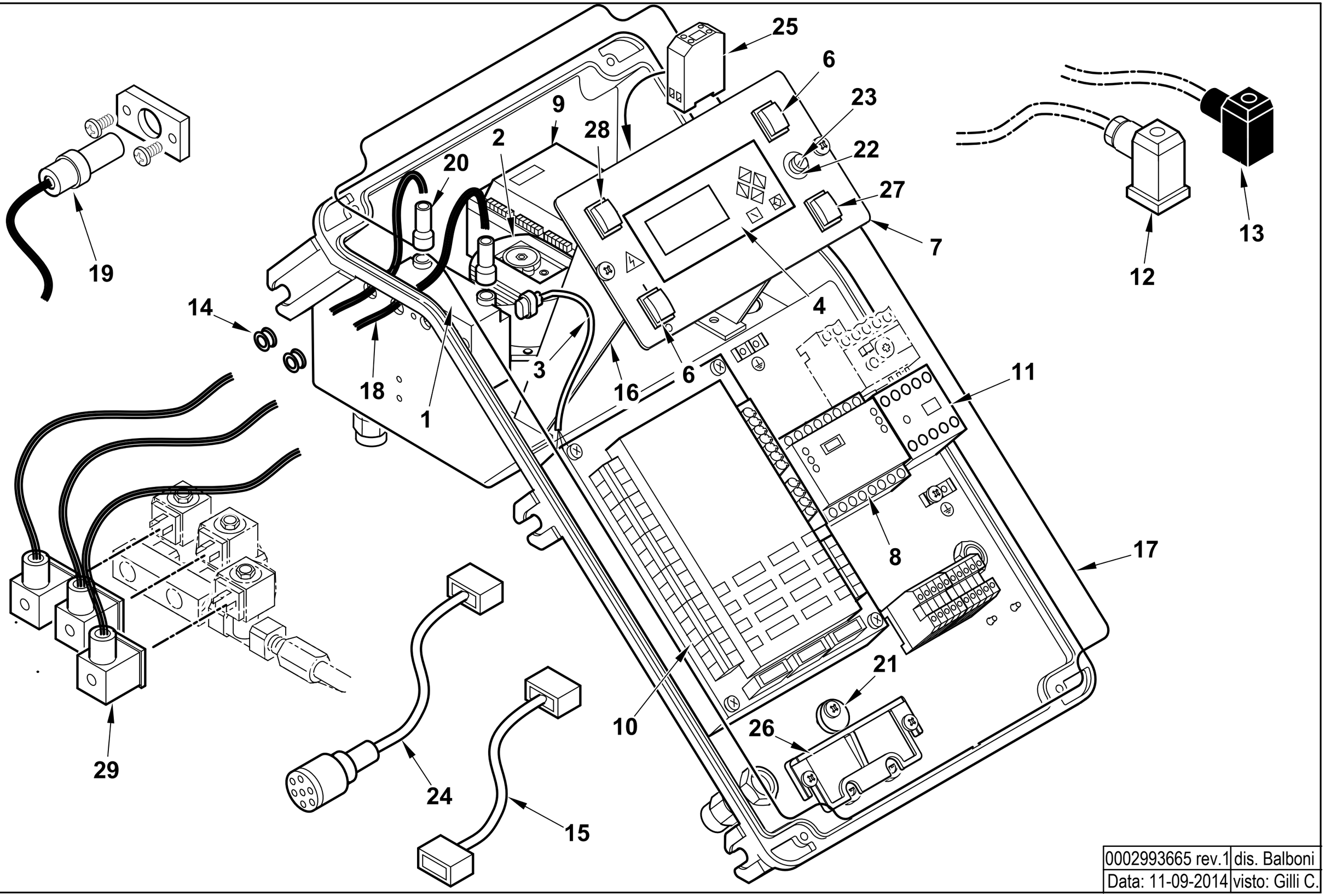

0002993665 rev.1	dis. Balboni
Data: 11-09-2014	visto: Gilli C.

TAV.C540

0024100097 AS.QUADRO ELET. TBML ME

Esploso 0002993665 **Rev.1**

Rif.	Codice	Descrizione
1	0005020078	TRASF.RE FIDA 26/48 33% IT
2	0005040112	PRESSOSTATO KROMSC. DL8K-1
3	0005130111	CONNETTORE TRASF. BRAHMA L340
4	0005030266	DISPLAY LAMTEC UI300
5	0005120163	PULSANTE DOPPIO NA CR6
6	0005120081	INTER.RE UNIP. 0-I
7	0024100100	SINOTTICO TBML ME BT340
8	0005050142	REGOLATORE LAMTEC LCM100
9	0005030297	MODULO LAMTEC DFM300 DUE COMB.
10	0006020556	AP.RA LAMTEC BT340 TBML50-200
	0005130205	KIT CONNETTORI LAMTEC X BT320
11	0005110110	TELERUT.RE LOVATO BG0910A230
12	23522	CONNETTORE 14A GRIGIO ANTISTR.
13	23521	CONNETTORE 12B NERO ANTISTRAP.
14	0005140236	PASSAFILO GOMMA 14X10X3 F7
15	0005140651	CAVO COL.TO MOT.NO LAMT. 0,8NM
16	0024030014	DISTANZIALE PAN.LO ELET.CO
17	0024010018	GUARN.NE COPERCHIO QUADRO TBG
18	0005020037	CAVO A.T. L=560 D7 BOC. D.4
19	30960	FOTO SIEMENS QRA2M
20	0005140115	CAPPUCCIO TERM.LE A.T.
21	0024010019	ECCENTRICO PIASTRA BLOCCACAV
22	7456	FUSIBILE 6,3A 5X20 IWB 0102Q
23	0005120126	PORTAFUSIBILE 5X20 K1058/2

Rif.	Codice	Descrizione
24	0005140736	CAVO COL.TO MOT.NO LAMT. 1,2NM
25	23062	PONTE RADRIZZATORE EGD2 WEID
26	0024030016	PIASTRINA BLOCCACAVO
27	0005120163	PULSANTE DOPPIO NA CR6
28	0005120125	DEVIATORE UNIP. MD60
29	0005130175	CONNETTORE MPM 3PXL1300

POMPA - PUMP - BOMBA - POMPE - PUMPE cod. 31200

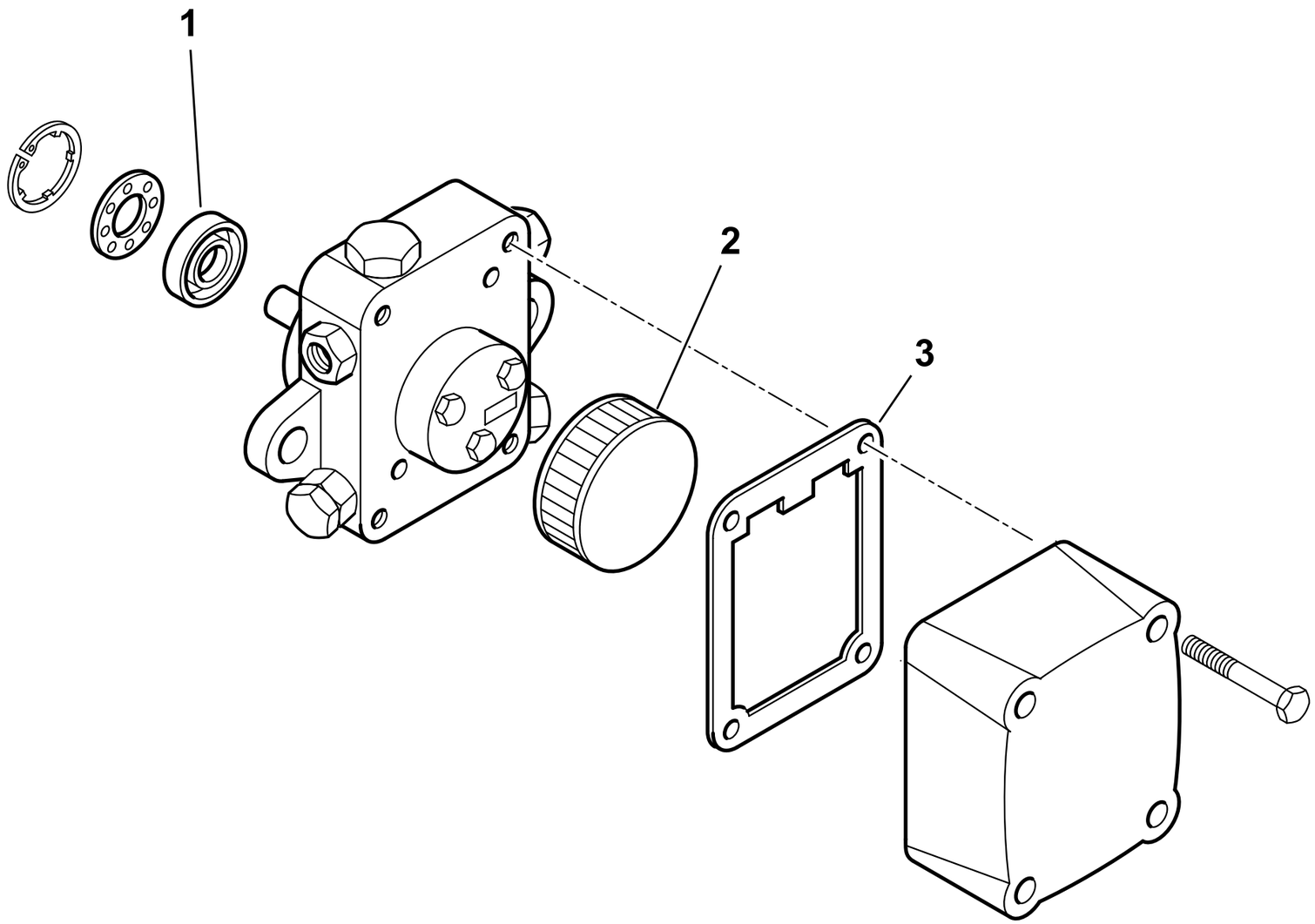

31200rev.0	dis. Balboni
Data:02-02-2007	visto: Gilli C.

TAV.F9

31200 POMPA SUNTEC AN77A 7256

Esploso 31200 **Rev.0**

Rif.	Codice	Descrizione
1	95089	TENUTA POMPA SUNTEC AN-AS-AE
2	95540	FILTRO INTERNO SUND.AN77-97
3	0004050049	GUAR.NE COP. AN-AS-AE-AP-AL-AT

Rif.	Codice	Descrizione

ASSIEME VALVOLA FARFALLA+POLMONE - BUTTERFLY VALVE - VANNE PAPILLON - VALVULA MARIPOSA - 0025040055

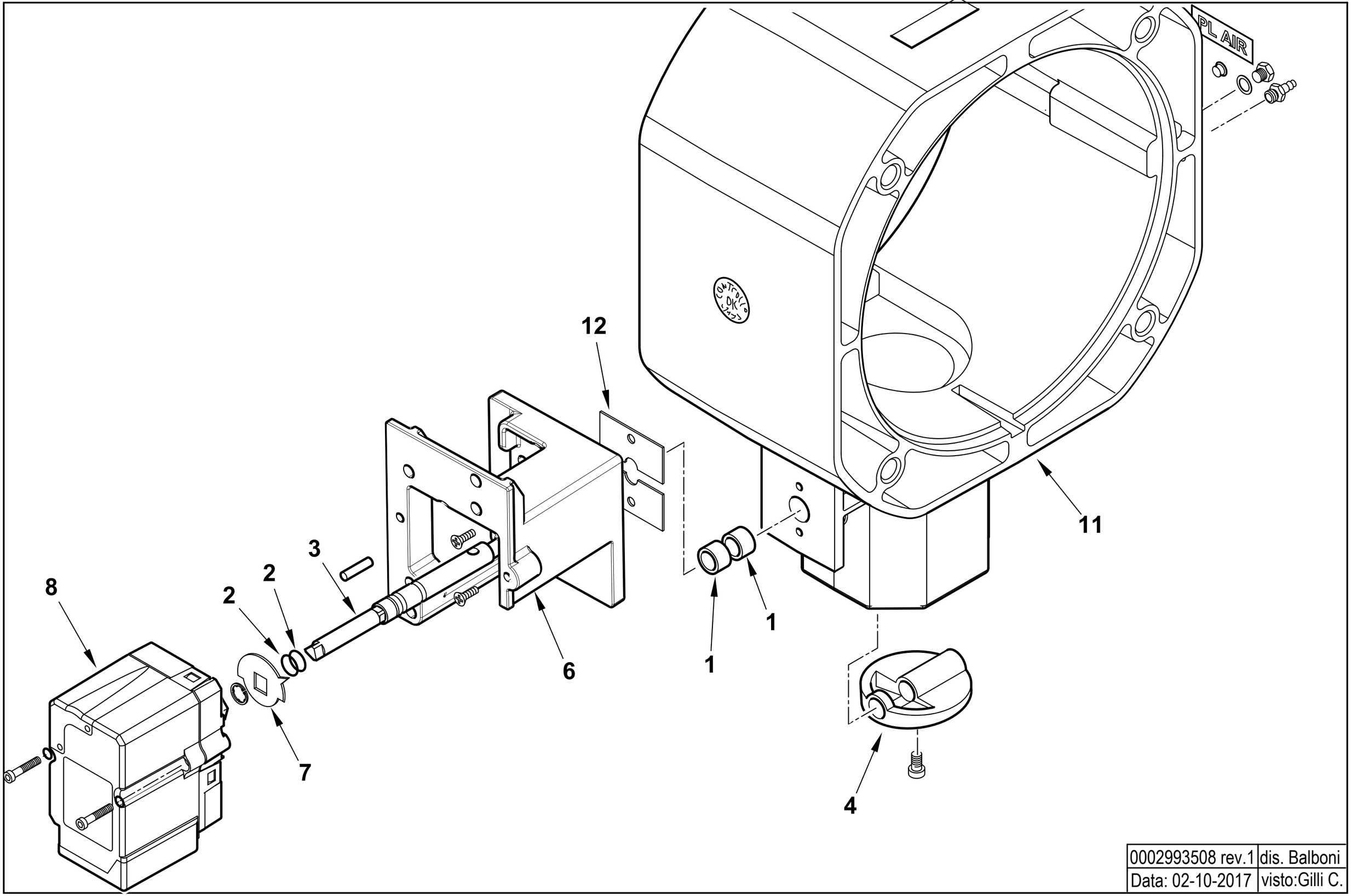

0002993508 rev.1	dis. Balboni
Data: 02-10-2017	visto:Gilli C.

TAV.V11

0025040055 AS. POLMONE TBG 45-60ME BT320

Esploso 0002993508 **Rev.1**

Rif.	Codice	Descrizione
1	0005170059	BOCCOLA PLASTICA 14X10 L=10
2	30335	GUARNIZIONE OR 106
3	0025040054	PERNO VALV.FARFALLA GAS 10X1
4	0025030019	FARFALLA GAS PROFILATA TBG45
6	0024030048	SOPPORTO MOT.NO LAMTEC 0,8NM
7	0006020505	INDICE FARFALLA GAS LAMTEC
8	0005040154	MOT.NO LAMTEC STE4,5 0,8NM 9
11	0025030016	POLMONE TBG 45-60ME
12	0024040006	PIASTRINA BLOCCAPERNO FARF. F4

Rif.	Codice	Descrizione

TBML 60 P cod.56470010

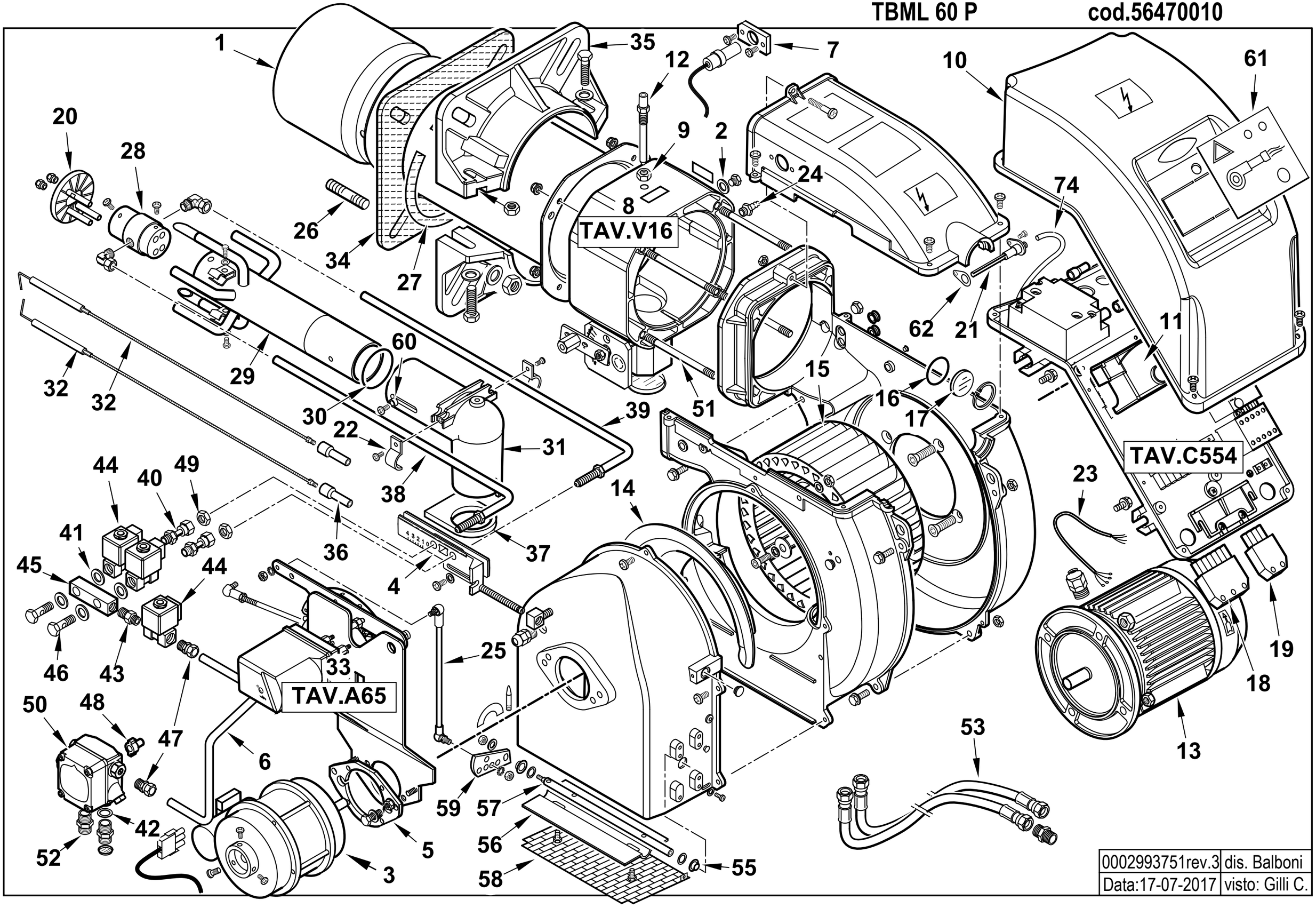

0002993751rev.3	dis. Balboni
Data:17-07-2017	visto: Gilli C.

56470010 TBML 60 P 50Hz Esploso 0002993751 **Rev.3**

Rif.	Codice	Descrizione
1	0025050035	AS.CANNOTTO DIFFUSORE TBML60P
2	146	RONDELLA RAME 10X15X1,5
3	0005010279	MOTORE MONO 100W 220-240V PT
	95068	CONDENSATORE 6,3MF
4	0025010015	PIASTRA REG. GRUPPO TBL45
5	0025050039	FLANGIA SOP.TO MOTORE P.TBML60
6	0025050029	TUBO MAND. GASOLIO TBML 60P
7	0005030261	SOP.TO FOTO SIEMENS QRA2 PIANO
	0005030310	MORSETTO FOTO SIEMENS QRA2
8	0025050020	AS. POLMONE TBML 50
9	0006020143	DADO ES.LE 1/8"X4 CH13
10	0025010027	COPERCHIO QUADRO ELET.TBL DACA
11	0005030201	AP.RA SIEMENS LME 22.331C2
12	0020040004	VITE FISSAGGIO RAC.DO TBG35
13	0005010183	MOTORE TRIF. KW0,65 230-400/50
14	0025010025	DEFLETTORE ASPIR. ARIA TBL60
15	0025010023	VENTOLA D.215X90 TBL45
16	23839	GUARNIZIONE OR 3125
17	0020020030	VETRINO 37X3 SPARK30
18	0005130051	CONNETTORE 7POLI MASCH.
19	0005130043	CONNETTORE 4POLI MASC. VERDE
20	0025050032	AS. DISCO STAMPATO TBML 60P
21	0024010027	NIPPLO PREL.VO ARIA TBG
22	0025050024	PIASTRINA STRINGITUBO
23	0005140198	CAVO 4X1 L=720 ALIM. MOTORE
24	31483	PRESA PRESSIONE 1/8" CON.
25	0025050014	TIRANTE CON SNODI L=345
26	17639	PRIGIONIERO M12X63
27	0024010031	CORDONE FIBRA DI VETRO 8X8X530
28	0025050009	CORPO POLVERIZZATORE TBML 50
29	0025050036	AS.TUBO MANDATA GAS TBML60P

Rif.	Codice	Descrizione
30	0005180082	GUARNIZIONE OR 3187
31	0025030009	RACCORDO MANDATA GAS TBG45
32	0025050038	ELETTRODO TBML 60P
33	0025050028	AS.MODULAT. TBML 60P
34	0025010048	GUARN.NE FLANGIA AT.CO TBL60
35	8025010013	SEMIFLANGIA ATT.BRUC. TBL60
36	0005060037	SOPPRESSORE A FILO 5000 OHM AT
37	0025030010	GUARN.NE RACCORDO GAS TBG45
38	0025050030	TUBO CANNOTTO P.U. 1ST L542
39	0025050033	TUBO CANNOTTO P.U. 2ST L577
40	29972	RACCORDO IN 3P 1/8"
41	146	RONDELLA RAME 10X15X1,5
42	4987	RONDELLA RAME 13,5X18X2
43	17066	NIPPLO 1/8"X1/8"X25 ZINCATO
44	0005080005	E.V. SCEM VE131 IV KT09 50HZ
45	55063	RACCORDO ELETTROV. CMT36
46	16051	BULLONE FORATO 1/8X23
47	0005150005	RACCORDO WOSS D6 1/8" DIR.CON.
48	0025010132	GIUNTO POMPA-MOTORE FHP
	0005010100	GIUNTO POMPA-MOTORE SIMEL 2GR.
49	0006020143	DADO ES.LE 1/8"X4 CH13
50	0005060103	POMPA SUNTEC D67C 7379 3P
51	0025030024	PRIGIONIERO M6X117
52	17663	NIPPLO 1/2"X1/4"X34
53	19302	TUBOFLEX 1/2"X1000 FD/FD
55	54056	BOCCOLA IGLIDUR-G 20X14X12X1
56	0025010030	FARFALLA ARIA TBL45
57	0025050023	PERNO FARFALLA TBML 50
58	0025010035	PROTEZIONE CONV.RE TBL45

Rif.	Codice	Descrizione
59	0025040050	LEVA REG.NE ARIA TBG 60P-V
60	0025050003	BOCCOLA FISSAGGIO TESTATA
61	0025050042	SINOTTICO TBML 60P
62	0030010574	GUARN.NE ELETTRODO IONIZ.MC30

0025050028 - GRUPPO MODULATORE - MODULATING SYSTEM - SYSTEME DE MODULATION - MODULATIONSSYSTEM

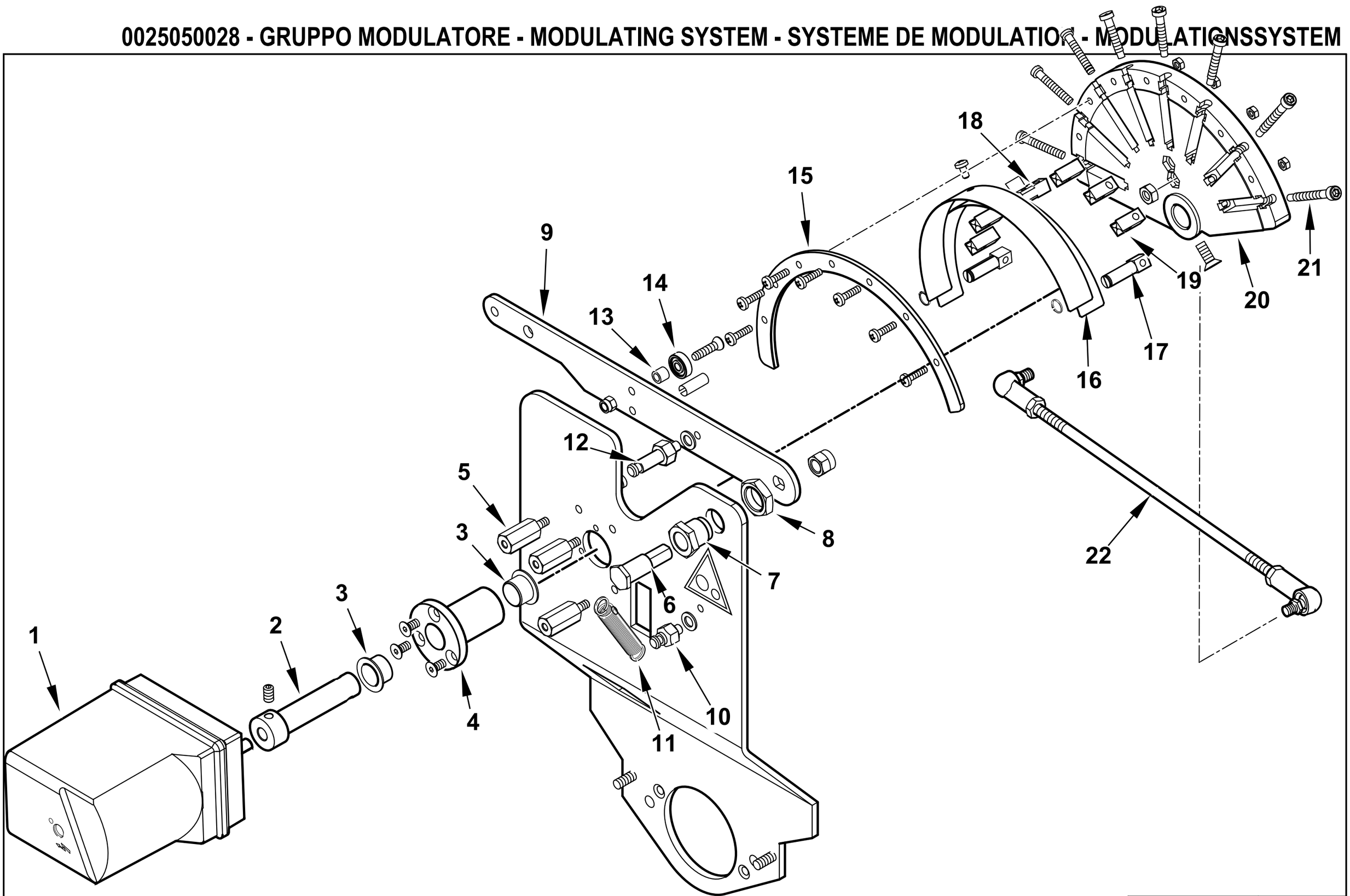

0002993753rev.1	dis. Balboni
Data:19-04-2014	visto:Gilli C.

TAV.A65

0025050028 AS.MODULAT. TBML 60P

Esploso **0002993753** **Rev.1**

Rif.	Codice	Descrizione
1	0005040227	MOT.NO SIEMENS SQN72.4D5A20 BT
2	0012120171	PERNO MOT.NO SQN72-CAMMA LAM
3	0005170056	BOCCOLA AUTOL.IGLIDUR G 15X17
4	0012120157	BOCCOLA PER CAMMA A LAMINA
5	0012120159	COLON.TA L 36 MF M5XM5 CH12
6	0012120161	PERNO FULCRO CAMMA A LAMINA
7	0012120195	BOCCOLA FULCRO CAMMA A LAMINA
8	0011030025	DADO ES.LE 3/8"X6
9	0012120145	LEVA X CAMMA MODUL. 90° TBG
10	35620	NOTTOLINO MOLLA M6X22
11	53109	MOLLA 55X8,5 OCCHIELLO 2 SPI
12	0012120175	NOTTOLINO MOLLA M6X40
13	0012120164	DISTANZIALE 5,1X8X7
14	0005170013	CUSCINETTO 5-16-5 625-2Z
15	0012120190	SETTORE CAMMA MODUL. 130° BG
16	0012120173	LAMINA PER CAMMA 130°
17	0012120192	FORCHETTA PER CAMMA A LAMINA
18	0012120193	SOPPORTO LAMINA CAMMA 90-130°
19	0012120194	GUIDA PER LAMINA CAMMA
20	0012120170	CAMMA MODULATORE A NASTRO 130
21	0012120155	VITE TCCE 5X45 CAMMA A LAMI
22	0025050022	TIRANTE CON SNODI M6 L.252

Rif.	Codice	Descrizione

0025050043 -QUADRO ELETTRICO - CONTROL PANEL - CUADRO ELECTRICO - APPAREILLAGE ELECTRIQUE - SCHALTGERAETE

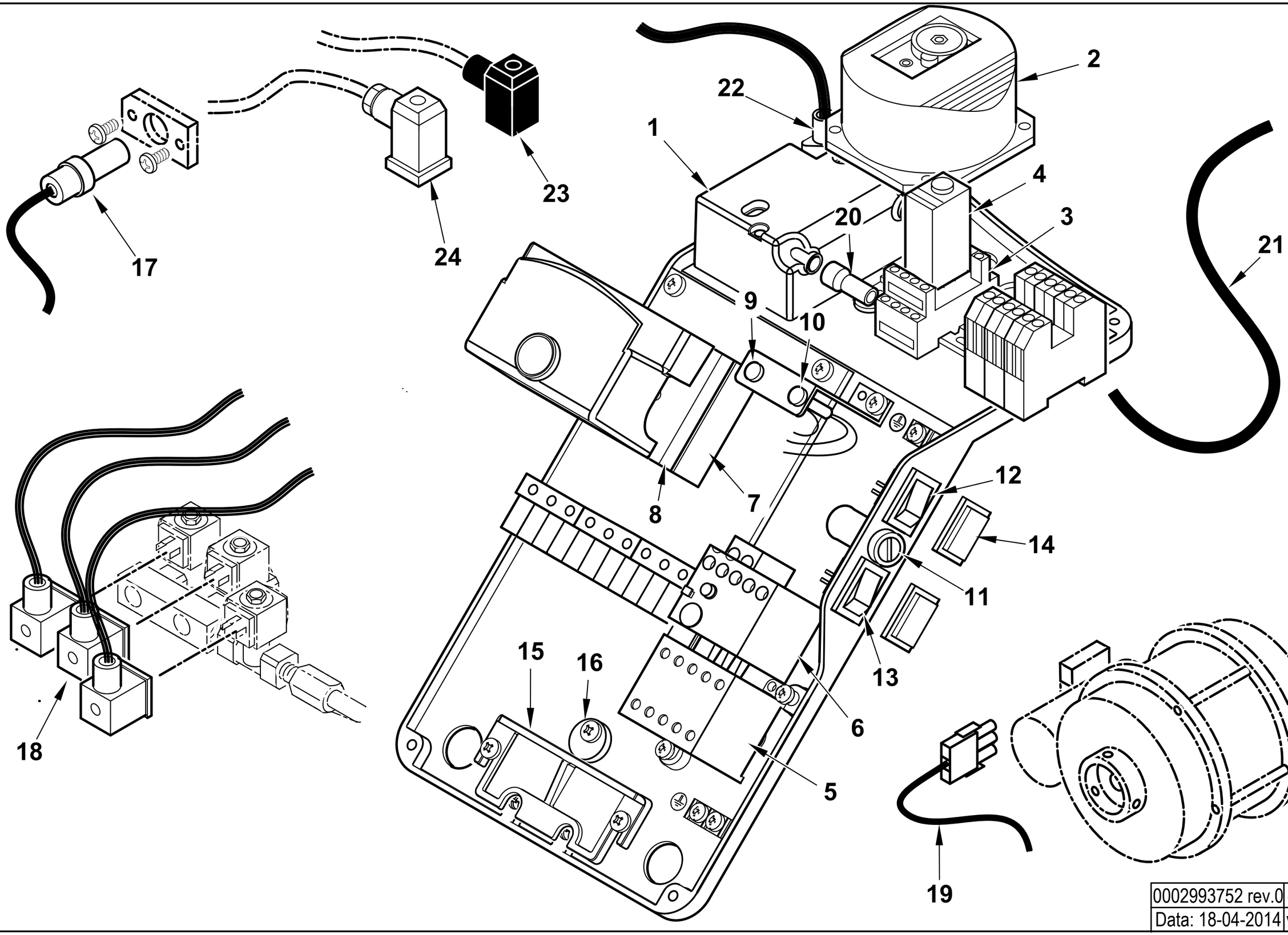

0002993752 rev.0	dis. Balboni
Data: 18-04-2014	visto: Gilli C.

TAV.C554

0025050043 **QUADRO ELETTRICO TBML 60 P** **q** Esploso **0002993752** **Rev.0**

Rif.	Codice	Descrizione
1	0005020078	TRASF.RE FIDA 26/48 33% IT
2	0005040112	PRESSOSTATO KROMS. DL 8K-130Z
3	0005110094	ZOCCOLO RELE'4 CONT.TI CR-M4SS
4	0005110093	RELE' A 4 CONTATTI CR-M230AC4
5	0005110110	TELERUT.RE LOVATO BG0910A230
6	0005110121	RELE' TERMICO LOVATO 1,8-2,5A
7	0005030231	AP.RA SIEMENS AGQ 3.1A27
8	23527	ZOCCOLO AP.RA SIEMENS AGK11
9	0005120132	LAMPADA VERDE D6 CAVO L250
10	0005120133	LAMPADA ROSSA D6 CAVO L250
11	0005120126	PORTAFUSIBILE 5X20 K1058/2
	7456	FUSIBILE 6,3A 5X20 IWB 0102Q
12	0005120136	INTER.RE BIPOL. LUMINOSO VERDE
13	0005120082	DEVIATORE UNIP. I-II
14	0005120137	PROTEZIONE INTERUTTORE MOLVENO
15	0024030016	PIASTRINA BLOCCACAVO
16	0024010019	ECCENTRICO PIASTRA BLOCCACAVI
17	30837	FOTO SIEMENS QRA2
18	0005130175	CONNETTORE MPM 3PXL1300
19	0005130050	CONNETTORE MOTORE SPARK L.1000
20	0005140115	CAPPUCCIO TERMINALE AT D7
21	0005020037	CAVO A.T. L=560 D7 BOC. D.4
22	0005130111	CONNETTORE TRASF. BRAHMA L340
23	23521	CONNETTORE 12B NERO M20
24	23522	CONNETTORE 14A GRIGIO M20

Rif.	Codice	Descrizione

VALVOLA FARFALLA - BUTTERFLY VALVE - VANNE PAPILLON - VALVULA MARIPOSA - 0025050020

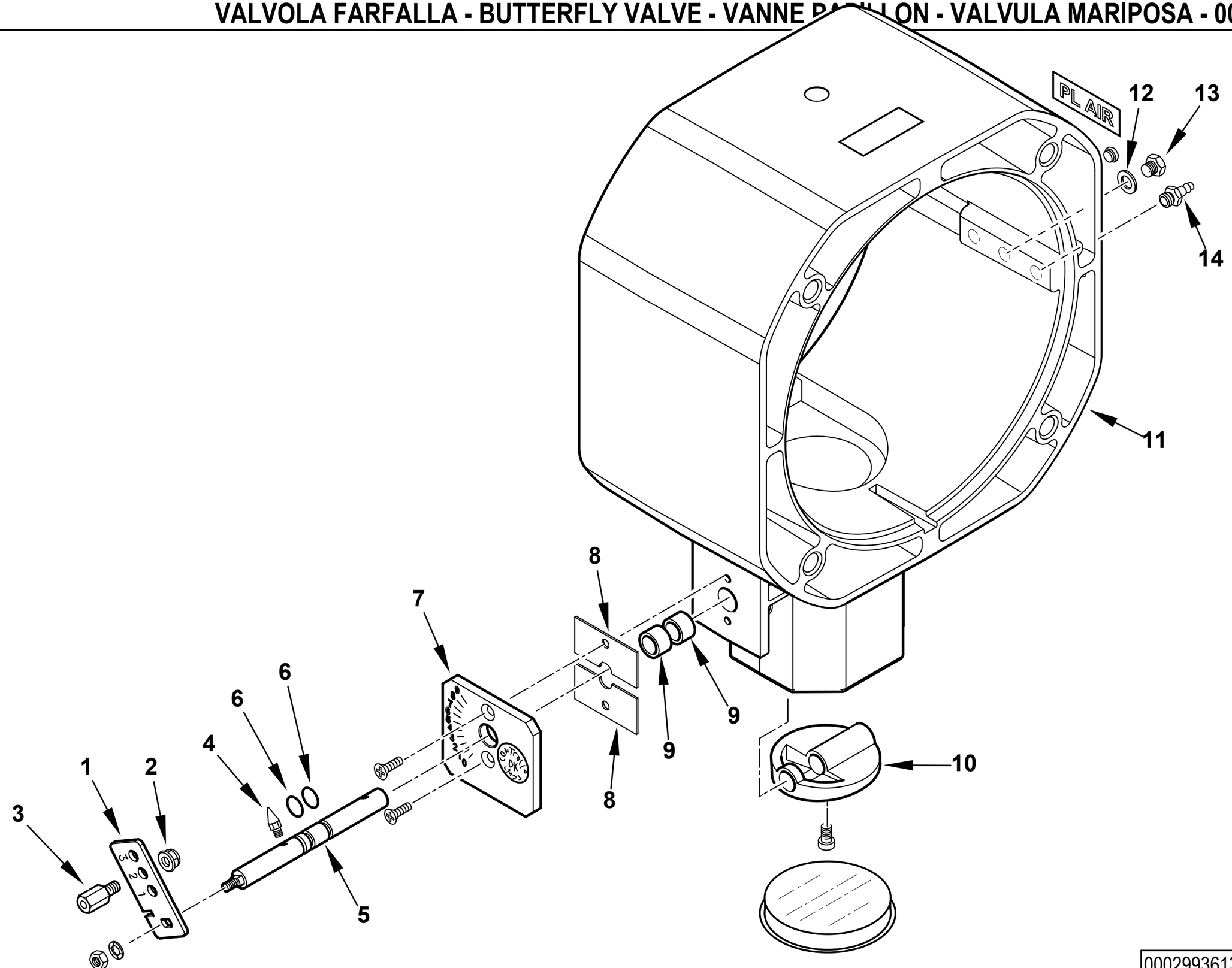

0002993613 rev.1	dis. Balboni
Data: 02-10-2017	visto:Gilli C.

TAV.V16

0025050020 AS. POLMONE TBML 50

Esploso 0002993613 **Rev.1**

Rif.	Codice	Descrizione
1	0024100070	LEVA REGOLAZIONE TBML 80MC
2	23884	DADO M 6 /Z DIN6923 FLANG.ZIG.
3	13044	COLON.TA L 46 MF M6XM6 CH12
4	54200	INDICE REGOLAZIONE ARIA
5	0025040038	PERNO VALV. FARF. GAS TBG60P
6	30335	GUARNIZIONE OR 106
7	0025040035	PIASTRA NUMERATA FARF. TBG60
8	0024040006	PIASTRINA BLOCCAPERNO FARF.
9	0005170059	BOCCOLA PLASTICA 14X10 L=10
10	0025030019	FARFALLA GAS PROFILATA TBG45
11	0025030016	POLMONE TBG 45-60ME
12	146	RONDELLA RAME 10X15X1,5
13	230	TAPPO 1/8" H14,5
14	31483	PRESA PRESSIONE 1/8" CON.

Rif.	Codice	Descrizione

TBML 80 MC cod.56490010

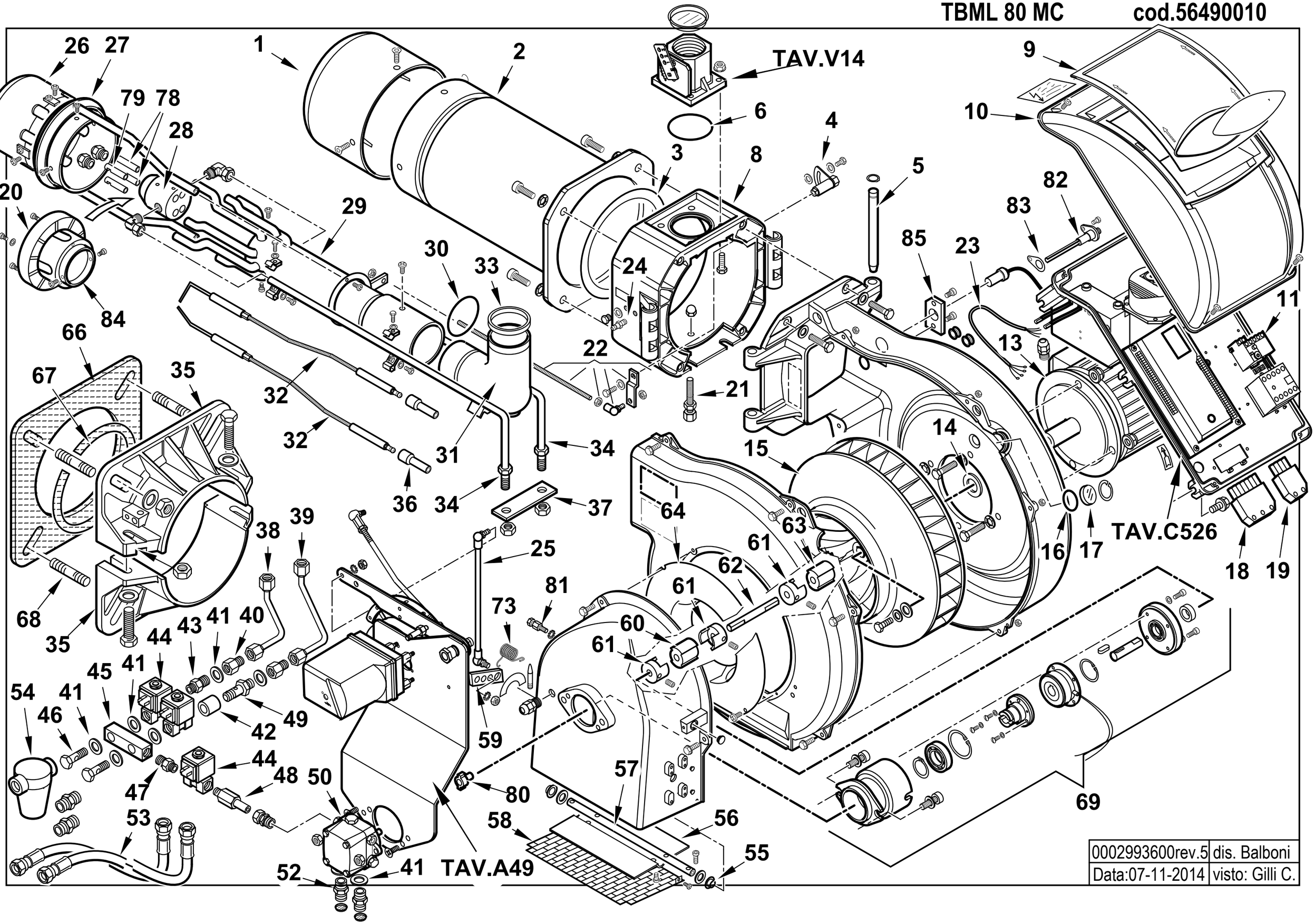

0002993600rev.5	dis. Balboni
Data:07-11-2014	visto: Gilli C.

56490010 TBML 80 MC 50Hz Esploso 0002993600 **Rev.5**

Rif.	Codice	Descrizione
1	0024100011	DIFFUSORE TBML80
2	0024100010	AS.CANNOTTO TBML80
3	0024020019	GUARNIZIONE CANNOTTO TBG85-210
4	0024010008	SETTORE GRADUATO REG.NE TEST
5	0024010010	PERNO CERNIERA 15X180
6	0005180077	GUARNIZIONE OR 4312
8	0024100005	POLMONE CERNIERA TBML80
9	0024030013	COPERCHIO PLAST. FUME' TBG-T
10	8024030011	COPERCHIO QUADRO ELET.TBG-L
11	0005110122	RELE' TERMICO LOVATO 2,3-3,2A
13	5449	MOTORE TRIF. KW1,1 230-400/50
14	28078	DISTAN.LE VENTOLA 19X30X3
15	0024030026	VENTOLA D.385X50 TBG120
16	23839	GUARNIZIONE OR 3125
17	0020020030	VETRINO 37X3 SPARK30
18	0005130051	CONNETTORE 7POLI MASCH.
19	0005130043	CONNETTORE 4POLI MASC. VERDE
20	0024100017	DISCO FRESATO 115XA(25X42)
21	0024100016	VITE FISSAGGIO RAC.DO TBML
22	0024100035	LEVA REGOLAZIONE TESTA TBML80
23	0005140198	CAVO 4X1 L=720 ALIM. MOTORE
24	31483	PRESA PRESSIONE 1/8" CON.
25	0024100069	TIRANTE CON SNODI M6 L.420
26	0024100024	DIFFUSORE INTERNO TBML80
27	0024100036	ANELLO REG.NE ARIA TBML80
28	0024100009	CORPO POLVERIZZATORE TBML
29	0024100029	TUBO MANDATA GAS TBML80
30	0005180076	GUARNIZIONE OR 3256
31	0024030004	RACCORDO MANDATA GAS TBG
32	0024100037	ELETTRODO TBML80
33	0024030017	GUARN.NE RACCORDO GAS TBG55
34	0024100006	TUBO PORTAUGELLO TBML80
35	8024030022	SEMIFLANGIA ATT.BRUC. TBG 85
36	0005060037	SOPPRESSORE A FILO 5000 OHM
37	0024100015	PIASTRA FISS. TUBI TBML80
38	0024100040	TUBO MANDATA II° STADIO TBML
39	0024100039	TUBO MANDATA I° STADIO TBML
40	0024060022	PROLUNGA 1/8" L25
41	146	RONDELLA RAME 10X15X1,5
42	0024060034	DISTANZIALE NIPPLO FORATO 1/8"
43	13778	NIPPLO 1/8"X1/8"X24
44	0005080005	E.V. SCEM VE131 IV KT09 50HZ
	0004050095	BOBINA SCEM VE131 KT09 50HZ
45	55063	RACCORDO ELETTROV. CMT36
46	16051	BULLONE FORATO 1/8X23
47	17066	NIPPLO 1/8"X1/8"X25 ZINCATO
48	0024060024	RAC.DO X AT.CO WOSS D8 1/8"
49	14124	NIPPLO FORATO 1/8"X40
50	31200	POMPA SUNTEC ANV77A 7214 2P
51	4987	RONDELLA RAME 13,5X18X2
52	17663	NIPPLO 1/2"X1/4"X34
53	28074	TUBOFLEX 1/2"X1200 FD/FG
54	30768	FILTRO GASOLIO 3/8"
	95046	CARTUCCIA GASOLIO 3/8"
55	54056	BOCCOLA IGLIDUR-G 20X14X12X1
56	0024010012	FARFALLA ARIA TBG-TBL
57	0024020025	PERNO FARFALLA TBG P-V SQN72
58	0024010013	PROTEZIONE CONVOGLIATORE TBG
59	0025040039	LEVA REGOLAZIONE TBG 60P-V
60	16933	PARASTRAPPO GOMMA 40
61	28894	GIUNTO ALLUMINIO D=10
62	0024100118	DISTANZIALE GIUNTO 10X100
63	0024060025	PARASTRAPPO GOMMA 40 TBL
64	0024010011	ANELLO CONV.RE ARIA 289X158
65	8024030022	SEMIFLANGIA ATT.BRUC. TBG 85
66	0024020003	GUARN.NE FLANGIA AT.CO TBG 8
67	0024020004	CORDONE FIBRA DI VETRO 8X8X590
68	17639	PRIGIONIERO M12X63
69	0024100120	AS.ELETTROFRIZIONE TBML 50-90
73	0024100072	MOLLA FARFALLA ARIA TBML MC
78	0024100014	UGELLO GAS MISCELAT.TBML80
79	0024100020	UGELLO GAS MISCELAT.TBML80 ACC
80	0005010132	GIUNTO POMPA-MOTORE FHP
81	0024100073	NOTTOLINO MOLLA M5X25,5
82	0024010027	NIPPLO PREL.VO ARIA TBG
83	0030010574	GUARN.NE ELETTRODO IONIZ.MC30
84	0024100033	AS.SOP.TO DISCO FRES. TBML 8
85	0005030261	SOP.TO FOTO SIEMENS QRA2 PIANO
	0005030310	MORSETTO FOTO SIEMENS QRA2

0024100074 - GRUPPO MODULATORE - MODULATING SYSTEM - SYSTEME DE MODULATION - MODULATIONSSYSTEM

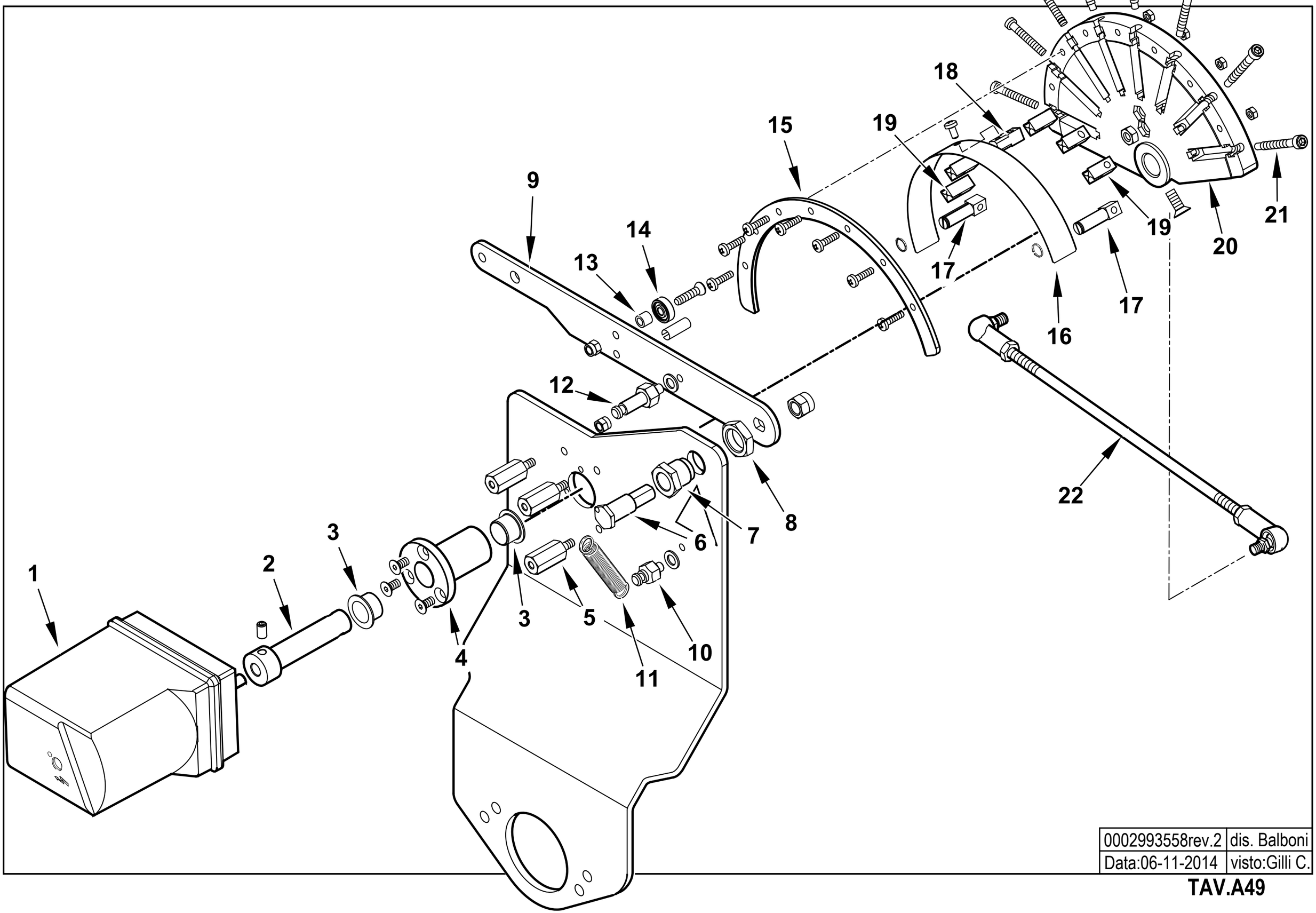

0002993558rev.2	dis. Balboni
Data:06-11-2014	visto:Gilli C.

TAV.A49

0024100074 **AS.MODULAT. TBML MC SQN72.6E5A** Esploso **0002993558** **Rev.2**

Rif.	Codice	Descrizione	NOTE / VERSIONE	MODELLO
1	23205	MOT.NO SIEMENS SQN30.401A270	FINO AL N° BLT000009287386	TBML 80 MC
			FINO AL N° BLT000009293319	TBML 120 MC
			FINO AL N° BLT000009290667	TBML 160 MC
			FINO AL N° BLT000009290662	TBML 200 MC
	0005040228	MOT.NO SIEMENS SQN72.6E5A20 BT	DAL N° BLT000009287387	TBML 80 MC
			DAL N° BLT000009293320	TBML 120 MC
			DAL N° BLT000009290668	TBML 160 MC
			DAL N° BLT000009290663	TBML 200 MC
2	0012120171	PERNO MOT.NO SQN72-CAMMA LAM		
3	0005170056	BOCCOLA AUTOL.IGLIDUR G 15X17		
4	0012120157	BOCCOLA PER CAMMA A LAMINA		
5	0012120159	COLON.TA L 36 MF M5XM5 CH12		
6	0012120161	PERNO FULCRO CAMMA A LAMINA		
7	0012120195	BOCCOLA FULCRO CAMMA A LAMINA		
8	0011030025	DADO ES.LE 3/8"X6		
9	0012120145	LEVA X CAMMA MODUL. 90° TBG		
10	35620	NOTTOLINO MOLLA M6X22		
11	53109	MOLLA 55X8,5 OCCHIELLO 2 SPI		
12	0012120175	NOTTOLINO MOLLA M6X40		
13	0012120164	DISTANZIALE 5,1X8X7		
14	0005170013	CUSCINETTO 5-16-5 625-2Z		
15	0012120190	SETTORE CAMMA MODUL. 130° BGN		
16	0012120173	LAMINA PER CAMMA 130°		
17	0012120192	FORCHETTA PER CAMMA A LAMINA		
18	0012120193	SOPPORTO LAMINA CAMMA 90-130°		
19	0012120194	GUIDA PER LAMINA CAMMA		
20	0012120170	CAMMA MODULATORE A NASTRO 130		
21	0012120155	VITE TCCE 5X45 CAMMA A LAMI		
22	0024100067	TIRANTE CON SNODI M6 L.353		

0024100075 -QUADRO ELETTRICO - CONTROL PANEL - CUADRO ELECTRICO - APPAREILLAGE ELECTRIQUE - SCHALTGERAETE

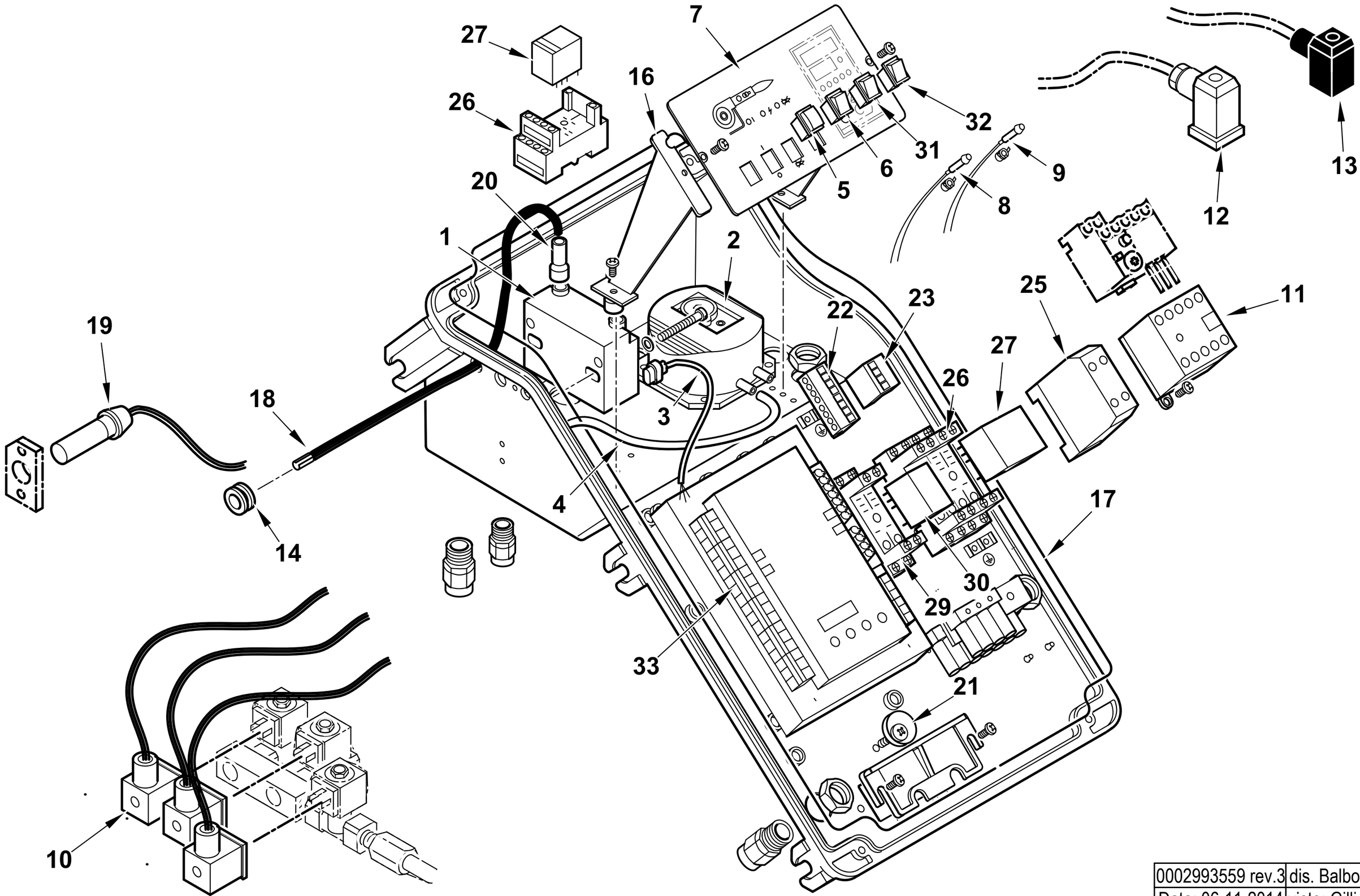

0002993559 rev.3	dis. Balboni
Data: 06-11-2014	visto: Gilli C.

TAV.C526

0024100075 **AS.QUADRO ELET. TBML MC** Esploso 0002993559 **Rev.3**

Rif.	Codice	Descrizione
1	0005020078	TRASF.RE FIDA 26/48 33% IT
2	0005040112	PRESSOSTATO KROMSC. DL8K-1
3	0005130111	CONNETTORE TRASF. BRAHMA L340
4	0005250094	TUBO IN PVC 5X8
5	0005120163	PULSANTE DOPPIO NA CR6
6	0005120081	INTER.RE UNIP. 0-I
7	0024100007	SINOTTICO TBML PN
8	0005120132	LAMPADA VERDE D6 CAVO L250
9	0005120133	LAMPADA ROSSA D6 CAVO L250
10	0005130175	CONNETTORE MPM 3PXL1300
	0005130215	CONNETTORI PER LME73 AGG3.73
11	0005110110	TELERUT.RE LOVATO BG0910A230
12	23522	CONNETTORE 14A GRIGIO ANTISTR.
13	23521	CONNETTORE 12B NERO ANTISTRAP.
14	0005140236	PASSAFILO GOMMA 14X10X3 F7
15	7456	FUSIBILE 6,3A 5X20 IWB 010
16	0024030014	DISTANZIALE PAN.LO ELET.CO
17	0024010018	GUARN.NE COPERCHIO QUADRO TBG
18	0005020037	CAVO A.T. L=560 D7 BOC. D.4
19	30960	FOTO SIEMENS QRA2M
20	0005140115	CAPPUCCIO TERM.LE A.T.
21	0024010019	ECCENTRICO PIASTRA BLOCCACAV
22	0005130172	CONNETTORE WIELAND 7P VOLANT
23	0005130171	CONNETTORE WIELAND 4P VOLANT
25	23062	PONTE RADRIZZATORE EGD2 WEID
26	0005110094	ZOCCOLO RELE'4 CONT.TI CR-M4SS
27	0005110093	RELE' A 4 CONTATTI CR-M230AC4
29	0005110096	ZOCCOLO RELE'2 CONTATTI CR-PSS

Rif.	Codice	Descrizione	NOTE / VERSIONE	MODELLO
30	0005110095	RELE' A 2 CONTATTI CR-P230AC2		
31	0005120123	PULSANTE UNIP. MD60 NA		
32	0005120125	DEVIATORE UNIP. MD60		
33	0006020540	AP.RA SIEM. LME73 PROG.TBML MC	FINO AL N° BLT000009287386	TBML 80 MC
			FINO AL N° BLT000009293319	TBML 120 MC
			FINO AL N° BLT000009290667	TBML 160 MC
			FINO AL N° BLT000009290662	TBML 200 MC
	0006020544	AP.RA SIEM. LME73 PROG.TBML MC	DAL N° BLT000009287387	TBML 80 MC
			DAL N° BLT000009293320	TBML 120 MC
			DAL N° BLT000009290668	TBML 160 MC
			DAL N° BLT000009290663	TBML 200 MC

POMPA - PUMP - BOMBA - POMPE - PUMPE cod. 31200

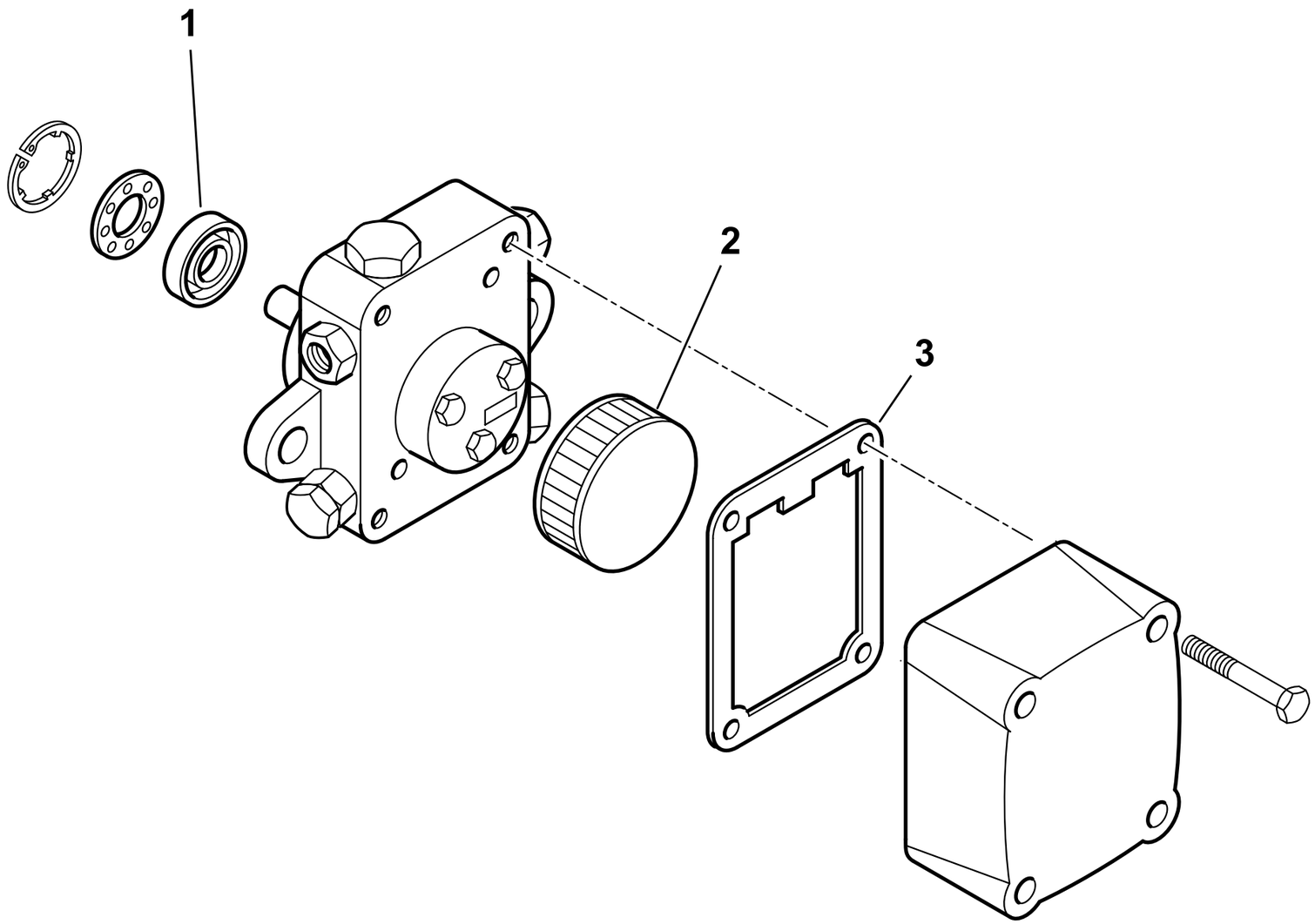

31200rev.0	dis. Balboni
Data:02-02-2007	visto: Gilli C.

TAV.F9

31200 POMPA SUNTEC AN77A 7256

Esploso 31200 **Rev.0**

Rif.	Codice	Descrizione
1	95089	TENUTA POMPA SUNTEC AN-AS-AE
2	95540	FILTRO INTERNO SUND.AN77-97
3	0004050049	GUAR.NE COP. AN-AS-AE-AP-AL-AT

Rif.	Codice	Descrizione

VALVOLA FARFALLA - BUTTERFLY VALVE - VANNE PAPILLON - VALVULA MARIPOSA - 0024100071

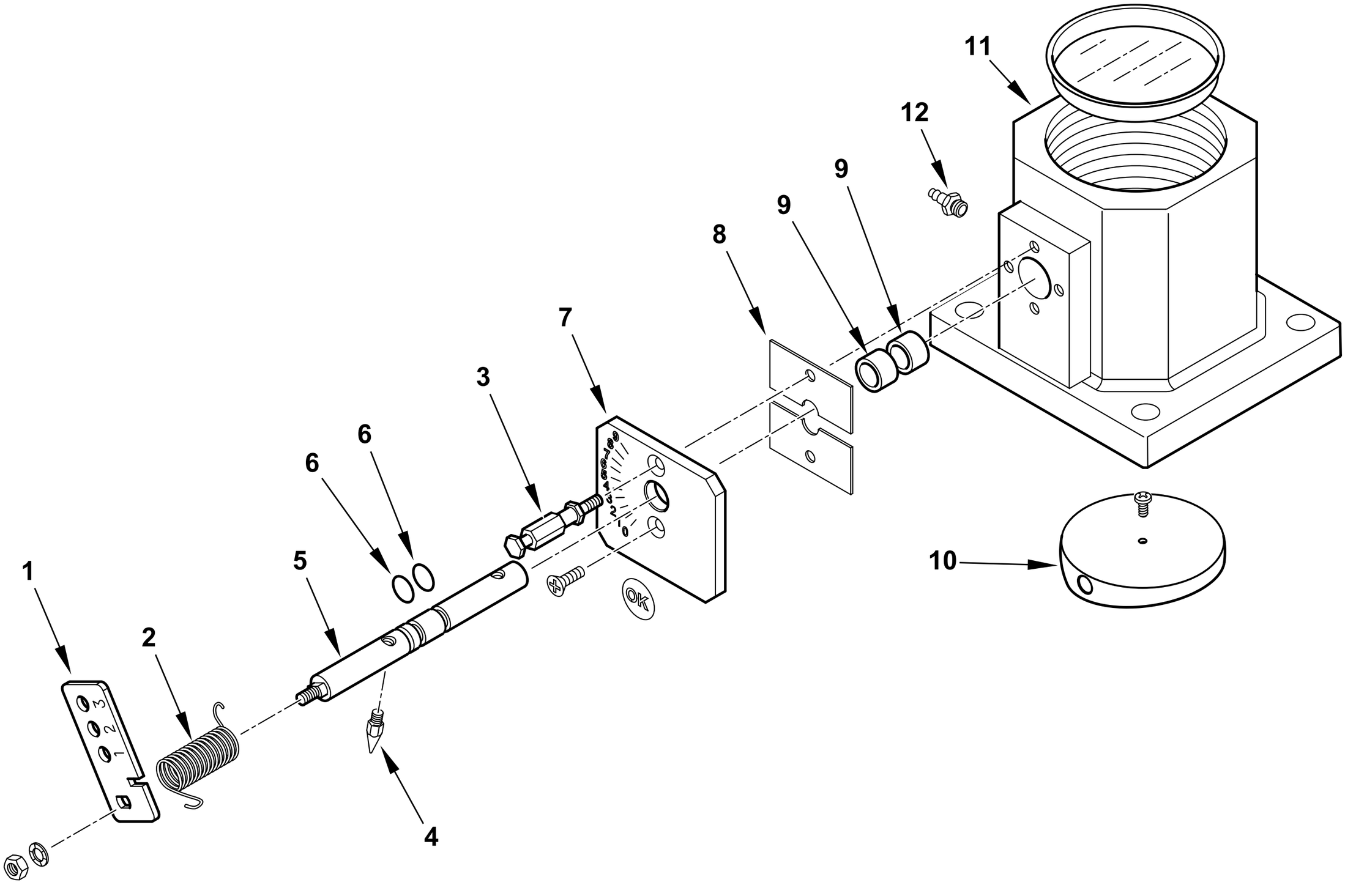

0002993560 rev.1	dis. Balboni
Data: 02-10-2017	visto:Gilli C.

TAV.V14

0024100071 **AS.VALV.FARFALLA TBML MC**

Esploso 0002993560 **Rev.1**

Rif.	Codice	Descrizione
1	0024100070	LEVA REGOLAZIONE TBML MC
2	0025040040	MOLLA FARFALLA GAS TBG 60P-V
3	0024020027	NOTTOLINO MOLLA M4X48
4	54200	INDICE REGOLAZIONE ARIA
5	0024020026	PERNO VALV. FARF. GAS TBG P-V
6	30335	GUARNIZIONE OR 106
7	0025040035	PIASTRA NUMERATA FARF. TBG60
8	0024040006	PIASTRINA BLOCCAPERNO FARF.
9	0005170059	BOCCOLA PLASTICA 14X10 L=10
10	0024040004	FARFALLA GAS PROFILATA TBG150
11	0024040003	CORPO VALVOLA FARFALLA TBG
12	31483	PRESA PRESSIONE 1/8" CON.

Rif.	Codice	Descrizione

TBML 80 ME cod.56500010

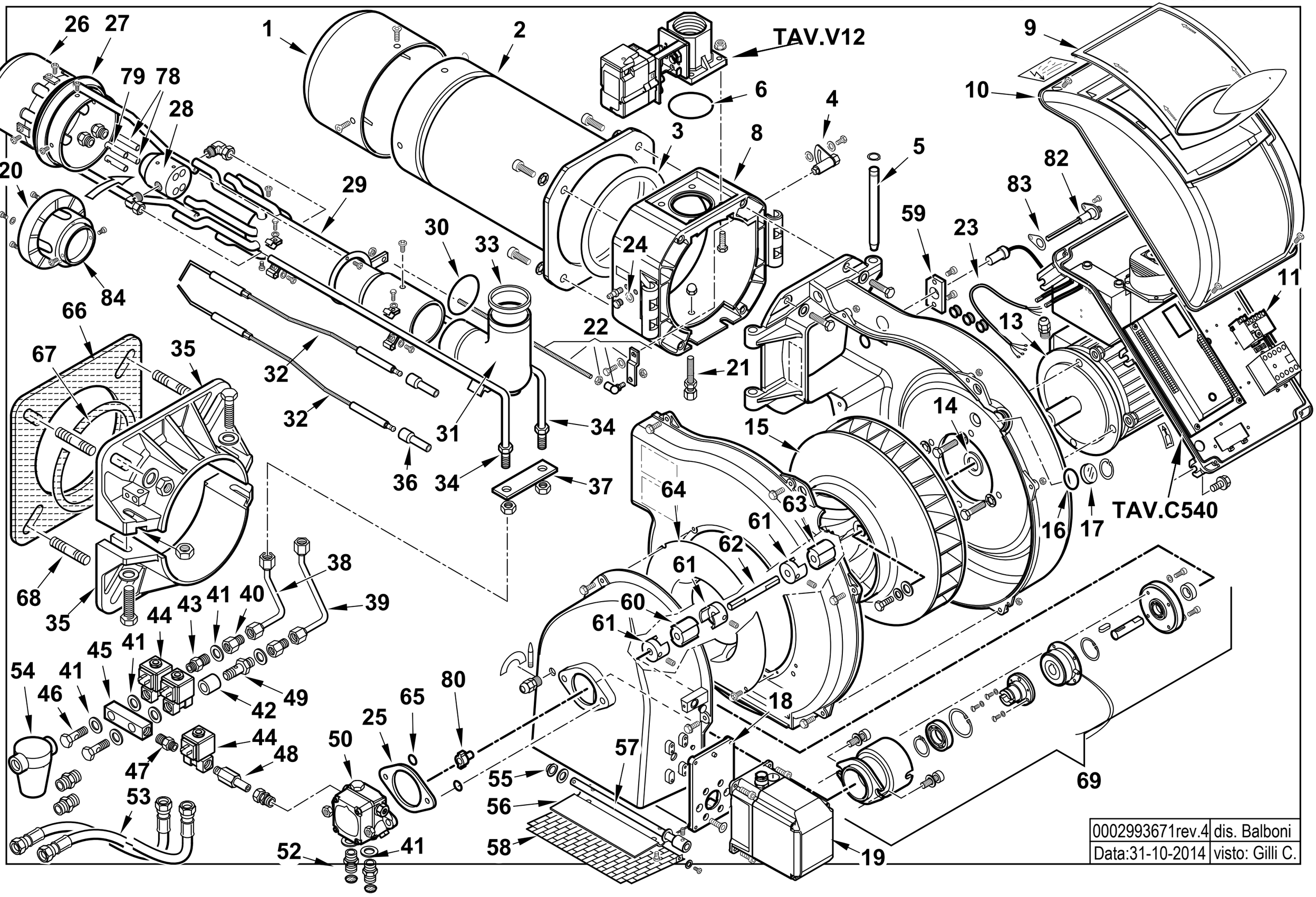

0002993671rev.4	dis. Balboni
Data:31-10-2014	visto: Gilli C.

56500010 TBML 80 ME 50Hz

Esploso 0002993671 **Rev.4**

Rif.	Codice	Descrizione
1	0024100011	DIFFUSORE TBML80
2	0024100010	AS.CANNOTTO TBML80
3	0024020019	GUARNIZIONE CANNOTTO TBG85-210
4	0024010008	SETTORE GRADUATO REG.NE TEST
5	0024010010	PERNO CERNIERA 15X180
6	0005180077	GUARNIZIONE OR 4312
8	0024100005	POLMONE CERNIERA TBML80
9	0024030013	COPERCHIO PLAST. FUME' TBG-T
10	8024030011	COPERCHIO QUADRO ELET.TBG-L
11	0005110122	RELE' TERMICO LOVRF12 2,3-3,2A
13	5449	MOTORE TRIF. KW1,1 230-400/50
14	28078	DISTAN.LE VENTOLA 19X30X3
15	0024030026	VENTOLA D.385X50 TBG120
16	23839	GUARNIZIONE OR 3125
17	0020020030	VETRINO 37X3 SPARK30
18	0024030049	SOPPORTO MOT.NO STE4,5 1,2-3NM
19	0005040166	MOT.NO LAMTEC STE4,5 1,2NM 90°
20	0024100017	DISCO FRESATO 115XA(25X42)
21	0024100016	VITE FISSAGGIO RAC.DO TBML
22	0024100035	LEVA REGOLAZIONE TESTA TBML80
23	0005140198	CAVO 4X1 L=720 ALIM. MOTORE
24	31483	PRESA PRESSIONE 1/8" CON.
25	0025050026	DISTANZIALE POMPA TBML ME
26	0024100024	DIFFUSORE INTERNO TBML80
27	0024100036	ANELLO REG.NE ARIA TBML80
28	0024100009	CORPO POLVERIZZATORE TBML
29	0024100029	TUBO MANDATA GAS TBML80
30	0005180076	GUARNIZIONE OR 3256
31	0024030004	RACCORDO MANDATA GAS TBG
32	0024100037	ELETTRODO TBML80
33	0024030017	GUARN.NE RACCORDO GAS TBG55
34	0024100006	TUBO PORTAUGELLO TBML80
35	8024030022	SEMIFLANGIA ATT.BRUC. TBG 85
36	0005060037	SOPPRESSORE A FILO 5000 OHM
37	0024100015	PIASTRA FISS. TUBI TBML80
38	0024100040	TUBO MANDATA II° STADIO TBML
39	0024100039	TUBO MANDATA I° STADIO TBML
40	0024060022	PROLUNGA 1/8" L25
41	146	RONDELLA RAME 10X15X1,5
42	0024060034	DISTANZIALE NIPPLO FORATO 1/8"
43	13778	NIPPLO 1/8"X1/8"X24
44	0005080005	E.V. SCEM VE131 IV KT09 50HZ
	0004050095	BOBINA SCEM VE131 KT09 50HZ
45	55063	RACCORDO ELETTROV. CMT36
46	16051	BULLONE FORATO 1/8X23
47	17066	NIPPLO 1/8"X1/8"X25 ZINCATO
48	0024060024	RAC.DO X AT.CO WOSS D8 1/8"
49	14124	NIPPLO FORATO 1/8"X40
50	31200	POMPA SUNTEC ANV77A 7214 2P
51	4987	RONDELLA RAME 13,5X18X2
52	17663	NIPPLO 1/2"X1/4"X34
53	28074	TUBOFLEX 1/2"X1200 FD/FG
54	30768	FILTRO GASOLIO 3/8"
	95046	CARTUCCIA GASOLIO 3/8"
55	54056	BOCCOLA IGLIDUR-G 20X14X12X1
56	0024010012	FARFALLA ARIA TBG-TBL
57	0024030050	PERNO FARFALLA TBG STE4,5
58	0024010013	PROTEZIONE CONVOGLIATORE TBG
59	0005030261	SOP.TO FOTO SIEMENS QRA2 PIANO
	0005030310	MORSETTO FOTO SIEMENS QRA2
60	16933	PARASTRAPPO GOMMA 40
61	28894	GIUNTO ALLUMINIO D=10
62	0024100118	DISTANZIALE GIUNTO 10X100
63	0024060025	PARASTRAPPO GOMMA 40 TBL
64	0024010011	ANELLO CONV.RE ARIA 289X158
65	30335	GUARNIZIONE OR 106
66	0024020003	GUARN.NE FLANGIA AT.CO TBG 8
67	0024020004	CORDONE FIBRA DI VETRO 8X8X590
68	17639	PRIGIONIERO M12X63
69	0024100120	AS.ELETTROFRIZIONE TBML 50-90
78	0024100014	UGELLO GAS MISCELAT.TBML80
79	0024100020	UGELLO GAS MISCELAT.TBML80 ACC
80	0005010132	GIUNTO POMPA-MOTORE FHP
82	0024010027	NIPPLO PREL.VO ARIA TBG
83	0030010574	GUARN.NE ELETTRODO IONIZ.MC30
84	0024100033	AS.SOP.TO DISCO FRES. TBML 8

0024100097 -QUADRO ELETTRICO - CONTROL PANEL - CUADRO ELECTRICO - APPAREILLAGE ELECTRIQUE - SCHALTGERAETE

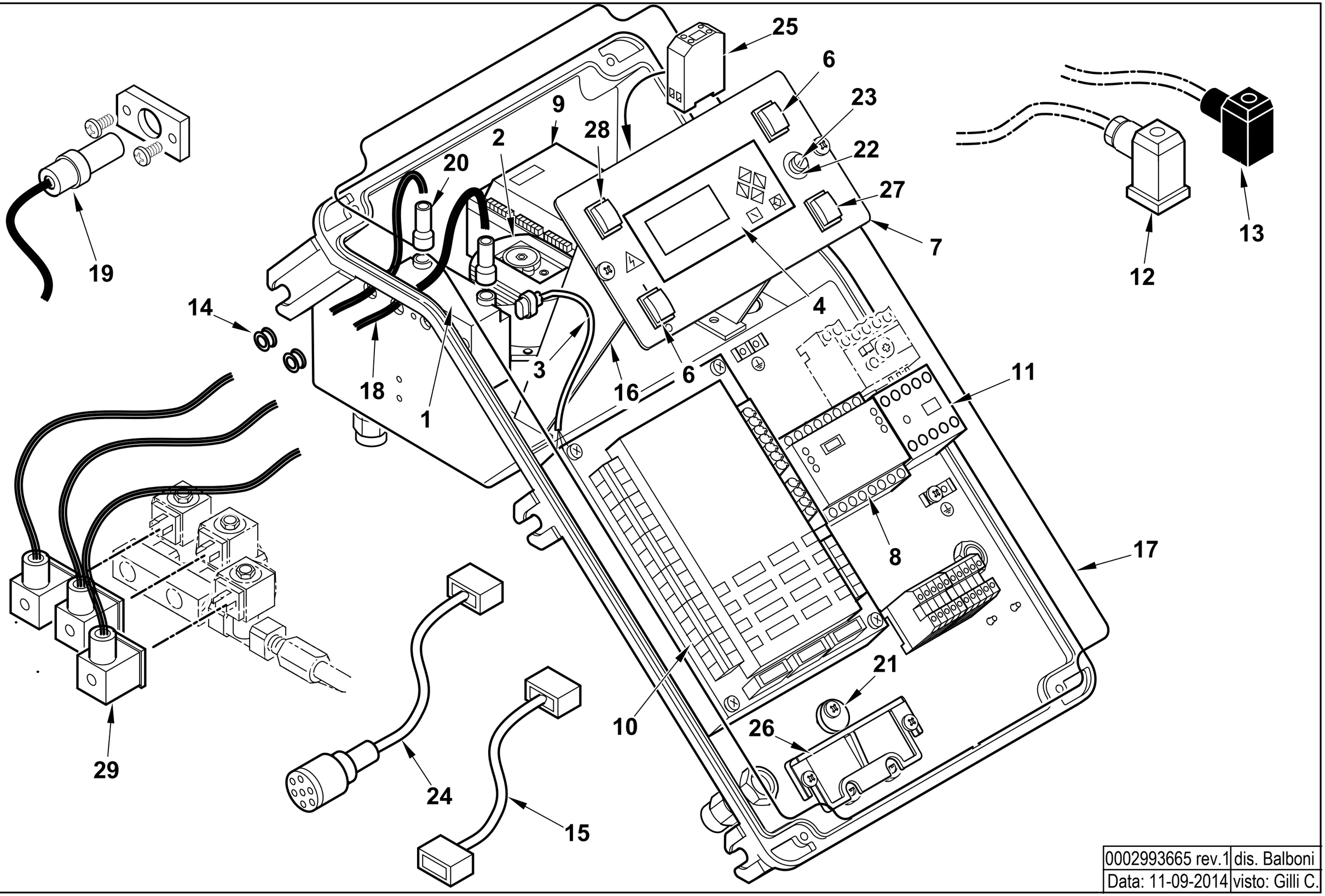

0002993665 rev.1	dis. Balboni
Data: 11-09-2014	visto: Gilli C.

TAV.C540

0024100097 AS.QUADRO ELET. TBML ME

Esploso 0002993665 **Rev.1**

Rif.	Codice	Descrizione
1	0005020078	TRASF.RE FIDA 26/48 33% IT
2	0005040112	PRESSOSTATO KROMSC. DL8K-1
3	0005130111	CONNETTORE TRASF. BRAHMA L340
4	0005030266	DISPLAY LAMTEC UI300
5	0005120163	PULSANTE DOPPIO NA CR6
6	0005120081	INTER.RE UNIP. 0-I
7	0024100100	SINOTTICO TBML ME BT340
8	0005050142	REGOLATORE LAMTEC LCM100
9	0005030297	MODULO LAMTEC DFM300 DUE COMB.
10	0006020556	AP.RA LAMTEC BT340 TBML50-200
	0005130205	KIT CONNETTORI LAMTEC X BT320
11	0005110110	TELERUT.RE LOVATO BG0910A230
12	23522	CONNETTORE 14A GRIGIO ANTISTR.
13	23521	CONNETTORE 12B NERO ANTISTRAP.
14	0005140236	PASSAFILO GOMMA 14X10X3 F7
15	0005140651	CAVO COL.TO MOT.NO LAMT. 0,8NM
16	0024030014	DISTANZIALE PAN.LO ELET.CO
17	0024010018	GUARN.NE COPERCHIO QUADRO TBG
18	0005020037	CAVO A.T. L=560 D7 BOC. D.4
19	30960	FOTO SIEMENS QRA2M
20	0005140115	CAPPUCCIO TERM.LE A.T.
21	0024010019	ECCENTRICO PIASTRA BLOCCACAV
22	7456	FUSIBILE 6,3A 5X20 IWB 0102Q
23	0005120126	PORTAFUSIBILE 5X20 K1058/2

Rif.	Codice	Descrizione
24	0005140736	CAVO COL.TO MOT.NO LAMT. 1,2NM
25	23062	PONTE RADRIZZATORE EGD2 WEID
26	0024030016	PIASTRINA BLOCCACAVO
27	0005120163	PULSANTE DOPPIO NA CR6
28	0005120125	DEVIATORE UNIP. MD60
29	0005130175	CONNETTORE MPM 3PXL1300

ASSIEME VALVOLA FARFALLA+POLMONE - BUTTERFLY VALVE - VANNE PAPILLON - VALVULA MARIPOSA - 0024040041

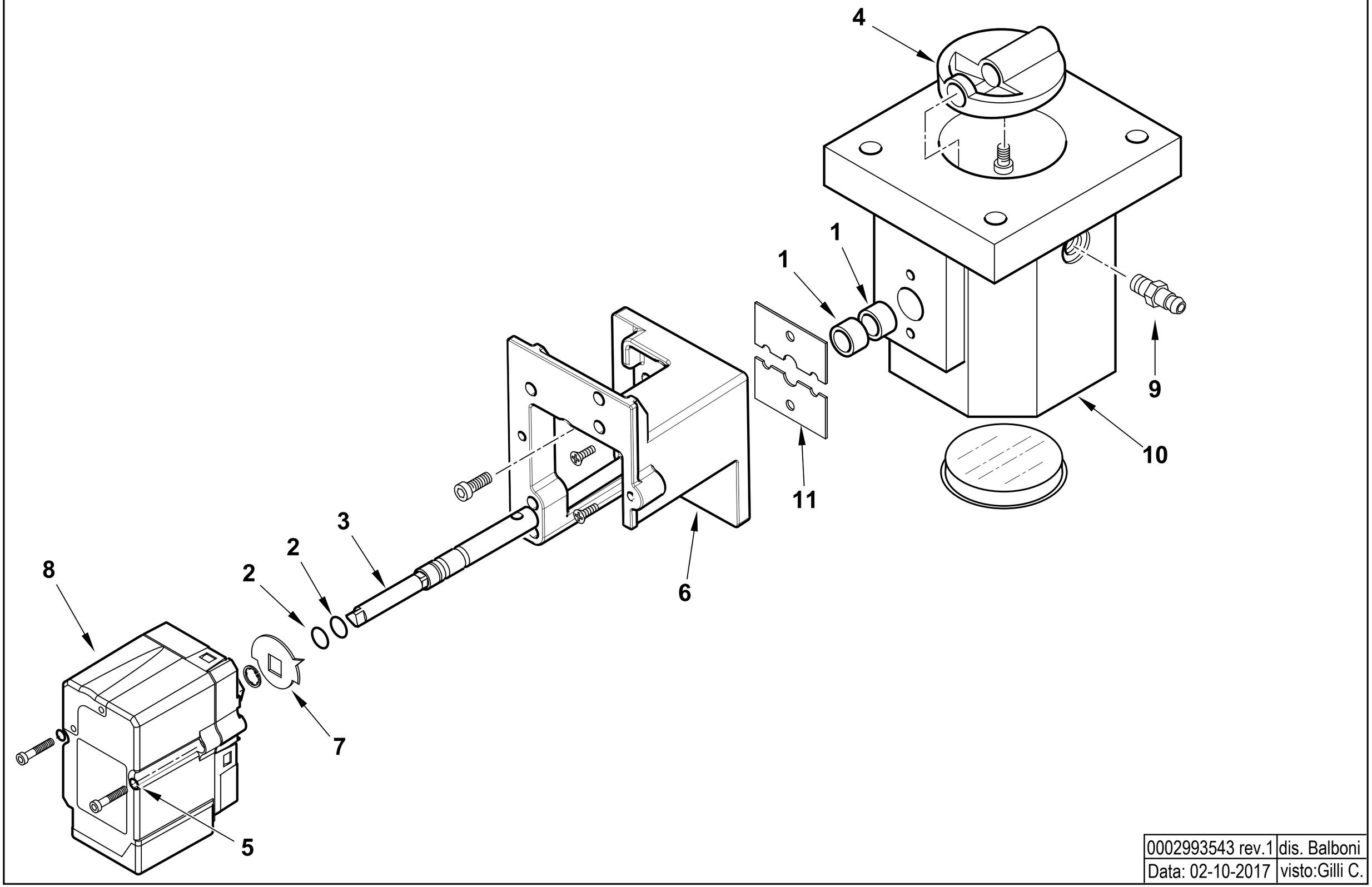

0002993543 rev.1	dis. Balboni
Data: 02-10-2017	visto:Gilli C.

TAV.V12

0024040041 AS.VALV.FARF-MOT.NO TBG STE4,5

Esploso 0002993543 **Rev.0**

Rif.	Codice	Descrizione
1	0005170059	BOCCOLA PLASTICA 14X10 L=10
2	30335	GUARNIZIONE OR 106
3	0024040040	PERNO VALV.FARFALLA GAS 10X1
4	0024040004	FARFALLA GAS PROFILATA TBG15
5	0005180101	GUARNIZIONE OR 2015
6	0024030048	SOPPORTO MOT.NO LAMTEC 0,8NM
7	0006020505	INDICE FARFALLA GAS LAMTEC
8	0005040154	MOT.NO LAMTEC STE4,5 0,8NM 9
9	31483	PRESA PRESSIONE 1/8" CON.
10	0024040003	CORPO VALVOLA FARFALLA TBG

Rif.	Codice	Descrizione
11	0024040006	PIASTRINA BLOCCAPERNO FARF. F4

TBML 90 P cod.56510010

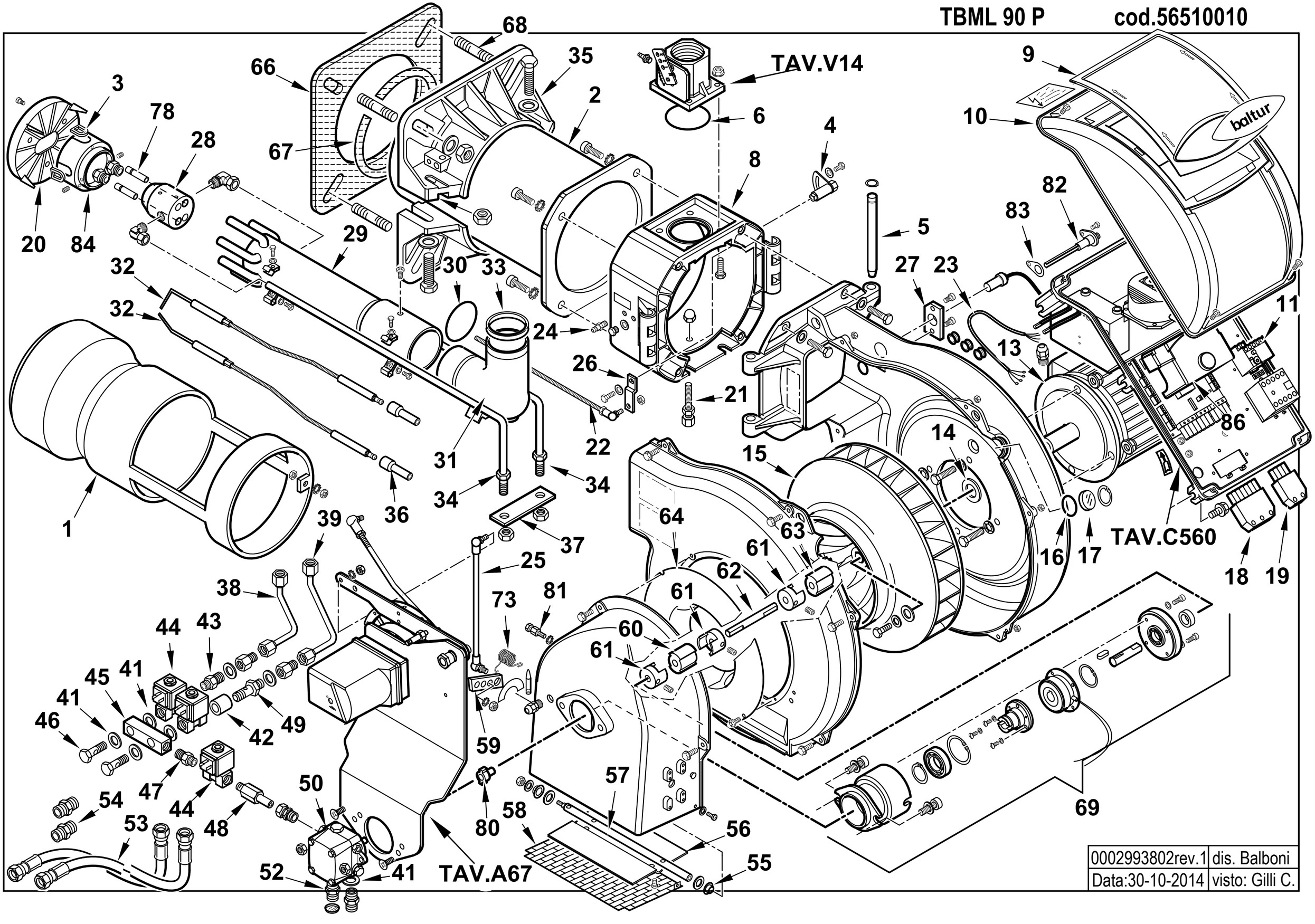

0002993802rev.1	dis. Balboni
Data:30-10-2014	visto: Gilli C.

56510010 **TBML 90 P 50Hz** Esploso 0002993802 **Rev.1**

Rif.	Codice	Descrizione
1	0024070003	DIFFUSORE TBL105
2	0024070002	AS.CANNOTTO TBL105
3	0024100084	GOMMINO PROTEZIONE ELETTRODI
4	0024010008	SETTORE GRADUATO REG.NE TEST
5	0024010010	PERNO CERNIERA 15X180
6	0005180077	GUARNIZIONE OR 4312
8	0024100005	POLMONE CERNIERA TBML80
9	0024030013	COPERCHIO PLAST. FUME' TBG-T
10	8024030011	COPERCHIO QUADRO ELET.TBG-L
11	0005110122	RELE' TERMICO LOVATO 2,3-3,2A
13	5449	MOTORE TRIF. KW1,1 230-400/50
14	28078	DISTAN.LE VENTOLA 19X30X3
15	0024020005	VENTOLA D.355X50 TBG85
16	23839	GUARNIZIONE OR 3125
17	0020020030	VETRINO 37X3 SPARK30
18	0005130051	CONNETTORE 7POLI MASCH.
19	0005130043	CONNETTORE 4POLI MASC. VERDE
20	0024070006	DISCO STAMP. D135XA(40X25) I75
21	0024100016	VITE FISSAGGIO RAC.DO TBML
22	0024060026	TIRANTE CON SNODO M6
23	0005140198	CAVO 4X1 L=720 ALIM. MOTORE
24	31483	PRESA PRESSIONE 1/8" CON.
25	0024100069	TIRANTE CON SNODI M6 L.420
26	0024010009	LEVA REGOLAZIONE TESTA TBG-TBL
27	0005030261	SOP.TO FOTO SIEMENS QRA2 PIANO
	0005030310	MORSETTO FOTO SIEMENS QRA2
28	0024100009	CORPO POLVERIZZATORE TBML
29	0024100114	AS.TUBO MANDATA GAS TBML90
30	0005180076	GUARNIZIONE OR 3256
31	0024030004	RACCORDO MANDATA GAS TBG
32	0024100037	ELETTRODO TBML80
33	0024030017	GUARN.NE RACCORDO GAS TBG55
34	0024100112	TUBO MANDATA
35	0024070001	SEMIFLANGIA ATT.BRUC. TBL 105P
36	0005060037	SOPPRESSORE A FILO 5000 OHM
37	0024100015	PIASTRA FISSAGGIO TUBI
38	0024100040	TUBO MANDATA II° STADIO TBML
39	0024100039	TUBO MANDATA I° STADIO TBML
41	146	RONDELLA RAME 10X15X1,5

Rif.	Codice	Descrizione
42	0024060034	DISTANZIALE NIPPLO FORATO 1/8"
41	146	RONDELLA RAME 10X15X1,5
42	0024060034	DISTANZIALE NIPPLO FORATO 1/8"
43	13778	NIPPLO 1/8"X1/8"X24
44	0005080005	E.V. SCEM VE131 IV KT09 50HZ
	0004050095	BOBINA SCEM VE131 KT09 50Hz
45	55063	RACCORDO ELETTROV. CMT36
46	16051	BULLONE FORATO 1/8X23
47	17066	NIPPLO 1/8"X1/8"X25 ZINCATO
48	0024060024	RAC.DO X AT.CO WOSS D8 1/8"L57
49	14124	NIPPLO FORATO 1/8"X40
50	31200	POMPA SUNTEC ANV77A 7214 2P
52	17663	NIPPLO 1/2"X1/4"X34
53	28074	TUBOFLEX 1/2"X1200 FD/FG
55	54056	BOCCOLA IGLIDUR-G 20X14X12X1
56	0024010012	FARFALLA ARIA TBG-TBL
57	0024020025	PERNO FARFALLA TBG P-V SQN72
58	0024010013	PROTEZIONE CONVOGLIATORE TBG
59	0025040039	LEVA REGOLAZIONE TBG 60P-V
60	16933	PARASTRAPPO GOMMA 40
61	28894	GIUNTO ALLUMINIO D=10
62	0024100118	DISTANZIALE GIUNTO 10X100
63	0024060025	PARASTRAPPO GOMMA 40 TBL
64	0024010011	ANELLO CONV.RE ARIA 289X158
66	0024020003	GUARN.NE FLANGIA AT.CO TBG 85
67	0024020004	CORDONE FIBRA DI VETRO 8X8X590
68	17639	PRIGIONIERO M12X63
69	0024100120	AS.ELETTROFRIZIONE TBML 50-90
73	0024100072	MOLLA FARFALLA ARIA TBML MC
78	0024100119	UGELLO GAS MISCELAT.TBML90P
80	0005010132	GIUNTO POMPA-MOTORE FHP
81	0024100073	NOTTOLINO MOLLA M5X25,5
82	0024010027	NIPPLO PREL.VO ARIA TBG
83	0030010574	GUARN.NE ELETTRODO IONIZ.MC30
84	0024100109	AS.SOP.TO DISCO FRES. TBML 90
86	0005030201	AP.RA SIEMENS LME 22.331C2

0024100104 - GRUPPO MODULATORE - MODULATING SYSTEM - SYSTEME DE MODULATION - MODULATIONSSYSTEM

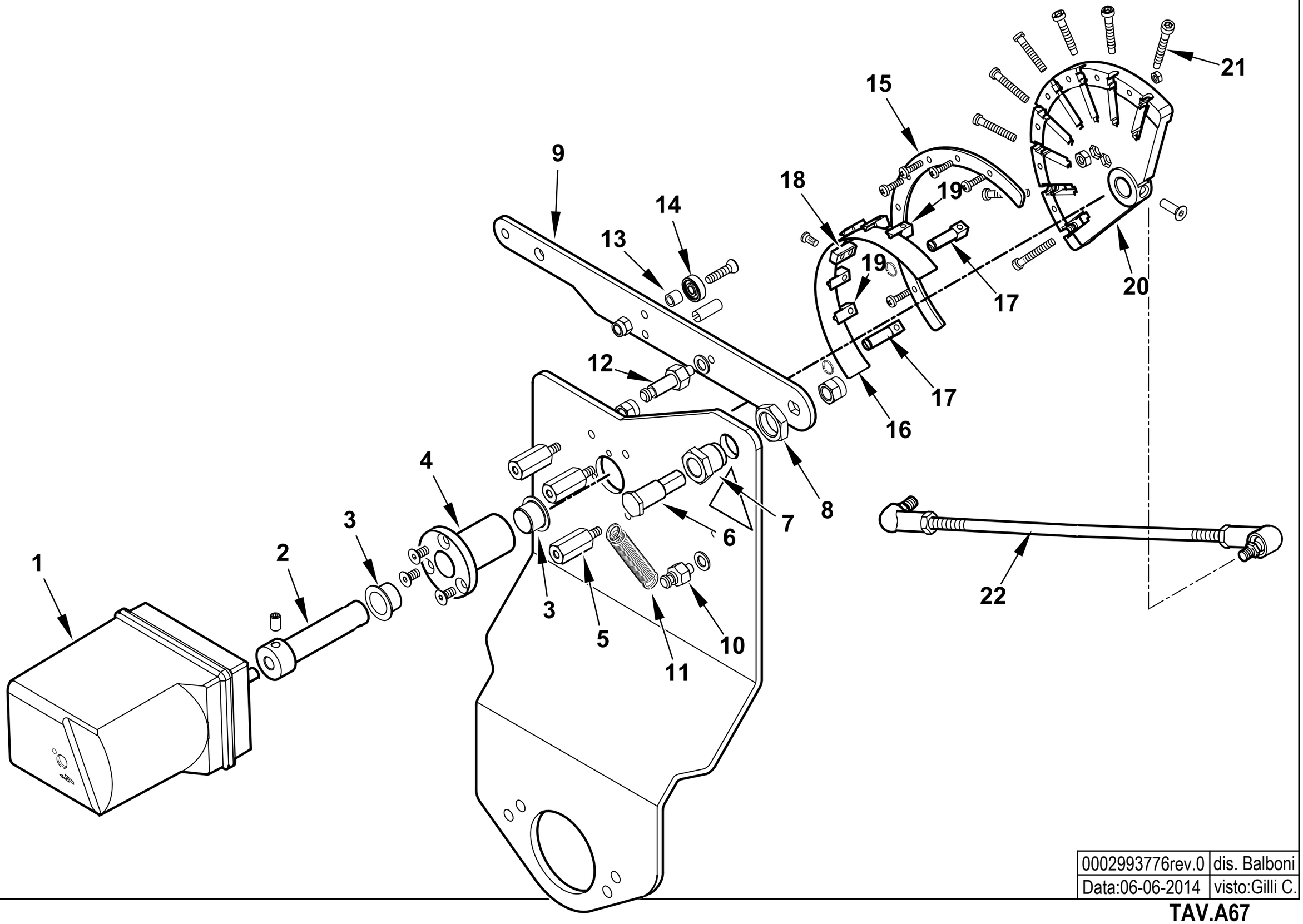

0002993776rev.0	dis. Balboni
Data:06-06-2014	visto:Gilli C.

TAV.A67

0024100104 **AS.MODULAT. TBML P SQN72.4D5A** Esploso **0002993776** **Rev.0**

Rif.	Codice	Descrizione
1	0005040227	MOT.NO SIEMENS SQN72.4D5A20
2	0012120171	PERNO MOT.NO SQN72-CAMMA LAM
3	0005170056	BOCCOLA AUTOL.IGLIDUR G 15X17
4	0012120157	BOCCOLA PER CAMMA A LAMINA
5	0012120159	COLON.TA L 36 MF M5XM5 CH12
6	0012120161	PERNO FULCRO CAMMA A LAMINA
7	0012120195	BOCCOLA FULCRO CAMMA A LAMINA
8	0011030025	DADO ES.LE 3/8"X6
9	0012120145	LEVA X CAMMA MODUL. 90° TBG
10	35620	NOTTOLINO MOLLA M6X22
11	53109	MOLLA 55X8,5 OCCHIELLO 2 SPI
12	0012120175	NOTTOLINO MOLLA M6X40
13	0012120164	DISTANZIALE 5,1X8X7
14	0005170013	CUSCINETTO 5-16-5 625-2Z
15	0012120190	SETTORE CAMMA MODUL. 130° BGN
16	0012120173	LAMINA PER CAMMA 130°
17	0012120192	FORCHETTA PER CAMMA A LAMINA
18	0012120193	SOPPORTO LAMINA CAMMA 90-130°
19	0012120194	GUIDA PER LAMINA CAMMA
20	0012120170	CAMMA MODULATORE A NASTRO 130°
21	0012120155	VITE TCCE 5X45 CAMMA A LAMI
22	0024030064	TIRANTE CON SNODI M6 L.390

Rif.	Codice	Descrizione

0024100105 -QUADRO ELETTRICO - CONTROL PANEL - CUADRO ELECTRICO - APPAREILLAGE ELECTRIQUE - SCHALTGERAETE

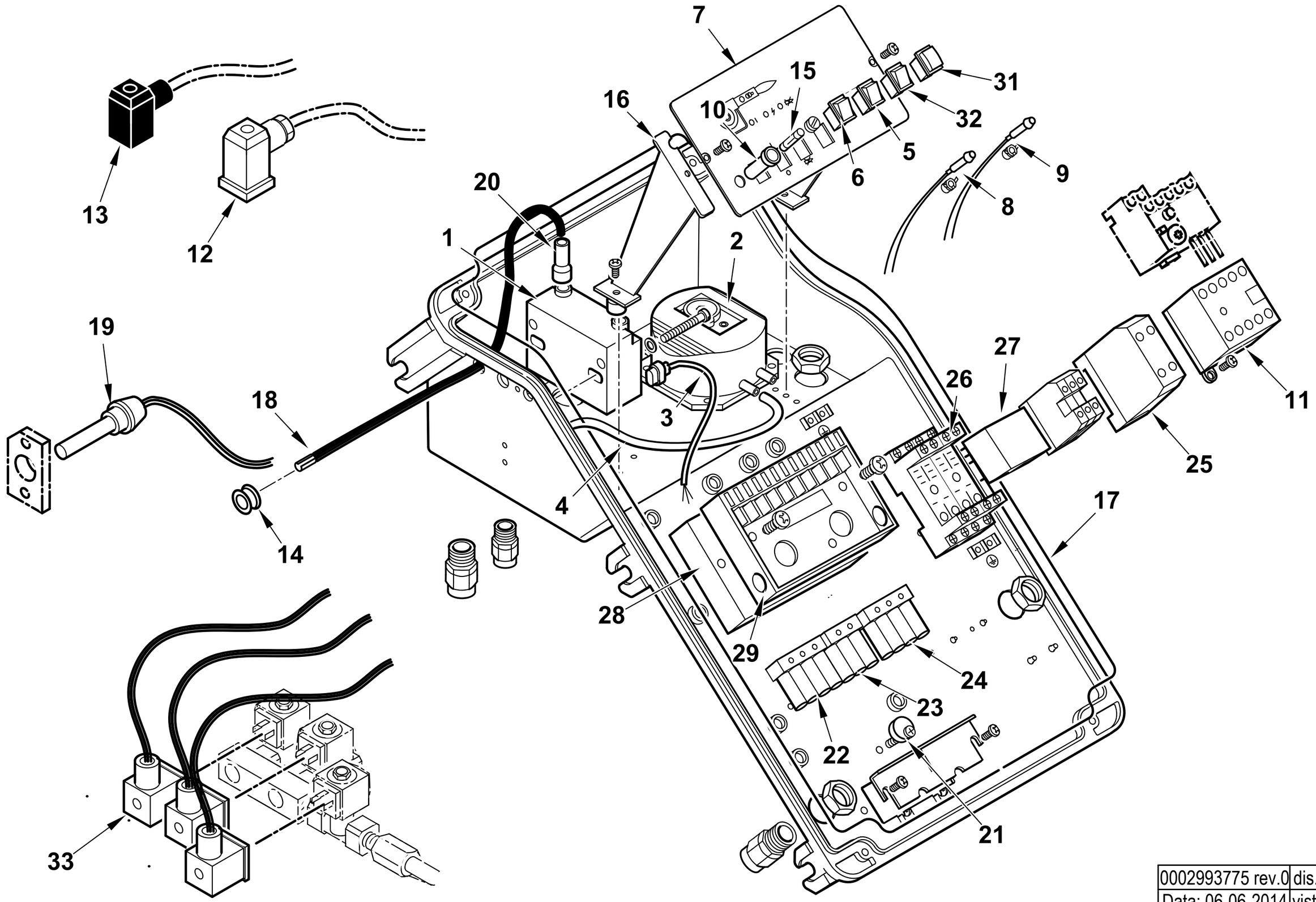

0002993775 rev.0	dis. Balboni
Data: 06-06-2014	visto: Gilli C.

TAV.C560

0024100105 AS.QUADRO ELET. TBML P

Esploso 0002993775 **Rev.0**

Rif.	Codice	Descrizione
1	0005020078	TRASF.RE FIDA 26/48 33% IT
2	0005040112	PRESSOSTATO KROMSC. DL8K-1
3	0005130111	CONNETTORE TRASF. BRAHMA L340
4	0005250094	TUBO IN PVC 5X8
5	0005120163	PULSANTE DOPPIO NA CR6
6	0005120081	INTER.RE UNIP. 0-I
7	0024100106	SINOTTICO TBML P
8	0005120132	LAMPADA VERDE D6 CAVO L250
9	0005120133	LAMPADA ROSSA D6 CAVO L250
10	0005120126	PORTAFUSIBILE 5X20 K1058/2
11	0005110110	TELERUT.RE LOVATO BG0910A230
12	23522	CONNETTORE 14A GRIGIO ANTISTR.
13	23521	CONNETTORE 12B NERO ANTISTRAP.
14	0005140236	PASSAFILO GOMMA 14X10X3 F7
15	7456	FUSIBILE 6,3A 5X20 IWB 0102Q
16	0024030014	DISTANZIALE PAN.LO ELET.CO
17	0024010018	GUARN.NE COPERCHIO QUADRO TBG
18	0005020037	CAVO A.T. L=560 D7 BOC. D.4
19	30837	FOTO SIEMENS QRA2
20	0005140115	CAPPUCCIO TERM.LE A.T.
21	0024010019	ECCENTRICO PIASTRA BLOCCACAV
22	0005130019	PRESA MARRONE 4 POLI
23	0005130018	PRESA NERA 3 POLI
24	0005130023	PRESA VERDE 4 POLI

Rif.	Codice	Descrizione
25	23062	PONTE RADRIZZATORE EGD2 WEID
26	0005110094	ZOCCOLO RELE'4 CONT.TI CR-M4SS
27	0005110093	RELE' A 4 CONTATTI CR-M230AC4
28	0005030231	AP.RA SIEMENS AGQ 3.1A27
29	23527	ZOCCOLO AP.RA SIEMENS AGK11
31	0005120123	PULSANTE UNIP. MD60 NA
32	0005120125	DEVIATORE UNIP. MD60
33	0005130175	CONNETTORE MPM 3PXL1300

VALVOLA FARFALLA - BUTTERFLY VALVE - VANNE PAPILLON - VALVULA MARIPOSA - 0024100071

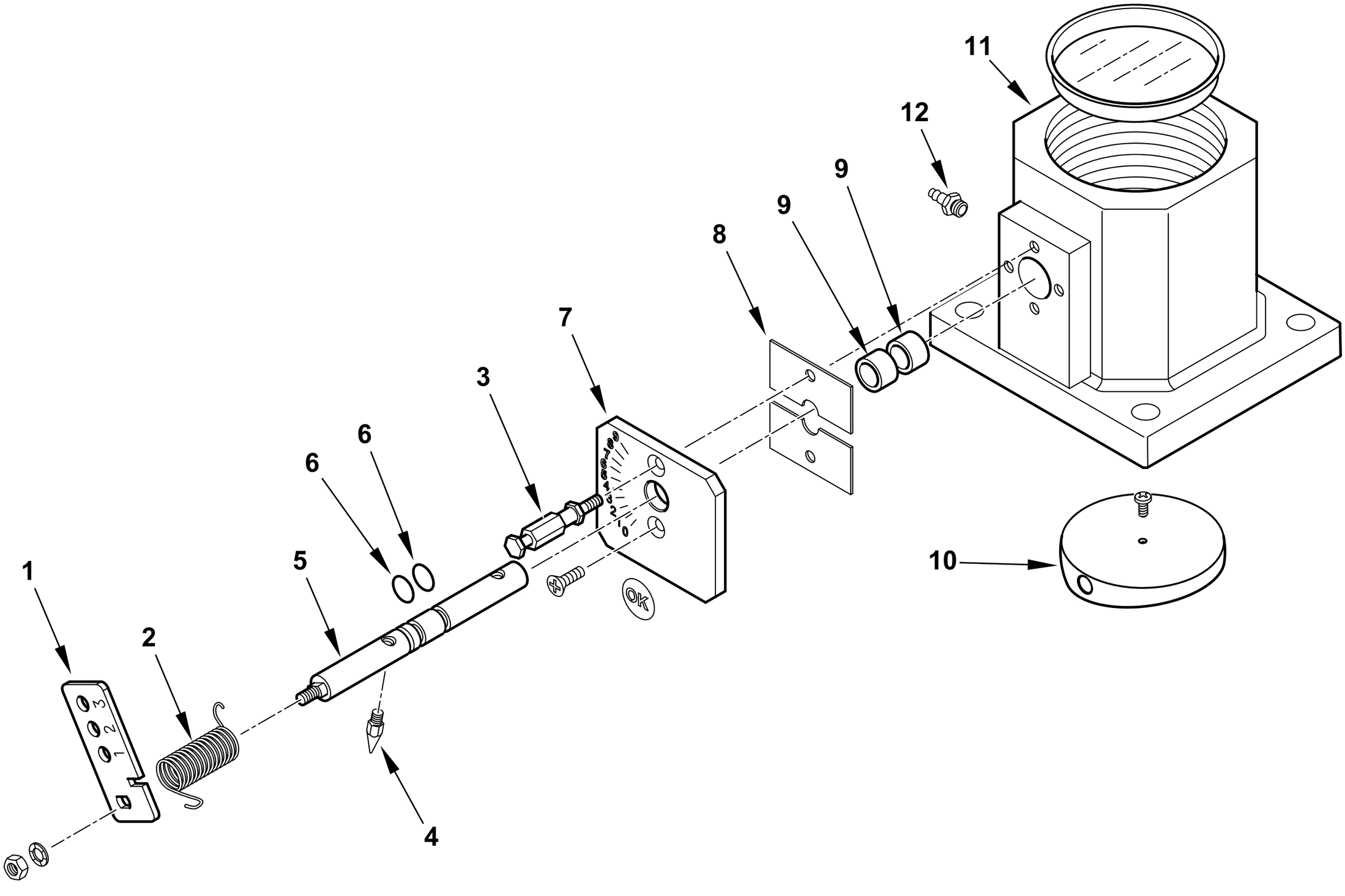

0002993560 rev.1	dis. Balboni
Data: 02-10-2017	visto:Gilli C.

TAV.V14

0024100071 **AS.VALV.FARFALLA TBML MC**

Esploso 0002993560 **Rev.1**

Rif.	Codice	Descrizione
1	0024100070	LEVA REGOLAZIONE TBML MC
2	0025040040	MOLLA FARFALLA GAS TBG 60P-V
3	0024020027	NOTTOLINO MOLLA M4X48
4	54200	INDICE REGOLAZIONE ARIA
5	0024020026	PERNO VALV. FARF. GAS TBG P-V
6	30335	GUARNIZIONE OR 106
7	0025040035	PIASTRA NUMERATA FARF. TBG60
8	0024040006	PIASTRINA BLOCCAPERNO FARF.
9	0005170059	BOCCOLA PLASTICA 14X10 L=10
10	0024040004	FARFALLA GAS PROFILATA TBG150
11	0024040003	CORPO VALVOLA FARFALLA TBG
12	31483	PRESA PRESSIONE 1/8" CON.

Rif.	Codice	Descrizione

TBML 120 MC cod.56530010

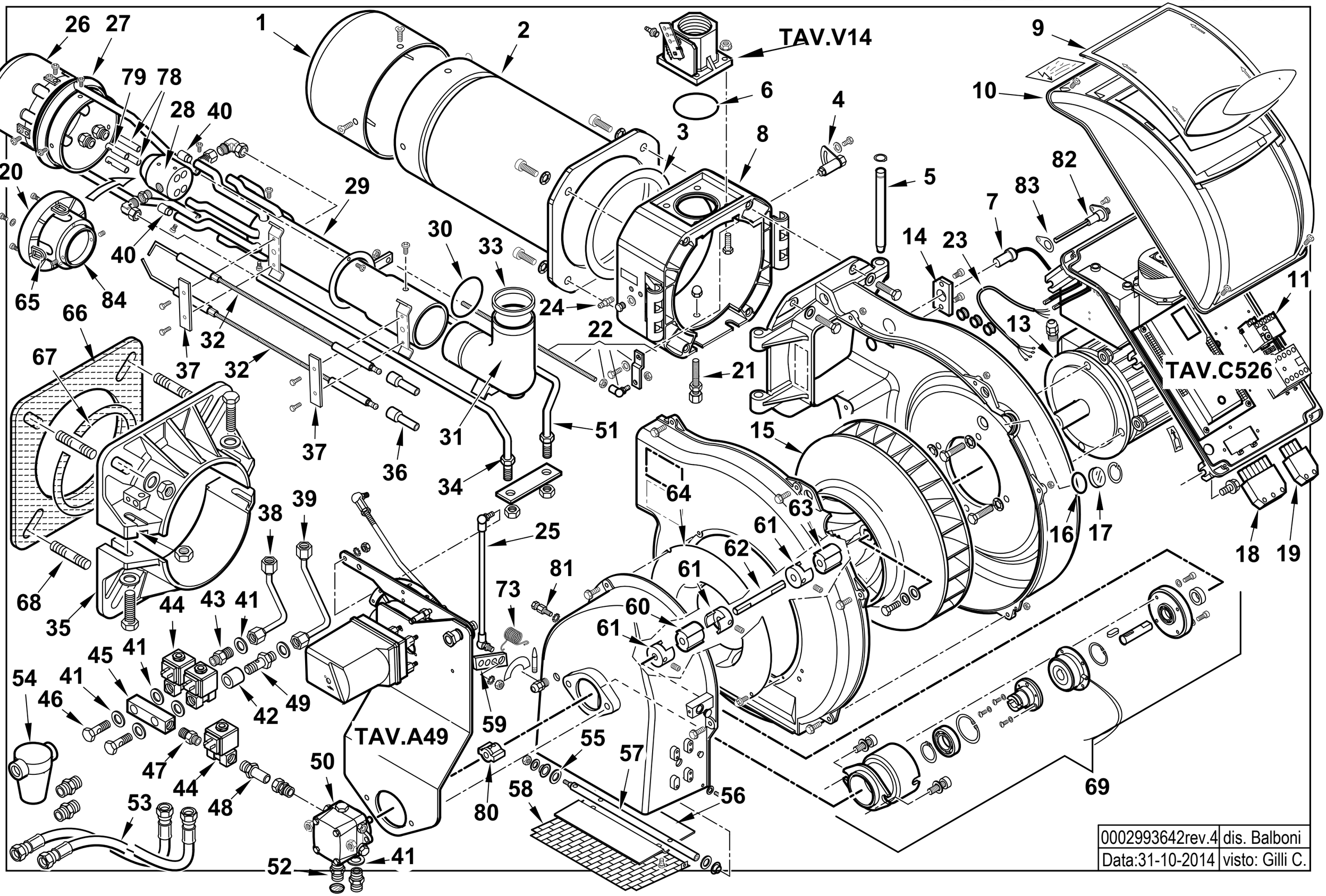

0002993642rev.4	dis. Balboni
Data:31-10-2014	visto: Gilli C.

56530010 **TBML 120 MC 50Hz** Esploso 0002993642 **Rev.4**

Rif.	Codice	Descrizione
1	0024100095	DIFFUSORE TBML120
2	0024100045	AS.CANNOTTO TBML160
3	0024020019	GUARNIZIONE CANNOTTO TBG85-210
4	0024010008	SETTORE GRADUATO REG.NE TEST
5	0024010010	PERNO CERNIERA 15X180
6	0005180077	GUARNIZIONE OR 4312
7	30960	FOTO SIEMENS QRA2M
8	0024100005	POLMONE CERNIERA TBML80
9	0024030013	COPERCHIO PLAST. FUME' TBG-T
10	8024030011	COPERCHIO QUADRO ELET.TBG-L
11	0005110123	RELE' TERMICO LOVATO 2,9-4A
13	0005010001	MOTORE TRIF. KW1,5 230-400/50
14	0005030261	SOP.TO FOTO SIEMENS QRA2 PIANO
	0005030310	MORSETTO
15	0024030026	VENTOLA D.385X50 TBG120
16	23839	GUARNIZIONE OR 3125
17	0020020030	VETRINO 37X3 SPARK30
18	0005130051	CONNETTORE 7POLI MASCH.
19	0005130043	CONNETTORE 4POLI MASC. VERDE
20	0024100096	DISCO FRESATO 144XA(29X48)
21	0024100016	VITE FISSAGGIO RAC.DO TBML
22	0024100056	AS.LEVA REG.NE TESTA TBML160
23	0005140198	CAVO 4X1 L=720 ALIM. MOTORE
24	31483	PRESA PRESSIONE 1/8" CON.
25	0024100069	TIRANTE CON SNODI M6 L.420
26	0024100046	DIFFUSORE INTERNO TBML160
27	0024100057	ANELLO REG.NE ARIA TBML160
28	0024100009	CORPO POLVERIZZATORE TBML
29	0024100049	AS.TUBO MANDATA GAS TBML160
30	0005180076	GUARNIZIONE OR 3256
31	0024030004	RACCORDO MANDATA GAS TBG
32	0024100051	ELETTRODO TBML160
33	0024030017	GUARN.NE RACCORDO GAS TBG55
34	0024100060	TUBO PORTAUGELLO TBML160 1S
35	8024030001	SEMIFLANGIA ATT.BRUC. TBG 120
36	0005060037	SOPPRESSORE A FILO 5000 OHM
37	37960	STAFFA SOP.TO ELET.DI I93-F5
38	0024100040	TUBO MANDATA II° STADIO TBML
39	0024100039	TUBO MANDATA I° STADIO TBML
40	0024100062	RIDUZIONE MISCEL.RE TBML160

Rif.	Codice	Descrizione
41	4987	RONDELLA RAME 13,5X18X2
42	0024080007	DISTANZIALE NIPPLO FORATO
43	0024060017	NIPPLO 1/4"X1/8"X27,5
44	31169	E.V. SCEM VE140CR 230/50-60
	95277	BOBINA SCEM VE140 ZB09
45	56036	RACCORDO VALVOLE CMT122
46	39040	BULLONE FORATO 1/4X26
47	0005150151	NIPPLO 1/4"CON.X 1/8"CON.
48	0024060019	RAC.DO X AT.CO WOSS D8 1/4"L
49	0024060018	NIPPLO FORATO 1/4"X1/8"X44,5
50	0005060097	POMPA SUNTEC AJV6 AC1003 4P
51	0024100059	TUBO PORTAUGELLO TBML160 2S
52	17663	NIPPLO 1/2"X1/4"X34
53	28074	TUBOFLEX 1/2"X1200 FD/FG
54	30768	FILTRO GASOLIO 3/8"
	95046	CARTUCCIA GASOLIO 3/8"
55	54056	BOCCOLA IGLIDUR-G 20X14X12X1
56	0024010012	FARFALLA ARIA TBG-TBL
57	0024020025	PERNO FARFALLA TBG P-V SQN72
58	0024010013	PROTEZIONE CONVOGLIATORE TBG
59	0025040039	LEVA REGOLAZIONE TBG 60P-V
60	16933	PARASTRAPPO GOMMA 40
61	28894	GIUNTO ALLUMINIO D=10
62	0024100118	DISTANZIALE GIUNTO 10X100
63	0024060025	PARASTRAPPO GOMMA 40 TBL
64	0024010011	ANELLO CONV.RE ARIA 289X158
65	0024100084	GOMMINO PROTEZIONE ELETTRODI
66	0024030018	GUARN.NE FLANGIA AT.CO TBG 1
67	0024040016	CORDONE FIBRA DI VETRO 8X8X7
68	17639	PRIGIONIERO M12X63
69	0024100121	AS.ELETTROFRIZIONE TBML 120-200
73	0024100072	MOLLA FARFALLA ARIA TBML MC
78	0024100014	UGELLO GAS MISCELAT.TBML80
79	0024100020	UGELLO GAS MISCELAT.TBML80 ACC
80	0024100083	GIUNTO POMPA-FRIZIONE ALL.
81	0024100073	NOTTOLINO MOLLA M5X25,5
82	0024010027	NIPPLO PREL.VO ARIA TBG
83	0030010574	GUARN.NE ELETTRODO IONIZ.MC30
84	0024100053	AS.SOP.TO DISCO FRES. TBML16

0024100074 - GRUPPO MODULATORE - MODULATING SYSTEM - SYSTEME DE MODULATION - MODULATIONSSYSTEM

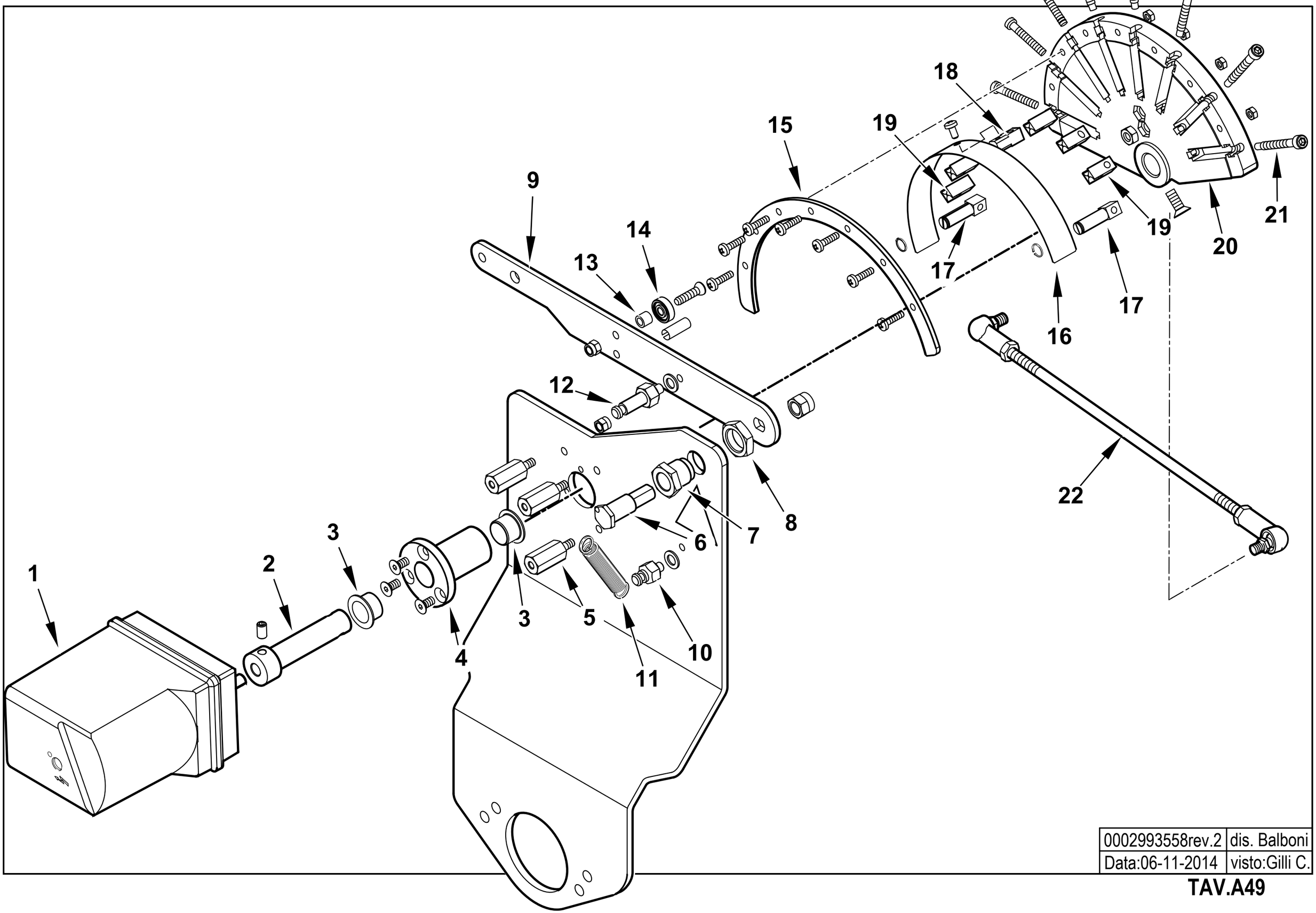

0002993558rev.2	dis. Balboni
Data:06-11-2014	visto:Gilli C.

TAV.A49

0024100074 **AS.MODULAT. TBML MC SQN72.6E5A** Esploso **0002993558** **Rev.2**

Rif.	Codice	Descrizione	NOTE / VERSIONE	MODELLO
1	23205	MOT.NO SIEMENS SQN30.401A270	FINO AL N° BLT000009287386	TBML 80 MC
			FINO AL N° BLT000009293319	TBML 120 MC
			FINO AL N° BLT000009290667	TBML 160 MC
			FINO AL N° BLT000009290662	TBML 200 MC
	0005040228	MOT.NO SIEMENS SQN72.6E5A20 BT	DAL N° BLT000009287387	TBML 80 MC
			DAL N° BLT000009293320	TBML 120 MC
			DAL N° BLT000009290668	TBML 160 MC
			DAL N° BLT000009290663	TBML 200 MC
2	0012120171	PERNO MOT.NO SQN72-CAMMA LAM		
3	0005170056	BOCCOLA AUTOL.IGLIDUR G 15X17		
4	0012120157	BOCCOLA PER CAMMA A LAMINA		
5	0012120159	COLON.TA L 36 MF M5XM5 CH12		
6	0012120161	PERNO FULCRO CAMMA A LAMINA		
7	0012120195	BOCCOLA FULCRO CAMMA A LAMINA		
8	0011030025	DADO ES.LE 3/8"X6		
9	0012120145	LEVA X CAMMA MODUL. 90° TBG		
10	35620	NOTTOLINO MOLLA M6X22		
11	53109	MOLLA 55X8,5 OCCHIELLO 2 SPI		
12	0012120175	NOTTOLINO MOLLA M6X40		
13	0012120164	DISTANZIALE 5,1X8X7		
14	0005170013	CUSCINETTO 5-16-5 625-2Z		
15	0012120190	SETTORE CAMMA MODUL. 130° BGN		
16	0012120173	LAMINA PER CAMMA 130°		
17	0012120192	FORCHETTA PER CAMMA A LAMINA		
18	0012120193	SOPPORTO LAMINA CAMMA 90-130°		
19	0012120194	GUIDA PER LAMINA CAMMA		
20	0012120170	CAMMA MODULATORE A NASTRO 130		
21	0012120155	VITE TCCE 5X45 CAMMA A LAMI		
22	0024100067	TIRANTE CON SNODI M6 L.353		

0024100075 -QUADRO ELETTRICO - CONTROL PANEL - CUADRO ELECTRICO - APPAREILLAGE ELECTRIQUE - SCHALTGERAETE

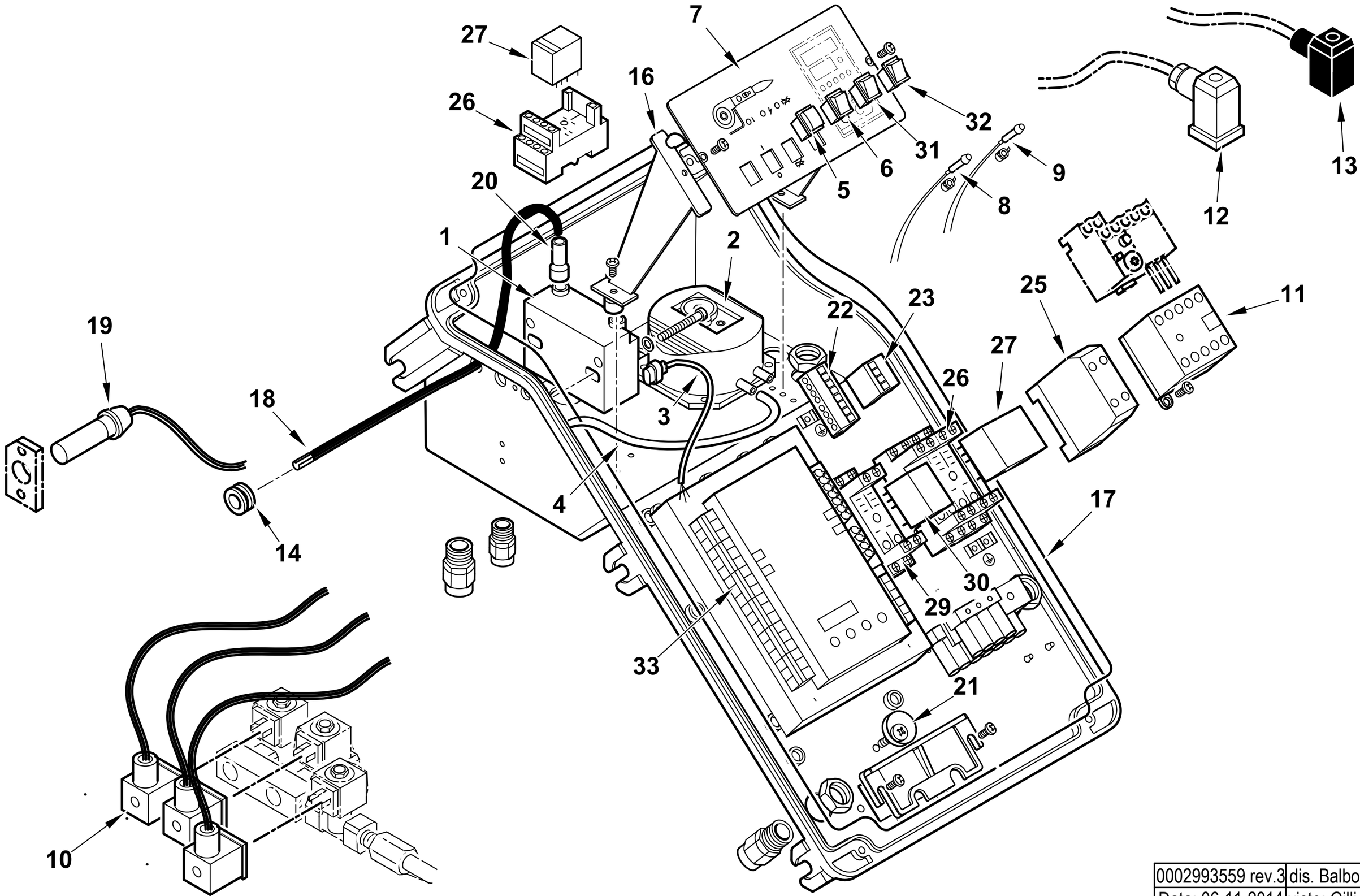

0002993559 rev.3	dis. Balboni
Data: 06-11-2014	visto: Gilli C.

TAV.C526

0024100075 **AS.QUADRO ELET. TBML MC** Esploso 0002993559 **Rev.3**

Rif.	Codice	Descrizione
1	0005020078	TRASF.RE FIDA 26/48 33% IT
2	0005040112	PRESSOSTATO KROMSC. DL8K-1
3	0005130111	CONNETTORE TRASF. BRAHMA L340
4	0005250094	TUBO IN PVC 5X8
5	0005120163	PULSANTE DOPPIO NA CR6
6	0005120081	INTER.RE UNIP. 0-I
7	0024100007	SINOTTICO TBML PN
8	0005120132	LAMPADA VERDE D6 CAVO L250
9	0005120133	LAMPADA ROSSA D6 CAVO L250
10	0005130175	CONNETTORE MPM 3PXL1300
	0005130215	CONNETTORI PER LME73 AGG3.73
11	0005110110	TELERUT.RE LOVATO BG0910A230
12	23522	CONNETTORE 14A GRIGIO ANTISTR.
13	23521	CONNETTORE 12B NERO ANTISTRAP.
14	0005140236	PASSAFILO GOMMA 14X10X3 F7
15	7456	FUSIBILE 6,3A 5X20 IWB 010
16	0024030014	DISTANZIALE PAN.LO ELET.CO
17	0024010018	GUARN.NE COPERCHIO QUADRO TBG
18	0005020037	CAVO A.T. L=560 D7 BOC. D.4
19	30960	FOTO SIEMENS QRA2M
20	0005140115	CAPPUCCIO TERM.LE A.T.
21	0024010019	ECCENTRICO PIASTRA BLOCCACAV
22	0005130172	CONNETTORE WIELAND 7P VOLANT
23	0005130171	CONNETTORE WIELAND 4P VOLANT
25	23062	PONTE RADRIZZATORE EGD2 WEID
26	0005110094	ZOCCOLO RELE'4 CONT.TI CR-M4SS
27	0005110093	RELE' A 4 CONTATTI CR-M230AC4
29	0005110096	ZOCCOLO RELE'2 CONTATTI CR-PSS

Rif.	Codice	Descrizione	NOTE / VERSIONE	MODELLO
30	0005110095	RELE' A 2 CONTATTI CR-P230AC2		
31	0005120123	PULSANTE UNIP. MD60 NA		
32	0005120125	DEVIATORE UNIP. MD60		
33	0006020540	AP.RA SIEM. LME73 PROG.TBML MC	FINO AL N° BLT000009287386	TBML 80 MC
			FINO AL N° BLT000009293319	TBML 120 MC
			FINO AL N° BLT000009290667	TBML 160 MC
			FINO AL N° BLT000009290662	TBML 200 MC
	0006020544	AP.RA SIEM. LME73 PROG.TBML MC	DAL N° BLT000009287387	TBML 80 MC
			DAL N° BLT000009293320	TBML 120 MC
			DAL N° BLT000009290668	TBML 160 MC
			DAL N° BLT000009290663	TBML 200 MC

VALVOLA FARFALLA - BUTTERFLY VALVE - VANNE PAPILLON - VALVULA MARIPOSA - 0024100071

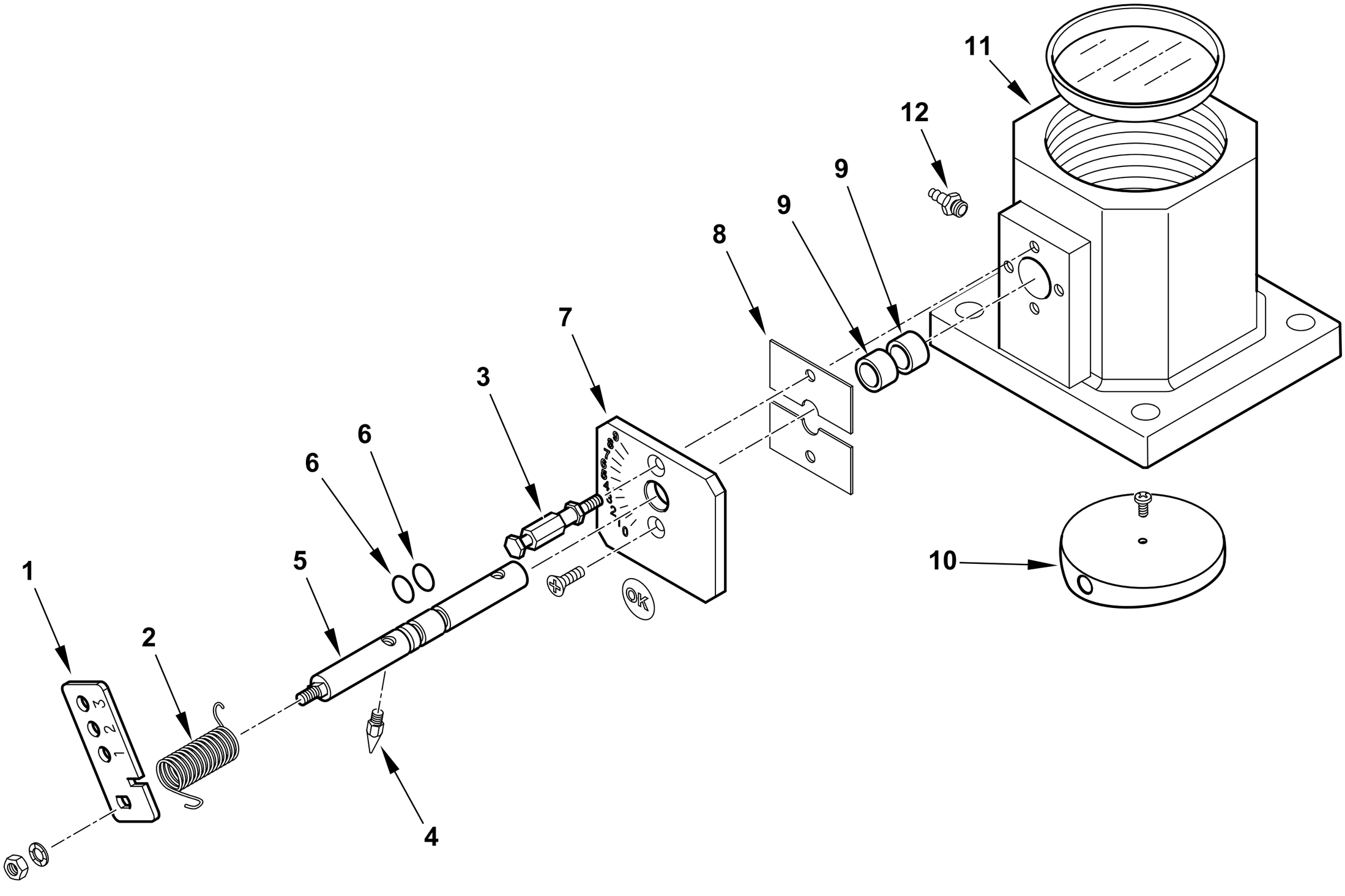

0002993560 rev.1	dis. Balboni
Data: 02-10-2017	visto:Gilli C.

TAV.V14

0024100071 **AS.VALV.FARFALLA TBML MC**

Esploso 0002993560 **Rev.1**

Rif.	Codice	Descrizione
1	0024100070	LEVA REGOLAZIONE TBML MC
2	0025040040	MOLLA FARFALLA GAS TBG 60P-V
3	0024020027	NOTTOLINO MOLLA M4X48
4	54200	INDICE REGOLAZIONE ARIA
5	0024020026	PERNO VALV. FARF. GAS TBG P-V
6	30335	GUARNIZIONE OR 106
7	0025040035	PIASTRA NUMERATA FARF. TBG60
8	0024040006	PIASTRINA BLOCCAPERNO FARF.
9	0005170059	BOCCOLA PLASTICA 14X10 L=10
10	0024040004	FARFALLA GAS PROFILATA TBG150
11	0024040003	CORPO VALVOLA FARFALLA TBG
12	31483	PRESA PRESSIONE 1/8" CON.

Rif.	Codice	Descrizione

TBML 120 ME cod.56540010

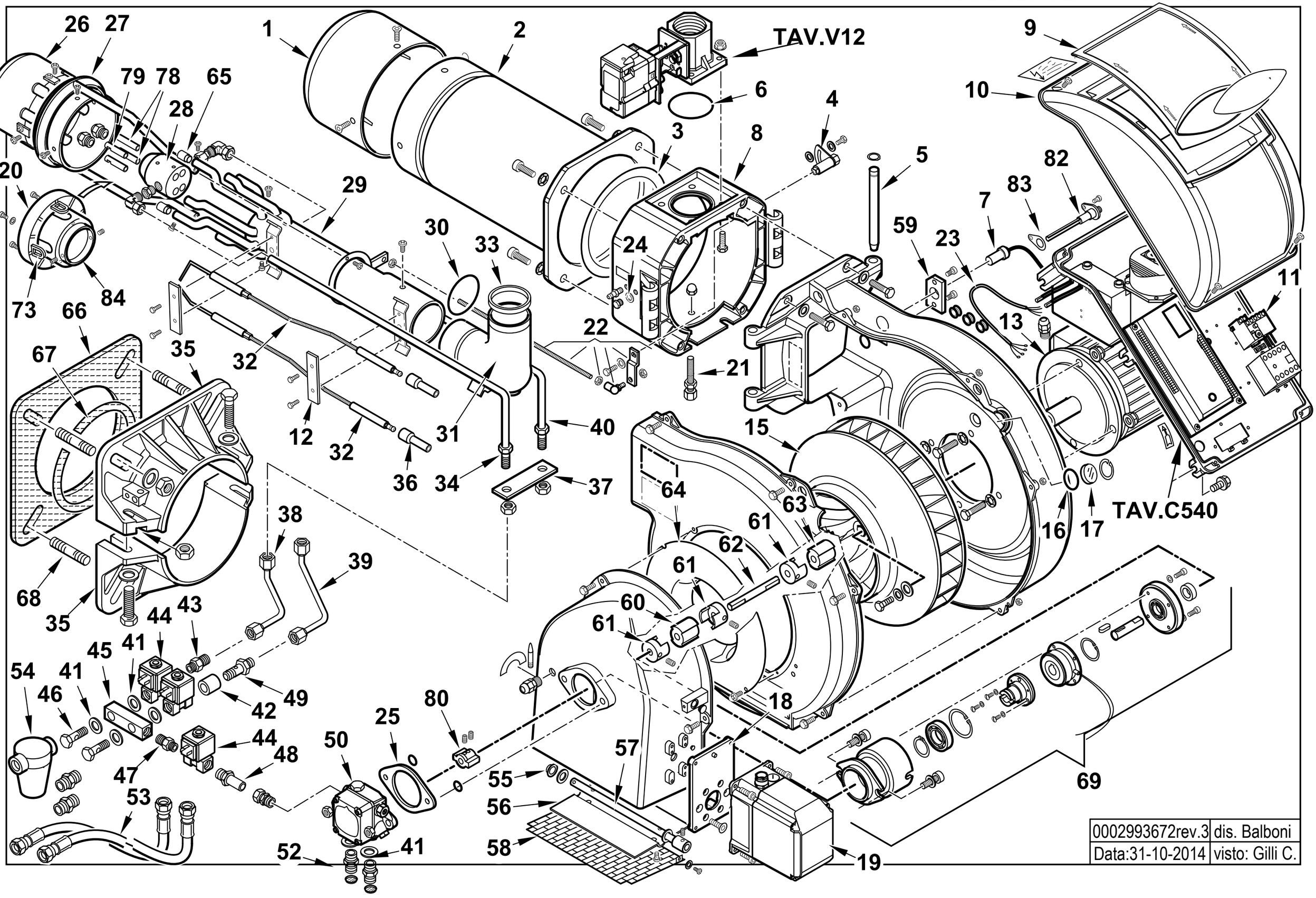

0002993672rev.3	dis. Balboni
Data:31-10-2014	visto: Gilli C.

56540010 TBML 120 ME 50Hz Esploso 0002993672 **Rev.3**

Rif.	Codice	Descrizione
1	0024100095	DIFFUSORE TBML120
2	0024100045	AS.CANNOTTO TBML160
3	0024020019	GUARNIZIONE CANNOTTO TBG85-210
4	0024010008	SETTORE GRADUATO REG.NE TEST
5	0024010010	PERNO CERNIERA 15X180
6	0005180077	GUARNIZIONE OR 4312
7	30960	FOTO SIEMENS QRA2M
8	0024100005	POLMONE CERNIERA TBML80
9	0024030013	COPERCHIO PLAST. FUME' TBG-T
10	8024030011	COPERCHIO QUADRO ELET.TBG-L
11	0005110123	RELE' TERMICO LOVATO 2,9-4A
12	37960	STAFFA SOP.TO ELET.DI I93-F5
13	0005010001	MOTORE TRIF. KW1,5 230-400/50
15	0024030026	VENTOLA D.385X50 TBG120
16	23839	GUARNIZIONE OR 3125
17	0020020030	VETRINO 37X3 SPARK30
18	0024030049	SOPPORTO MOT.NO STE4,5 1,2-3NM
19	0005040166	MOT.NO LAMTEC STE4,5 1,2NM 90°
20	0024100096	DISCO FRESATO 144XA(29X48)
21	0024100016	VITE FISSAGGIO RAC.DO TBML
22	0024100056	AS.LEVA REG.NE TESTA TBML160
23	0005140198	CAVO 4X1 L=720 ALIM. MOTORE
24	31483	PRESA PRESSIONE 1/8" CON.
25	0025050026	DISTANZIALE POMPA TBML ME
26	0024100046	DIFFUSORE INTERNO TBML160
27	0024100057	ANELLO REG.NE ARIA TBML160
28	0024100009	CORPO POLVERIZZATORE TBML
29	0024100049	AS.TUBO MANDATA GAS TBML160
30	0005180076	GUARNIZIONE OR 3256
31	0024030004	RACCORDO MANDATA GAS TBG

Rif.	Codice	Descrizione
32	0024100051	ELETTRODO TBML160
33	0024030017	GUARN.NE RACCORDO GAS TBG55
34	0024100060	TUBO PORTAUGELLO TBML160 1S
35	8024030001	SEMIFLANGIA ATT.BRUC. TBG 120
36	0005060037	SOPPRESSORE A FILO 5000 OHM
37	0024100015	PIASTRA FISS. TUBI TBML80
38	0024100040	TUBO MANDATA II° STADIO TBML
39	0024100039	TUBO MANDATA I° STADIO TBML
40	0024100059	TUBO PORTAUGELLO TBML160 2S
41	4987	RONDELLA RAME 13,5X18X2
42	0024080007	DISTANZIALE NIPPLO FORATO 1/4"
43	0024060017	NIPPLO 1/4"X1/8"X27,5
44	31169	E.V. SCEM VE140CR 230/50-60
	95277	BOBINA SCEM VE140 ZB09
45	56036	RACCORDO VALVOLE CMT122
46	39040	BULLONE FORATO 1/4X26
47	0005150151	NIPPLO 1/4"CON.X 1/8"CON.
48	0024060019	RAC.DO X AT.CO WOSS D8 1/4"L34
49	0024060018	NIPPLO FORATO 1/4"X1/8"X44,5
50	0005060097	POMPA SUNTEC AJV6 AC1003 4P
51	4987	RONDELLA RAME 13,5X18X2
52	17663	NIPPLO 1/2"X1/4"X34
53	28074	TUBOFLEX 1/2"X1200 FD/FG
54	30768	FILTRO GASOLIO 3/8"
	95046	CARTUCCIA GASOLIO 3/8"
55	54056	BOCCOLA IGLIDUR-G 20X14X12X1
56	0024010012	FARFALLA ARIA TBG-TBL
57	0024030050	PERNO FARFALLA TBG STE4,5
58	0024010013	PROTEZIONE CONVOGLIATORE TBG

Rif.	Codice	Descrizione
59	0005030261	SOP.TO FOTO SIEMENS QRA2 PIANO
	0005030310	MORSETTO
60	16933	PARASTRAPPO GOMMA 40
61	28894	GIUNTO ALLUMINIO D=10
62	0024100118	DISTANZIALE GIUNTO 10X100
63	0024060025	PARASTRAPPO GOMMA 40 TBL
64	0024010011	ANELLO CONV.RE ARIA 289X158
65	0024100062	RIDUZIONE MISCEL.RE TBML160 FR
66	0024030018	GUARN.NE FLANGIA AT.CO TBG 120
67	0024040016	CORDONE FIBRA DI VETRO 8X8X720
68	17639	PRIGIONIERO M12X63
69	0024100121	AS.ELETTROFRIZIONE TBML 120-200
73	0024100084	GOMMINO PROTEZIONE ELETTRODI
78	0024100014	UGELLO GAS MISCELAT.TBML80
79	0024100020	UGELLO GAS MISCELAT.TBML80 ACC
80	0024100083	GIUNTO POMPA-FRIZIONE ALL.
82	0024010027	NIPPLO PREL.VO ARIA TBG
83	0030010574	GUARN.NE ELETTRODO IONIZ.MC30
84	0024100033	AS.SOP.TO DISCO FRES. TBML 8

0024100097 -QUADRO ELETTRICO - CONTROL PANEL - CUADRO ELECTRICO - APPAREILLAGE ELECTRIQUE - SCHALTGERAETE

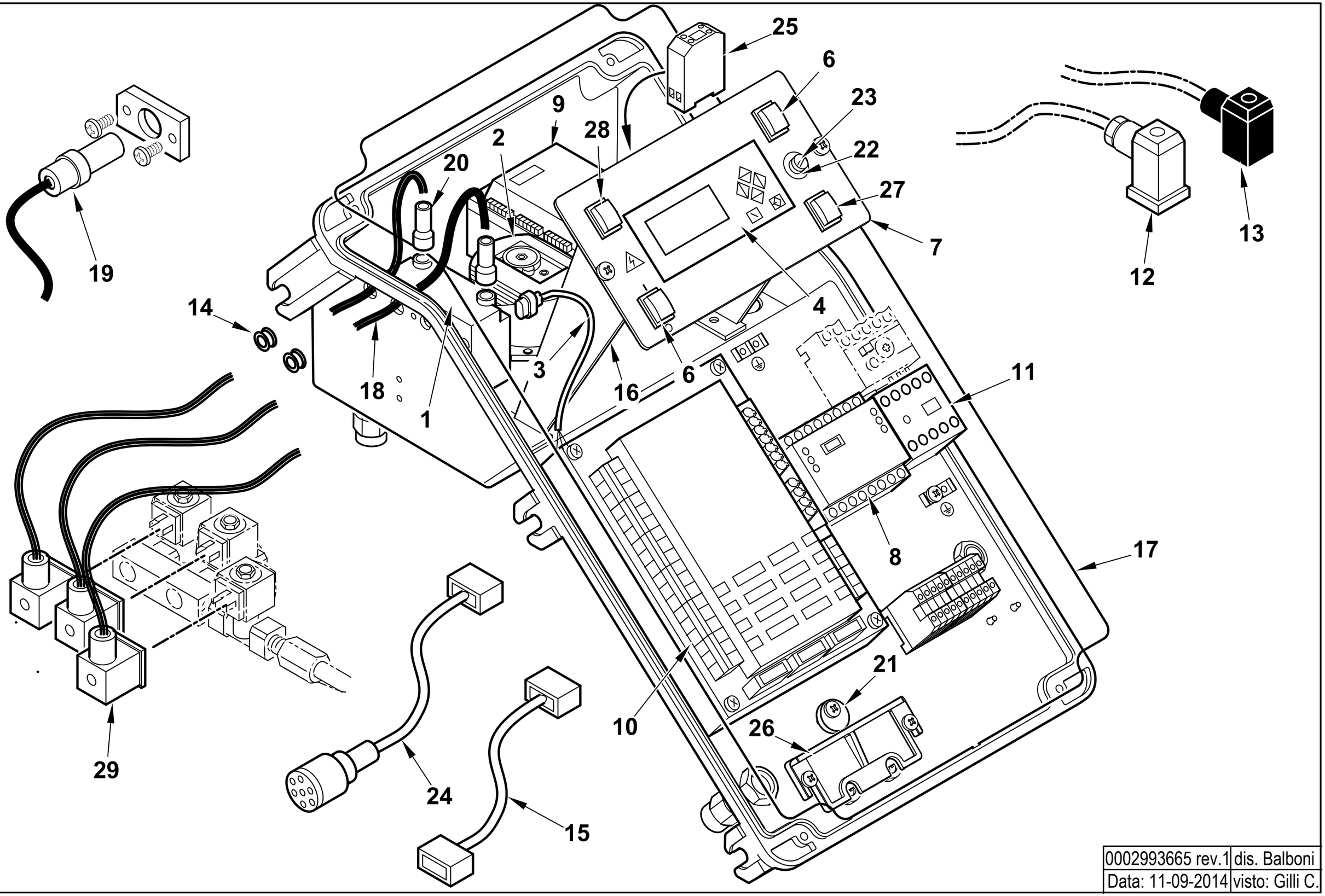

0002993665 rev.1	dis. Balboni
Data: 11-09-2014	visto: Gilli C.

TAV.C540

0024100097 AS.QUADRO ELET. TBML ME

Esploso 0002993665 **Rev.1**

Rif.	Codice	Descrizione
1	0005020078	TRASF.RE FIDA 26/48 33% IT
2	0005040112	PRESSOSTATO KROMSC. DL8K-1
3	0005130111	CONNETTORE TRASF. BRAHMA L340
4	0005030266	DISPLAY LAMTEC UI300
5	0005120163	PULSANTE DOPPIO NA CR6
6	0005120081	INTER.RE UNIP. 0-I
7	0024100100	SINOTTICO TBML ME BT340
8	0005050142	REGOLATORE LAMTEC LCM100
9	0005030297	MODULO LAMTEC DFM300 DUE COMB.
10	0006020556	AP.RA LAMTEC BT340 TBML50-200
	0005130205	KIT CONNETTORI LAMTEC X BT320
11	0005110110	TELERUT.RE LOVATO BG0910A230
12	23522	CONNETTORE 14A GRIGIO ANTISTR.
13	23521	CONNETTORE 12B NERO ANTISTRAP.
14	0005140236	PASSAFILO GOMMA 14X10X3 F7
15	0005140651	CAVO COL.TO MOT.NO LAMT. 0,8NM
16	0024030014	DISTANZIALE PAN.LO ELET.CO
17	0024010018	GUARN.NE COPERCHIO QUADRO TBG
18	0005020037	CAVO A.T. L=560 D7 BOC. D.4
19	30960	FOTO SIEMENS QRA2M
20	0005140115	CAPPUCCIO TERM.LE A.T.
21	0024010019	ECCENTRICO PIASTRA BLOCCACAV
22	7456	FUSIBILE 6,3A 5X20 IWB 0102Q
23	0005120126	PORTAFUSIBILE 5X20 K1058/2

Rif.	Codice	Descrizione
24	0005140736	CAVO COL.TO MOT.NO LAMT. 1,2NM
25	23062	PONTE RADRIZZATORE EGD2 WEID
26	0024030016	PIASTRINA BLOCCACAVO
27	0005120163	PULSANTE DOPPIO NA CR6
28	0005120125	DEVIATORE UNIP. MD60
29	0005130175	CONNETTORE MPM 3PXL1300

ASSIEME VALVOLA FARFALLA+POLMONE - BUTTERFLY VALVE - VANNE PAPILLON - VALVULA MARIPOSA - 0024040041

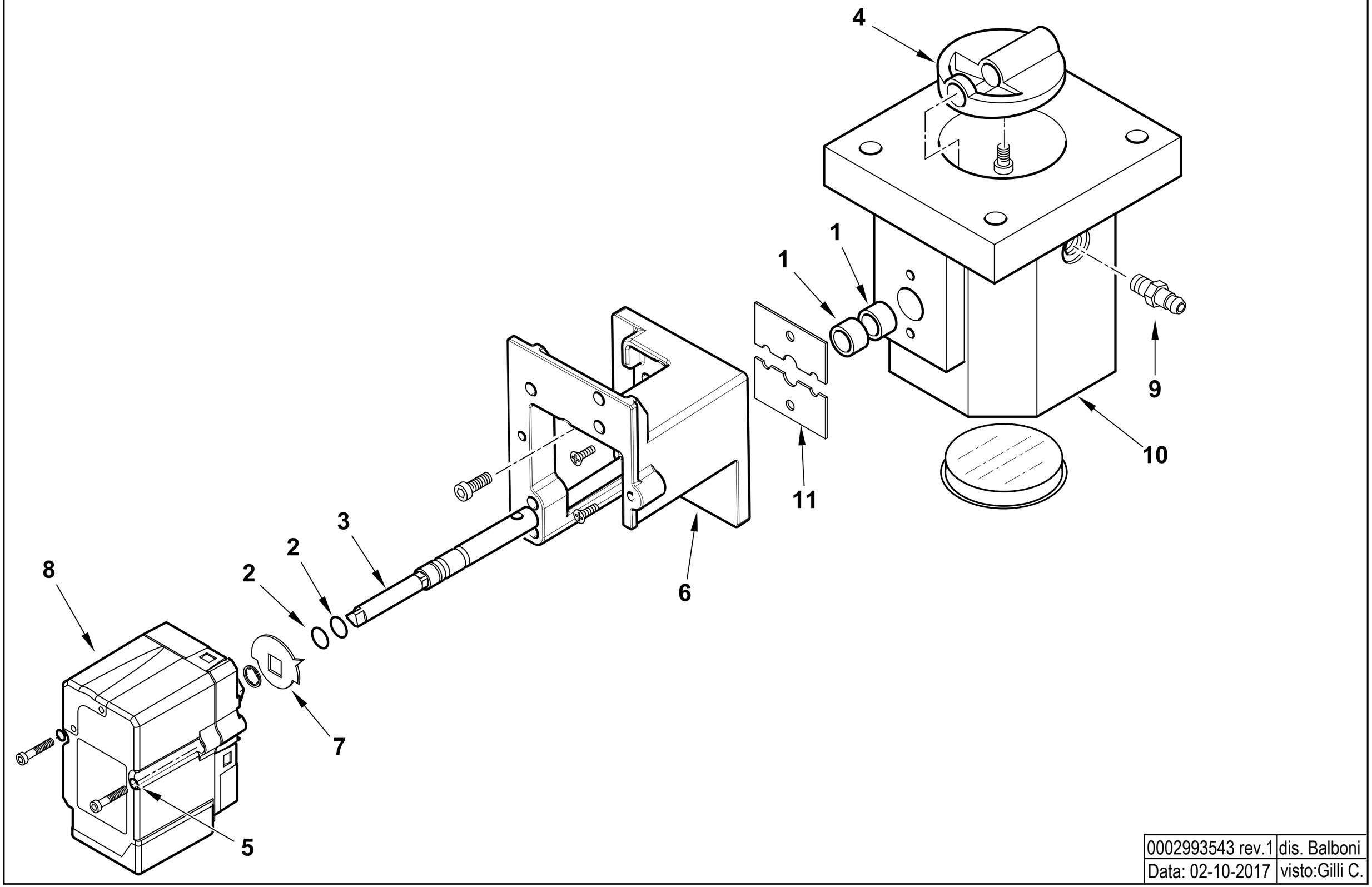

0002993543 rev.1	dis. Balboni
Data: 02-10-2017	visto:Gilli C.

TAV.V12

0024040041 AS.VALV.FARF-MOT.NO TBG STE4,5

Esploso 0002993543 **Rev.0**

Rif.	Codice	Descrizione
1	0005170059	BOCCOLA PLASTICA 14X10 L=10
2	30335	GUARNIZIONE OR 106
3	0024040040	PERNO VALV.FARFALLA GAS 10X1
4	0024040004	FARFALLA GAS PROFILATA TBG15
5	0005180101	GUARNIZIONE OR 2015
6	0024030048	SOPPORTO MOT.NO LAMTEC 0,8NM
7	0006020505	INDICE FARFALLA GAS LAMTEC
8	0005040154	MOT.NO LAMTEC STE4,5 0,8NM 9
9	31483	PRESA PRESSIONE 1/8" CON.
10	0024040003	CORPO VALVOLA FARFALLA TBG

Rif.	Codice	Descrizione
11	0024040006	PIASTRINA BLOCCAPERNO FARF. F4

TBML 150 P cod.56550010

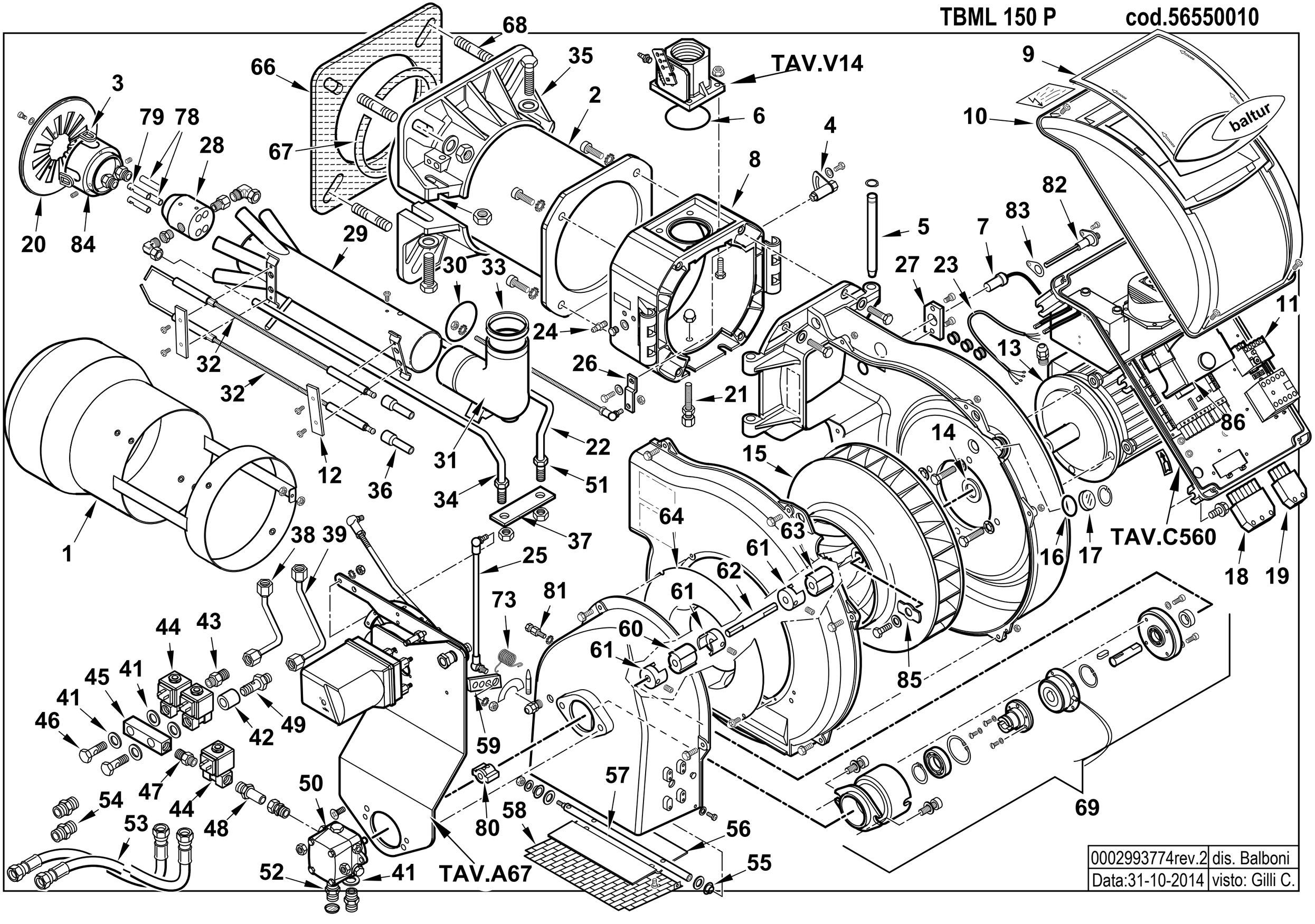

0002993774rev.2	dis. Balboni
Data:31-10-2014	visto: Gilli C.

56550010 **TBML 150 P 50Hz** Esploso 0002993774 **Rev.2**

Rif.	Codice	Descrizione
1	0024080004	DIFFUSORE TBL160
2	0024080005	AS.CANNOTTO TBL160
3	0024100084	GOMMINO PROTEZIONE ELETTRODI
4	0024010008	SETTORE GRADUATO REG.NE TEST
5	0024010010	PERNO CERNIERA 15X180
6	0005180077	GUARNIZIONE OR 4312
7	30837	FOTO QRA2
8	0024100005	POLMONE CERNIERA TBML80
9	0024030013	COPERCHIO PLAST. FUME' TBG-T
10	8024030011	COPERCHIO QUADRO ELET.TBG-L
11	0005110124	RELE' TERMICO LOVATO 4,5-6,3A
12	37960	STAFFA SOP.TO ELET.DI I93-F5
13	30103	MOTORE TRIF. KW2,2 230-400/50
14	0024040038	DISTAN.LE VENTOLA 24X35X0,5
15	0024050004	VENTOLA D.388X50 TBG210
16	23839	GUARNIZIONE OR 3125
17	0020020030	VETRINO 37X3 SPARK30
18	0005130051	CONNETTORE 7POLI MASCH.
19	0005130043	CONNETTORE 4POLI MASC. VERDE
20	0024100103	DISCO STAMP. D165X50 I76TBML
21	0024100016	VITE FISSAGGIO RAC.DO TBML
22	0024060026	TIRANTE CON SNODO M6
23	0005140198	CAVO 4X1 L=720 ALIM. MOTORE
24	31483	PRESA PRESSIONE 1/8" CON.
25	0024100069	TIRANTE CON SNODI M6 L.420
26	0024010009	LEVA REGOLAZIONE TESTA TBG-TBL
27	0005030261	SOP.TO FOTO SIEMENS QRA2 PIANO
	0005030310	MORSETTO FOTO SIEMENS QRA2
28	0024100009	CORPO POLVERIZZATORE TBML
29	0024100090	AS.TUBO MANDATA GAS TBML200
30	0005180076	GUARNIZIONE OR 3256
31	0024030004	RACCORDO MANDATA GAS TBG
32	0024100051	ELETTRODO TBML160
33	0024030017	GUARN.NE RACCORDO GAS TBG55
34	0024100060	TUBO PORTAUGELLO TBML160 1S
35	8024030001	SEMIFLANGIA ATT.BRUC. TBG 120
36	0005060037	SOPPRESSORE A FILO 5000 OHM
37	0024100015	PIASTRA FISSAGGIO TUBI
38	0024100040	TUBO MANDATA II° STADIO TBML
39	0024100039	TUBO MANDATA I° STADIO TBML

Rif.	Codice	Descrizione
41	4987	RONDELLA RAME 13,5X18X2
42	0024080007	DISTANZIALE NIPPLO FORATO 1/
43	0024060017	NIPPLO 1/4"X1/8"X27,5
44	31169	E.V. SCEM VE140CR 230/50-60
	95277	BOBINA SCEM VE140 ZB09
45	56036	RACCORDO VALVOLE CMT122
46	39040	BULLONE FORATO 1/4X26
47	0005150151	NIPPLO 1/4"CON.X 1/8"CON.
48	0024060019	RAC.DO X AT.CO WOSS D8 1/4"L
49	0024060018	NIPPLO FORATO 1/4"X1/8"X44,5
50	0005060097	POMPA SUNTEC AJV6 AC1003 4P
51	0024100059	TUBO PORTAUGELLO TBML160 2S
52	17663	NIPPLO 1/2"X1/4"X34
53	28074	TUBOFLEX 1/2"X1200 FD/FG
55	54056	BOCCOLA IGLIDUR-G 20X14X12X1
56	0024010012	FARFALLA ARIA TBG-TBL
57	0024020025	PERNO FARFALLA TBG P-V SQN72
58	0024010013	PROTEZIONE CONVOGLIATORE TBG
59	0025040039	LEVA REGOLAZIONE TBG 60P-V
60	16933	PARASTRAPPO GOMMA 40
61	28894	GIUNTO ALLUMINIO D=10
62	0024100118	DISTANZIALE GIUNTO 10X100
63	0024060025	PARASTRAPPO GOMMA 40 TBL
64	0024010011	ANELLO CONV.RE ARIA 289X158
66	0024030018	GUARN.NE FLANGIA AT.CO TBG 120
67	0024040016	CORDONE FIBRA DI VETRO 8X8X7
68	17639	PRIGIONIERO M12X63
69	0024100121	AS.ELETTROFRIZIONE TBML 120-200
73	0024100072	MOLLA FARFALLA ARIA TBML MC
78	0024100014	UGELLO GAS MISCELAT.TBML80
79	0024100020	UGELLO GAS MISCELAT.TBML80 ACC
80	0024100083	GIUNTO POMPA-FRIZIONE ALL.
81	0024100073	NOTTOLINO MOLLA M5X25,5
82	0024010027	NIPPLO PREL.VO ARIA TBG
83	0030010574	GUARN.NE ELETTRODO IONIZ.MC30
84	0024100053	AS.SOP.TO DISCO FRES. TBML16
85	0024040014	PIATTELLO FISS.GIO VENT.TBG150
86	0005030201	AP.RA SIEMENS LME 22.331C2

0024100104 - GRUPPO MODULATORE - MODULATING SYSTEM - SYSTEME DE MODULATION - MODULATIONSSYSTEM

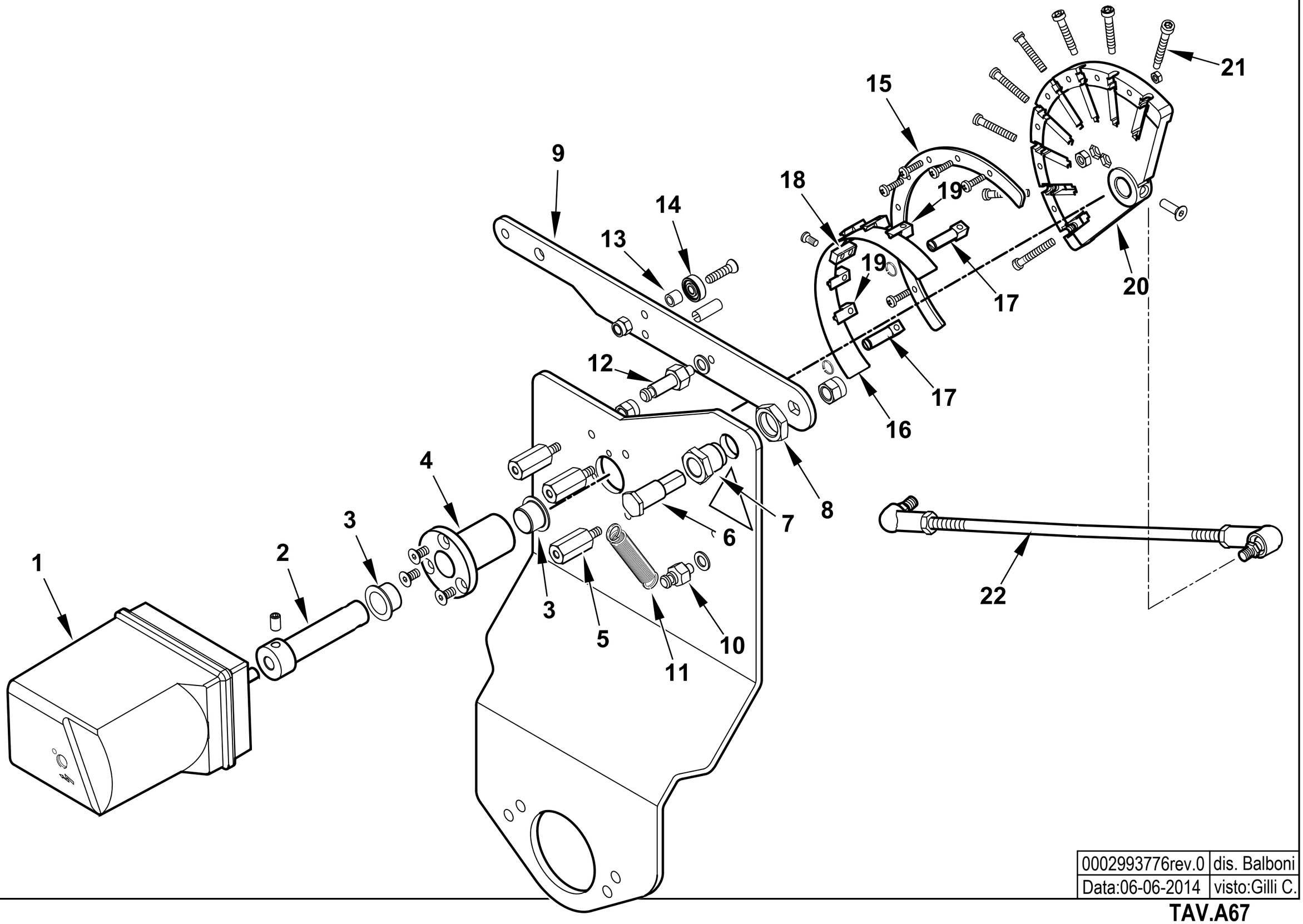

0002993776rev.0	dis. Balboni
Data:06-06-2014	visto:Gilli C.

TAV.A67

0024100104 **AS.MODULAT. TBML P SQN72.4D5A** Esploso **0002993776** **Rev.0**

Rif.	Codice	Descrizione
1	0005040227	MOT.NO SIEMENS SQN72.4D5A20
2	0012120171	PERNO MOT.NO SQN72-CAMMA LAM
3	0005170056	BOCCOLA AUTOL.IGLIDUR G 15X17
4	0012120157	BOCCOLA PER CAMMA A LAMINA
5	0012120159	COLON.TA L 36 MF M5XM5 CH12
6	0012120161	PERNO FULCRO CAMMA A LAMINA
7	0012120195	BOCCOLA FULCRO CAMMA A LAMINA
8	0011030025	DADO ES.LE 3/8"X6
9	0012120145	LEVA X CAMMA MODUL. 90° TBG
10	35620	NOTTOLINO MOLLA M6X22
11	53109	MOLLA 55X8,5 OCCHIELLO 2 SPI
12	0012120175	NOTTOLINO MOLLA M6X40
13	0012120164	DISTANZIALE 5,1X8X7
14	0005170013	CUSCINETTO 5-16-5 625-2Z
15	0012120190	SETTORE CAMMA MODUL. 130° BGN
16	0012120173	LAMINA PER CAMMA 130°
17	0012120192	FORCHETTA PER CAMMA A LAMINA
18	0012120193	SOPPORTO LAMINA CAMMA 90-130°
19	0012120194	GUIDA PER LAMINA CAMMA
20	0012120170	CAMMA MODULATORE A NASTRO 130°
21	0012120155	VITE TCCE 5X45 CAMMA A LAMI
22	0024030064	TIRANTE CON SNODI M6 L.390

Rif.	Codice	Descrizione

0024100105 -QUADRO ELETTRICO - CONTROL PANEL - CUADRO ELECTRICO - APPAREILLAGE ELECTRIQUE - SCHALTGERAETE

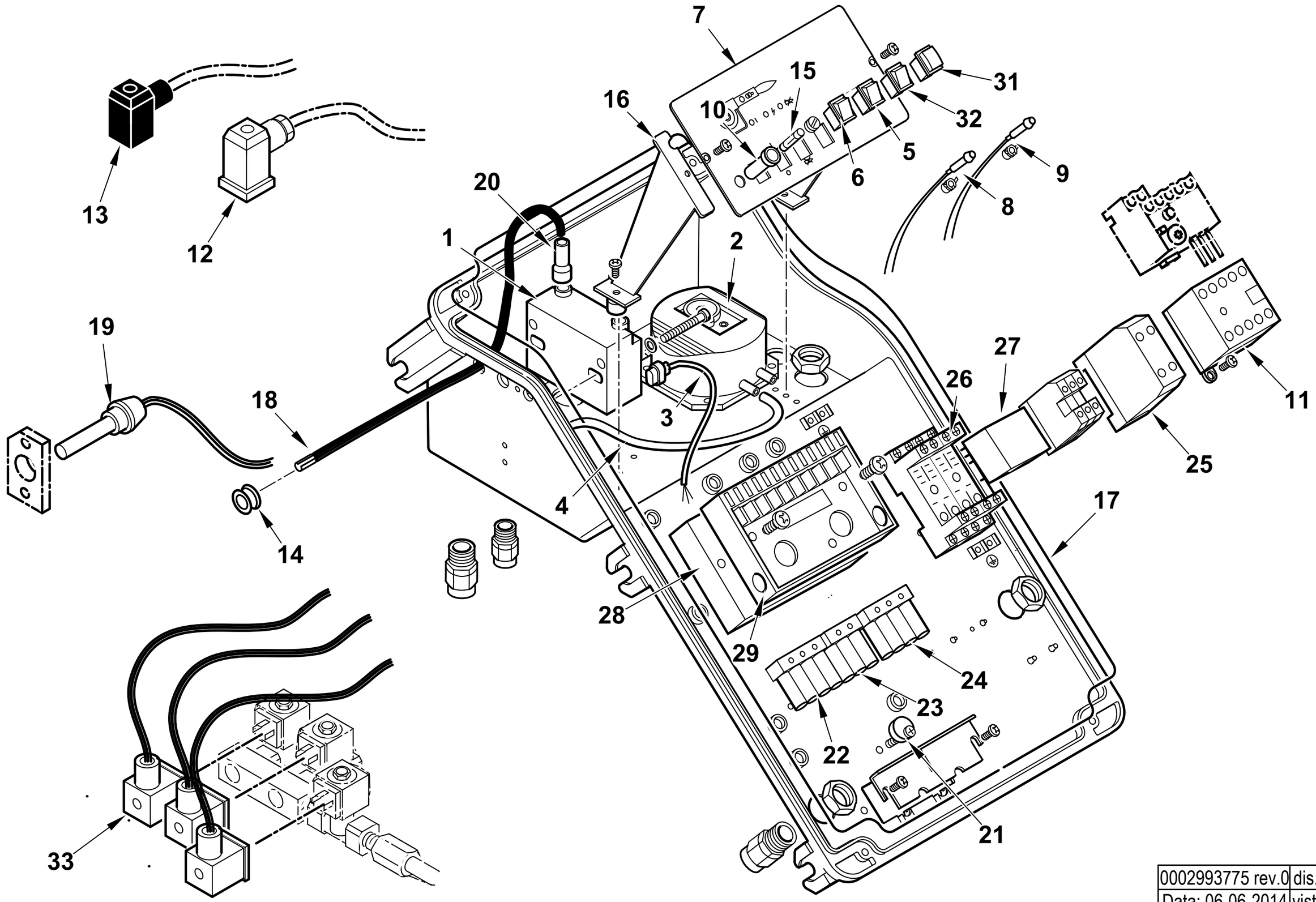

0002993775 rev.0	dis. Balboni
Data: 06-06-2014	visto: Gilli C.

TAV.C560

0024100105 AS.QUADRO ELET. TBML P

Esploso 0002993775 **Rev.0**

Rif.	Codice	Descrizione
1	0005020078	TRASF.RE FIDA 26/48 33% IT
2	0005040112	PRESSOSTATO KROMSC. DL8K-1
3	0005130111	CONNETTORE TRASF. BRAHMA L340
4	0005250094	TUBO IN PVC 5X8
5	0005120163	PULSANTE DOPPIO NA CR6
6	0005120081	INTER.RE UNIP. 0-I
7	0024100106	SINOTTICO TBML P
8	0005120132	LAMPADA VERDE D6 CAVO L250
9	0005120133	LAMPADA ROSSA D6 CAVO L250
10	0005120126	PORTAFUSIBILE 5X20 K1058/2
11	0005110110	TELERUT.RE LOVATO BG0910A230
12	23522	CONNETTORE 14A GRIGIO ANTISTR.
13	23521	CONNETTORE 12B NERO ANTISTRAP.
14	0005140236	PASSAFILO GOMMA 14X10X3 F7
15	7456	FUSIBILE 6,3A 5X20 IWB 0102Q
16	0024030014	DISTANZIALE PAN.LO ELET.CO
17	0024010018	GUARN.NE COPERCHIO QUADRO TBG
18	0005020037	CAVO A.T. L=560 D7 BOC. D.4
19	30837	FOTO SIEMENS QRA2
20	0005140115	CAPPUCCIO TERM.LE A.T.
21	0024010019	ECCENTRICO PIASTRA BLOCCACAV
22	0005130019	PRESA MARRONE 4 POLI
23	0005130018	PRESA NERA 3 POLI
24	0005130023	PRESA VERDE 4 POLI

Rif.	Codice	Descrizione
25	23062	PONTE RADRIZZATORE EGD2 WEID
26	0005110094	ZOCCOLO RELE'4 CONT.TI CR-M4SS
27	0005110093	RELE' A 4 CONTATTI CR-M230AC4
28	0005030231	AP.RA SIEMENS AGQ 3.1A27
29	23527	ZOCCOLO AP.RA SIEMENS AGK11
31	0005120123	PULSANTE UNIP. MD60 NA
32	0005120125	DEVIATORE UNIP. MD60
33	0005130175	CONNETTORE MPM 3PXL1300

VALVOLA FARFALLA - BUTTERFLY VALVE - VANNE PAPILLON - VALVULA MARIPOSA - 0024100071

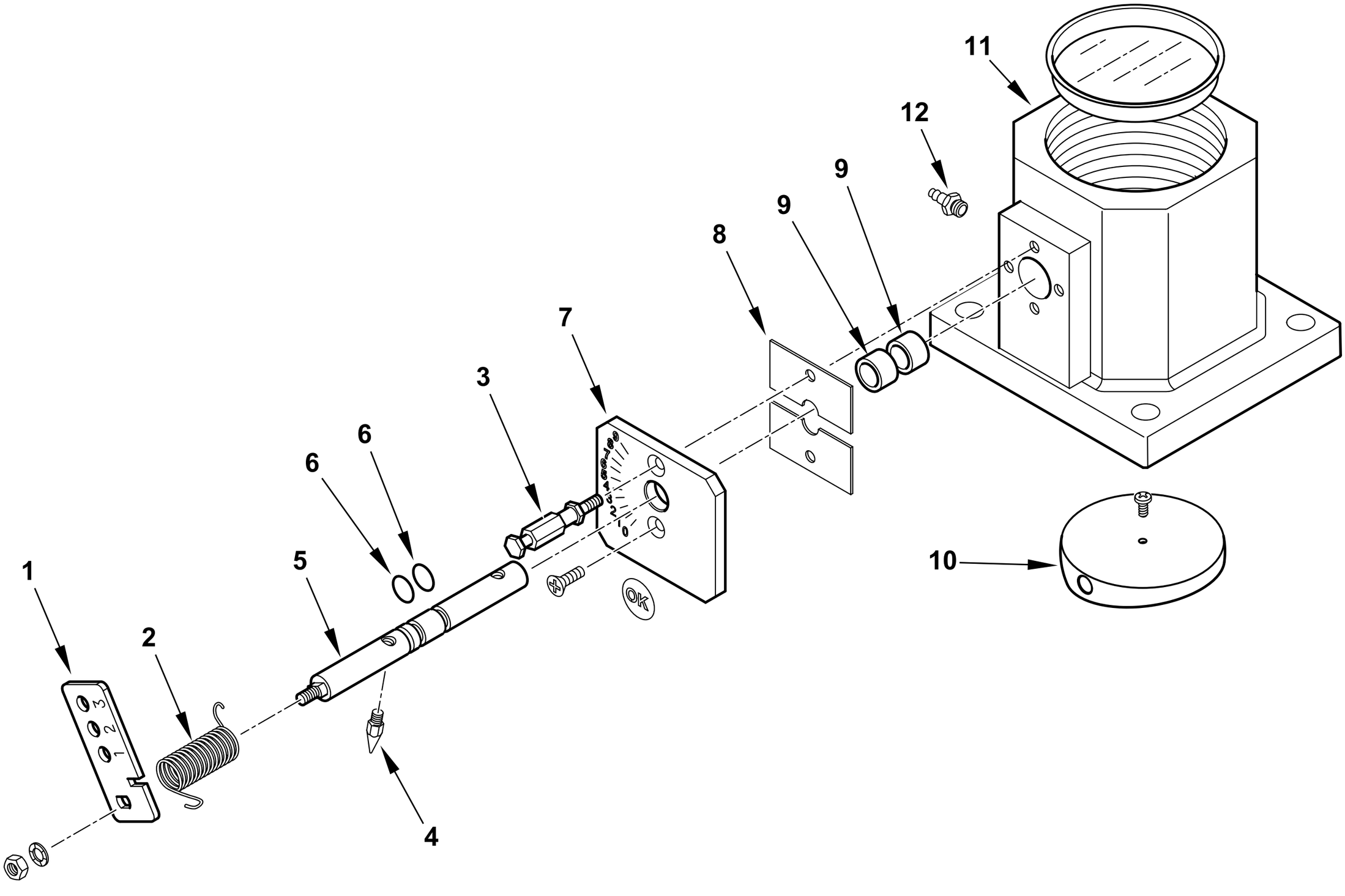

0002993560 rev.1	dis. Balboni
Data: 02-10-2017	visto:Gilli C.

TAV.V14

0024100071 **AS.VALV.FARFALLA TBML MC**

Esploso 0002993560 **Rev.1**

Rif.	Codice	Descrizione
1	0024100070	LEVA REGOLAZIONE TBML MC
2	0025040040	MOLLA FARFALLA GAS TBG 60P-V
3	0024020027	NOTTOLINO MOLLA M4X48
4	54200	INDICE REGOLAZIONE ARIA
5	0024020026	PERNO VALV. FARF. GAS TBG P-V
6	30335	GUARNIZIONE OR 106
7	0025040035	PIASTRA NUMERATA FARF. TBG60
8	0024040006	PIASTRINA BLOCCAPERNO FARF.
9	0005170059	BOCCOLA PLASTICA 14X10 L=10
10	0024040004	FARFALLA GAS PROFILATA TBG150
11	0024040003	CORPO VALVOLA FARFALLA TBG
12	31483	PRESA PRESSIONE 1/8" CON.

Rif.	Codice	Descrizione

TBML 160 MC cod.56570010

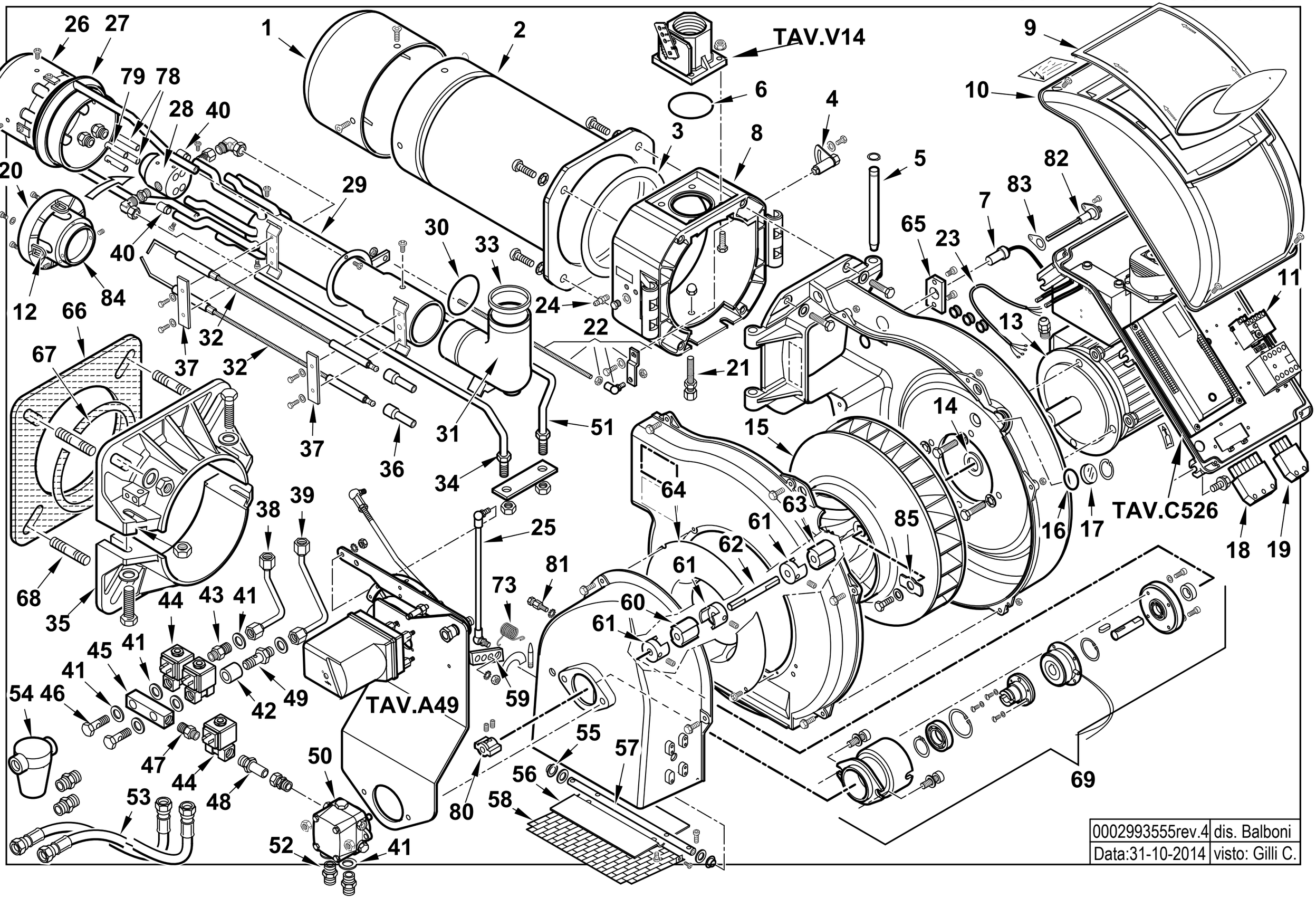

0002993555rev.4	dis. Balboni
Data:31-10-2014	visto: Gilli C.

56570010 **TBML 160 MC 50Hz** Esploso 0002993555 **Rev.4**

Rif.	Codice	Descrizione
1	0024100043	DIFFUSORE TBML160
2	0024100045	AS.CANNOTTO TBML160
3	0024020019	GUARNIZIONE CANNOTTO TBG85-210
4	0024010008	SETTORE GRADUATO REG.NE TEST
5	0024010010	PERNO CERNIERA 15X180
6	0005180077	GUARNIZIONE OR 4312
7	30960	FOTO QRA2M
8	0024100005	POLMONE CERNIERA TBML80
9	0024030013	COPERCHIO PLAST. FUME' TBG-T
10	8024030011	COPERCHIO QUADRO ELET.TBG-L
11	0005110125	RELE' TERMICO LOVRF12 5,5-7,5A
12	0024100084	GOMMINO PROTEZIONE ELETTRODI
13	23121	MOTORE TRIF. KW3 230-400/50
14	0024040038	DISTAN.LE VENTOLA 24X35X0,5
15	0024050004	VENTOLA D.388X50 TBG210
16	23839	GUARNIZIONE OR 3125
17	0020020030	VETRINO 37X3 SPARK30
18	0005130051	CONNETTORE 7POLI MASCH.
19	0005130043	CONNETTORE 4POLI MASC. VERDE
20	0024100044	DISCO FRESATO 144XA(29X48)
21	0024100016	VITE FISSAGGIO RAC.DO TBML
22	0024100056	AS.LEVA REG.NE TESTA TBML160
23	0005140198	CAVO 4X1 L=720 ALIM. MOTORE
24	31483	PRESA PRESSIONE 1/8" CON.
25	0024100069	TIRANTE CON SNODI M6 L.420
26	0024100046	DIFFUSORE INTERNO TBML160
27	0024100057	ANELLO REG.NE ARIA TBML160
28	0024100009	CORPO POLVERIZZATORE TBML
29	0024100049	AS.TUBO MANDATA GAS TBML160
30	0005180076	GUARNIZIONE OR 3256
31	0024030004	RACCORDO MANDATA GAS TBG
32	0024100051	ELETTRODO TBML160
33	0024030017	GUARN.NE RACCORDO GAS TBG55
34	0024100060	TUBO PORTAUGELLO TBML160 1S
35	8024030001	SEMIFLANGIA ATT.BRUC. TBG 120
36	0005060037	SOPPRESSORE A FILO 5000 OHM
37	37960	STAFFA SOP.TO ELET.DI I93-F5
38	0024100040	TUBO MANDATA II° STADIO TBML
39	0024100039	TUBO MANDATA I° STADIO TBML
40	0024100062	RIDUZIONE MISCEL.RE TBML160
41	4987	RONDELLA RAME 13,5X18X2
42	0024080007	DISTANZIALE NIPPLO FORATO 1/
43	0024060017	NIPPLO 1/4"X1/8"X27,5
44	31169	E.V. SCEM VE140CR 230/50-60
	95277	BOBINA SCEM VE140 ZB09
45	56036	RACCORDO VALVOLE CMT122
46	39040	BULLONE FORATO 1/4X26
47	0005150151	NIPPLO 1/4"CON.X 1/8"CON.
48	0024060019	RAC.DO X AT.CO WOSS D8 1/4"L
49	0024060018	NIPPLO FORATO 1/4"X1/8"X44,5
50	0005060097	POMPA SUNTEC AJV6 AC1003 4P
51	0024100059	TUBO PORTAUGELLO TBML160 2S
52	17663	NIPPLO 1/2"X1/4"X34
53	28074	TUBOFLEX 1/2"X1200 FD/FG
54	30768	FILTRO GASOLIO 3/8"
	95046	CARTUCCIA GASOLIO 3/8"
55	54056	BOCCOLA IGLIDUR-G 20X14X12X1
56	0024010012	FARFALLA ARIA TBG-TBL
57	0024020025	PERNO FARFALLA TBG P-V SQN72
58	0024010013	PROTEZIONE CONVOGLIATORE TBG
59	0025040039	LEVA REGOLAZIONE TBG 60P-V
60	16933	PARASTRAPPO GOMMA 40
61	28894	GIUNTO ALLUMINIO D=10
62	0024100118	DISTANZIALE GIUNTO 10X100
63	0024060025	PARASTRAPPO GOMMA 40 TBL
64	0024010011	ANELLO CONV.RE ARIA 289X158
65	0005030261	SOP.TO FOTO SIEMENS QRA2 PIANO
	0005030310	MORSETTO FOTO SIEMENS QRA2
66	0024030018	GUARN.NE FLANGIA AT.CO TBG 1
67	0024040016	CORDONE FIBRA DI VETRO 8X8X7
68	17639	PRIGIONIERO M12X63
69	0024100121	AS.ELETTROFRIZIONE TBML 120-200
73	0024100072	MOLLA FARFALLA ARIA TBML MC
78	0024100014	UGELLO GAS MISCELAT.TBML80
79	0024100020	UGELLO GAS MISCELAT.TBML80 ACC
80	0024100083	GIUNTO POMPA-FRIZIONE ALL.
81	0024100073	NOTTOLINO MOLLA M5X25,5
82	0024010027	NIPPLO PREL.VO ARIA TBG
83	0030010574	GUARN.NE ELETTRODO IONIZ.MC30
84	0024100053	AS.SOP.TO DISCO FRES. TBML16
85	0024040014	PIATTELLO FISS.GIO VENT.TBG150

0024100074 - GRUPPO MODULATORE - MODULATING SYSTEM - SYSTEME DE MODULATION - MODULATIONSSYSTEM

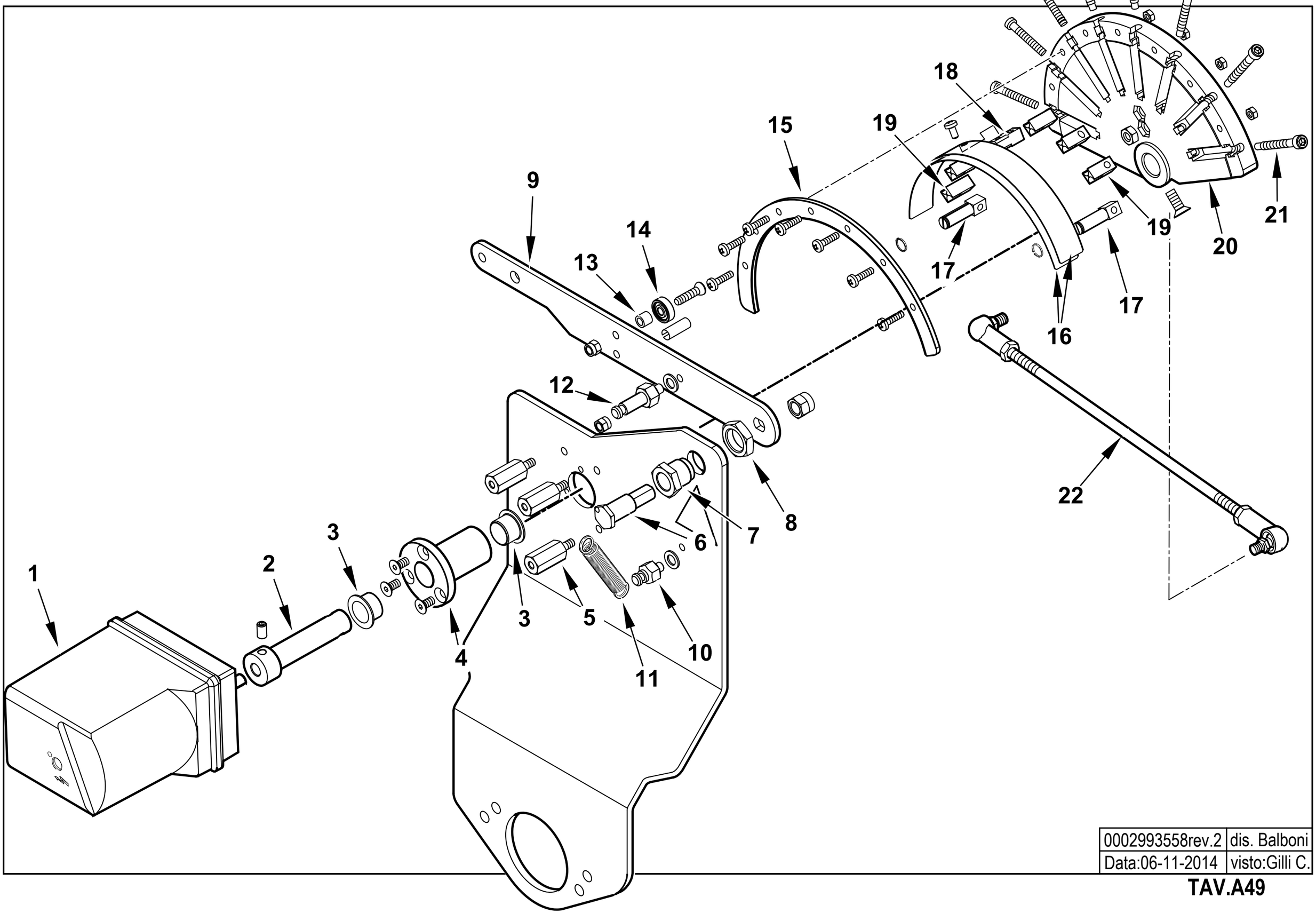

0002993558rev.2	dis. Balboni
Data:06-11-2014	visto:Gilli C.

TAV.A49

0024100074 **AS.MODULAT. TBML MC SQN72.6E5A** Esploso **0002993558** **Rev.2**

Rif.	Codice	Descrizione	NOTE / VERSIONE	MODELLO
1	23205	MOT.NO SIEMENS SQN30.401A270	FINO AL N° BLT000009287386	TBML 80 MC
			FINO AL N° BLT000009293319	TBML 120 MC
			FINO AL N° BLT000009290667	TBML 160 MC
			FINO AL N° BLT000009290662	TBML 200 MC
	0005040228	MOT.NO SIEMENS SQN72.6E5A20 BT	DAL N° BLT000009287387	TBML 80 MC
			DAL N° BLT000009293320	TBML 120 MC
			DAL N° BLT000009290668	TBML 160 MC
			DAL N° BLT000009290663	TBML 200 MC
2	0012120171	PERNO MOT.NO SQN72-CAMMA LAM		
3	0005170056	BOCCOLA AUTOL.IGLIDUR G 15X17		
4	0012120157	BOCCOLA PER CAMMA A LAMINA		
5	0012120159	COLON.TA L 36 MF M5XM5 CH12		
6	0012120161	PERNO FULCRO CAMMA A LAMINA		
7	0012120195	BOCCOLA FULCRO CAMMA A LAMINA		
8	0011030025	DADO ES.LE 3/8"X6		
9	0012120145	LEVA X CAMMA MODUL. 90° TBG		
10	35620	NOTTOLINO MOLLA M6X22		
11	53109	MOLLA 55X8,5 OCCHIELLO 2 SPI		
12	0012120175	NOTTOLINO MOLLA M6X40		
13	0012120164	DISTANZIALE 5,1X8X7		
14	0005170013	CUSCINETTO 5-16-5 625-2Z		
15	0012120190	SETTORE CAMMA MODUL. 130° BGN		
16	0012120173	LAMINA PER CAMMA 130°		
17	0012120192	FORCHETTA PER CAMMA A LAMINA		
18	0012120193	SOPPORTO LAMINA CAMMA 90-130°		
19	0012120194	GUIDA PER LAMINA CAMMA		
20	0012120170	CAMMA MODULATORE A NASTRO 130		
21	0012120155	VITE TCCE 5X45 CAMMA A LAMI		
22	0024100067	TIRANTE CON SNODI M6 L.353		

0024100075 -QUADRO ELETTRICO - CONTROL PANEL - CUADRO ELECTRICO - APPAREILLAGE ELECTRIQUE - SCHALTGERAETE

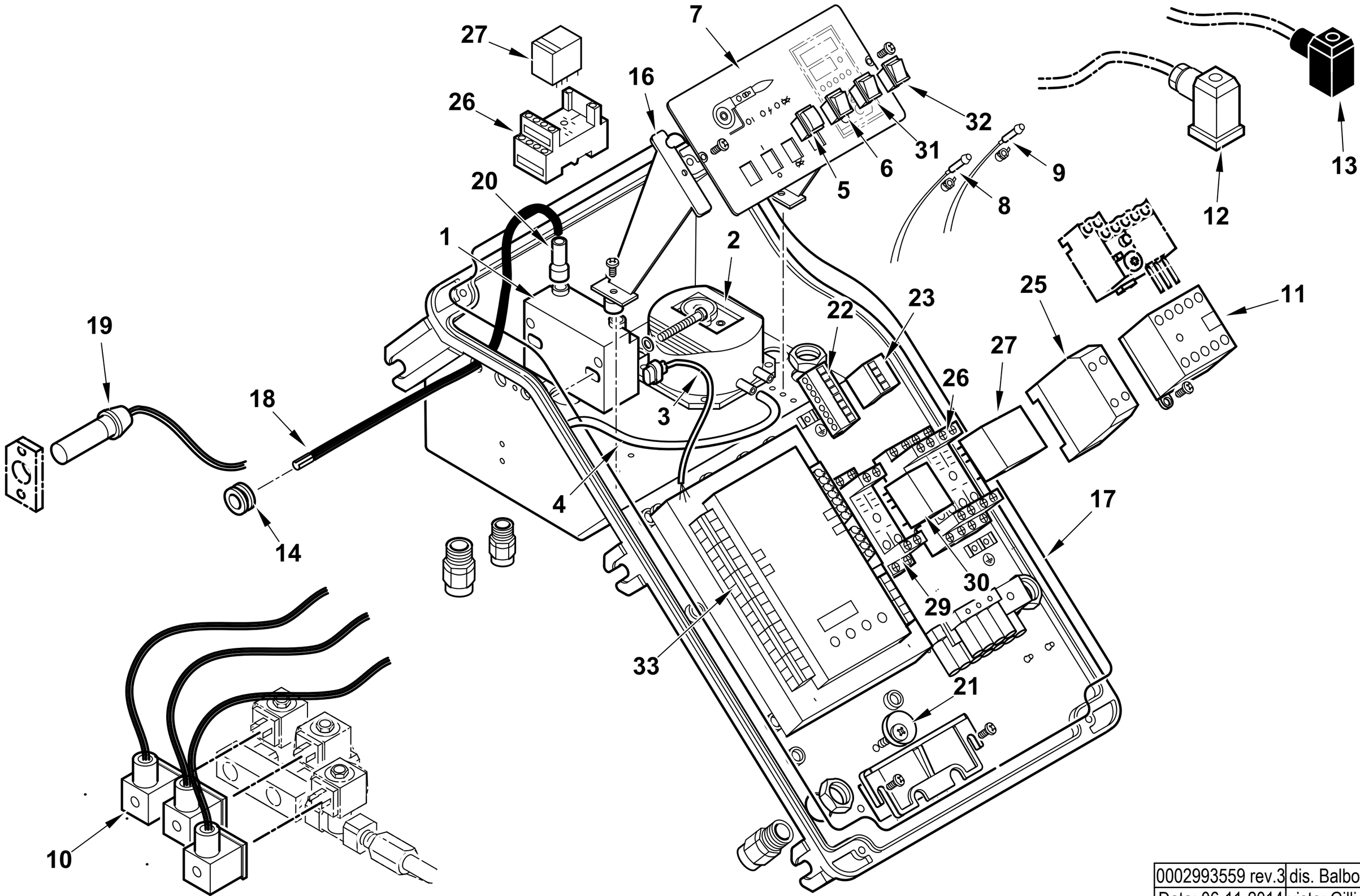

0002993559 rev.3	dis. Balboni
Data: 06-11-2014	visto: Gilli C.

TAV.C526

0024100075 **AS.QUADRO ELET. TBML MC** Esploso 0002993559 **Rev.3**

Rif.	Codice	Descrizione
1	0005020078	TRASF.RE FIDA 26/48 33% IT
2	0005040112	PRESSOSTATO KROMSC. DL8K-1
3	0005130111	CONNETTORE TRASF. BRAHMA L340
4	0005250094	TUBO IN PVC 5X8
5	0005120163	PULSANTE DOPPIO NA CR6
6	0005120081	INTER.RE UNIP. 0-I
7	0024100007	SINOTTICO TBML PN
8	0005120132	LAMPADA VERDE D6 CAVO L250
9	0005120133	LAMPADA ROSSA D6 CAVO L250
10	0005130175	CONNETTORE MPM 3PXL1300
	0005130215	CONNETTORI PER LME73 AGG3.73
11	0005110110	TELERUT.RE LOVATO BG0910A230
12	23522	CONNETTORE 14A GRIGIO ANTISTR.
13	23521	CONNETTORE 12B NERO ANTISTRAP.
14	0005140236	PASSAFILO GOMMA 14X10X3 F7
15	7456	FUSIBILE 6,3A 5X20 IWB 010
16	0024030014	DISTANZIALE PAN.LO ELET.CO
17	0024010018	GUARN.NE COPERCHIO QUADRO TBG
18	0005020037	CAVO A.T. L=560 D7 BOC. D.4
19	30960	FOTO SIEMENS QRA2M
20	0005140115	CAPPUCCIO TERM.LE A.T.
21	0024010019	ECCENTRICO PIASTRA BLOCCACAV
22	0005130172	CONNETTORE WIELAND 7P VOLANT
23	0005130171	CONNETTORE WIELAND 4P VOLANT
25	23062	PONTE RADRIZZATORE EGD2 WEID
26	0005110094	ZOCCOLO RELE'4 CONT.TI CR-M4SS
27	0005110093	RELE' A 4 CONTATTI CR-M230AC4
29	0005110096	ZOCCOLO RELE'2 CONTATTI CR-PSS

Rif.	Codice	Descrizione	NOTE / VERSIONE	MODELLO
30	0005110095	RELE' A 2 CONTATTI CR-P230AC2		
31	0005120123	PULSANTE UNIP. MD60 NA		
32	0005120125	DEVIATORE UNIP. MD60		
33	0006020540	AP.RA SIEM. LME73 PROG.TBML MC	FINO AL N° BLT000009287386	TBML 80 MC
			FINO AL N° BLT000009293319	TBML 120 MC
			FINO AL N° BLT000009290667	TBML 160 MC
			FINO AL N° BLT000009290662	TBML 200 MC
	0006020544	AP.RA SIEM. LME73 PROG.TBML MC	DAL N° BLT000009287387	TBML 80 MC
			DAL N° BLT000009293320	TBML 120 MC
			DAL N° BLT000009290668	TBML 160 MC
			DAL N° BLT000009290663	TBML 200 MC

VALVOLA FARFALLA - BUTTERFLY VALVE - VANNE PAPILLON - VALVULA MARIPOSA - 0024100071

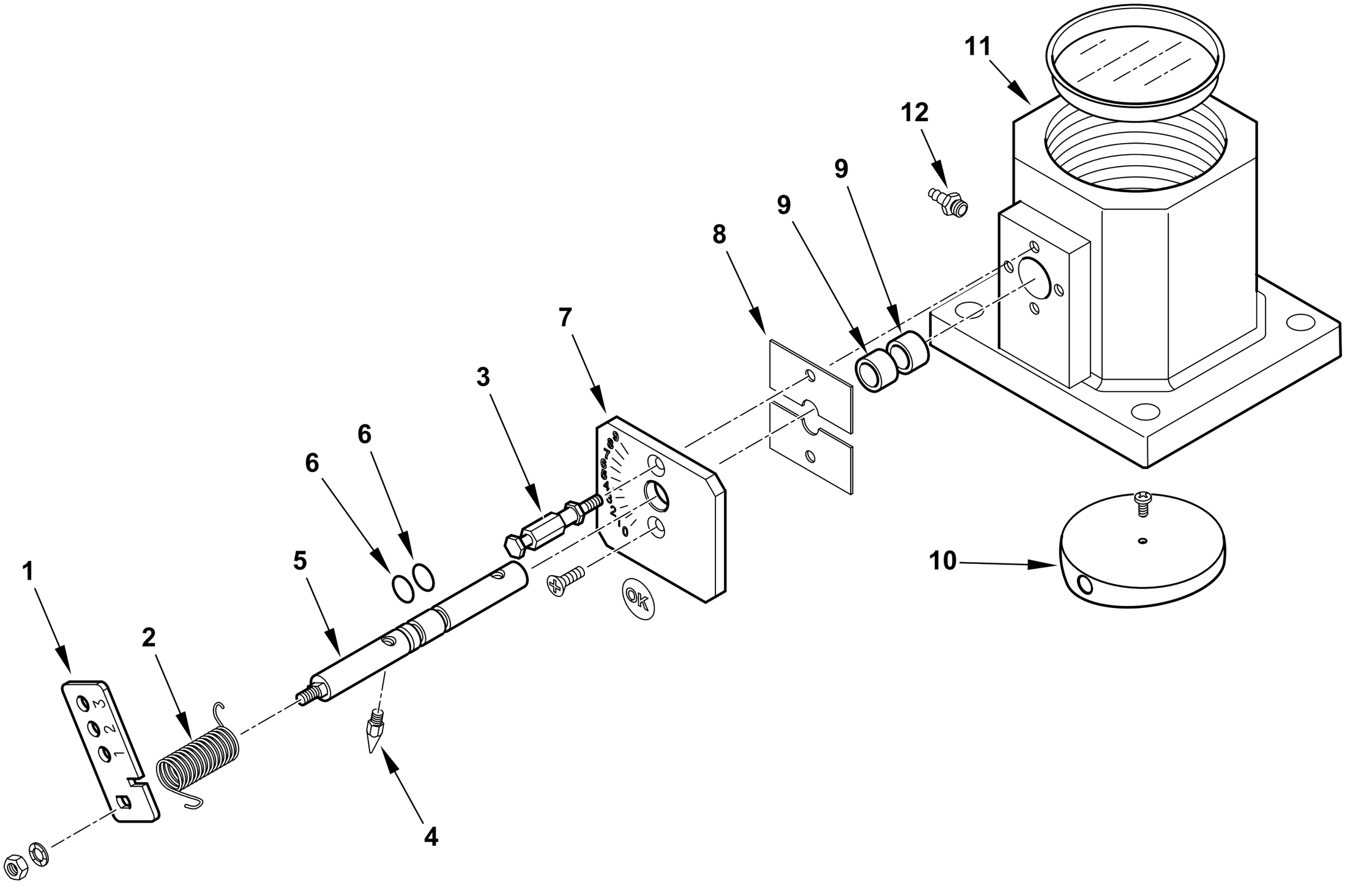

0002993560 rev.1	dis. Balboni
Data: 02-10-2017	visto:Gilli C.

TAV.V14

0024100071 **AS.VALV.FARFALLA TBML MC**

Esploso 0002993560 **Rev.1**

Rif.	Codice	Descrizione
1	0024100070	LEVA REGOLAZIONE TBML MC
2	0025040040	MOLLA FARFALLA GAS TBG 60P-V
3	0024020027	NOTTOLINO MOLLA M4X48
4	54200	INDICE REGOLAZIONE ARIA
5	0024020026	PERNO VALV. FARF. GAS TBG P-V
6	30335	GUARNIZIONE OR 106
7	0025040035	PIASTRA NUMERATA FARF. TBG60
8	0024040006	PIASTRINA BLOCCAPERNO FARF.
9	0005170059	BOCCOLA PLASTICA 14X10 L=10
10	0024040004	FARFALLA GAS PROFILATA TBG150
11	0024040003	CORPO VALVOLA FARFALLA TBG
12	31483	PRESA PRESSIONE 1/8" CON.

Rif.	Codice	Descrizione

TBML 160 ME cod.56580010

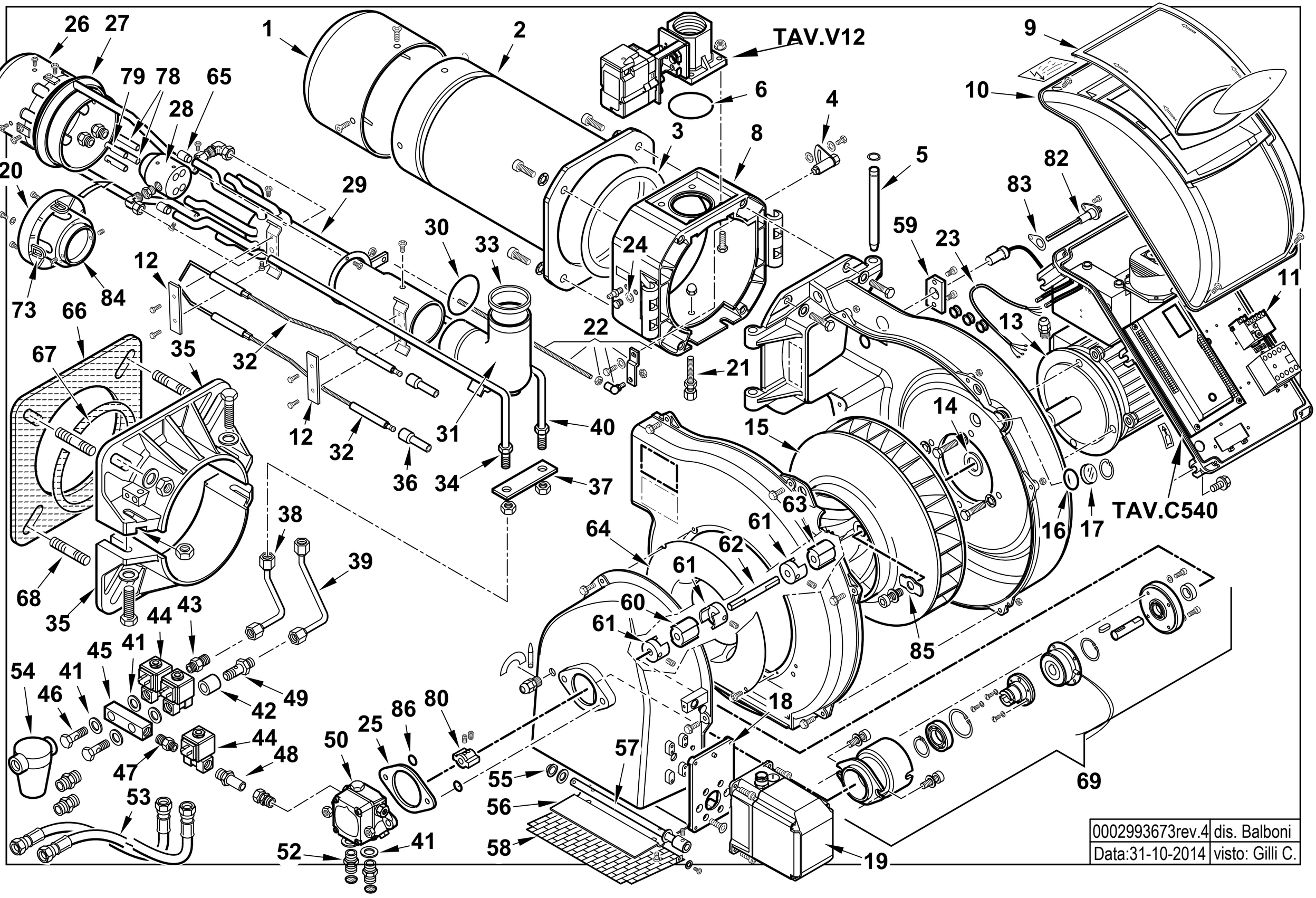

0002993673rev.4	dis. Balboni
Data:31-10-2014	visto: Gilli C.

56580010 TBML 160 ME 50Hz Esploso 0002993673 **Rev.4**

Rif.	Codice	Descrizione
1	0024100043	DIFFUSORE TBML160
2	0024100045	AS.CANNOTTO TBML160
3	0024020019	GUARNIZIONE CANNOTTO TBG85-210
4	0024010008	SETTORE GRADUATO REG.NE TEST
5	0024010010	PERNO CERNIERA 15X180
6	0005180077	GUARNIZIONE OR 4312
8	0024100005	POLMONE CERNIERA TBML80
9	0024030013	COPERCHIO PLAST. FUME' TBG-T
10	8024030011	COPERCHIO QUADRO ELET.TBG-L
11	0005110125	RELE' TERMICO LOVATO 5,5-7,5A
12	37960	STAFFA SOP.TO ELET.DI I93-F5
13	23121	MOTORE TRIF. KW3 230-400/50
14	0024040038	DISTAN.LE VENTOLA 24X35X0,5
15	0024050004	VENTOLA D.388X50 TBG210
16	23839	GUARNIZIONE OR 3125
17	0020020030	VETRINO 37X3 SPARK30
18	0024030049	SOPPORTO MOT.NO STE4,5 1,2-3NM
19	0005040166	MOT.NO LAMTEC STE4,5 1,2NM 90°
20	0024100044	DISCO FRESATO 144XA(29X48)
21	0024100016	VITE FISSAGGIO RAC.DO TBML
22	0024100056	AS.LEVA REG.NE TESTA TBML160
23	0005140198	CAVO 4X1 L=720 ALIM. MOTORE
24	31483	PRESA PRESSIONE 1/8" CON.
25	0025050026	DISTANZIALE POMPA TBML ME
26	0024100046	DIFFUSORE INTERNO TBML160
27	0024100057	ANELLO REG.NE ARIA TBML160
28	0024100009	CORPO POLVERIZZATORE TBML
29	0024100049	AS.TUBO MANDATA GAS TBML160
30	0005180076	GUARNIZIONE OR 3256
31	0024030004	RACCORDO MANDATA GAS TBG

Rif.	Codice	Descrizione
32	0024100051	ELETTRODO TBML160
33	0024030017	GUARN.NE RACCORDO GAS TBG55
34	0024100060	TUBO PORTAUGELLO TBML160 1S
35	8024030001	SEMIFLANGIA ATT.BRUC. TBG 120
36	0005060037	SOPPRESSORE A FILO 5000 OHM
37	0024100015	PIASTRA FISS. TUBI TBML80
38	0024100040	TUBO MANDATA II° STADIO TBML
39	0024100039	TUBO MANDATA I° STADIO TBML
40	0024100059	TUBO PORTAUGELLO TBML160 2S
41	4987	RONDELLA RAME 13,5X18X2
42	0024080007	DISTANZIALE NIPPLO FORATO 1/4"
43	0024060017	NIPPLO 1/4"X1/8"X27,5
44	31169	E.V. SCEM VE140CR 230/50-60
	95277	BOBINA SCEM VE140 ZB09
45	56036	RACCORDO VALVOLE CMT122
46	39040	BULLONE FORATO 1/4X26
47	0005150151	NIPPLO 1/4"CON.X 1/8"CON.
48	0024060019	RAC.DO X AT.CO WOSS D8 1/4"L34
49	0024060018	NIPPLO FORATO 1/4"X1/8"X44,5
50	0005060097	POMPA SUNTEC AJV6 AC1003 4P
51	4987	RONDELLA RAME 13,5X18X2
52	17663	NIPPLO 1/2"X1/4"X34
53	28074	TUBOFLEX 1/2"X1200 FD/FG
54	30768	FILTRO GASOLIO 3/8"
	95046	CARTUCCIA GASOLIO 3/8"
55	54056	BOCCOLA IGLIDUR-G 20X14X12X1
56	0024010012	FARFALLA ARIA TBG-TBL
57	0024030050	PERNO FARFALLA TBG STE4,5
58	0024010013	PROTEZIONE CONVOGLIATORE TBG

Rif.	Codice	Descrizione
59	0005030261	SOP.TO FOTO SIEMENS QRA2 P
	0005030310	MORSETTO FOTO SIEMENS QR
60	16933	PARASTRAPPO GOMMA 40
61	28894	GIUNTO ALLUMINIO D=10
62	0024100118	DISTANZIALE GIUNTO 10X100
63	0024060025	PARASTRAPPO GOMMA 40 TBL
64	0024010011	ANELLO CONV.RE ARIA 289X158
65	0024100062	RIDUZIONE MISCEL.RE TBML160 FR
66	0024030018	GUARN.NE FLANGIA AT.CO TBG 120
67	0024040016	CORDONE FIBRA DI VETRO 8X8X720
68	17639	PRIGIONIERO M12X63
69	0024100121	AS.ELETTROFRIZIONE TBML 120-200
73	0024100084	GOMMINO PROTEZIONE ELETTRODI
78	0024100014	UGELLO GAS MISCELAT.TBML80
79	0024100020	UGELLO GAS MISCELAT.TBML80 ACC
80	0024100083	GIUNTO POMPA-FRIZIONE ALL.
82	0024010027	NIPPLO PREL.VO ARIA TBG
83	0030010574	GUARN.NE ELETTRODO IONIZ.MC30
84	0024100033	AS.SOP.TO DISCO FRES. TBML 8
85	0024040014	PIATTELLO FISS.GIO VENT.TBG150
86	30335	GUARNIZIONE OR 106

0024100097 -QUADRO ELETTRICO - CONTROL PANEL - CUADRO ELECTRICO - APPAREILLAGE ELECTRIQUE - SCHALTGERAETE

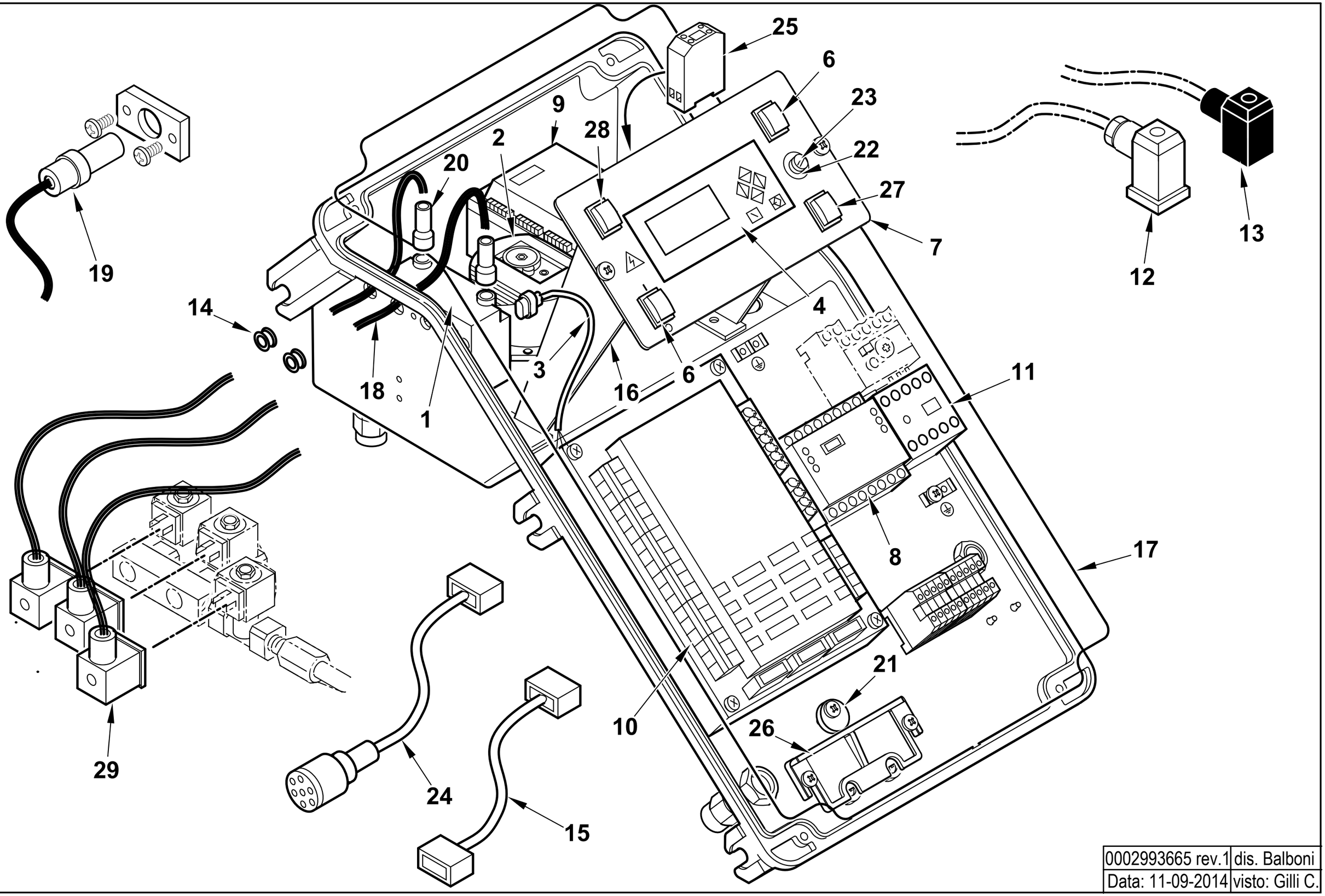

0002993665 rev.1	dis. Balboni
Data: 11-09-2014	visto: Gilli C.

TAV.C540

0024100097 AS.QUADRO ELET. TBML ME

Esploso 0002993665 **Rev.1**

Rif.	Codice	Descrizione
1	0005020078	TRASF.RE FIDA 26/48 33% IT
2	0005040112	PRESSOSTATO KROMSC. DL8K-1
3	0005130111	CONNETTORE TRASF. BRAHMA L340
4	0005030266	DISPLAY LAMTEC UI300
5	0005120163	PULSANTE DOPPIO NA CR6
6	0005120081	INTER.RE UNIP. 0-I
7	0024100100	SINOTTICO TBML ME BT340
8	0005050142	REGOLATORE LAMTEC LCM100
9	0005030297	MODULO LAMTEC DFM300 DUE COMB.
10	0006020556	AP.RA LAMTEC BT340 TBML50-200
	0005130205	KIT CONNETTORI LAMTEC X BT320
11	0005110110	TELERUT.RE LOVATO BG0910A230
12	23522	CONNETTORE 14A GRIGIO ANTISTR.
13	23521	CONNETTORE 12B NERO ANTISTRAP.
14	0005140236	PASSAFILO GOMMA 14X10X3 F7
15	0005140651	CAVO COL.TO MOT.NO LAMT. 0,8NM
16	0024030014	DISTANZIALE PAN.LO ELET.CO
17	0024010018	GUARN.NE COPERCHIO QUADRO TBG
18	0005020037	CAVO A.T. L=560 D7 BOC. D.4
19	30960	FOTO SIEMENS QRA2M
20	0005140115	CAPPUCCIO TERM.LE A.T.
21	0024010019	ECCENTRICO PIASTRA BLOCCACAV
22	7456	FUSIBILE 6,3A 5X20 IWB 0102Q
23	0005120126	PORTAFUSIBILE 5X20 K1058/2

Rif.	Codice	Descrizione
24	0005140736	CAVO COL.TO MOT.NO LAMT. 1,2NM
25	23062	PONTE RADRIZZATORE EGD2 WEID
26	0024030016	PIASTRINA BLOCCACAVO
27	0005120163	PULSANTE DOPPIO NA CR6
28	0005120125	DEVIATORE UNIP. MD60
29	0005130175	CONNETTORE MPM 3PXL1300

ASSIEME VALVOLA FARFALLA+POLMONE - BUTTERFLY VALVE - VANNE PAPILLON - VALVULA MARIPOSA - 0024040041

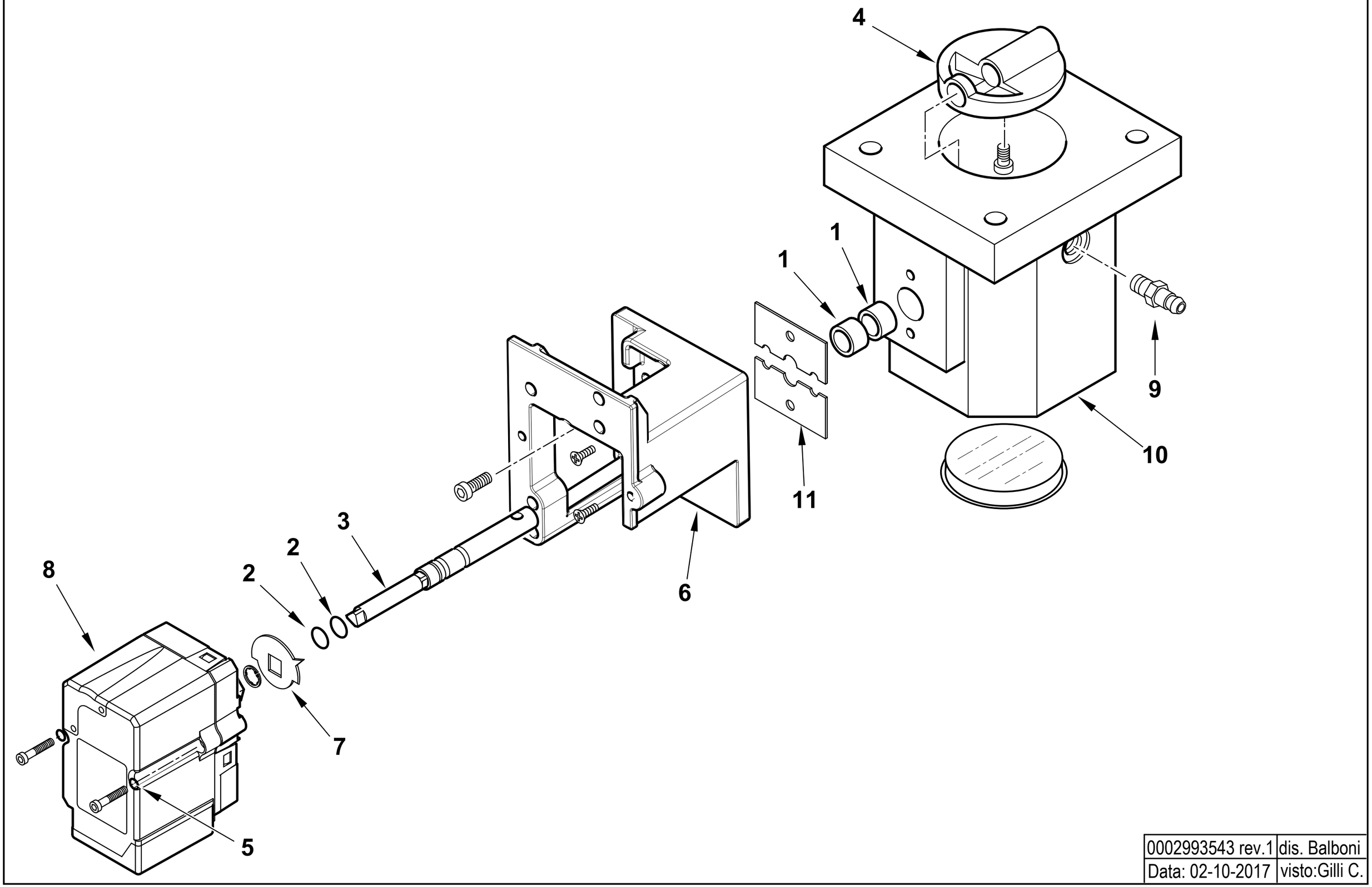

0002993543 rev.1	dis. Balboni
Data: 02-10-2017	visto:Gilli C.

TAV.V12

0024040041 AS.VALV.FARF-MOT.NO TBG STE4,5

Esploso 0002993543 **Rev.0**

Rif.	Codice	Descrizione
1	0005170059	BOCCOLA PLASTICA 14X10 L=10
2	30335	GUARNIZIONE OR 106
3	0024040040	PERNO VALV.FARFALLA GAS 10X1
4	0024040004	FARFALLA GAS PROFILATA TBG15
5	0005180101	GUARNIZIONE OR 2015
6	0024030048	SOPPORTO MOT.NO LAMTEC 0,8NM
7	0006020505	INDICE FARFALLA GAS LAMTEC
8	0005040154	MOT.NO LAMTEC STE4,5 0,8NM 9
9	31483	PRESA PRESSIONE 1/8" CON.
10	0024040003	CORPO VALVOLA FARFALLA TBG

Rif.	Codice	Descrizione
11	0024040006	PIASTRINA BLOCCAPERNO FARF. F4

TBML 200 MC cod.56610010

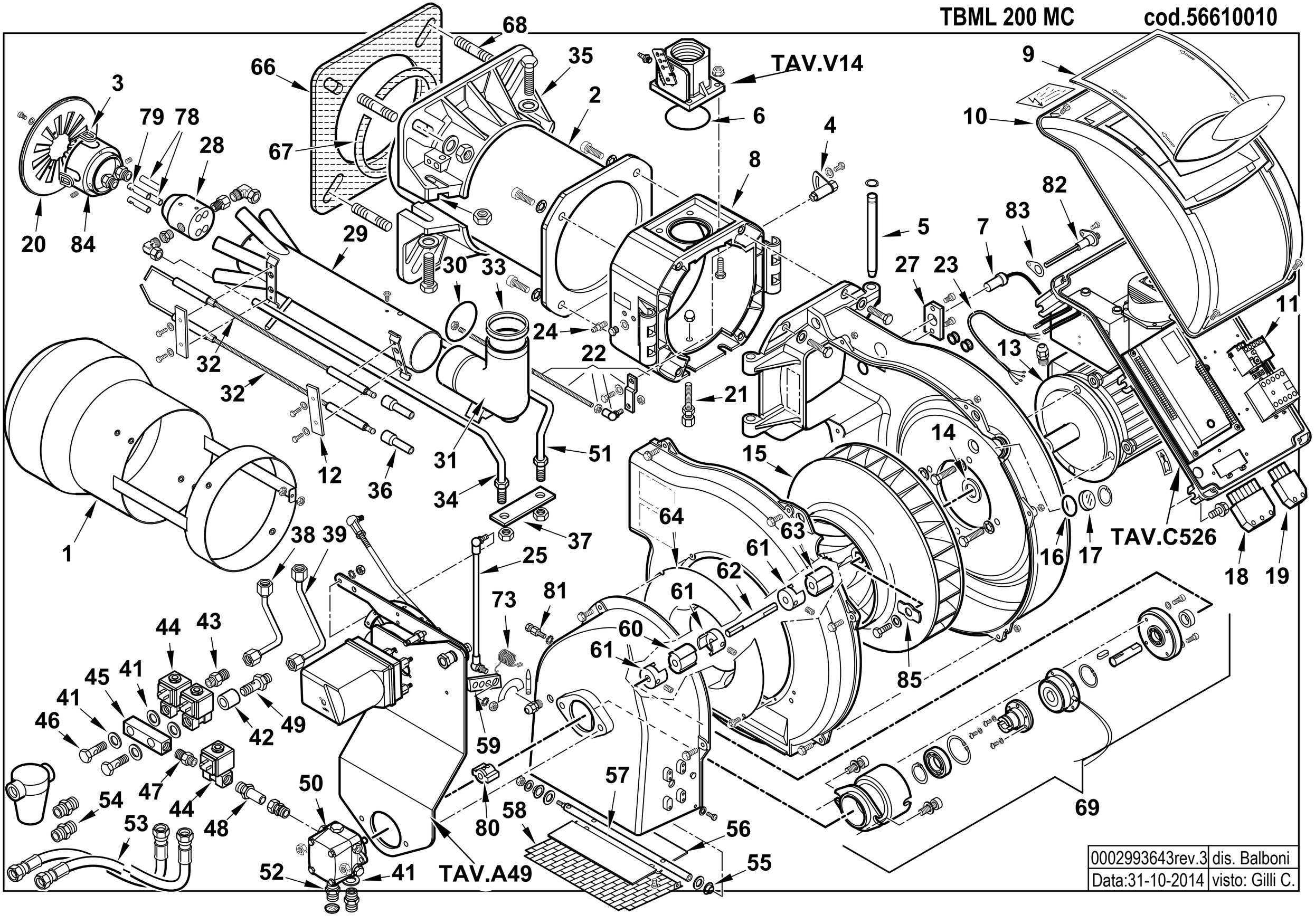

0002993643rev.3	dis. Balboni
Data:31-10-2014	visto: Gilli C.

56610010 **TBML 200 MC 50Hz** Esploso 0002993643 **Rev.3**

Rif.	Codice	Descrizione
1	0024100091	DIFFUSORE TBML200
2	0024080005	AS.CANNOTTO TBL160
3	0024100084	GOMMINO PROTEZIONE ELETTRODI
4	0024010008	SETTORE GRADUATO REG.NE TEST
5	0024010010	PERNO CERNIERA 15X180
6	0005180077	GUARNIZIONE OR 4312
7	30960	FOTO QRA2M
8	0024100005	POLMONE CERNIERA TBML80
9	0024030013	COPERCHIO PLAST. FUME' TBG-T
10	8024030011	COPERCHIO QUADRO ELET.TBG-L
11	0005110125	RELE' TERMICO LOVRF12 5,5-7,5A
12	37960	STAFFA SOP.TO ELET.DI I93-F5
13	23121	MOTORE TRIF. KW3 230-400/50
14	0024040038	DISTAN.LE VENTOLA 24X35X0,5
15	0024050004	VENTOLA D.388X50 TBG210
16	23839	GUARNIZIONE OR 3125
17	0020020030	VETRINO 37X3 SPARK30
18	0005130051	CONNETTORE 7POLI MASCH.
19	0005130043	CONNETTORE 4POLI MASC. VERDE
20	0024100093	DISCO STAMP. D180X50 I94 TBML
21	0024100016	VITE FISSAGGIO RAC.DO TBML
22	0024100094	AS.LEVA REG.NE TESTA TBML200
23	0005140198	CAVO 4X1 L=720 ALIM. MOTORE
24	31483	PRESA PRESSIONE 1/8" CON.
25	0024100069	TIRANTE CON SNODI M6 L.420
27	0005030261	SOP.TO FOTO SIEMENS QRA2 PIANO
28	0024100009	CORPO POLVERIZZATORE TBML
29	0024100090	AS.TUBO MANDATA GAS TBML200
30	0005180076	GUARNIZIONE OR 3256
31	0024030004	RACCORDO MANDATA GAS TBG
32	0024100051	ELETTRODO TBML160
33	0024030017	GUARN.NE RACCORDO GAS TBG55
34	0024100060	TUBO PORTAUGELLO TBML160 1S
35	8024030001	SEMIFLANGIA ATT.BRUC. TBG 120
36	0005060037	SOPPRESSORE A FILO 5000 OHM
37	0024100015	PIASTRA FISSAGGIO TUBI
38	0024100040	TUBO MANDATA II° STADIO TBML
39	0024100039	TUBO MANDATA I° STADIO TBML
41	4987	RONDELLA RAME 13,5X18X2
42	0024080007	DISTANZIALE NIPPLO FORATO 1/
43	0024060017	NIPPLO 1/4"X1/8"X27,5

Rif.	Codice	Descrizione
44	31169	E.V. SCEM VE140CR 230/50-60
	95277	BOBINA SCEM VE140 ZB09
45	56036	RACCORDO VALVOLE CMT122
46	39040	BULLONE FORATO 1/4X26
47	0005150151	NIPPLO 1/4"CON.X 1/8"CON.
48	0024060019	RAC.DO X AT.CO WOSS D8 1/4"L
49	0024060018	NIPPLO FORATO 1/4"X1/8"X44,5
50	0005060097	POMPA SUNTEC AJV6 AC1003 4P
51	0024100059	TUBO PORTAUGELLO TBML160 2S
52	17663	NIPPLO 1/2"X1/4"X34
53	28074	TUBOFLEX 1/2"X1200 FD/FG
54	30768	FILTRO GASOLIO 3/8"
	95046	CARTUCCIA GASOLIO 3/8"
55	54056	BOCCOLA IGLIDUR-G 20X14X12X1
56	0024010012	FARFALLA ARIA TBG-TBL
57	0024020025	PERNO FARFALLA TBG P-V SQN72
58	0024010013	PROTEZIONE CONVOGLIATORE TBG
59	0025040039	LEVA REGOLAZIONE TBG 60P-V
60	16933	PARASTRAPPO GOMMA 40
61	28894	GIUNTO ALLUMINIO D=10
62	0024100118	DISTANZIALE GIUNTO 10X100
63	0024060025	PARASTRAPPO GOMMA 40 TBL
64	0024010011	ANELLO CONV.RE ARIA 289X158
66	0024100092	GUARN.NE FLANGIA AT.CO TBML200
67	0024040016	CORDONE FIBRA DI VETRO 8X8X7
68	17639	PRIGIONIERO M12X63
69	0024100121	AS.ELETTROFRIZIONE TBML 120-200
73	0024100072	MOLLA FARFALLA ARIA TBML MC
78	0024100014	UGELLO GAS MISCELAT.TBML80
79	0024100020	UGELLO GAS MISCELAT.TBML80 ACC
80	0024100083	GIUNTO POMPA-FRIZIONE ALL.
81	0024100073	NOTTOLINO MOLLA M5X25,5
82	0024010027	NIPPLO PREL.VO ARIA TBG
83	0030010574	GUARN.NE ELETTRODO IONIZ.MC30
84	0024100053	AS.SOP.TO DISCO FRES. TBML16
85	0024040014	PIATTELLO FISS.GIO VENT.TBG150

0024100074 - GRUPPO MODULATORE - MODULATING SYSTEM - SYSTEME DE MODULATION - MODULATIONSSYSTEM

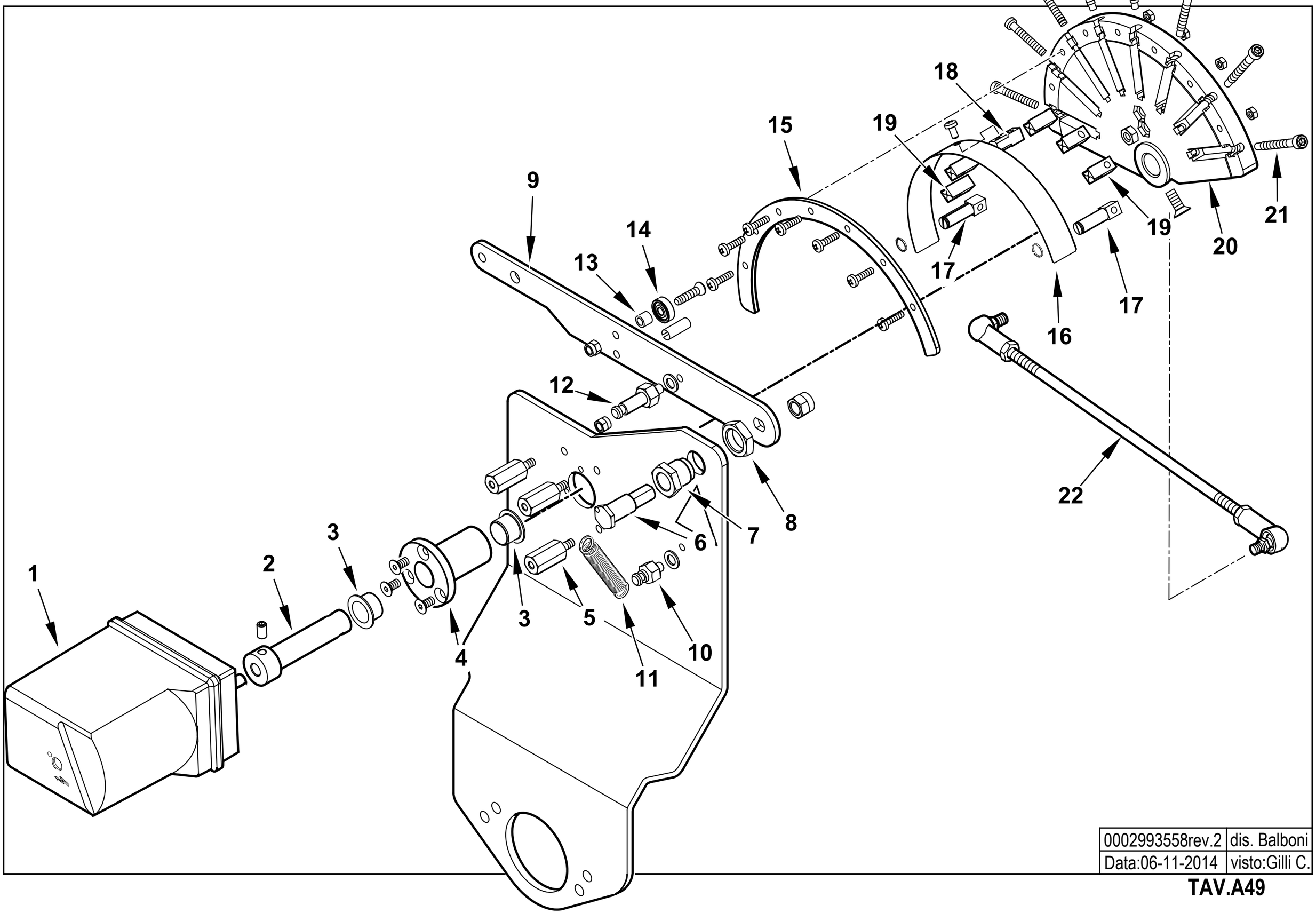

0002993558rev.2	dis. Balboni
Data:06-11-2014	visto:Gilli C.

TAV.A49

0024100074 **AS.MODULAT. TBML MC SQN72.6E5A** Esploso **0002993558** **Rev.2**

Rif.	Codice	Descrizione	NOTE / VERSIONE	MODELLO
1	23205	MOT.NO SIEMENS SQN30.401A270	FINO AL N° BLT000009287386	TBML 80 MC
			FINO AL N° BLT000009293319	TBML 120 MC
			FINO AL N° BLT000009290667	TBML 160 MC
			FINO AL N° BLT000009290662	TBML 200 MC
	0005040228	MOT.NO SIEMENS SQN72.6E5A20 BT	DAL N° BLT000009287387	TBML 80 MC
			DAL N° BLT000009293320	TBML 120 MC
			DAL N° BLT000009290668	TBML 160 MC
			DAL N° BLT000009290663	TBML 200 MC
2	0012120171	PERNO MOT.NO SQN72-CAMMA LAM		
3	0005170056	BOCCOLA AUTOL.IGLIDUR G 15X17		
4	0012120157	BOCCOLA PER CAMMA A LAMINA		
5	0012120159	COLON.TA L 36 MF M5XM5 CH12		
6	0012120161	PERNO FULCRO CAMMA A LAMINA		
7	0012120195	BOCCOLA FULCRO CAMMA A LAMINA		
8	0011030025	DADO ES.LE 3/8"X6		
9	0012120145	LEVA X CAMMA MODUL. 90° TBG		
10	35620	NOTTOLINO MOLLA M6X22		
11	53109	MOLLA 55X8,5 OCCHIELLO 2 SPI		
12	0012120175	NOTTOLINO MOLLA M6X40		
13	0012120164	DISTANZIALE 5,1X8X7		
14	0005170013	CUSCINETTO 5-16-5 625-2Z		
15	0012120190	SETTORE CAMMA MODUL. 130° BGN		
16	0012120173	LAMINA PER CAMMA 130°		
17	0012120192	FORCHETTA PER CAMMA A LAMINA		
18	0012120193	SOPPORTO LAMINA CAMMA 90-130°		
19	0012120194	GUIDA PER LAMINA CAMMA		
20	0012120170	CAMMA MODULATORE A NASTRO 130		
21	0012120155	VITE TCCE 5X45 CAMMA A LAMI		
22	0024100067	TIRANTE CON SNODI M6 L.353		

0024100075 -QUADRO ELETTRICO - CONTROL PANEL - CUADRO ELECTRICO - APPAREILLAGE ELECTRIQUE - SCHALTGERAETE

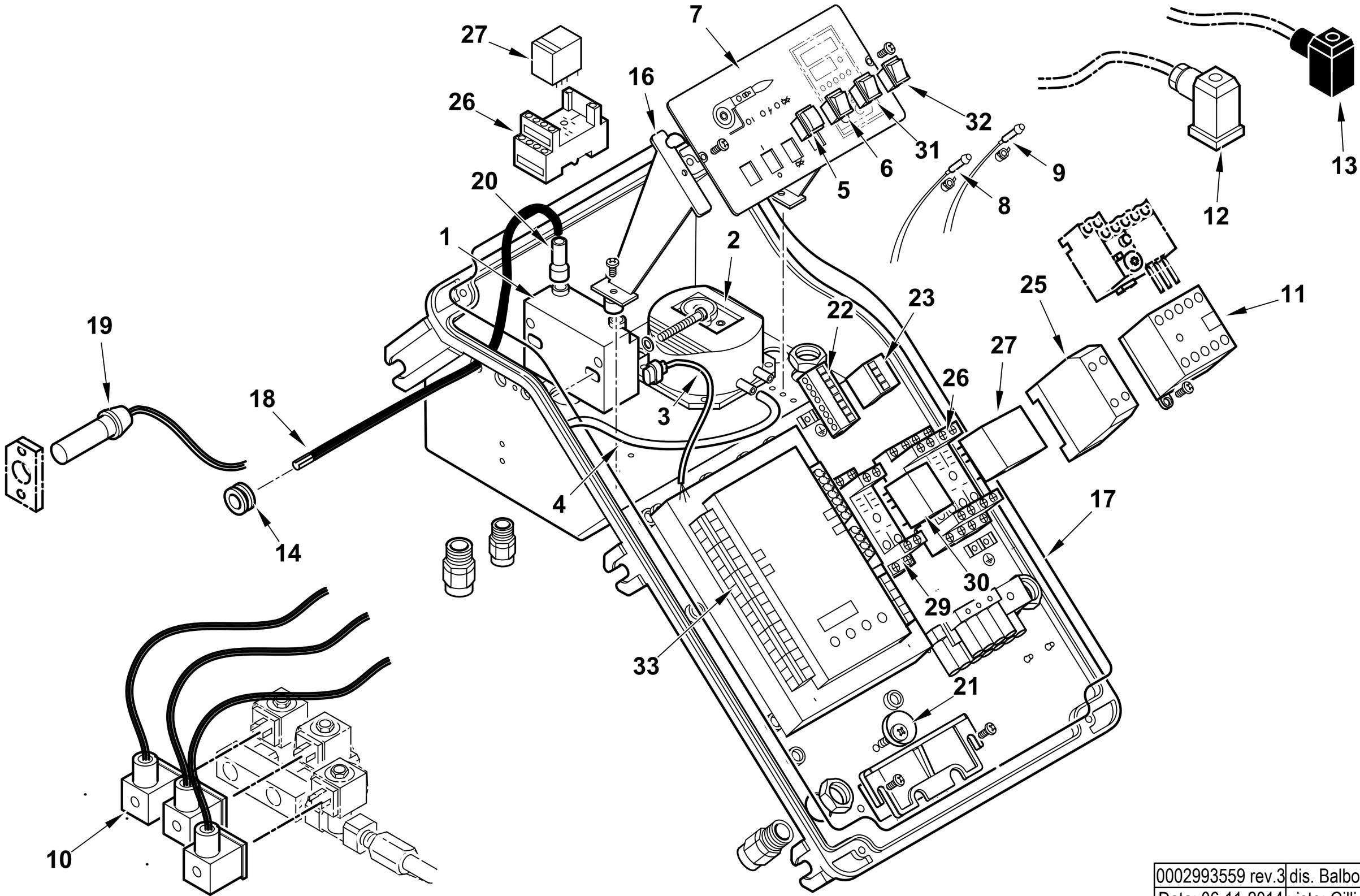

0002993559 rev.3	dis. Balboni
Data: 06-11-2014	visto: Gilli C.

TAV.C526

0024100075 **AS.QUADRO ELET. TBML MC** Esploso 0002993559 **Rev.3**

Rif.	Codice	Descrizione
1	0005020078	TRASF.RE FIDA 26/48 33% IT
2	0005040112	PRESSOSTATO KROMSC. DL8K-1
3	0005130111	CONNETTORE TRASF. BRAHMA L340
4	0005250094	TUBO IN PVC 5X8
5	0005120163	PULSANTE DOPPIO NA CR6
6	0005120081	INTER.RE UNIP. 0-I
7	0024100007	SINOTTICO TBML PN
8	0005120132	LAMPADA VERDE D6 CAVO L250
9	0005120133	LAMPADA ROSSA D6 CAVO L250
10	0005130175	CONNETTORE MPM 3PXL1300
11	0005110110	TELERUT.RE LOVATO BG0910A230
12	23522	CONNETTORE 14A GRIGIO ANTISTR.
13	23521	CONNETTORE 12B NERO ANTISTRAP.
14	0005140236	PASSAFILO GOMMA 14X10X3 F7
15	7456	FUSIBILE 6,3A 5X20 IWB 010
16	0024030014	DISTANZIALE PAN.LO ELET.CO
17	0024010018	GUARN.NE COPERCHIO QUADRO TBG
18	0005020037	CAVO A.T. L=560 D7 BOC. D.4
19	30960	FOTO SIEMENS QRA2M
20	0005140115	CAPPUCCIO TERM.LE A.T.
21	0024010019	ECCENTRICO PIASTRA BLOCCACAV
22	0005130172	CONNETTORE WIELAND 7P VOLANT
23	0005130171	CONNETTORE WIELAND 4P VOLANT
25	23062	PONTE RADRIZZATORE EGD2 WEID
26	0005110094	ZOCCOLO RELE'4 CONT.TI CR-M4SS
27	0005110093	RELE' A 4 CONTATTI CR-M230AC4
29	0005110096	ZOCCOLO RELE'2 CONTATTI CR-PSS

Rif.	Codice	Descrizione	NOTE / VERSIONE	MODELLO
30	0005110095	RELE' A 2 CONTATTI CR-P230AC2		
31	0005120123	PULSANTE UNIP. MD60 NA		
32	0005120125	DEVIATORE UNIP. MD60		
33	0006020540	AP.RA SIEM. LME73 PROG.TBML MC	FINO AL N° BLT000009292523	TBML 50 MC
			FINO AL N° BLT000009287386	TBML 80 MC
			FINO AL N° BLT000009293319	TBML 120 MC
			FINO AL N° BLT000009290667	TBML 160 MC
			FINO AL N° BLT000009290662	TBML 200 MC
	0006020544	AP.RA SIEM. LME73 PROG.TBML MC	DAL N° BLT000009292524	TBML 50 MC
			DAL N° BLT000009287387	TBML 80 MC
			DAL N° BLT000009293320	TBML 120 MC
			DAL N° BLT000009290668	TBML 160 MC
			DAL N° BLT000009290663	TBML 200 MC
	0005130215	CONNETTORI PER LME73 AGG3.73		

VALVOLA FARFALLA - BUTTERFLY VALVE - VANNE PAPILLON - VALVULA MARIPOSA - 0024100071

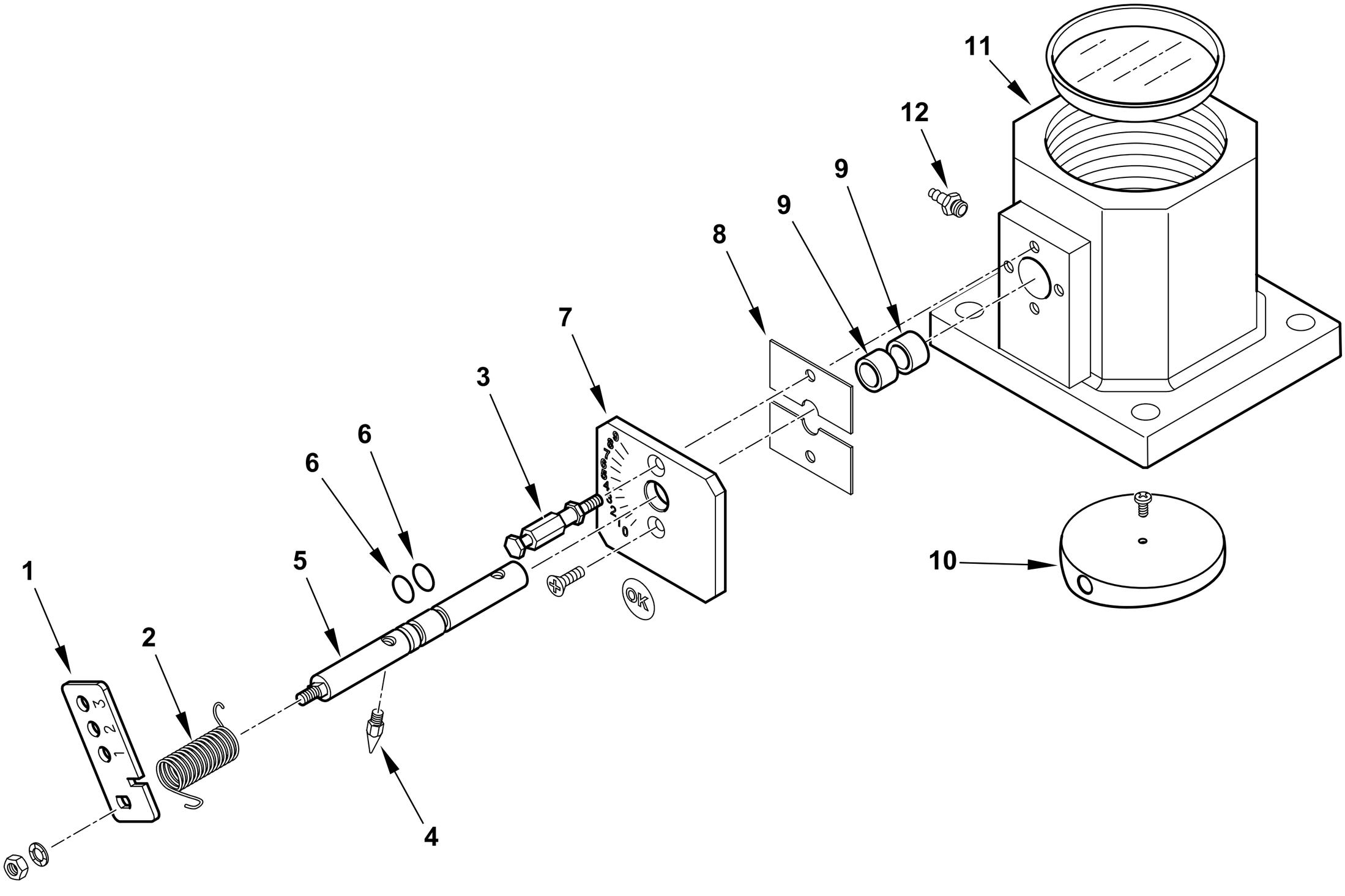

0002993560 rev.1	dis. Balboni
Data: 02-10-2017	visto:Gilli C.

TAV.V14

0024100071 **AS.VALV.FARFALLA TBML MC**

Esploso 0002993560 **Rev.1**

Rif.	Codice	Descrizione
1	0024100070	LEVA REGOLAZIONE TBML MC
2	0025040040	MOLLA FARFALLA GAS TBG 60P-V
3	0024020027	NOTTOLINO MOLLA M4X48
4	54200	INDICE REGOLAZIONE ARIA
5	0024020026	PERNO VALV. FARF. GAS TBG P-V
6	30335	GUARNIZIONE OR 106
7	0025040035	PIASTRA NUMERATA FARF. TBG60
8	0024040006	PIASTRINA BLOCCAPERNO FARF.
9	0005170059	BOCCOLA PLASTICA 14X10 L=10
10	0024040004	FARFALLA GAS PROFILATA TBG150
11	0024040003	CORPO VALVOLA FARFALLA TBG
12	31483	PRESA PRESSIONE 1/8" CON.

Rif.	Codice	Descrizione

TBML 200 ME cod.56620010

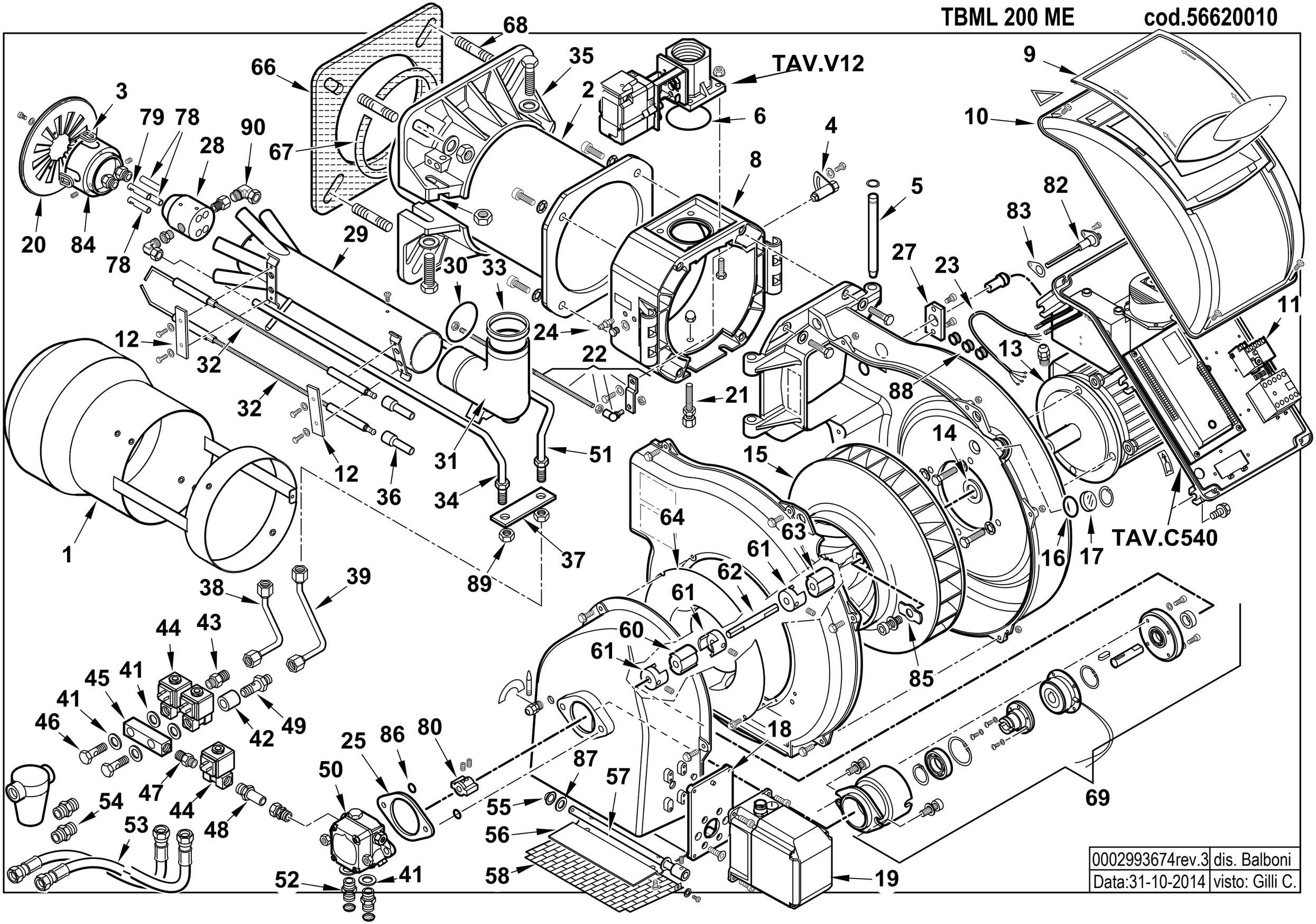

0002993674rev.3	dis. Balboni
Data:31-10-2014	visto: Gilli C.

56620010 **TBML 200 ME 50Hz**

Esploso 0002993674 **Rev.3**

Rif.	Codice	Descrizione
1	0024100091	DIFFUSORE TBML200
2	0024080005	AS.CANNOTTO TBL160
3	0024100084	GOMMINO PROTEZIONE ELETTRODI
4	0024010008	SETTORE GRADUATO REG.NE TEST
5	0024010010	PERNO CERNIERA 15X180
6	0005180077	GUARNIZIONE OR 4312
8	0024100005	POLMONE CERNIERA TBML80
9	0024030013	COPERCHIO PLAST. FUME' TBG-T
10	8024030011	COPERCHIO QUADRO ELET.TBG-L
11	0005110125	RELE' TERMICO LOVRF12 5,5-7,5A
12	37960	STAFFA SOP.TO ELET.DI I93-F5
13	23121	MOTORE TRIF. KW3 230-400/50
14	0024040038	DISTAN.LE VENTOLA 24X35X0,5
15	0024050004	VENTOLA D.388X50 TBG210
16	23839	GUARNIZIONE OR 3125
17	0020020030	VETRINO 37X3 SPARK30
18	0024030049	SOPPORTO MOT.NO STE4,5 1,2-3NM
19	0005040166	MOT.NO LAMTEC STE4,5 1,2NM 90°
20	0024100093	DISCO STAMP. D180X50 I94 TBML
21	0024100016	VITE FISSAGGIO RAC.DO TBML
22	0024100094	AS.LEVA REG.NE TESTA TBML200
23	0005140198	CAVO 4X1 L=720 ALIM. MOTORE
24	31483	PRESA PRESSIONE 1/8" CON.
25	0025050026	DISTANZIALE POMPA TBML ME
27	0005030261	SOP.TO FOTO SIEMENS QRA2 PIANO
28	0024100009	CORPO POLVERIZZATORE TBML
29	0024100090	AS.TUBO MANDATA GAS TBML200
30	0005180076	GUARNIZIONE OR 3256
31	0024030004	RACCORDO MANDATA GAS TBG
32	0024100051	ELETTRODO TBML160
33	0024030017	GUARN.NE RACCORDO GAS TBG55
34	0024100060	TUBO PORTAUGELLO TBML160 1S
35	8024030001	SEMIFLANGIA ATT.BRUC. TBG 120
36	0005060037	SOPPRESSORE A FILO 5000 OHM
37	0024100015	PIASTRA FISSAGGIO TUBI
38	0024100040	TUBO MANDATA II° STADIO TBML
39	0024100039	TUBO MANDATA I° STADIO TBML
41	4987	RONDELLA RAME 13,5X18X2
42	0024080007	DISTANZIALE NIPPLO FORATO 1/
43	0024060017	NIPPLO 1/4"X1/8"X27,5

Rif.	Codice	Descrizione
44	31169	E.V. SCEM VE140CR 230/50-60
	95277	BOBINA SCEM VE140 ZB09
45	56036	RACCORDO VALVOLE CMT122
46	39040	BULLONE FORATO 1/4X26
47	0005150151	NIPPLO 1/4"CON.X 1/8"CON.
48	0024060019	RAC.DO X AT.CO WOSS D8 1/4"L
49	0024060018	NIPPLO FORATO 1/4"X1/8"X44,5
50	0005060097	POMPA SUNTEC AJV6 AC1003 4P
51	0024100059	TUBO PORTAUGELLO TBML160 2S
52	17663	NIPPLO 1/2"X1/4"X34
53	28074	TUBOFLEX 1/2"X1200 FD/FG
54	30768	FILTRO GASOLIO 3/8"
	95046	CARTUCCIA GASOLIO 3/8"
55	54056	BOCCOLA IGLIDUR-G 20X14X12X1
56	0024010012	FARFALLA ARIA TBG-TBL
57	0024030050	PERNO FARFALLA TBG STE4,5
58	0024010013	PROTEZIONE CONVOGLIATORE TBG
60	16933	PARASTRAPPO GOMMA 40
61	28894	GIUNTO ALLUMINIO D=10
62	0024100118	DISTANZIALE GIUNTO 10X100
63	0024060025	PARASTRAPPO GOMMA 40 TBL
64	0024010011	ANELLO CONV.RE ARIA 289X158
66	0024100092	GUARN.NE FLANGIA AT.CO TBML200
67	0024040016	CORDONE FIBRA DI VETRO 8X8X7
68	17639	PRIGIONIERO M12X63
69	0024100121	AS.ELETTROFRIZIONE TBML 120-200
78	0024100014	UGELLO GAS MISCELAT.TBML80
79	0024100020	UGELLO GAS MISCELAT.TBML80 ACC
80	0024100083	GIUNTO POMPA-FRIZIONE ALL.
82	0024010027	NIPPLO PREL.VO ARIA TBG
83	0030010574	GUARN.NE ELETTRODO IONIZ.MC30
84	0024100053	AS.SOP.TO DISCO FRES. TBML16
85	0024040014	PIATTELLO FISS.GIO VENT.TBG150
86	0005180113	GUARNIZIONE OR 106 VITON
87	19726	SPES.RE FARF.12,2X19X0,5
88	0005140236	PASSAFILO GOMMA 14X10X3 F7
89	4314	DADO ES.LE 1/8"X5
90	23551	RACCORDO WOSS D10 1/4" GOM.

0024100097 -QUADRO ELETTRICO - CONTROL PANEL - CUADRO ELECTRICO - APPAREILLAGE ELECTRIQUE - SCHALTGERAETE

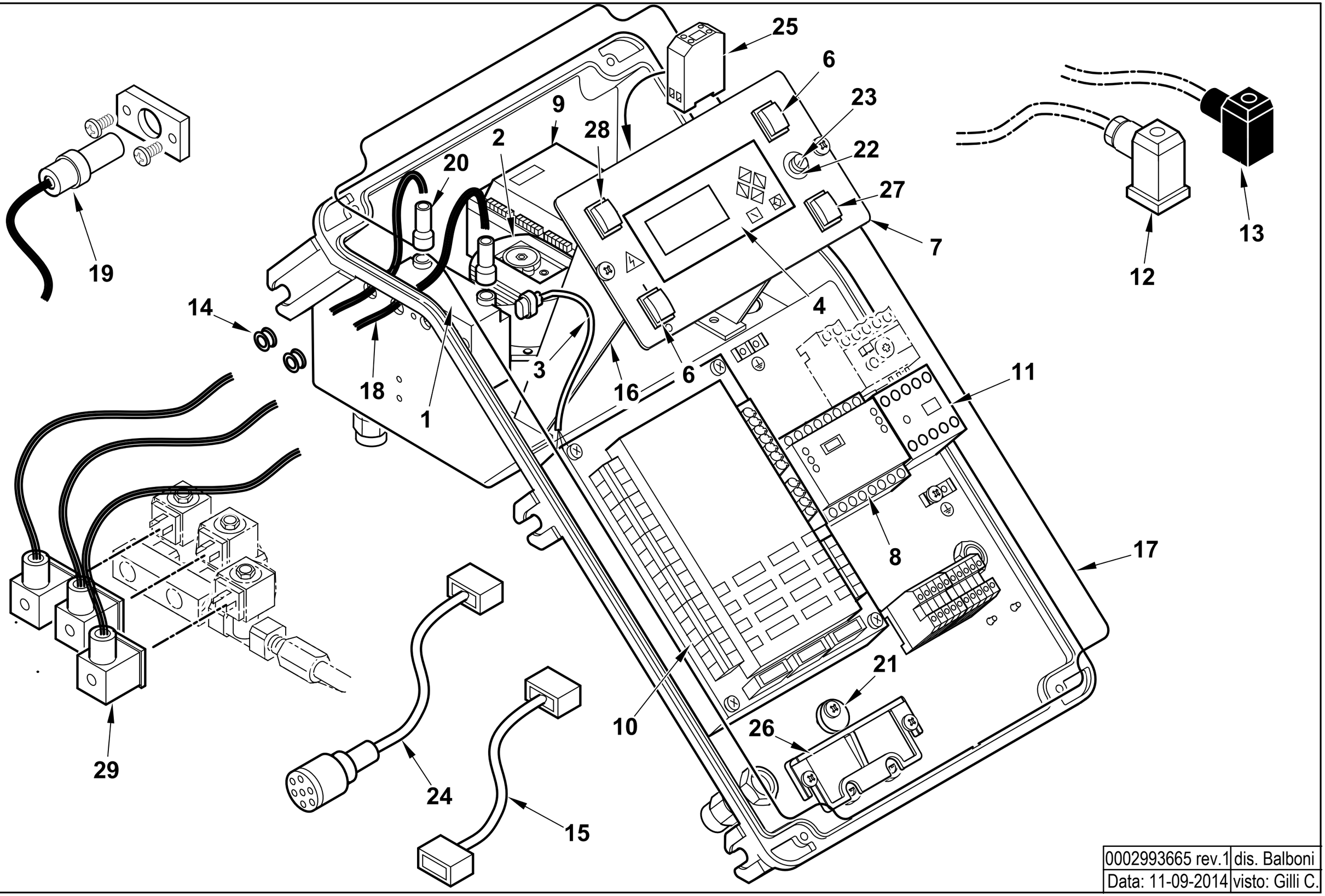

0002993665 rev.1	dis. Balboni
Data: 11-09-2014	visto: Gilli C.

TAV.C540

0024100097 AS.QUADRO ELET. TBML ME

Esploso 0002993665 **Rev.1**

Rif.	Codice	Descrizione
1	0005020078	TRASF.RE FIDA 26/48 33% IT
2	0005040112	PRESSOSTATO KROMSC. DL8K-1
3	0005130111	CONNETTORE TRASF. BRAHMA L340
4	0005030266	DISPLAY LAMTEC UI300
5	0005120163	PULSANTE DOPPIO NA CR6
6	0005120081	INTER.RE UNIP. 0-I
7	0024100100	SINOTTICO TBML ME BT340
8	0005050142	REGOLATORE LAMTEC LCM100
9	0005030297	MODULO LAMTEC DFM300 DUE COMB.
10	0006020556	AP.RA LAMTEC BT340 TBML50-200
	0005130205	KIT CONNETTORI LAMTEC X BT320
11	0005110110	TELERUT.RE LOVATO BG0910A230
12	23522	CONNETTORE 14A GRIGIO ANTISTR.
13	23521	CONNETTORE 12B NERO ANTISTRAP.
14	0005140236	PASSAFILO GOMMA 14X10X3 F7
15	0005140651	CAVO COL.TO MOT.NO LAMT. 0,8NM
16	0024030014	DISTANZIALE PAN.LO ELET.CO
17	0024010018	GUARN.NE COPERCHIO QUADRO TBG
18	0005020037	CAVO A.T. L=560 D7 BOC. D.4
19	30960	FOTO SIEMENS QRA2M
20	0005140115	CAPPUCCIO TERM.LE A.T.
21	0024010019	ECCENTRICO PIASTRA BLOCCACAV
22	7456	FUSIBILE 6,3A 5X20 IWB 0102Q
23	0005120126	PORTAFUSIBILE 5X20 K1058/2

Rif.	Codice	Descrizione
24	0005140736	CAVO COL.TO MOT.NO LAMT. 1,2NM
25	23062	PONTE RADRIZZATORE EGD2 WEID
26	0024030016	PIASTRINA BLOCCACAVO
27	0005120163	PULSANTE DOPPIO NA CR6
28	0005120125	DEVIATORE UNIP. MD60
29	0005130175	CONNETTORE MPM 3PXL1300

ASSIEME VALVOLA FARFALLA+POLMONE - BUTTERFLY VALVE - VANNE PAPILLON - VALVULA MARIPOSA - 0024040041

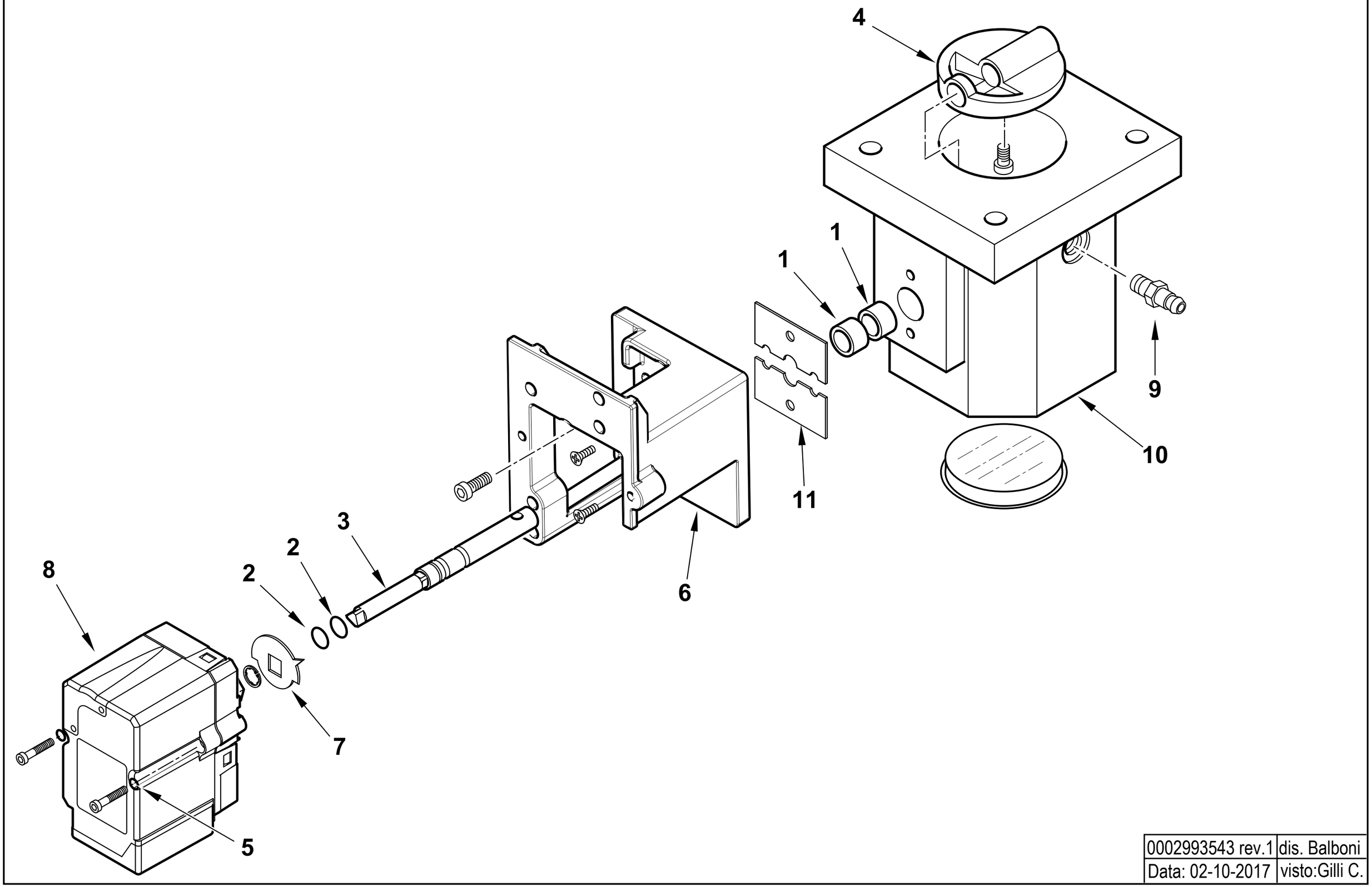

0002993543 rev.1	dis. Balboni
Data: 02-10-2017	visto:Gilli C.

TAV.V12

0024040041 AS.VALV.FARF-MOT.NO TBG STE4,5

Esploso 0002993543 **Rev.0**

Rif.	Codice	Descrizione
1	0005170059	BOCCOLA PLASTICA 14X10 L=10
2	30335	GUARNIZIONE OR 106
3	0024040040	PERNO VALV.FARFALLA GAS 10X1
4	0024040004	FARFALLA GAS PROFILATA TBG15
5	0005180101	GUARNIZIONE OR 2015
6	0024030048	SOPPORTO MOT.NO LAMTEC 0,8NM
7	0006020505	INDICE FARFALLA GAS LAMTEC
8	0005040154	MOT.NO LAMTEC STE4,5 0,8NM 9
9	31483	PRESA PRESSIONE 1/8" CON.
10	0024040003	CORPO VALVOLA FARFALLA TBG

Rif.	Codice	Descrizione
11	0024040006	PIASTRINA BLOCCAPERNO FARF. F4

TBML 260 MC cod.56640010

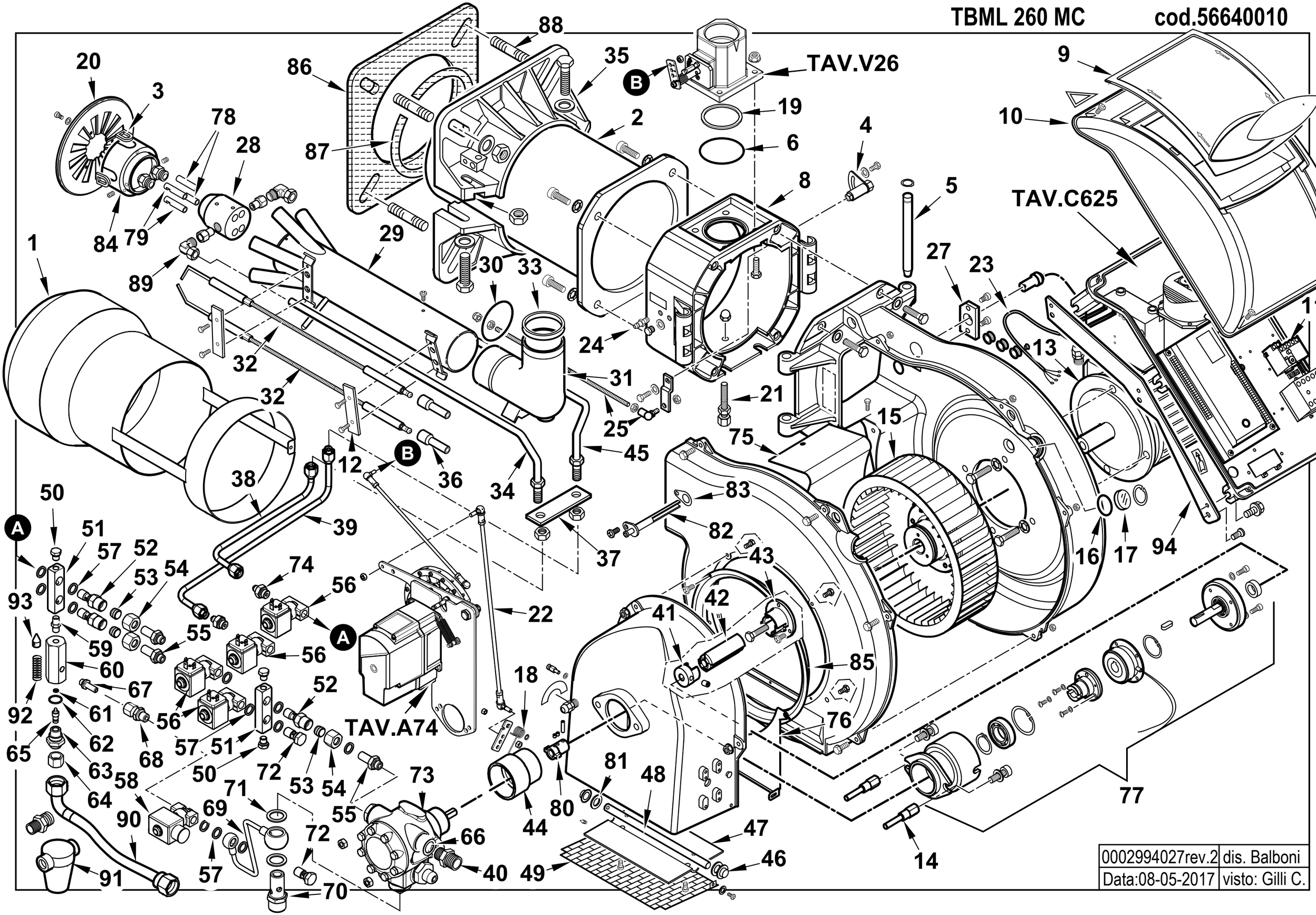

0002994027rev.2	dis. Balboni
Data:08-05-2017	visto: Gilli C.

56640010 **TBML 260 MC 50Hz** Esploso 0002994027 **Rev.2**

Rif.	Codice	Descrizione
1	0024100136	DIFFUSORE TBML260
2	0024080005	AS.CANNOTTO TBL160
3	0024100084	GOMMINO PROTEZIONE ELETTRODI
4	0024010008	SETTORE GRADUATO REG.NE TEST
5	0024010010	PERNO CERNIERA 15X180
6	0005180077	GUARNIZIONE OR 4312
8	0024100005	POLMONE CERNIERA TBML80
9	0024030013	COPERCHIO PLAST. FUME' TBG-T
10	8024030011	COPERCHIO QUADRO ELET.TBG-L
11	0005110127	RELE' TERMICO LOVRF38 9-14A
12	37960	STAFFA SOP.TO ELET.DI I93-F5
13	0005010251	MOTORE TRIF. KW5,5 230-400/50
		FINO AL N. BLT000009511002
13	0005010265	MOTORE TRIF. KW5,5 230-400/50
		DAL N. BLT000009511003
14	0024100133	DISTANZIALE CAMPANA FRIZIONE
15	0024100124	VENTOLA D.330X101 TBML260
16	23839	GUARNIZIONE OR 3125
17	0020020030	VETRINO 37X3 SPARK30
18	0024100072	MOLLA FARFALLA ARIA TBML MC
19	0024030017	GUARN.NE RACCORDO GAS TBG55
20	0024100093	DISCO STAMP. D180X50 I94 TBML
21	0024100016	VITE FISSAGGIO RAC.DO TBML
22	0024100140	TIRANTE CON SNODI M6 L.430
23	0005140778	CAVO 4X2,5 L=980 X MOTORE
24	31483	PRESA PRESSIONE 1/8" CON.
25	0024100094	AS.LEVA REG.NE TESTA TBML200
27	0005030261	SOP.TO FOTO SIEMENS QRA2 PIANO
	0005030310	MORSETTO FOTO SIEMENS QRA2
28	0024100009	CORPO POLVERIZZATORE TBML
29	0024100090	AS.TUBO MANDATA GAS TBML200
30	0005180076	GUARNIZIONE OR 3256
31	0024030004	RACCORDO MANDATA GAS TBG

Rif.	Codice	Descrizione
32	0024100051	ELETTRODO TBML160
33	0024030017	GUARN.NE RACCORDO GAS TBG55
34	0024100060	TUBO PORTAUGELLO TBML160 1S
35	8024030001	SEMIFLANGIA ATT.BRUC. TBG 120
36	0005060037	SOPPRESSORE A FILO 5000 OHM
37	0024100015	PIASTRA FISSAGGIO TUBI
38	0024100134	TUBO MANDATA I° STADIO TBML260
39	0024100135	TUBO MANDATA 2° STADIO TBML260
40	15901	NIPPLO ASPIRAZ.1/2"X3/4"X38,5
41	28894	GIUNTO ALLUMINIO D=10
42	0024100141	PARASTRAPPO GOMMA 76 TBML260
43	0024100123	GIUNTO TRASCINAMENTO 11X28
44	0024100132	BOCCOLA GUIDA POMPA-FRIZIONE
45	0024100059	TUBO PORTAUGELLO TBML160 2S
46	54056	BOCCOLA IGLIDUR-G 20X14X12X1
47	0024050052	FARFALLA ARIA TBG 260
48	0024050015	PERNO FARFALLA TBG 260MC
49	0024050051	PROTEZIONE CONVOGLIAT. TBG 260
50	230	TAPPO 1/8" H15,5
51	0024100130	RACCORDO VALVOLE TBML260
52	0024100128	NIPPLO M18X1,5XG1/4"X49
53	23823	OGIVA PER RACCORDO WOSS D=12
54	23830	DADO PER RACCORDO WOSS D=12
55	27679	RAC.DO X AT.CO WOSS D12 1/4"
56	0005080009	E.V. SCEM VE140 4DR 230/50-60
57	4987	RONDELLA RAME 13,5X18X2
58	31169	E.V. SCEM VE140CR 230/50-60
59	17066	NIPPLO 1/8"X1/8"X25 ZINCATO
60	0024100131	CORPO VALVOLA M20X1/8"X1/8"
61	5359	GUARNIZIONE OR 2018
62	0005180081	GUARNIZIONE OR 2068 VITON
63	0024100127	BOC.NE VITE REG.1/8"XM20X3/8"
64	0005150033	TAPPO 3/8" FEMMINA ZINC.

Rif.	Codice	Descrizione
65	0006020148	VITE REG.NE 1/8 X 25
66	31272	RONDELLA RAME 21,5X30X2
67	61398	RAC.DO X AT.CO WOSS D8 1/8"
68	0006020270	RACCORDO WOSS D8 1/4" DIR L36
69	0024100126	TUBO EV BY-PASS RITORNO
70	15902	NIPPLO RIT.3/4"X1/2"X63 SUN
71	31272	RONDELLA RAME 21,5X30X2
72	39040	BULLONE FORATO 1/4X26
73	23353	POMPA SUNTEC J7CAC 1001 4P
74	0024060017	NIPPLO 1/4"X1/8"X27,5
75	0024050043	LAMIERA CHIOCCIOLA TBG 360
76	0024050050	LAMIERA CONVOGLIATORE TBG 260
77	0024100121	AS.ELETTROFRIZIONE TBML 120-200
78	0024100014	UGELLO GAS MISCELAT.TBML80
79	0024100020	UGELLO GAS MISCELAT.TBML80 ACC
80	0024100142	GIUNTO POMPA-FRIZIONE TBML260
81	19726	SPES.RE FARF.12,2X19X0,5
82	0024010027	NIPPLO PREL.VO ARIA TBG
83	0030010574	GUARN.NE ELETTRODO IONIZ.MC30
84	0024100053	AS.SOP.TO DISCO FRES. TBML16
85	0024050020	ANELLO CONV.RE ARIA 318X280
86	0024050039	GUARN.NE FLANGIA AT.CO TBG 360
87	0024040016	CORDONE FIBRA DI VETRO 8X8X7
88	17639	PRIGIONIERO M12X63
89	23551	RACCORDO WOSS D10 1/4" GOM.
90	18058	TUBOFLEX 3/4"X1200 FD/FG
91	5460	FILTRO GASOLIO 1"X1"
92	3134	MOLLA 6,8X36X1,3
93	0024100129	SPILLO CONICO 27 X CH14
94	0024050070	STAFFA SOP.TO QUADRO TBG 260
		DAL N. BLT000009511003

0024100139 - GRUPPO MODULATORE - MODULATING SYSTEM - SYSTEME DE MODULATION - MODULATIONSSYSTEM

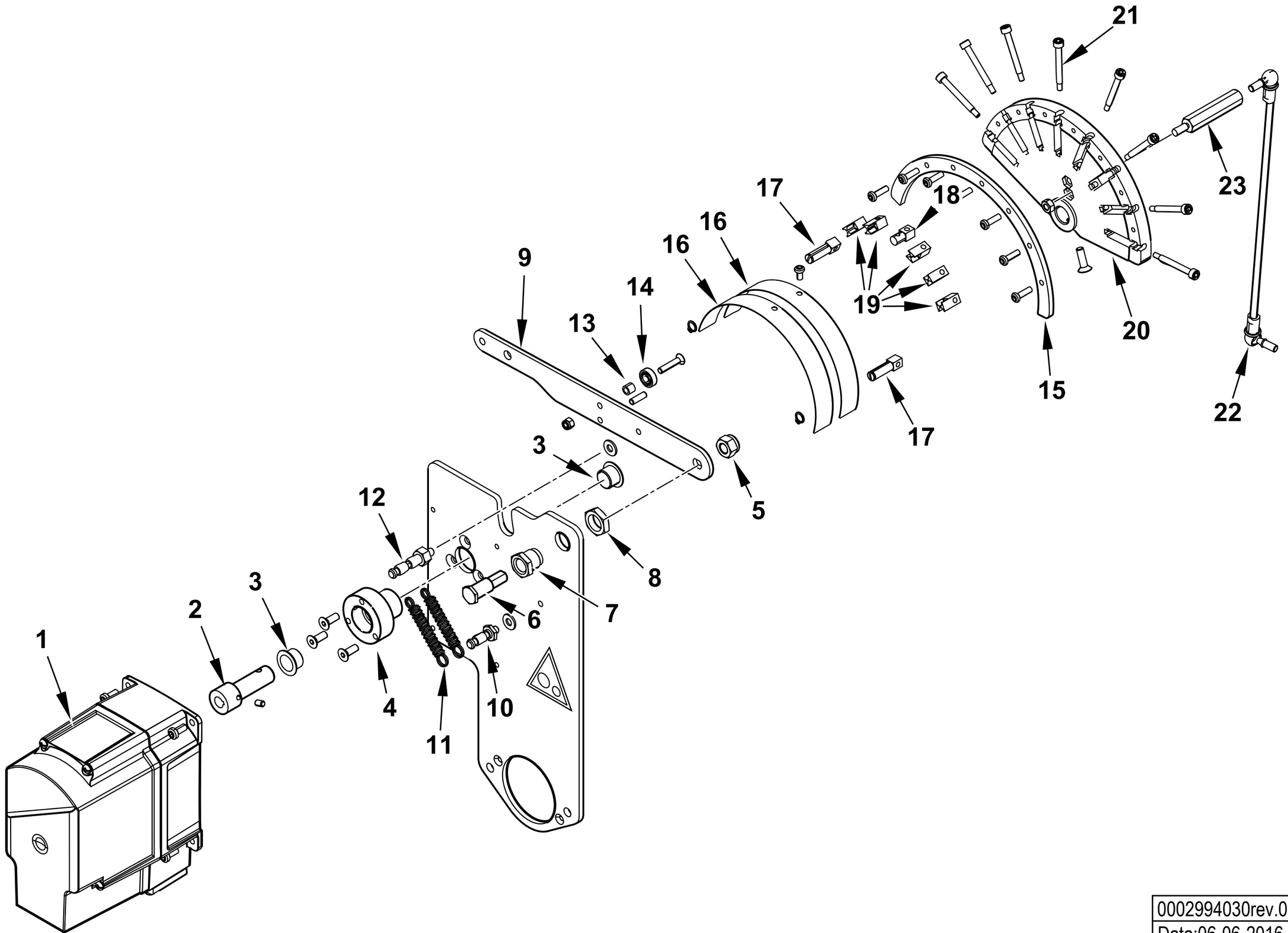

0002994030rev.0	dis. Balboni
Data:06-06-2016	visto:Gilli C.

TAV.A74

0024100139 **AS.MODULAT. TBML MC SQM40.281A**

Esploso **0002994030** **Rev.0**

Rif.	Codice	Descrizione
1	0005040232	MOT.NO SIEMENS SQM40.281A20
2	0024100149	PERNO MOT.NO SQM40-CAMMA LAMIN
3	0005170056	BOCCOLA AUTOL.IGLIDUR G 15X17
4	0024100148	BOCCOLA PER CAMMA TBML 260
5	0011030025	DADO ES.LE 3/8"X6
6	0012120161	PERNO FULCRO CAMMA A LAMINA
7	0012120195	BOCCOLA FULCRO CAMMA A LAMINA
8	0011030025	DADO ES.LE 3/8"X6
9	0012120145	LEVA X CAMMA MODUL. 90° TBG
10	0012150016	NOTTOLINO MOLLA M6X32
11	53109	MOLLA 55X8,5 OCCHIELLO 2 SPI
12	0012150015	NOTTOLINO MOLLA M6X48
13	0012120164	DISTANZIALE 5,1X8X7
14	0005170013	CUSCINETTO 5-16-5 625-2Z
15	0012120190	SETTORE CAMMA MODUL. 130° BGN
16	0012120173	LAMINA PER CAMMA 130°
17	0012120192	FORCHETTA PER CAMMA A LAMINA
18	0012120193	SOPPORTO LAMINA CAMMA 90-130°
19	0012120194	GUIDA PER LAMINA CAMMA
20	0012120170	CAMMA MODULATORE A NASTRO 130
21	0012120155	VITE TCCE 5X45 CAMMA A LAMI
22	0024100138	TIRANTE CON SNODI M6 L.312
23	45319	COLON.TA L 75 MF M6XM6 CH12

Rif.	Codice	Descrizione

0024100181 -QUADRO ELETTRICO - CONTROL PANEL - CUADRO ELECTRICO - APPAREILLAGE ELECTRIQUE - SCHALTGERAETE

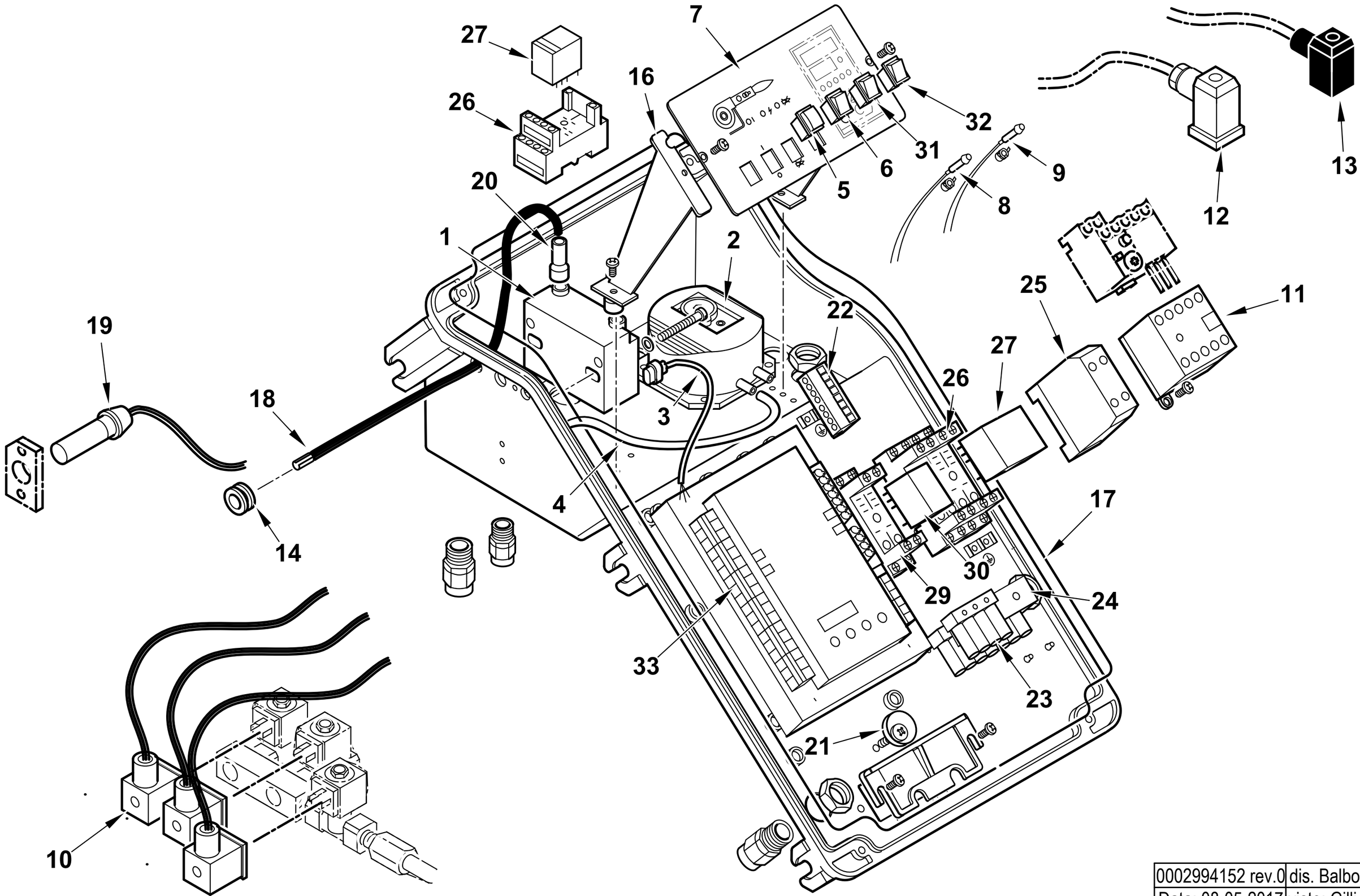

0002994152 rev.0	dis. Balboni
Data: 08-05-2017	visto: Gilli C.

TAV.C625

0024100181 AS.QUADRO ELET. TBML 260 MC

Esploso 0002994152 **Rev.0**

Rif.	Codice	Descrizione
1	0005020078	TRASF.RE FIDA 26/48 33% IT
2	0005040112	PRESSOSTATO KROMSC. DL8K-1
3	0005130111	CONNETTORE TRASF. BRAHMA L340
4	0005250094	TUBO IN PVC 5X8
5	0005120163	PULSANTE DOPPIO NA CR6
6	0005120081	INTER.RE UNIP. 0-I
7	0024100007	SINOTTICO TBML PN
8	0005120132	LAMPADA VERDE D6 CAVO L250
9	0005120133	LAMPADA ROSSA D6 CAVO L250
10	0005130175	CONNETTORE MPM 3PXL1300
11	0005110113	TELERUT.RE LOVATO BF2510A230
12	23522	CONNETTORE 14A GRIGIO M20
13	23521	CONNETTORE 12B NERO M20
14	0005140236	PASSAFILO GOMMA 14X10X3 F7
15	7456	FUSIBILE 6,3A 5X20 IWB 010
16	0024030014	DISTANZIALE PAN.LO ELET.CO
17	0024010018	GUARN.NE COPERCHIO QUADRO TBG
18	0005020037	CAVO A.T. L=560 D7 BOC. D.4
19	30960	FOTO SIEMENS QRA2M
20	0005140115	CAPPUCCIO TERM.LE A.T.
21	0024010019	ECCENTRICO PIASTRA BLOCCACAV
22	0005130172	CONNETTORE 7P FEMMINA P5
	0005130173	CONNETTORE 7P MASCHIO P5.08
23	0005130019	PRESA MARRONE 4 POLI
	0005130018	PRESA NERA 3 POLI
	0005130023	PRESA VERDE 4 POLI
24	0013010058	STAFFA SOP.TO CONN.RI SPARK
25	23062	PONTE RADRIZZATORE EGD2 WEID

Rif.	Codice	Descrizione
26	0005110094	ZOCCOLO RELE'4 CONT.TI CR-M4SS
27	0005110093	RELE' A 4 CONTATTI CR-M230AC4
29	0005110096	ZOCCOLO RELE'2 CONTATTI CR-PSS
30	0005110095	RELE' A 2 CONTATTI CR-P230AC2
31	0005120123	PULSANTE UNIP. MD60 NA
32	0005120125	DEVIATORE UNIP. MD60
33	0006020634	AP.RA SIEM. LME73 PROG.TBML 260
	0005130215	CONNETTORI PER LME73 AGG3.73

VALVOLA FARFALLA - BUTTERFLY VALVE - VANNE PAPILLON - VALVULA MARIPOSA - 0024100137

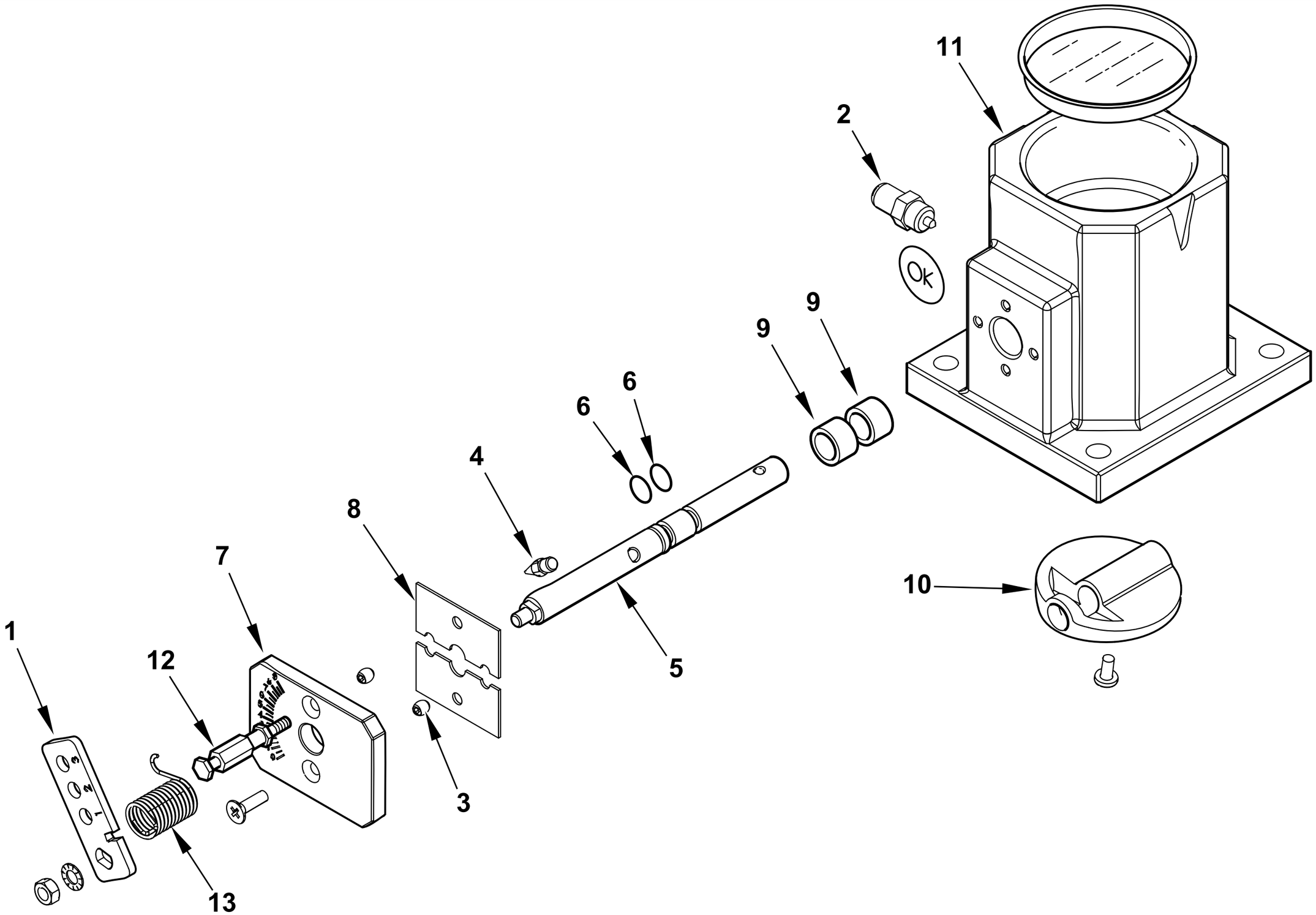

0002994028 rev.1	dis. Balboni
Data: 02-10-2017	visto:Gilli C.

TAV.V26

0024100137 **AS.VALV.FARFALLA TBG 260 MC** Esploso 0002994028 **Rev.1**

Rif.	Codice	Descrizione
1	0024030062	LEVA REGOLAZIONE TBG P CM SUP.
2	31483	PRESA PRESSIONE 1/8" CON.
3	5086	VITE STCE 4X5 UNI5923
4	54200	INDICE REGOLAZIONE ARIA
5	0024020026	PERNO VALV. FARF. GAS TBG P-V
6	30335	GUARNIZIONE OR 106
7	0025040035	PIASTRA NUMERATA FARF. TBG60
8	0024040006	PIASTRINA BLOCCAPERNO FARF.
9	0005170059	BOCCOLA PLASTICA 14X10 L=10
10	0024040004	FARFALLA GAS PROFILATA TBG150
11	0024040003	CORPO VALVOLA FARFALLA TBG
12	0024020027	NOTTOLINO MOLLA M4X48
13	0025040040	MOLLA FARFALLA GAS TBG 60P-V

Rif.	Codice	Descrizione

TBML 260 ME cod.56650010

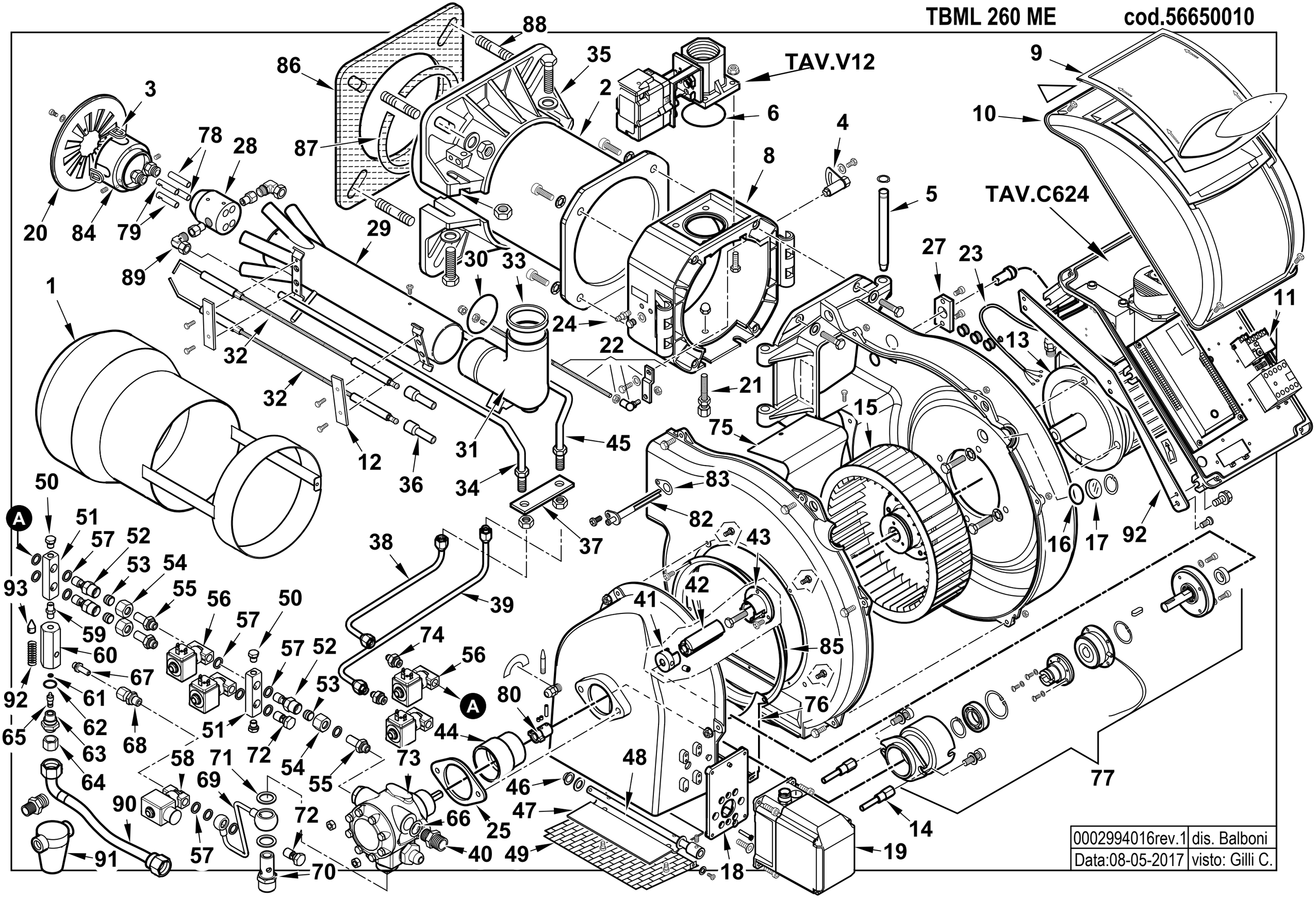

0002994016rev.1	dis. Balboni
Data:08-05-2017	visto: Gilli C.

56650010 **TBML 260 ME 50Hz** Esploso 0002994016 **Rev.1**

Rif.	Codice	Descrizione
1	0024100136	DIFFUSORE TBML260
2	0024080005	AS.CANNOTTO TBL160
3	0024100084	GOMMINO PROTEZIONE ELETTRODI
4	0024010008	SETTORE GRADUATO REG.NE TEST
5	0024010010	PERNO CERNIERA 15X180
6	0005180077	GUARNIZIONE OR 4312
8	0024100005	POLMONE CERNIERA TBML80
9	0024030013	COPERCHIO PLAST. FUME' TBG-T
10	8024030011	COPERCHIO QUADRO ELET.TBG-L
11	0005110127	RELE' TERMICO LOVRF38 9-14A
12	37960	STAFFA SOP.TO ELET.DI I93-F5
13	0005010251	MOTORE TRIF. KW5,5 230-400/50
		FINO AL N. BLT000009520194
13	0005010265	MOTORE TRIF. KW5,5 230-400/50
		DAL N. BLT000009520195
14	0024100133	DISTANZIALE CAMPANA FRIZIONE
15	0024100124	VENTOLA D.330X101 TBML260
16	23839	GUARNIZIONE OR 3125
17	0020020030	VETRINO 37X3 SPARK30
18	0024030049	SOPPORTO MOT.NO STE4,5 1,2-3NM
19	0005040167	MOT.NO LAMTEC 3NM 90°
20	0024100093	DISCO STAMP. D180X50 I94 TBML
21	0024100016	VITE FISSAGGIO RAC.DO TBML
22	0024100094	AS.LEVA REG.NE TESTA TBML200
23	0005140778	CAVO 4X2,5 L=980 X MOTORE
24	31483	PRESA PRESSIONE 1/8" CON.
25	0025050026	DISTANZIALE POMPA TBML ME
27	0005030261	SOP.TO FOTO SIEMENS QRA2 PIANO
	0005030310	MORSETTO FOTO SIEMENS QRA2
28	0024100009	CORPO POLVERIZZATORE TBML
29	0024100090	AS.TUBO MANDATA GAS TBML200
30	0005180076	GUARNIZIONE OR 3256

Rif.	Codice	Descrizione
31	0024030004	RACCORDO MANDATA GAS TBG
32	0024100051	ELETTRODO TBML160
33	0024030017	GUARN.NE RACCORDO GAS TBG55
34	0024100060	TUBO PORTAUGELLO TBML160 1S
35	8024030001	SEMIFLANGIA ATT.BRUC. TBG 120
36	0005060037	SOPPRESSORE A FILO 5000 OHM
37	0024100015	PIASTRA FISSAGGIO TUBI
38	0024100134	TUBO MANDATA I° STADIO TBML260
39	0024100135	TUBO MANDATA 2° STADIO TBML260
40	15901	NIPPLO ASPIRAZ.1/2"X3/4"X38,5
41	28894	GIUNTO ALLUMINIO D=10
42	0024100141	PARASTRAPPO GOMMA 76 TBML260
43	0024100123	GIUNTO TRASCINAMENTO 11X28
44	0024100132	BOCCOLA GUIDA POMPA-FRIZIONE
45	0024100059	TUBO PORTAUGELLO TBML160 2S
46	54056	BOCCOLA IGLIDUR-G 20X14X12X1
47	0024050052	FARFALLA ARIA TBG 260
48	0024050057	PERNO FARFALLA TBG 260ME
49	0024050051	PROTEZIONE CONVOGLIAT. TBG 260
50	230	TAPPO 1/8" H15,5
51	0024100130	RACCORDO VALVOLE TBML260
52	0024100128	NIPPLO M18X1,5XG1/4"X49
53	23823	OGIVA PER RACCORDO WOSS D=12
54	23830	DADO PER RACCORDO WOSS D=12
55	27679	RAC.DO X AT.CO WOSS D12 1/4"
56	0005080009	E.V. SCEM VE140 4DR 230/50-60
57	4987	RONDELLA RAME 13,5X18X2
58	31169	E.V. SCEM VE140CR 230/50-60
59	17066	NIPPLO 1/8"X1/8"X25 ZINCATO
60	0024100131	CORPO VALVOLA M20X1/8"X1/8"
61	5359	GUARNIZIONE OR 2018
62	0005180081	GUARNIZIONE OR 2068 VITON
63	0024100127	BOC.NE VITE REG.1/8"XM20X3/8"

Rif.	Codice	Descrizione
64	0005150033	TAPPO 3/8" FEMMINA ZINC.
65	0006020148	VITE REG.NE 1/8 X 25
66	31272	RONDELLA RAME 21,5X30X2
67	61398	RAC.DO X AT.CO WOSS D8 1/8"
68	0006020270	RACCORDO WOSS D8 1/4" DIR L36
69	0024100126	TUBO EV BY-PASS RITORNO
70	15902	NIPPLO RIT.3/4"X1/2"X63 SUN
71	31272	RONDELLA RAME 21,5X30X2
72	39040	BULLONE FORATO 1/4X26
73	23353	POMPA SUNTEC J7CAC 1001 4P
74	0024060017	NIPPLO 1/4"X1/8"X27,5
75	0024050043	LAMIERA CHIOCCIOLA TBG 360
76	0024050050	LAMIERA CONVOGLIATORE TBG 260
77	0024100121	AS.ELETTROFRIZIONE TBML 120-200
78	0024100014	UGELLO GAS MISCELAT.TBML80
79	0024100020	UGELLO GAS MISCELAT.TBML80 ACC
80	0024100142	GIUNTO POMPA-FRIZIONE TBML260
82	0024010027	NIPPLO PREL.VO ARIA TBG
83	0030010574	GUARN.NE ELETTRODO IONIZ.MC30
84	0024100053	AS.SOP.TO DISCO FRES. TBML16
85	0024050020	ANELLO CONV.RE ARIA 318X280
86	0024050039	GUARN.NE FLANGIA AT.CO TBG 360
87	0024040016	CORDONE FIBRA DI VETRO 8X8X7
88	17639	PRIGIONIERO M12X63
89	23551	RACCORDO WOSS D10 1/4" GOM.
90	18058	TUBOFLEX 3/4"X1200 FD/FG
91	5460	FILTRO GASOLIO 1"X1"
92	3134	MOLLA 6,8X36X1,3
93	0024100129	SPILLO CONICO 27 X CH14
94	0024050070	STAFFA SOP.TO QUADRO TBG 260
		DAL N. BLT000009520195

0024100180 -QUADRO ELETTRICO - CONTROL PANEL - CUADRO ELECTRICO - APPAREILLAGE ELECTRIQUE - SCHALTGERAETE

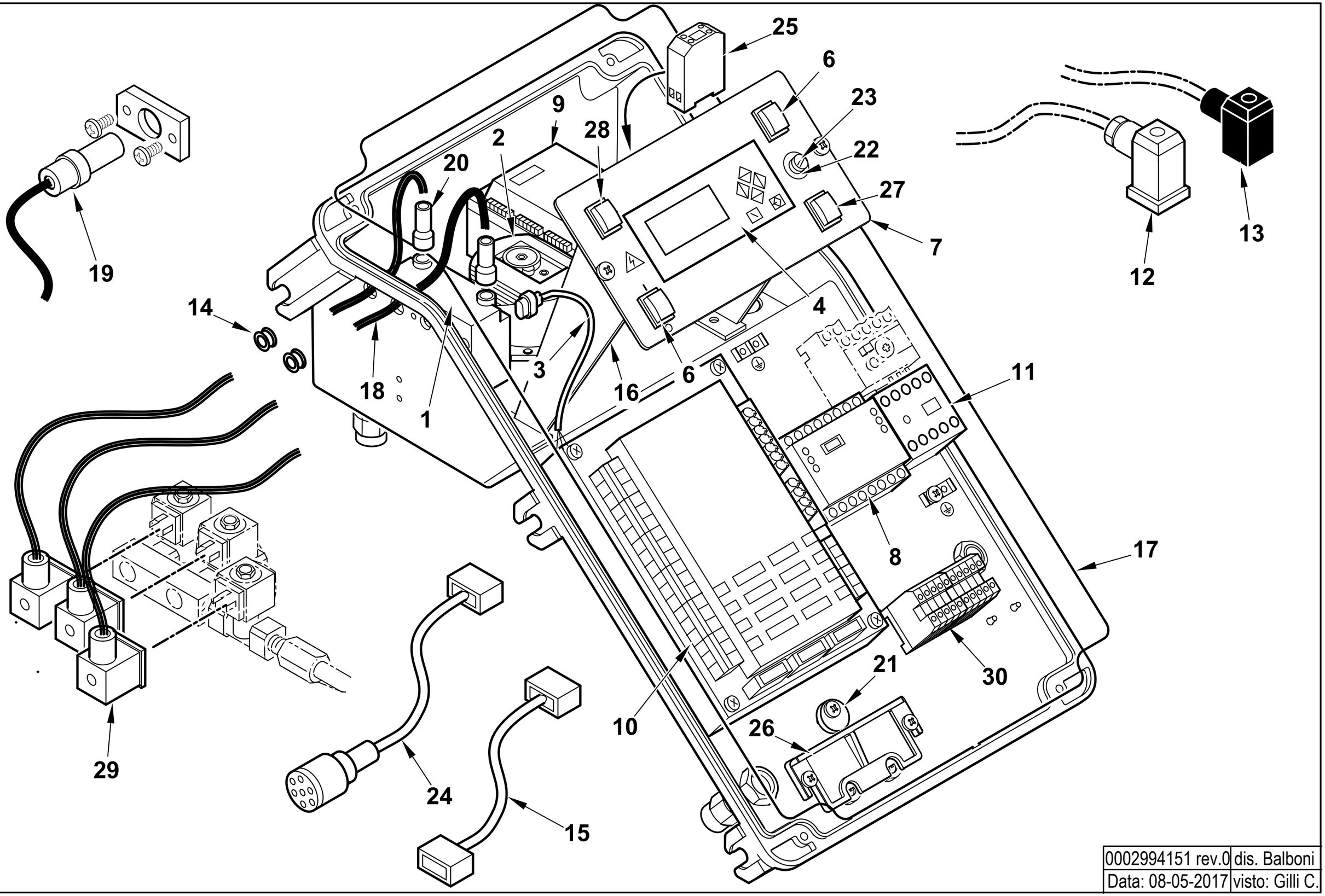

0002994151 rev.0	dis. Balboni
Data: 08-05-2017	visto: Gilli C.

TAV.C624

0024100180 AS.QUADRO ELET. TBML 260 ME

Esploso 0002994151 **Rev.0**

Rif.	Codice	Descrizione
1	0005020078	TRASF.RE FIDA 26/48 33% IT
2	0005040112	PRESSOSTATO KROMSC. DL8K-1
	0005250094	TUBO IN PVC 5X8
3	0005130111	CONNETTORE TRASF. BRAHMA L340
4	0005030266	DISPLAY LAMTEC UI300
5	0005120163	PULSANTE DOPPIO NA CR6
6	0005120081	INTER.RE UNIP. 0-I
7	0024100100	SINOTTICO TBML ME BT340
8	0005050142	REGOLATORE LAMTEC LCM100
	0005140687	SERIE FILI COL.TO BT320-LCM100
9	0005030297	MODULO LAMTEC DFM300 DUE COMB.
10	0006020556	AP.RA LAMTEC BT340 TBML50-200
	0005130205	KIT CONNETTORI LAMTEC X BT320
11	0005110110	TELERUT.RE LOVATO BG0910A230
12	23522	CONNETTORE 14A GRIGIO ANTISTR.
13	23521	CONNETTORE 12B NERO ANTISTRAP.
14	0005140236	PASSAFILO GOMMA 14X10X3 F7
15	0005140651	CAVO COL.TO MOT.NO LAMT. 0,8NM
16	0024030014	DISTANZIALE PAN.LO ELET.CO
17	0024010018	GUARN.NE COPERCHIO QUADRO TBG
18	0005020037	CAVO A.T. L=560 D7 BOC. D.4
19	30960	FOTO SIEMENS QRA2M
20	0005140115	CAPPUCCIO TERM.LE A.T.
21	0024010019	ECCENTRICO PIASTRA BLOCCACAV
22	7456	FUSIBILE 6,3A 5X20 IWB 0102Q
23	0005120126	PORTAFUSIBILE 5X20 K1058/2

Rif.	Codice	Descrizione
24	0005140736	CAVO COL.TO MOT.NO LAMT. 1,2NM
25	23062	PONTE RADRIZZATORE EGD2 WEID
26	0024030016	PIASTRINA BLOCCACAVO
27	0005120163	PULSANTE DOPPIO NA CR6
28	0005120125	DEVIATORE UNIP. MD60
29	0005130175	CONNETTORE MPM 3PXL1300
30	0005130180	MORSETTO CABUR 2,5-15 RN2/GR

ASSIEME VALVOLA FARFALLA+POLMONE - BUTTERFLY VALVE - VANNE PAPILLON - VALVULA MARIPOSA - 0024040041

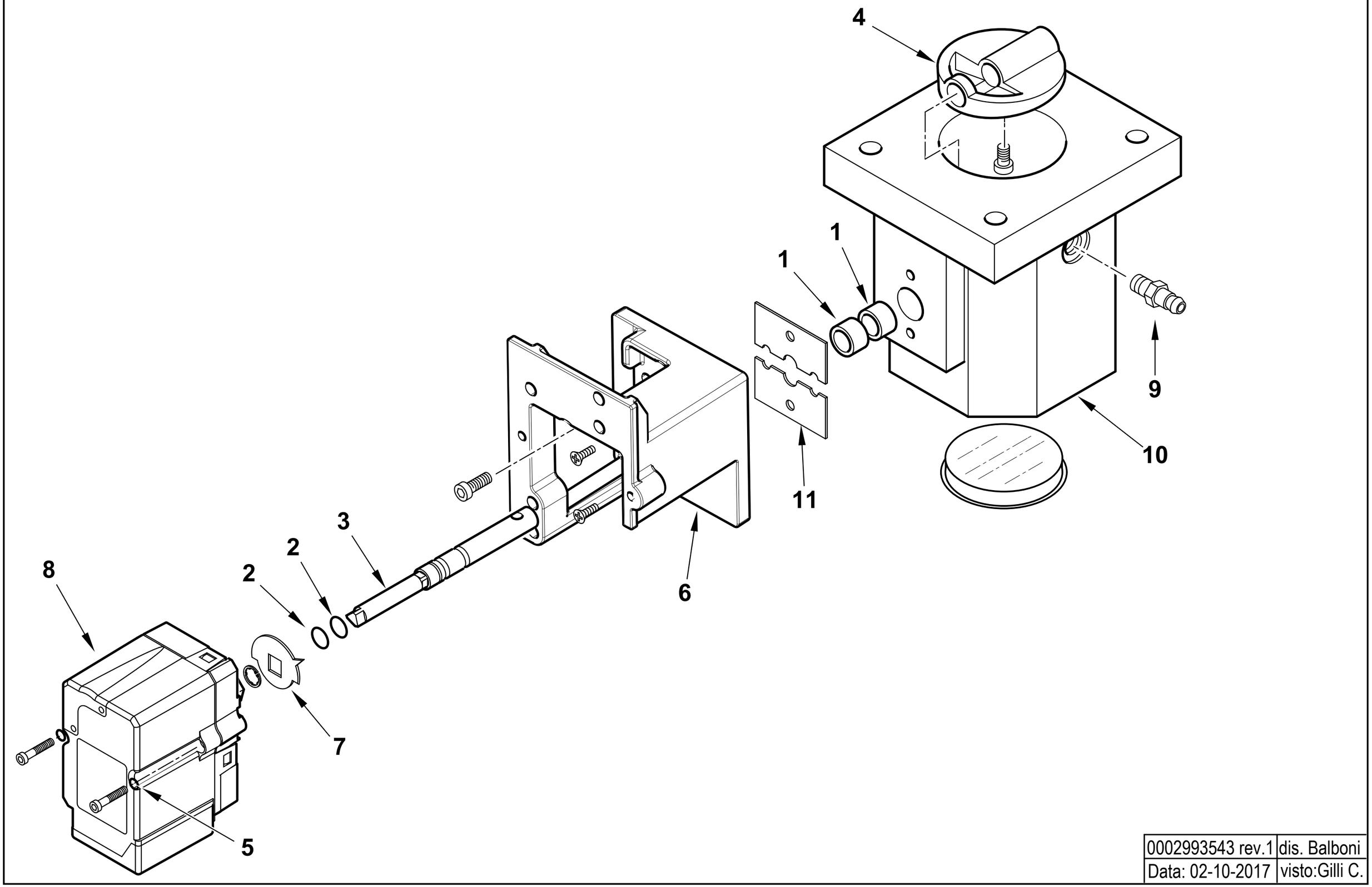

0002993543 rev.1	dis. Balboni
Data: 02-10-2017	visto:Gilli C.

TAV.V12

0024040041 AS.VALV.FARF-MOT.NO TBG STE4,5

Esploso 0002993543 **Rev.0**

Rif.	Codice	Descrizione
1	0005170059	BOCCOLA PLASTICA 14X10 L=10
2	30335	GUARNIZIONE OR 106
3	0024040040	PERNO VALV.FARFALLA GAS 10X1
4	0024040004	FARFALLA GAS PROFILATA TBG15
5	0005180101	GUARNIZIONE OR 2015
6	0024030048	SOPPORTO MOT.NO LAMTEC 0,8NM
7	0006020505	INDICE FARFALLA GAS LAMTEC
8	0005040154	MOT.NO LAMTEC STE4,5 0,8NM 9
9	31483	PRESA PRESSIONE 1/8" CON.
10	0024040003	CORPO VALVOLA FARFALLA TBG

Rif.	Codice	Descrizione
11	0024040006	PIASTRINA BLOCCAPERNO FARF. F4

TBML 350 ME cod.56710010

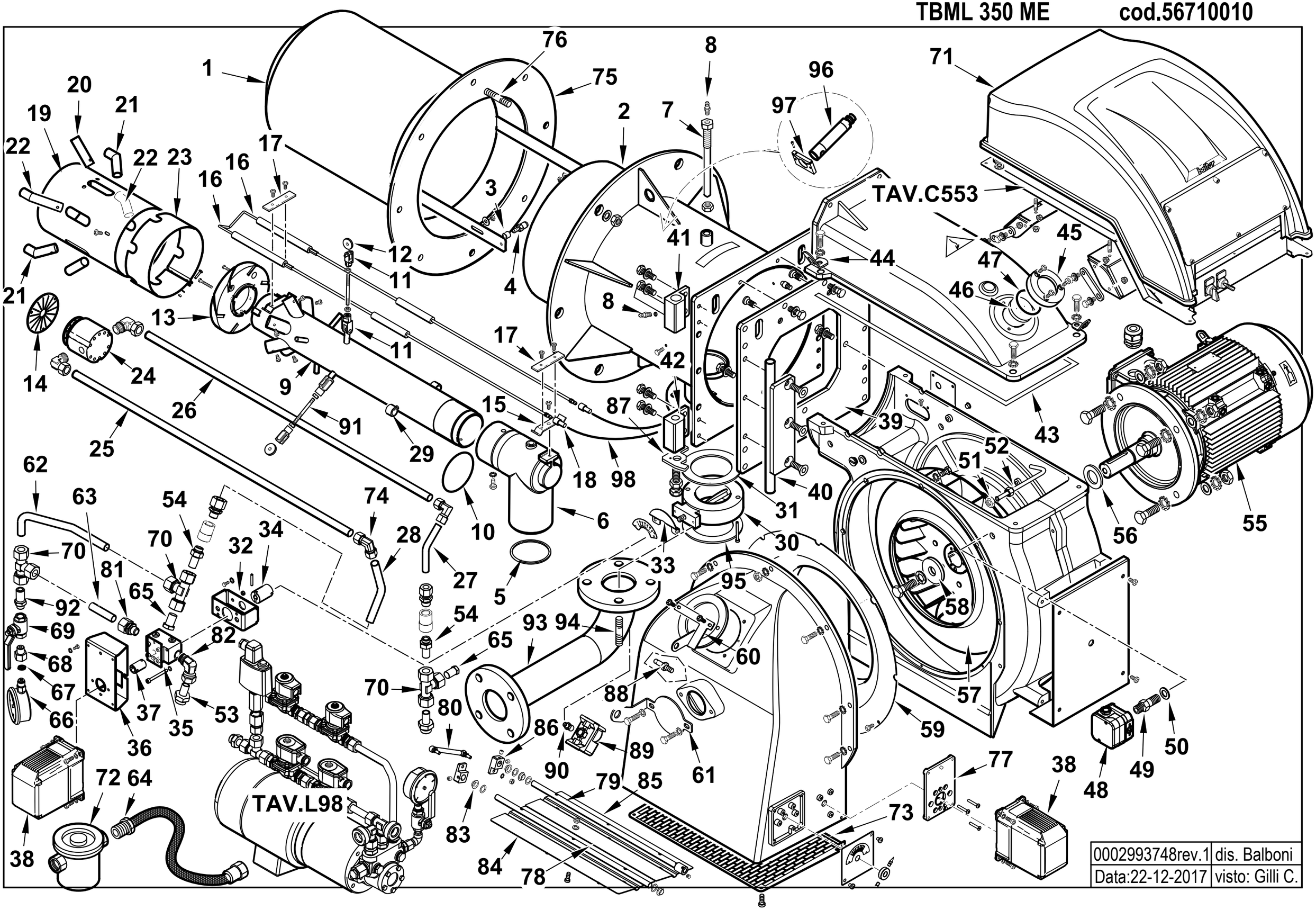

0002993748rev.1	dis. Balboni
Data:22-12-2017	visto: Gilli C.

56710010 TBML 350 ME

Esploso 0002993748 **Rev.1**

Rif.	Codice	Descrizione
1	0026020002	DIFFUSORE IB 350
2	0012130002	AS.CANNOTTO TBML350
3	0011040010	DISTANZIALE 8,5X14X12
4	18476	NOTTOLINO REG. DIF.RE 46XM8
5	0026020012	GUARN.NE RACCORDO GAS IB 350
6	0026020004	RACCORDO GAS IB 350-550
7	0027010011	VITE FISSAGGIO RAC.DO TBG800
8	31483	PRESA PRESSIONE 1/8" CON.
9	0012130003	AS. TUBO MAN.TA TBML350
10	0005180107	GUARNIZIONE OR 3325 VITON
11	30543	FORCELLA M8 CON CLIPS UNI1676
12	0027010050	RUOTA DI SCORRIMENTO 30X8 L7
13	0012130005	DISCO FRESATO TBML350 D170 I85
14	0012130006	DISCO FRESATO 94X20 I85 TBML
15	0010060090	STAFFA SOP.TO ELET.DI I73-M5 F
16	0012130030	ELETTRODO TBML 350
17	34929	STAFFA SOP.TO ELET.DI I73-F5
18	0005060037	SOPPRESSORE 5 KOHM A FILO
19	0026020006	CANNOTTO INTERNO IB 350
20	0026020007	UGELLO GAS MISCELAT.IB350 RAD
21	0026020011	UGELLO GAS MISCELAT.IB350 L83
22	0026020008	UGELLO GAS MISCELAT.IB350 L89
23	0026020009	FASCIA CHIUSURA ASOLE IB 350
24	0012130004	CORPO POLVERIZZATORE TBML350
25	0012130042	TUBO RIT. RWG-RWG TBML350
26	0012130041	TUBO MAN. RWG-RWG TBML350
27	0012130040	TUBO MAN. GASOLIO TBML350
28	0012130043	TUBO RIT. GASOLIO TBML350
29	0012130039	OCCHIELLO SOP.TO TUBO D12
30	0005100100	VALV. FARFALLA DN65R FOR.
31	0006020428	GUARNIZIONE FARFALLA DK65
32	0012130009	STAFFA SOP.TO REGOLAT. TBML350
33	0012120163	STAFFA X TARG. VALVOLA GAS
34	0012130010	GIUNTO REG.PRES.NE - FARF. GAS
35	0005080036	REGOLATORE PRES.NE ITRE1 3/8"
36	0012130034	STAFFA SOP.TO MOT. GAS TBML350
37	0012130032	GIUNTO REG.PRES.NE-MOT.NO GAS
38	0005040167	MOT.NO LAMTEC STE4,5 3NM 90°
39	0012130001	PIASTRA SOP.TO CERN.RA TBML350
40	0012140016	PERNO CERNIERA GI 700
41	0012140017	CERNIERA GI 700 SUPERIORE
42	0012140018	CERNIERA GI 700 INFERIORE
43	0012010166	GUARNIZIONE CHIOCCIOLA 180
44	0012120139	STAFFA SOLLEVAMENTO BRUCIATORE
45	8012010145	ANELLO PER VETRINO 93X53 PRES.
46	0012010143	VETRINO 60X3 FUME' POLICARB.
47	23299	GUARNIZIONE OR 3218
48	0005040080	PRESSOSTATO DUNGS LGW3A4 AG G3
49	28932	NIPPLO PRES.TO 1/4"X1/4"X48
50	4987	RONDELLA RAME 13,5X18X2
51	35623	DADO ES.LE 1/4"X6
52	0012120183	TUBINO PREL.VO ARIA BGN 450 PE
53	57058	RAC.DO X AT.CO WOSS D15 1/2"
54	44138	RAC.DO X AT.CO WOSS D15 3/8"
55	0005010267	MOTORE TRIF. KW7,5 230-400/50
56	29364	DISTAN.LE VENTOLA 38X58X5
57	29361	VENTOLA D.430X45
58	17887	PIATTELLO FISS.GIO VENTOLA D38
59	0012010130	ANELLO CONV.RE ARIA 482X255
60	0012130022	STAFFA SOP. TUBI MAN. TBML350
61	0012130023	STAFFA SOP. TUBI RIT. TBML350
62	0012130025	TUBO RIT. RWT-RWT TBML350
63	0012130026	TUBO RIT. RW-REG.PRES. TBML350
64	0005070456	TUBOFLEX 1"1/4X1500 MD/FD
65	0012130014	TAPPO SVUOT.TO CIRCUITO D15
66	23920	MANOMETRO 0-40 BAR D63 GLICER.
67	5359	GUARNIZIONE OR 2018
68	19546	RACCORDO X MANOMETRO 1/4"X1/4"
69	0005070310	VALVOLA A SFERA FXF 1/4" OLIO
70	31423	RACCORDO WOSS D15 T
71	0027010057	AS.COPERC/VETR.QUADRO E.TBG800
72	30875	FILTRO GASOLIO 1"1/4 Fino al N.BLT000009462364
72	0005070630	FILTRO GASOLIO 1"1/4 Dal N.BLT000009462365
73	0012010129	PROTEZIONE CONVOGLIATORE 200 P
74	23437	RACCORDO WOSS D12 GOM.
75	44025	GUARN.NE FLANGIA 580X360
76	17888	PRIGIONIERO M20X108
77	0012120168	STAFFA SOP.TO MOT. ARIA STE4,5
78	0012010147	PERNO FARFALLA BGN200-390 L490
79	0012120176	PERNO FARFALLA BGN300ME ST4,5
80	0012010155	TIRANTE CON SNODI M6 L.117
81	0005150044	RACCORDO WOSS D15 3/8" DIR.
82	0005150040	RACCORDO WOSS D15 3/8" GOM.
83	54056	BOCCOLA IGLIDUR-G 20X14X12X1
84	0012010132	FARFALLA BGN200-390 L414,5
85	0012010133	FARFALLA BGN200-390 L422
86	0019040006	NOTTOLINO COL.TO D12 H15 D6
87	0012130033	BLOCCO APERTURA TESTA TBML350
88	58029	ATTACCO TUBO M5X6
89	0005040068	PRESSOSTATO DUNGS GW150A6
90	0005150151	NIPPLO 1/4"CON.X 1/8"CON.
91	0030050154	BARRA FILETTATA M8X70 Fino al N.BLT000009542391
91	0026020071	BARRA FILETTATA M8X45 Dal N.BLT000009542392
92	13373	RAC.DO X AT.CO WOSS D15 1/4"
93	0012130045	RACCORDO RAMPA DN65 L400
94	57179	PRIGIONIERO M16X122
95	23129	GUARNIZIONE CENTELLEN DN65
96	30837	FOTO SIEMENS QRA2
96	0005030310	MORSETTO FOTO SIEMENS QRA2
97	30895	SOP.TO FOTO SIEMENS QRA2 TONDO

0012130047 -QUADRO ELETTRICO - CONTROL PANEL - CUADRO ELECTRICO - APPAREILLAGE ELECTRIQUE - SCHALTGERAETE

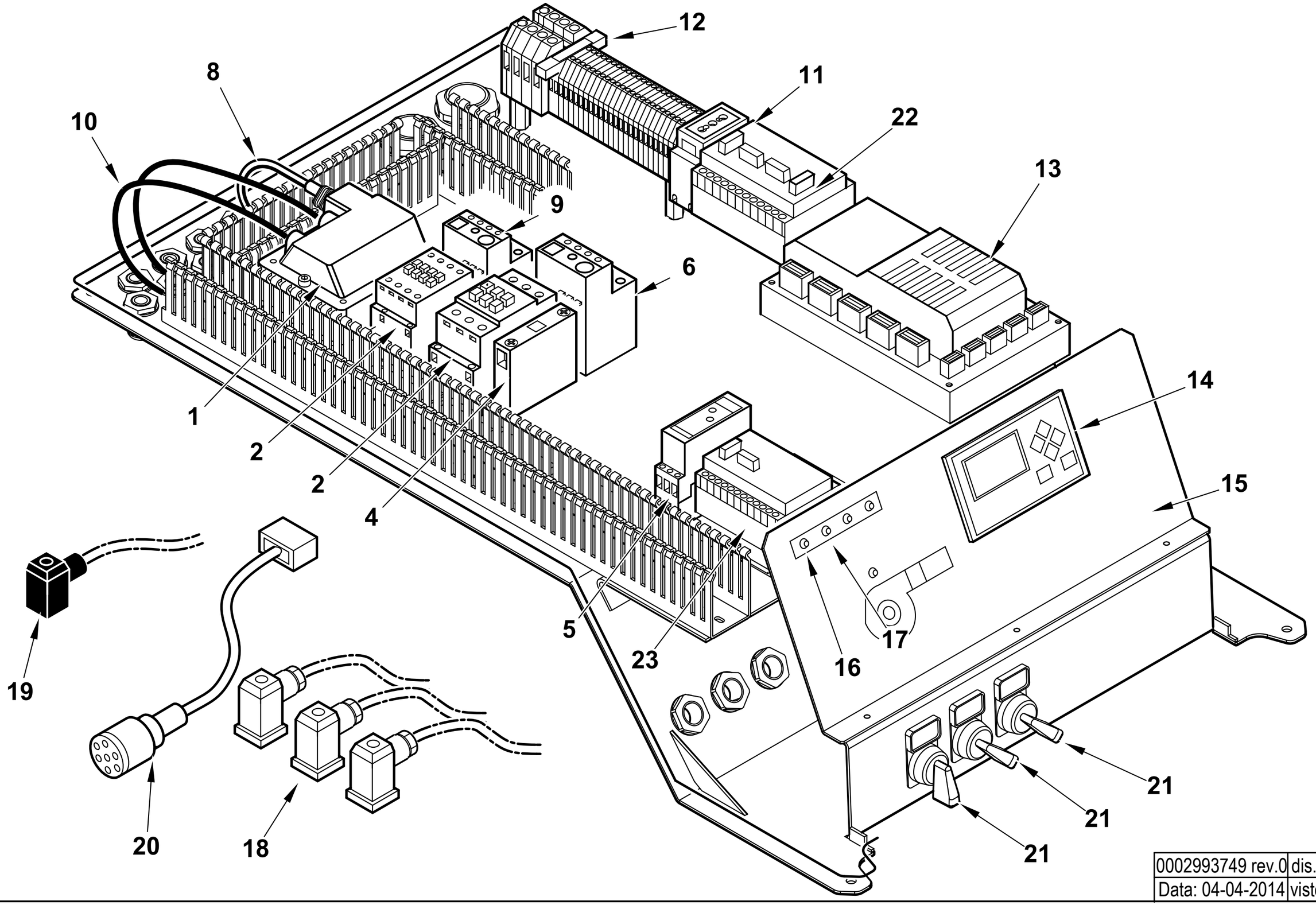

0002993749 rev.0	dis. Balboni
Data: 04-04-2014	visto: Gilli C.

TAV.C553

0012130047 **AS.QUADRO ELET. TBML350 BT340** Esploso **0002993749** **Rev.0**

Rif.	Codice	Descrizione
1	0005020067	TRASF.RE 10/30 230/50 CM SP4
2	0005110113	TELERUT.RE LOVATO BF2510A230
	0005110110	TELERUT.RE LOVATO BG0910A230
4	0005110136	CONTATTO AUS.LOVATO 11BGX1011
5	23231	TEMPORIZ.RE LOVATO TMST
6	0005110128	RELE' TERMICO LOVRF38 13-18A
8	0005130136	CONNETTORE TRASF. FIDA L1500
9	0005110123	RELE' TERMICO LOVATO 2,9-4A
10	30223	CAVO A.T. 1 MMQ D.7
	0005130113	TERMINALE CAVO A.T. D.4
11	0005130146	PRESA VIMAR 10/16A GUIDA TS3
12	7456	FUSIBILE 6,3A 5X20 IWB 010
13	0006020538	AP.RA LAMTEC BT340 PROG.TBML
	0005130205	CONNETTORI LAMTEC PER BT320
14	0005030266	DISPLAY LAMTEC UI300
15	0027030035	SINOTTICO TBML 800ME UI300/Y
16	0005120133	LAMPADA ROSSA D6 CAVO L250
17	0005120132	LAMPADA VERDE D6 CAVO L250
18	23522	CONNETTORE 14A GRIGIO M20
19	23521	CONNETTORE 12B NERO M20
20	0005140737	CAVO COL.TO MOT.NO LAMT. 1,2NM
21	0005120160	PORTATARGH. PULSANTE S22 15X27
	0005120161	PROTEZIONE TRASP.TARGHET.15X27
	0015320176	TARG. PVC GAS - OIL
	0015320174	TARG. PVC 0 - 1
	0015320175	TARG. PVC MARCIA - ARRESTO
	0005120175	SELETTORE D22 LEVA 0-1
	0005120184	BASE FISSAGGIO CONTATTI
	0005120183	CONTATTO AUX 1NO
	0005120182	CONTATTO AUX 1NC

Rif.	Codice	Descrizione
22	0005050142	REGOLATORE LAMTEC LCM100
23	0005030297	ODULO LAMTEC DFM300 DUE COM

FS21201700L - GRUPPO MOTORE POMPA - PUMP MOTOR GROUP - GRUPO MOTOR BOMBA (kW1,5-450-50Hz)

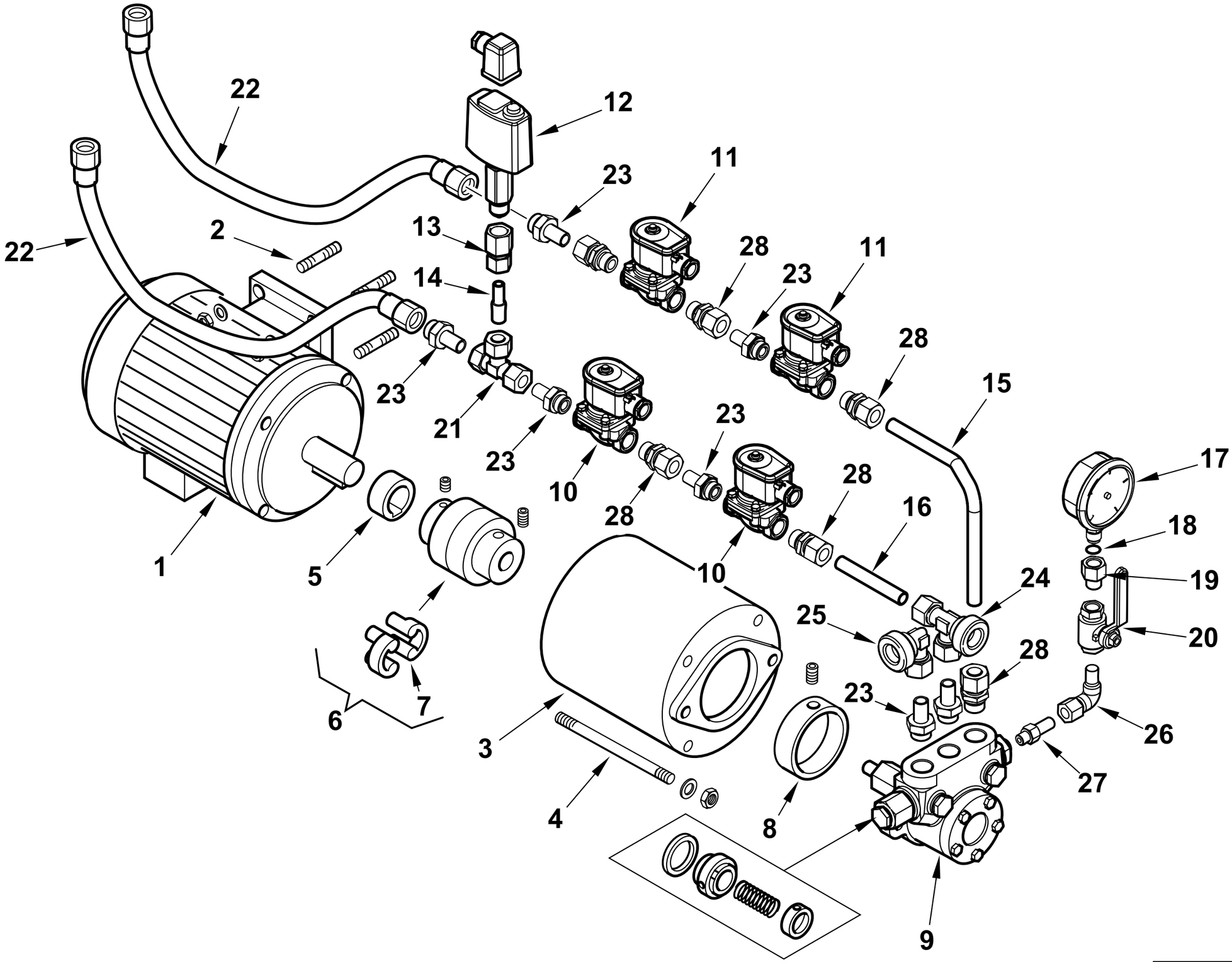

0002993649 rev.0	dis. Balboni
Data: 06-06-2013	visto:Gilli C.

TAV.L98

FS21201700L **Gruppo motore-pompa kW 1,5-450** esploso **0002993649** **Rev.0**

Rif.	Codice	Descrizione
1	30766	MOTORE P.KW1,5 230-400/50 2P
2	31786	PRIGIONIERO M8X31
3	39105	SOP.TO POMPA 2BT300/700
4	18708	TIRANTE M 8X160
5	38595	DISTANZIALE GIUNTO D24-H14
6	36823	GIUNTO MOTORE POMPA D24XD12
7	17886	PARASTRAPPO GIUNTO GHISA GER
8	36824	RIDUZIONE POMPA
9	0005060022	POMPA BALTUR 450
	95555	GUARN. TENUTA POMPA
10	0005080026	E.V. LUCIFER 121G2520 115/50
11	0005080034	E.V. LUCIFER E321H25 110/50
12	0005040074	PRESSOSTATO SAUTER DSB158F001
13	0005150135	PORTA MANOMETRO 1/2"X D=12
14	0012130016	RIDUZIONE D15 X D12 X PRESS.TO
15	0012130024	TUBO MAN. POMPA-EV TBML350
16	0012130027	TUBO RIT. RW-AT.CO FL. TBML350
17	23920	MANOMETRO 0-40 BAR D63 GLICER.
18	5359	GUARNIZIONE OR 2018
19	19546	RACCORDO X MANOMETRO 1/4"X1/4"
20	0005070310	VALVOLA A SFERA FXF 1/4" OLIO
21	31423	RACCORDO WOSS D15 T
22	0012130036	TUBOFLEX 1/2"X1200 FD/FG 30BAR
23	57058	RAC.DO X AT.CO WOSS D15 1/2"
24	27663	AT.CO TUBO FLEX 1"1/4 3VIE D15
25	0012020044	AT.CO TUBO FLEX 1"1/4 GOM.
26	23551	RACCORDO WOSS D10 1/4" GOM.
27	0010080028	RAC.DO X AT.CO WOSS D10 1/8"
28	23076	RACCORDO WOSS D15 1/2" DIR.

Rif.	Codice	Descrizione

TBML 360 MC cod.56670010 DA MATRICOLA N° BLT000009472840

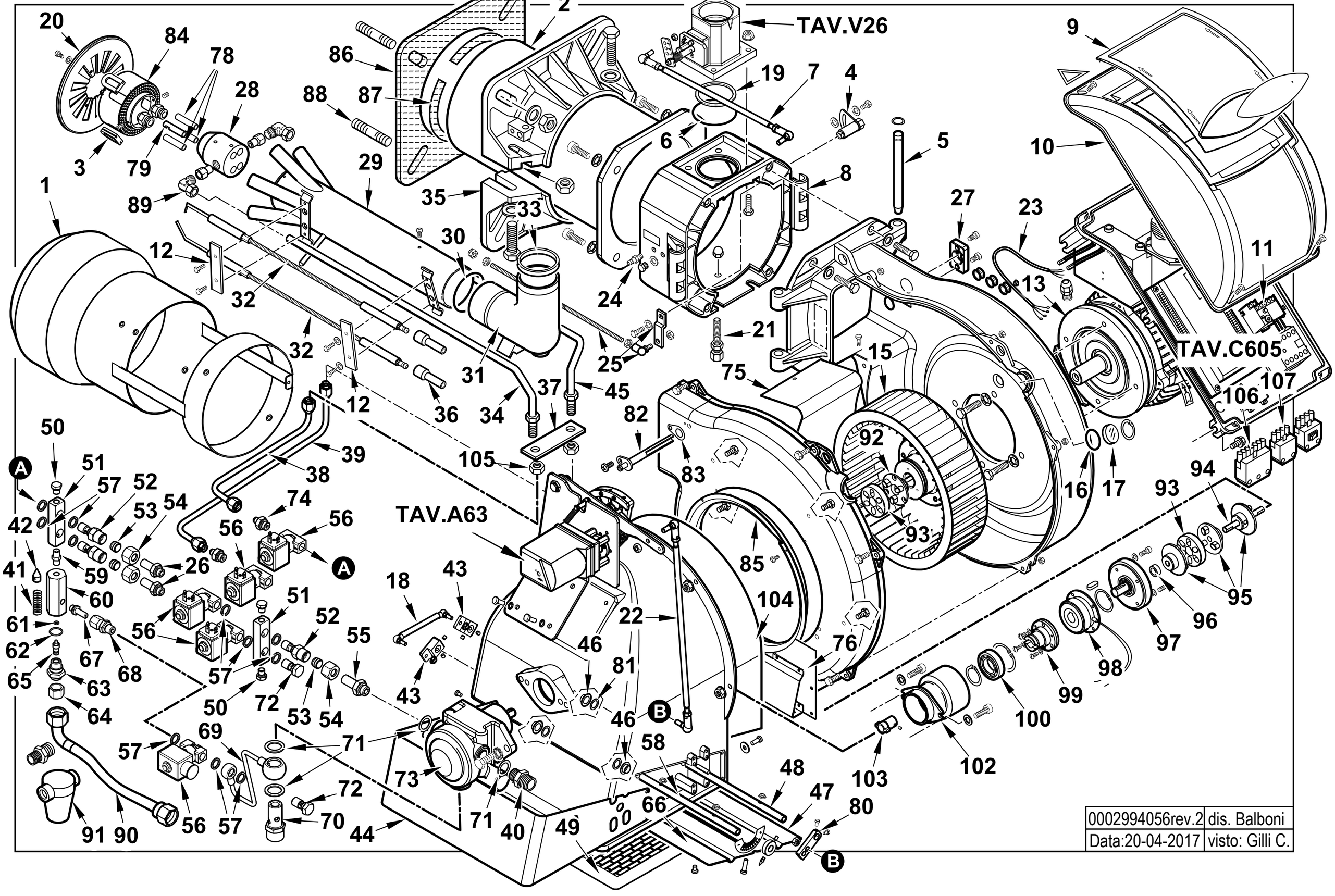

0002994056rev.2	dis. Balboni
Data:20-04-2017	visto: Gilli C.

56670010 **TBML 360 MC 50Hz** Esploso 0002994056 **Rev.2 da matricola BLT000009472840**

Rif.	Codice	Descrizione
1	0024100157	DIFFUSORE TBML360
2	0024080005	AS.CANNOTTO TBL160
3	0024100084	GOMMINO PROTEZIONE ELETTRODI
4	0024010008	SETTORE GRADUATO REG.NE TEST
5	0024010010	PERNO CERNIERA 15X180
6	0005180077	GUARNIZIONE OR 4312
7	0024050063	TIRANTE CON SNODI M6 L.466
8	0024100005	POLMONE CERNIERA TBML80
9	0024030013	COPERCHIO PLAST. FUME' TBG-T
10	8024030011	COPERCHIO QUADRO ELET.TBG-L
11	0005110128	RELE' TERMICO LOVRF38 13-18A
12	37960	STAFFA SOP.TO ELET.DI I93-F5
13	0005010257	MOTORE TRIF. KW7 230-400/50
15	0024100147	VENTOLA D.350X101 TBML360
16	23839	GUARNIZIONE OR 3125
17	0020020030	VETRINO 37X3 SPARK30
18	0012010155	TIRANTE CON SNODI M6 L.117
19	0024030017	GUARN.NE RACCORDO GAS TBG55
20	0024100150	DISCO STAMP. D150X50 I76TBML
21	0024100016	VITE FISSAGGIO RAC.DO TBML
22	0024050061	TIRANTE CON SNODI M8 L.520
23	0005140781	CAVO 4X4 L=980 X MOTORE
24	31483	PRESA PRESSIONE 1/8" CON.
25	0024100094	AS.LEVA REG.NE TESTA TBML200
26	27679	RAC.DO X AT.CO WOSS D12 1/4"
27	0005030261	SOP.TO FOTO SIEMENS QRA2 PIANO
	0005030310	MORSETTO FOTO SIEMENS QRA2
28	0024100009	CORPO POLVERIZZATORE TBML
29	0024100090	AS.TUBO MANDATA GAS TBML200
30	0005180076	GUARNIZIONE OR 3256
31	0024030004	RACCORDO MANDATA GAS TBG
32	0024100051	ELETTRODO TBML160
33	0024030017	GUARN.NE RACCORDO GAS TBG55
34	0024100060	TUBO PORTAUGELLO TBML160 1S
35	8024030001	SEMIFLANGIA ATT.BRUC. TBG 120
36	0005060037	SOPPRESSORE A FILO 5000 OHM

Rif.	Codice	Descrizione
37	0024100015	PIASTRA FISSAGGIO TUBI
38	0024100177	TUBO MANDATA I° STADIO TBML360
39	0024100178	TUBO MANDATA 2° STADIO TBML360
40	15901	NIPPLO ASPIRAZ.1/2"X3/4"X38,5
41	3134	MOLLA 6,8X36X1,3
42	0024100129	SPILLO CONICO 27 X CH14
43	0019040006	NOTTOLINO COL.TO D12 H15 D6
44	0024050055	COPERCHIO CONVOGL.RE TBG 360
45	0024100059	TUBO PORTAUGELLO TBML160 2S
46	54056	BOCCOLA IGLIDUR-G 20X14X12X1
47	0024050047	FARFALLA ARIA TBG 360 L313
48	0024050060	PERNO FARFALLA TBG 360MC L430
49	0024050044	PROTEZIONE CONVOGLIAT. TBG 360
50	230	TAPPO 1/8" H15,5
51	0024100130	RACCORDO VALVOLE TBML260
52	0024100128	NIPPLO M18X1,5XG1/4"X49
53	23823	OGIVA PER RACCORDO WOSS D=12
54	23830	DADO PER RACCORDO WOSS D=12
55	60079	RAC.DO X AT.CO WOSS D12 1/2"
56	0005080009	E.V. SCEM VE140 4DR 230/50-60
57	4987	RONDELLA RAME 13,5X18X2
58	0024050054	PERNO FARFALLA TBG 360ME L415
59	17066	NIPPLO 1/8"X1/8"X25 ZINCATO
60	0024100131	CORPO VALVOLA M20X1/8"X1/8"
	3134	MOLLA 6,8X36X1,3
	0024100129	SPILLO CONICO 27 X CH14
61	5359	GUARNIZIONE OR 2018
62	0005180081	GUARNIZIONE OR 2068 VITON
63	0024100127	BOC.NE VITE REG.1/8"XM20X3/8"
64	0005150033	TAPPO 3/8" FEMMINA ZINC.
65	0006020148	VITE REG.NE 1/8 X 25
66	0024050042	FARFALLA ARIA TBG 360 L309
67	61398	RAC.DO X AT.CO WOSS D8 1/8"
68	0006020270	RACCORDO WOSS D8 1/4" DIR L36
69	0024100161	TUBO EV BY-PASS RIT.NO TBML360
70	15902	NIPPLO RIT.3/4"X1/2"X63 SUN
71	18257	RONDELLA RAME 22X28X2

Rif.	Codice	Descrizione
72	39040	BULLONE FORATO 1/4X26
73	0005060114	POMPA BALTUR BT ITP 3A
74	0024060017	NIPPLO 1/4"X1/8"X27,5
75	0024050043	LAMIERA CHIOCCIOLA TBG 360
76	0024050056	LAMIERA CONVOGLIATORE TBG 360
78	0024100014	UGELLO GAS MISCELAT.TBML80
79	0024100020	UGELLO GAS MISCELAT.TBML80 ACC
80	0015010127	LEVA REGOLAZIONE L40 D12
81	19726	SPES.RE FARF.12,2X19X0,5
82	0024010027	NIPPLO PREL.VO ARIA TBG
83	0030010574	GUARN.NE ELETTRODO IONIZ.MC30
84	0024100053	AS.SOP.TO DISCO FRES. TBML16
85	0024050040	ANELLO CONV.RE ARIA 318X296
86	0024050039	GUARN.NE FLANGIA AT.CO TBG 360
87	0024040016	CORDONE FIBRA DI VETRO 8X8X7
88	17639	PRIGIONIERO M12X63
89	23551	RACCORDO WOSS D10 1/4" GOM.
90	0005070623	TUBOFLEX 3/4"X1200 FD/FG GASOL
91	5460	FILTRO GASOLIO 1"X1"
92	0024100169	GIUNTO ALLUMINIO D=62 - D=11
93	18480	PARASTRAPPO 61X18,5
94	28893	DISTANZIALE GIUNTO 10X165
95	0024100168	GIUNTO ALLUMINIO D=61 - D=10
96	0024100019	BOCCOLA GIUNTO-FRIZIONE TBML
97	0024100116	AS.COPERCHIO-ALBERO-CUSCINETTI
98	0006020507	FRIZIONE INTORQ 14.105.06.1.3
99	0024100082	CODOLO ELETTROF. TBML 160CM
100	0005170048	CUSCINETTO 30-55-13 6006-2RS1
102	0024100065	CAMPANA ELETTROFR.NE TBML MC
103	0024100163	GIUNTO POMPA-FRIZIONE TBML360
104	0024050058	FONOASS.TE INSONOR.RE TBG 360
105	4314	DADO ES.LE 1/8"X5
106	0005130051	CONNETTORE 7POLI MASCH.
107	0005130043	CONNETTORE 4POLI MASC. VERDE

0012140049 - GRUPPO MODULATORE - MODULATING SYSTEM - SYSTEME DE MODULATION - MODULATIONSSYSTEM

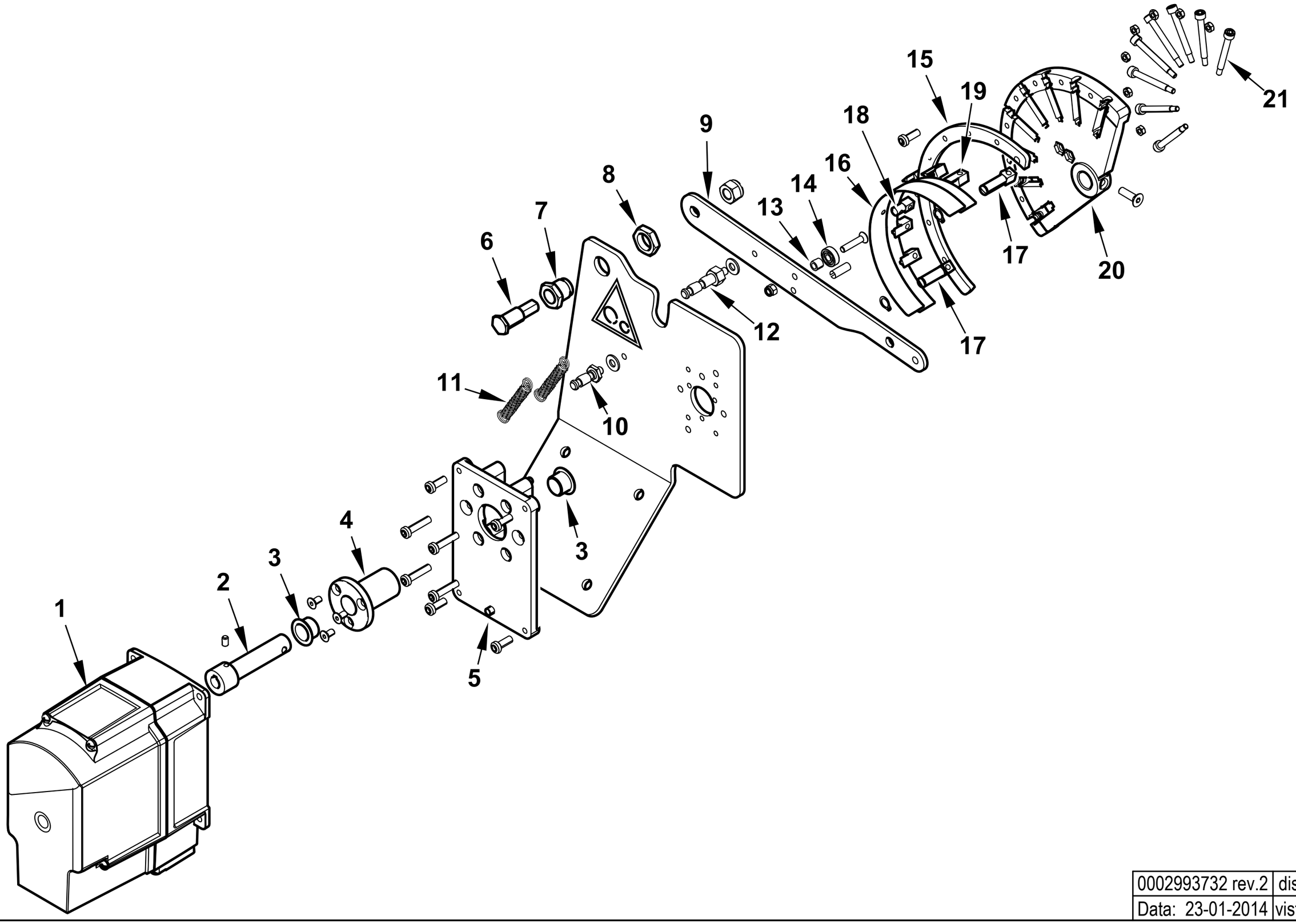

0002993732 rev.2	dis.Balboni
Data: 23-01-2014	visto:Gilli C.

TAV.A63

0012140049 **AS.MODULAT. GI500MC SQM40** Esploso **0002993732** **Rev.2**

Rif.	Codice	Descrizione
1	0005040232	MOT.NO SIEMENS SQM40.281A20
2	0012120158	PERNO MOT.NO SQM10-CAMMA LAMIN
3	0005170056	BOCCOLA AUTOL.IGLIDUR G 15X17
4	0012120157	BOCCOLA PER CAMMA A LAMINA
5	0024030049	SOPPORTO MOT.NO STE4,5 1,2-3NM
6	0012120161	PERNO FULCRO CAMMA A LAMINA
7	0012120195	BOCCOLA FULCRO CAMMA A LAMINA
8	0011030025	DADO ES.LE 3/8"X6
9	0012120145	LEVA X CAMMA MODUL. 90° TBG
10	0012150016	NOTTOLINO MOLLA M6X32
11	53109	MOLLA 55X8,5 OCCHIELLO 2 SPIRE
12	0012150015	NOTTOLINO MOLLA M6X48
13	0012120164	DISTANZIALE 5,1X8X7
14	0005170013	CUSCINETTO 5-16-5 625-2Z
15	0012120190	SETTORE CAMMA MODUL. 130° BGN
16	0012120173	LAMINA PER CAMMA 130°
17	0012120192	FORCHETTA PER CAMMA A LAMINA
18	0012120193	SOPPORTO LAMINA CAMMA 90-130°
19	0012120194	GUIDA PER LAMINA CAMMA
20	0012120170	CAMMA MODULATORE A NASTRO 130°
21	0012120155	VITE TCCE 5X45 CAMMA A LAMI

Rif.	Codice	Descrizione

0024100146 -QUADRO ELETTRICO - CONTROL PANEL - CUADRO ELECTRICO - APPAREILLAGE ELECTRIQUE - SCHALTGERAETE

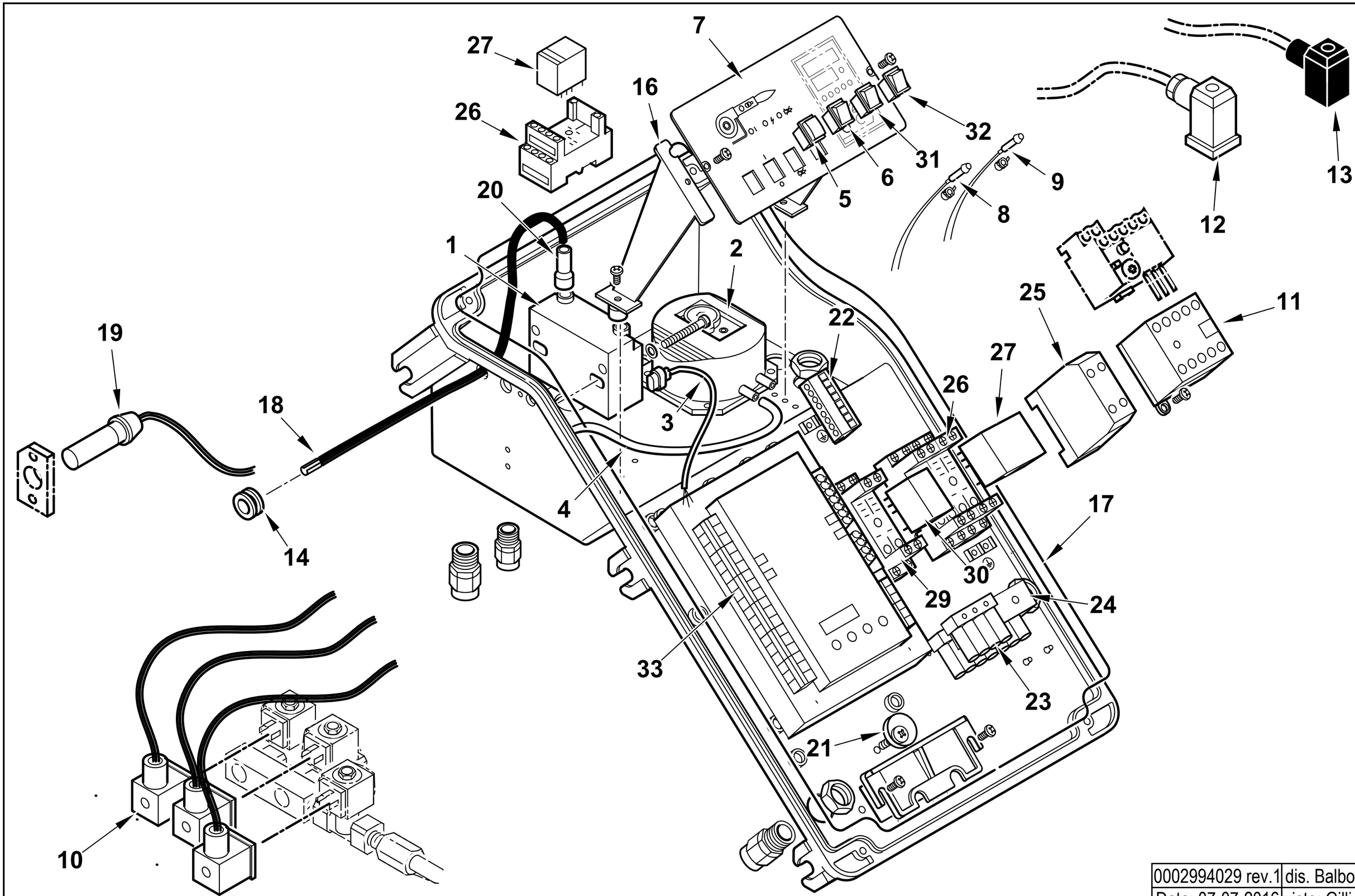

0002994029 rev.1	dis. Balboni
Data: 07-07-2016	visto: Gilli C.

TAV.C605

0024100146 AS.QUADRO ELET. TBML 260 MC

Esploso 0002994029 **Rev.1**

Rif.	Codice	Descrizione
1	0005020078	TRASF.RE FIDA 26/48 33% IT
2	0005040112	PRESSOSTATO KROMSC. DL8K-1
3	0005130111	CONNETTORE TRASF. BRAHMA L340
4	0005250094	TUBO IN PVC 5X8
5	0005120163	PULSANTE DOPPIO NA CR6
6	0005120081	INTER.RE UNIP. 0-I
7	0024100007	SINOTTICO TBML PN
8	0005120132	LAMPADA VERDE D6 CAVO L250
9	0005120133	LAMPADA ROSSA D6 CAVO L250
10	0005130175	CONNETTORE MPM 3PXL1300
11	0005110113	TELERUT.RE LOVATO BF2510A230
12	23522	CONNETTORE 14A GRIGIO M20
13	23521	CONNETTORE 12B NERO M20
14	0005140236	PASSAFILO GOMMA 14X10X3 F7
15	7456	FUSIBILE 6,3A 5X20 IWB 010
16	0024030014	DISTANZIALE PAN.LO ELET.CO
17	0024010018	GUARN.NE COPERCHIO QUADRO TBG
18	0005020037	CAVO A.T. L=560 D7 BOC. D.4
19	30960	FOTO SIEMENS QRA2M
20	0005140115	CAPPUCCIO TERM.LE A.T.
21	0024010019	ECCENTRICO PIASTRA BLOCCACAV
22	0005130172	CONNETTORE 7P FEMMINA P5
	0005130173	CONNETTORE 7P MASCHIO P5.08
23	0005130019	PRESA MARRONE 4 POLI
	0005130018	PRESA NERA 3 POLI
	0005130023	PRESA VERDE 4 POLI
24	0013010058	STAFFA SOP.TO CONN.RI SPARK
25	23062	PONTE RADRIZZATORE EGD2 WEID
26	0005110094	ZOCCOLO RELE'4 CONT.TI CR-M4SS
27	0005110093	RELE' A 4 CONTATTI CR-M230AC4
29	0005110096	ZOCCOLO RELE'2 CONTATTI CR-PSS
30	0005110095	RELE' A 2 CONTATTI CR-P230AC2
31	0005120123	PULSANTE UNIP. MD60 NA
32	0005120125	DEVIATORE UNIP. MD60
33	0006020634	AP.RA SIEM. LME73 PROG.TBML 260
	0005130215	CONNETTORI PER LME73 AGG3.73

VALVOLA FARFALLA - BUTTERFLY VALVE - VANNE PAPILLON - VALVULA MARIPOSA - 0024100137

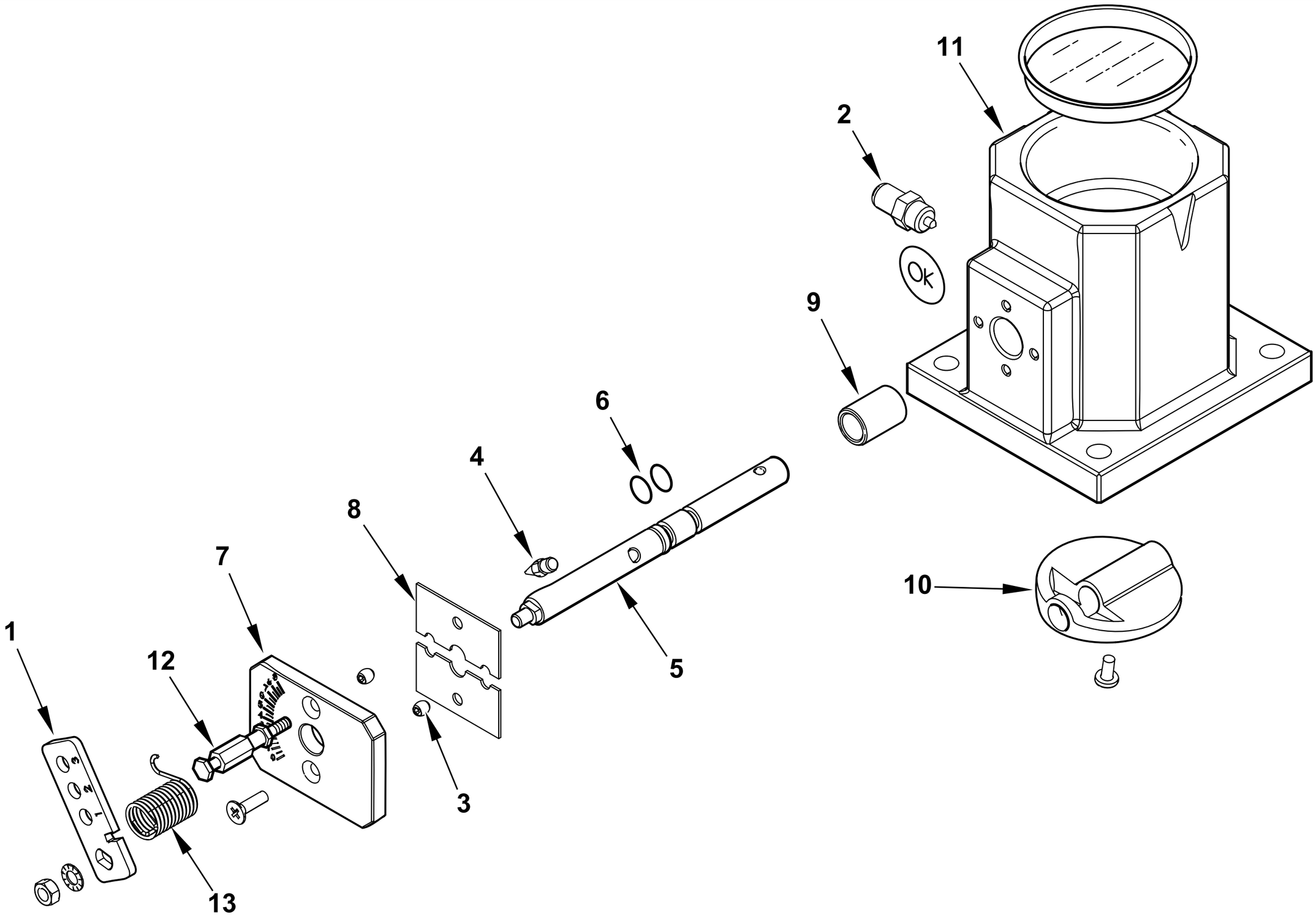

0002994028 rev.0	dis. Balboni
Data: 06-06-2016	visto:Gilli C.

TAV.V26

0024100137 **AS.VALV.FARFALLA TBG 260 MC** Esploso 0002994028 **Rev.0**

Rif.	Codice	Descrizione
1	0024030062	LEVA REGOLAZIONE TBG P CM SUP.
2	31483	PRESA PRESSIONE 1/8" CON.
3	5086	VITE STCE 4X5 UNI5923
4	54200	INDICE REGOLAZIONE ARIA
5	0024020026	PERNO VALV. FARF. GAS TBG P-V
6	30335	GUARNIZIONE OR 106
7	0025040035	PIASTRA NUMERATA FARF. TBG60
8	0024040006	PIASTRINA BLOCCAPERNO FARF.
9	0005170034	BOCCOLA BRONZO 14X10 L=20
10	0024040004	FARFALLA GAS PROFILATA TBG150
11	0024040003	CORPO VALVOLA FARFALLA TBG
12	0024020027	NOTTOLINO MOLLA M4X48
13	0025040040	MOLLA FARFALLA GAS TBG 60P-V

Rif.	Codice	Descrizione

TBML 360 ME cod.56680010 DA MATRICOLA N° BLT000009472950

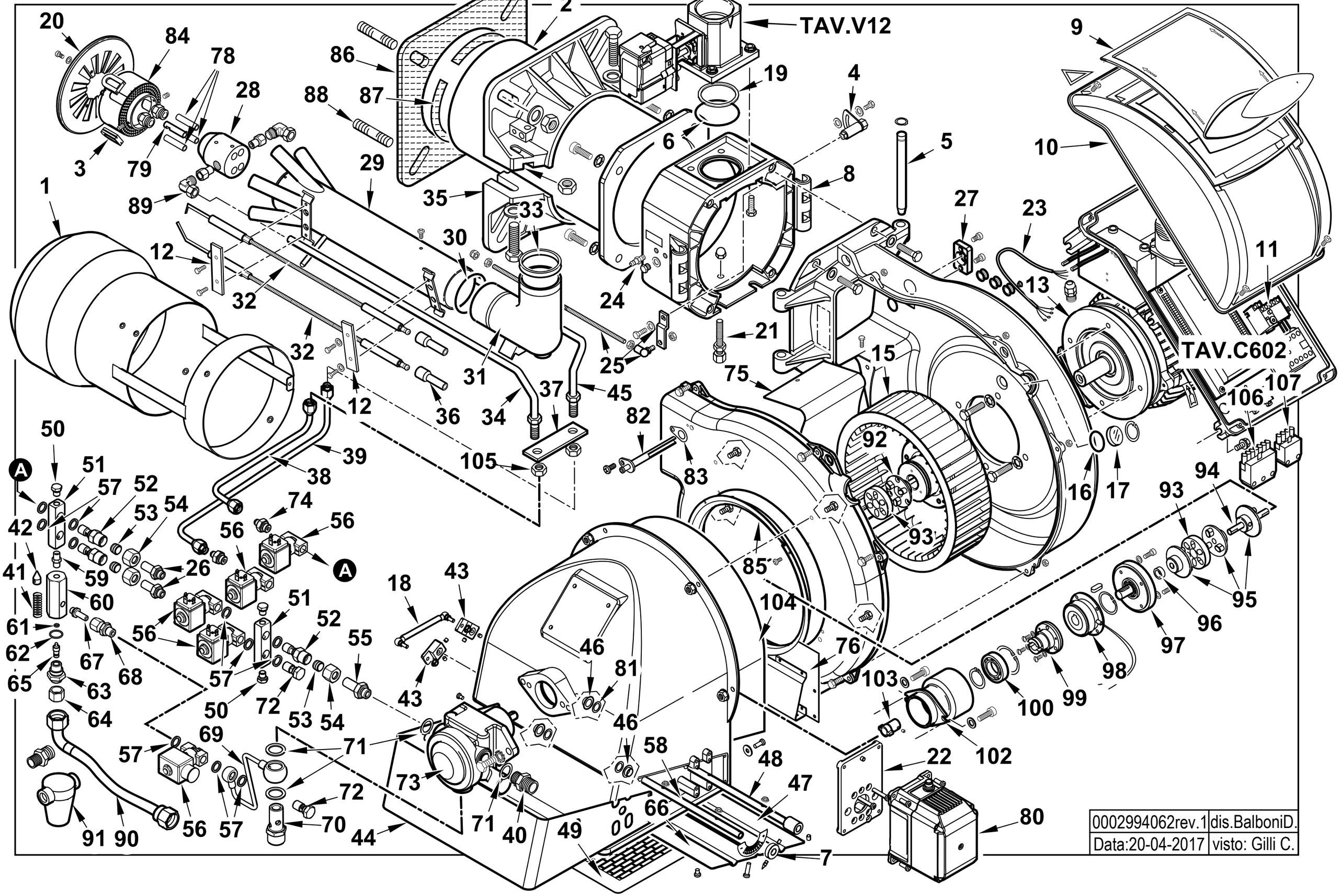

0002994062rev.1	dis.BalboniD.
Data:20-04-2017	visto: Gilli C.

56680010 TBML 360 ME

Esploso 0002994062 **Rev.1 da matricola BLT000009472950**

Rif.	Codice	Descrizione
1	0024100157	DIFFUSORE TBML360
2	0024080005	AS.CANNOTTO TBL160
3	0024100084	GOMMINO PROTEZIONE ELETTRODI
4	0024010008	SETTORE GRADUATO REG.NE TEST
5	0024010010	PERNO CERNIERA 15X180
6	0005180077	GUARNIZIONE OR 4312
7	45325	BOCCOLA PER INDICE REGOLAZ.D12
8	0024100005	POLMONE CERNIERA TBML80
9	0024030013	COPERCHIO PLAST. FUME' TBG-T
10	8024030011	COPERCHIO QUADRO ELET.TBG-L
11	0005110128	RELE' TERMICO LOVRF38 13-18A
12	37960	STAFFA SOP.TO ELET.DI I93-F5
13	0005010257	MOTORE TRIF. KW7 230-400/50
15	0024100147	VENTOLA D.350X101 TBML360
16	23839	GUARNIZIONE OR 3125
17	0020020030	VETRINO 37X3 SPARK30
18	0012010155	TIRANTE CON SNODI M6 L.117
19	0024030017	GUARN.NE RACCORDO GAS TBG55
20	0024100150	DISCO STAMP. D150X50 I76TBML
21	0024100016	VITE FISSAGGIO RAC.DO TBML
22	0024030049	SOPPORTO MOT.NO STE4,5 1,2-3NM
23	0005140781	CAVO 4X4 L=980 X MOTORE
24	31483	PRESA PRESSIONE 1/8" CON.
25	0024100094	AS.LEVA REG.NE TESTA TBML200
26	27679	RAC.DO X AT.CO WOSS D12 1/4"
27	0005030261	SOP.TO FOTO SIEMENS QRA2 PIANO
	0005030310	MORSETTO FOTO SIEMENS QRA2
28	0024100009	CORPO POLVERIZZATORE TBML
29	0024100090	AS.TUBO MANDATA GAS TBML200
30	0005180076	GUARNIZIONE OR 3256
31	0024030004	RACCORDO MANDATA GAS TBG
32	0024100051	ELETTRODO TBML160
33	0024030017	GUARN.NE RACCORDO GAS TBG55
34	0024100060	TUBO PORTAUGELLO TBML160 1S
35	8024030001	SEMIFLANGIA ATT.BRUC. TBG 120

Rif.	Codice	Descrizione
36	0005060037	SOPPRESSORE A FILO 5000 OHM
37	0024100015	PIASTRA FISSAGGIO TUBI
38	0024100177	TUBO MANDATA I° STADIO TBML360
39	0024100178	TUBO MANDATA 2° STADIO TBML360
40	15901	NIPPLO ASPIRAZ.1/2"X3/4"X38,5
41	3134	MOLLA 6,8X36X1,3
42	0024100129	SPILLO CONICO 27 X CH14
43	0019040006	NOTTOLINO COL.TO D12 H15 D6
44	0024050055	COPERCHIO CONVOGL.RE TBG 360
45	0024100059	TUBO PORTAUGELLO TBML160 2S
46	54056	BOCCOLA IGLIDUR-G 20X14X12X1
47	0024050047	FARFALLA ARIA TBG 360 L313
48	0024050053	PERNO FARFALLA TBG 360ME L430
49	0024050044	PROTEZIONE CONVOGLIAT. TBG 360
50	230	TAPPO 1/8" H15,5
51	0024100130	RACCORDO VALVOLE TBML260
52	0024100128	NIPPLO M18X1,5XG1/4"X49
53	23823	OGIVA PER RACCORDO WOSS D=12
54	23830	DADO PER RACCORDO WOSS D=12
55	60079	RAC.DO X AT.CO WOSS D12 1/2"
56	0005080009	E.V. SCEM VE140 4DR 230/50-60
57	4987	RONDELLA RAME 13,5X18X2
58	0024050054	PERNO FARFALLA TBG 360ME L415
59	17066	NIPPLO 1/8"X1/8"X25 ZINCATO
60	0024100131	CORPO VALVOLA M20X1/8"X1/8"
61	5359	GUARNIZIONE OR 2018
62	0005180081	GUARNIZIONE OR 2068 VITON
63	0024100127	BOC.NE VITE REG.1/8"XM20X3/8"
64	0005150033	TAPPO 3/8" FEMMINA ZINC.
65	0006020148	VITE REG.NE 1/8 X 25
66	0024050042	FARFALLA ARIA TBG 360 L309
67	61398	RAC.DO X AT.CO WOSS D8 1/8"
68	0006020270	RACCORDO WOSS D8 1/4" DIR L36
69	0024100161	TUBO EV BY-PASS RIT.NO TBML360
70	15902	NIPPLO RIT.3/4"X1/2"X63 SUN
71	31272	RONDELLA RAME 21,5X30X2

Rif.	Codice	Descrizione
72	39040	BULLONE FORATO 1/4X26
73	0005060114	POMPA BALTUR BT ITP 3A
74	0024060017	NIPPLO 1/4"X1/8"X27,5
75	0024050043	LAMIERA CHIOCCIOLA TBG 360
76	0024050056	LAMIERA CONVOGLIATORE TBG 360
78	0024100014	UGELLO GAS MISCELAT.TBML80
79	0024100020	UGELLO GAS MISCELAT.TBML80 ACC
80	0005040167	MOT.NO LAMTEC 3NM 90°
81	19726	SPES.RE FARF.12,2X19X0,5
82	0024010027	NIPPLO PREL.VO ARIA TBG
83	0030010574	GUARN.NE ELETTRODO IONIZ.MC30
84	0024100053	AS.SOP.TO DISCO FRES. TBML16
85	0024050040	ANELLO CONV.RE ARIA 318X296
86	0024050039	GUARN.NE FLANGIA AT.CO TBG 360
87	0024040016	CORDONE FIBRA DI VETRO 8X8X7
88	17639	PRIGIONIERO M12X63
89	23551	RACCORDO WOSS D10 1/4" GOM.
90	0005070623	TUBOFLEX 3/4"X1200 FD/FG GASOL
91	5460	FILTRO GASOLIO 1"X1"
92	0024100169	GIUNTO ALLUMINIO D=62 - D=11
93	18480	PARASTRAPPO 61X18,5
94	28893	DISTANZIALE GIUNTO 10X165
95	0024100168	GIUNTO ALLUMINIO D=61 - D=10
96	0024100019	BOCCOLA GIUNTO-FRIZIONE TBML
97	0024100116	AS.COPERCHIO-ALBERO-CUSCINETTI
98	0006020507	FRIZIONE INTORQ 14.105.06.1.3
99	0024100082	CODOLO ELETTROF. TBML 160CM
100	0005170048	CUSCINETTO 30-55-13 6006-2RS1
102	0024100065	CAMPANA ELETTROFR.NE TBML MC
103	0024100163	GIUNTO POMPA-FRIZIONE TBML360
104	0024050058	FONOASS.TE INSONOR.RE TBG 360
105	4314	DADO ES.LE 1/8"X5
106	0005130051	CONNETTORE 7POLI MASCH.
107	0005130043	CONNETTORE 4POLI MASC. VERDE

0024100144 -QUADRO ELETTRICO - CONTROL PANEL - CUADRO ELECTRICO - APPAREILLAGE ELECTRIQUE - SCHALTGERAETE

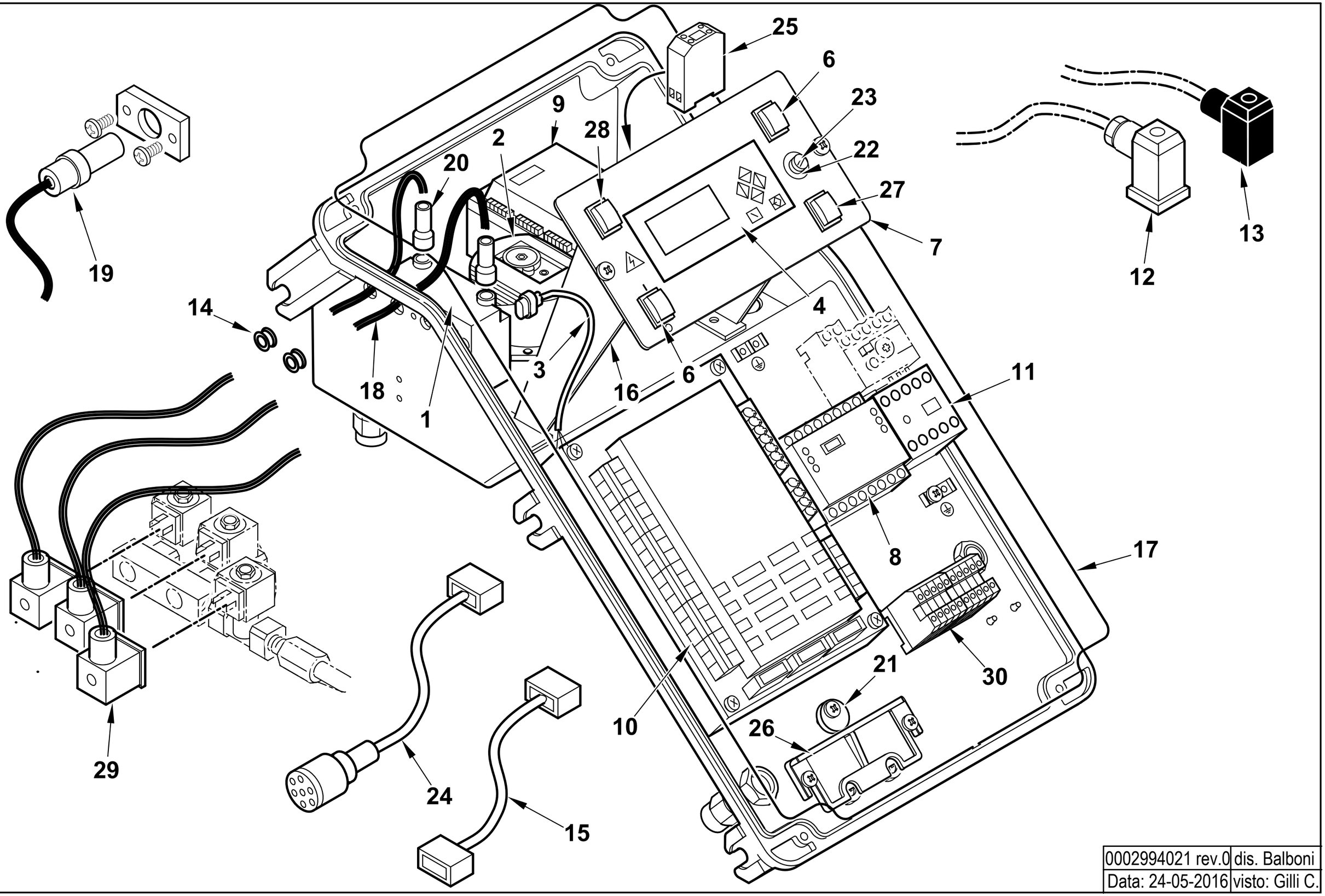

0002994021 rev.0	dis. Balboni
Data: 24-05-2016	visto: Gilli C.

TAV.C602

0024100144 AS.QUADRO ELET. TBML 260 ME

Esploso 0002994021 **Rev.0**

Rif.	Codice	Descrizione
1	0005020078	TRASF.RE FIDA 26/48 33% IT
2	0005040112	PRESSOSTATO KROMSC. DL8K-1
	0005250094	TUBO IN PVC 5X8
3	0005130111	CONNETTORE TRASF. BRAHMA L340
4	0005030266	DISPLAY LAMTEC UI300
5	0005120163	PULSANTE DOPPIO NA CR6
6	0005120081	INTER.RE UNIP. 0-I
7	0024100100	SINOTTICO TBML ME BT340
8	0005050142	REGOLATORE LAMTEC LCM100
	0005140687	SERIE FILI COL.TO BT320-LCM100
9	0005030297	MODULO LAMTEC DFM300 DUE COMB.
10	0006020556	AP.RA LAMTEC BT340 TBML50-200
	0005130205	KIT CONNETTORI LAMTEC X BT320
11	0005110110	TELERUT.RE LOVATO BG0910A230
12	23522	CONNETTORE 14A GRIGIO ANTISTR.
13	23521	CONNETTORE 12B NERO ANTISTRAP.
14	0005140236	PASSAFILO GOMMA 14X10X3 F7
15	0005140651	CAVO COL.TO MOT.NO LAMT. 0,8NM
16	0024030014	DISTANZIALE PAN.LO ELET.CO
17	0024010018	GUARN.NE COPERCHIO QUADRO TBG
18	0005020037	CAVO A.T. L=560 D7 BOC. D.4
19	30960	FOTO SIEMENS QRA2M
20	0005140115	CAPPUCCIO TERM.LE A.T.
21	0024010019	ECCENTRICO PIASTRA BLOCCACAV
22	7456	FUSIBILE 6,3A 5X20 IWB 0102Q
23	0005120126	PORTAFUSIBILE 5X20 K1058/2

Rif.	Codice	Descrizione
24	0005140736	CAVO COL.TO MOT.NO LAMT. 1,2NM
25	23062	PONTE RADRIZZATORE EGD2 WEID
26	0024030016	PIASTRINA BLOCCACAVO
27	0005120163	PULSANTE DOPPIO NA CR6
28	0005120125	DEVIATORE UNIP. MD60
29	0005130175	CONNETTORE MPM 3PXL1300
30	0005130180	MORSETTO CABUR 2,5-15 RN2/GR

ASSIEME VALVOLA FARFALLA+POLMONE - BUTTERFLY VALVE - VANNE PAPILLON - VALVULA MARIPOSA - 0024040041

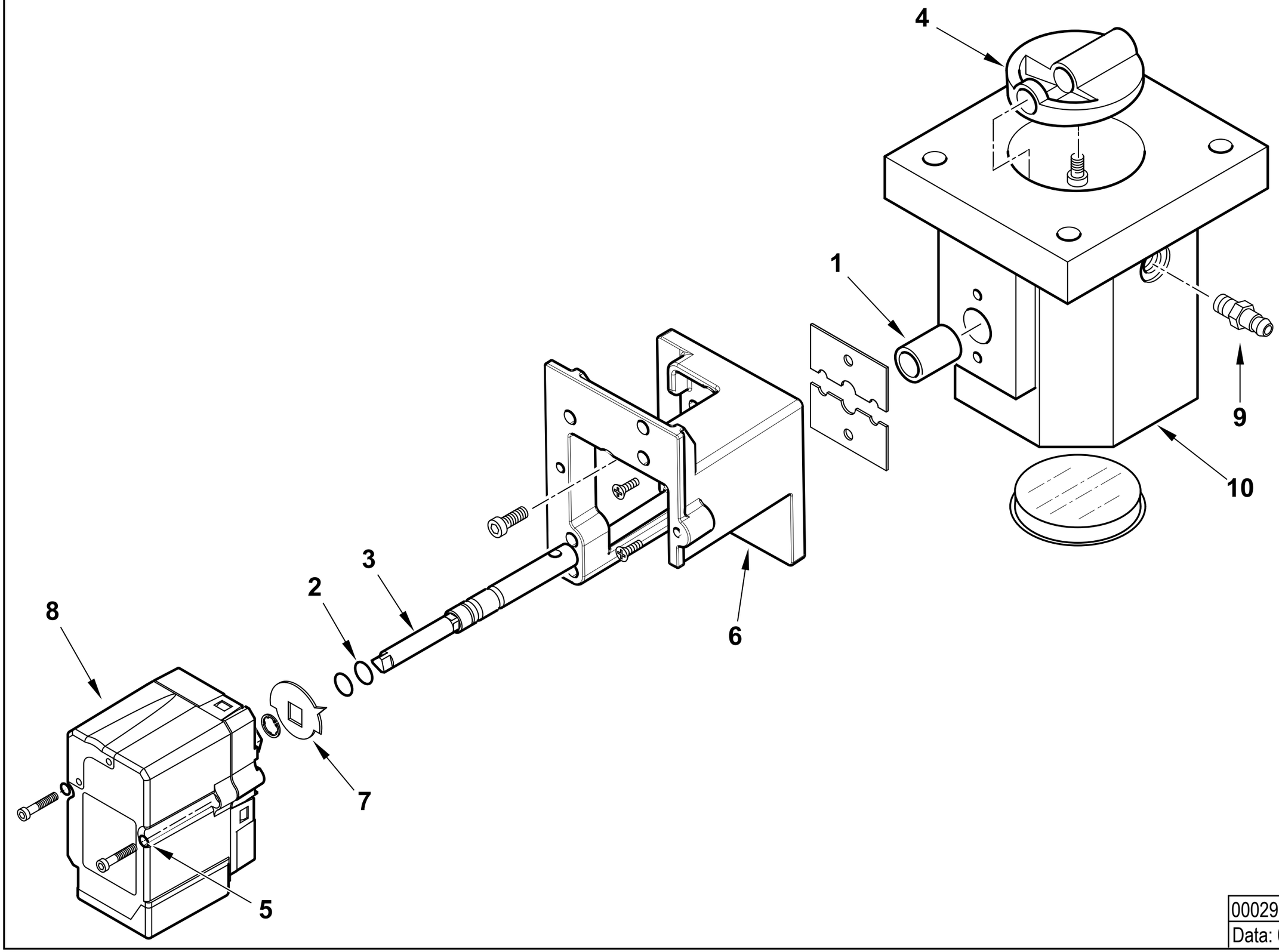

0002993543 rev.0	dis. Balboni
Data: 01-10-2012	visto:Gilli C.

TAV.V12

0024040041 **AS.VALV.FARF-MOT.NO TBG STE4,5** Esploso 0002993543 **Rev.0**

Rif.	Codice	Descrizione
1	0005170034	BOCCOLA BRONZO 14X10 L=20
2	30335	GUARNIZIONE OR 106
3	0024040040	PERNO VALV.FARFALLA GAS 10X1
4	0024040004	FARFALLA GAS PROFILATA TBG15
5	0005180101	GUARNIZIONE OR 2015
6	0024030048	SOPPORTO MOT.NO LAMTEC 0,8NM
7	0006020505	INDICE FARFALLA GAS LAMTEC
8	0005040154	MOT.NO LAMTEC STE4,5 0,8NM 9
9	31483	PRESA PRESSIONE 1/8" CON.
10	0024040003	CORPO VALVOLA FARFALLA TBG

Rif.	Codice	Descrizione

TBML 600 ME **cod.67300010**

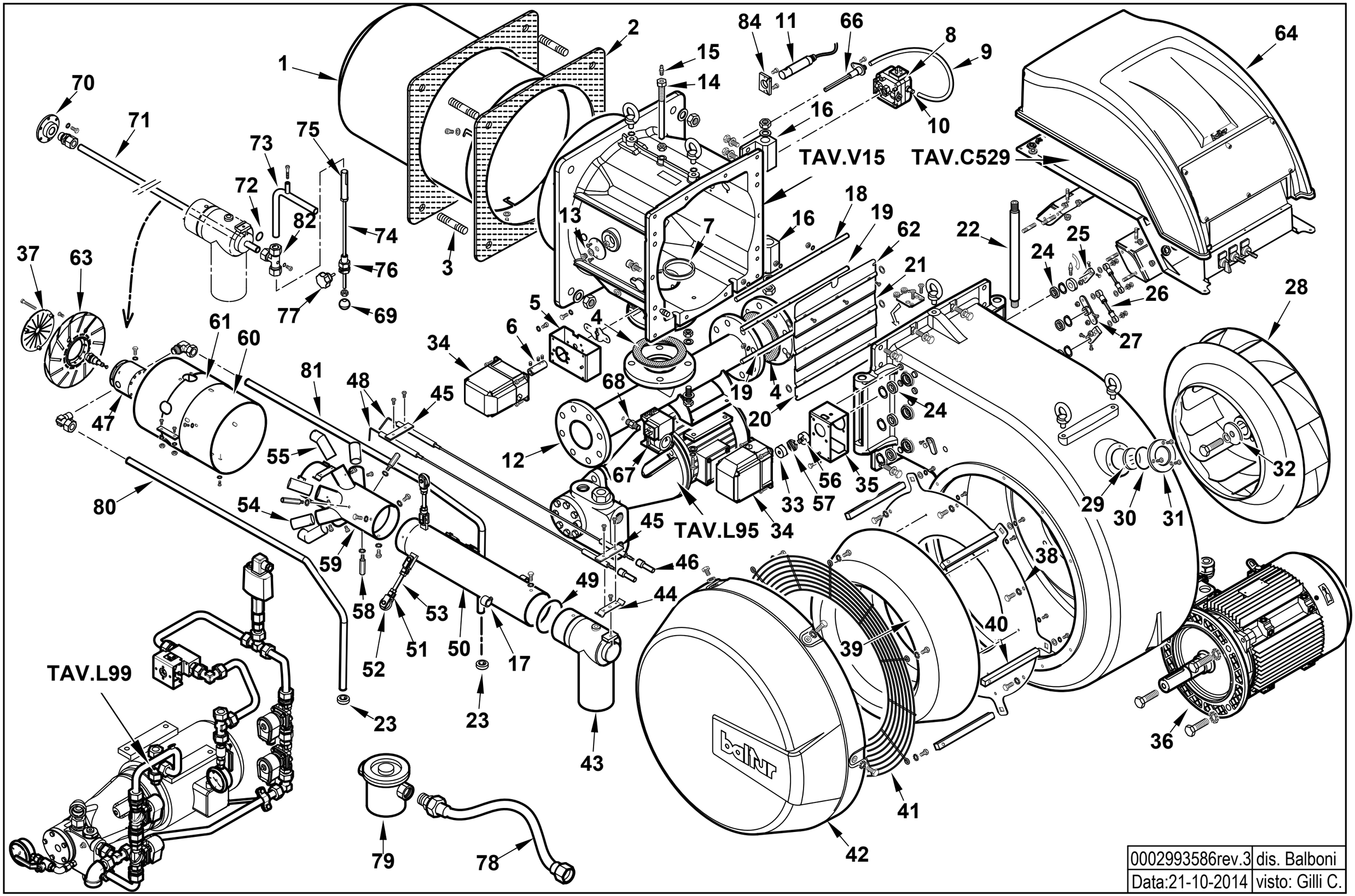

0002993586rev.3	dis. Balboni
Data:21-10-2014	visto: Gilli C.

67300010 TBML 600 ME

Esploso **0002993586** **Rev.3**

Rif.	Codice	Descrizione
1	0027010012	DIFFUSORE TBG800
2	0027010004	GUARN.NE FLANGIA AT.CO TBG800
3	17888	PRIGIONIERO M20X108
4	23124	GUARNIZIONE CENTELLEN DN80
5	0012140020	STAFFA SOP.TO MOT. ARIA SAD3WG
6	0027010032	GIUNTO COL.TO D10XD10 L50
7	0027010006	GUARN.NE RACCORDO GAS TBG800
8	0005040137	PRESSOSTATO DUNGS LGW50A4
9	0005250094	TUBO IN PVC 5X8
10	0005150098	PORTAGOMMA MASCHIO CIL. ¼"
11	30837	FOTO SIEMENS QRA2
12	0027030015	RACCORDO RAMPA DN80 T + STAFFA
13	4987	RONDELLA RAME 13,5X18X2
14	0027010011	VITE FISSAGGIO RAC.DO TBG800
15	31483	PRESA PRESSIONE 1/8" CON.
16	0027010007	CERNIERA TBG 800
17	0027030014	OCCHIELLO SOP.TO TUBO D18
18	0027010027	PERNO FARFALLA TBG800 MOTORI
19	0027010028	PERNO FARFALLA TBG800 TRASCI
20	0027010029	FARFALLA ARIA TBG800 SUP/INF
21	0027010026	FARFALLA ARIA TBG800 CENTR.
22	0027010008	PERNO CERNIERA TBG 800
23	0027030025	BOCCOLA ALLUMINIO 34X18X40
24	23054	CUSCINETTO 12-28-8 SKF6001-2
25	0015010127	LEVA REGOLAZIONE L40 D12
26	0027010055	TIRANTE CON SNODI M8 L.115
27	0022030198	PIATTELLO FARF. CENT. GI1000
28	0027010060	VENTOLA D.560X98 TBG600
29	0012010143	VETRINO 60X3 FUME' POLICARB.
30	23299	GUARNIZIONE OR 3218
31	8012010145	ANELLO PER VETRINO 90X55 PRE
32	0022030036	PIATTELLO FISS.GIO VENTOLA D
33	0006020245	SEMIGIUNTO OLDHAM D.10 SQM45
34	0005040167	MOT.NO LAMTEC STE4,5 3NM 90°
35	0027010048	STAFFA SOP.TO MOT. ARIA LAMTEC
36	30701	MOTORE TRIF. KW11 400/50
37	0027030026	DISCO FRESATO 124X20 I112 TBML
38	0027010037	FLANGIA SOP.TO ANELLO CONVOG
39	0027010038	ANELLO CONV.RE ARIA TBG800
40	0027010035	PERNO FISS.COPERC.ASPIR.TBG800
41	0027010017	PROTEZIONE CONVOGLIAT. TBG800
42	0027010036	AS. CONVOGL.RE ASPIRAZ. TBG800
43	0027030057	RACCORDO GAS TBG800
44	0010060090	STAFFA SOP.TO ELET.DI I73-M5
45	34929	STAFFA SOP.TO ELET.DI I73-F5
46	0005060037	SOPPRESSORE 5 KOHM A FILO
47	0027030061	CORPO POLVERIZZATORE TBML 800
48	0027030075	ELETTRODO TBML 800 KANTHAL APM
49	0005180087	GUARNIZIONE OR 3375
50	0027030002	TUBO MANDATA GAS TBML 800
51	30543	FORCELLA M8 CON CLIPS UNI167
52	0027010050	RUOTA DI SCORRIMENTO 30X8 L7
53	0027010053	PERNO CENTRAGGIO M8X100
54	0027010021	UGELLO GAS MISCELAT.TBG800 RAD
55	0027010020	UGELLO GAS MISCELAT.TBG800 ASS
56	0022030226	SEMIGIUNTO OLDHAM D.12
57	0005060067	DISCO DI ACCOPP.TO OLDHAM D.41
58	18849	COLON.TA L 75 MF M5XM4 CH10
59	0027030003	MISCELATORE TBML 800
60	0027010018	CANNOTTO INTERNO TBG 800
61	0027010054	FASCIA CHIUSURA ASOLE TBG 80
62	0027030068	FARFALLA ARIA TBML800 SUP.
63	0027030026	DISCO FRESATO 124X20 I112 TBML
64	0027010057	AS.COPERC/VETR.QUADRO E.TBG800
66	0024010027	NIPPLO PREL.VO ARIA TBG
67	0005040068	PRESSOSTATO DUNGS GW150A6
68	0005150151	NIPPLO 1/4"CON.X 1/8"CON.
69	0005170062	POMOLO A SFERA D20 M5
70	0027030062	GHIERA FLANGIA PER TUBO ARIA
71	0027030060	TUBO ADDUZIONE ARIA TBML 800
72	31202	GUARNIZIONE OR 119 VITON
73	0027030067	TUBO ARIA AUSILIARIA TBML 800
74	0027030065	ASTA PER PISTONE ARIA TBML800
75	0027030063	PISTONE ARIA TBML 800
76	0027030064	VITE FORATA PER ASTA PISTONE
77	0005170061	POMELLO REG.NE D30 M4 L15
78	0005070456	TUBOFLEX 1"1/4X1500 MD/FD
79	30875	FILTRO GASOLIO 1"1/4
80	0027030012	TUBO MANDATA GASOLIO TBML800
81	0027030013	TUBO RITORNO GASOLIO TBML800
82	0027030059	RACCORDO WOSS D15 T FORATO
84	0005030261	SOP.TO FOTO SIEMENS QRA2 PIANO
	0005030310	MORSETTO FOTO SIEMENS QRA2

0027030053 -QUADRO ELETTRICO - CONTROL PANEL - CUADRO ELECTRICO - APPAREILLAGE ELECTRIQUE - SCHALTGERAETE

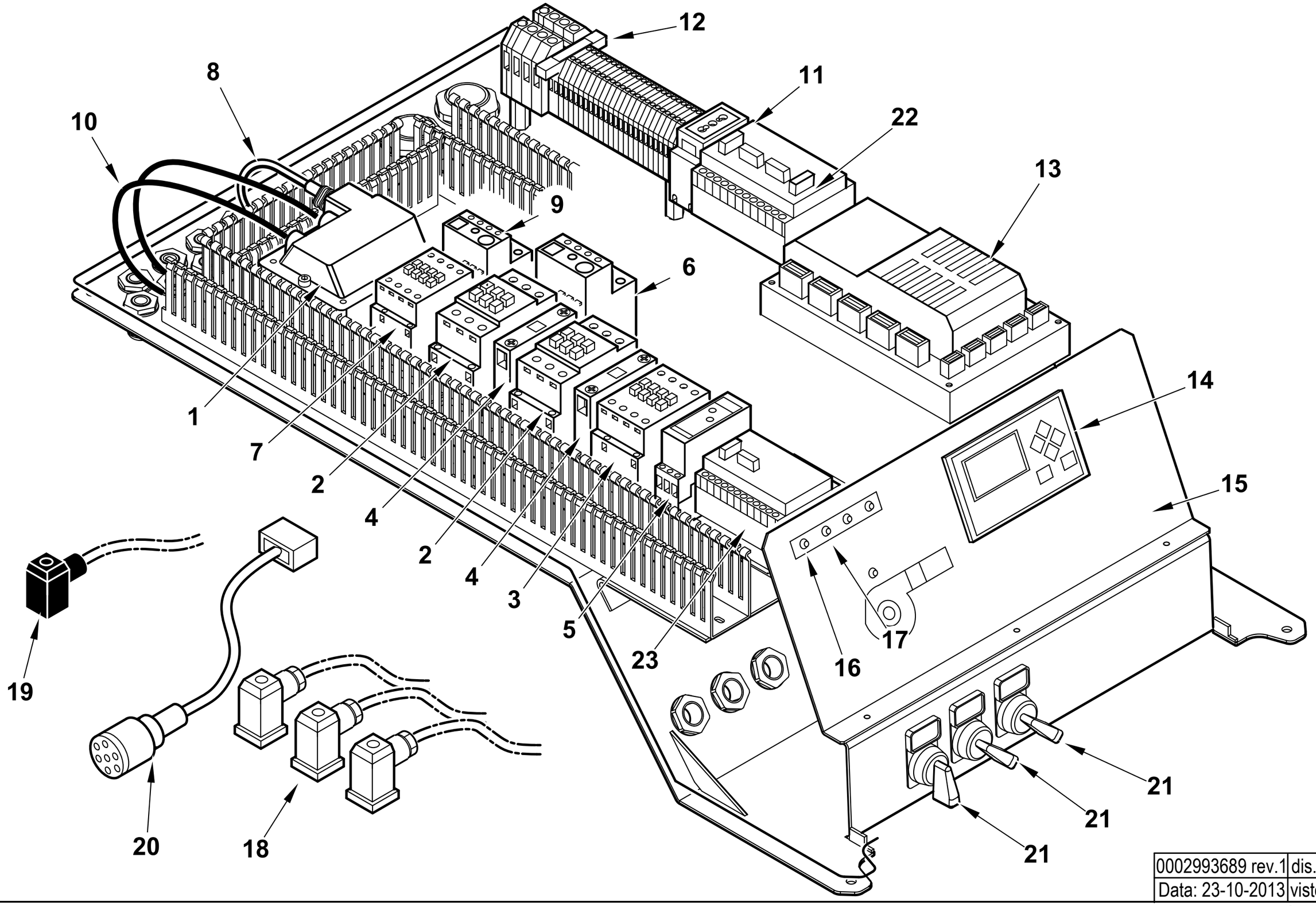

0002993689 rev.1	dis. Balboni
Data: 23-10-2013	visto: Gilli C.

TAV.C529

0027030053 **AS.QUADRO ELET. TBML800 BT340** Esploso **0002993689** **Rev.1**

Rif.	Codice	Descrizione
1	0005020067	TRASF.RE 10/30 230/50 CM SP4
2	0005110114	TELERUT.RE LOVATO BF3800A230
3	0005110112	TELERUT.RE LOVATO BF1810A230
4	0005110137	CONTATTO AUS.LOVATO BFX1211
5	23231	TEMPORIZ.RE LOVATO TMST
6	0005110128	RELE' TERMICO LOVRF38 13-18A
7	0005110110	TELERUT.RE LOVATO BG0910A230
8	0005130136	CONNETTORE TRASF. FIDA L1500
9	0005110124	RELE' TERMICO LOVRF12 4,5-6,
10	30223	CAVO A.T. 1 MMQ D.7
11	0005130146	PRESA VIMAR 10/16A GUIDA TS3
12	7456	FUSIBILE 6,3A 5X20 IWB 010
13	0006020538	AP.RA LAMTEC BT340 PROG.TBML
	0005130205	CONNETTORI LAMTEC PER BT320
14	0005030266	DISPLAY LAMTEC UI300
15	0027030035	SINOTTICO TBML 800ME UI300/Y
16	0005120133	LAMPADA ROSSA D6 CAVO L250
17	0005120132	LAMPADA VERDE D6 CAVO L250
18	23522	CONNETTORE 14A GRIGIO M20
19	23521	CONNETTORE 12B NERO M20
20	0005140737	CAVO COL.TO MOT.NO LAMT. 1,2NM
21	0005120160	PORTATARGH. PULSANTE S22 15X27
	0005120161	PROTEZIONE TRASP.TARGHET.15X27
	0015320176	TARG. PVC GAS - OIL
	0015320174	TARG. PVC 0 - 1
	0015320175	TARG. PVC MARCIA - ARRESTO
	0005120175	SELETTORE D22 LEVA 0-1
	0005120184	BASE FISSAGGIO CONTATTI
	0005120183	CONTATTO AUX 1NO
	0005120182	CONTATTO AUX 1NC

Rif.	Codice	Descrizione
22	0005050142	REGOLATORE LAMTEC LCM100
23	0005030297	ODULO LAMTEC DFM300 DUE COM

19802 GRUPPO MOTORE POMPA - PUMP MOTOR GROUP - GRUPO MOTOR BOMBA (kW 2,2- 50Hz)

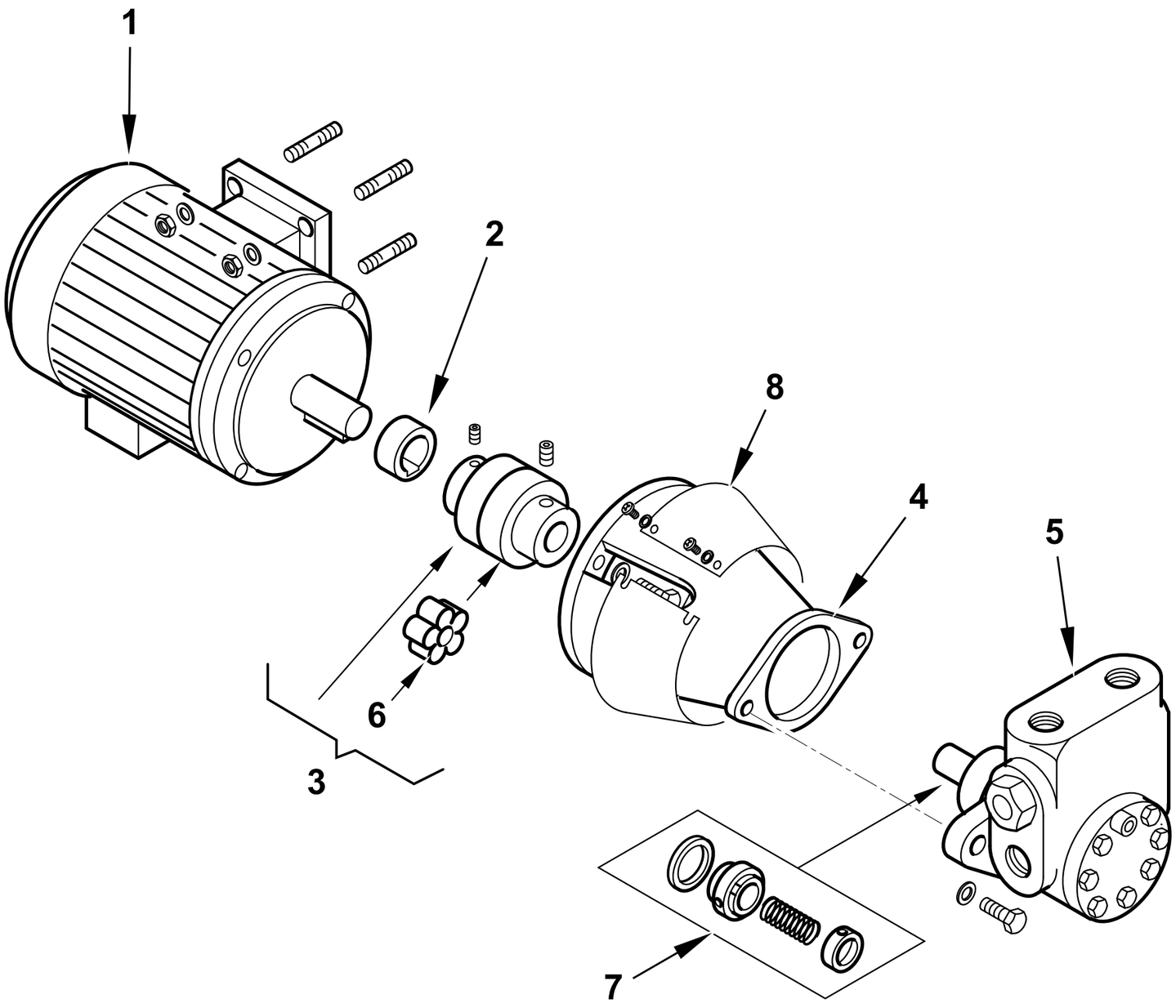

0002993688 rev.1	dis.Balboni
Data: 07-01-2013	visto:Gilli C.

TAV.L95

19802 **AS.MOTORE-POMPA 2,2KW-1500**

Esploso **0002993688** **Rev.1**

Rif.	Codice	Descrizione
1	30890	MOTORE P.KW2,2 230-400/50 4P
2	0015020064	DISTANZIALE GIUNTO D28-H19
3	0006020170	GIUNTO MOTORE POMPA D28XD18
4	0015410014	SOP.TO POMPA 1000/2000 TS
5	0005060071	POMPA HP 1500 VBHRM.D.4.1.0
6	0005060093	PARASTRAPPO GIUNTO STELLARE
7	95556	TENUTA POMPA HP 1000-2000
8	0014050023	LAMIERA PROT.SOP-TO POMPA 2000

Rif.	Codice	Descrizione

FS21201690L - GRUPPO MOTORE POMPA - PUMP MOTOR GROUP - GRUPO MOTOR BOMBA

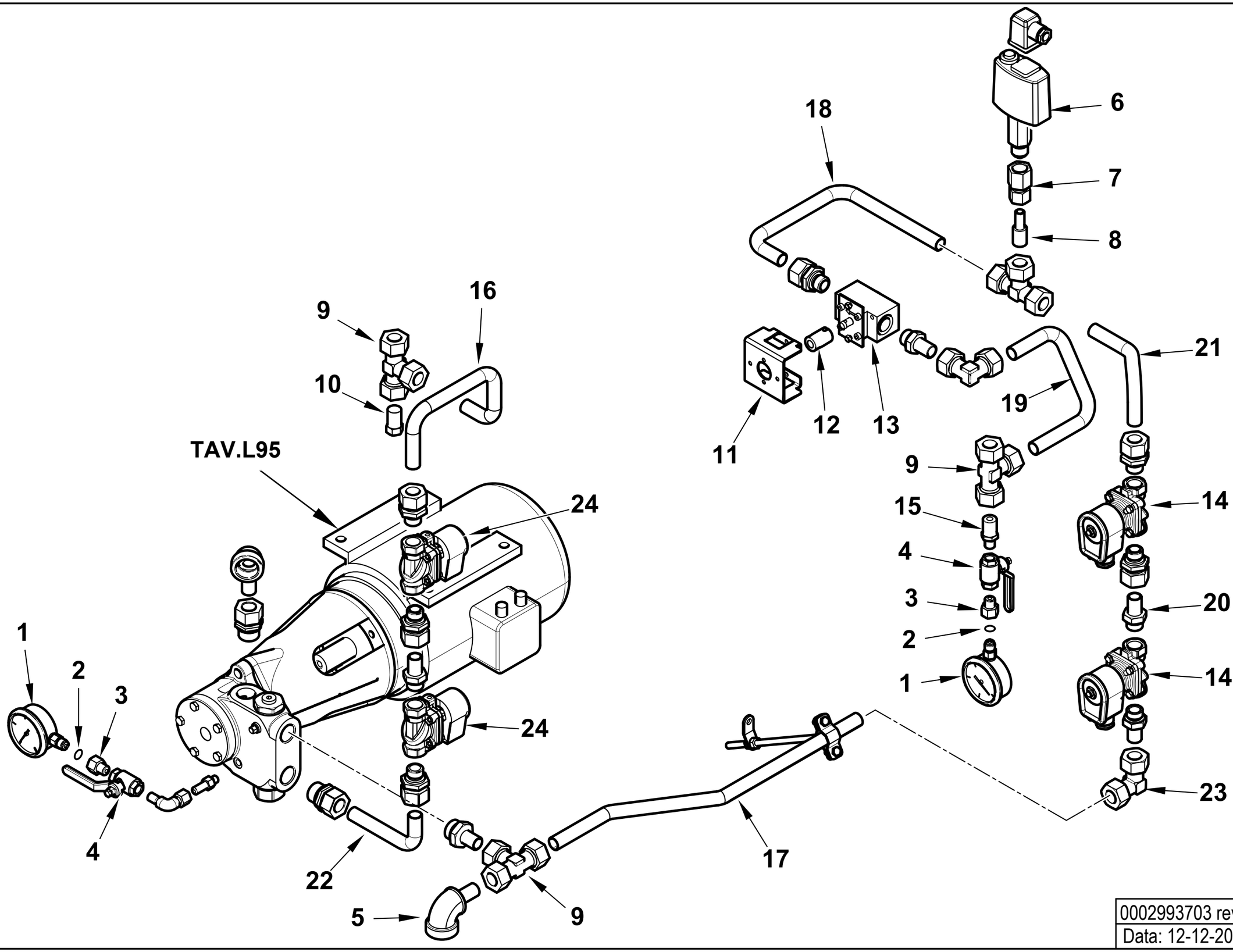

0002993703 rev.0	dis. Balboni
Data: 12-12-2012	visto:Gilli C.

TAV.L99

FS21201690L **AS.MOTORE-POMPA TBML**

Esploso **0002993703** **Rev.0**

Rif.	Codice	Descrizione
1	23920	MANOMETRO 0-40 BAR D63 GLICER.
2	5359	GUARNIZIONE OR 2018
3	19546	RACCORDO X MANOMETRO 1/4"X1/4"
4	0005070310	VALVOLA A SFERA FXF 1/4" OLIO
5	27677	AT.CO TUBO FLEX 1"1/4 GOM.
6	0005040074	PRESSOSTATO SAUTER DSB158F001
7	0005150135	PORTA MANOMETRO 1/2"X D=12
8	0027030018	RIDUZIONE D18 X D12 X PRESS.TO
9	23086	RACCORDO WOSS D18 T
10	0027030031	TAPPO SVUOT.TO CIRCUITO D18
11	0027030039	PIASTRA SOP.TO REGOL.RE PRESS.
12	0027030046	GIUNTO REG.PRESS.-FARFALLA GAS
13	0005080033	REGOLATORE PRES.NE ITRE2 1/2"
14	0005080026	E.V. LUC.121G2520-8520.23 1/2"
15	0027030037	TAPPO SVUOT.TO CIRCUITO D18FOR
16	0027030042	TUBO MAN. EV-RW TBML800
17	0027030052	TUBO RIT. EV-P TBML800
18	0027030049	TUBO RIT. REG.PRES.-RW TBML800
19	0027030020	TUBO RIT. RW-REG.PRES. TBML800
20	44154	RAC.DO X AT.CO WOSS D18 1/2"
21	0027030044	TUBO RIT. RW-EV TBML800
22	0027030041	TUBO MAN. POMPA-EV TBML800
23	23081	RACCORDO WOSS D18 GOM.
24	0005080034	E.V. LUCIFER E321H25 110/50

Rif.	Codice	Descrizione

VALVOLA FARFALLA - BUTTERFLY VALVE - VANNE PAPILLON - VALVULA MARIPOSA - 0027030028

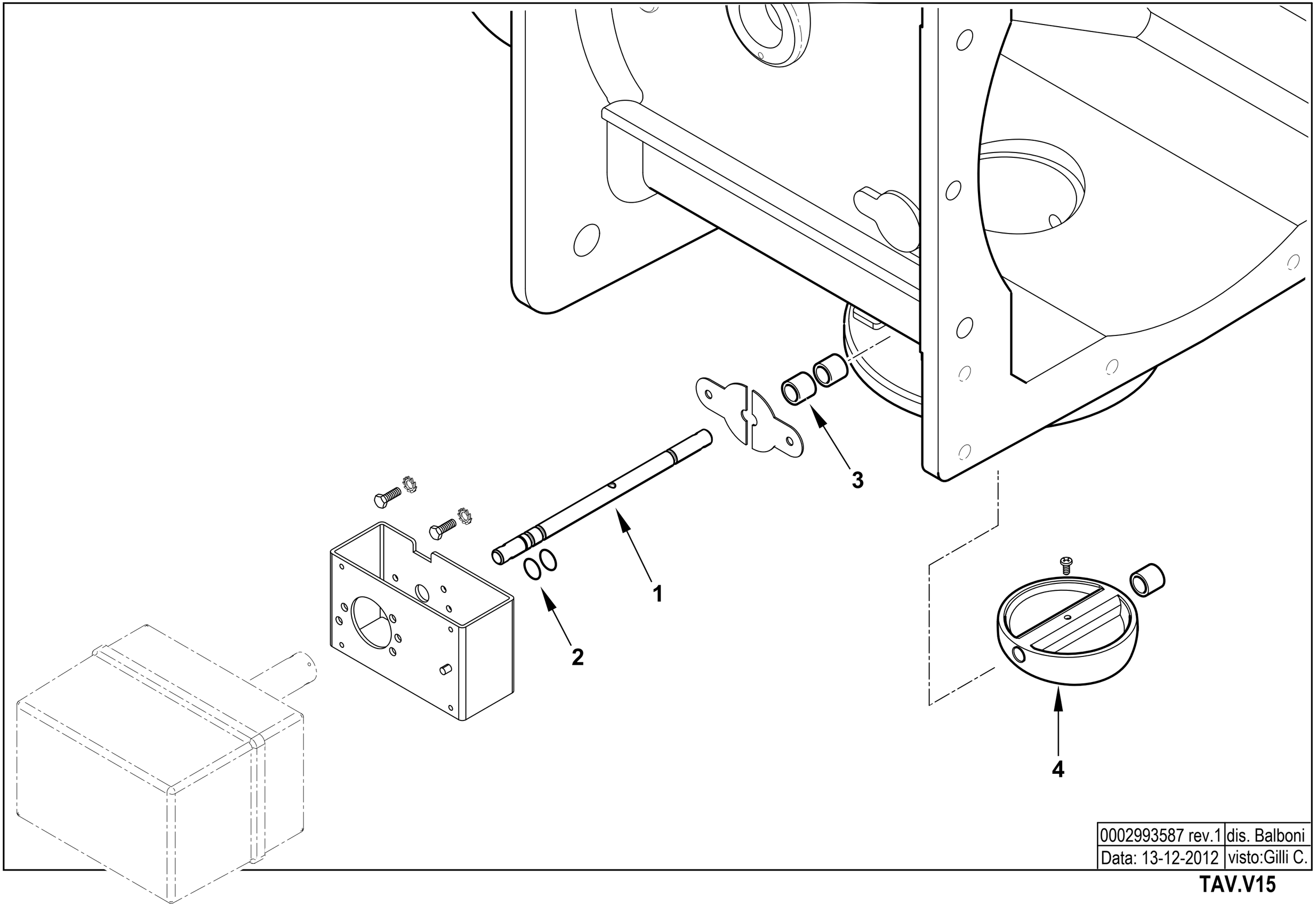

0002993587 rev.1	dis. Balboni
Data: 13-12-2012	visto:Gilli C.

TAV.V15

0027030028 AS. POLMONE TBML 800ME

Esploso 0002993587 **Rev.1**

Rif.	Codice	Descrizione
1	0027030009	PERNO VALV.FARFALLA GAS 10X195
2	30335	GUARNIZIONE OR 106
3	0005170059	BOCCOLA PLASTICA 14X10 L=10
4	0027010031	FARFALLA GAS PROFILATA TBG800

Rif.	Codice	Descrizione

TBML 800 ME **cod.67320010**

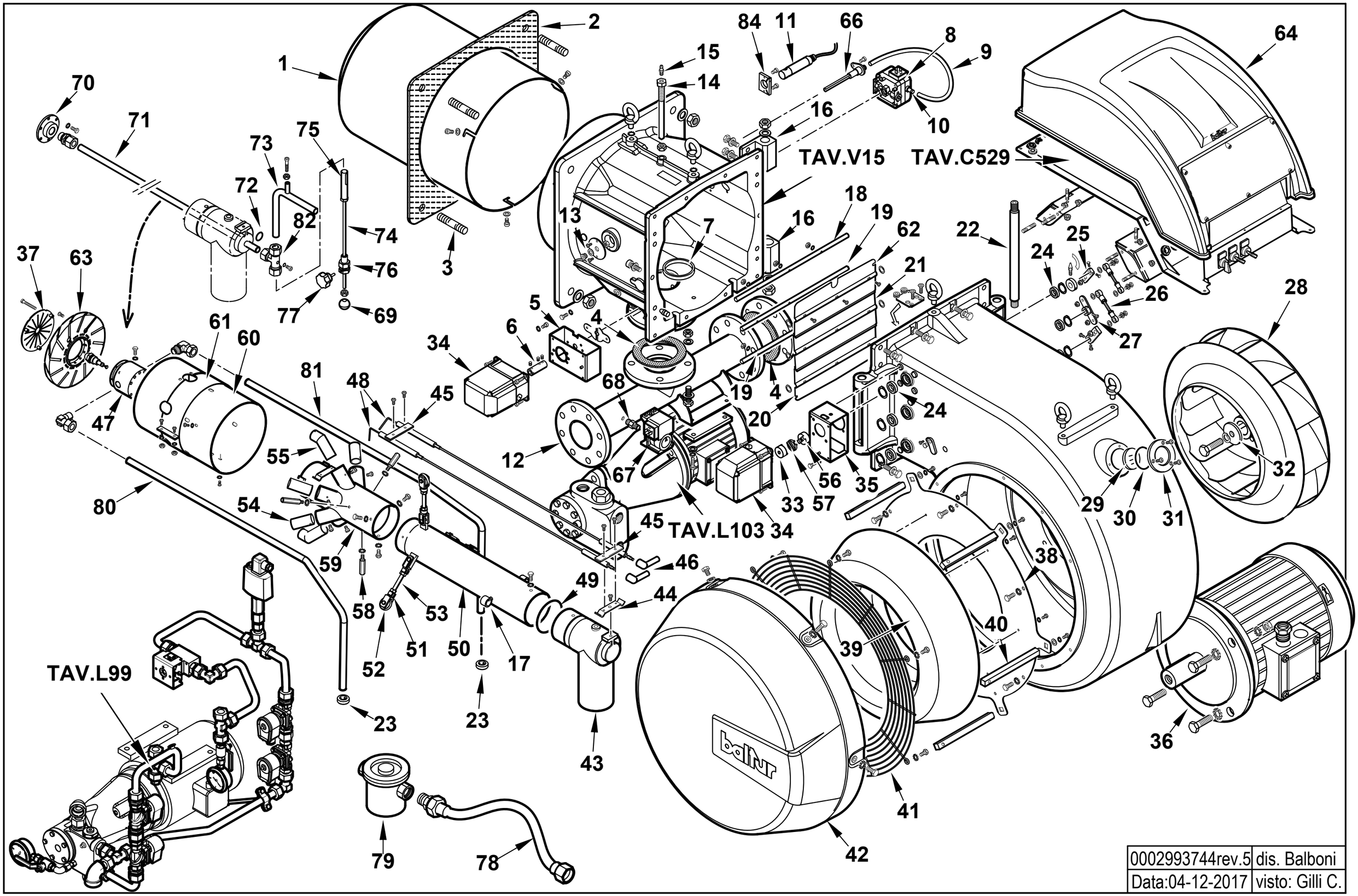

0002993744rev.5	dis. Balboni
Data:04-12-2017	visto: Gilli C.

67320010 TBML 800 ME

Esploso **0002993744** **Rev.5**

Rif.	Codice	Descrizione
1	0027010012	DIFFUSORE TBG800
2	0027010004	GUARN.NE FLANGIA AT.CO TBG800
3	17888	PRIGIONIERO M20X108
4	23124	GUARNIZIONE CENTELLEN DN80
5	0012140020	STAFFA SOP.TO MOT. ARIA SAD3WG
6	0027010032	GIUNTO COL.TO D10XD10 L50
7	0027010006	GUARN.NE RACCORDO GAS TBG800
8	0005040137	PRESSOSTATO DUNGS LGW50A4
9	0005250094	TUBO IN PVC 5X8
10	0005150098	PORTAGOMMA MASCHIO CIL. ¼"
11	30837	FOTO SIEMENS QRA2
12	0027030015	RACCORDO RAMPA DN80 T + STAFFA
13	4987	RONDELLA RAME 13,5X18X2
14	0027010011	VITE FISSAGGIO RAC.DO TBG800
15	31483	PRESA PRESSIONE 1/8" CON.
16	0027010007	CERNIERA TBG 800
17	0027030014	OCCHIELLO SOP.TO TUBO D18
18	0027010027	PERNO FARFALLA TBG800 MOTORI
19	0027010028	PERNO FARFALLA TBG800 TRASCI
20	0027010029	FARFALLA ARIA TBG800 SUP/INF
21	0027010026	FARFALLA ARIA TBG800 CENTR.
22	0027010008	PERNO CERNIERA TBG 800
23	0027030025	BOCCOLA ALLUMINIO 34X18X40
24	23054	CUSCINETTO 12-28-8 SKF6001-2
25	0015010127	LEVA REGOLAZIONE L40 D12
26	0027010055	TIRANTE CON SNODI M8 L.115
27	0022030198	PIATTELLO FARF. CENT. GI1000
28	0027010025	VENTOLA D.550X98 TBG800
29	0012010143	VETRINO 60X3 FUME' POLICARB.
30	23299	GUARNIZIONE OR 3218
31	8012010145	ANELLO PER VETRINO 90X55 PRE
32	0022030036	PIATTELLO FISS.GIO VENTOLA D
33	0006020245	SEMIGIUNTO OLDHAM D.10 SQM45
34	0005040167	MOT.NO LAMTEC STE4,5 3NM 90°
35	0027010048	STAFFA SOP.TO MOT. ARIA LAMTEC
36	0005010247	MOTORE TRIF. KW15 400/50 IE3
37	0027030026	DISCO FRESATO 124X20 I112 TBML
38	0027010037	FLANGIA SOP.TO ANELLO CONVOG
39	0027010038	ANELLO CONV.RE ARIA TBG800
40	0027010035	PERNO FISS.COPERC.ASPIR.TBG800
41	0027010017	PROTEZIONE CONVOGLIAT. TBG800
42	0027010036	AS. CONVOGL.RE ASPIRAZ. TBG800
43	0027030057	RACCORDO GAS TBG800
44	0010060090	STAFFA SOP.TO ELET.DI I73-M5
45	34929	STAFFA SOP.TO ELET.DI I73-F5
46	0005250436	SOPPRESSORE 90° 5KOHM
47	0027030061	CORPO POLVERIZZATORE TBML 800
48	0027030075	ELETTRODO TBML 800 KANTHAL APM
49	0005180087	GUARNIZIONE OR 3375
50	0027030002	TUBO MANDATA GAS TBML 800
51	30543	FORCELLA M8 CON CLIPS UNI167
52	0027010050	RUOTA DI SCORRIMENTO 30X8 L7
53	0027010053	PERNO CENTRAGGIO M8X100
54	0027010021	UGELLO GAS MISCELAT.TBG800 RAD
55	0027010020	UGELLO GAS MISCELAT.TBG800 ASS
56	0022030226	SEMIGIUNTO OLDHAM D.12
57	0005060067	DISCO DI ACCOPP.TO OLDHAM D.41
58	18849	COLON.TA L 75 MF M5XM4 CH10
59	0027030003	MISCELATORE TBML 800
60	0027010018	CANNOTTO INTERNO TBG 800
61	0027010054	FASCIA CHIUSURA ASOLE TBG 80
62	0027030068	FARFALLA ARIA TBML800 SUP.
63	0027030024	DISCO FRESATO TBML800 D244X70
64	0027010057	AS.COPERC/VETR.QUADRO E.TBG800
66	0024010027	NIPPLO PREL.VO ARIA TBG
67	0005040068	PRESSOSTATO DUNGS GW150A6
68	0005150151	NIPPLO 1/4"CON.X 1/8"CON.
69	0005170062	POMOLO A SFERA D20 M5
70	0027030062	GHIERA FLANGIA PER TUBO ARIA
71	0027030060	TUBO ADDUZIONE ARIA TBML 800
72	31202	GUARNIZIONE OR 119 VITON
73	0027030067	TUBO ARIA AUSILIARIA TBML 800
74	0027030065	ASTA PER PISTONE ARIA TBML800
75	0027030063	PISTONE ARIA TBML 800
76	0027030064	VITE FORATA PER ASTA PISTONE
77	0005170061	POMELLO REG.NE D30 M4 L15
78	0005070456	TUBOFLEX 1"1/4X1500 MD/FD
79	30875	FILTRO GASOLIO 1"1/4
80	0027030012	TUBO MANDATA GASOLIO TBML800
81	0027030013	TUBO RITORNO GASOLIO TBML800
82	0027030059	RACCORDO WOSS D15 T FORATO
84	0005030261	SOP.TO FOTO SIEMENS QRA2 PIANO
	0005030310	MORSETTO FOTO SIEMENS QRA2

0027030053 -QUADRO ELETTRICO - CONTROL PANEL - CUADRO ELECTRICO - APPAREILLAGE ELECTRIQUE - SCHALTGERAETE

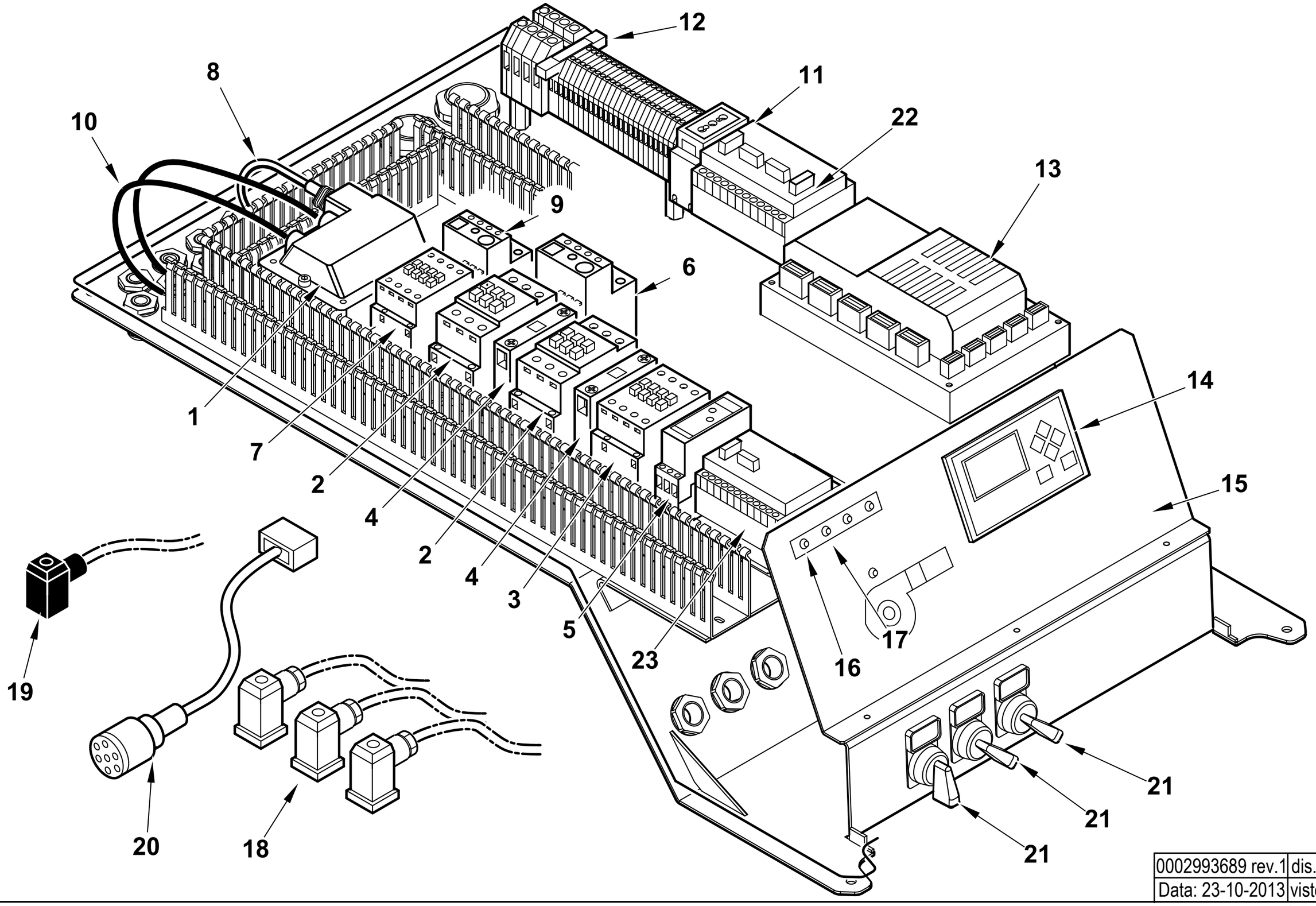

0002993689 rev.1	dis. Balboni
Data: 23-10-2013	visto: Gilli C.

TAV.C529

0027030053 **AS.QUADRO ELET. TBML800 BT340** Esploso **0002993689** **Rev.1**

Rif.	Codice	Descrizione
1	0005020067	TRASF.RE 10/30 230/50 CM SP4
2	0005110114	TELERUT.RE LOVATO BF3800A230
3	0005110112	TELERUT.RE LOVATO BF1810A230
4	0005110137	CONTATTO AUS.LOVATO BFX1211
5	23231	TEMPORIZ.RE LOVATO TMST
6	0005110128	RELE' TERMICO LOVRF38 13-18A
7	0005110110	TELERUT.RE LOVATO BG0910A230
8	0005130136	CONNETTORE TRASF. FIDA L1500
9	0005110124	RELE' TERMICO LOVRF12 4,5-6,
10	30223	CAVO A.T. 1 MMQ D.7
11	0005130146	PRESA VIMAR 10/16A GUIDA TS3
12	7456	FUSIBILE 6,3A 5X20 IWB 010
13	0006020538	AP.RA LAMTEC BT340 PROG.TBML
	0005130205	CONNETTORI LAMTEC PER BT320
14	0005030266	DISPLAY LAMTEC UI300
15	0027030035	SINOTTICO TBML 800ME UI300/Y
16	0005120133	LAMPADA ROSSA D6 CAVO L250
17	0005120132	LAMPADA VERDE D6 CAVO L250
18	23522	CONNETTORE 14A GRIGIO M20
19	23521	CONNETTORE 12B NERO M20
20	0005140737	CAVO COL.TO MOT.NO LAMT. 1,2NM
21	0005120160	PORTATARGH. PULSANTE S22 15X27
	0005120161	PROTEZIONE TRASP.TARGHET.15X27
	0015320176	TARG. PVC GAS - OIL
	0015320174	TARG. PVC 0 - 1
	0015320175	TARG. PVC MARCIA - ARRESTO
	0005120175	SELETTORE D22 LEVA 0-1
	0005120184	BASE FISSAGGIO CONTATTI
	0005120183	CONTATTO AUX 1NO
	0005120182	CONTATTO AUX 1NC

Rif.	Codice	Descrizione
22	0005050142	REGOLATORE LAMTEC LCM100
23	0005030297	ODULO LAMTEC DFM300 DUE COM

19803 GRUPPO MOTORE POMPA - PUMP MOTOR GROUP - GRUPO MOTOR BOMBA (kW 2,2- 50Hz)

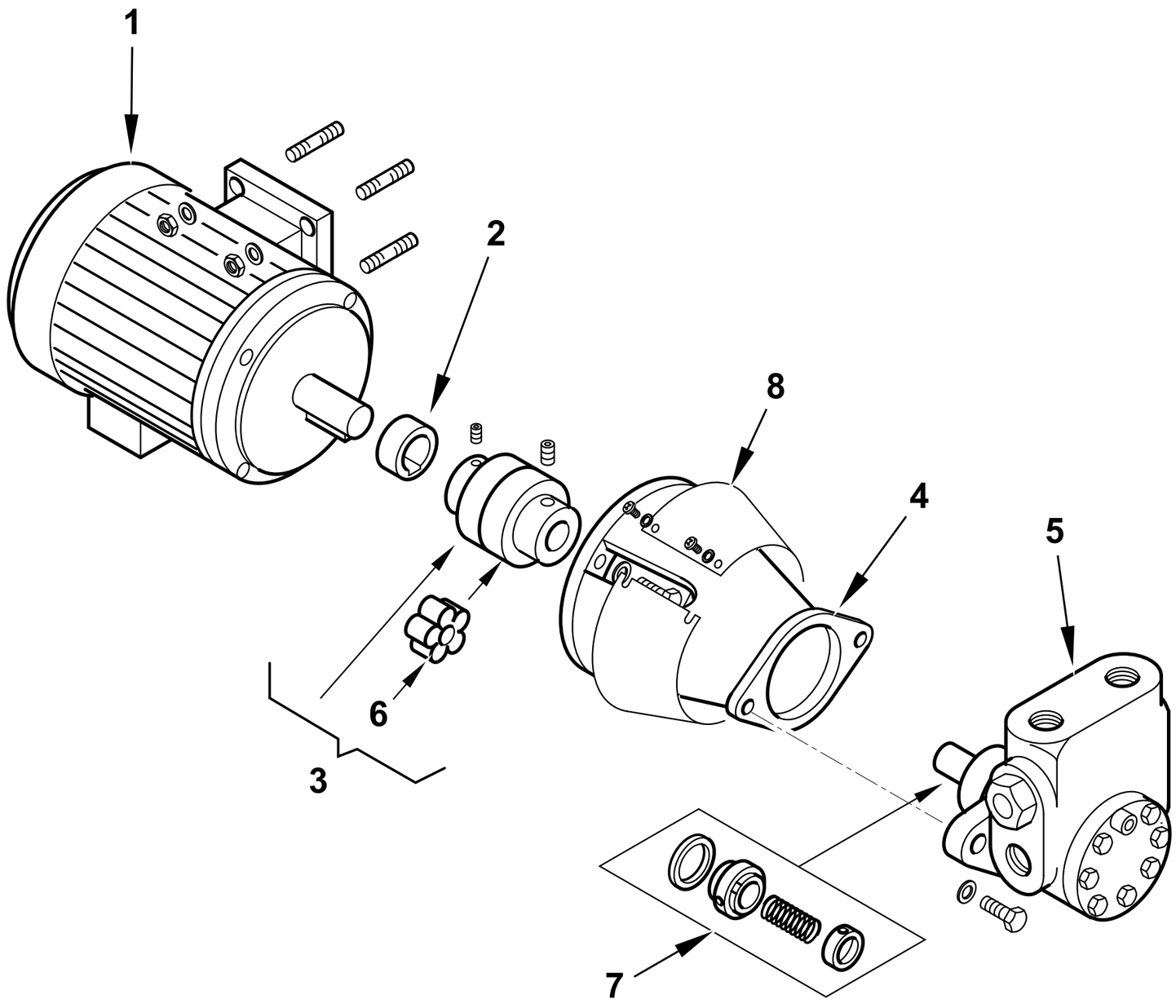

0002993745 rev.0	dis.Balboni
Data: 07-01-2013	visto:Gilli C.

TAV.L103

19803 **AS.MOTORE-POMPA 2,2KW-2000**

Esploso **0002993745** **Rev.1**

Rif.	Codice	Descrizione
1	30890	MOTORE P.KW2,2 230-400/50 4P
2	0015020064	DISTANZIALE GIUNTO D28-H19
3	0006020170	GIUNTO MOTORE POMPA D28XD18
4	0015410014	SOP.TO POMPA 1000/2000 TS
5	0005060072	POMPA HP 2000 VBHRG.D.4.1.0
6	0005060093	PARASTRAPPO GIUNTO STELLARE
7	95556	TENUTA POMPA HP 1000-2000
8	0014050023	LAMIERA PROT.SOP-TO POMPA 2000

Rif.	Codice	Descrizione

FS21201690L - GRUPPO MOTORE POMPA - PUMP MOTOR GROUP - GRUPO MOTOR BOMBA

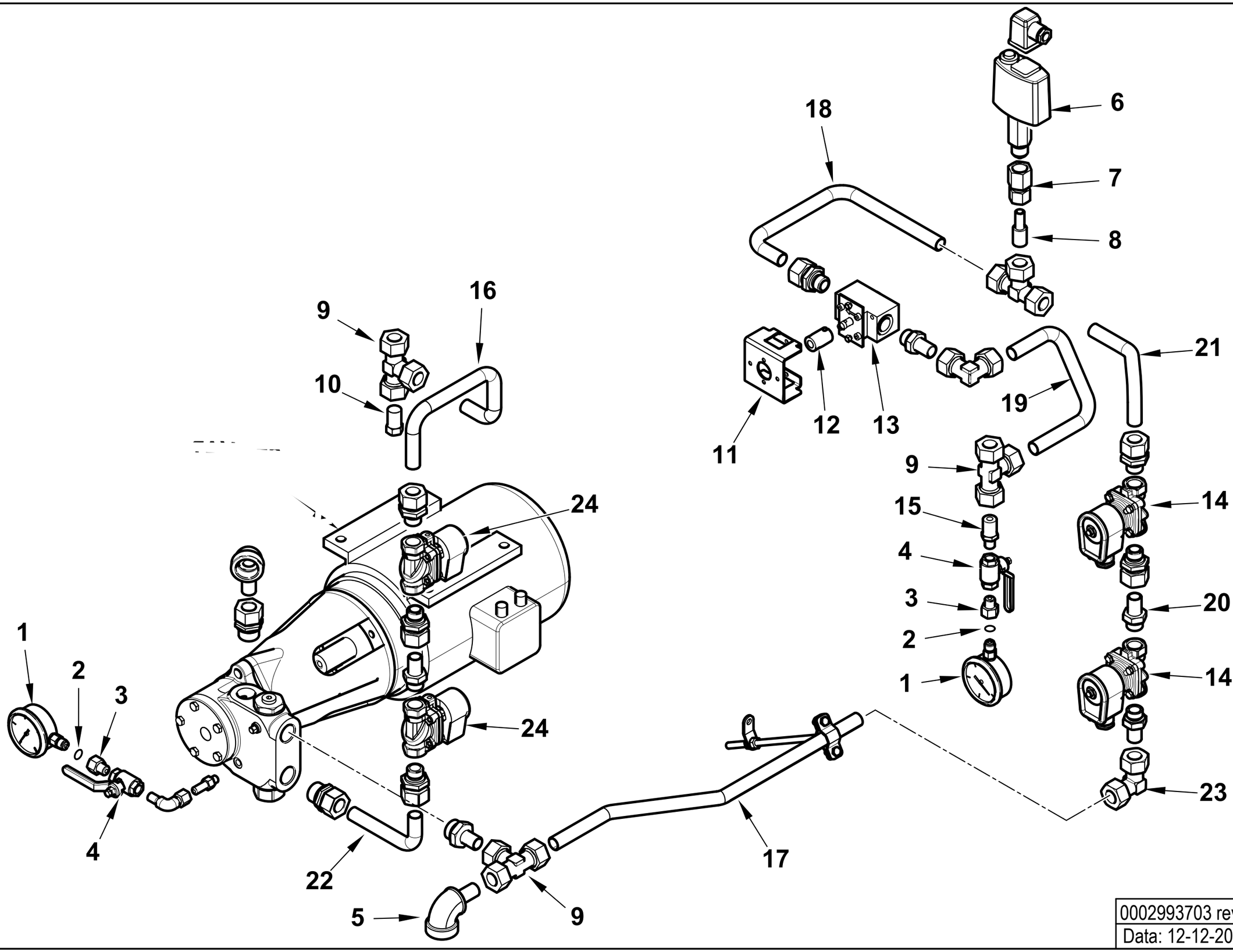

0002993703 rev.0	dis. Balboni
Data: 12-12-2012	visto:Gilli C.

TAV.L99

FS21201690L **AS.MOTORE-POMPA TBML**

Esploso **0002993703** **Rev.0**

Rif.	Codice	Descrizione
1	23920	MANOMETRO 0-40 BAR D63 GLICER.
2	5359	GUARNIZIONE OR 2018
3	19546	RACCORDO X MANOMETRO 1/4"X1/4"
4	0005070310	VALVOLA A SFERA FXF 1/4" OLIO
5	27677	AT.CO TUBO FLEX 1"1/4 GOM.
6	0005040074	PRESSOSTATO SAUTER DSB158F001
7	0005150135	PORTA MANOMETRO 1/2"X D=12
8	0027030018	RIDUZIONE D18 X D12 X PRESS.TO
9	23086	RACCORDO WOSS D18 T
10	0027030031	TAPPO SVUOT.TO CIRCUITO D18
11	0027030039	PIASTRA SOP.TO REGOL.RE PRESS.
12	0027030046	GIUNTO REG.PRESS.-FARFALLA GAS
13	0005080033	REGOLATORE PRES.NE ITRE2 1/2"
14	0005080026	E.V. LUC.121G2520-8520.23 1/2"
15	0027030037	TAPPO SVUOT.TO CIRCUITO D18FOR
16	0027030042	TUBO MAN. EV-RW TBML800
17	0027030052	TUBO RIT. EV-P TBML800
18	0027030049	TUBO RIT. REG.PRES.-RW TBML800
19	0027030020	TUBO RIT. RW-REG.PRES. TBML800
20	44154	RAC.DO X AT.CO WOSS D18 1/2"
21	0027030044	TUBO RIT. RW-EV TBML800
22	0027030041	TUBO MAN. POMPA-EV TBML800
23	23081	RACCORDO WOSS D18 GOM.
24	0005080034	E.V. LUCIFER E321H25 110/50

Rif.	Codice	Descrizione

VALVOLA FARFALLA - BUTTERFLY VALVE - VANNE PAPILLON - VALVULA MARIPOSA - 0027030028

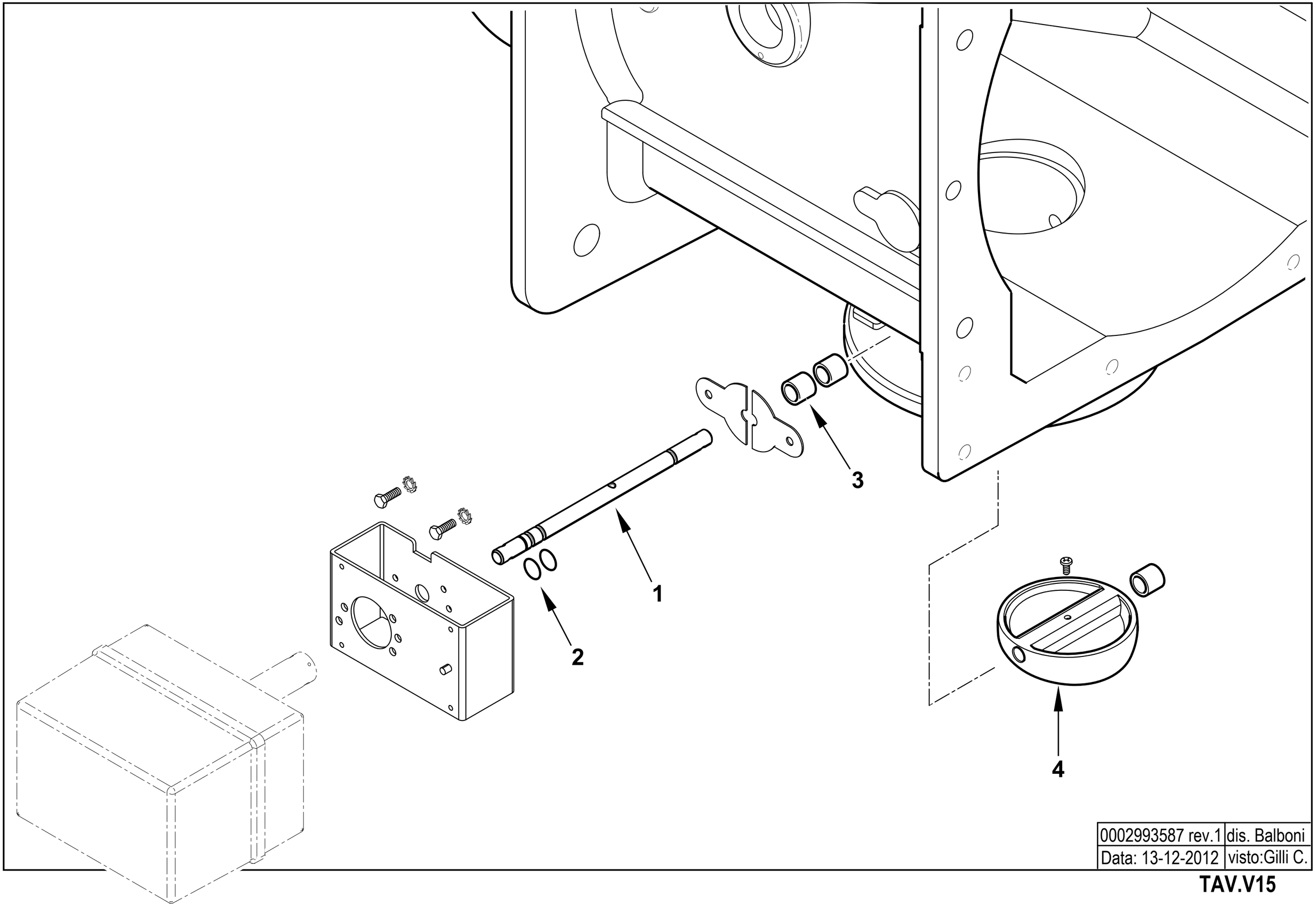

0002993587 rev.1	dis. Balboni
Data: 13-12-2012	visto:Gilli C.

TAV.V15

0027030028 AS. POLMONE TBML 800ME

Esploso 0002993587 **Rev.1**

Rif.	Codice	Descrizione
1	0027030009	PERNO VALV.FARFALLA GAS 10X195
2	30335	GUARNIZIONE OR 106
3	0005170059	BOCCOLA PLASTICA 14X10 L=10
4	0027010031	FARFALLA GAS PROFILATA TBG800

Rif.	Codice	Descrizione

COMIST 72 N 50Hz cod.55380010

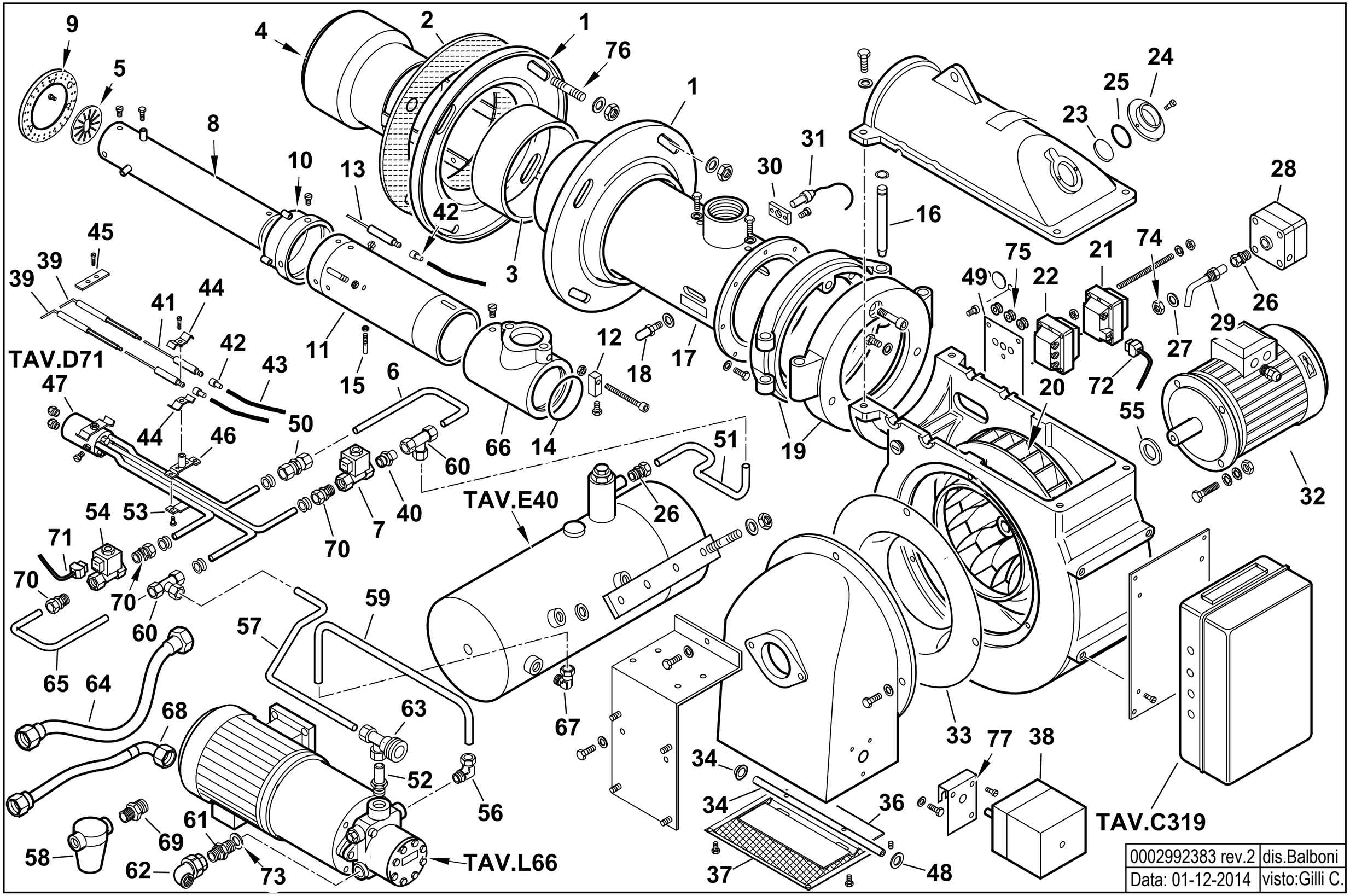

0002992383 rev.2	dis.Balboni
Data: 01-12-2014	visto:Gilli C.

55380010 COMIST 72 N 50Hz

sploso **0002992383 rev.2**

Rif.	Codice	Descrizione
1	60058	FLANGIA AT.CO BRUC.RE CMT72
2	15853	GUARN.NE FLANGIA 315X216
3	60059	COLLARE ELASTICO CMT72
4	60121	TERMINALE CMT72N
5	60114	DISCO STAMP. D92XA(44X32) N
6	0011020101	TUBO
7	0005080009	E.V. SCEM VE140 4DR 230/50-60
8	60019	CANNOTTO INTERNO
9	60013	DISCO FORATO
10	60014	COLLARE
11	60018	CANNOTTO INTERMEDIO CMT72
12	56057	SOP.TO VITE REG.NE CMT122
13	55039	ELETTRODO NEUTRO L=246
14	23686	GUARNIZIONE OR 6375
15	56039	VITE
16	56084	PERNO CERNIERA 15X135
17	60055	AS.CANNOTTO ESTERNO CMT72
18	18476	NOTTOLINO REG. DIF.RE 46XM8
19	0010010021	AS.CERNIERA BGN120
20	98186	VENTOLA D.310X28
21	0005020030	TRASFORMATORE GAS 8/20
22	0005020029	TRASF.RE 10/20 230/50 CM SP4I
23	0020020030	VETRINO 37X3 SPARK30
24	3172	ANELLO
25	23839	GUARNIZIONE OR 3125
26	31053	RACCORDO WOSS D10 1/4" DIR.
27	4987	RONDELLA RAME 13,5X18X2
28	30245	PRESSOSTATO KROMS. DG 6U3Z
29	0010060035	NIPPLO PREL.VO ARIA BGN60
30	30895	SOP.TO FOTO SIEMENS QRA2 TONDO
	0005030310	MORSETTO FOTO SIEMENS QRA2

Rif.	Codice	Descrizione
31	30837	FOTO SIEMENS QRA2
32	5449	MOTORE TRIF. KW1,1 230-400/50
33	29588	ANELLO CONV.RE ARIA 295X166
34	54056	BOCCOLA IGLIDUR-G 20X14X12X1
35	27598	PERNO FARFALLA BT70 MOTOR.
36	27580	FARFALLA BT75 D=12
37	34921	PROTEZIONE CONVOGLIATORE 100
38	31380	MOT.NO SIEMENS SQN30.111A3500
39	55062	ELETTRODO SN CMT35 L=320
40	0011020099	RACCORDO
41	56015	ELETTRODO NEUTRO
42	0005060037	SOPPRESSORE 5 KOHM A FILO
43	30223	CAVO A.T. 1MMQ - D7 - 20KV
44	27017	STAFFA ELETTRODI
45	57237	SPESSORE STAFFA ELET.DI
46	56054	AS. STAFFA SUP.RE SOP.TO ELET.
47	60112	AS.GRUPPO POLV.RE CMT72N 4T
48	19726	SPES.RE FARF.12,2X19X0,5
50	23791	RACCORDO WOSS D10 DIR.
51	27861	TUBO MAN. S-GP BT75DSN 4T
52	27844	RAC.DO X AT.CO WOSS D10 1/2"
53	56055	STAFFA INF.RE SOP.TO ELET.DI
54	31168	E.V. SCEM VE120 4AR-F ZH14
55	28078	DISTAN.LE VENTOLA 19X30X3
56	23551	RACCORDO GOMITO
57	60115	TUBO RIT. RW-P CMT72N 4T
58	31265	FILTRO NAFTA 1"
	95044	CARTUCCIA
	95101	GUARNIZIONE

Rif.	Codice	Descrizione
59	60116	TUBO MAN. P-S CMT72N 4T
60	23403	RACCORDO WOSS D10 T
61	19319	NIPPLO 1/2"X1/2" MAN. SUN
62	30796	GOMITO
63	14314	AT.CO TUBO FLEX 3/4" 3VIE D10
64	19314	TUBOFLEX 1"X1200 FD/FD
65	0011020056	TUBO RIT. EV-RW BT120DSN STR.
66	60003	RACCORDO MAN.TA GAS CMT72
67	23815	RACCORDO GOMITO
68	18058	TUBOFLEX 3/4"X1200 FD/FG
69	19415	NIPPLO 3/4"x1"
70	19814	RACCORDO D.10 1/4"
71	31147	CONNETTORE
72	0005130136	CONNETTORE
	0005130013	TERMINALE CAVO A.T. D.4
73	31272	RONDELLA RAME 21,5X30X2
74	35623	DADO ES.LE 1/4"X6
75	0005140236	PASSAFILO GOMMA 14X10X3 F7
76	18790	PRIGIONIERO M16X115
77	54059	STAFFA SOP.TO MOT.NO SQN30/72

901164-QUADRO ELETTRICO - CONTROL PANEL - CUADRO ELECTRICO - APPAREILLAGE ELECTRIQUE - SCHALTGERAETE

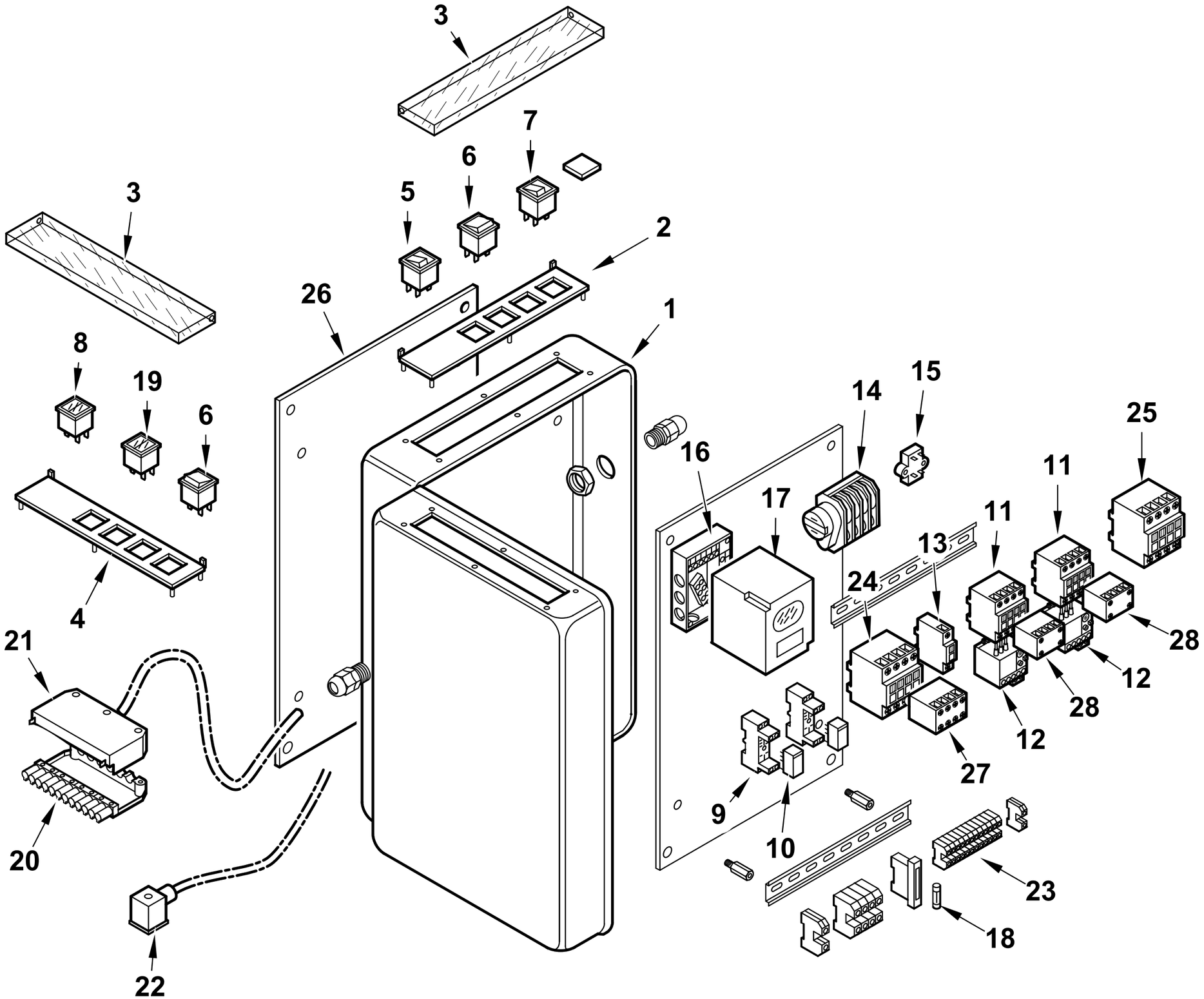

0002992386 rev.3	dis.Balboni
Data: 13-12-2012	visto:Gilli C.

TAV.C319

901164 GR. CASSETTA CMT 72N CE

esploso **0002992386** **Rev.3**

Rif.	Codice	Descrizione
1	60089	CASSETTA AP.RA CMT36-180
2	0006060006	TARG.FUNZ.TO 2ST BT/BGN
3	61228	PROTEZIONE TRASP.TARG. L.224
4	0006060005	TARG.FUNZ.TO MISTO
5	0005120039	INTERRUTTORE SPIA BIANCA
6	0005120041	DEVIATORE BIP. 1804
7	0005120040	PULSANTE SPIA ROSSA 1806.140
8	0005120058	SEGNALATORE DOPPIO ARANCIO
9	0005110096	ZOCCOLO RELE'2 CONTATTI CR-PSS
10	0005110095	RELE' A 2 CONTATTI CR-P230AC2
11	0005110110	TELERUT.RE LOVATO BG0910A230
12	0005110121	RELE' TERMICO LOVRF12 1,8-2,
	0005110122	RELE' TERMICO LOVATO 2,3-3,2A
13	0005110137	CONTATTO AUS.LOVATO BFX1211
14	0005040150	MOTORINO CICLICO 3 CAMME CDC
15	0005020034	FILTRO ANTIDIST. FAHDA ZF 6,5A
16	23525	ZOCCOLO AP.RA SIEMENS LFL
17	0005030071	AP.RA SIEMENS LFL 1.333 BT

Rif.	Codice	Descrizione
18	7456	FUSIBILE 6,3A 5X20 IWB 010
19	0005120054	SEGNALATORE LUMINOSO VERDE
20	0005130162	CONNETTORE 12POLI FEMMINA
21	0005130161	COPERCHIO CONN.RE 12P C/GANC
22	30761	CONNETTORE MPM 3POLI NERO PG9
23	0005130076	MORSETTO CABUR 2,5 CBC2/GR
24	0005110140	TELERUT.RE LOVATO BF0040A230
25	0005110112	TELERUT.RE LOVATO BF1810A230
26	0010010033	PIASTRA SOP.TO CASS.0012020041
27	0005110138	CONTATTO AUS.LOVATO BFX1004
28	0005110136	CONTATTO AUS.LOVATO BGX1011

60112 GRUPPO POLVERIZZATORE - NOZZLE ASSEMBLY - LIGNE GICLEUR - DUESENGESTAENGE

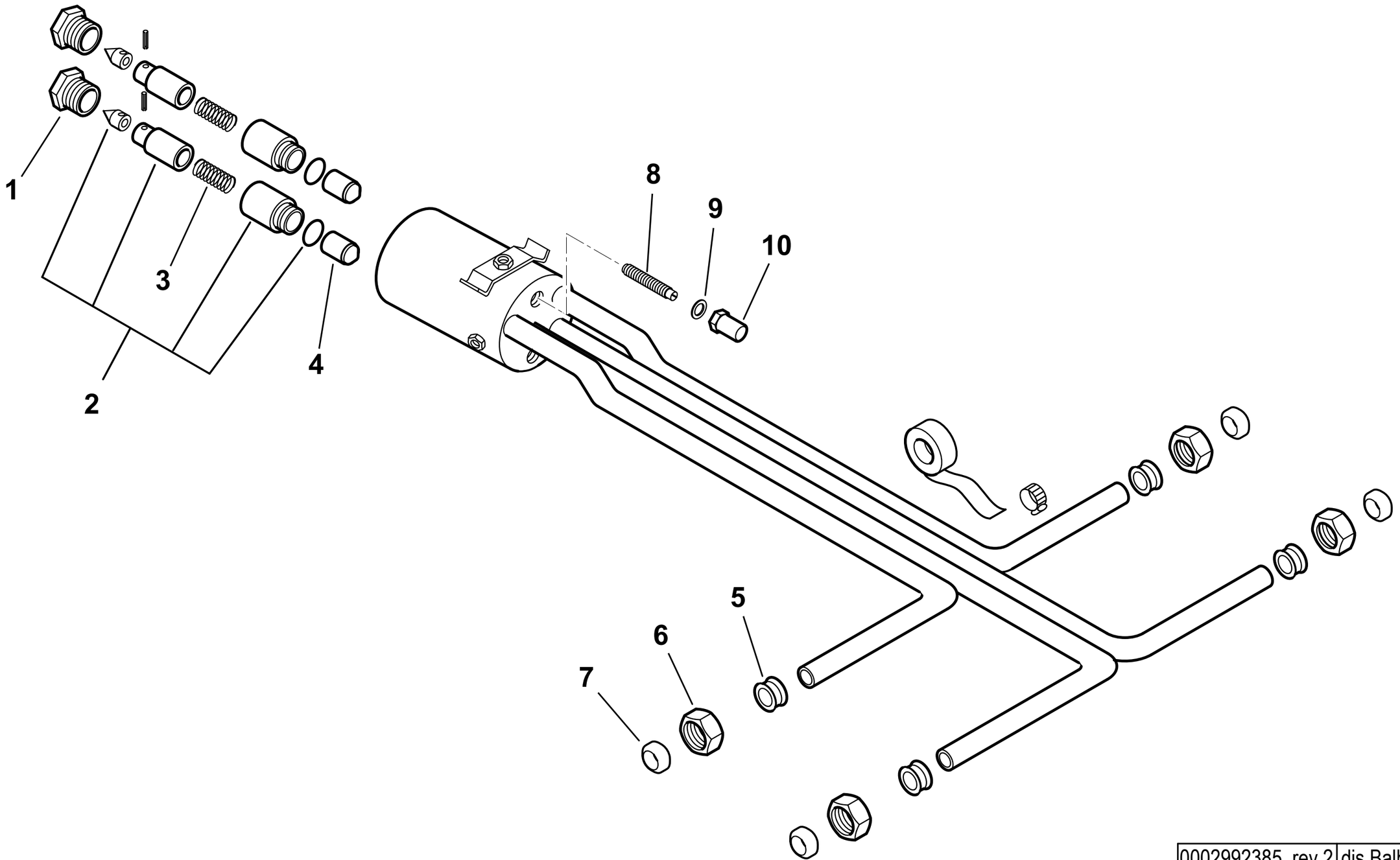

0002992385 rev.2	dis.Balboni
Data: 15-11-2004	visto:Gilli C.

TAV.D71

60112 Gruppo polverizzatore Comist 72 N

esploso **0002992385** **rev.2**

Rif.	Codice	Descrizione
1	18095	BOC.NE PORTAUGELLO 20X1
2	95263	ASSIEME CAMICIA PISTONE
3	18093	MOLLA 43X9,2
4	0011020061	CONTROPISTONE 16X16
5	0011020068	BOCCOLA 12,5X15,5 D.I.10,1
6	23829	DADO PER RACCORDO WOSS D=10
7	23822	OGIVA PER RACCORDO WOSS D=10

Rif.	Codice	Descrizione
8	18831	VITE REG.NE 23X6MB
9	18113	RONDELLA RAME 6,2X11X1,5
10	18112	DADO CIECO 6X0,75M H16

901162- SERBATOIO PRERISCALDATORE COIBENTATO - INSULATED PREHEATER TANK

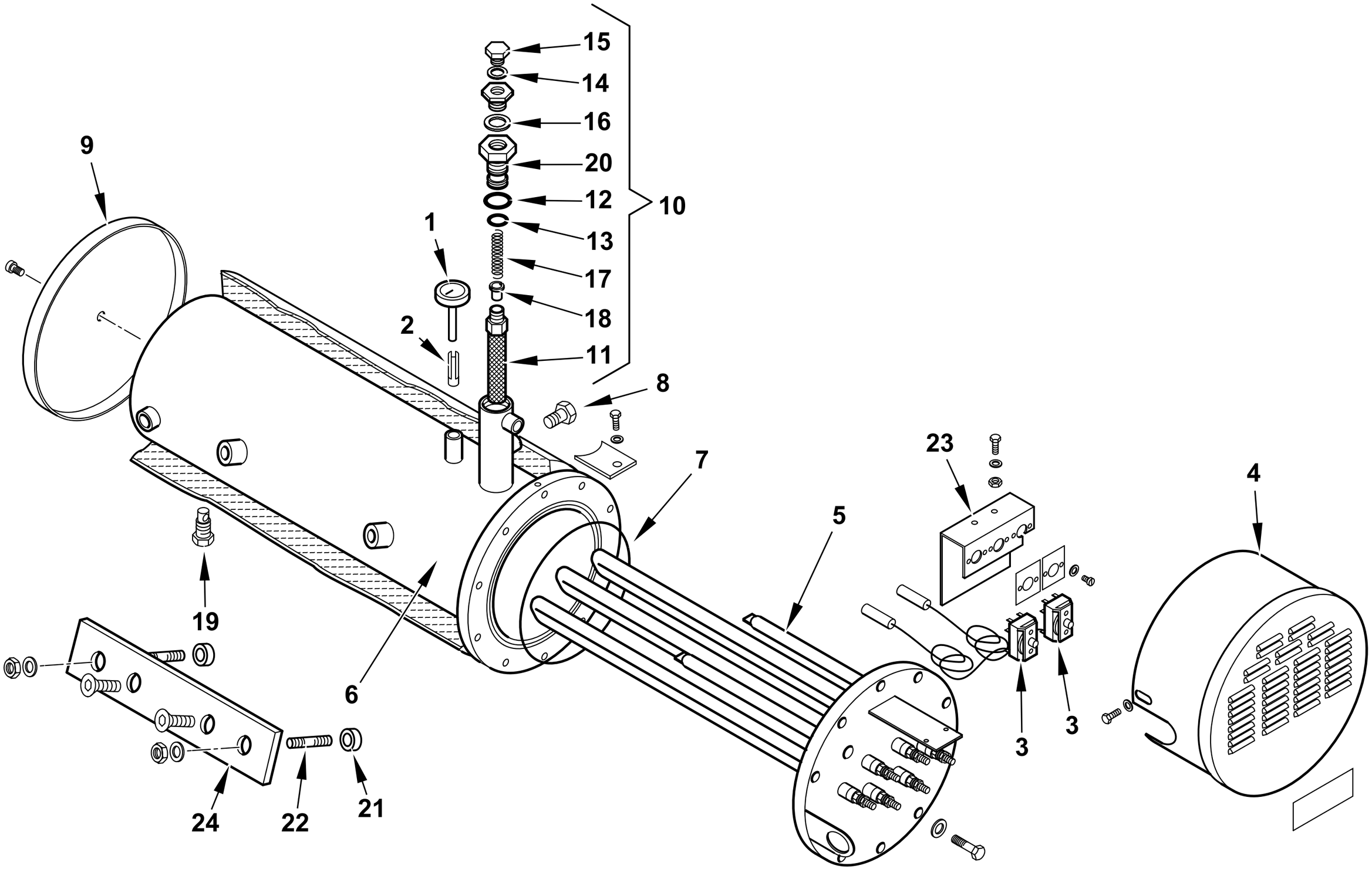

0002991543 rev.4	dis. Balboni
Data: 05-11-2015	visto:Gilli C.

TAV.E40

901162 Serbatoio preriscaldatore coib.BT100DSN

esploso **0002991543** **rev.4**

Rif.	Codice	Descrizione
1	426	TERMOMETRO D52 L50 350°C
2	417	FRIZIONE A LINGUETTA
3	31308	TERMOSTATO TR2 50-230 SERB.
4	37870	COPRITERMOSTATI 120
5	0010120006	RESISTENZA FLAN. BT100 7500W
6	27561	AS.CORPO SERBATOIO BT75 COIB.
7	31334	GUARNIZIONE OR 4625 VITON
8	14628	TAPPO SCARICO NAFTA ¼"
9	37909	FONDELLO COIB. 6,5 KW PED
10	41571	AS.FILTRO SOT.PRES.BT120DSN
11	8013	FILTRO NAFTA 16X1 L160
12	23913	GUARNIZIONE OR 2100 VITON
13	23914	GUARNIZIONE OR 3081 VITON
14	146	RONDELLA RAME 10X15X1,5
15	230	TAPPO
16	30402	RONDELLA RAME 17X24X2
17	3134	MOLLA 6,8X36X1,3
18	14615	PISTONE FILTRO 9N
19	27568	TAPPO SCARICO NAFTA ½"
20	27676	TAPPO FILTRO

Rif.	Codice	Descrizione
21	61268	DISTAN.LE VENTOLA 12,7X20X7,5
22	29295	PRIGIONIERO M12X42
23	0006020459	STAFFA SOP.TO TERMOSTATI T&G/2
24	27744	STAFFA SOP.TO SERBATOIO BT75N

901161- GRUPPO MOTORE POMPA - PUMP MOTOR GROUP - GRUPO MOTOR BOMBA (kW 0,75 -50Hz)

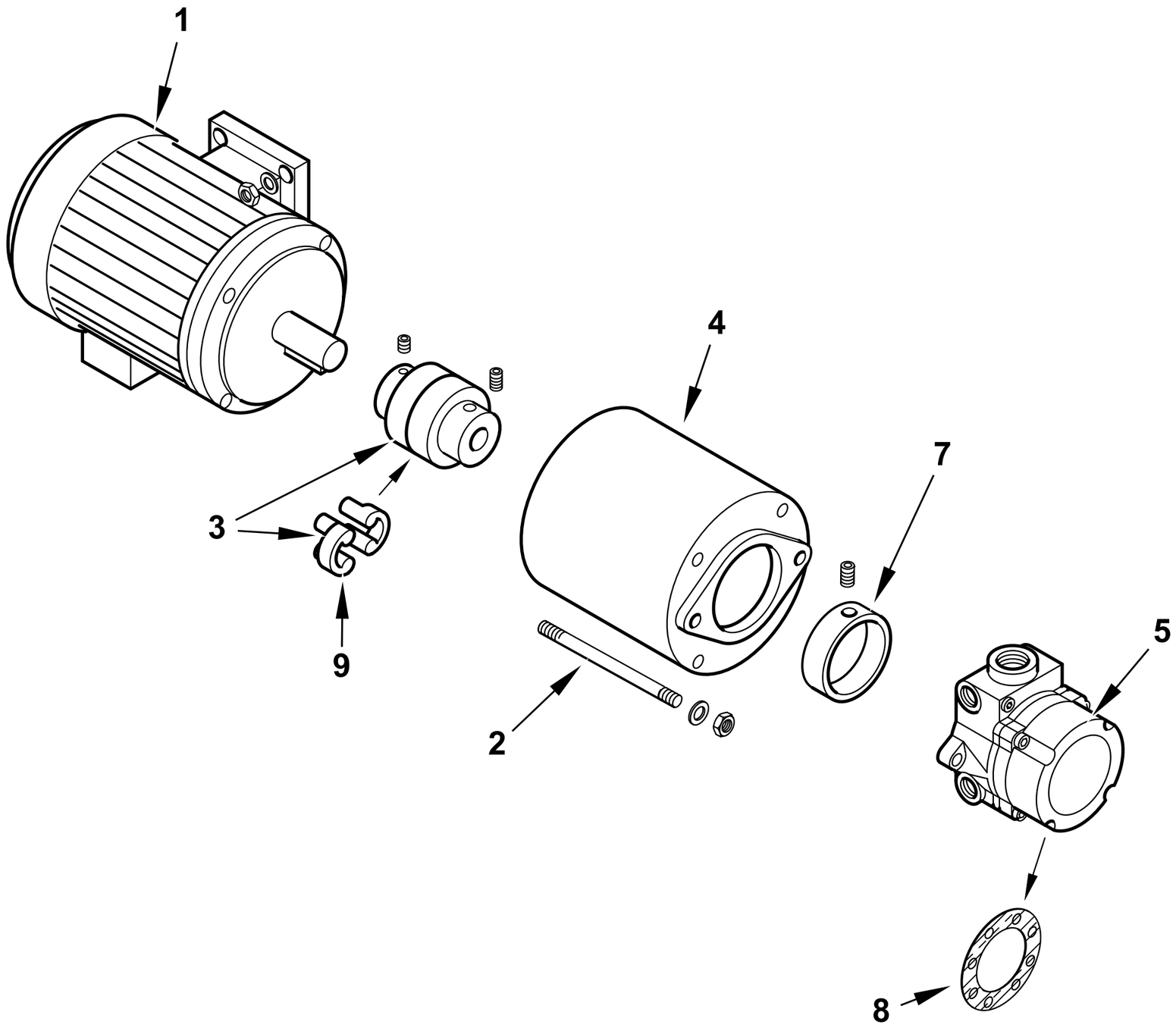

0002992384 rev.2	dis. Balboni
Data: 01-12-2014	visto:Gilli C.

TAV.L66

901161 GR. MOTORE-POMPA KW0,75-E4/75

esploso **0002992384** **rev.2**

Rif.	Codice	Descrizione
1	31413	MOTORE P.KW0,75 230-400/50 2P
2	32680	PRIGIONIERO M6X145
3	33763	GIUNTO MOTORE POMPA D19XD11
4	0010140020	SOP.TO POMPA HP0,75-1/300 CH75
5	0005060104	POMPA BALTUR BT 4A >DAL N° BLT000009342707
	0004050145	TENUTA POMPA BALTUR BT4-6-7A >DAL N° BLT000009342707
7	36824	RIDUZIONE POMPA
8	0004050146	GUAR.NE COPERCHIO BT 4-6-7A >DAL N° BLT000009342707
9	17886	PARASTRAPPO GIUNTO GHISA GER

Rif.	Codice	Descrizione

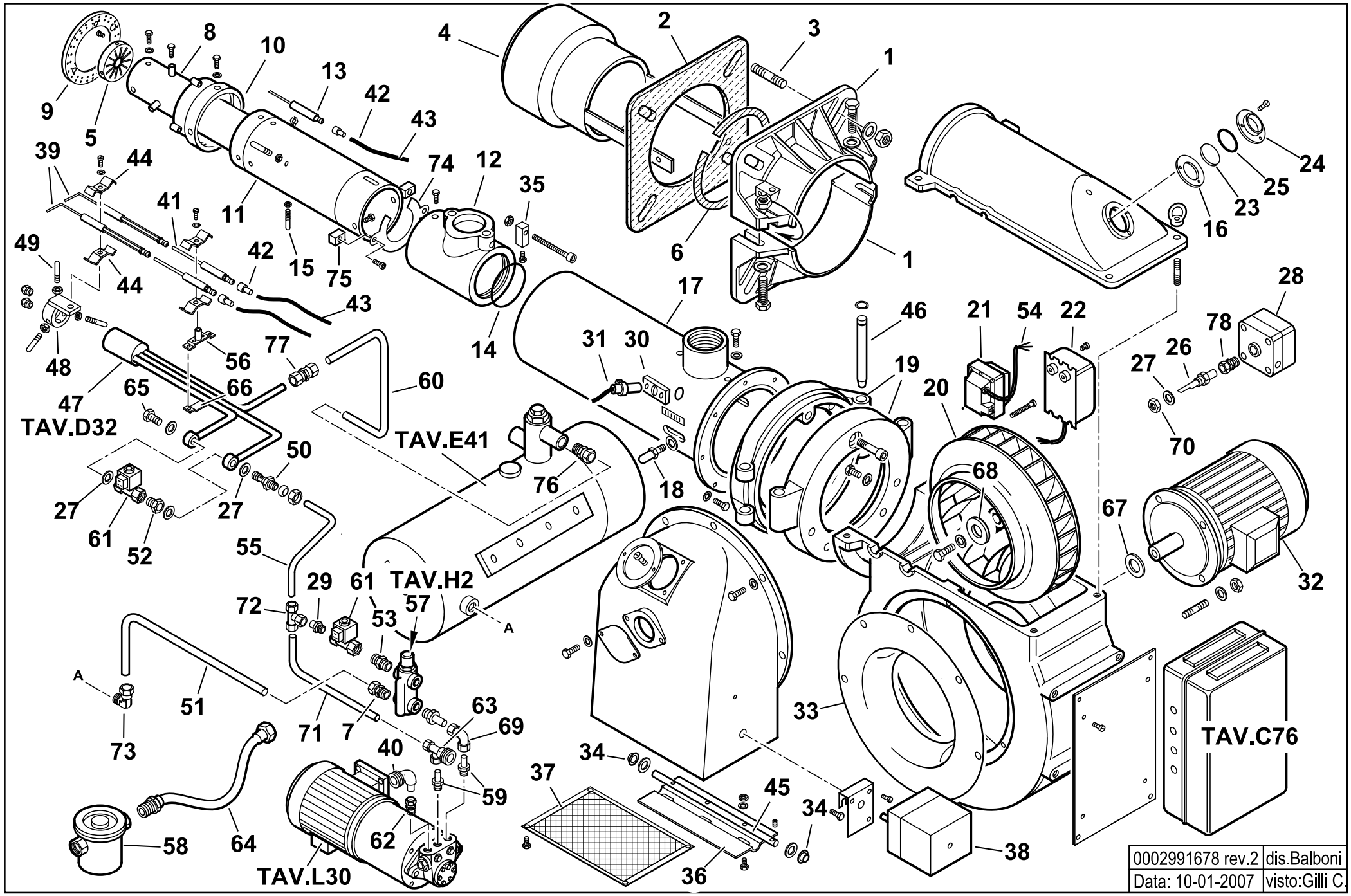
TAV.D32
TAV.E41
TAV.H2
TAV.L30
TAV.C76
A
A
0002991678 rev.2
dis.Balboni
Data: 10-01-2007
visto:Gilli C.

55410010 COMIST 122 N 50Hz esploso **0002991678 Rev.2**

Rif.	Codice	Descrizione
1	8024030001	SEMIFLANGIA ATT.BRUC. TBG
2	0024030018	GUARN.NE FLANGIA AT.CO TB
3	17639	PRIGIONIERO M12X63
4	56116	DIFFUSORE
5	56030	DISCO STAMPATO
6	0024040016	CORDONE FIBRA DI VETRO 8X
7	23076	**RACCORDO WOSS D15-1/2"**
8	56012	CANNOTTO INTERNO
9	56008	DISCO FORATO
10	56009	BOCCOLA
11	56011	CANNOTTO INTERMEDIO
12	56003	RACCORDO
13	55039	ELETTRODO
14	30732	GUARNIZIONE OR 6425
15	56039	PERNO CENTRAGGIO M5X40
16	4144	SPESSORE
17	56113	CANNOTTO
18	18476	NOTTOLINO
19	41611	CERNIERA
20	15855	VENTOLA D.365X30
21	0005020030	**TRASF.RE GAS 8/20 50HZ/PM**
22	15994	**TRASF.RE 12KV-30MA 230/50**
23	4145	VETRINO
24	4143	ANELLO
25	4146	GUARNIZIONE
26	0010060020	NIPPLO
27	4987	RONDELLA
28	30245	**PRESSOSTATO KROMS.DG 6U3**
29	27679	RACCORDO
30	30895	SOPPORTO

Rif.	Codice	Descrizione
31	30837	FOTO LANDIS QRA2
32	30103	MOTORE TRIF. KW2,2 230-400/50
33	15842	ANELLO
34	54056	BOCCOLA IGLIDUR-G 20X14X12X1
35	56057	BLOCCHETTO
36	56081	FARFALLA
37	37927	PROTEZIONE
38	31380	MOT.NO LANDIS SQN30.111A3500
39	55062	ELETTRODI
40	27677	ATTACCO TUBO 1"1/4
41	56015	ELETTRODO NEUTRO
42	0005060037	SOPPRESSORE A FILO 5000 OHM
43	30223	CAVO A.T. 1 MMQ D.7
44	27017	STAFFA
45	56091	PERNO
46	56084	PERNO
47	56059	POLVERIZZATORE
48	56051	SOPPORTO
49	33788	PERNO
50	39127	NIPPLO
51	37943	TUBO MAN.TA P-S BT120MN-M
52	17672	PROLUNGA
53	18858	NIPPLO
54	0005130136	CONNETTORE TRASFORMATORE
55	39166	TUBO RIT GP-RW CMT180 KOREA
56	56054	STAFFA SUPERIORE
57	16325	VALVOLA REGOLATRICE 1/2"x3/8"
58	30855	FILTRO NAFTA 1"1/4
59	57058	RACCORDO
60	41521	TUBO

Rif.	Codice	Descrizione
61	30912	E.V. LUCIFER 122K8363 230/50
62	23077	RACCORDO WOSS D18-1/2"
63	27663	ATTACCO 3 VIE 1"1/4
64	0005070456	TUBO FLESSIBILE 1"1/4x1500
65	3787	BULLONE FORATO
66	56055	STAFFA INFERIORE
67	35687	SPESSORE
68	28909	PIATTELLO
69	23074	RACCORDO WOSS D15
70	35623	DADO
71	39153	TUBO
72	31422	RACCORDO WOSS D.12 - T
73	23075	RACCORDO WOSS GOMITO
74	56185	DIAFRAMMA
75	56186	SUPPORTO
76	31052	RACCORDO WOSS D.12 - 1/4"
77	23087	RACCORDO WOSS D.12
78	31053	RACCORDO WOSS D.10 - 1/4"

901114-QUADRO ELETTRICO - CONTROL PANEL - CUADRO ELECTRICO - APPAREILLAGE ELECTRIQUE - SCHALTGERAETE

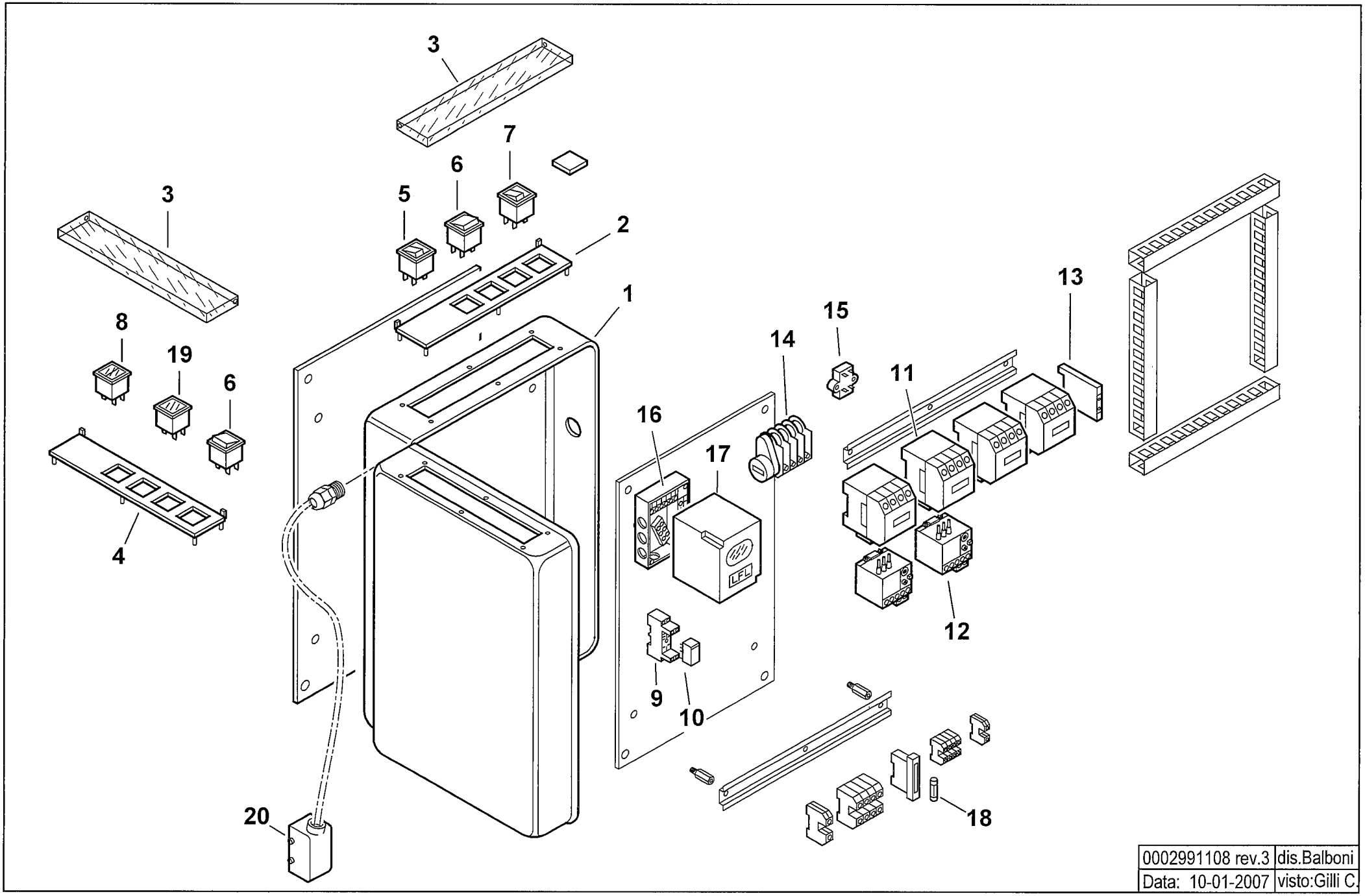

0002991108 rev.3	dis.Balboni
Data: 10-01-2007	visto:Gilli C.

TAV.C76

901114 Quadro elettrico Comist 122 N

esploso **0002991108 Rev.3**

Rif.	Codice	Descrizione
1	60089	CASSETTA
2	0006060006	TARGHETTA
3	61228	PROTEZIONE TRASP.TARG. L.224
4	0006060005	TARGHETTA
5	0005120039	INTERRUTTORE SPIA BIANCA
6	0005120041	DEVIATORE
7	0005120040	PULSANTE SPIA ROSSA
8	0005120058	SEGNALATORE DOPPIO ARANCIO
9	0005110096	ZOCCOLO RELE'2 CONTATTI CR-PSS
10	0005110095	RELE' A 2 CONTATTI CR-P230AC2
11	0005110051	TELERUTTORE ABB B6
	0005110054	TELERUTTORE ABB A12
	0005110079	TELERUTTORE ABB N44E
12	0005110067	RELE TERMICO ABB T7 DU1,6-2
	0005110070	RELE TERMICO ABB T7DU 6-9A
13	0005110078	CONTATTO AUSILIARIO CAF6-11M
	0005110080	CONTATTO AUSILIARIO CAL5-11
14	23005	MOTORINO CICLICO 3 CAMME
15	0005020034	FILTRO ANTIDIST. FAHDA ZF 6,5A
16	23525	ZOCCOLO
17	0005030071	APPARECCHIATURA LANDIS LFL
18	7456	FUSIBILE 6,3A 5X20 IWB 010
19	0005120054	SEGNALATORE LUMINOSO ARANCIO
20	0005130044	CONNETTORE 10 POLI

Rif.	Codice	Descrizione

56059 GRUPPO POLVERIZZATORE - NOZZLE ASSEMBLY - LIGNE GICLEUR - DUESENGESTAENGE

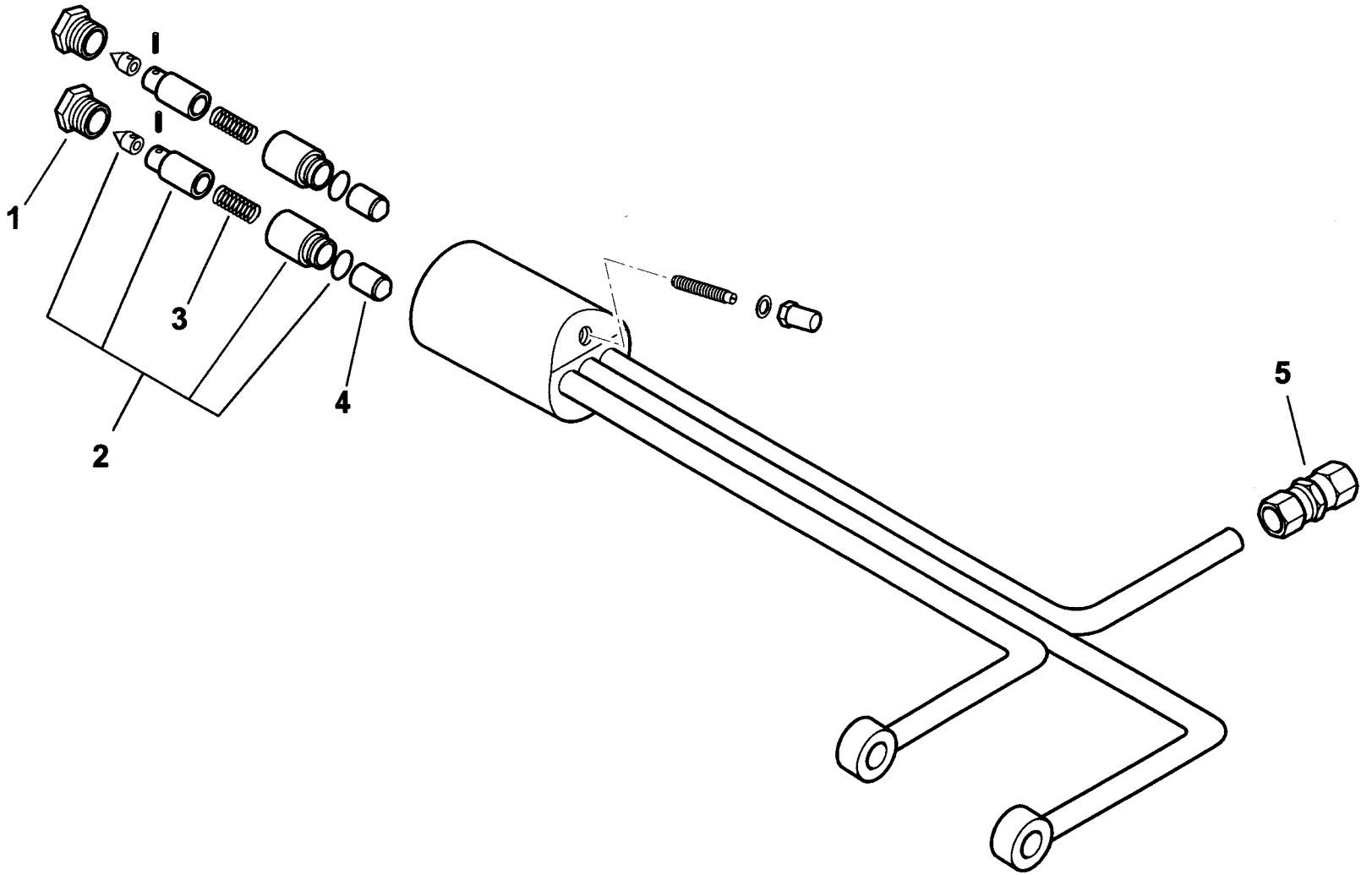

0002991107 rev.1	dis.Balboni
Data: 04-11-2004	visto:Gilli C.

TAV.D32

56059 Gruppo polverizzatore CMT122

esploso **0002991107 rev.1**

Rif.	Codice	Descrizione
1	R18095	BOCCHETTONE
2	95263	ASSIEME CAMICIA PISTONE
3	18093	MOLLA
4	18098	CONTROPISTONE
5	23087	RACCORDO WOSS D.12

Rif.	Codice	Descrizione

37910 - SERBATOIO PRERISCALDATORE COIBENTATO - INSULATED PREHEATER TANK

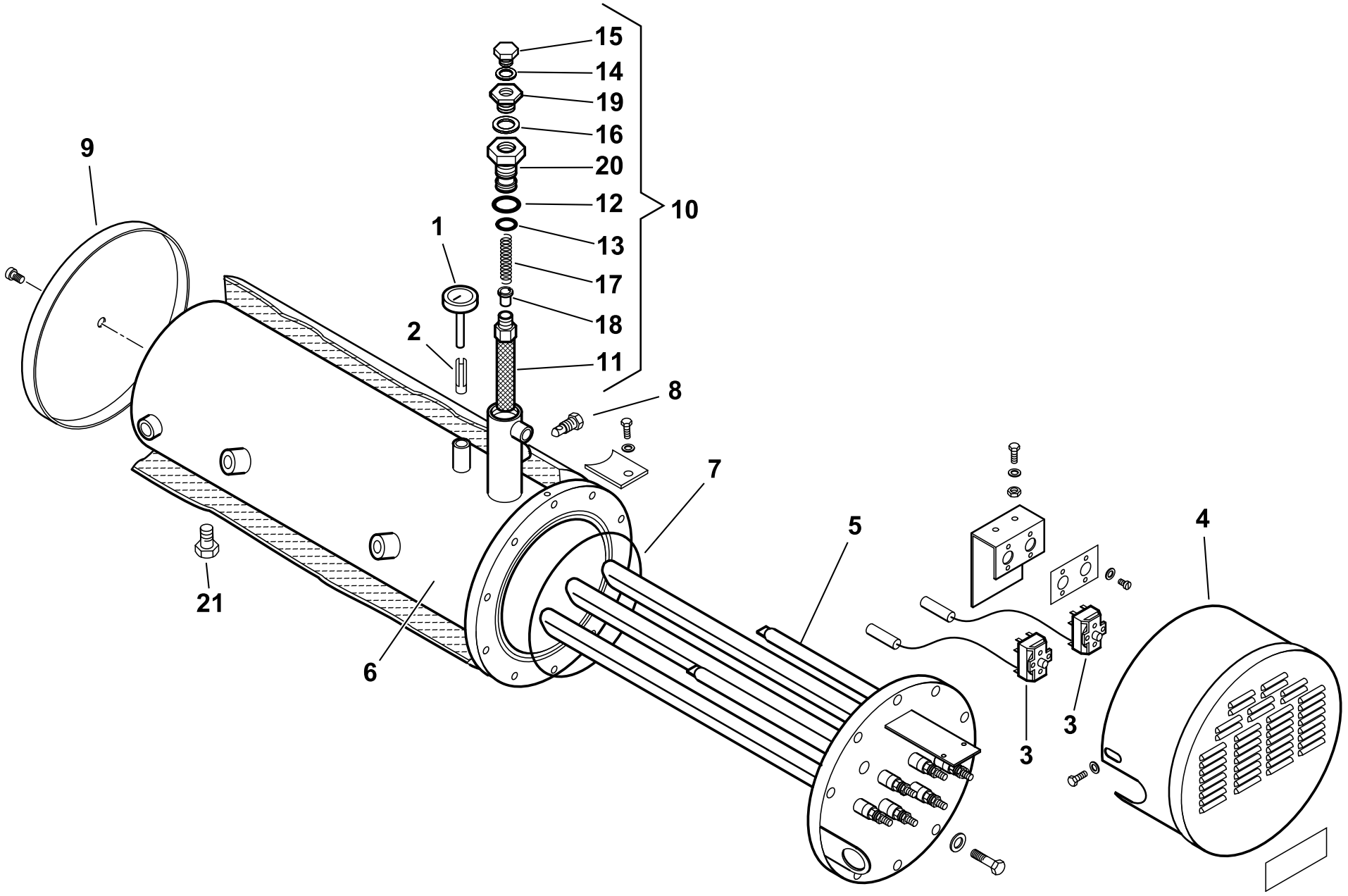

0002991545 rev.4	dis. Balboni
Data: 21-09-2007	visto:Gilli C.

TAV.E41

37910 AS.SERBATOIO COIB. 120 10500W

esploso **0002991545 Rev.4**

Rif.	Codice	Descrizione
1	426	TERMOMETRO D52 L50 350°C
2	417	FRIZIONE A LINGUETTA
3	31308	TERMOSTATO TR2 50-230 SERB.
4	37870	COPRITERMOSTATI
5	37847	RESISTENZA FLAN. BT120 10500W
6	37922	CORPO SERBATOIO
7	31334	GUARNIZIONE OR 4625 VITON
8	14628	TAPPO 1/4"
9	37909	FONDELLO
10	41571	AS.FILTRO SOT.PRES.BT120DSN
11	8013	FILTRO NAFTA 16X1 L160
12	23913	GUARNIZIONE OR 2100 VITON
13	23914	GUARNIZIONE OR 3081 VITON
14	146	RONDELLA RAME 10X15X1,5
15	230	TAPPO 1/8"
16	30402	RONDELLA RAME 17X24X2
17	3134	MOLLA 6,8X36X1,3
18	14615	PISTONE FILTRO 9N
19	27699	TAPPO 3/8" MANOMETRO
20	27676	TAPPO FILTRO SERBATOIO 28X1,5
21	27568	TAPPO 1/2"

Rif.	Codice	Descrizione

16325 - VALVOLA REGOLATRICE di PRESSIONE - PRESSURE REGULATING VALVE - REGULADOR de PRESION

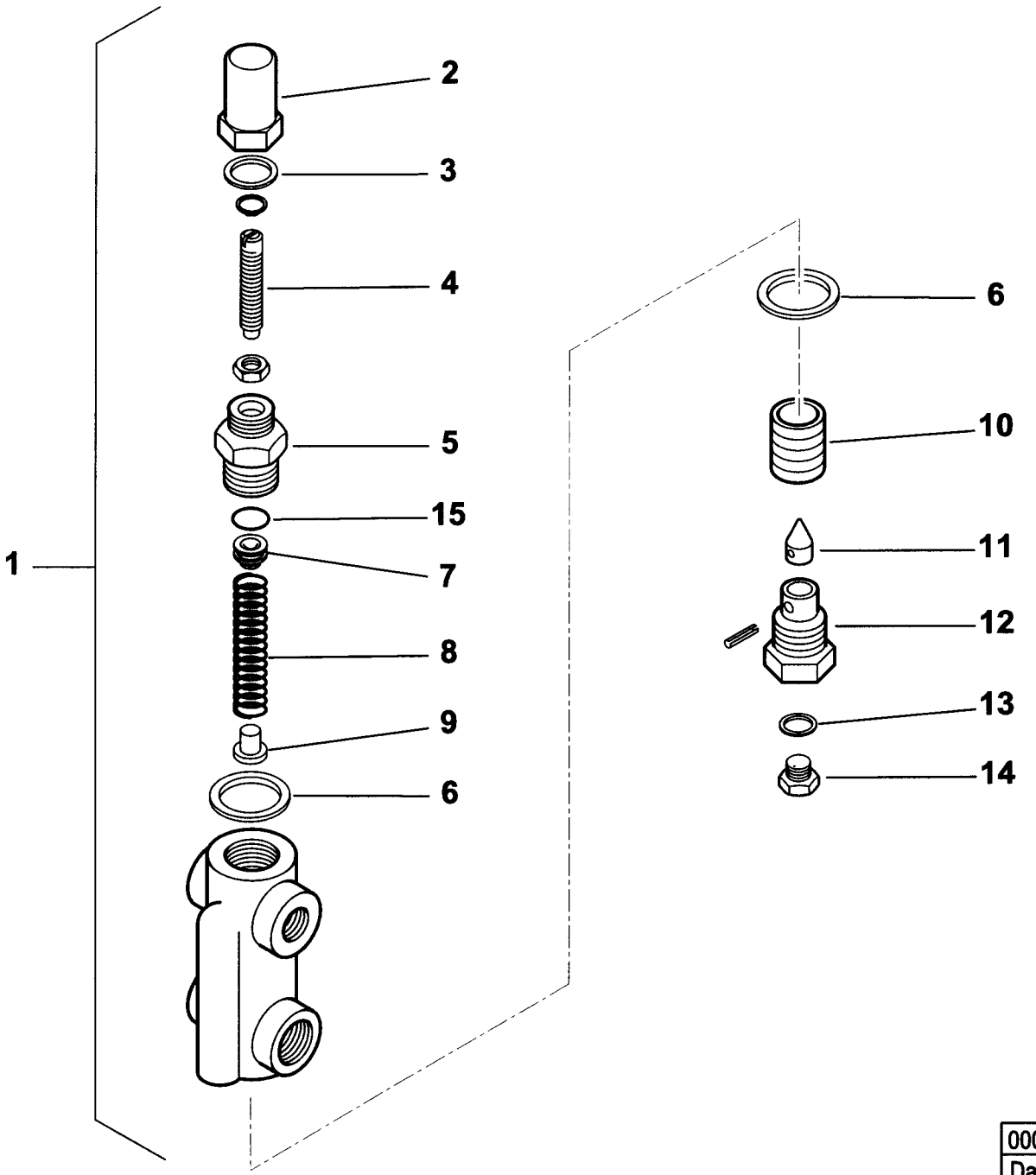

0002990659 rev.2	dis. Balboni
Data: 14-11-2000	visto: Gilli C.

TAV.H2

16325 Valvola regolatrice di pressione 1/2"x3/8"

esploso **0002990659 rev.2**

Rif.	Codice	Descrizione
1	16325	ASSIEME VALVOLA REGOLATRICE
2	16234	DADO CIECO
3	30425	RONDELLA RAME 16X19X1,5
4	16233	VITE REG.NE 46X6X1M
5	16372	BOCCHETTONE 16X1MX22X1,5M H3
6	18257	RONDELLA RAME 22X28X2
7	16373	CAPPELLOTTO SPINTA 15,8X7
8	3479	MOLLA BY PASS 15 X 49,5
9	4718	BOCCOLA PER MOLLA 8 X 10
10	4717	PISTONE 26 X 20
11	18245	SPILLO CONICO 9,8X25,5
12	3267	BOC.NE PORTASPILLO 1/4X22
13	4987	RONDELLA RAME 13,5X18X2
14	15112	TAPPO 1/4"
15	23803	GUARNIZIONE OR 2050 VITON

Rif.	Codice	Descrizione

900451 - GRUPPO MOTORE POMPA - PUMP MOTOR GROUP - GRUPO MOTOR BOMBA (kW0,55 -50Hz)

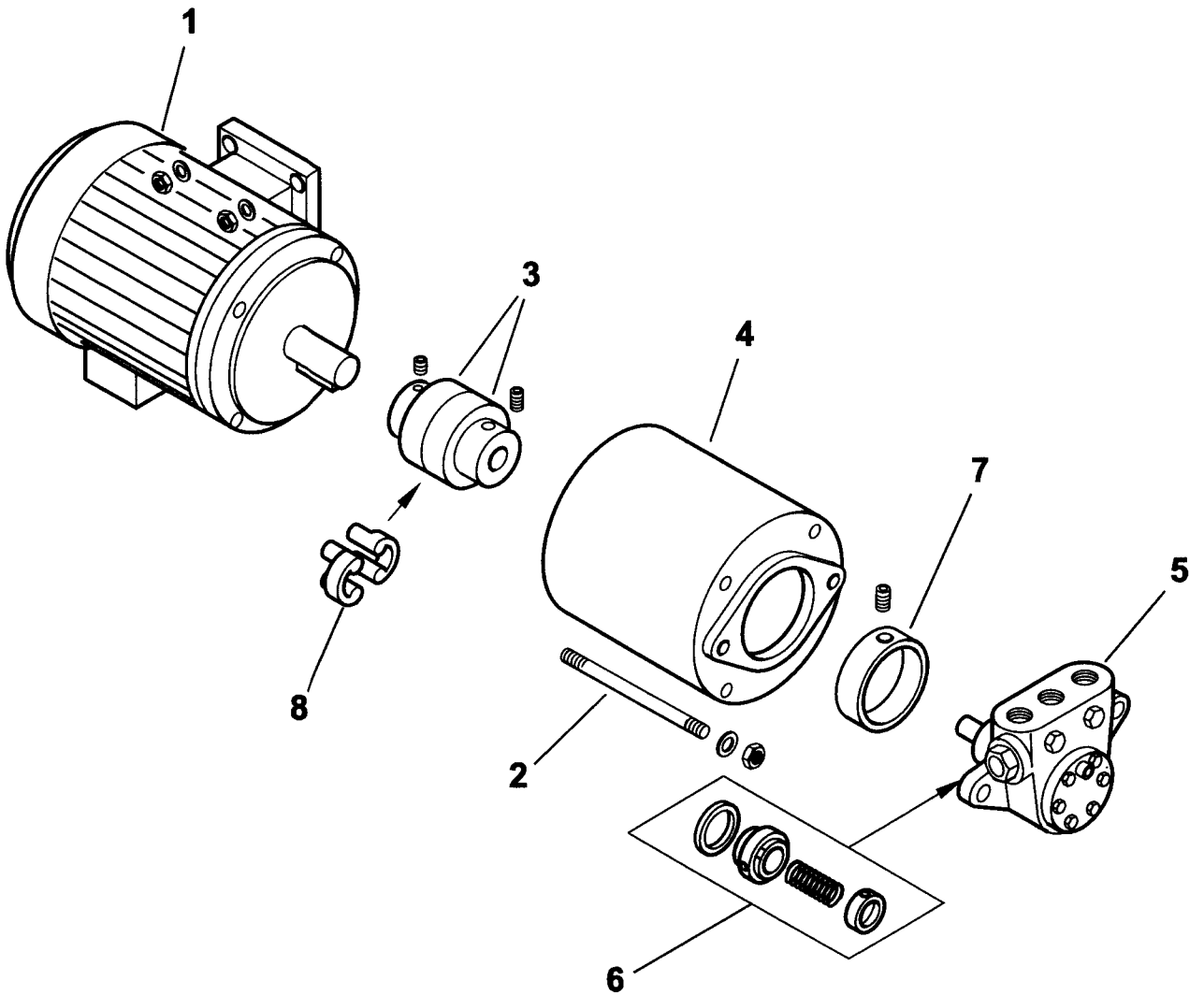

0002991737 rev.1	dis. Balboni
Data: 04-11-2004	visto:Gilli C.

TAV.L30

900451 Gruppo motore-pompa kW 0,55-300-50Hz

esploso **0002991737 rev.1**

Rif.	Codice	Descrizione
1	30908	MOTORE kW 0,55 - 50Hz
2	32680	TIRANTE
3	29650	GIUNTO
4	29649	SOPPORTO
5	0005060020	POMPA 300
6	95519	ANELLI DI TENUTA
7	36824	RIDUZIONE
8	17886	PARASTRAPPO

Rif.	Codice	Descrizione

COMIST 180 DSPNM 50Hz cod.5428010

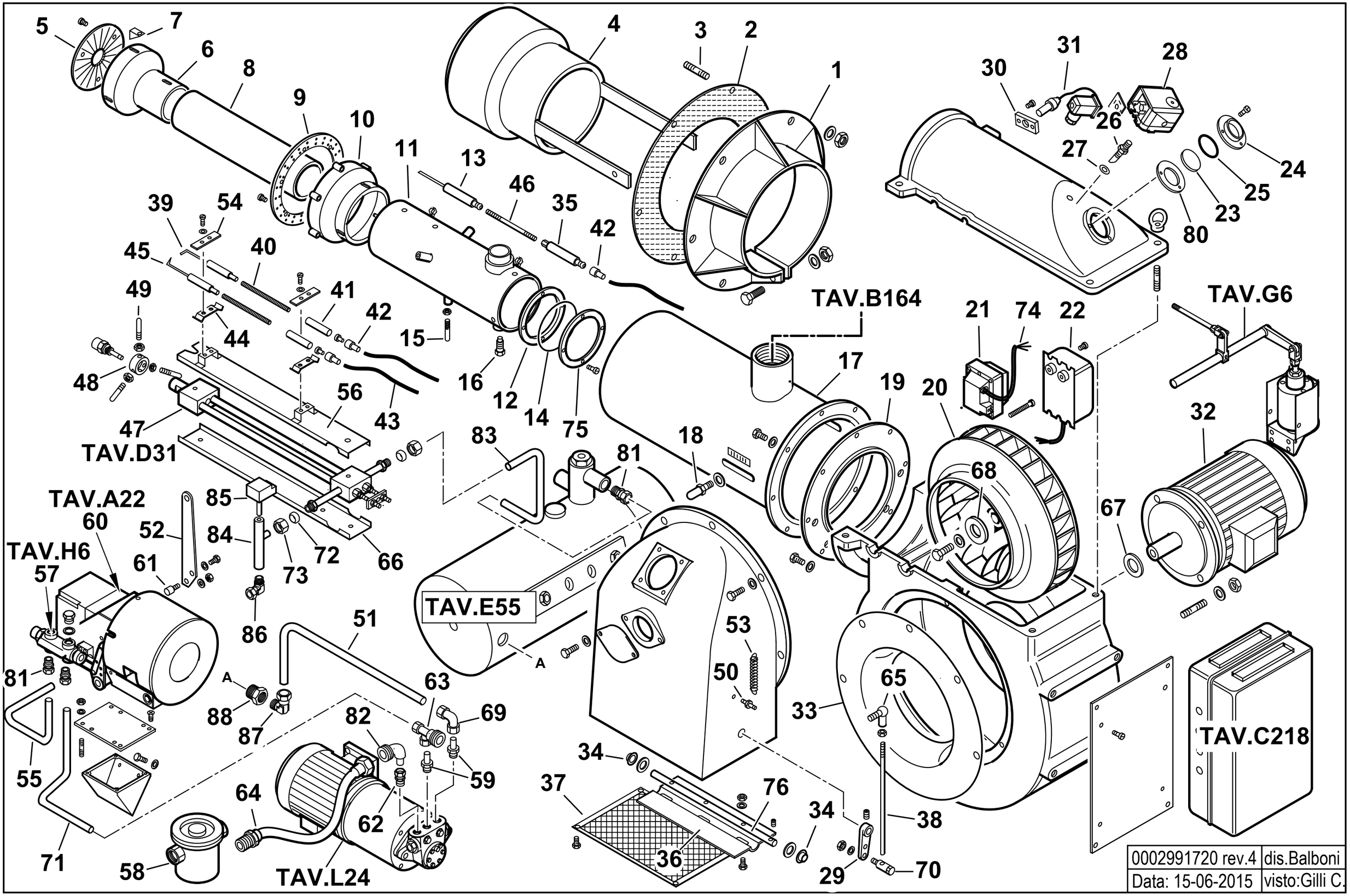

0002991720 rev.4	dis.Balboni
Data: 15-06-2015	visto:Gilli C.

5428010 **COMIST 180 DSPNM** esploso **0002991720** **rev.4**

Rif.	Codice	Descrizione
1	37027	FLANGIA
2	37028	GUARNIZIONE
3	17888	PRIGIONIERO
4	39114	DIFFUSORE
5	39073	DISCO STAMPATO
6	39071	CAMPANA INTERNA
7	39072	SOPPORTO
8	39119	CANNOTTO INTERNO
9	39064	DISCO FORATO
10	39069	CAMPANA ESTERNA
11	39187	CANNOTTO INTERMEDIO
12	39032	ANELLO
13	19422	ELETTRODO ANTERIORE
14	31337	GUARNIZIONE
15	39022	VITE
16	37026	VITE
17	39185	CANNOTTO
18	18476	NOTTOLINO
19	39001	FLANGIA
20	15855	VENTOLA
21	0005020030	TRASFORMATORE GAS
22	15994	TRASF.RE 12KV-30MA 230/50
23	4145	VETRINO
24	4143	ANELLO
25	4146	GUARNIZIONE
26	18722	NIPPLO
27	4987	RONDELLA
28	0005040134	PRESSOSTATO KROMS. DG 6U-5
29	16301	LEVA
30	30895	SOPPORTO

Rif.	Codice	Descrizione
31	30837	FOTO SIEMENS QRA2
32	23121	MOTORE TRIF. KW3 230-400/50
33	15842	ANELLO
34	54056	BOCCOLA
35	19423	ELETTRODO POSTERIORE
36	56081	FARFALLA
37	37927	PROTEZIONE
38	41516	ASTA
39	27779	ELETTRODO DS
40	45072	BARRA FILETTATA
41	19424	ISOLATORE
42	0005060037	SOPPRESSORE
43	30223	CAVO
44	34459	STAFFA
45	27778	ELETTRODO SN
46	39205	BARRA FILETTATA
47	39100	POLVERIZZATORE
48	27669	SOPPORTO
49	37962	PERNO
50	17979	NOTTOLINO
51	57472	TUBO
52	44545	STAFFA
53	18622	MOLLA
54	61299	PIASTRINA
55	37941	TUBO
56	44132	PROTEZIONE SUPERIORE
57	16320	VALVOLA REGOLATRICE
58	30855	FILTRO NAFTA 1"1/4
59	57058	RACCORDO
60	16279	MODULATORE

Rif.	Codice	Descrizione
61	16326	PERNO
62	23077	RACCORDO WOSS D18-1/2"
63	27663	ATTACCO 3 VIE
64	0005070456	TUBO FLESSIBILE 1"1/4x1500
65	18695	ARTICOLAZIONE
66	44133	PROTEZIONE INFERIORE
67	35687	SPESSORE
68	28909	PIATTELLO
69	23074	RACCORDO WOSS D15
70	19555	ARTICOLAZIONE
71	37942	TUBO
72	23825	OGIVA
73	23832	DADO PER OGIVA
74	0005130136	CONNETTORE TRASFORMATORE
75	39033	FLANGIA
76	37879	PERNO
80	4144	SPESSORE
81	23076	RACCORDO WOSS D15-1/2"
82	27677	ATTACCO TUBO 1"1/4
83	39104	TUBO
84	57075	GUAINA
85	23240	TERMOSTATO TC2
86	23075	RACCORDO WOSS D.15-1/2" GOMITO
87	0005150040	RACCORDO WOSS D.15-3/8" GOMITO
88	41614	RIDUZIONE 1/2" x 3/8"

16279 - GRUPPO MODULATORE - MODULATING SYSTEM - SYSTEME DE MODULATION - MODULATIONSSYSTEM

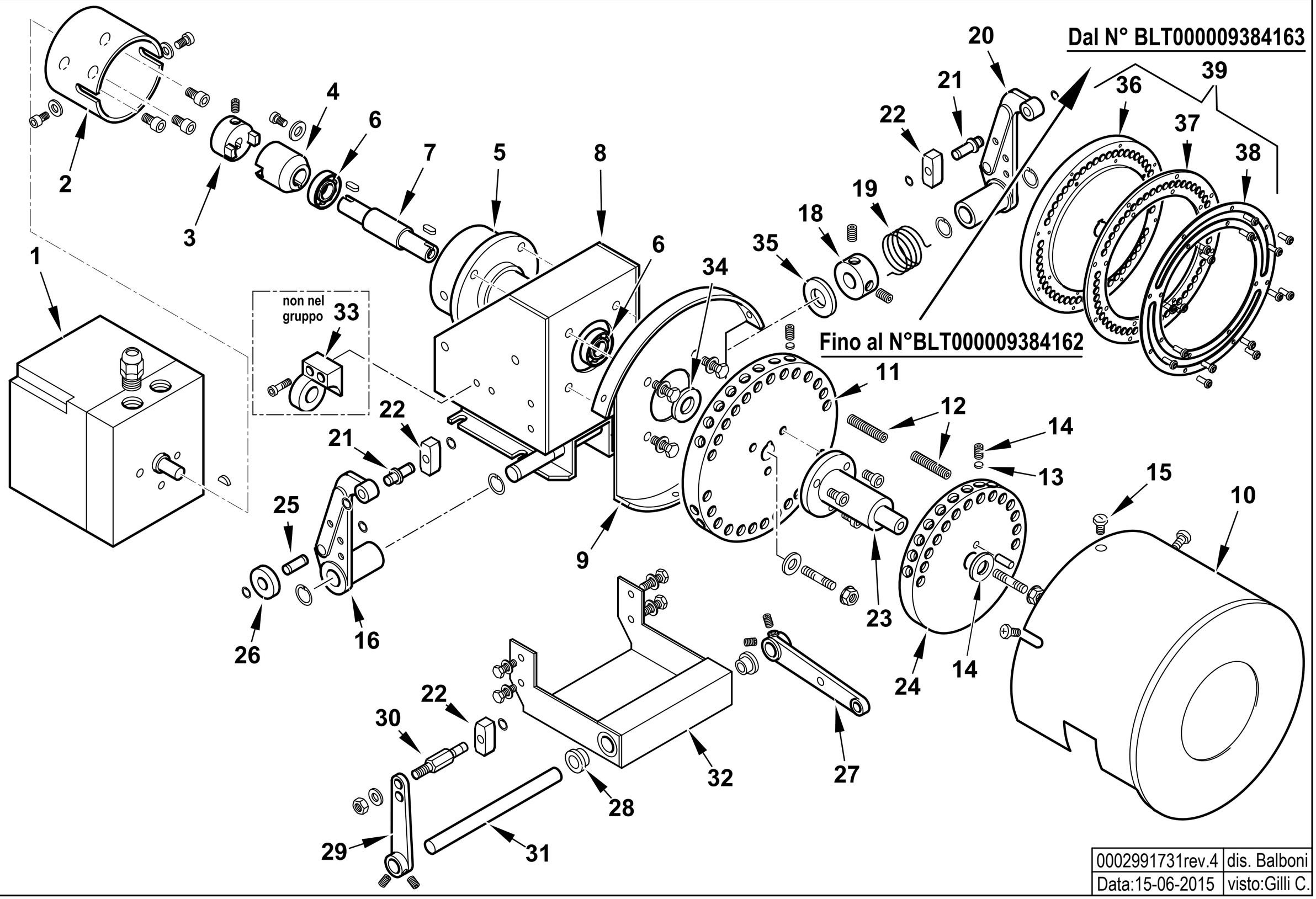

0002991731rev.4	dis. Balboni
Data:15-06-2015	visto:Gilli C.

TAV.A22

16279 AS.MODULATORE CMT

esploso **0002991731** **Rev.4**

Rif.	Codice	Descrizione	Note	Rif.	Codice	Descrizione	Note
1	31071	MOT.NO SIEMENS SQM10.16502		31	16305	ALBERO PER LEVE MODUL. CMT	
2	16261	SOPPORTO MOT.NO MODUTROL		32	16309	PIASTRA SOP.TO LEVE MODUL.	
3	16260	GIUNTO MASCHIO MODUTROL		33	16270	SOP.TO VALV.REG.SN (non compreso nel gruppo)	
4	16259	GIUNTO FEMMINA		34	16313	SPESSORE PULEGGIA	
5	16258	SOPPORTO		35	16220	RONDELLA INOX 15,5X30X1,5	
6	30257	CUSCINETTO 15-35-11		36	0006020617	PULEGGIA SOP.TO VITI MODUL.CMT	Dal N°BLT000009384163
7	16257	PERNO CENTRALE MODUTROL		37	0026050051	ANELLO NYLON ANTISVIT. VITI	Dal N°BLT000009384163
8	16255	SOPPORTO MODUTROL		38	0026050050	ANELLO PULEGGIA MODULATORE IB	Dal N°BLT000009384163
9	16254	SOPPORTO		39	0006110231	AS. PULEGGIA CMT GRANDE	Dal N°BLT000009384163
10	16314	COPERCHIO PULEGGE CMT					
11	16286	PULEGGIA SOP.TO VITI CMT	Fino al N°BLT000009384162				
12	16315	VITE X PULEGGIA STCE 8X40					
13	16282	PIATTELLO PER VITE MODUL.					
14	5488	VITE STCE 10X10 UNI5929					
15	12317	POMELLO					
16	18796	LEVA SINISTRA					
18	33979	BOC.LA CAR.TO MOLLA 20X39					
19	33823	MOLLA SINISTRA 36X24					
20	18795	LEVA DESTRA					
21	0012120136	ALBERINO X TASTATORE L=29 D12					
22	18797	TASTATORE					
23	16310	ALBERO SOP.TO 2° PULEGGIA CM					
24	16287	PULEGGIA SOP.TO VITI D140					
25	0012120137	ALBERINO 19X8					
26	18805	NOTTOLINO					
27	16304	LEVA REGOLAZIONE L115					
28	16306	BOCCOLA OT MODUL. CMT					
29	0015010025	AS.LEVA REG.NE L.85 TS3					
30	16308	ALBERINO X TASTATORE CMT					

900084 - RAMPA GAS 2"-DN65 - GAS TRAIN - TREN DE GAS - RAMPE A GAZ - GASRAMPE

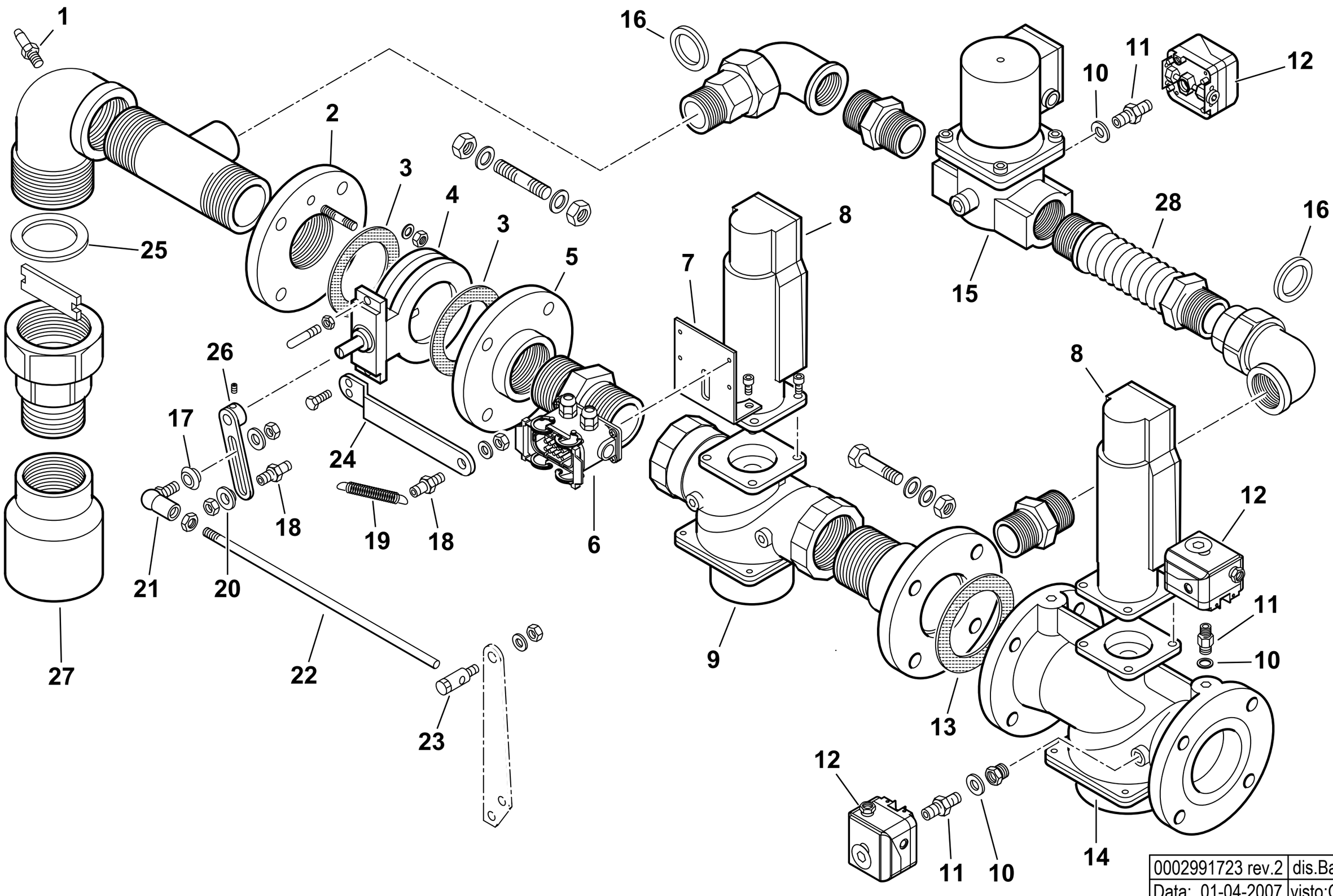

0002991723 rev.2	dis.Balboni
Data: 01-04-2007	visto:Gilli C.

TAV.B164

900084 **Rampa gas 2" - DN65** esploso **0002991723** **Rev.2**

Rif.	Codice	Descrizione
1	31483	PRESA PRESSIONE
2	0006020042	FLANGIA
3	23768	GUARNIZIONE CENTELLEN DN50
4	0006020049	VALVOLA FARFALLA DKG50 FORATA
5	23409	FLANGIA DN50/PN16 2"
6	19561	CONNETTORE ILME 10POLI M 6FO
7	59565	STAFFA
8	0005090231	SERV.RE LANDIS SKP15.000E2
9	31179	VALVOLA LANDIS VGG10.504P 2"
10	4987	RONDELLA RAME 13,5X18X2
11	0010060030	NIPPLO 1/4"X1/4"X43 PRES.
12	30244	PRESSOSTATO KROMS. DG 50B3
13	23129	GUARNIZIONE DN65
14	31180	VALVOLA LANDIS VGF10.654P DN65
15	0005090058	VALVOLA HONEYW. VE4040B1002 1"1/2
	0005090096	CIRCUITO VE4032/50
	0005090088	BOBINA VE4040B/C
16	0005180005	GUARN.NE X GOM.BOC.PIANO 1"1/2
17	35621	BOCCOLA PER ART. ROT. M8
18	17979	NOTTOLINO
19	18393	MOLLA 80X9
20	35360	SPES.RE X ROTULA 20X8,2X4
21	18695	ARTICOL.NE ROTULA M8
22	29487	ASTA REG.NE M8X250
23	19555	ARTICOL.NE ASS.LE SNODO M8-D8
24	41531	STAFFA
25	0005180006	GUARN.NE X GOM.BOC.PIANO 2"
26	35633	LEVA REGOLAZIONE L120

Rif.	Codice	Descrizione
27	39194	RACCORDO 3"x2"
28	0005100072	GIUNTO ANTIVIBRANTE 1"1/2

900348 -QUADRO ELETTRICO - CONTROL PANEL - CUADRO ELECTRICO - APPAREILLAGE ELECTRIQUE - SCHALTGERAETE

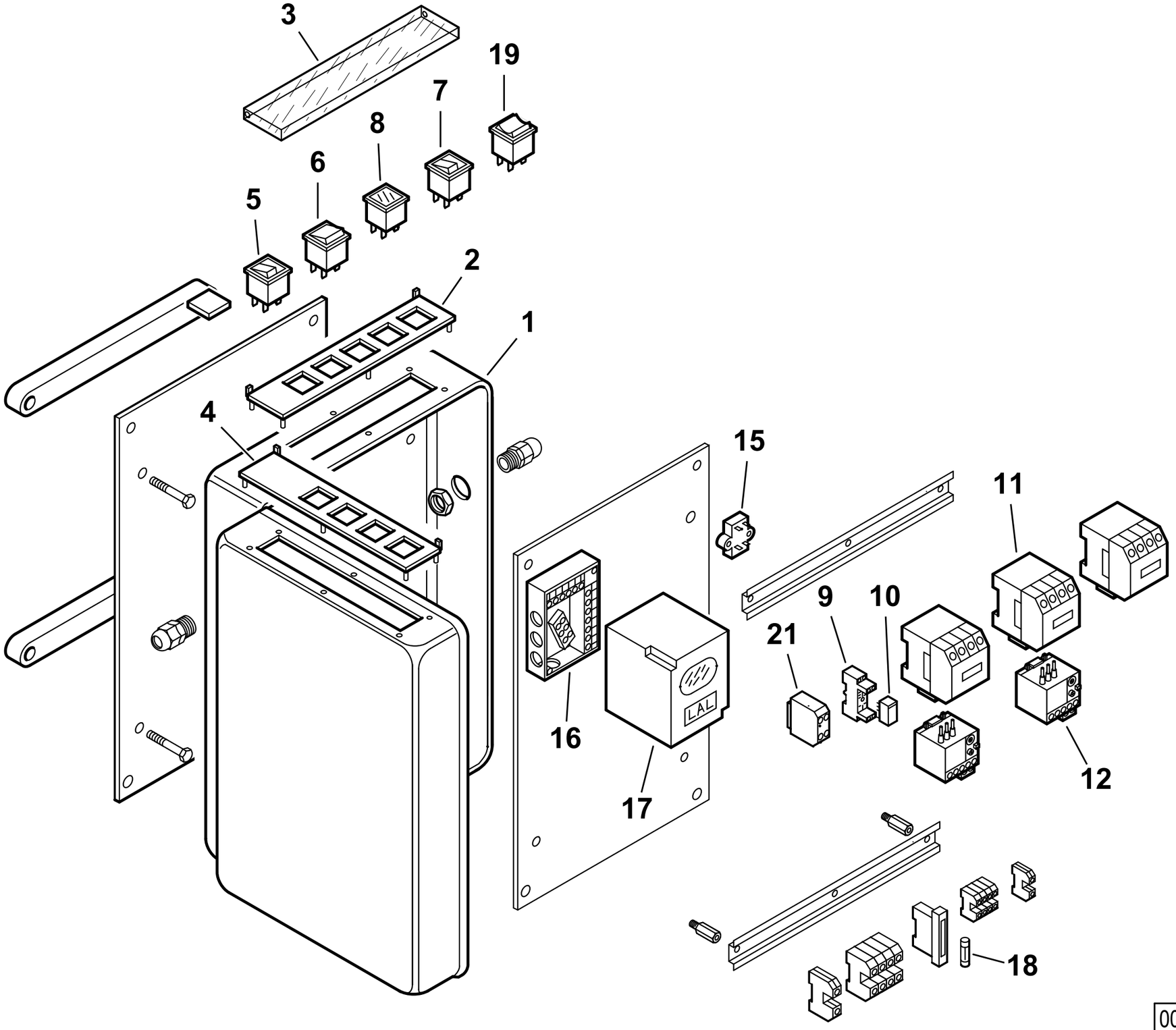

0002991611 rev.4	dis.Balboni
Data: 01-04-2012	visto:Gilli C.

TAV.C193

900348 **Quadro elettrico BT 75 DSPN** esploso **0002991611** **Rev.4**

Rif.	Codice	Descrizione
1	0012020045	CASSETTA AP.RA BT/M CMT
2	0006060008	TARG.FUNZ.TO MODULANTE
3	61228	PROTEZIONE TRASP.TARG. L.224
4	0006060005	TARG.FUNZ.TO MISTO
5	0005120039	INTERRUTTORE SPIA BIANCA
6	0005120041	DEVIATORE BIP. 1804
7	0005120040	PULSANTE SPIA ROSSA
8	0005120054	SEGNALATORE LUMINOSO VERDE
9	0005110096	ZOCCOLO RELE'2 CONTATTI CR-P
10	0005110095	RELE' A 2 CONTATTI CR-P230AC
11	0005110110	TELERUT.RE LOVATO BG0910A230
	0005110112	TELERUT.RE LOVATO BF1810A230
12	0005110121	RELE' TERMICO LOVRF12 1,8-2,
	0005110123	RELE' TERMICO LOVRF12 2,9-4A
15	0005020034	FILTRO ANTIDIST. FAHDA ZF 6,
16	23530	ZOCCOLO AP.RA LAL
17	30865	APPARECCHIATURA LAL1.25
18	7456	FUSIBILE 6,3A
19	0005120038	DEVIATORE BIPOLARE
21	23062	PONTE RADRIZZATORE EGD2

Rif.	Codice	Descrizione

39100- GRUPPO POLVERIZZATORE - NOZZLE ASSEMBLY - LIGNE GICLEUR - DUESENGESTAENGE

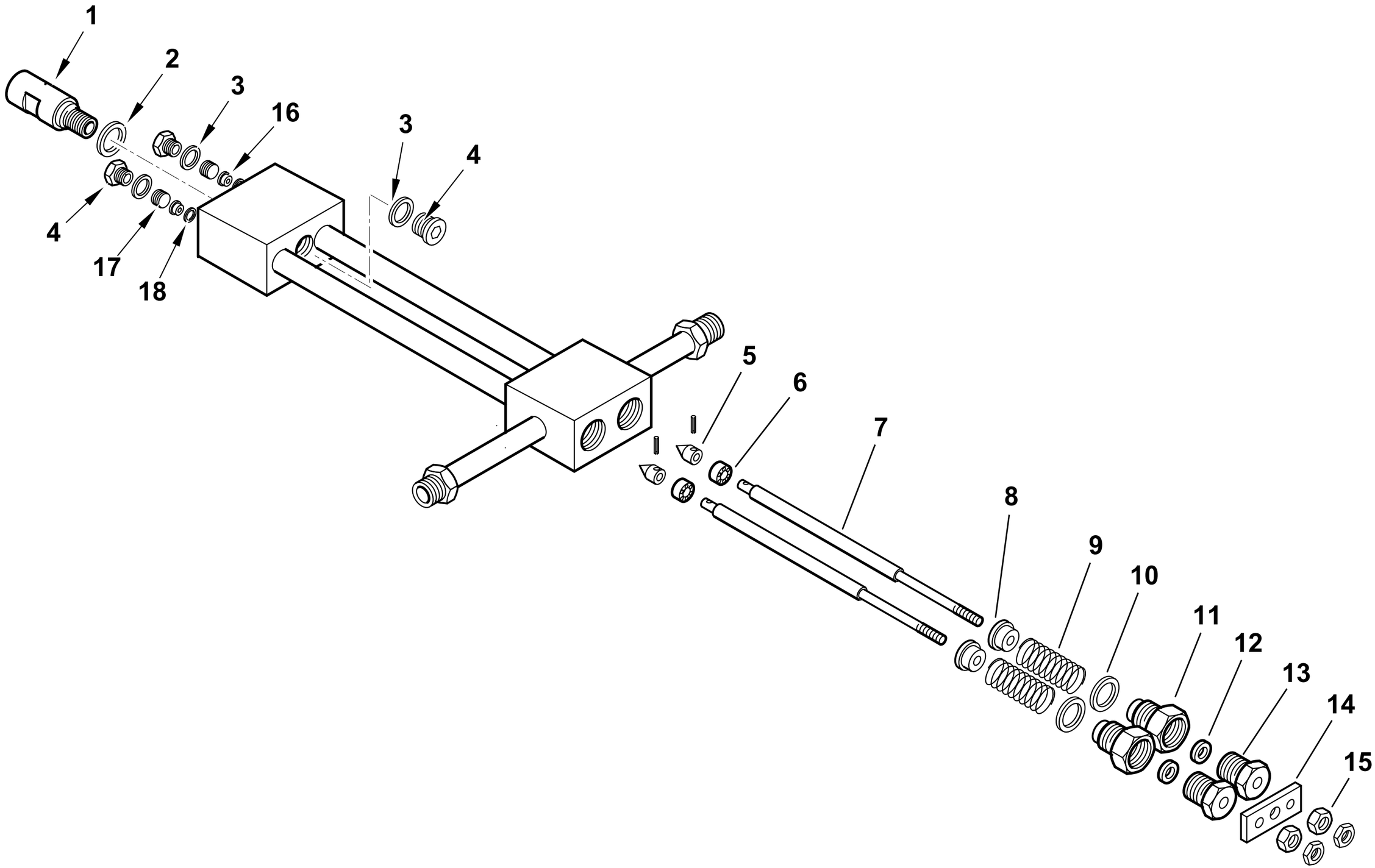

0002990304rev.3	dis.Balboni
Data: 03-03-2004	visto:Gilli C.

TAV.D31

39100 Assieme gruppo polverizzatore L850

esploso **0002990304** **rev.3**

Rif.	Codice	Descrizione
1	27611	BOCCHETTONE PORTAUGELLO
2	23066	RONDELLA RAME 20,2X25X1
3	23064	RONDELLA RAME 14,2X19X1
4	23067	TAPPO 14X1,5X12 DIN 908
5	27631	SPILLO CONICO 18X10
6	27614	PISTONE 16X10
7	44103	AS.ASTA APERTURA GPM L 873
8	27621	NOTTOLINO
9	19420	MOLLA 35X22,4X3
10	23065	RONDELLA RAME 25,2X30X1
11	27626	BOC.NE PER GUARNIZ.NE GPM
12	23093	GUARNIZIONE LABBRO UM186 VITON
13	27623	BOC.NE PER BOCCOLA GPM
14	27628	PIASTRINA
15	27625	DADO PER ASTA M6 GPM
16	27612	BOCCOLA PER SPILLO GPM
17	27609	GHIERA PER BOCCOLA 14X1,5 GPM
18	23063	RONDELLA RAME 8,2X12X0,5

Rif.	Codice	Descrizione

901127 - SERBATOIO PRERISCALDATORE COIBENTATO - INSULATED PREHEATER TANK

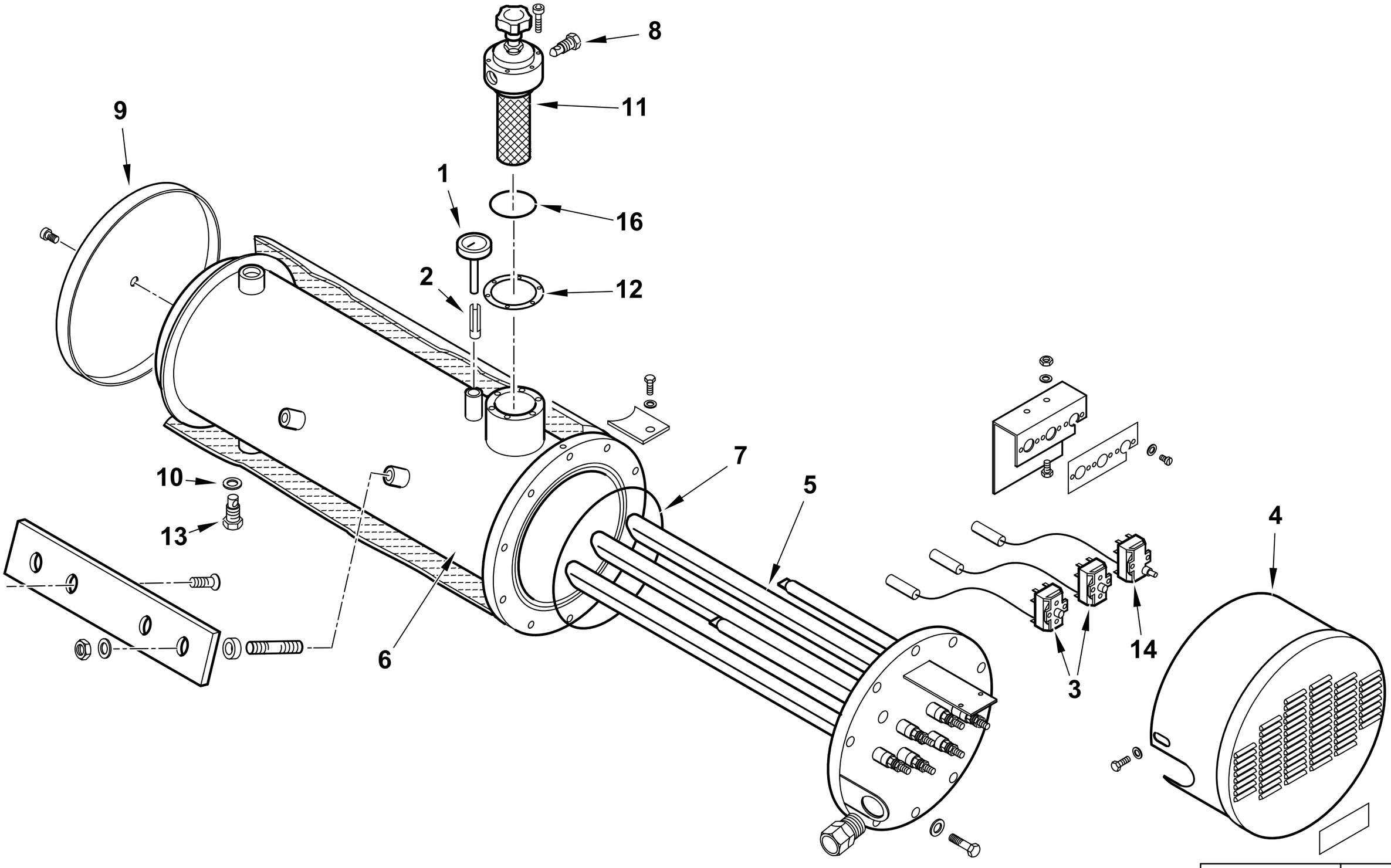

0002992175 rev.1	dis. Balboni
Data: 15-10-2004	visto:Gilli C.

TAV.E55

901127 GR. SERBATOIO 180/D COIB.CH120

esploso **0002992175** **rev.1**

Rif.	Codice	Descrizione
1	23143	TERMOMETRO D52 L100 350°C
2	417	FRIZIONE A LINGUETTA
3	31308	TERMOSTATO TR2 50-230 SERB.
4	57123	COPRITERMOSTATI 180/250
5	13165	RESISTENZA FLAN. BT180 15000
6	57470	CORPO SERBATOIO
7	31335	GUARNIZIONE OR 237 VITON
8	14628	TAPPO 1/4"
9	57113	FONDELLO
10	18257	RONDELLA RAME 22X28X2
11	19438	FILTRO SERBATOIO AUTOPULENTE
12	19434	GUARNIZIONE FILTRO 89X60X2
13	27568	TAPPO 1/2"
14	31309	TERMOSTATO LS1 230 SERB.
16	0005180054	GUARNIZIONE OR2225

Rif.	Codice	Descrizione

900044-GRUPPO MAGNETE - MAGNET GROUP - GROUPE MAGNETO - MAGNETMASCHINENSATZ

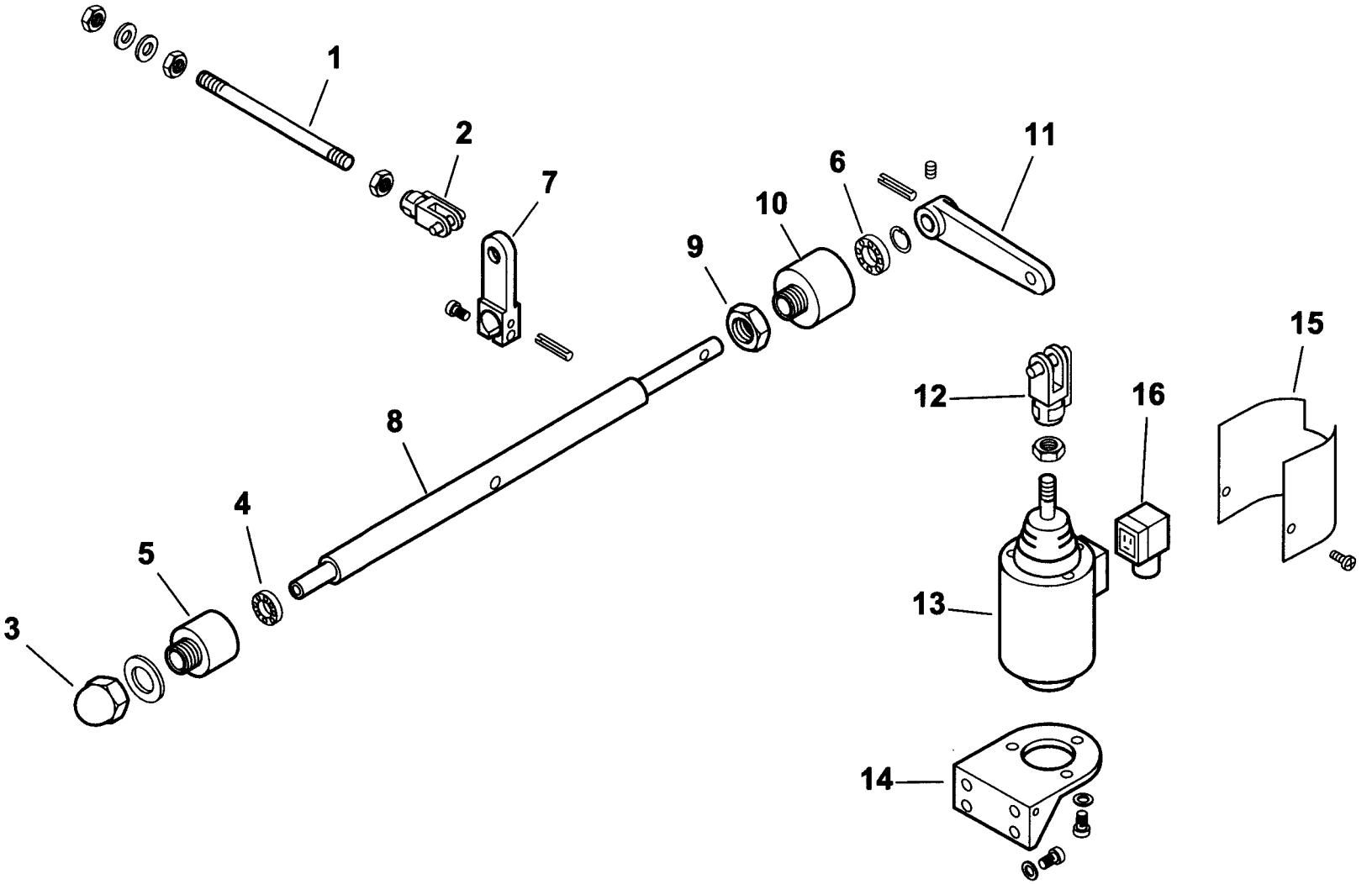

0002992174 rev.0	dis.Balboni
Data: 15-05-2001	visto:Gilli C.

TAV.G6

900044 **Gruppo magnete 120**

esploso **0002992174** **rev.0**

Rif.	Codice	Descrizione
1	37901	ASTA COL.TO MAGNETE 120 L230
2	30543	FORCELLA M8 CON CLIPS UNI1676
3	23056	DADO CIECO M12 UNI5721/Z
4	23055	CUSCINETTO 8-22-7
5	27635	SOP.TO CUSCINETTO D20
6	23054	CUSCINETTO 12-28-8 SKF6001-2Z
7	27645	LEVA APERTURA GRUPPO 75-120
8	37903	PERNO SOP.TO LEVA 120
9	27637	DADO PER SOP.TO CUSCINETTO
10	27636	SOP.TO CUSCINETTO D28
11	27646	LEVA PER MAGNETE 75-120
12	27634	FORCELLA PER MAGNETE M12
13	0005250067	ELETTROMAGNETE 230V CA 200V CC
14	33265	SOP.TO MAGNETE 120-350
15	33266	PROTEZIONE MAGNETE
16	30761	CONNETTORE MPM 3POLI NERO PG9

Rif.	Codice	Descrizione

16320 - VALVOLA REGOLATRICE di PRESSIONE - PRESSURE REGULATING VALVE - REGULADOR de PRESION

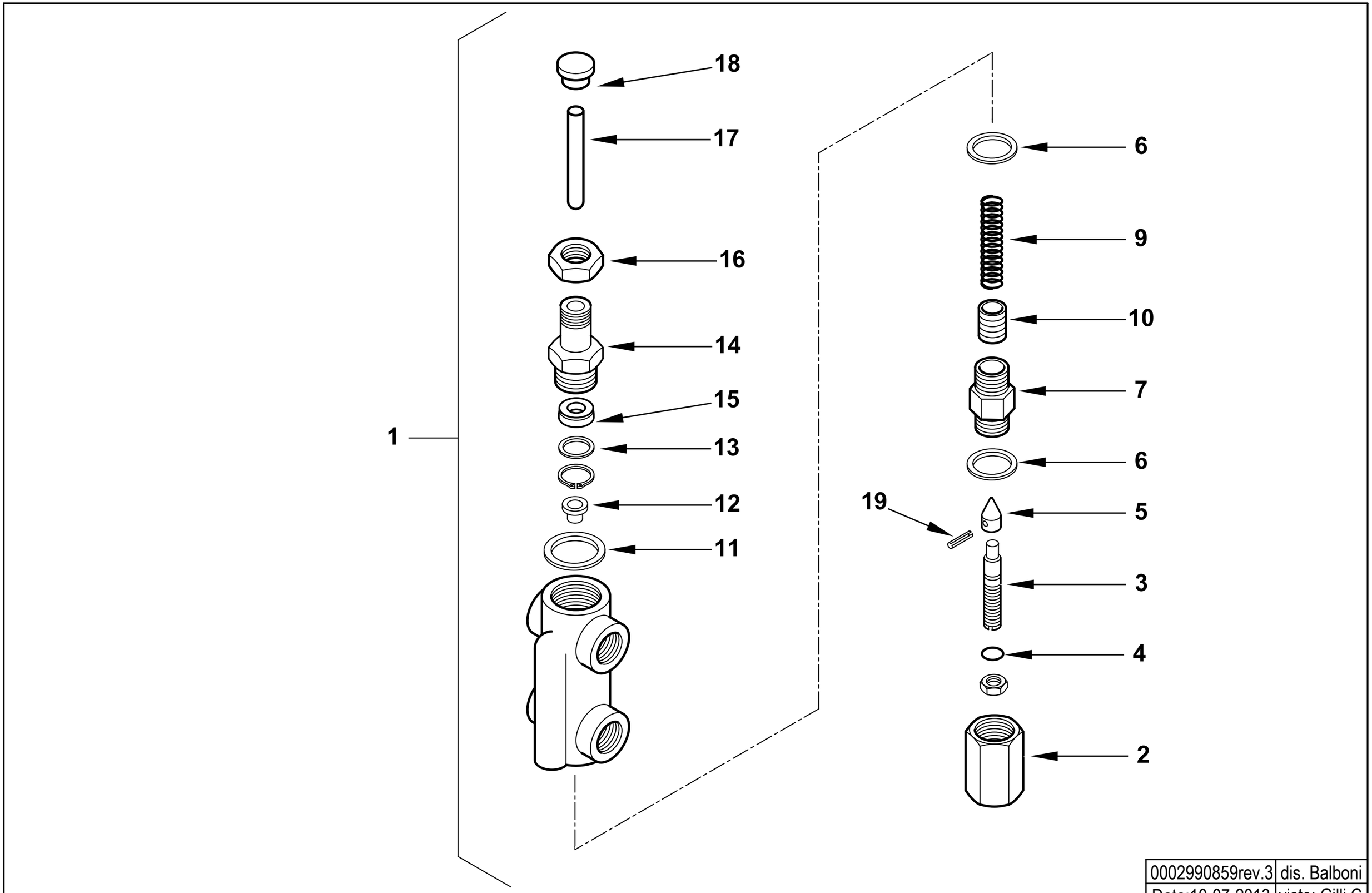

0002990859rev.3	dis. Balboni
Data:10-07-2013	visto: Gilli C.

TAV.H6

16320 AS.VALV.REG.PRES. MOD. 1/2X3/8

esploso **0002990859** **rev.3**

Rif.	Codice	Descrizione
1	16320	ASSIEME VALVOLA REGOLATRICE
2	16295	DADO CIECO
3	16322	VITE REG.NE VR 68X12
4	0005180008	GUARNIZIONE OR 108 VITON
5	27613	SPILLO CONICO 20X11
6	18257	RONDELLA RAME 22X28X2
7	16321	BOCCHETTONE 22X1,5X44
9	16284	MOLLA BY PASS 50,5X14,4
10	32635	PISTONE REG. PRES. MN
11	3431	RONDELLA RAME 30X40X1,5
12	16323	PIATTELLO MOLLA 16X11,5X8
13	32626	RONDELLA X GUAR.NE OT. 22X16X2
14	32631	BOCCHETTONE 50X22X1,5
15	0005180110	GUARN.NE FLEXISEAL 10X22X7,5
16	32633	DADO ES.LE 22X1,5M H7
17	16293	PERNO SPINTA 75X10
18	32629	PIATTELLO SPINTA 25X17X10
19	23112	SPINA SPIRALE 2,5X12 UNI6875

Rif.	Codice	Descrizione

900341 - GRUPPO MOTORE POMPA - PUMP MOTOR GROUP - GRUPO MOTOR BOMBA (kW1,1 -50Hz)

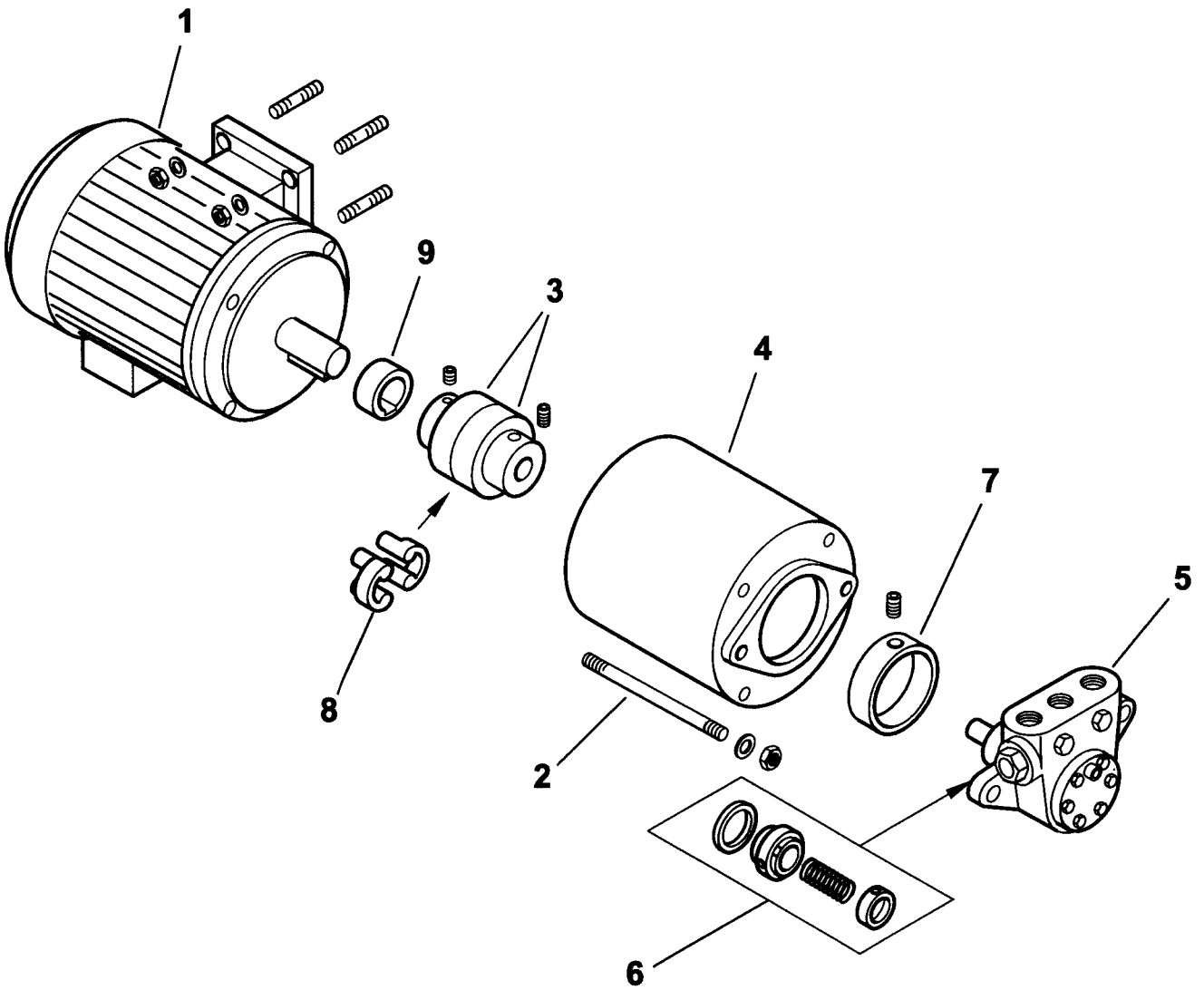

0002991626 rev.3	dis. Balboni
Data: 04-11-2004	visto:Gilli C.

TAV.L24

900341 **Gruppo motore-pompa kW 1,1-700-50Hz** esploso **0002991626** **rev.3**

Rif.	Codice	Descrizione
1	30831	MOTORE P.KW1,1 230-400/50Hz 4P
2	18708	TIRANTE M 8X160
3	36823	GIUNTO MOTORE POMPA D24XD12
4	39105	SOPPORTO
5	0005060021	POMPA 700
6	95519	TENUTA POMPA DANFOSS 40-700
7	36824	RIDUZIONE POMPA
8	17886	PARASTRAPPO GIUNTO GHISA
9	38595	DISTANZIALE GIUNTO D24-H14

Rif.	Codice	Descrizione

COMIST 180 NM 50Hz cod.55460010

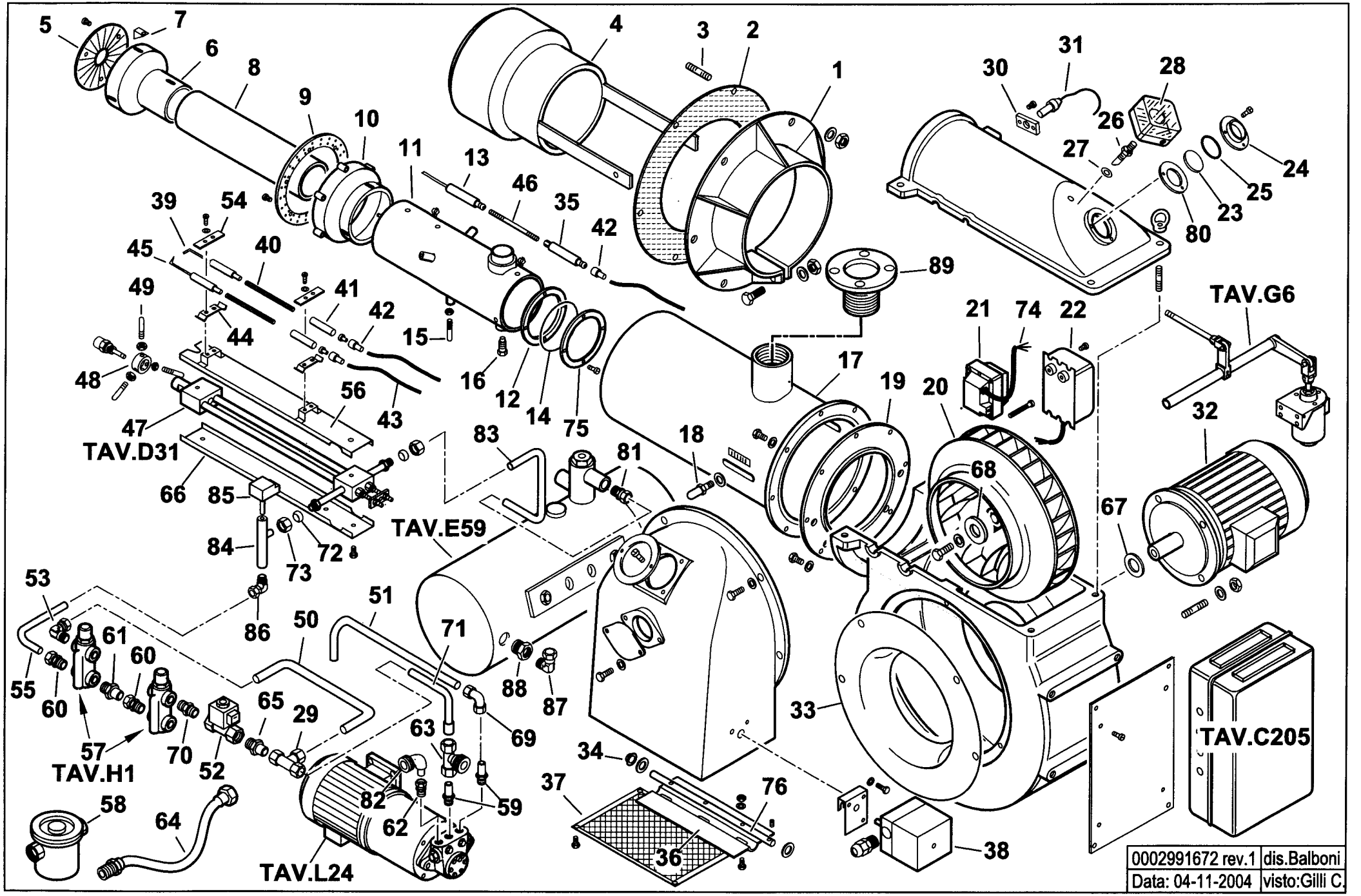

55460010 COMIST 180 NM esploso **0002991672 rev.1**

Rif.	Codice	Descrizione
1	37027	FLANGIA
2	37028	GUARNIZIONE
3	17888	PRIGIONIERO
4	39114	DIFFUSORE
5	39073	DISCO STAMPATO
6	39071	CAMPANA INTERNA
7	39072	SOPPORTO
8	39119	CANNOTTO INTERNO
9	39064	DISCO FORATO
10	39069	CAMPANA ESTERNA
11	39187	CANNOTTO INTERMEDIO
12	39032	ANELLO
13	19422	ELETTRODO ANTERIORE
14	31337	GUARNIZIONE
15	39022	VITE
16	37026	VITE
17	39185	CANNOTTO
18	18476	NOTTOLINO
19	39001	FLANGIA
20	15855	VENTOLA D.365 X 30
21	0005020030	TRASFORMATORE GAS
22	15994	TRASFORMATORE 12 KW
23	4145	VETRINO
24	4143	ANELLO
25	4146	GUARNIZIONE
26	18722	NIPPLO
27	4987	RONDELLA
28	30245	PRESSOSTATO
29	31422	RACCORDO WOSS T
30	30895	SOPPORTO

Rif.	Codice	Descrizione
31	30837	FOTO LANDIS
32	23121	MOTORE kW3
33	15842	ANELLO
34	54056	BOCCOLA
35	19423	ELETTRODO POSTERIORE
36	56081	FARFALLA
37	37927	PROTEZIONE
38	31380	MOTORINO
39	27779	ELETTRODO DS
40	45072	BARRA FILETTATA
41	19424	ISOLATORE
42	0005060037	SOPPRESSORE
43	30223	CAVO
44	34459	STAFFA
45	27778	ELETTRODO SN
46	39205	BARRA FILETTATA
47	39100	POLVERIZZATORE
48	27669	SOPPORTO
49	37962	PERNO
50	37946	TUBO
51	37943	TUBO MANDATA P-S
52	30912	ELETTROVALVOLA
53	23079	RACCORDO WOSS3/8"GOMITO
54	61299	PIASTRINA
55	37945	TUBO
56	44132	PROTEZIONE SUPERIORE
57	16230	VALVOLA REGOLATRICE
58	30855	FILTRO NAFTA 1"1/4
59	57058	RACCORDO
60	30448	RACCORDO WOSS 3/8"

Rif.	Codice	Descrizione
61	27654	ATTACCO 3/8"
62	23077	RACCORDO WOSS D18-1/2"
63	33780	ATTACCO 3 VIE
64	0005070456	TUBO FLESSIBILE 1"1/4x1500
65	27679	ATTACCO 1/4"
66	44133	PROTEZIONE INFERIORE
67	35687	SPESSORE
68	28909	PIATTELLO
69	23074	RACCORDO WOSS D15
70	18858	NIPPLO 1/4" X 3/8"
71	37947	TUBO
72	23825	OGIVA
73	23832	DADO PER OGIVA
74	0005130136	CONNETTORE TRASFORMATORE
75	39033	FLANGIA
76	56091	PERNO
80	4144	SPESSORE
81	23076	RACCORDO WOSS D15-1/2"
82	27677	ATTACCO TUBO 1"1/4
83	39104	TUBO MANDATA S-GP
84	57075	GUAINA
85	23240	TERMOSTATO TC2
86	0005150039	RACCORDO WOSS D.12-1/2" GOMITO
87	0005150040	RACCORDO WOSS D.15-3/8" GOMITO
88	41614	RIDUZIONE 1/2" x 3/8"
89	57288	FLANGIA 3" X DN65

901108 -QUADRO ELETTRICO - CONTROL PANEL - CUADRO ELECTRICO - APPAREILLAGE ELECTRIQUE - SCHALTGERAETE

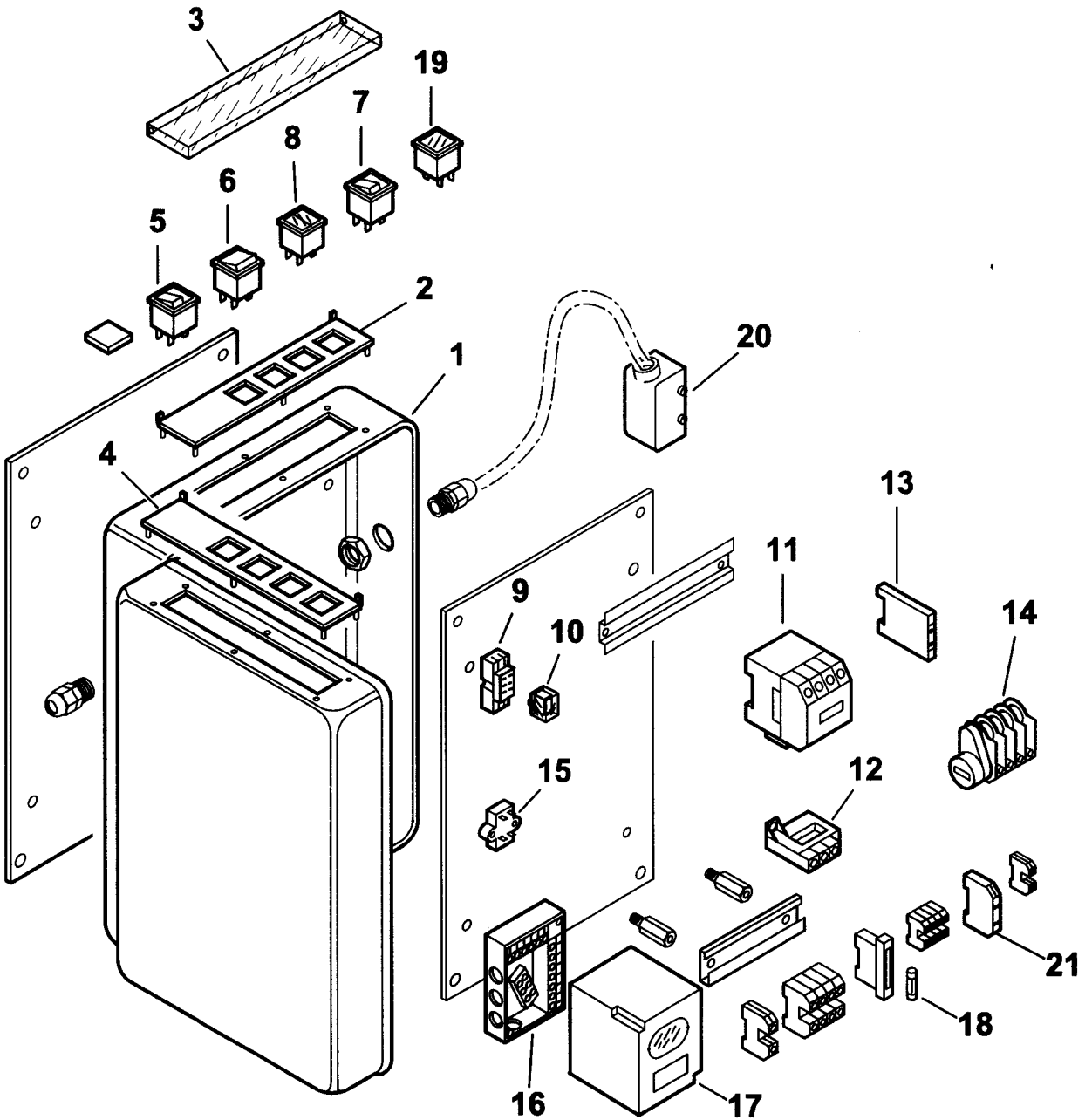

0002991673 rev.1	dis.Balboni
Data: 04-11-2004	visto:Gilli C.

TAV.C205

901108 Quadro elettrico Comist 180 NM

esploso **0002991673 rev.1**

Rif.	Codice	Descrizione
1	60089	CASSETTA
2	0006060006	TARGHETTA
3	61228	PROTEZIONE
4	0006060005	TARGHETTA
5	0005120039	INTERRUTTORE SPIA BIANCA
6	0005120041	DEVIATORE
7	0005120040	PULSANTE SPIA ROSSA
8	0005120058	SEGNALATORE DOPPIO ARANCIO
9	0005110006	ZOCCOLO
10	30677	RELE
11	0005110051	TELERUTTORE ABB B6
	0005110055	TELERUTTORE ABB A16
	0005110079	TELERUTTORE ABB N44E
12	0005110068	RELE TERMICO ABB T7 DU 2,4-4A
	0005110070	RELE TERMICO ABB T7DU 6-9A
13	0005110078	CONTATTO AUSILIARIO CAF6-11M
	0005110080	CONTATTO AUSILIARIO CAL5-11
14	23005	MOTORINO
15	0005020034	FILTRO
16	23525	ZOCCOLO
17	0005030071	APPARECCHIATURA LANDIS LFL1.333
18	7456	FUSIBILE
19	0005120054	SEGNALATORE ARANCIO
20	0005130044	CONNETTORE 10 POLI FEMMINA
21	23062	PONTE RADRIZZATORE EGD2

Rif.	Codice	Descrizione

39100- GRUPPO POLVERIZZATORE - NOZZLE ASSEMBLY - LIGNE GICLEUR - DUESENGESTAENGE

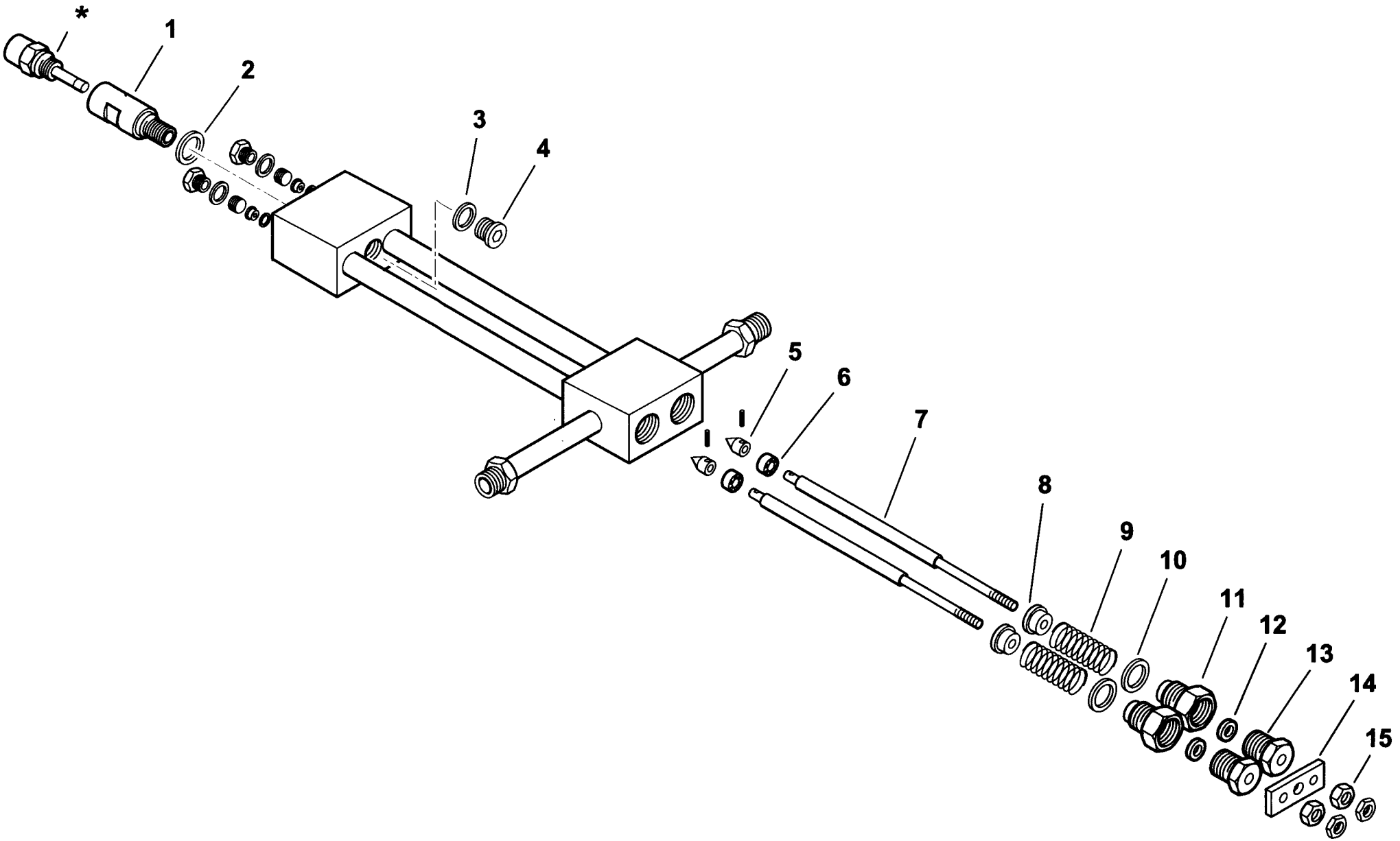

0002990304rev.3	dis.Balboni
Data: 03-03-2004	visto:Gilli C.

TAV.D31

39100 Assieme gruppo polverizzatore L850

esploso **0002990304** **rev.3**

Rif.	Codice	Descrizione
1	27611	BOCCHETTONE PORTAUGELLO
2	23066	RONDELLA
3	23064	RONDELLA
4	23067	TAPPO
5	27631	SPILLO
6	27614	PISTONE
7	44103	ASTA
8	27621	NOTTOLINO
9	19420	MOLLA
10	23065	RONDELLA
11	27626	BOCCHETTONE
12	23093	GUARNIZIONE
13	27623	BOCCHETTONE
14	27628	PIASTRINA
15	27625	DADO

Rif.	Codice	Descrizione

901096 - SERBATOIO PRERISCALDATORE COIBENTATO - INSULATED PREHEATER TANK

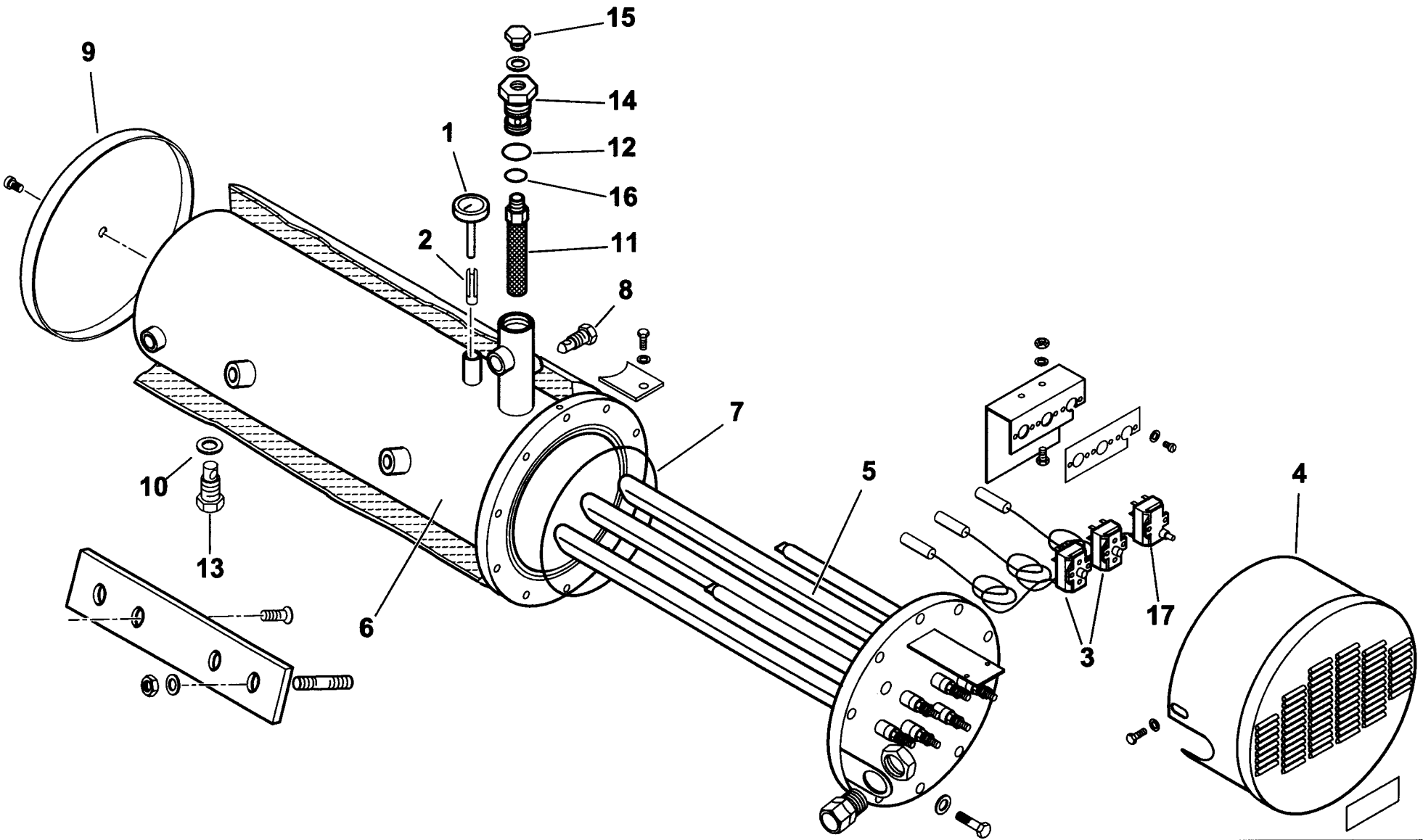

0002990666 rev.3	dis. Balboni
Data: 15-10-2004	visto:Gilli C.

TAV.E59

901096 Serbatoio preriscaldatore coib.BT180

esploso **0002990666** **rev.3**

Rif.	Codice	Descrizione
1	23143	TERMOMETRO
2	417	FRIZIONE
3	31308	TERMOSTATO TR2
4	57123	COPRITERMOSTATI
5	13165	RESISTENZA 15000W
6	57083	CORPO SERBATOIO
7	31335	GUARNIZIONE
8	14628	TAPPO 1/4"
9	57113	FONDELLO
10	18257	RONDELLA
11	27589	FILTRO
12	23916	GUARNIZIONE OR3150
13	27568	TAPPO 1/2"
14	57014	TAPPO FILTRO
15	15112	TAPPO 1/4"
16	23915	GUARNIZIONE OR3125
17	31309	TERMOSTATO LS1

Rif.	Codice	Descrizione

900044-GRUPPO MAGNETE - MAGNET GROUP - GROUPE MAGNETO - MAGNETMASCHINENSATZ

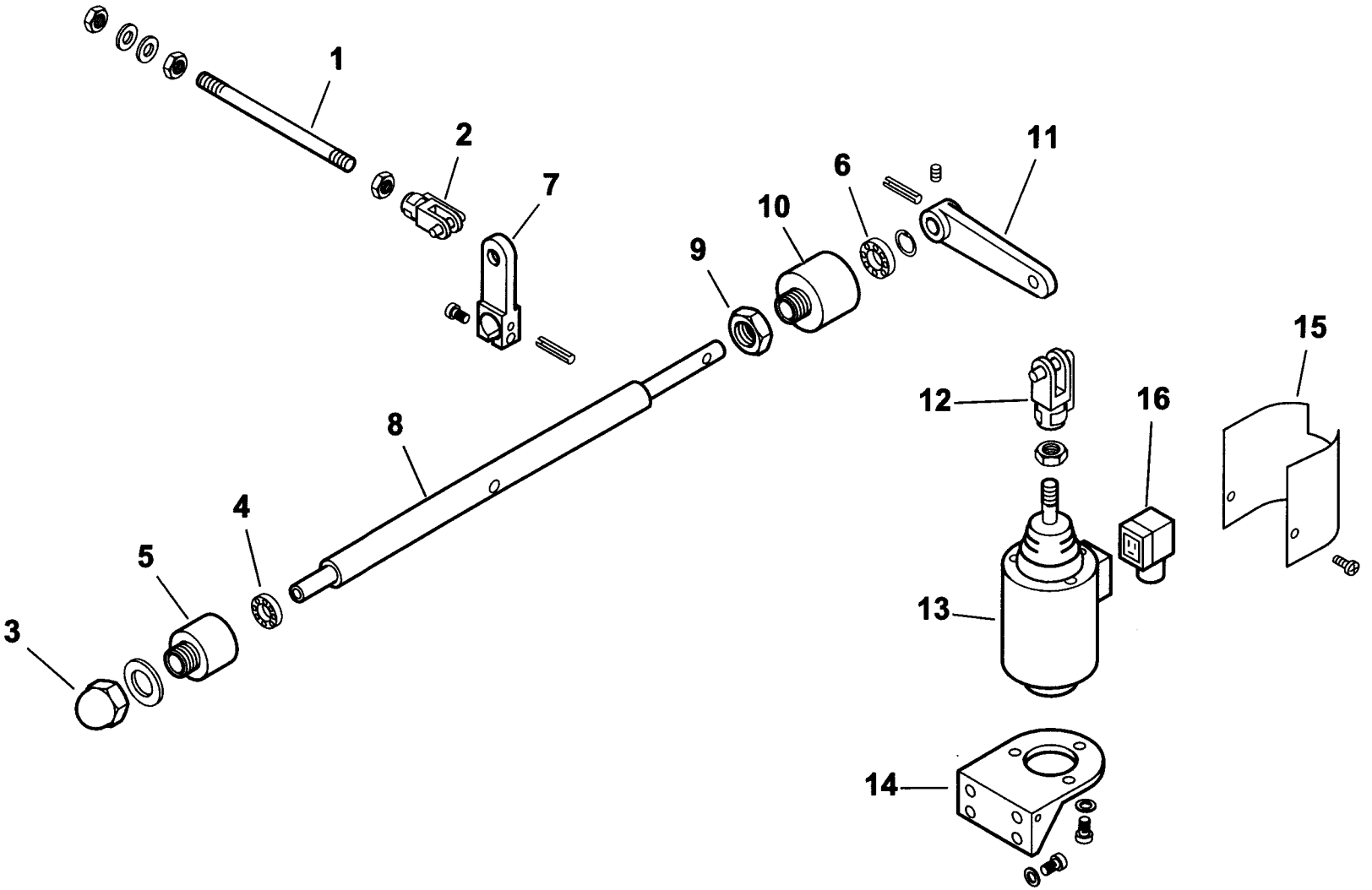

0002992174 rev.0	dis.Balboni
Data: 15-05-2001	visto:Gilli C.

TAV.G6

900044 Gruppo magnete 120

esploso **0002992174 rev.0**

Rif.	Codice	Descrizione
1	37901	ASTA
2	30543	FORCELLA
3	23056	DADO
4	23055	CUSCINETTO
5	27635	SOPPORTO
6	23054	CUSCINETTO
7	27645	LEVA
8	37903	PERNO
9	27637	DADO
10	27636	SOPPORTO
11	27646	LEVA
12	27634	FORCELLA
13	0005250067	ELETTROMAGNETE
14	33265	SOPPORTO
15	33266	PROTEZIONE
16	30761	CONNETTORE

Rif.	Codice	Descrizione

16230 - VALVOLA REGOLATRICE di PRESSIONE - PRESSURE REGULATING VALVE - REGULADOR de PRESION

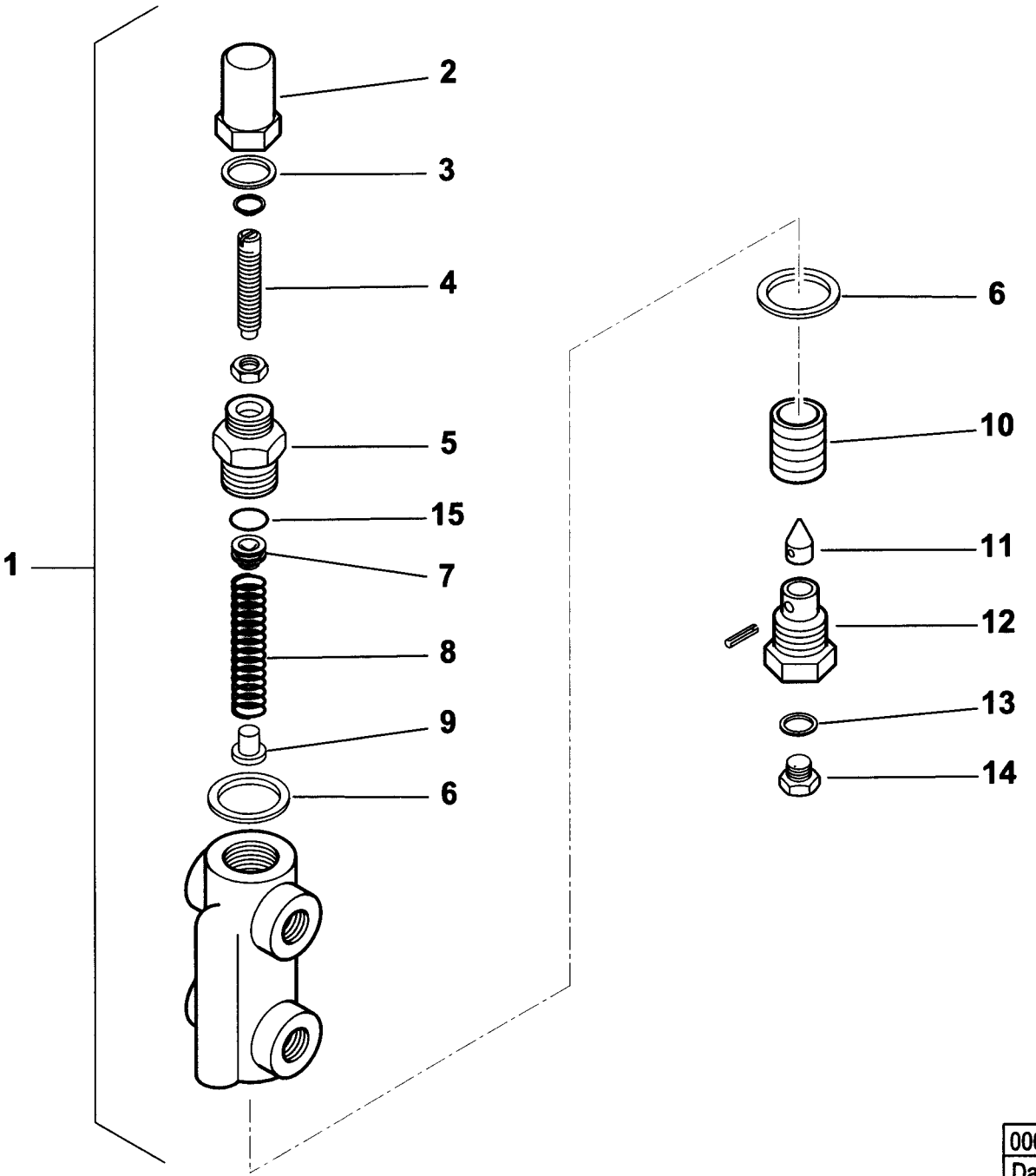

0002990667 rev.2	dis. Balboni
Data: 01-08-2001	visto: Gilli C

TAV.H1

16230 Valvola regolatrice di pressione 3/8"

esploso **0002990667** **rev.2**

Rif.	Codice	Descrizione
1	16230	ASSIEME VALVOLA REGOLATRICE 3/8"
2	16234	DADO CIECO
3	30425	RONDELLA
4	16233	VITE
5	16372	BOCCHETTONE
6	18257	RONDELLA
7	16373	CAPPELLOTTO
8	3479	MOLLA
9	4718	BOCCOLA
10	4717	PISTONE
11	18245	SPILLO
12	3267	BOCCHETTONE
13	4987	RONDELLA
14	15112	TAPPO
15	23803	GUARNIZIONE

Rif.	Codice	Descrizione

900341 - GRUPPO MOTORE POMPA - PUMP MOTOR GROUP - GRUPO MOTOR BOMBA (kW1,1 -50Hz)

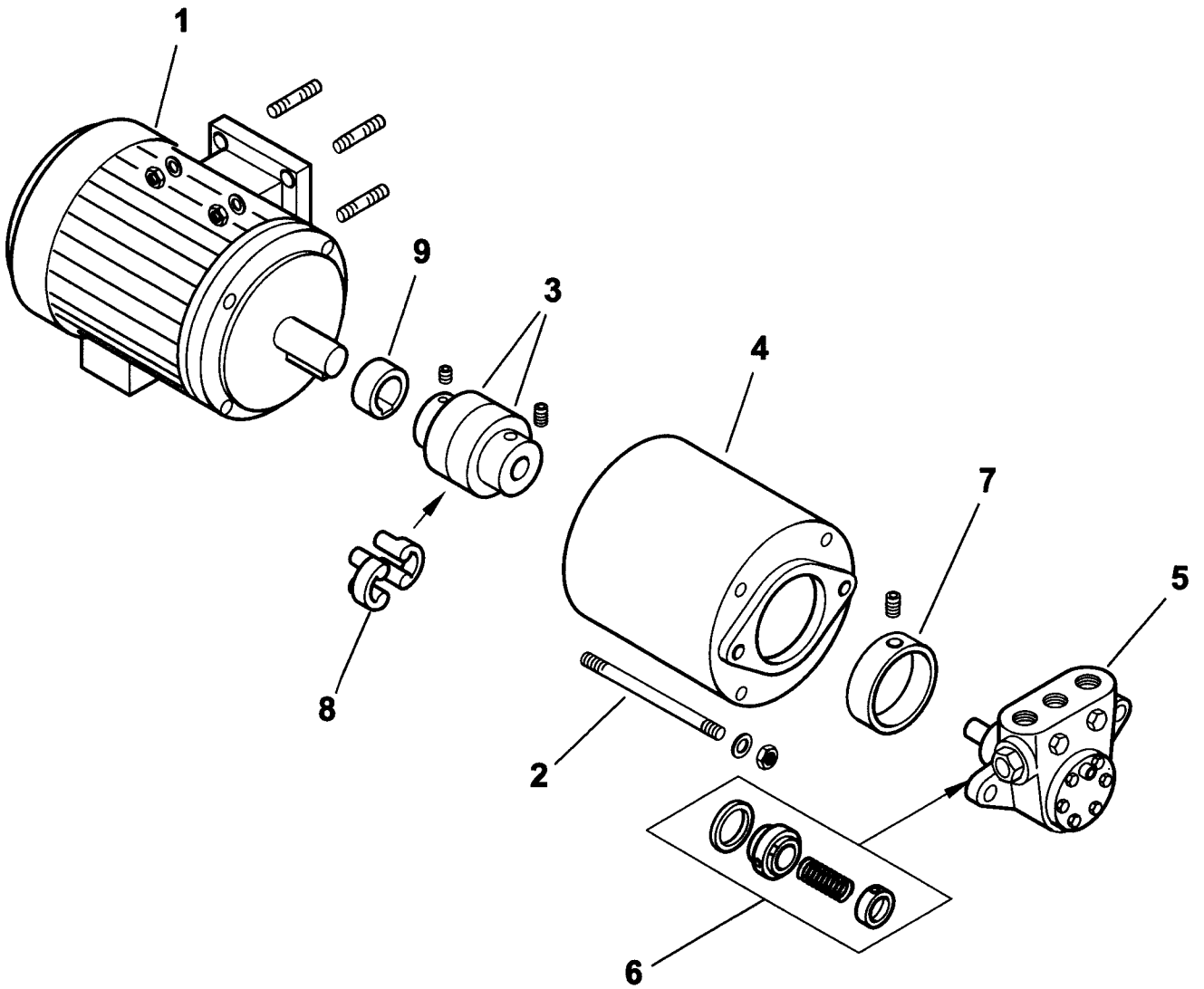

0002991626 rev.3	dis. Balboni
Data: 04-11-2004	visto:Gilli C.

TAV.L24

900341 Gruppo motore-pompa kW 1,1-700-50Hz

esploso **0002991626 rev.3**

Rif.	Codice	Descrizione
1	30831	MOTORE kw 1,1 - 50Hz
2	18708	TIRANTE
3	36823	GIUNTO
4	39105	SOPPORTO
5	0005060021	POMPA 700
6	95519	ANELLI DI TENUTA
7	36824	RIDUZIONE
8	17886	PARASTRAPPO
9	38595	DISTANZIALE

Rif.	Codice	Descrizione

COMIST 250 DSPNM 50Hz cod.5430050

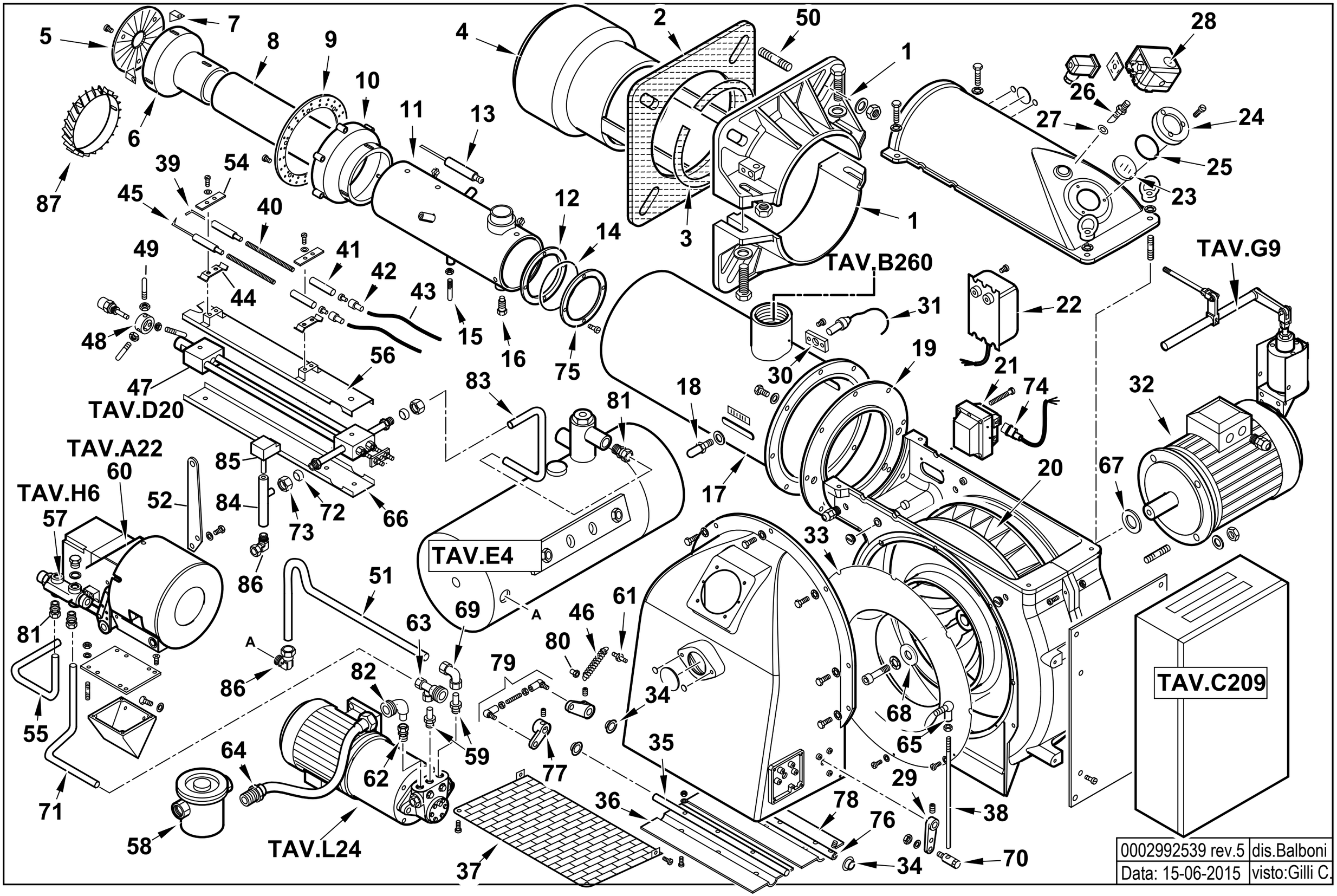

0002992539 rev.5	dis.Balboni
Data: 15-06-2015	visto:Gilli C.

5430050 COMIST 250 DSPNM 50Hz esploso **0002992539 Rev.5**

Rif.	Codice	Descrizione
1	8012120102	**SEMIFLANGIA ATT.BRUC. BGN300P**
2	0012120106	GUARN.NE FLANGIA AT.CO
3	0012120107	**CORDONE FIBRA DI VETRO 6X6X885**
4	33756	DIFFUSORE CMT250MM
5	33733	DISCO FRESATO 180X50 I152
6	33732	CAMPANA INT. 191X185 CMT250
7	39072	SOPPORTO
8	33754	CANNOTTO INTERNO
9	33731	DISCO FORATO 248X205
10	33726	CAMPANA ESTERNA
11	62530	CANNOTTO INTERMEDIO
12	33669	ANELLO CENTRAG. CANOTTO
13	33758	**ELETTRODO GAS CMT250 L760**
14	31424	GUARNIZIONE OR 4600
15	39022	VITE CENTRAGGIO H25XM8
16	37026	VITE BLOC.GIO CANNOTTO
17	62546	**AS.CANNOTTO EST.CMT250 L720**
18	18476	NOTTOLINO 46X8M
19	33531	**FLANGIA AT.CO CANNOTTO D340**
20	29361	VENTOLA D.430X45
21	0005020030	**TRASF.RE GAS 8/20 50HZ/PM SP4I**
22	57024	TRASF.RE 14KV-30MA 230/50
23	0012010143	**VETRINO 60X3 FUME' POLICARB.**
24	8012010145	**ANELLO PER VETRINO 90X55 PRES.**
25	23299	GUARNIZIONE OR 3218
26	18722	NIPPLO
27	4987	RONDELLA
28	0005040134	**PRESSOSTATO KROMS. DG 6U-5**
29	0015010127	LEVA REGOLAZIONE L40 D12

Rif.	Codice	Descrizione
30	30895	SOPPORTO
31	30837	FOTO QRA2
32	30104	**MOTORE TRIF. KW7,5 230-400/50**
33	0012010130	**ANELLO CONV.RE ARIA 482X255**
34	54056	**BOCCOLA IGLIDUR-G 20X14X12X1**
35	0012010134	**PERNO FARFALLA BGN200-390 L465**
36	0012010132	**FARFALLA BGN200-390 L414,5**
37	0012010129	PROTEZIONE CONVOGLIATORE
38	57239	ASTA REG.NE M8X520
39	27779	ELETTRODO G.P. MAGNETE DS
40	45072	**PROLUNGA ELET.DO L600X5MA**
41	19424	**ISOLATORE X ELETTRODO D14X5,5**
42	0005060037	**SOPPRESSORE A FILO 5000 OHM**
43	30223	CAVO A.T. 1 MMQ D.7
44	34459	STAFFA
45	27778	ELETTRODO SN
46	18393	MOLLA
47	44115	GRUPPO POLV.RE L940
48	27669	SOPPORTO
49	57133	PERNO CENTRAGGIO M6X60
50	17888	PRIGIONIERO M20X108
51	57474	TUBO MAN.TA P-S 250DSPN-D
52	44545	STAFFA
54	61299	PIASTRINA
55	57105	TUBO RIT.NO GT-VR
56	44120	PROTEZIONE SUPERIORE
57	16320	VALVOLA REGOLATRICE
58	30855	FILTRO NAFTA 1"1/4
59	57058	RACCORDO

Rif.	Codice	Descrizione
60	16279	MODULATORE
61	35620	NOTTOLINO
62	23077	RACCORDO WOSS D18-1/2"
63	27663	ATTACCO 3 VIE
64	0005070456	TUBO FLESSIBILE 1"1/4x1500
65	18695	ARTICOLAZIONE
66	44121	PROTEZIONE INFERIORE
67	29364	DISTAN.LE VENTOLA 38X58X5
68	17887	**PIATTELLO FISS.GIO VENTOLA D38**
69	23074	RACCORDO WOSS D15
70	19555	ARTICOLAZIONE
71	57108	TUBO RIT.NO VR-P
72	23825	**OGIVA PER RACCORDO WOSS D=15**
73	23832	**DADO PER RACCORDO WOSS D=15**
74	0005130136	**CONNETTORE TRASF. FIDA L1500**
75	33700	FLANGIA
76	0012010147	**PERNO FARFALLA BGN200-390 L490**
77	0019040006	NOTTOLINO COL.TO D12 H15 D6
78	0012010133	FARFALLA BGN200-390 L422
79	0012010097	TIRANTE CON SNODI M6 L.112
80	53076	NOTTOLINO MOLLA M6X18 FEM.
81	23076	RACCORDO WOSS D15-1/2"
82	27677	ATTACCO TUBO 1"1/4
83	57104	TUBO MAN.TA S-GP
84	57075	GUAINA
85	23240	TERMOSTATO TC2 70-130°C
86	23075	**RACCORDO WOSS D.15-1/2" GOMITO**
87	62575	TURBOLATORE BRUC.RE COMIST

16279 - GRUPPO MODULATORE - MODULATING SYSTEM - SYSTEME DE MODULATION - MODULATIONSSYSTEM

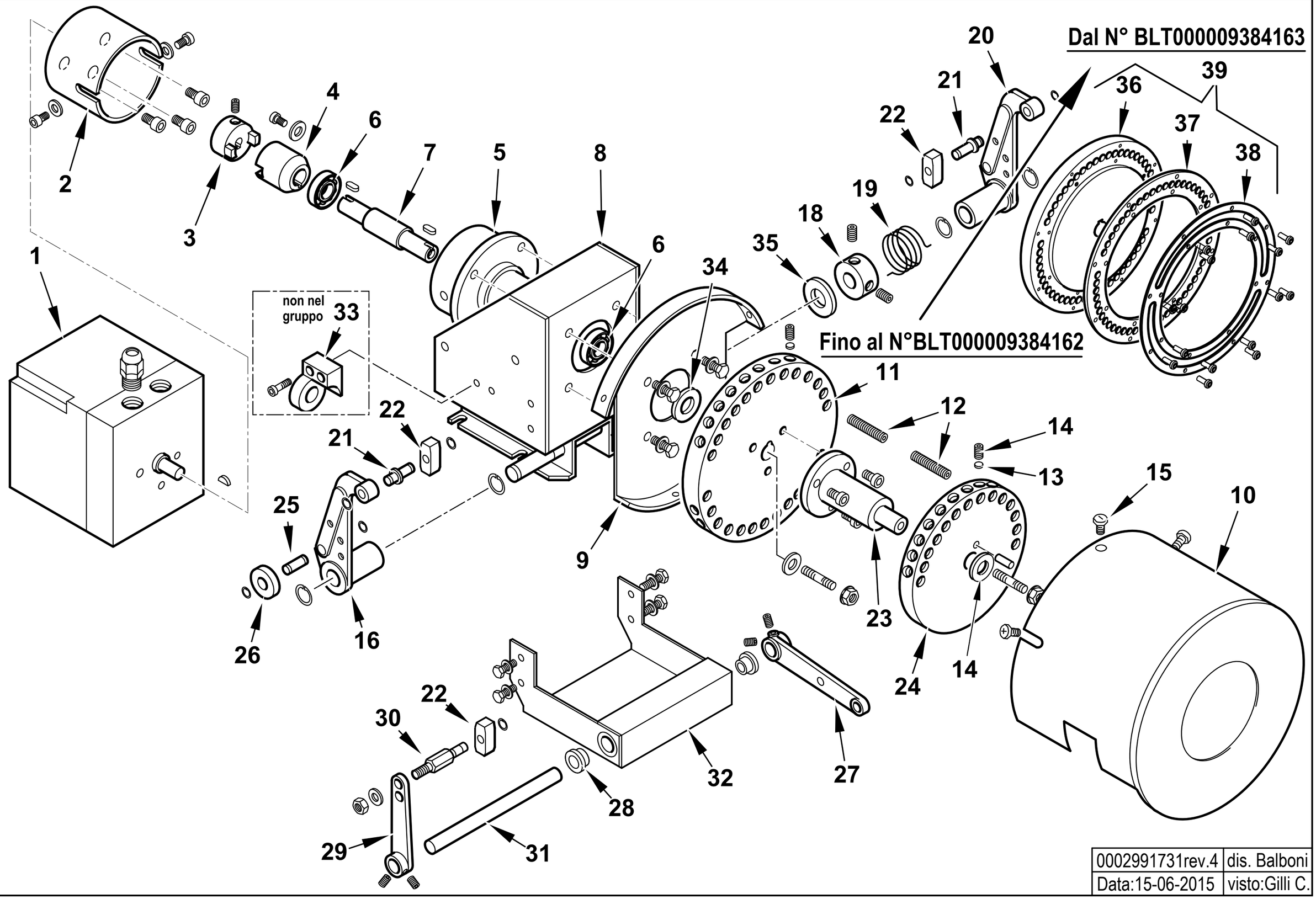

0002991731rev.4	dis. Balboni
Data:15-06-2015	visto:Gilli C.

TAV.A22

16279 AS.MODULATORE CMT

esploso **0002991731** **Rev.4**

Rif.	Codice	Descrizione	Note	Rif.	Codice	Descrizione	Note
1	31071	MOT.NO SIEMENS SQM10.16502		31	16305	ALBERO PER LEVE MODUL. CMT	
2	16261	SOPPORTO MOT.NO MODUTROL		32	16309	PIASTRA SOP.TO LEVE MODUL.	
3	16260	GIUNTO MASCHIO MODUTROL		33	16270	SOP.TO VALV.REG.SN (non compreso nel gruppo)	
4	16259	GIUNTO FEMMINA		34	16313	SPESSORE PULEGGIA	
5	16258	SOPPORTO		35	16220	RONDELLA INOX 15,5X30X1,5	
6	30257	CUSCINETTO 15-35-11		36	0006020617	PULEGGIA SOP.TO VITI MODUL.CMT	Dal N°BLT000009384163
7	16257	PERNO CENTRALE MODUTROL		37	0026050051	ANELLO NYLON ANTISVIT. VITI	Dal N°BLT000009384163
8	16255	SOPPORTO MODUTROL		38	0026050050	ANELLO PULEGGIA MODULATORE IB	Dal N°BLT000009384163
9	16254	SOPPORTO		39	0006110231	AS. PULEGGIA CMT GRANDE	Dal N°BLT000009384163
10	16314	COPERCHIO PULEGGE CMT					
11	16286	PULEGGIA SOP.TO VITI CMT	Fino al N°BLT000009384162				
12	16315	VITE X PULEGGIA STCE 8X40					
13	16282	PIATTELLO PER VITE MODUL.					
14	5488	VITE STCE 10X10 UNI5929					
15	12317	POMELLO					
16	18796	LEVA SINISTRA					
18	33979	BOC.LA CAR.TO MOLLA 20X39					
19	33823	MOLLA SINISTRA 36X24					
20	18795	LEVA DESTRA					
21	0012120136	ALBERINO X TASTATORE L=29 D12					
22	18797	TASTATORE					
23	16310	ALBERO SOP.TO 2° PULEGGIA CM					
24	16287	PULEGGIA SOP.TO VITI D140					
25	0012120137	ALBERINO 19X8					
26	18805	NOTTOLINO					
27	16304	LEVA REGOLAZIONE L115					
28	16306	BOCCOLA OT MODUL. CMT					
29	0015010025	AS.LEVA REG.NE L.85 TS3					
30	16308	ALBERINO X TASTATORE CMT					

901148 - RAMPA GAS 2"-DN65 - GAS TRAIN - TREN DE GAS - RAMPE A GAZ - GASRAMPE

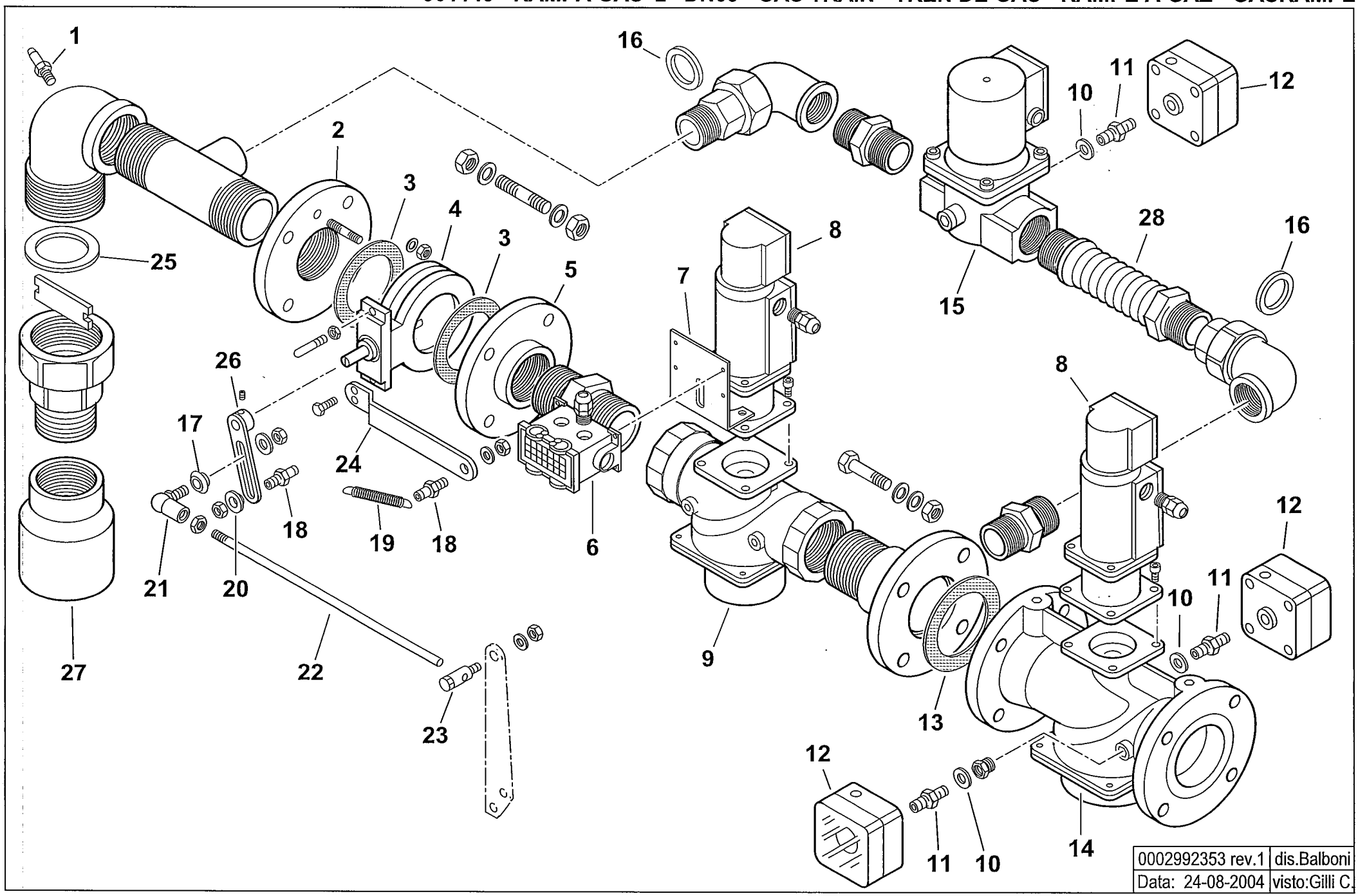

0002992353 rev.1	dis.Balboni
Data: 24-08-2004	visto:Gilli C.

TAV.B260

901148 Rampa gas 2" - DN65

esploso **0002992353 rev.1**

Rif.	Codice	Descrizione
1	31483	PRESA PRESSIONE
2	0006020042	FLANGIA
3	23768	GUARNIZIONE
4	0006020049	VALVOLA FARFALLA DKG50 FORATA
5	23409	FLANGIA
6	19561	CONNETTORE
7	59565	STAFFA
8	31176	SERVOMOTORE LANDIS SKP10
9	31179	VALVOLA LANDIS VGG10.504P 2"
10	4987	RONDELLA
11	0010060030	NIPPLO
12	23375	PRESSOSTATO DG150B3
13	23129	GUARNIZIONE DN65
14	31180	VALVOLA LANDIS VGF10.654P DN65
15	0005090058	VALVOLA HONEYW. VE4040B1002 1"1/2
	0005090096	CIRCUITO VE4032/50
	0005090088	BOBINA VE4040B/C
16	0005180005	GUARNIZIONE
17	35621	BOCCOLA
18	17979	NOTTOLINO
19	18393	MOLLA
20	35360	SPESSORE
21	18695	ARTICOLAZIONE
22	41516	ASTA
23	19555	ARTICOLAZIONE
24	41531	STAFFA
25	0005180006	GUARNIZIONE
26	35633	LEVA

Rif.	Codice	Descrizione
27	39194	RACCORDO 3"x2"
28	0005100072	GIUNTO ANTIVIBRANTE 1"1/2

900601 -QUADRO ELETTRICO - CONTROL PANEL - CUADRO ELECTRICO - APPAREILLAGE ELECTRIQUE - SCHALTGERAETE

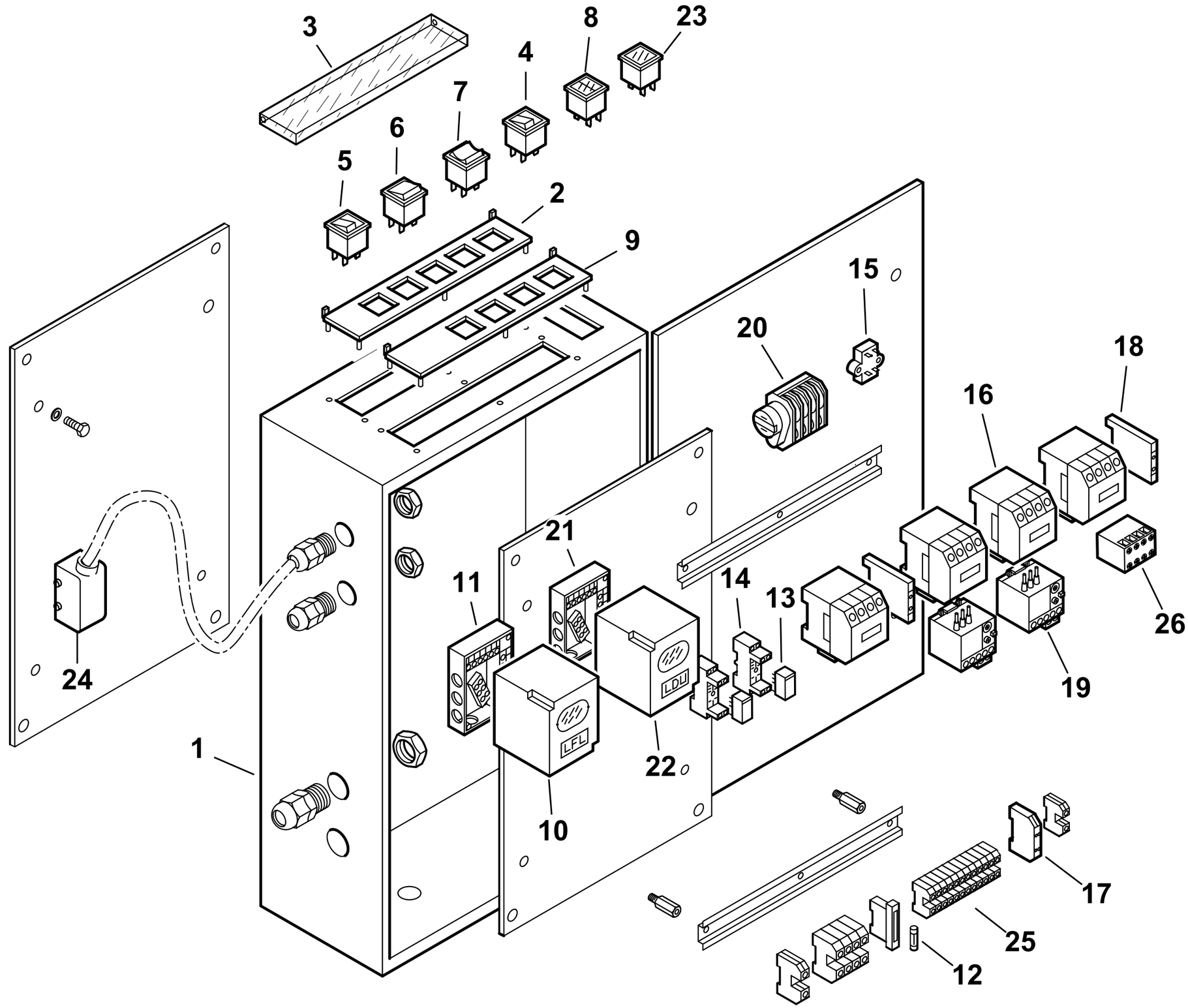

0002991696 rev.3	dis. Balboni
Data: 25-06-2012	visto:Gilli C.

TAV.C209

900601 **Quadro elettrico Comist 250DSPNM** esploso **0002991696** **Rev.3**

Rif.	Codice	Descrizione
1	0012070011	CASSETTA AP.RA CEM 433X583X193
2	0006060008	TARG.FUNZ.TO MODULANTE
3	61228	PROTEZIONE TRASP.TARG. L.224
4	0005120040	PULSANTE SPIA ROSSA
5	0005120039	INTERRUTTORE SPIA BIANCA
6	0005120041	DEVIATORE
7	0005120038	DEVIATORE CON 0 CENTRALE
8	0005120058	SEGNALATORE ARANCIO DOPPIO
9	0006060005	TARGHETTA FUNZIONAMENTO MISTO
10	0005030071	APPARECCHIATURA LFL1.333
11	23525	ZOCCOLO LFL1.333
12	7456	FUSIBILE 6,3A 5X20 IWB 0102Q
13	0005110095	RELE' A 2 CONTATTI CR-P230AC2
14	0005110096	ZOCCOLO RELE'2 CONTATTI CR-PSS
15	0005020034	FILTRO ANTIDIST. FAHDA ZF 6,5A
16	0005110110	TELERUT.RE LOVATO BG0910A230
	0005110113	TELERUT.RE LOVATO BF2510A230
	0005110140	TELERUT.RE LOVATO BF0040A230
17	23062	PONTE EGD2
18	0005110136	CONTATTO AUS.LOVATO BGX1011
	0005110137	CONTATTO AUS.LOVATO BFX1211
19	0005110128	RELE' TERMICO LOVRF38 13-18A
	0005110123	RELE' TERMICO LOVRF12 2,9-4A
20	0005040150	MOTORINO CICLICO 3 CAMME CDC
21	23528	ZOCCOLO LDU11.
22	31367	APPARECCHIATURA LDU11.
23	0005120054	SEGNALATORE ARANCIO

Rif.	Codice	Descrizione
24	0005130044	CONNETTORE 10 POLI
25	0005130076	MORSETTO WIEL. WK2,5/U
26	0005110138	CONTATTO AUS.LOVATO BFX1004

44115 GRUPPO POLVERIZZATORE - NOZZLE ASSEMBLY - LIGNE GICLEUR - DUESENGESTAENGE

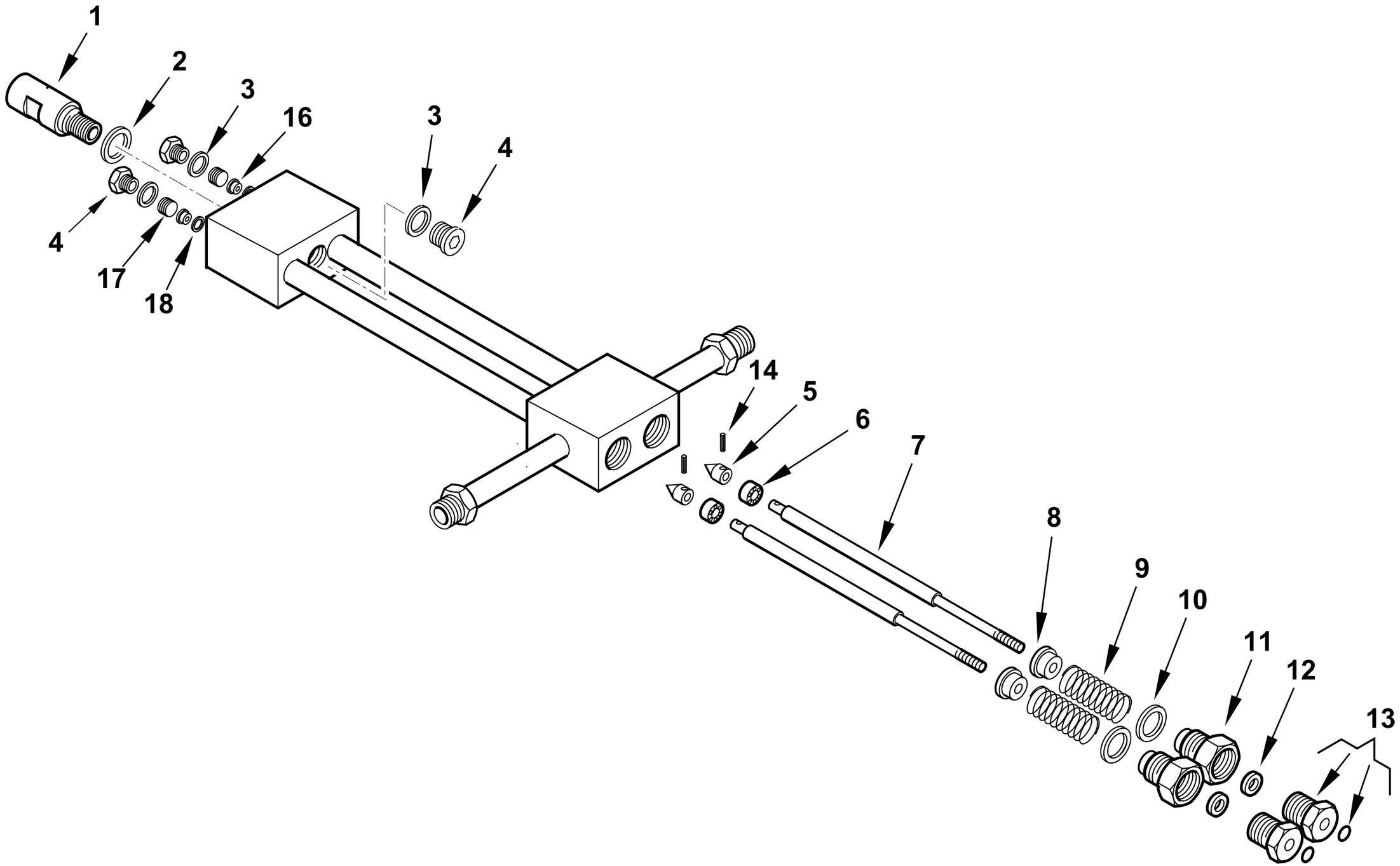

0002990968rev.5	dis.Balboni
Data: 10-07-2013	visto:Gilli C.

TAV.D20

44115 **Assieme gruppo polverizzatore L940** esploso **0002990968** **Rev.5**

Rif.	Codice	Descrizione
1	27611	BOC.NE PORTAUG.LO BERGONZO GPM
2	23066	RONDELLA RAME 20,2X25X1
3	23064	RONDELLA RAME 14,2X19X1
4	23067	TAPPO 14X1,5X12 DIN 908
5	27631	SPILLO CONICO 18X10
6	27614	PISTONE 16X10
7	44118	AS.ASTA APERTURA GPM L 963
8	27621	NOTTOLINO MOLLA GPM
9	19420	MOLLA 35X22,4X3
10	23065	RONDELLA RAME 25,2X30X1
11	27626	BOC.NE PER GUARNIZ.NE GPM
12	0005180109	GUARN.NE FLEXISEAL 6X18X9,5
13	0006020554	BOC.NE PER BOCCOLA GPM OR
	0005180041	GUARNIZIONE OR 2025 VITON
14	0005170007	SPINA CON.INT. 2X12 UNI7586
16	27612	BOCCOLA PER SPILLO GPM
17	27609	GHIERA PER BOCCOLA 14X1,5 GPM
18	23063	RONDELLA RAME 8,2X12X0,5

Rif.	Codice	Descrizione

900233 - SERBATOIO PRERISCALDATORE COIBENTATO - INSULATED PREHEATER TANK

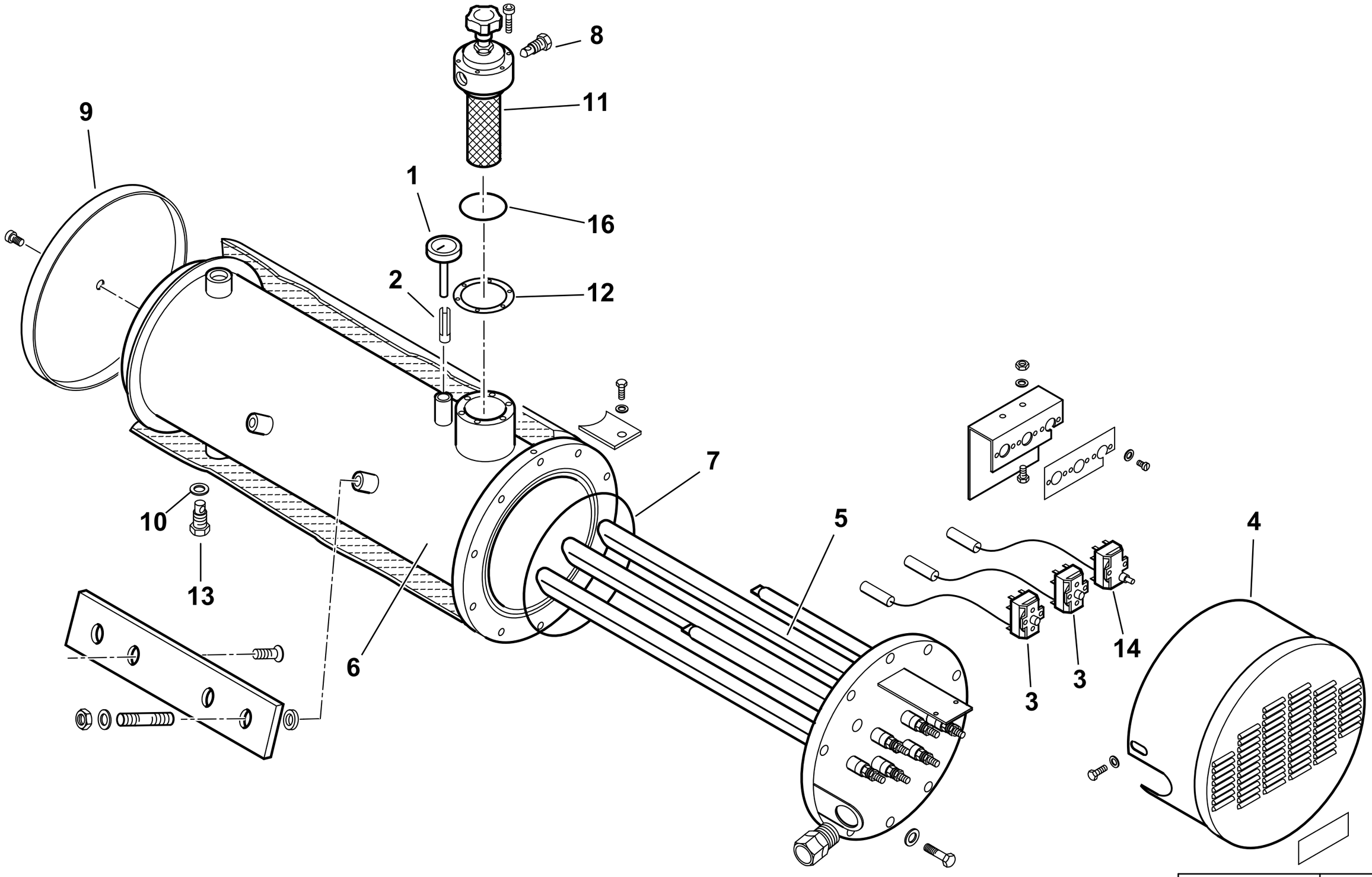

0002990353 rev.3	dis. Balboni
Data: 01-04-2010	visto:Gilli C.

TAV.E4

900233 Serbatoio preriscaldatore coibentato 250/D

esploso **0002990353** **rev.3**

Rif.	Codice	Descrizione
1	23143	TERMOMETRO D52 L100 350°C
2	417	FRIZIONE A LINGUETTA
3	0005050121	TERMOSTATO TG200 60-230°C
4	57123	COPRITERMOSTATI
5	13166	RESISTENZA 18000W
6	57470	CORPO SERBATOIO
7	31335	GUARNIZIONE OR 237 VITON
8	14628	TAPPO 1/4"
9	57113	FONDELLO COIB.NE SERB. 250
10	18257	RONDELLA RAME 22X28X2
11	19438	FILTRO AUTOPULENTE
12	19434	GUARNIZIONE FILTRO 89X60X2
13	27568	TAPPO 1/2"
14	0005050124	TERMOSTATO TG400 230°C SERB.
16	0005180054	GUARNIZIONE OR2225

Rif.	Codice	Descrizione

900029-GRUPPO MAGNETE - MAGNET GROUP - GROUPE MAGNETO - MAGNETMASCHINENSATZ

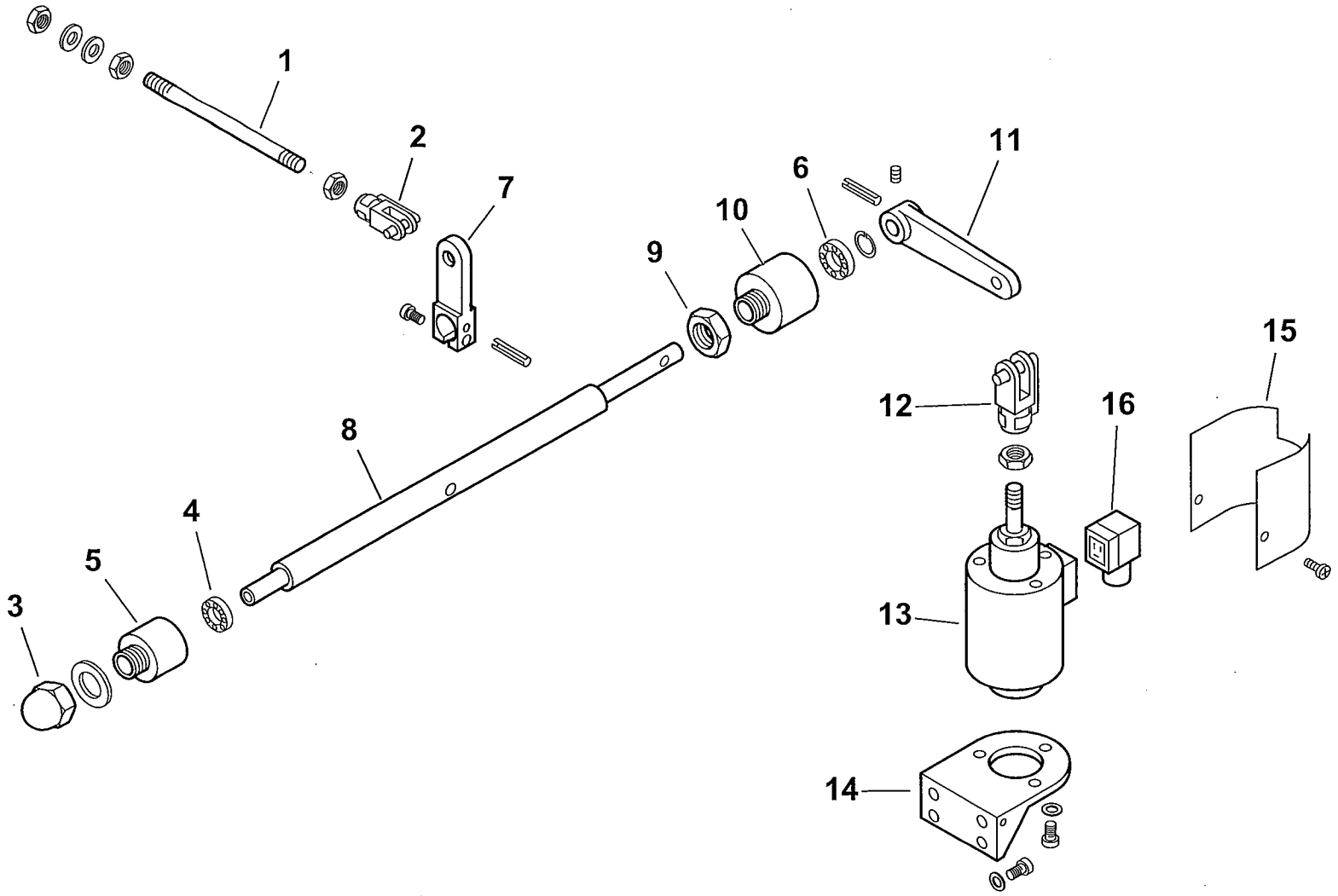

0002990695 rev.1	dis.Balboni
Data: 20-06-2001	visto:Gilli C.

TAV.G9

900029 Gruppo magnete BT 250

esploso **0002990695 rev.1**

Rif.	Codice	Descrizione
1	57080	ASTA COL.TO MAGNETE 250 L290
2	30543	FORCELLA M8 CON CLIPS UNI1676
3	23056	DADO CIECO M12 UNI5721/Z
4	23055	CUSCINETTO 8-22-7
5	27635	SOPPORTO
6	23054	CUSCINETTO 12-28-8 SKF6001-2Z
7	27638	LEVA APERTURA GRUPPO 250-350
8	27640	PERNO SOP.TO LEVA 250
9	27637	DADO PER SOP.TO CUSCINETTO
10	27636	SOP.TO CUSCINETTO D28
11	27641	LEVA PER MAGNETE 180-250
12	27634	FORCELLA PER MAGNETE M12
13	0005250067	ELETTROMAGNETE 230V CA 200V CC
14	33265	SOPPORTO
15	33266	PROTEZIONE
16	30761	CONNETTORE MPM 3POLI NERO PG9

Rif.	Codice	Descrizione

16320 - VALVOLA REGOLATRICE di PRESSIONE - PRESSURE REGULATING VALVE - REGULADOR de PRESION

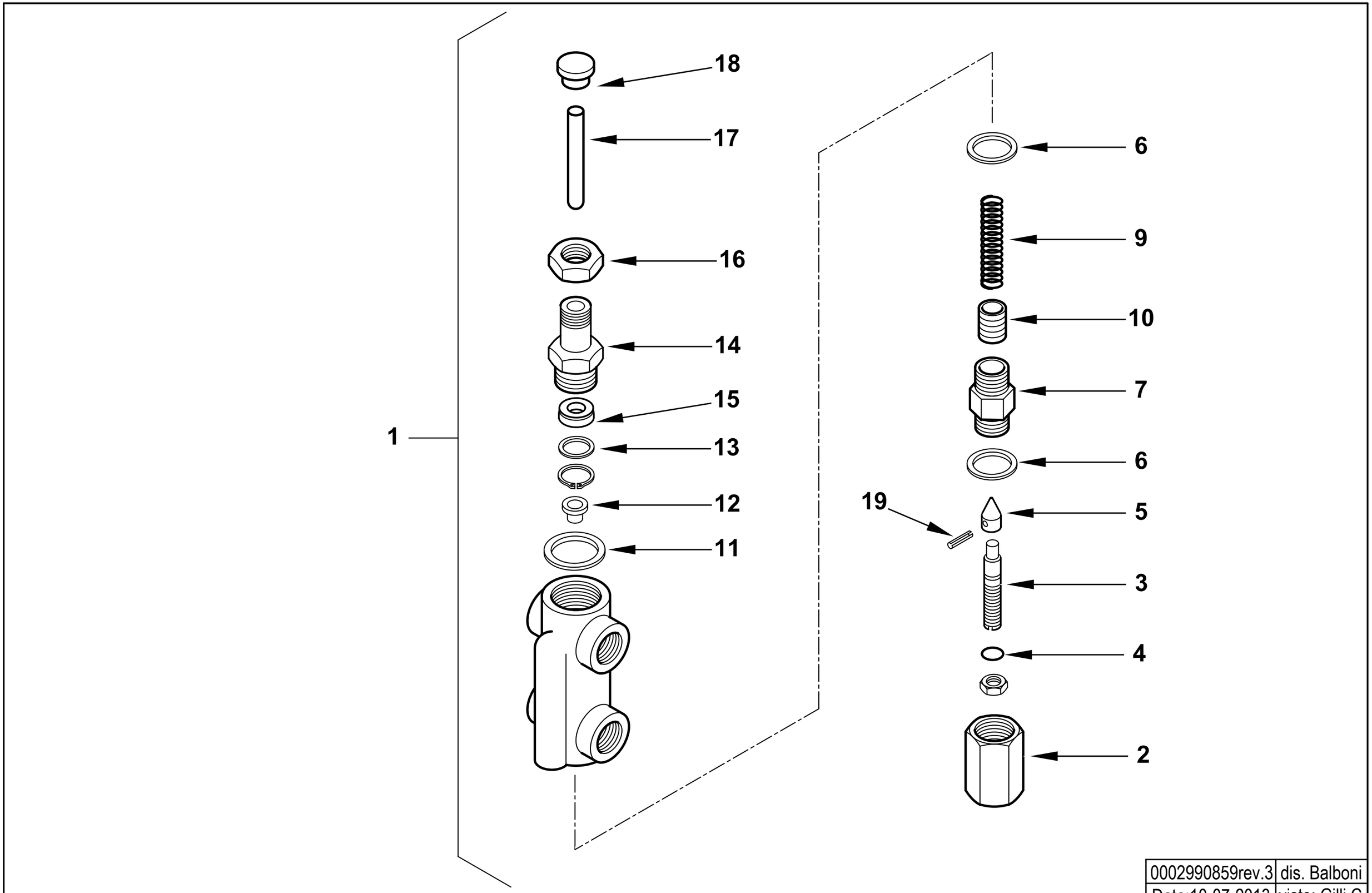

0002990859rev.3	dis. Balboni
Data:10-07-2013	visto: Gilli C.

TAV.H6

16320 AS.VALV.REG.PRES. MOD. 1/2X3/8

esploso **0002990859** **rev.3**

Rif.	Codice	Descrizione
1	16320	ASSIEME VALVOLA REGOLATRICE
2	16295	DADO CIECO
3	16322	VITE REG.NE VR 68X12
4	0005180008	GUARNIZIONE OR 108 VITON
5	27613	SPILLO CONICO 20X11
6	18257	RONDELLA RAME 22X28X2
7	16321	BOCCHETTONE 22X1,5X44
9	16284	MOLLA BY PASS 50,5X14,4
10	32635	PISTONE REG. PRES. MN
11	3431	RONDELLA RAME 30X40X1,5
12	16323	PIATTELLO MOLLA 16X11,5X8
13	32626	RONDELLA X GUAR.NE OT. 22X16X2
14	32631	BOCCHETTONE 50X22X1,5
15	0005180110	GUARN.NE FLEXISEAL 10X22X7,5
16	32633	DADO ES.LE 22X1,5M H7
17	16293	PERNO SPINTA 75X10
18	32629	PIATTELLO SPINTA 25X17X10
19	23112	SPINA SPIRALE 2,5X12 UNI6875

Rif.	Codice	Descrizione

900341 - GRUPPO MOTORE POMPA - PUMP MOTOR GROUP - GRUPO MOTOR BOMBA (kW1,1 -50Hz)

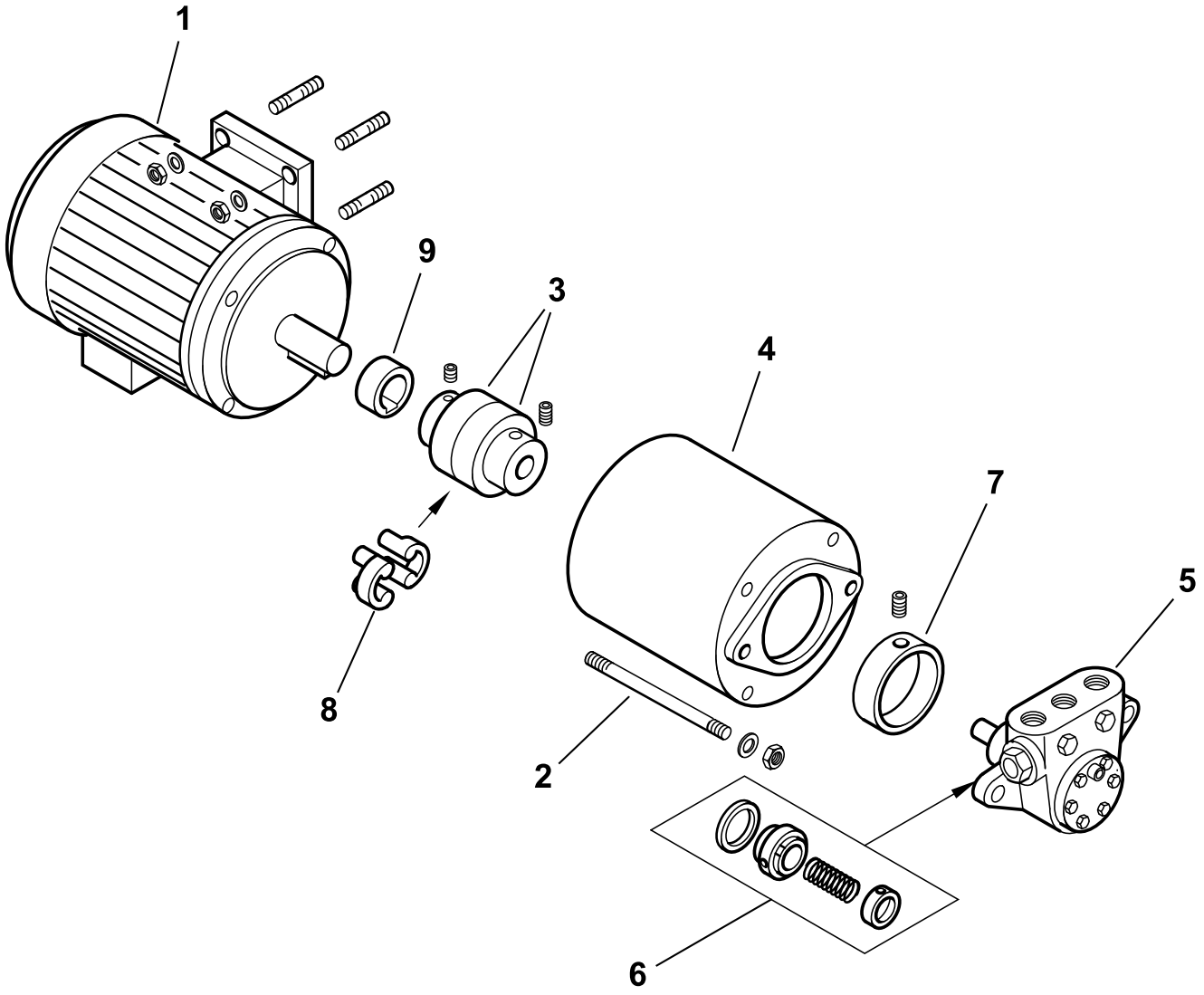

0002991626 rev.3	dis. Balboni
Data: 04-11-2004	visto:Gilli C.

TAV.L24

900341 **Gruppo motore-pompa kW 1,1-700-50Hz** esploso **0002991626 rev.3**

Rif.	Codice	Descrizione
1	30831	MOTORE P.KW1,1 230-400/50Hz 4P
2	18708	TIRANTE M 8X160
3	36823	GIUNTO MOTORE POMPA D24XD12
4	39105	SOPPORTO
5	0005060021	POMPA 700
6	95519	TENUTA POMPA DANFOSS 40-700
7	36824	RIDUZIONE POMPA
8	17886	PARASTRAPPO GIUNTO GHISA
9	38595	DISTANZIALE GIUNTO D24-H14

Rif.	Codice	Descrizione

COMIST 250 NM 50Hz cod.55510010

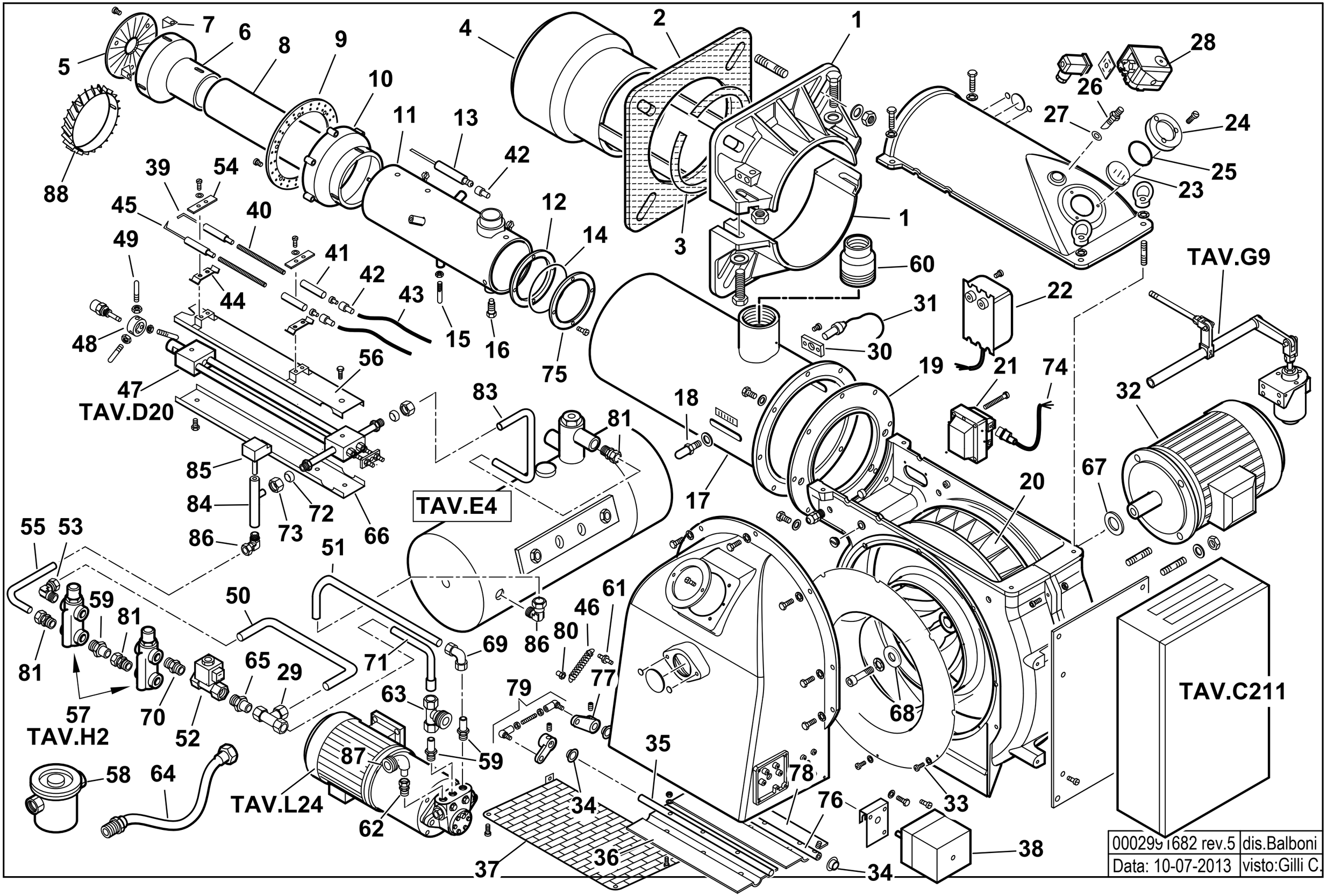

0002991682 rev.5	dis.Balboni
Data: 10-07-2013	visto:Gilli C.

55510010 COMIST 250 NM 50Hz sploso **0002991682 Rev.5**

Rif.	Codice	Descrizione
1	8012120102	**SEMIFLANGIA ATT.BRUC. BGN300P**
2	0012120106	GUARN.NE FLANGIA AT.CO
3	0012120107	**CORDONE FIBRA DI VETRO 6X6X885**
4	33756	DIFFUSORE CMT250MM
5	33733	DISCO FRESATO 180X50
6	33732	CAMPANA
7	39072	SOPPORTO
8	33754	CANNOTTO INTERNO
9	33731	DISCO FORATO 248X205
10	33726	CAMPANA ESTERNA
11	62530	CANNOTTO INTERMEDIO
12	33669	ANELLO
13	33758	ELETTRODO GAS CMT250
14	31424	GUARNIZIONE OR 4600
15	39022	VITE M8 X 55
16	37026	VITE 20MA X 70
17	62546	**AS.CANNOTTO EST. CMT250 L720**
18	18476	NOTTOLINO
19	33531	FLANGIA
20	29361	VENTOLA D.430 X 55
21	0005020030	TRASFORMATORE GAS
22	57024	TRASF.RE 14KV-30MA 230/50
23	0012010143	**VETRINO 60X3 FUME' POLICARB.**
24	8012010145	**ANELLO PER VETRINO 90X55 PRES.**
25	23299	GUARNIZIONE OR 3218
26	18722	NIPPLO
27	4987	RONDELLA
28	0005040134	**PRESSOSTATO KROMS. DG 6U-5**
29	31423	RACCORDO WOSS T
30	30895	SOPPORTO
31	30837	FOTO QRA2
32	30104	**MOTORE TRIF.KW7,5-230-400/50**
33	0012010130	**ANELLO CONV.RE ARIA 482X255**
34	34314	BOCCOLA BRONZO 20X14X10X1
35	0012010134	**PERNO FARFALLA BGN200-390 L465**
36	0012010132	**FARFALLA BGN200-390 L414,5**
37	0012010129	PROTEZIONE CONVOGLIATORE
38	31380	**MOT.NO SQN30.111A3500**
39	27779	ELETTRODO G.P. MAGNETE DS
40	45072	BARRA FILETTATA
41	19424	ISOLATORE
42	0005060037	**SOPPRESSORE A FILO 5000 OHM AT**
43	30223	CAVO A.T. 1 MMQ D.7
44	34459	STAFFA
45	27778	ELETTRODO SN
46	18393	MOLLA 80X9
47	44115	**AS.GRUPPO POLV.RE L940 CH350**
48	27669	SOPPORTO
49	57133	PERNO CENTRAGGIO M6X60
50	57365	TUBO RITORNO VR-RW
51	57103	TUBO MANDATA P-S
52	30912	E.V. LUCIFER 122K8363 230/50
53	0005150040	RACCORDO WOSS
54	61299	PIASTRINA
55	57100	TUBO RIT.NO GT-VR
56	44120	PROTEZIONE SUPERIORE
57	16325	VALVOLA REGOLATRICE
58	30855	FILTRO NAFTA 1"1/4
59	57058	RACCORDO ATTACCO WOSS 1/2"
60	39194	RACCORDO RAMPA 3" X 2"
61	35620	NOTTOLINO
62	23077	RACCORDO WOSS 1/2"
63	33780	ATTACCO 3 VIE 1"1/4
64	0005070456	TUBO FLESSIBILE 1"1/4x1500
65	13373	RACCORDO ATTACCO WOSS 1/4"
66	44121	PROTEZIONE GPM L935 INF.
67	29364	DISTAN.LE VENTOLA 38X58X5
68	17887	PIATTELLO FISS.GIO VENTOLA D38
69	23074	RACCORDO WOSS D15
70	18858	NIPPLO 1/4" X 3/8"
71	57101	TUBO RITORNO RW-P
72	23825	OGIVA PER RACCORDO WOSS D=15
73	23832	DADO PER OGIVA
74	0005130136	CONNETTORE TRASF. FIDA L1500
75	33700	FLANGIA
76	0012010147	**PERNO FARFALLA BGN200-390 L490**
77	0019040006	NOTTOLINO COL.TO D12 H15 D6
78	0012010133	FARFALLA BGN200-390 L422
79	0012010097	TIRANTE CON SNODI M6 L.112
80	53076	NOTTOLINO MOLLA M6X18 FEM.
81	23076	RACCORDO WOSS D15-1/2"
83	57104	TUBO MANDATA S-GP
84	57075	GUAINA
85	23240	TERMOSTATO TC2 70-130°C
86	23075	RACCORDO WOSS D.15-1/2" GOMITO
87	27677	ATTACCO 1"1/4 GOMITO
88	62575	TURBOLATORE BRUC.RE COMIST 25

901110 -QUADRO ELETTRICO - CONTROL PANEL - CUADRO ELECTRICO - APPAREILLAGE ELECTRIQUE - SCHALTGERAETE

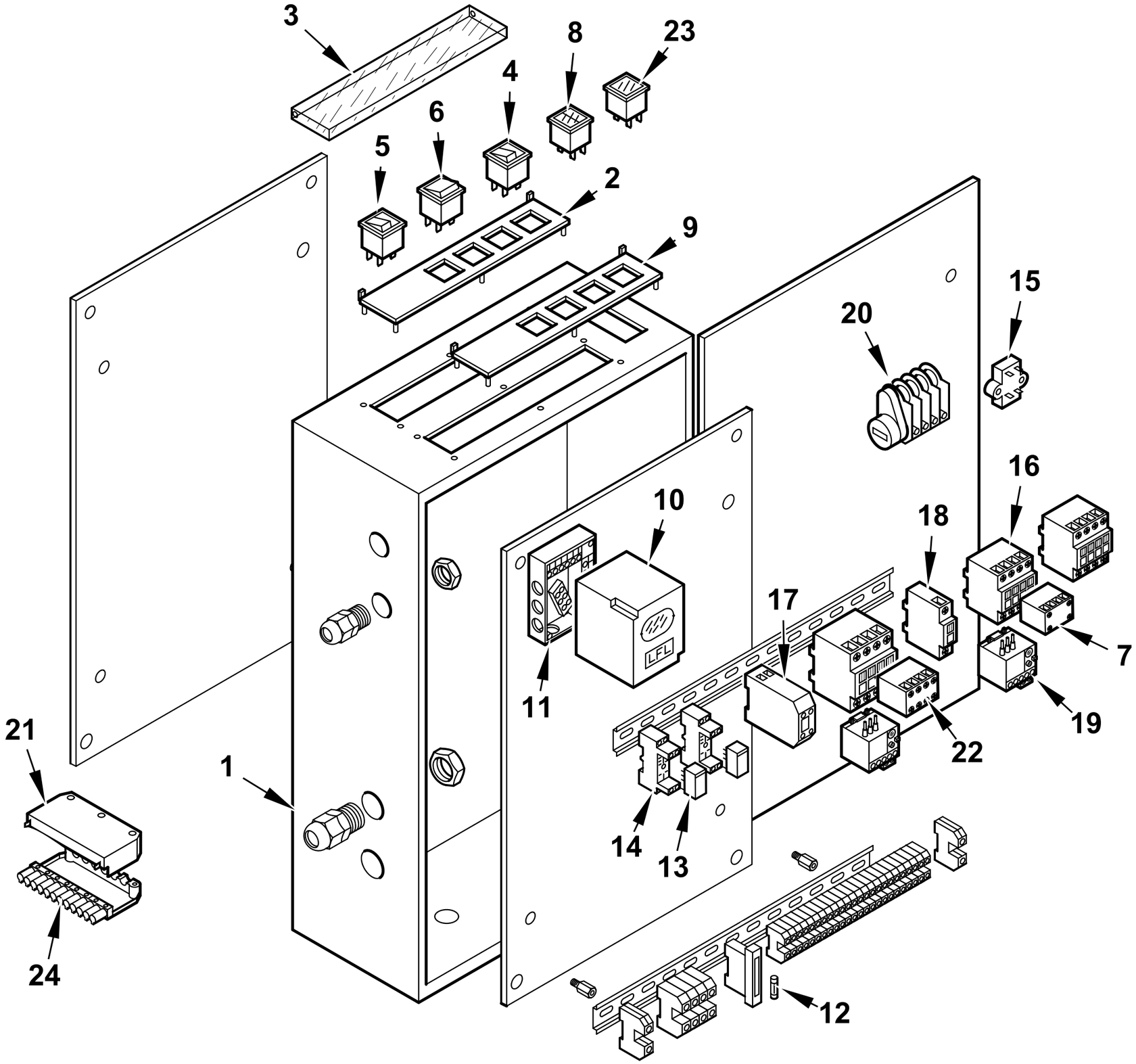

0002991698 rev.3	dis. Balboni
Data: 09-07-2012	visto:Gilli C.

TAV.C211

900601 **Quadro elettrico Comist 250DSPNM** esploso **0002991696** **Rev.3**

Rif.	Codice	Descrizione
1	0012070011	CASSETTA AP.RA CEM 433X583X193
2	0006060008	TARG.FUNZ.TO MODULANTE
3	61228	PROTEZIONE TRASP.TARG. L.224
4	0005120040	PULSANTE SPIA ROSSA
5	0005120039	INTERRUTTORE SPIA BIANCA
6	0005120041	DEVIATORE
7	0005120038	DEVIATORE CON 0 CENTRALE
8	0005120058	SEGNALATORE ARANCIO DOPPIO
9	0006060005	TARGHETTA FUNZIONAMENTO MISTO
10	0005030071	APPARECCHIATURA LFL1.333
11	23525	ZOCCOLO LFL1.333
12	7456	FUSIBILE 6,3A 5X20 IWB 0102Q
13	0005110095	RELE' A 2 CONTATTI CR-P230AC2
14	0005110096	ZOCCOLO RELE'2 CONTATTI CR-PSS
15	0005020034	FILTRO ANTIDIST. FAHDA ZF 6,5A
16	0005110110	TELERUT.RE LOVATO BG0910A230
	0005110113	TELERUT.RE LOVATO BF2510A230
	0005110140	TELERUT.RE LOVATO BF0040A230
17	23062	PONTE EGD2
18	0005110136	CONTATTO AUS.LOVATO BGX1011
	0005110137	CONTATTO AUS.LOVATO BFX1211
19	0005110128	RELE' TERMICO LOVRF38 13-18A
	0005110123	RELE' TERMICO LOVRF12 2,9-4A
20	0005040150	MOTORINO CICLICO 3 CAMME CDC
21	23528	ZOCCOLO LDU11.
22	31367	APPARECCHIATURA LDU11.
23	0005120054	SEGNALATORE ARANCIO

Rif.	Codice	Descrizione
24	0005130044	CONNETTORE 10 POLI
25	0005130076	MORSETTO WIEL. WK2,5/U
26	0005110138	CONTATTO AUS.LOVATO BFX1004

44115 GRUPPO POLVERIZZATORE - NOZZLE ASSEMBLY - LIGNE GICLEUR - DUESENGESTAENGE

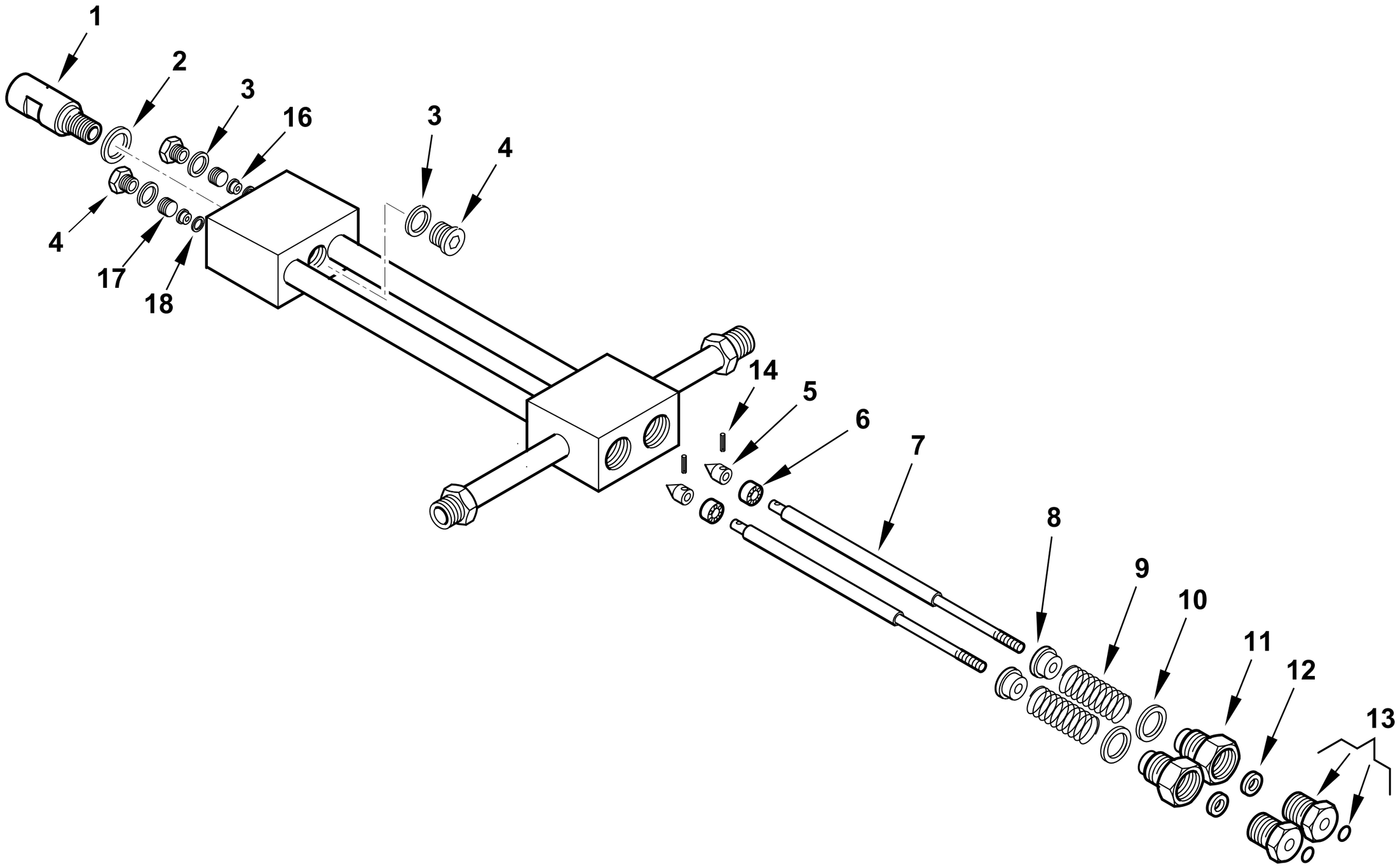

0002990968rev.5	dis.Balboni
Data: 10-07-2013	visto:Gilli C.

TAV.D20

44115 **Assieme gruppo polverizzatore L940** esploso **0002990968** **Rev.5**

Rif.	Codice	Descrizione
1	27611	BOC.NE PORTAUG.LO BERGONZO GPM
2	23066	RONDELLA RAME 20,2X25X1
3	23064	RONDELLA RAME 14,2X19X1
4	23067	TAPPO 14X1,5X12 DIN 908
5	27631	SPILLO CONICO 18X10
6	27614	PISTONE 16X10
7	44118	AS.ASTA APERTURA GPM L 963
8	27621	NOTTOLINO MOLLA GPM
9	19420	MOLLA 35X22,4X3
10	23065	RONDELLA RAME 25,2X30X1
11	27626	BOC.NE PER GUARNIZ.NE GPM
12	0005180109	GUARN.NE FLEXISEAL 6X18X9,5
13	0006020554	BOC.NE PER BOCCOLA GPM OR
	0005180041	GUARNIZIONE OR 2025 VITON
14	0005170007	SPINA CON.INT. 2X12 UNI7586
16	27612	BOCCOLA PER SPILLO GPM
17	27609	GHIERA PER BOCCOLA 14X1,5 GPM
18	23063	RONDELLA RAME 8,2X12X0,5

Rif.	Codice	Descrizione

900233 - SERBATOIO PRERISCALDATORE COIBENTATO - INSULATED PREHEATER TANK

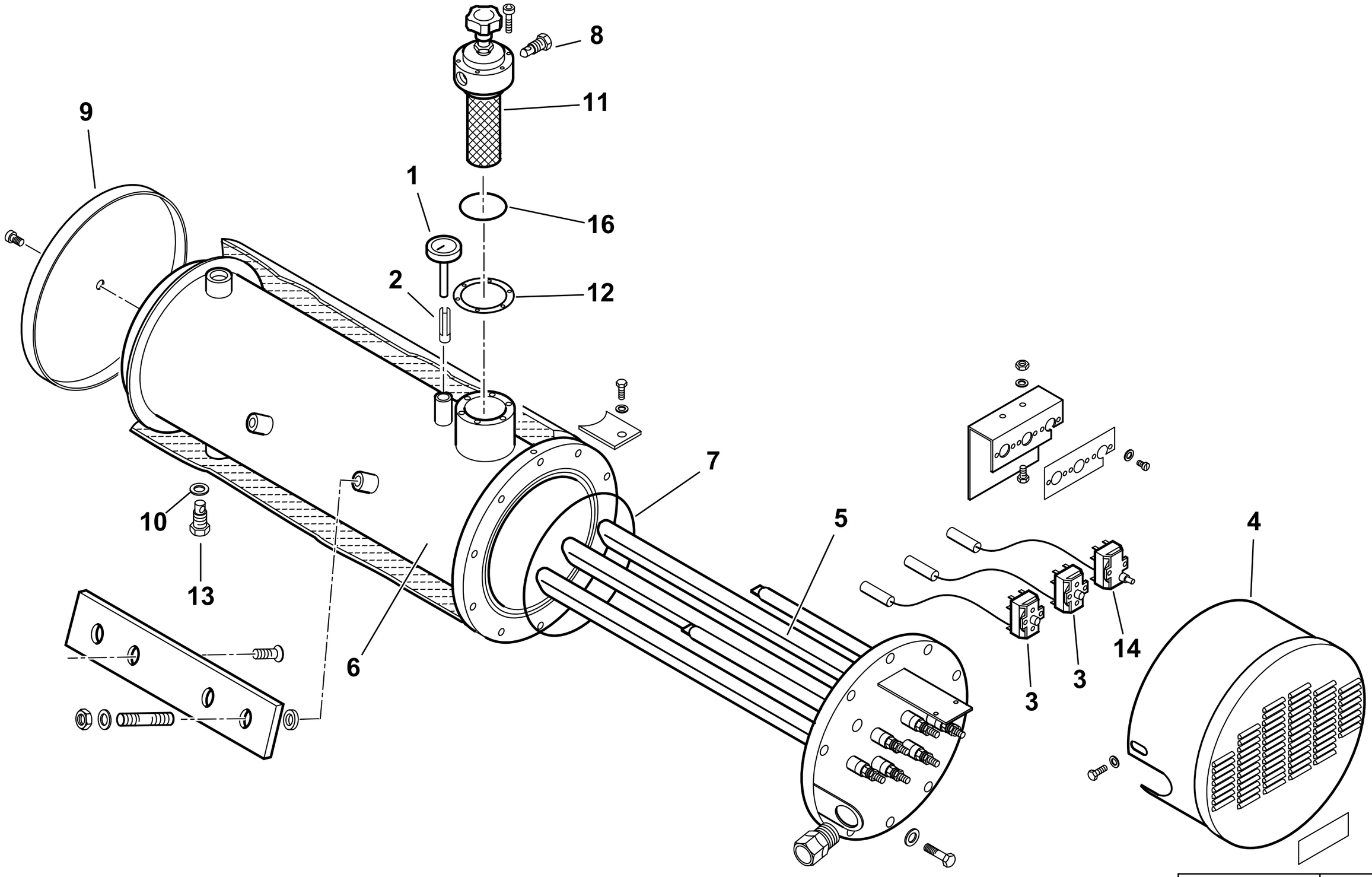

0002990353 rev.3	dis. Balboni
Data: 01-04-2010	visto:Gilli C.

TAV.E4

900233 Serbatoio preriscaldatore coibentato 250/D

esploso **0002990353** **rev.3**

Rif.	Codice	Descrizione
1	23143	TERMOMETRO D52 L100 350°C
2	417	FRIZIONE A LINGUETTA
3	0005050121	TERMOSTATO TG200 60-230°C
4	57123	COPRITERMOSTATI
5	13166	RESISTENZA 18000W
6	57470	CORPO SERBATOIO
7	31335	GUARNIZIONE OR 237 VITON
8	14628	TAPPO 1/4"
9	57113	FONDELLO COIB.NE SERB. 250
10	18257	RONDELLA RAME 22X28X2
11	19438	FILTRO AUTOPULENTE
12	19434	GUARNIZIONE FILTRO 89X60X2
13	27568	TAPPO 1/2"
14	0005050124	TERMOSTATO TG400 230°C SERB.
16	0005180054	GUARNIZIONE OR2225

Rif.	Codice	Descrizione

900029-GRUPPO MAGNETE - MAGNET GROUP - GROUPE MAGNETO - MAGNETMASCHINENSATZ

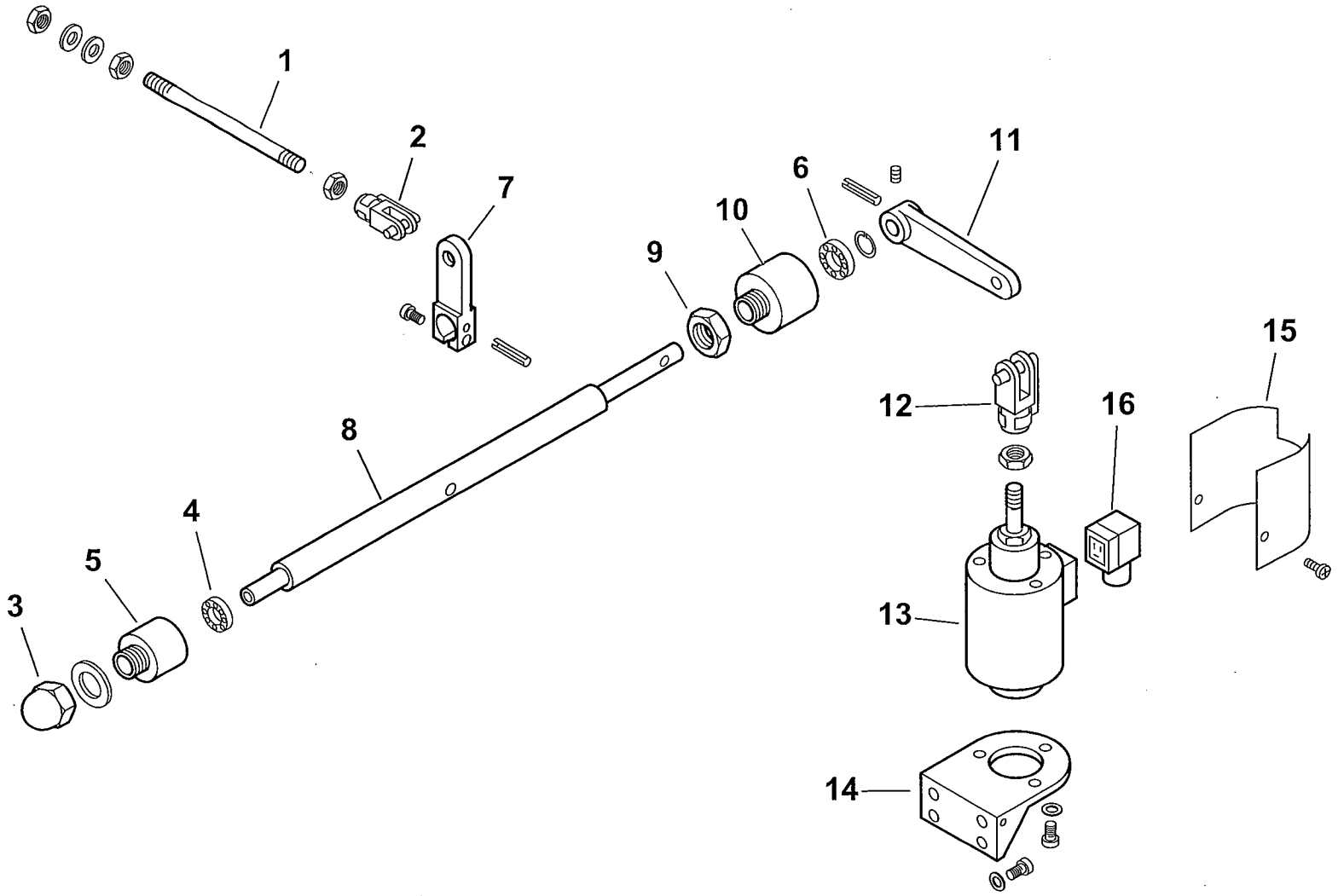

0002990695 rev.1	dis.Balboni
Data: 20-06-2001	visto:Gilli C.

TAV.G9

900029 Gruppo magnete BT 250

esploso **0002990695 rev.1**

Rif.	Codice	Descrizione
1	57080	ASTA COL.TO MAGNETE 250 L290
2	30543	FORCELLA M8 CON CLIPS UNI1676
3	23056	DADO CIECO M12 UNI5721/Z
4	23055	CUSCINETTO 8-22-7
5	27635	SOPPORTO
6	23054	CUSCINETTO 12-28-8 SKF6001-2Z
7	27638	LEVA APERTURA GRUPPO 250-350
8	27640	PERNO SOP.TO LEVA 250
9	27637	DADO PER SOP.TO CUSCINETTO
10	27636	SOP.TO CUSCINETTO D28
11	27641	LEVA PER MAGNETE 180-250
12	27634	FORCELLA PER MAGNETE M12
13	0005250067	ELETTROMAGNETE 230V CA 200V CC
14	33265	SOPPORTO
15	33266	PROTEZIONE
16	30761	CONNETTORE MPM 3POLI NERO PG9

Rif.	Codice	Descrizione

16325 - VALVOLA REGOLATRICE di PRESSIONE - PRESSURE REGULATING VALVE - REGULADOR de PRESION

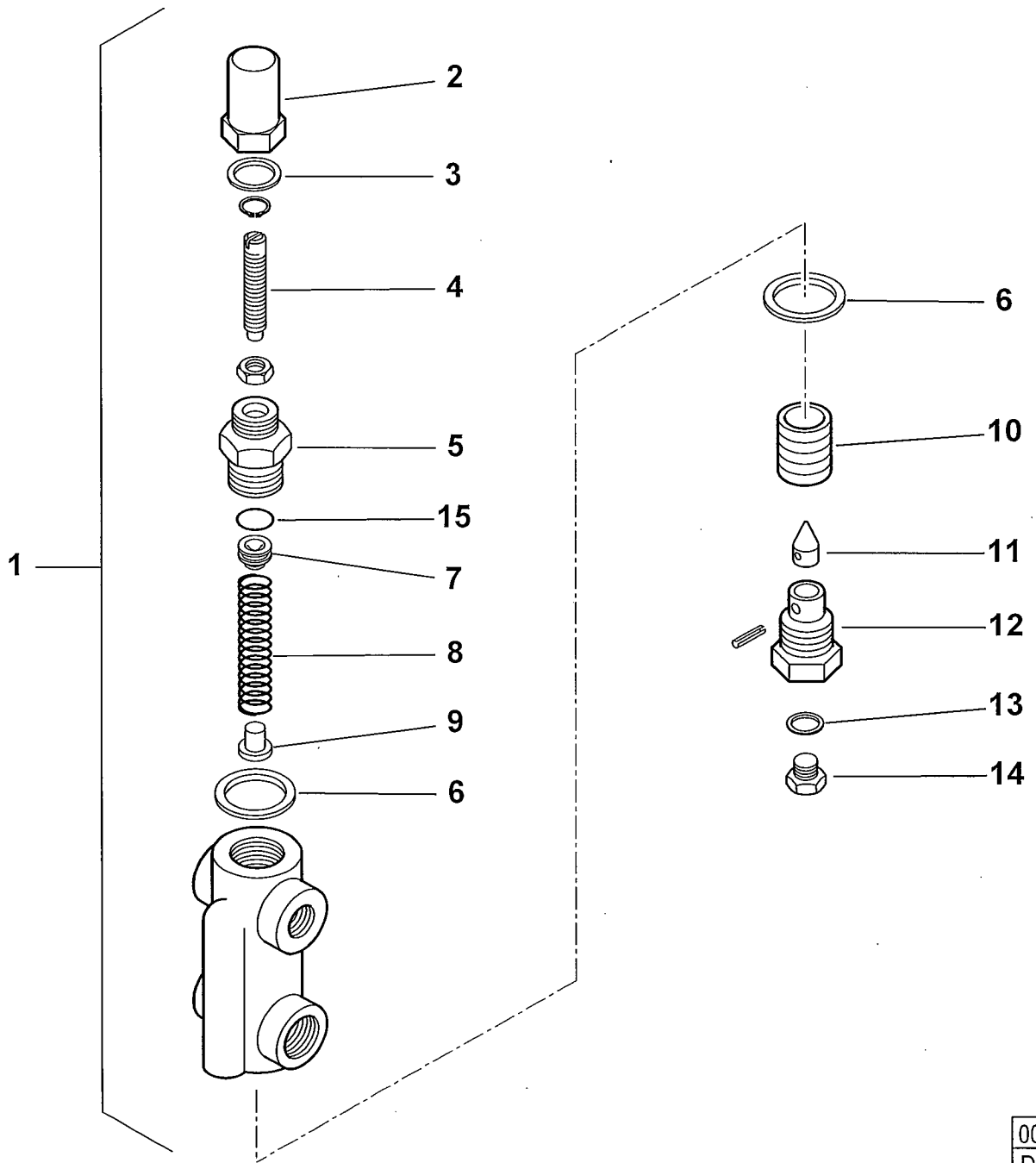

0002990659 rev.2	dis. Balboni
Data: 14-11-2000	visto: Gilli C

TAV.H2

16325 Valvola regolatrice di pressione 1/2"x3/8"

esploso **0002990659 rev.2**

Rif.	Codice	Descrizione
1	16325	ASSIEME VALVOLA REGOLATRICE
2	16234	DADO CIECO
3	30425	RONDELLA RAME 16X19X1,5
4	16233	VITE REG.NE 46X6X1M
5	16372	BOCCHETTONE 16X1MX22X1,5M H3
6	18257	RONDELLA RAME 22X28X2
7	16373	CAPPELLOTTO SPINTA 15,8X7
8	3479	MOLLA BY PASS 15 X 49,5
9	4718	BOCCOLA PER MOLLA 8 X 10
10	4717	PISTONE 26 X 20
11	18245	SPILLO CONICO 9,8X25,5
12	3267	BOC.NE PORTASPILLO 1/4X22
13	4987	RONDELLA RAME 13,5X18X2
14	15112	TAPPO 1/4"
15	23803	GUARNIZIONE OR 2050 VITON

Rif.	Codice	Descrizione

900341 - GRUPPO MOTORE POMPA - PUMP MOTOR GROUP - GRUPO MOTOR BOMBA (kW1,1 -50Hz)

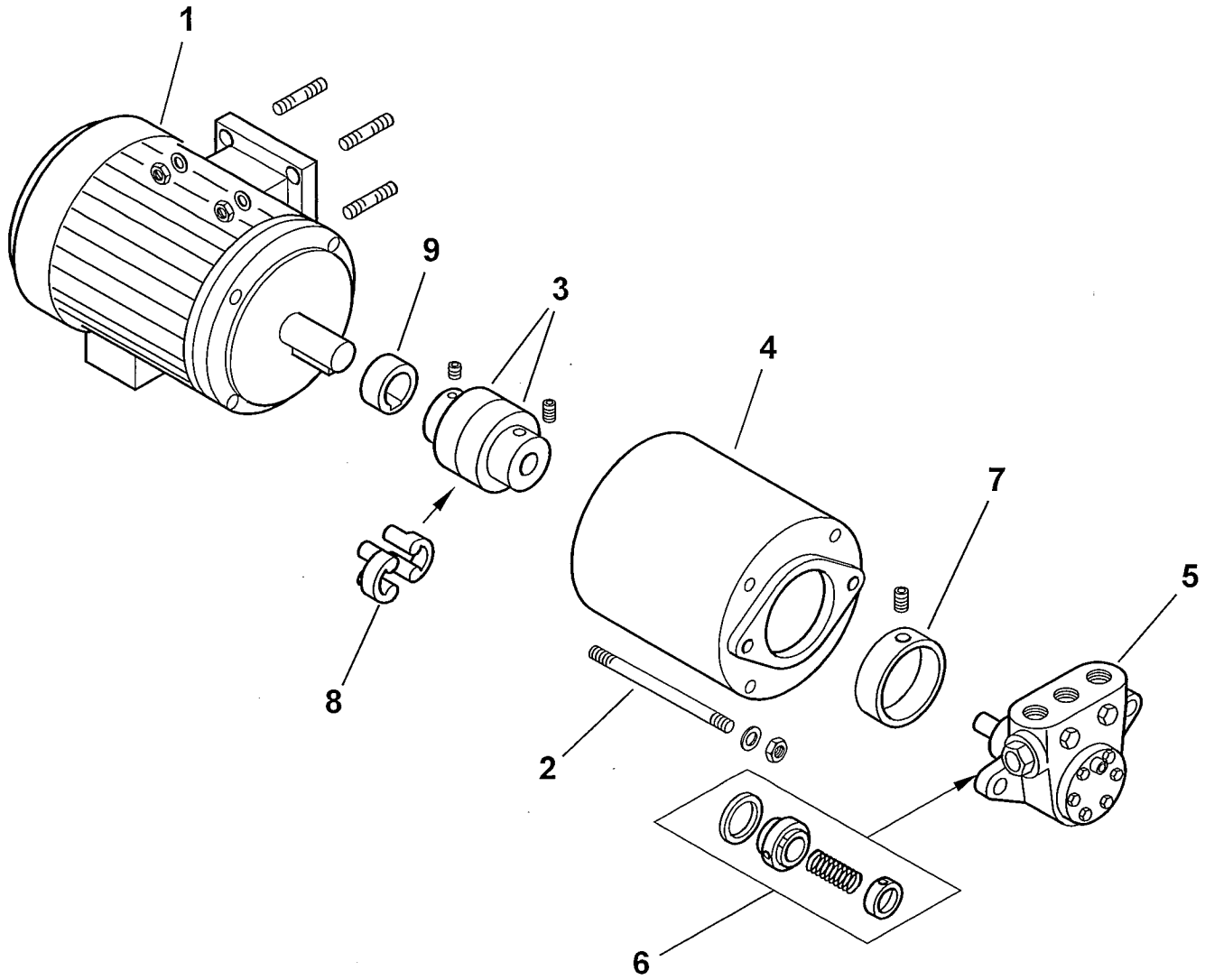

0002991626 rev.3	dis. Balboni
Data: 04-11-2004	visto:Gilli C.

TAV.L24

900341 **Gruppo motore-pompa kW 1,1-700-50Hz** esploso **0002991626 rev.3**

Rif.	Codice	Descrizione
1	30831	MOTORE P.KW1,1 230-400/50Hz 4P
2	18708	TIRANTE M 8X160
3	36823	GIUNTO MOTORE POMPA D24XD12
4	39105	SOPPORTO
5	0005060021	POMPA 700
6	95519	TENUTA POMPA DANFOSS 40-700
7	36824	RIDUZIONE POMPA
8	17886	PARASTRAPPO GIUNTO GHISA
9	38595	DISTANZIALE GIUNTO D24-H14

Rif.	Codice	Descrizione

COMIST 300 DSPNM 50Hz cod.5432050

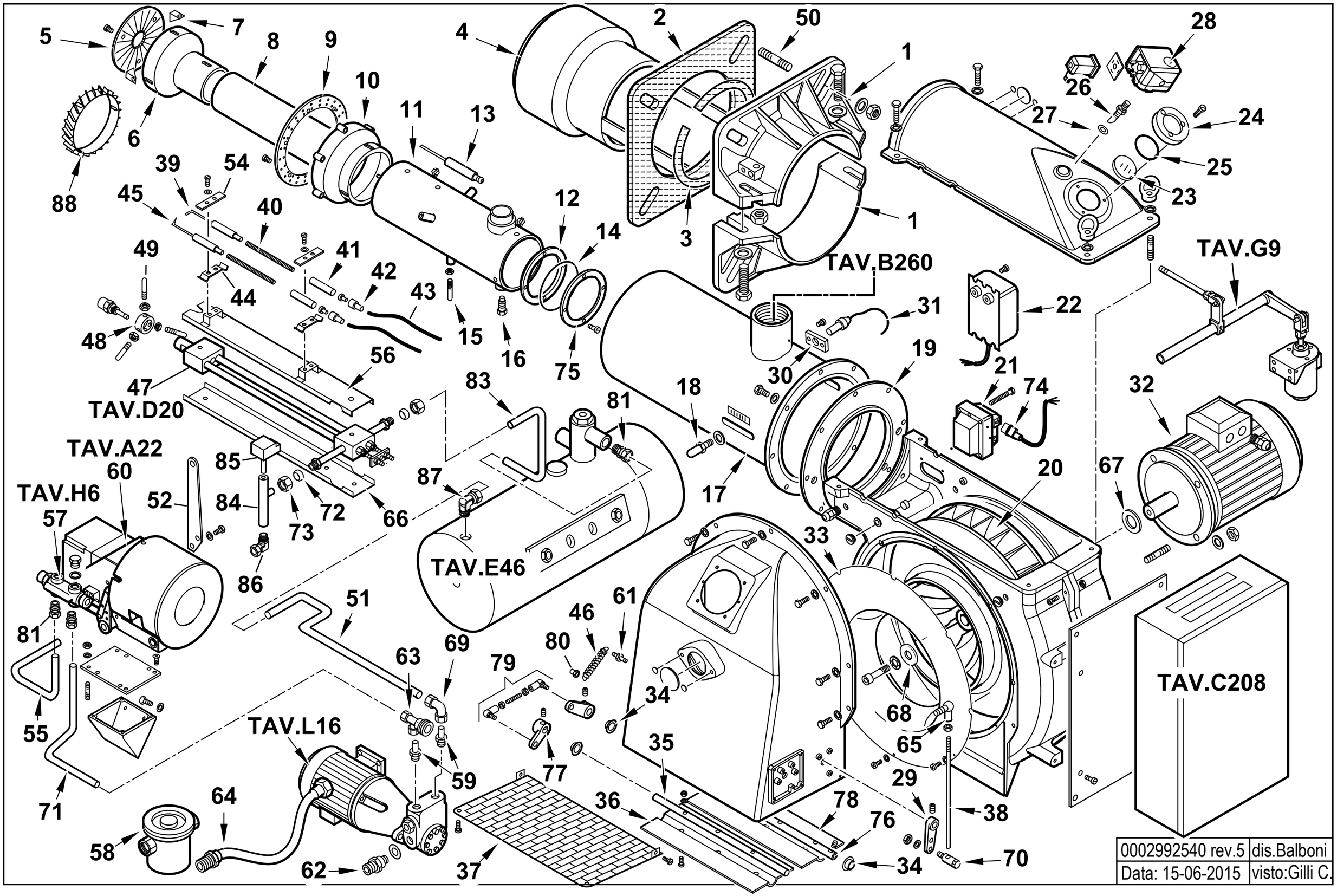

0002992540 rev.5	dis.Balboni
Data: 15-06-2015	visto:Gilli C.

5432050 **COMIST 300 DSPNM 50Hz** Esploso **0002992540** **Rev.5**

Rif.	Codice	Descrizione
1	8012120102	SEMIFLANGIA ATT.BRUC. BGN300P
2	0012120106	GUARN.NE FLANGIA AT.CO
3	0012120107	CORDONE FIBRA DI VETRO 6X6X885
4	33756	DIFFUSORE CMT250MM
5	33733	DISCO FRESATO 180X50 I152
6	33732	CAMPANA INT. 191X185
7	39072	SOPPORTO
8	33754	CANNOTTO INTERNO
9	33731	DISCO FORATO 248X205
10	33726	CAMPANA ESTERNA
11	62530	CANNOTTO INTERMEDIO
12	33669	ANELLO CENTRAG. CANOTTO
13	33758	ELETTRODO GAS CMT250 L760
14	31424	GUARNIZIONE OR 4600
15	39022	VITE CENTRAGGIO H25XM8
16	37026	VITE BLOC.GIO CANNOTTO
17	62546	AS.CANNOTTO EST.CMT250 L720
18	18476	NOTTOLINO 46X8M
19	33531	FLANGIA AT.CO CANNOTTO D340
20	29361	VENTOLA D.430X45
21	0005020030	TRASF.RE GAS 8/20 50HZ/PM SP4I
22	57024	TRASF.RE 14KV-30MA 230/50
23	0012010143	VETRINO 60X3 FUME' POLICARB.
24	8012010145	ANELLO PER VETRINO 90X55 PRES.
25	23299	GUARNIZIONE OR 3218
26	18722	NIPPLO PRES.TO 1/4"X48
27	4987	RONDELLA
28	0005040134	PRESSOSTATO KROMS. DG 6U-5
29	0015010127	LEVA REGOLAZIONE L40 D12
30	30895	SOPPORTO
31	30837	FOTO QRA2
32	30104	MOTORE TRIF. KW7,5 230-400/50
33	0012010130	ANELLO CONV.RE ARIA 482X255
34	54056	BOCCOLA IGLIDUR-G 20X14X12X1
35	0012010134	PERNO FARFALLA BGN200-390 L465
36	0012010132	FARFALLA BGN200-390 L414,5
37	0012010129	PROTEZIONE CONVOGLIATORE
38	57239	ASTA REG.NE M8X520
39	27779	ELETTRODO G.P. MAGNETE DS
40	45072	PROLUNGA ELET.DO L600X5MA
41	19424	ISOLATORE X ELETTRODO D14X5,5
42	0005060037	SOPPRESSORE A FILO 5000 OHM
43	30223	CAVO A.T. 1 MMQ D.7
44	34459	STAFFA
45	27778	ELETTRODO SN
46	18393	MOLLA 80X9
47	44115	GRUPPO POLV.RE L940
48	27669	SOPPORTO
49	57133	PERNO CENTRAGGIO M6X60
50	17888	PRIGIONIERO M20X108
51	13376	TUBO MAN.TA P-S 300MN-M
52	44545	STAFFA
54	61299	PIASTRINA
55	57105	TUBO RIT.NO GT-VR
56	44120	PROTEZIONE SUPERIORE
57	16320	VALVOLA REGOLATRICE
58	30767	FILTRO NAFTA 1"1/2
59	44136	RAC.DO X AT.CO WOSS D18-3/4"
60	16279	MODULATORE
61	35620	NOTTOLINO
62	44043	NIPPLO ASPIRAZ.3/4"X1"1/2
63	44141	AT.CO TUBO FLEX 1"1/2 3 VIE
64	18889	TUBOFLEX 1"1/2X1500 MD/FD
65	18695	ARTICOLAZIONE
66	44121	PROTEZIONE INFERIORE
67	29364	DISTAN.LE VENTOLA 38X58X5
68	17887	PIATTELLO FISS.GIO VENTOLA D38
69	23081	RACCORDO WOSS D18 GOM.
70	19555	ARTICOL.NE ASS.LE SNODO M8-D8
71	44148	TUBO RIT.NO VR-P 350N
72	23825	OGIVA PER RACCORDO WOSS D=15
73	23832	DADO PER RACCORDO WOSS D=15
74	0005130136	CONNETTORE TRASF. FIDA L1500
75	33700	FLANGIA PER OR 193X158
76	0012010147	PERNO FARFALLA BGN200-390 L490
77	0019040006	NOTTOLINO COL.TO D12 H15 D6
78	0012010133	FARFALLA BGN200-390 L422
79	0012010097	TIRANTE CON SNODI M6 L.112
80	53076	NOTTOLINO MOLLA M6X18 FEM.
81	23076	RACCORDO WOSS D15-1/2"
83	13377	TUBO MAN.TA S-GP 300MN-MD
84	57075	GUAINA
85	23240	TERMOSTATO TC2 70-130°C
86	23075	RACCORDO WOSS D.15-1/2" GOMITO
87	23082	RACCORDO WOSS D18 1/2" GOM.
88	62575	TURBOLATORE BRUC.RE COMIST

16279 - GRUPPO MODULATORE - MODULATING SYSTEM - SYSTEME DE MODULATION - MODULATIONSSYSTEM

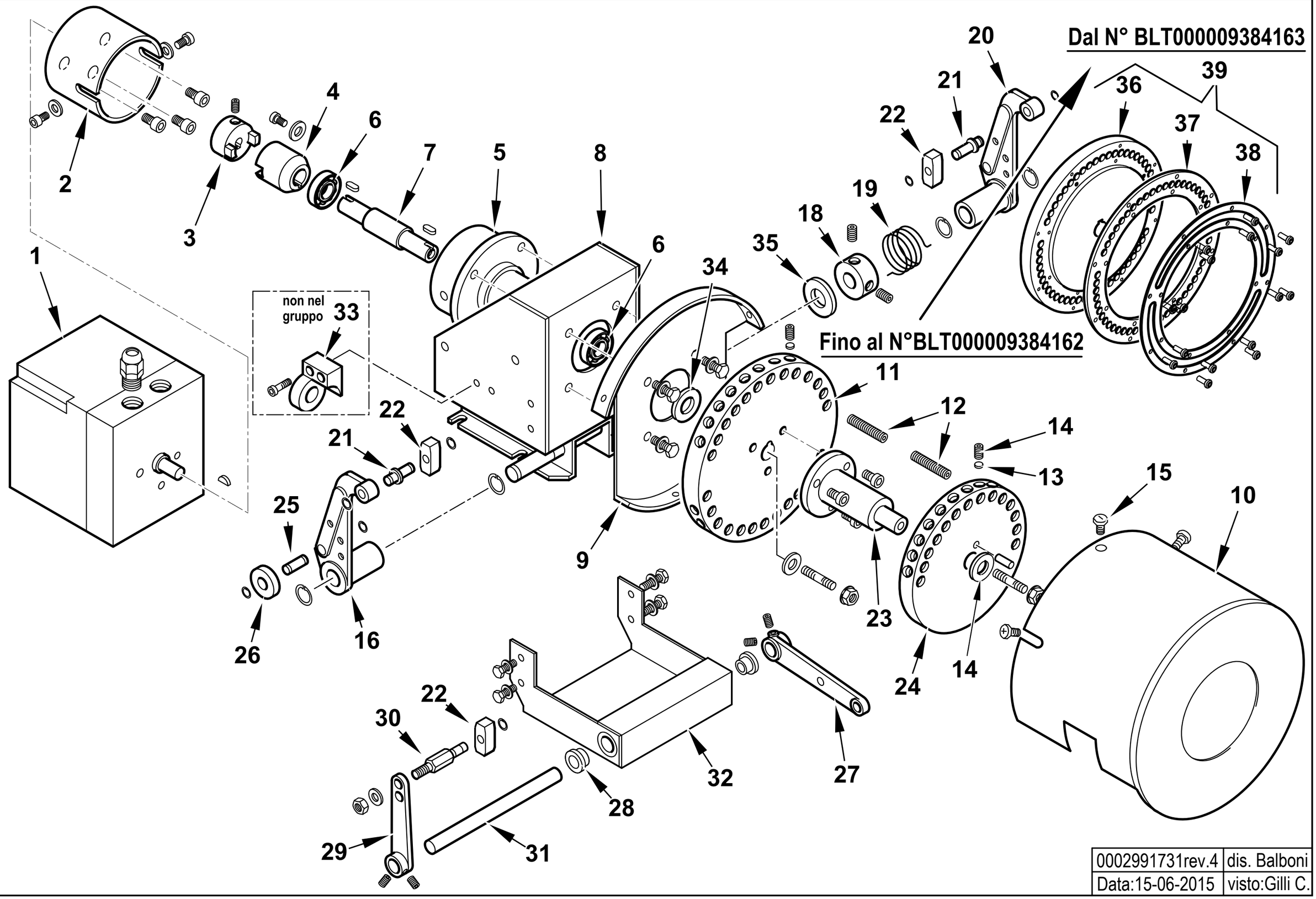

0002991731rev.4	dis. Balboni
Data:15-06-2015	visto:Gilli C.

TAV.A22

16279 AS.MODULATORE CMT

esploso **0002991731** **Rev.4**

Rif.	Codice	Descrizione	Note	Rif.	Codice	Descrizione	Note
1	31071	MOT.NO SIEMENS SQM10.16502		31	16305	ALBERO PER LEVE MODUL. CMT	
2	16261	SOPPORTO MOT.NO MODUTROL		32	16309	PIASTRA SOP.TO LEVE MODUL.	
3	16260	GIUNTO MASCHIO MODUTROL		33	16270	SOP.TO VALV.REG.SN (non compreso nel gruppo)	
4	16259	GIUNTO FEMMINA		34	16313	SPESSORE PULEGGIA	
5	16258	SOPPORTO		35	16220	RONDELLA INOX 15,5X30X1,5	
6	30257	CUSCINETTO 15-35-11		36	0006020617	PULEGGIA SOP.TO VITI MODUL.CMT	Dal N°BLT000009384163
7	16257	PERNO CENTRALE MODUTROL		37	0026050051	ANELLO NYLON ANTISVIT. VITI	Dal N°BLT000009384163
8	16255	SOPPORTO MODUTROL		38	0026050050	ANELLO PULEGGIA MODULATORE IB	Dal N°BLT000009384163
9	16254	SOPPORTO		39	0006110231	AS. PULEGGIA CMT GRANDE	Dal N°BLT000009384163
10	16314	COPERCHIO PULEGGE CMT					
11	16286	PULEGGIA SOP.TO VITI CMT	Fino al N°BLT000009384162				
12	16315	VITE X PULEGGIA STCE 8X40					
13	16282	PIATTELLO PER VITE MODUL.					
14	5488	VITE STCE 10X10 UNI5929					
15	12317	POMELLO					
16	18796	LEVA SINISTRA					
18	33979	BOC.LA CAR.TO MOLLA 20X39					
19	33823	MOLLA SINISTRA 36X24					
20	18795	LEVA DESTRA					
21	0012120136	ALBERINO X TASTATORE L=29 D12					
22	18797	TASTATORE					
23	16310	ALBERO SOP.TO 2° PULEGGIA CM					
24	16287	PULEGGIA SOP.TO VITI D140					
25	0012120137	ALBERINO 19X8					
26	18805	NOTTOLINO					
27	16304	LEVA REGOLAZIONE L115					
28	16306	BOCCOLA OT MODUL. CMT					
29	0015010025	AS.LEVA REG.NE L.85 TS3					
30	16308	ALBERINO X TASTATORE CMT					

901148 - RAMPA GAS 2"-DN65 - GAS TRAIN - TREN DE GAS - RAMPE A GAZ - GASRAMPE

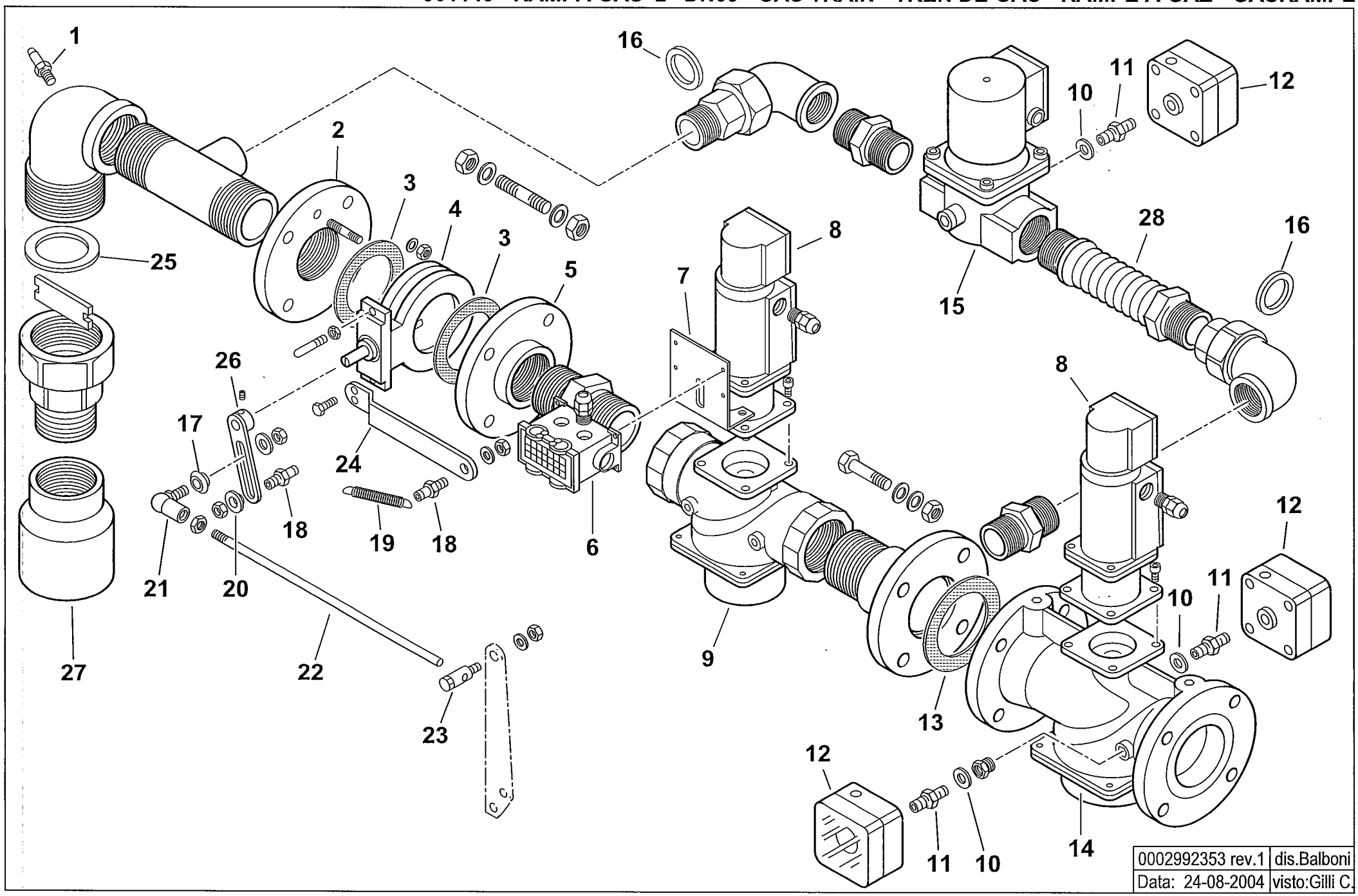

0002992353 rev.1	dis.Balboni
Data: 24-08-2004	visto:Gilli C.

TAV.B260

901148 Rampa gas 2" - DN65

esploso **0002992353 rev.1**

Rif.	Codice	Descrizione
1	31483	PRESA PRESSIONE
2	0006020042	FLANGIA
3	23768	GUARNIZIONE
4	0006020049	VALVOLA FARFALLA DKG50 FORATA
5	23409	FLANGIA
6	19561	CONNETTORE
7	59565	STAFFA
8	31176	SERVOMOTORE LANDIS SKP10
9	31179	VALVOLA LANDIS VGG10.504P 2"
10	4987	RONDELLA
11	0010060030	NIPPLO
12	23375	PRESSOSTATO DG150B3
13	23129	GUARNIZIONE DN65
14	31180	VALVOLA LANDIS VGF10.654P DN65
15	0005090058	VALVOLA HONEYW. VE4040B1002 1"1/2
	0005090096	CIRCUITO VE4032/50
	0005090088	BOBINA VE4040B/C
16	0005180005	GUARNIZIONE
17	35621	BOCCOLA
18	17979	NOTTOLINO
19	18393	MOLLA
20	35360	SPESSORE
21	18695	ARTICOLAZIONE
22	41516	ASTA
23	19555	ARTICOLAZIONE
24	41531	STAFFA
25	0005180006	GUARNIZIONE
26	35633	LEVA

Rif.	Codice	Descrizione
27	39194	RACCORDO 3"x2"
28	0005100072	GIUNTO ANTIVIBRANTE 1"1/2

900817 -QUADRO ELETTRICO - CONTROL PANEL - CUADRO ELECTRICO - APPAREILLAGE ELECTRIQUE - SCHALTGERAETE

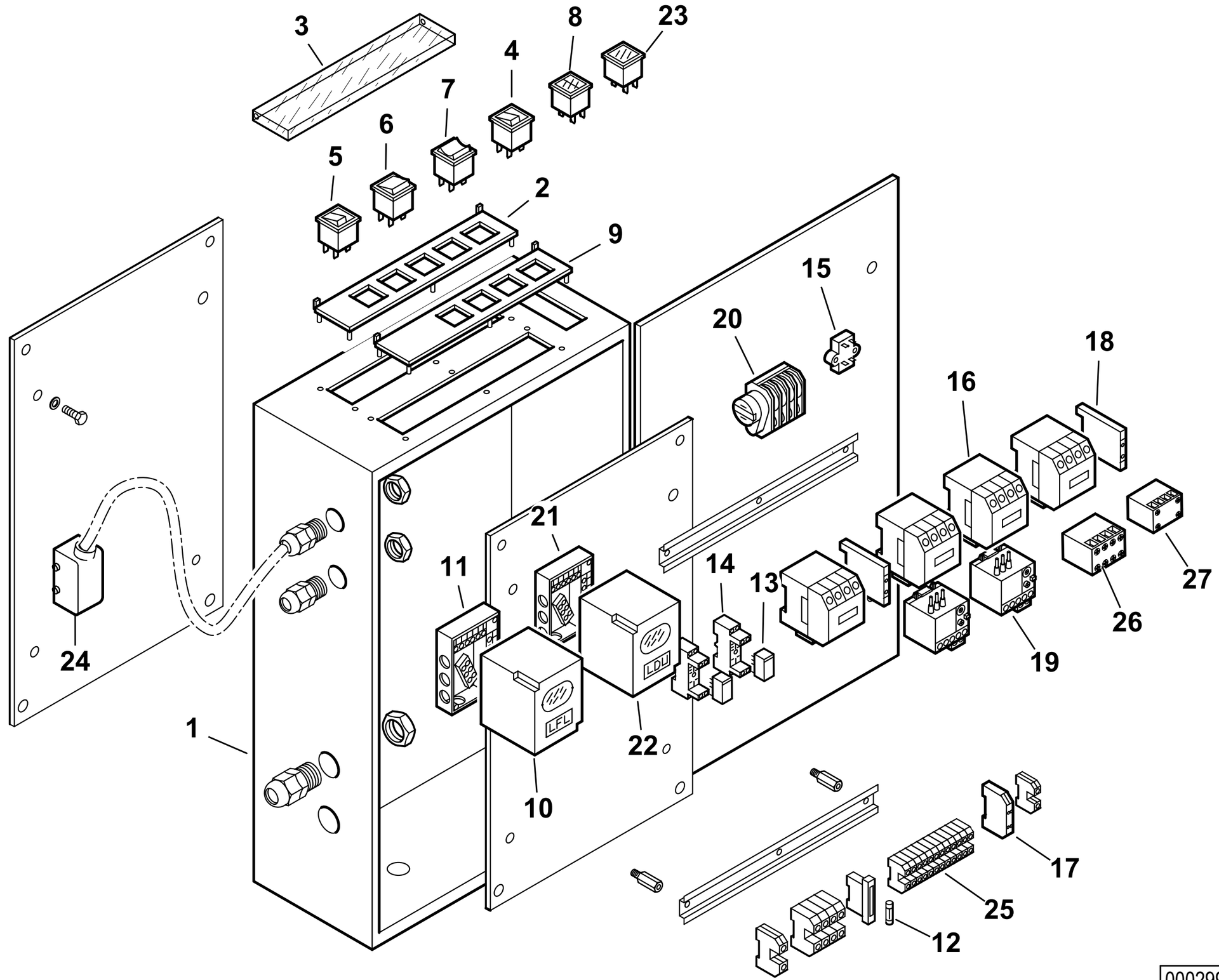

0002991689 rev.3	dis. Balboni
Data: 01-04-2012	visto:Gilli C.

TAV.C208

900817 Quadro elettrico Comist 300 DSPNM

esploso **0002991689** **Rev.3**

Rif.	Codice	Descrizione
1	0012070011	CASSETTA AP.RA CEM 433X583X193
2	0006060008	TARG.FUNZ.TO MODULANTE
3	61228	PROTEZIONE TRASP.TARG. L.224
4	0005120040	PULSANTE SPIA ROSSA
5	0005120039	INTERRUTTORE SPIA BIANCA
6	0005120041	DEVIATORE BIP. 1804
7	0005120038	DEVIATORE CON 0 CENTRALE
8	0005120058	SEGNALATORE ARANCIO DOPPIO
9	0006060005	TARG.FUNZ.TO MISTO
10	0005030071	AP.RA LFL 1.333 BT
11	23525	ZOCCOLO LFL1.333
12	7456	FUSIBILE 6,3A 5X20 IWB 0102Q
13	0005110095	RELE' A 2 CONTATTI CR-P230AC2
14	0005110096	ZOCCOLO RELE'2 CONTATTI CR-PSS
15	0005020034	FILTRO ANTIDIST. FAHDA ZF 6,5A
16	0005110110	TELERUT.RE LOVATO BG0910A230
	0005110114	TELERUT.RE LOVATO BF3800A230
	0005110113	TELERUT.RE LOVATO BF2510A230
	0005110140	TELERUT.RE LOVATO BF0040A230
17	23062	PONTE EGD2
18	0005110137	CONTATTO AUS.LOVATO BFX1211
19	0005110124	RELE' TERMICO LOVRF12 4,5-6,
	0005110128	RELE' TERMICO LOVRF38 13-18A
20	0005040150	MOTORINO CICLICO 3 CAMME CDC
21	23528	ZOCCOLO LDU11.
22	31367	AP.RA LDU 11.323A27
23	0005120054	SEGNALATORE LUMINOSO VERDE

Rif.	Codice	Descrizione
24	0005130044	CONNETTORE 10 POLI
25	0005130076	MORSETTO WIEL. WK2,5/U
26	0005110138	CONTATTO AUS.LOVATO BFX1004
27	0005110136	CONTATTO AUS.LOVATO BGX1011

44115 GRUPPO POLVERIZZATORE - NOZZLE ASSEMBLY - LIGNE GICLEUR - DUESENGESTAENGE

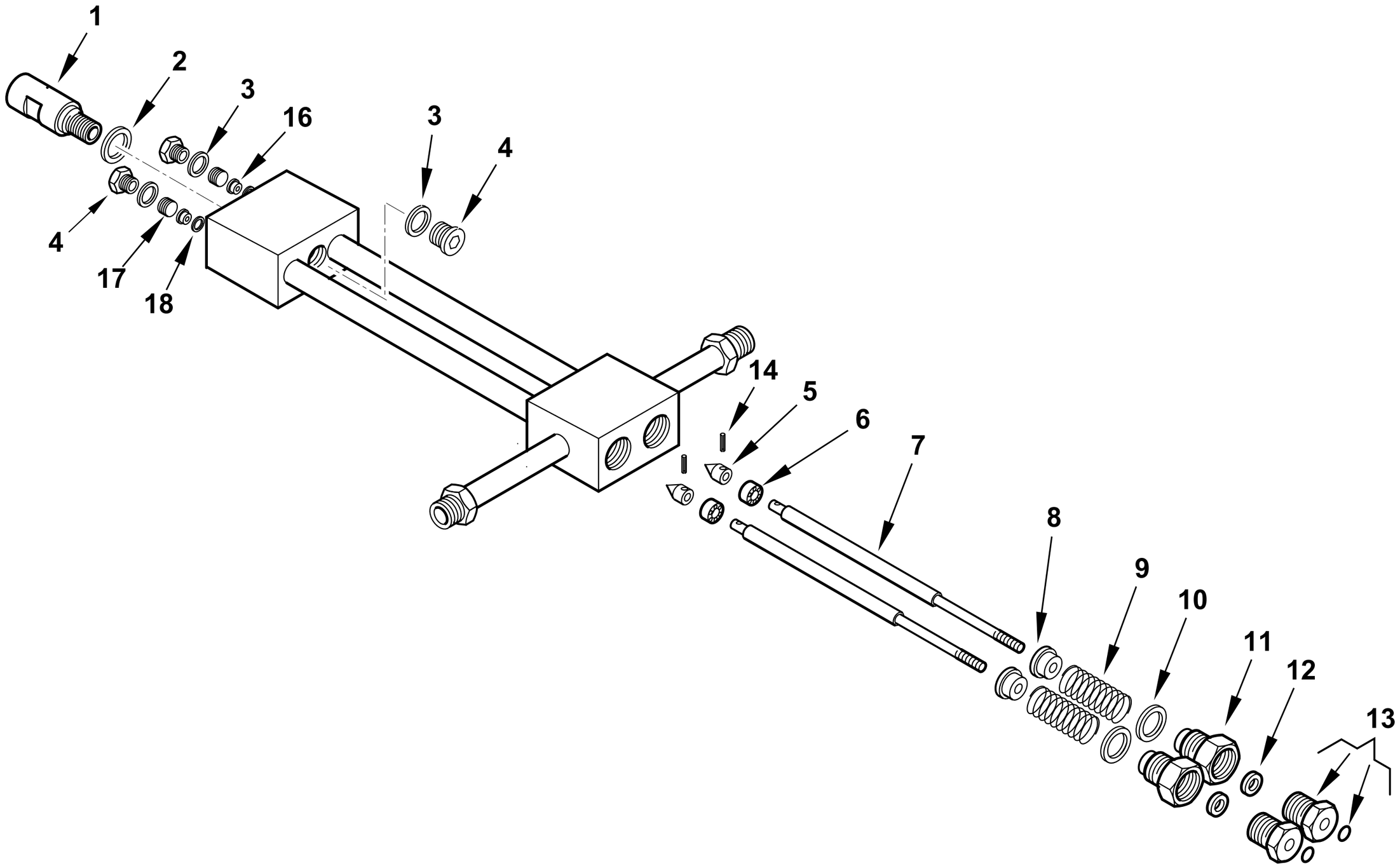

0002990968rev.5	dis.Balboni
Data: 10-07-2013	visto:Gilli C.

TAV.D20

44115 **Assieme gruppo polverizzatore L940** esploso **0002990968** **Rev.5**

Rif.	Codice	Descrizione
1	27611	BOC.NE PORTAUG.LO BERGONZO GPM
2	23066	RONDELLA RAME 20,2X25X1
3	23064	RONDELLA RAME 14,2X19X1
4	23067	TAPPO 14X1,5X12 DIN 908
5	27631	SPILLO CONICO 18X10
6	27614	PISTONE 16X10
7	44118	AS.ASTA APERTURA GPM L 963
8	27621	NOTTOLINO MOLLA GPM
9	19420	MOLLA 35X22,4X3
10	23065	RONDELLA RAME 25,2X30X1
11	27626	BOC.NE PER GUARNIZ.NE GPM
12	0005180109	GUARN.NE FLEXISEAL 6X18X9,5
13	0006020554	BOC.NE PER BOCCOLA GPM OR
	0005180041	GUARNIZIONE OR 2025 VITON
14	0005170007	SPINA CON.INT. 2X12 UNI7586
16	27612	BOCCOLA PER SPILLO GPM
17	27609	GHIERA PER BOCCOLA 14X1,5 GPM
18	23063	RONDELLA RAME 8,2X12X0,5

Rif.	Codice	Descrizione

900234 - SERBATOIO PRERISCALDATORE COIBENTATO - INSULATED PREHEATER TANK

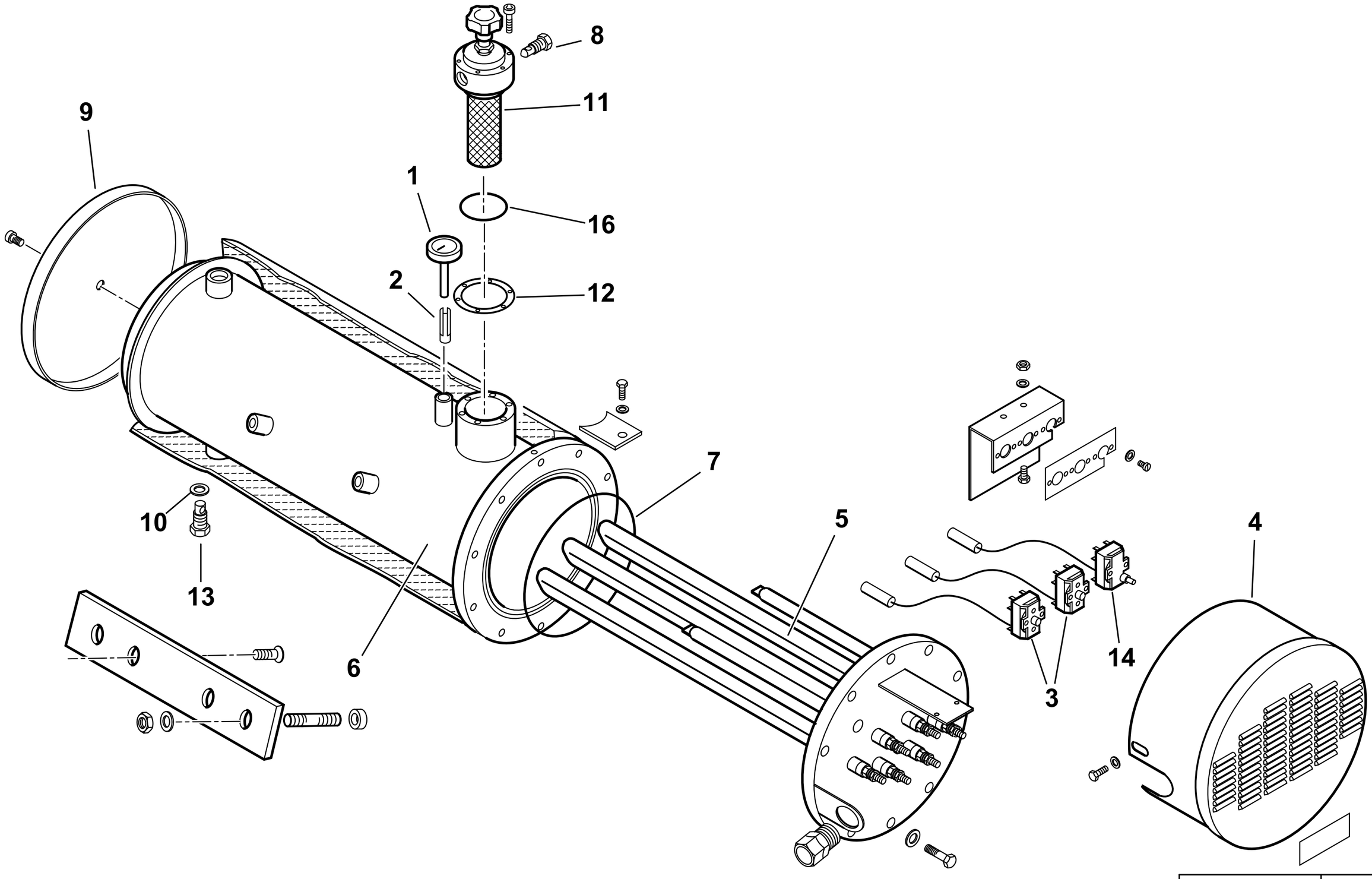

0002991559 rev.2	dis. Balboni
Data: 15-10-2004	visto:Gilli C.

TAV.E46

900234 Serbatoio preriscaldatore coibentato 300/D

esploso **0002991559** **rev.2**

Rif.	Codice	Descrizione
1	23143	TERMOMETRO D52 L100 350°C
2	417	FRIZIONE
3	31308	TERMOSTATO TR2
4	13369	COPRITERMOSTATI
5	13315	RESISTENZA 25500W
6	13414	CORPO SERBATOIO
7	31336	GUARNIZIONE OR 81050 VITON
8	14628	TAPPO 1/4"
9	13368	FONDELLO
10	18257	RONDELLA
11	19438	FILTRO AUTOPULENTE
12	19434	GUARNIZIONE FILTRO 89X60X2
13	27568	TAPPO 1/2"
14	31309	TERMOSTATO LS1 230 SERB.
16	0005180054	GUARNIZIONE OR2225

Rif.	Codice	Descrizione

900029-GRUPPO MAGNETE - MAGNET GROUP - GROUPE MAGNETO - MAGNETMASCHINENSATZ

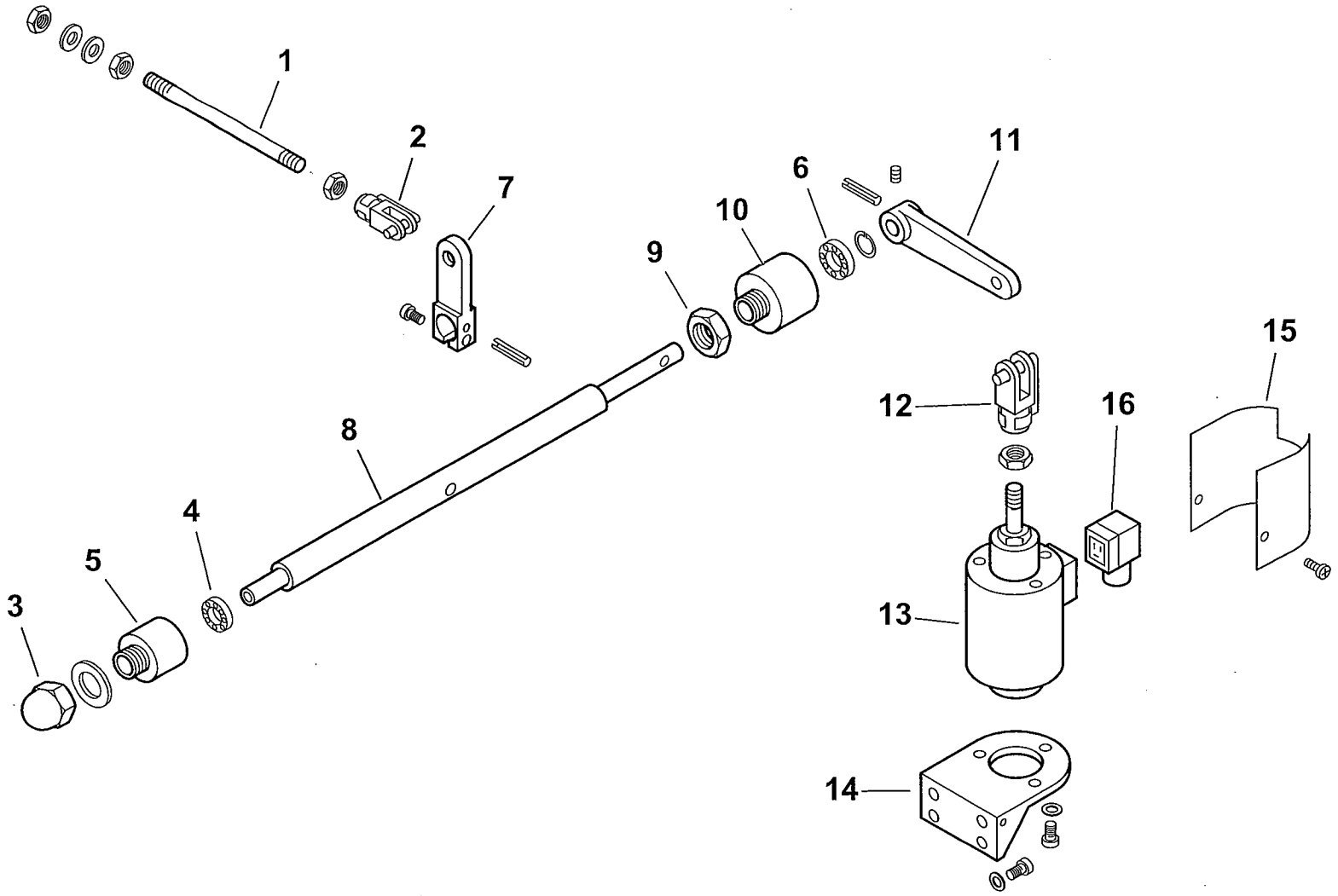

0002990695 rev.1	dis.Balboni
Data: 20-06-2001	visto:Gilli C.

TAV.G9

900029 Gruppo magnete BT 250

esploso **0002990695 rev.1**

Rif.	Codice	Descrizione
1	57080	ASTA COL.TO MAGNETE 250 L290
2	30543	FORCELLA M8 CON CLIPS UNI1676
3	23056	DADO CIECO M12 UNI5721/Z
4	23055	CUSCINETTO 8-22-7
5	27635	SOPPORTO
6	23054	CUSCINETTO 12-28-8 SKF6001-2Z
7	27638	LEVA APERTURA GRUPPO 250-350
8	27640	PERNO SOP.TO LEVA 250
9	27637	DADO PER SOP.TO CUSCINETTO
10	27636	SOP.TO CUSCINETTO D28
11	27641	LEVA PER MAGNETE 180-250
12	27634	FORCELLA PER MAGNETE M12
13	0005250067	ELETTROMAGNETE 230V CA 200V CC
14	33265	SOPPORTO
15	33266	PROTEZIONE
16	30761	CONNETTORE MPM 3POLI NERO PG9

Rif.	Codice	Descrizione

16320 - VALVOLA REGOLATRICE di PRESSIONE - PRESSURE REGULATING VALVE - REGULADOR de PRESION

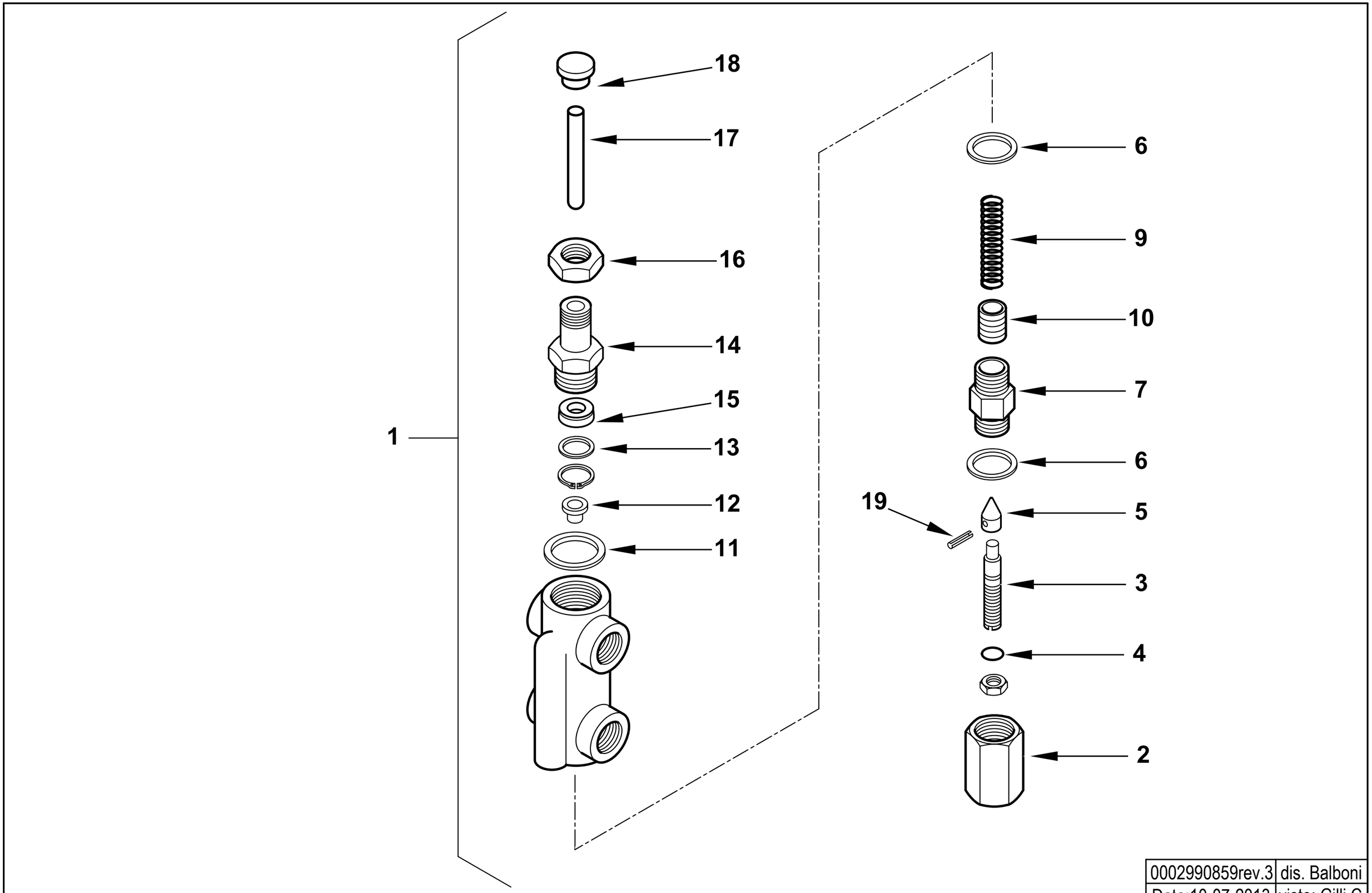

0002990859rev.3	dis. Balboni
Data:10-07-2013	visto: Gilli C.

TAV.H6

16320 AS.VALV.REG.PRES. MOD. 1/2X3/8

esploso **0002990859** **rev.3**

Rif.	Codice	Descrizione
1	16320	ASSIEME VALVOLA REGOLATRICE
2	16295	DADO CIECO
3	16322	VITE REG.NE VR 68X12
4	0005180008	GUARNIZIONE OR 108 VITON
5	27613	SPILLO CONICO 20X11
6	18257	RONDELLA RAME 22X28X2
7	16321	BOCCHETTONE 22X1,5X44
9	16284	MOLLA BY PASS 50,5X14,4
10	32635	PISTONE REG. PRES. MN
11	3431	RONDELLA RAME 30X40X1,5
12	16323	PIATTELLO MOLLA 16X11,5X8
13	32626	RONDELLA X GUAR.NE OT. 22X16X2
14	32631	BOCCHETTONE 50X22X1,5
15	0005180110	GUARN.NE FLEXISEAL 10X22X7,5
16	32633	DADO ES.LE 22X1,5M H7
17	16293	PERNO SPINTA 75X10
18	32629	PIATTELLO SPINTA 25X17X10
19	23112	SPINA SPIRALE 2,5X12 UNI6875

Rif.	Codice	Descrizione

900036 - GRUPPO MOTORE POMPA - PUMP MOTOR GROUP - GRUPO MOTOR BOMBA (kW 2,2- 50Hz)

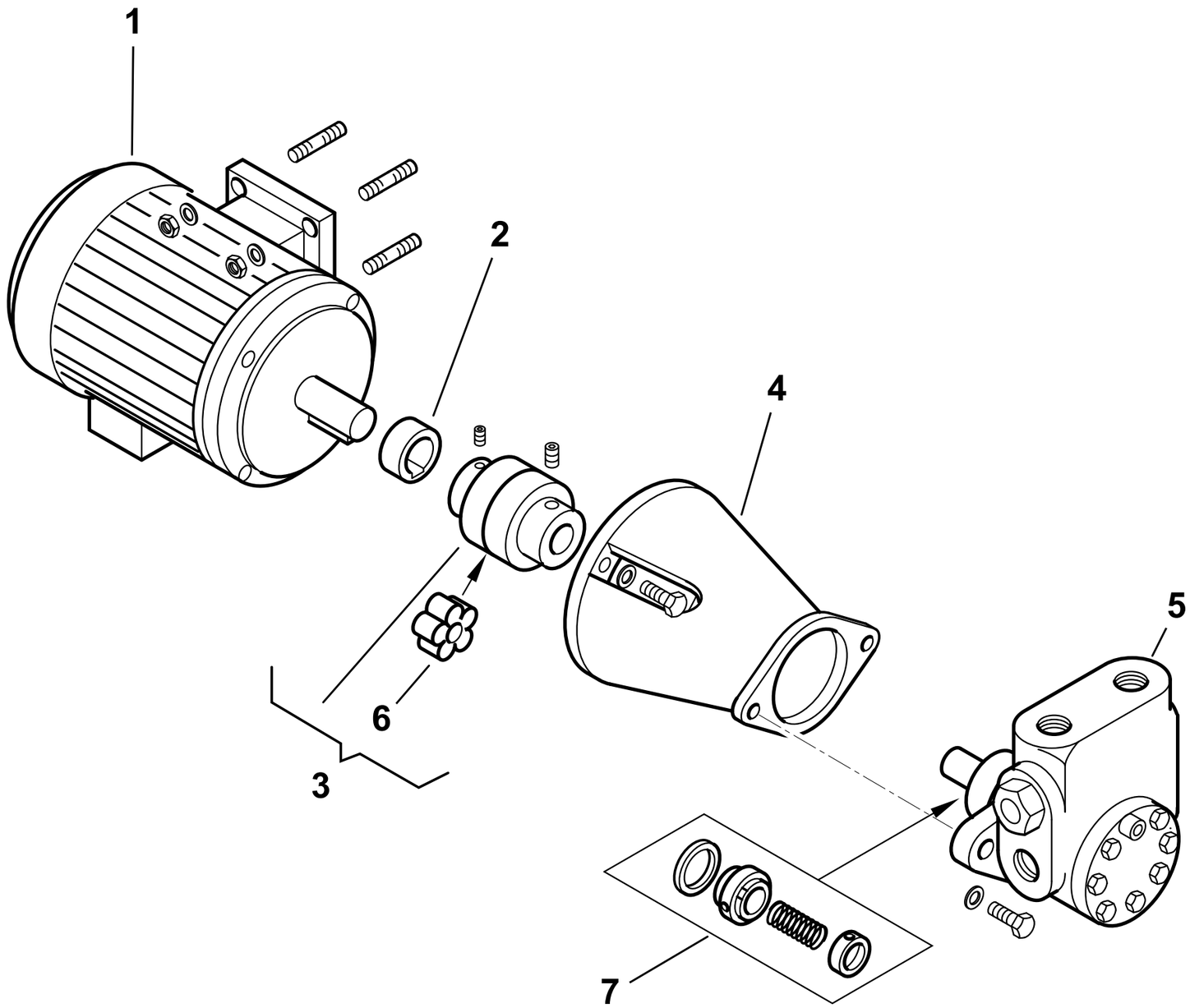

0002990823 rev.4	dis.Balboni
Data: 02-03-2007	visto:Gilli C.

TAV.L16

900036 **GR. MOTORE-POMPA KW2,2-1000** esploso **0002990823** **Rev.4**

Rif.	Codice	Descrizione
1	30890	MOTORE P.KW2,2 230-400/50 4P
2	0015020064	DISTANZIALE GIUNTO D28-H19
3	0006020170	GIUNTO MOTORE POMPA D28XD18
4	38535	SOP.TO POMPA 2BT1000/2000
5	0005060070	POMPA HP 1000 VBHRP.D.4.1.0
6	0005060093	PARASTRAPPO GIUNTO STELLARE
7	95556	TENUTA POMPA HP 1000-2000

Rif.	Codice	Descrizione

COMIST 300 NM 50Hz cod.55560010

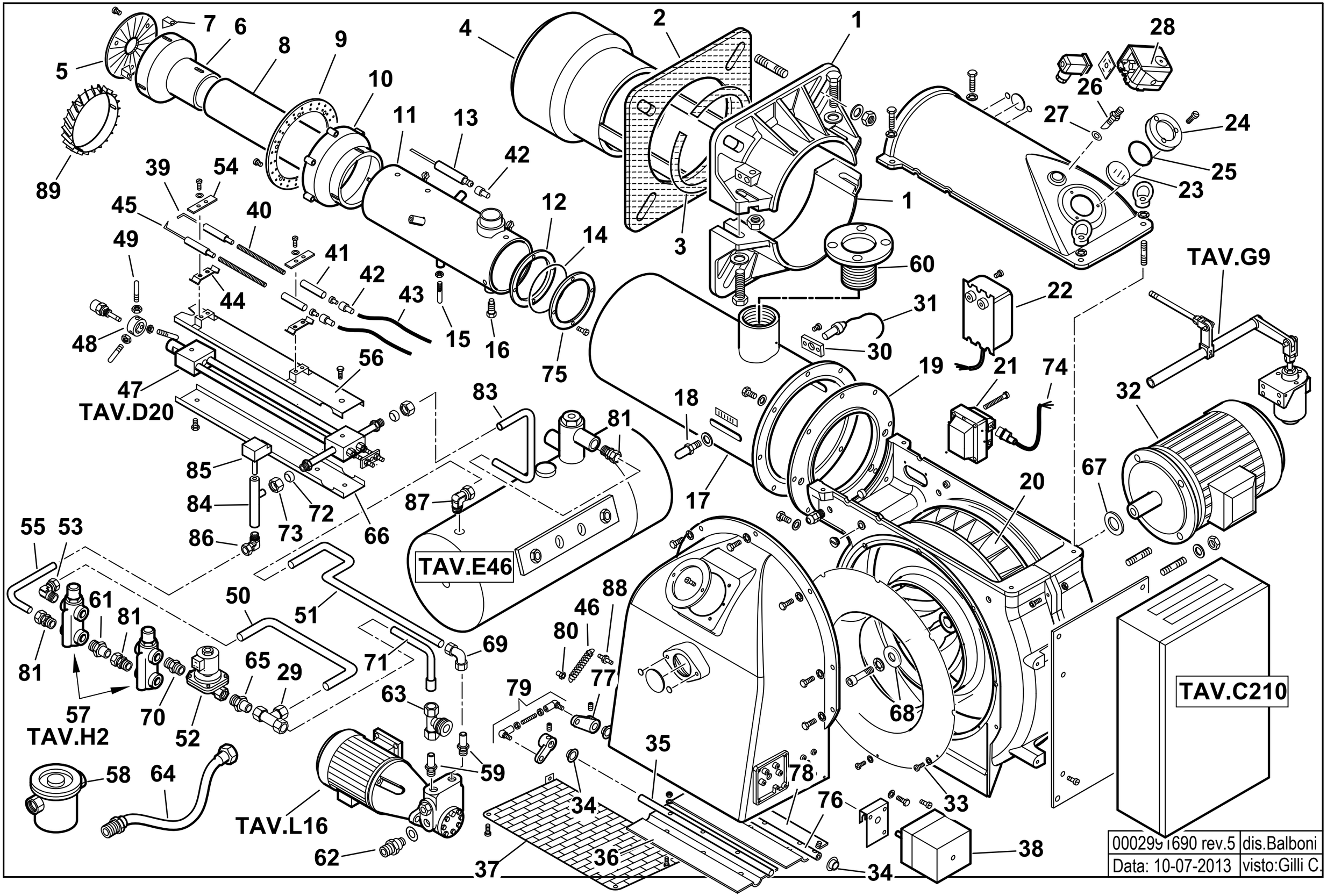

0002991690 rev.5	dis.Balboni
Data: 10-07-2013	visto:Gilli C.

55560010 COMIST 300 NM 50Hz Esploso **0002991690 Rev.5**

Rif.	Codice	Descrizione
1	8012120102	**SEMIFLANGIA ATT.BRUC. BGN300P**
2	0012120106	GUARN.NE FLANGIA AT.CO
3	0012120107	**CORDONE FIBRA DI VETRO 6X6X885**
4	33756	DIFFUSORE CMT250MM
5	33733	DISCO FRESATO 180X50
6	33732	CAMPANA
7	39072	SOPPORTO
8	33754	CANNOTTO INTERNO
9	33731	DISCO FORATO 248X205
10	33726	CAMPANA ESTERNA
11	62530	CANNOTTO INTERMEDIO
12	33669	ANELLO
13	33758	ELETTRODO GAS CMT250
14	31424	GUARNIZIONE OR 4600
15	39022	VITE M8 X 55
16	37026	VITE 20MA X 70
17	62546	**AS.CANNOTTO EST. CMT250 L720**
18	18476	NOTTOLINO
19	33531	FLANGIA
20	29361	VENTOLA D.430 X 55
21	0005020030	TRASFORMATORE GAS
22	57024	TRASF.RE 14KV-30MA 230/50
23	0012010143	**VETRINO 60X3 FUME' POLICARB.**
24	8012010145	**ANELLO PER VETRINO 90X55 PRES.**
25	23299	GUARNIZIONE OR 3218
26	18722	NIPPLO
27	4987	RONDELLA
28	0005040134	**PRESSOSTATO KROMS. DG 6U-5**
29	31423	**RACCORDO WOSS T**
30	30895	SOPPORTO

Rif.	Codice	Descrizione
31	30837	FOTO QRA2
32	30104	**MOTORE TRIF.KW7,5-230-400/50**
33	0012010130	**ANELLO CONV.RE ARIA 482X255**
34	34314	BOCCOLA BRONZO 20X14X10X1
35	0012010134	**PERNO FARFALLA BGN200-390 L465**
36	0012010132	**FARFALLA BGN200-390 L414,5**
37	0012010129	PROTEZIONE CONVOGLIATORE
38	31380	**MOT.NO SQN30.111A3500**
39	27779	ELETTRODO G.P. MAGNETE DS
40	45072	BARRA FILETTATA
41	19424	ISOLATORE
42	0005060037	**SOPPRESSORE A FILO 5000 OHM AT**
43	30223	CAVO A.T. 1 MMQ D.7
44	34459	STAFFA
45	27778	ELETTRODO SN
46	18393	MOLLA 80X9
47	44115	**AS.GRUPPO POLV.RE L940 CH350**
48	27669	SOPPORTO
49	57133	PERNO CENTRAGGIO M6X60
50	13433	TUBO RITORNO VR-RW
51	13431	TUBO MANDATA P-S
52	5249	E.V. LUCIFER 322H7106
53	0005150040	RACCORDO WOSS
54	61299	PIASTRINA
55	13432	TUBO RIT.NO GT-VR
56	44120	PROTEZIONE SUPERIORE
57	16325	VALVOLA REGOLATRICE
58	30767	FILTRO NAFTA 1"1/2

Rif.	Codice	Descrizione
59	44136	RACCORDO 3/4"
60	57288	FLANGIA
61	57058	RACCORDO ATTACCO WOSS 1/2"
62	44043	NIPPLO ASPIRAZIONE 3/4 X 1"1/2
63	44131	ATTACCO 3 VIE 1"1/2
64	18889	TUBO FLESSIBILE 1"1/2x1500
65	13373	RACCORDO ATTACCO WOSS 1/4"
66	44121	PROTEZIONE GPM L935 INF.
67	29364	DISTAN.LE VENTOLA 38X58X5
68	17887	PIATTELLO FISS.GIO VENTOLA D38
69	23081	RACCORDO WOSS D18
70	18858	NIPPLO 1/4" X 3/8"
71	13434	TUBO RITORNO RW-P
72	23825	OGIVA PER RACCORDO WOSS D=15
73	23832	DADO PER OGIVA
74	0005130136	CONNETTORE TRASF. FIDA L1500
75	33700	FLANGIA
76	0012010147	**PERNO FARFALLA BGN200-390 L490**
77	0019040006	NOTTOLINO COL.TO D12 H15 D6
78	0012010133	FARFALLA BGN200-390 L422
79	0012010097	TIRANTE CON SNODI M6 L.112
80	53076	NOTTOLINO MOLLA M6X18 FEM.
81	23076	RACCORDO WOSS D15-1/2"
83	44146	TUBO MANDATA S-GP
84	57075	GUAINA
85	23240	TERMOSTATO TC2 70-130°C
86	23075	RACCORDO WOSS D.15-1/2" GOMITO
87	23082	RACCORDO WOSS D.18- 1/2" GOMITO
88	35620	NOTTOLINO MOLLA M6X22
89	62575	TURBOLATORE BRUC.RE COMIST

901110 -QUADRO ELETTRICO - CONTROL PANEL - CUADRO ELECTRICO - APPAREILLAGE ELECTRIQUE - SCHALTGERAETE

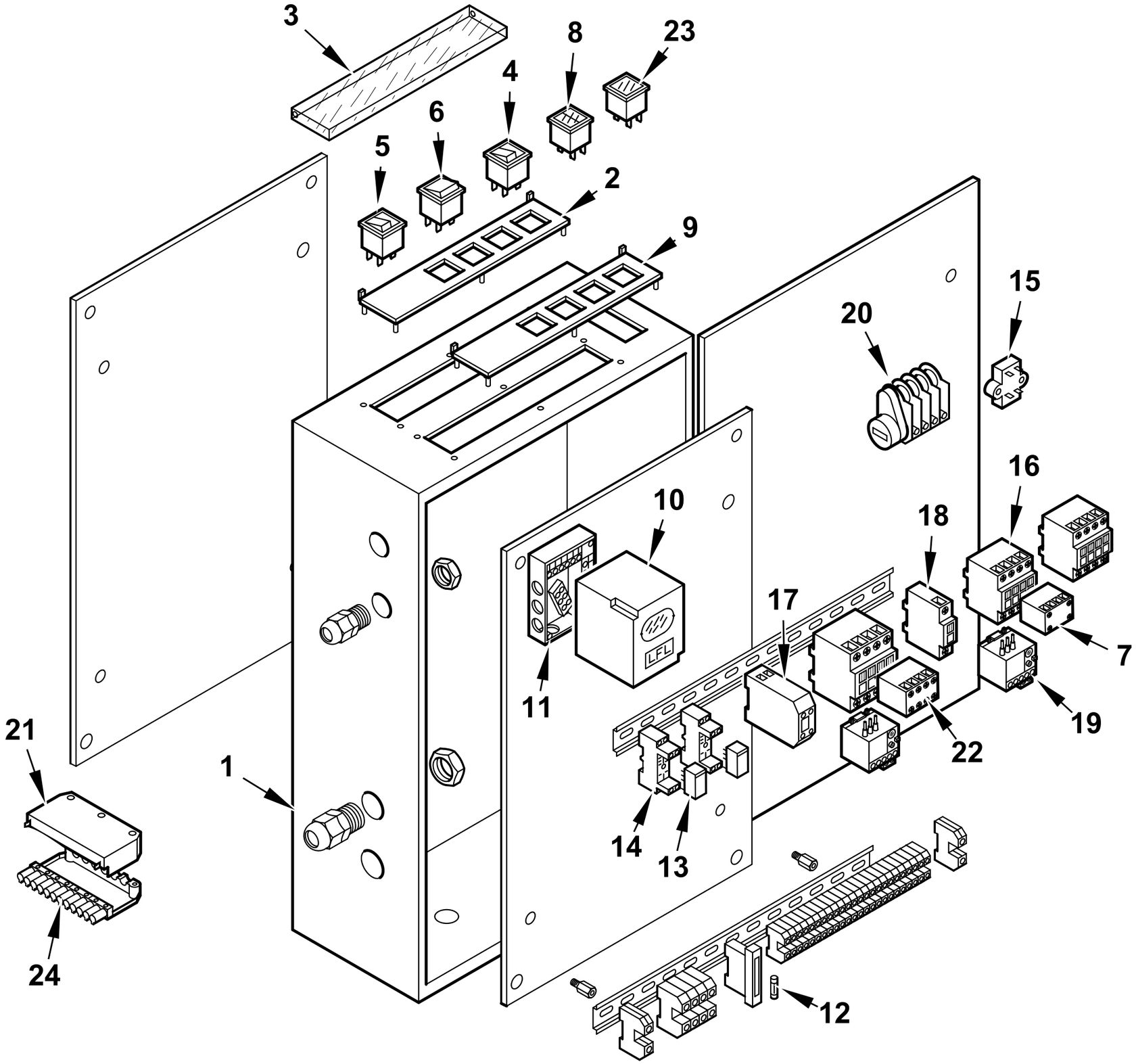

0002991698 rev.3	dis. Balboni
Data: 09-07-2012	visto:Gilli C.

TAV.C211

901100 Quadro elettrico Comist 300NM 50Hz

esploso **0002991697** **Rev.3**

Rif.	Codice	Descrizione
1	0012070011	CASSETTA
2	0006060006	TARG.FUNZ.TO 2ST BT/BGN
3	61228	PROTEZIONE TRASP.TARG. L.224
4	0005120040	PULSANTE SPIA ROSSA
5	0005120039	INTERRUTTORE SPIA BIANCA
6	0005120041	DEVIATORE BIP. 1804
7	0005110138	CONTATTO AUS.LOVATO BFX1004
8	0005120058	SEGNALATORE ARANCIO DOPPIO
9	0006060005	TARGHETTA
10	0005030071	APPARECCHIATURA LFL1.333
11	23525	ZOCCOLO LFL1.333
12	7456	FUSIBILE 6,3A 5X20 IWB 0102Q
13	0005110095	RELE' A 2 CONTATTI CR-P230AC2
14	0005110096	ZOCCOLO RELE'2 CONTATTI CR-PSS
15	0005020034	FILTRO ANTIDIST. FAHDA ZF 6,5A
16	0005110140	TELERUT.RE LOVATO BF0040A230
	0005110110	TELERUT.RE LOVATO BG0910A230
	0005110113	TELERUT.RE LOVATO BF2510A230
	0005110114	TELERUT.RE LOVATO BF3800A230
17	23062	PONTE EGD2
18	0005110137	CONTATTO AUS.LOVATO BFX1211
19	0005110124	RELE' TERMICO LOVRF12 4,5-6,3A
	0005110128	RELE' TERMICO LOVRF38 13-18A
20	0005040150	MOTORINO CICLICO 3 CAMME CDC
21	0005130161	COPERCHIO CONN.RE 12P C/GANCIO
22	0005110136	CONTATTO AUS.LOVATO 11BGX1011
23	0005120054	SEGNALATORE VERDE
24	0005130162	CONNETTORE 12POLI FEMMINA

Rif.	Codice	Descrizione
25	0005130076	MORSETTO WIEL. WK2,5/U

44115 GRUPPO POLVERIZZATORE - NOZZLE ASSEMBLY - LIGNE GICLEUR - DUESENGESTAENGE

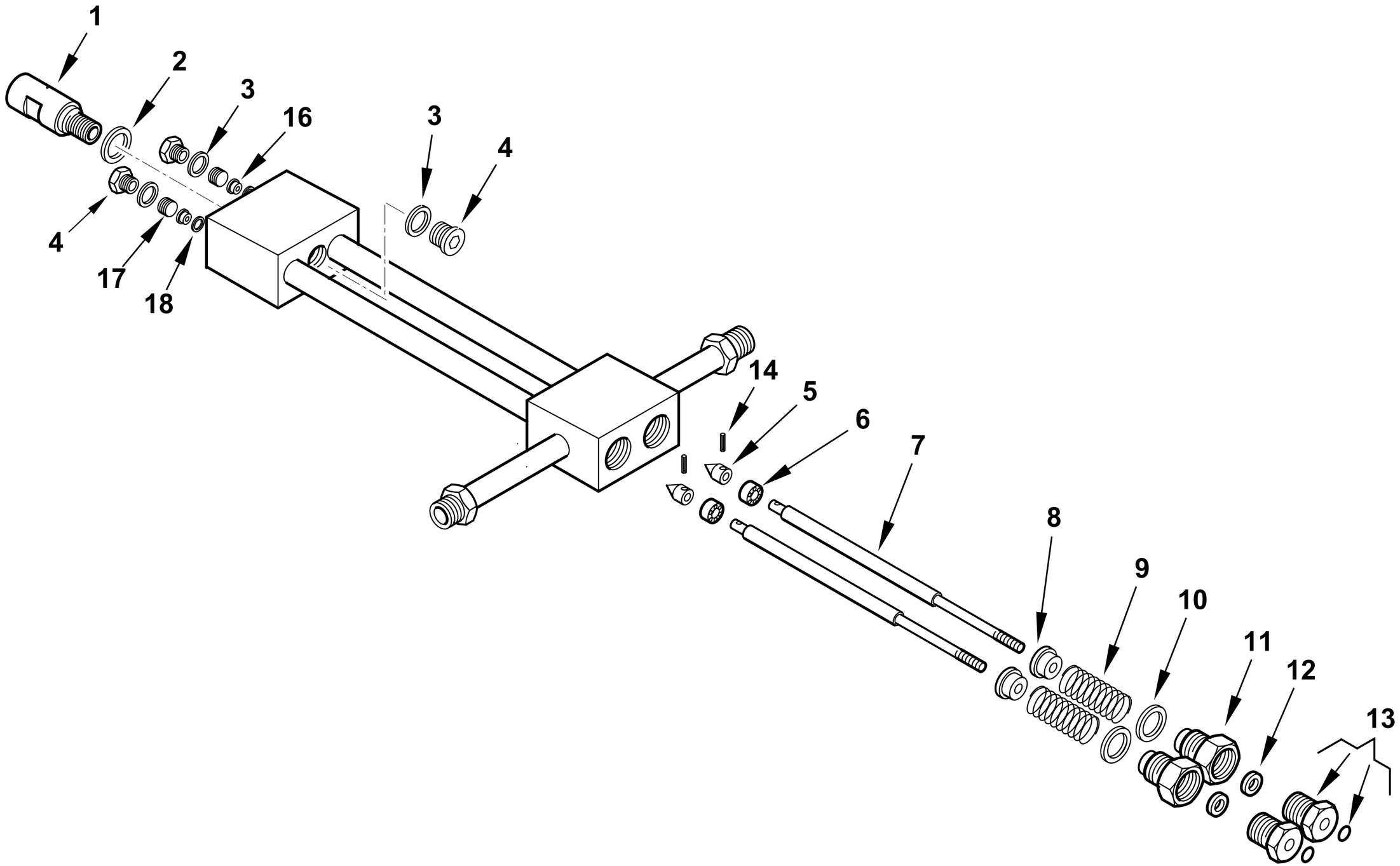

0002990968rev.5	dis.Balboni
Data: 10-07-2013	visto:Gilli C.

TAV.D20

44115 **Assieme gruppo polverizzatore L940** esploso **0002990968** **Rev.5**

Rif.	Codice	Descrizione
1	27611	BOC.NE PORTAUG.LO BERGONZO GPM
2	23066	RONDELLA RAME 20,2X25X1
3	23064	RONDELLA RAME 14,2X19X1
4	23067	TAPPO 14X1,5X12 DIN 908
5	27631	SPILLO CONICO 18X10
6	27614	PISTONE 16X10
7	44118	AS.ASTA APERTURA GPM L 963
8	27621	NOTTOLINO MOLLA GPM
9	19420	MOLLA 35X22,4X3
10	23065	RONDELLA RAME 25,2X30X1
11	27626	BOC.NE PER GUARNIZ.NE GPM
12	0005180109	GUARN.NE FLEXISEAL 6X18X9,5
13	0006020554	BOC.NE PER BOCCOLA GPM OR
	0005180041	GUARNIZIONE OR 2025 VITON
14	0005170007	SPINA CON.INT. 2X12 UNI7586
16	27612	BOCCOLA PER SPILLO GPM
17	27609	GHIERA PER BOCCOLA 14X1,5 GPM
18	23063	RONDELLA RAME 8,2X12X0,5

Rif.	Codice	Descrizione

900234 - SERBATOIO PRERISCALDATORE COIBENTATO - INSULATED PREHEATER TANK

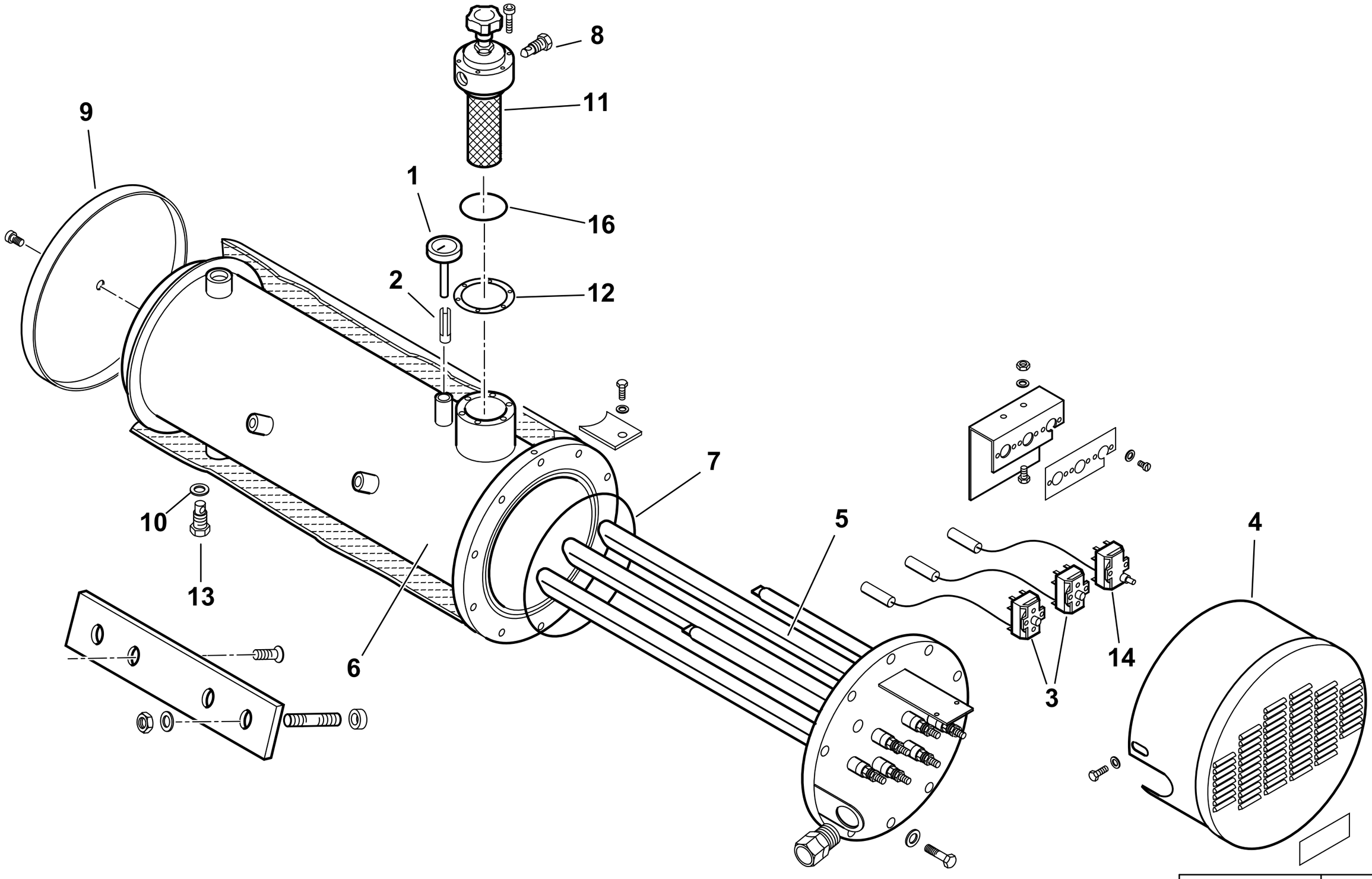

0002991559 rev.2	dis. Balboni
Data: 15-10-2004	visto:Gilli C.

TAV.E46

900234 Serbatoio preriscaldatore coibentato 300/D

esploso **0002991559** **rev.2**

Rif.	Codice	Descrizione
1	23143	TERMOMETRO D52 L100 350°C
2	417	FRIZIONE
3	31308	TERMOSTATO TR2
4	13369	COPRITERMOSTATI
5	13315	RESISTENZA 25500W
6	13414	CORPO SERBATOIO
7	31336	GUARNIZIONE OR 81050 VITON
8	14628	TAPPO 1/4"
9	13368	FONDELLO
10	18257	RONDELLA
11	19438	FILTRO AUTOPULENTE
12	19434	GUARNIZIONE FILTRO 89X60X2
13	27568	TAPPO 1/2"
14	31309	TERMOSTATO LS1 230 SERB.
16	0005180054	GUARNIZIONE OR2225

Rif.	Codice	Descrizione

900029-GRUPPO MAGNETE - MAGNET GROUP - GROUPE MAGNETO - MAGNETMASCHINENSATZ

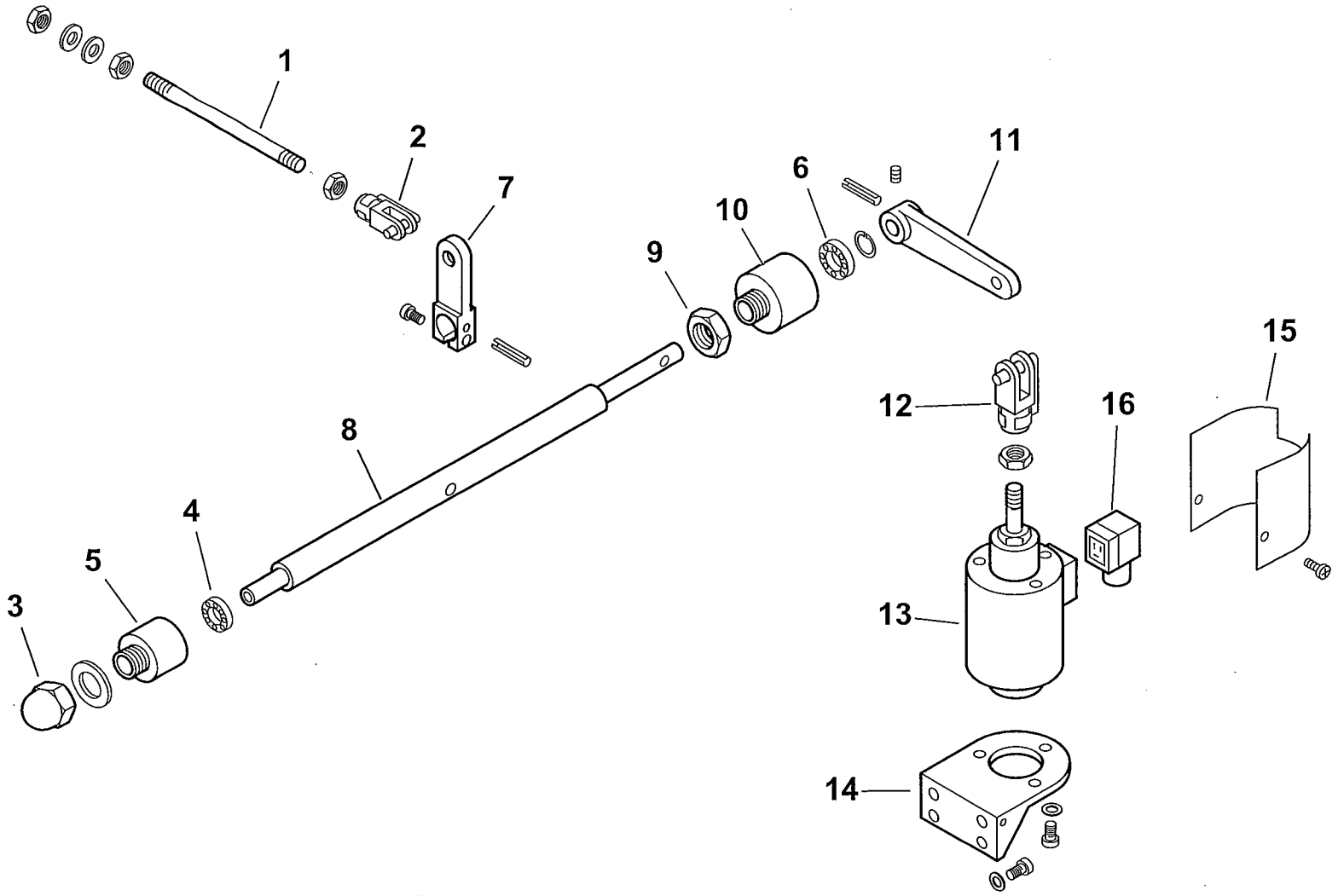

0002990695 rev.1	dis.Balboni
Data: 20-06-2001	visto:Gilli C.

TAV.G9

900029 Gruppo magnete BT 250

esploso **0002990695 rev.1**

Rif.	Codice	Descrizione
1	57080	ASTA COL.TO MAGNETE 250 L290
2	30543	FORCELLA M8 CON CLIPS UNI1676
3	23056	DADO CIECO M12 UNI5721/Z
4	23055	CUSCINETTO 8-22-7
5	27635	SOPPORTO
6	23054	CUSCINETTO 12-28-8 SKF6001-2Z
7	27638	LEVA APERTURA GRUPPO 250-350
8	27640	PERNO SOP.TO LEVA 250
9	27637	DADO PER SOP.TO CUSCINETTO
10	27636	SOP.TO CUSCINETTO D28
11	27641	LEVA PER MAGNETE 180-250
12	27634	FORCELLA PER MAGNETE M12
13	0005250067	ELETTROMAGNETE 230V CA 200V CC
14	33265	SOPPORTO
15	33266	PROTEZIONE
16	30761	CONNETTORE MPM 3POLI NERO PG9

Rif.	Codice	Descrizione

16325 - VALVOLA REGOLATRICE di PRESSIONE - PRESSURE REGULATING VALVE - REGULADOR de PRESION

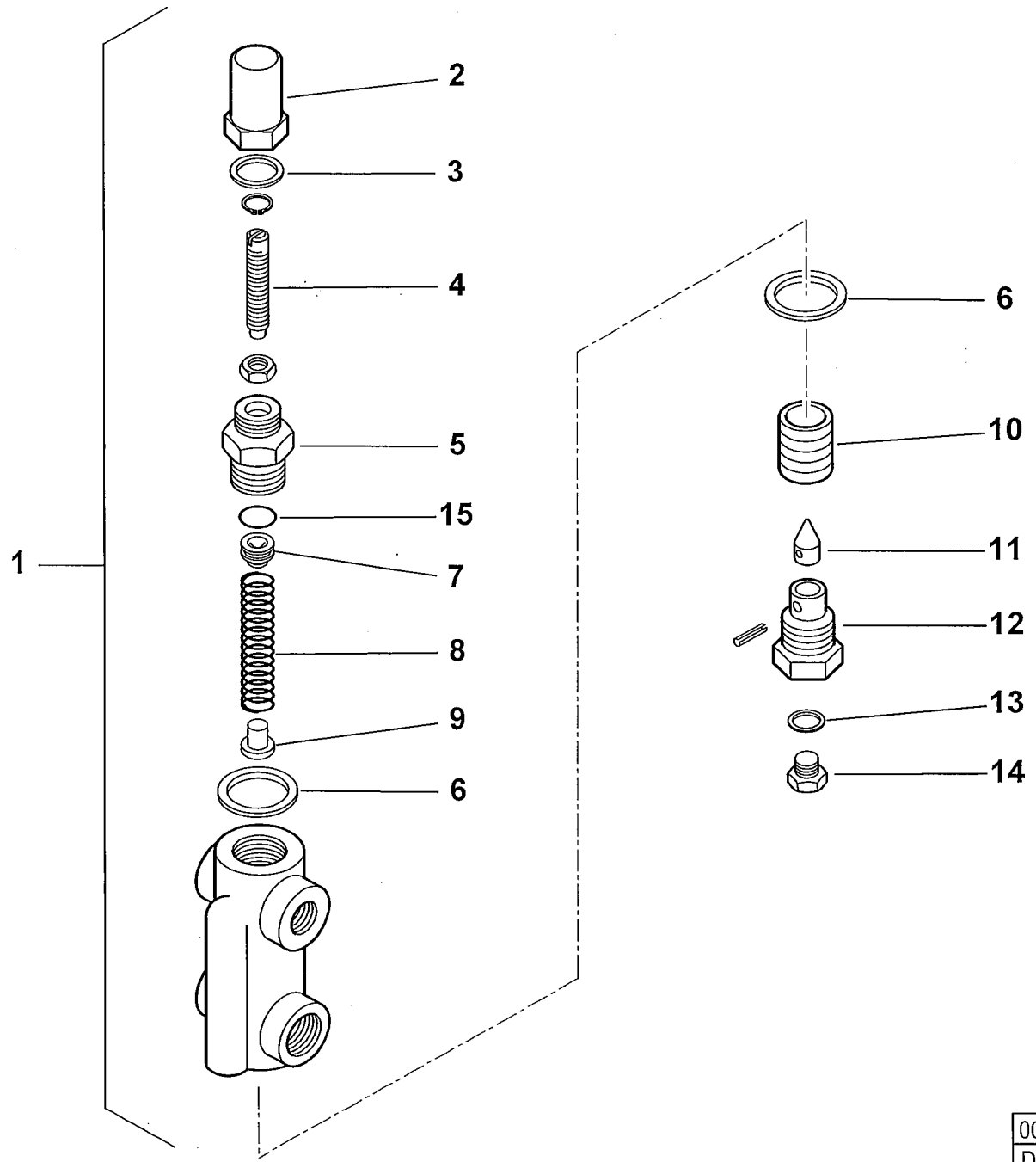

0002990659 rev.2	dis. Balboni
Data: 14-11-2000	visto: Gilli C

TAV.H2

16325 Valvola regolatrice di pressione 1/2"x3/8"

esploso **0002990659 rev.2**

Rif.	Codice	Descrizione
1	16325	ASSIEME VALVOLA REGOLATRICE
2	16234	DADO CIECO
3	30425	RONDELLA RAME 16X19X1,5
4	16233	VITE REG.NE 46X6X1M
5	16372	BOCCHETTONE 16X1MX22X1,5M H3
6	18257	RONDELLA RAME 22X28X2
7	16373	CAPPELLOTTO SPINTA 15,8X7
8	3479	MOLLA BY PASS 15 X 49,5
9	4718	BOCCOLA PER MOLLA 8 X 10
10	4717	PISTONE 26 X 20
11	18245	SPILLO CONICO 9,8X25,5
12	3267	BOC.NE PORTASPILLO 1/4X22
13	4987	RONDELLA RAME 13,5X18X2
14	15112	TAPPO 1/4"
15	23803	GUARNIZIONE OR 2050 VITON

Rif.	Codice	Descrizione

900036 - GRUPPO MOTORE POMPA - PUMP MOTOR GROUP - GRUPO MOTOR BOMBA (kW 2,2- 50Hz)

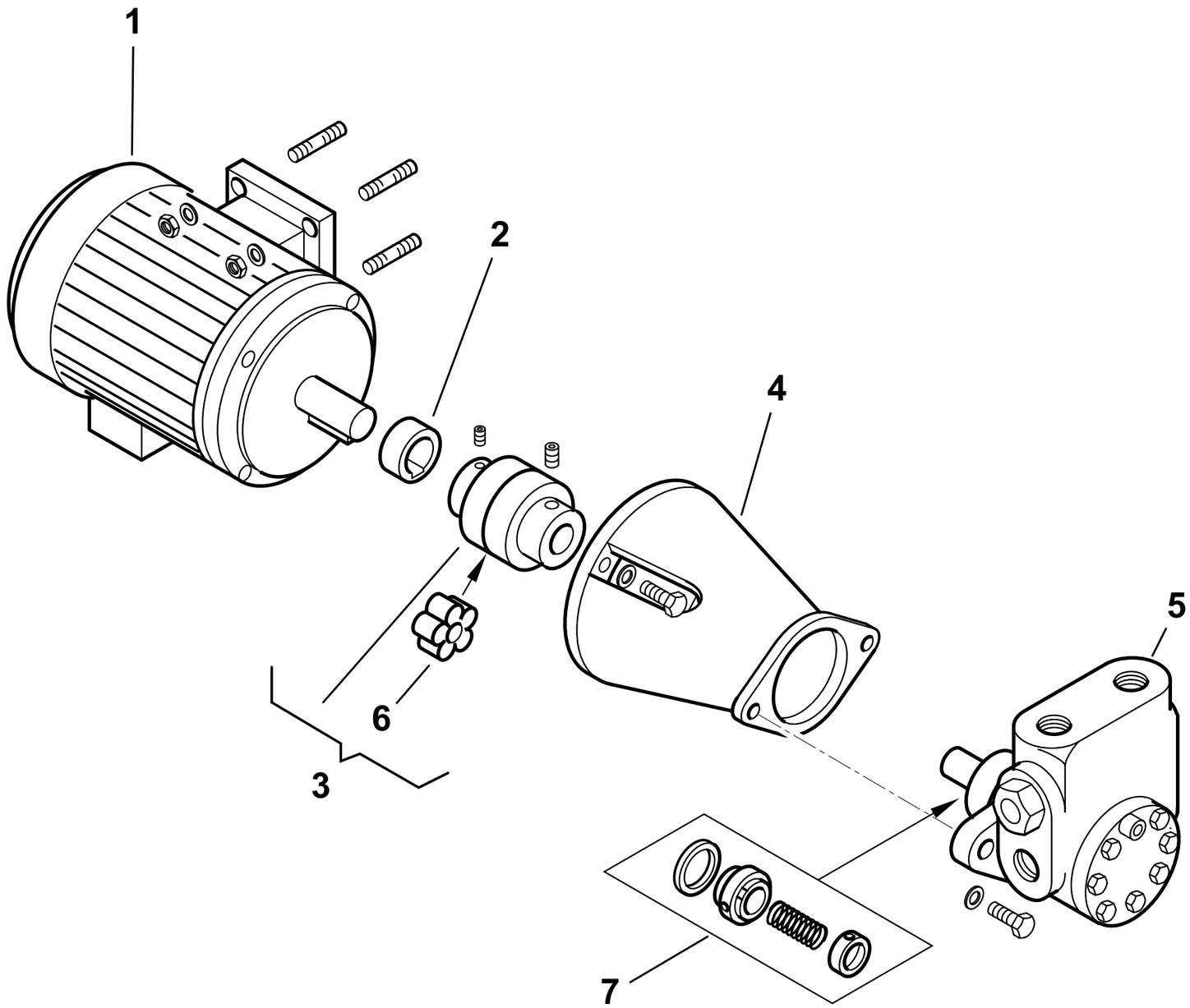

0002990823 rev.4	dis.Balboni
Data: 02-03-2007	visto:Gilli C.

TAV.L16

900036 **GR. MOTORE-POMPA KW2,2-1000** esploso **0002990823** **Rev.4**

Rif.	Codice	Descrizione
1	30890	MOTORE P.KW2,2 230-400/50 4P
2	0015020064	DISTANZIALE GIUNTO D28-H19
3	0006020170	GIUNTO MOTORE POMPA D28XD18
4	38535	SOP.TO POMPA 2BT1000/2000
5	0005060070	POMPA HP 1000 VBHRP.D.4.1.0
6	0005060093	PARASTRAPPO GIUNTO STELLARE
7	95556	TENUTA POMPA HP 1000-2000

Rif.	Codice	Descrizione

RAMPA GAS 3/4"- GAS TRAIN - TREN DE GAS - RAMPE A GAZ - GASRAMPE cod.19990002

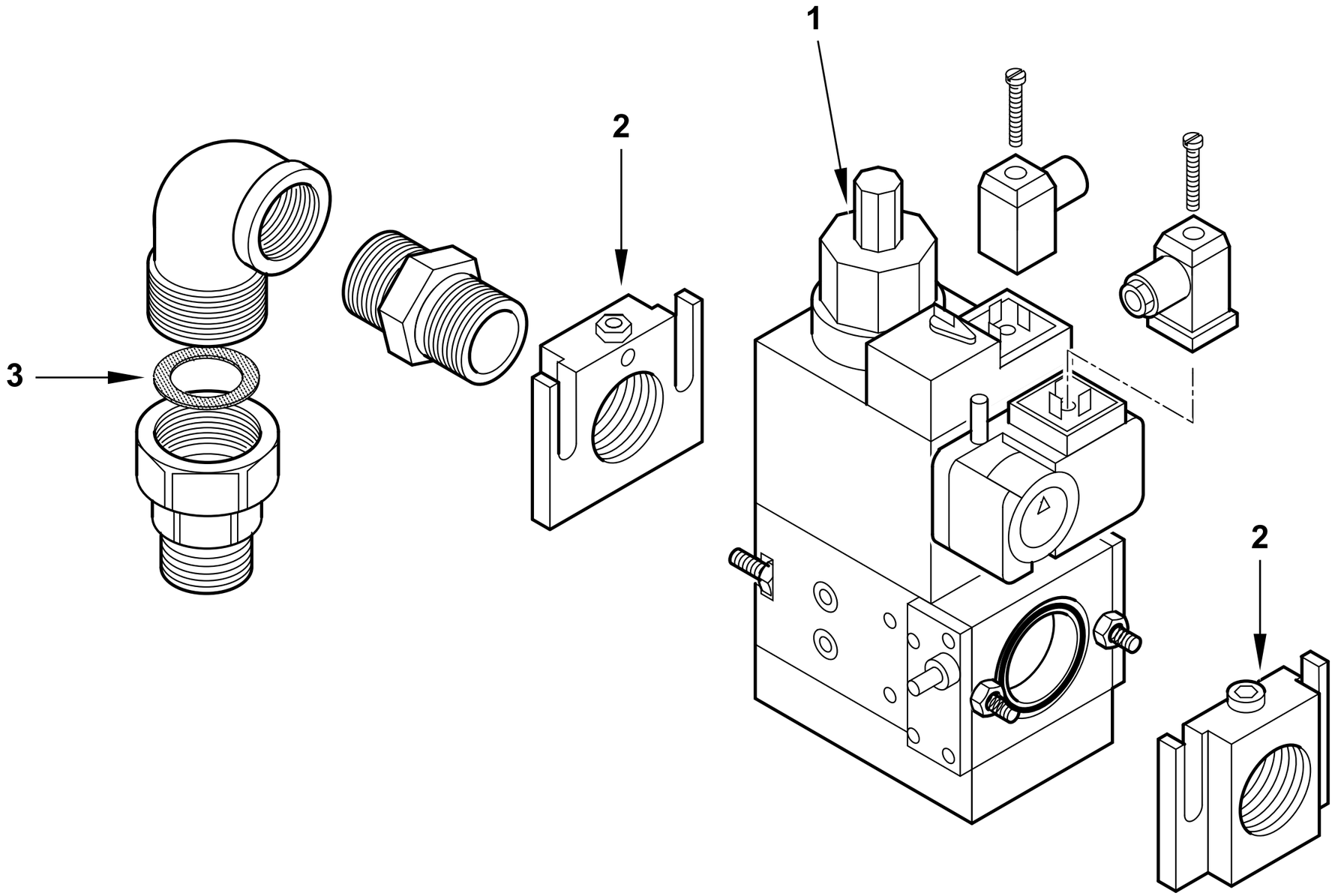

19990002 T03	dis. Balboni
Data: 02-07-2005	visto:Gilli C.

19990002 **Rampa gas 3/4" MM.405 B01 S20**

esploso 19990002T03 **Lista L03**

Rif.	Codice	Descrizione
1	31312	VALVOLA MBDLE 405/B01 (vedi scomposizione)
2	31338	FLANGIA MONOB.DUNGS405 3/4"
3	0005180002	GUARN.NE X GOM.BOC.PIANO 3/4"

Rif.	Codice	Descrizione

VALVOLA GAS - GAS VALVE - VALVULA GAS - VANNE GAZ - GASVENTILE cod.31312

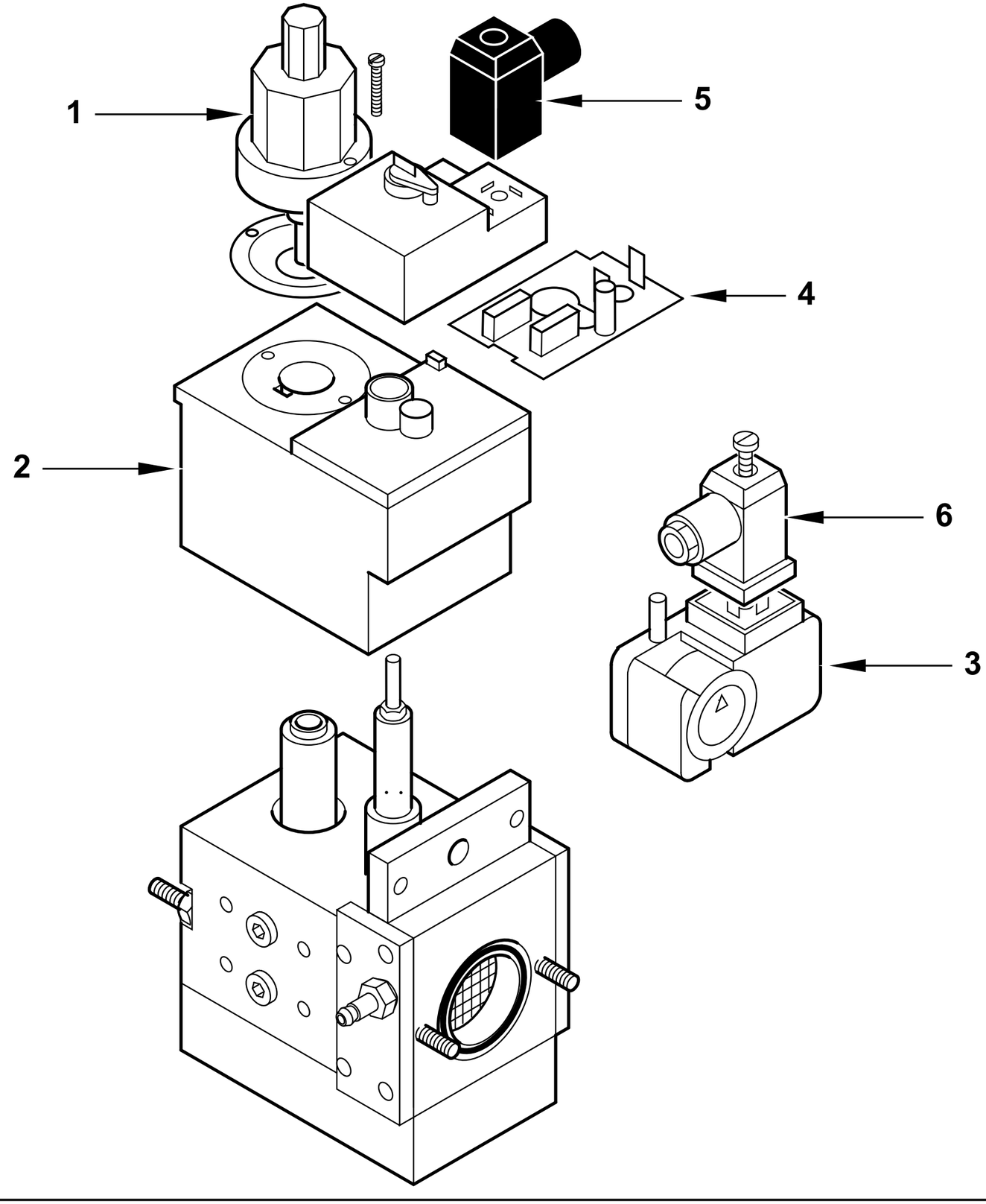

	31312 T02
dis. Balboni	visto: Gilli C.

31312 Valvola DUNGS MBDLE 405/B01

esploso 31312T02 **Lista L05**

Rif.	Codice	Descrizione
1	95549	FRENO IDRAULICO DUNGS H12/3
2	95338	BOBINA DUNGS MBDLE 405/407
3	0005040038	PRESSOSTATO GW150A5
4	95409	CIRCUITO MBDLE 405/407
5	23521	CONNETTORE 12B NERO M20
6	23522	CONNETTORE 14A GRIGIO M20

Rif.	Codice	Descrizione

RAMPA GAS - GAS TRAIN - TREN DE GAS - RAMPE A GAZ - GASRAMPE cod.19990004

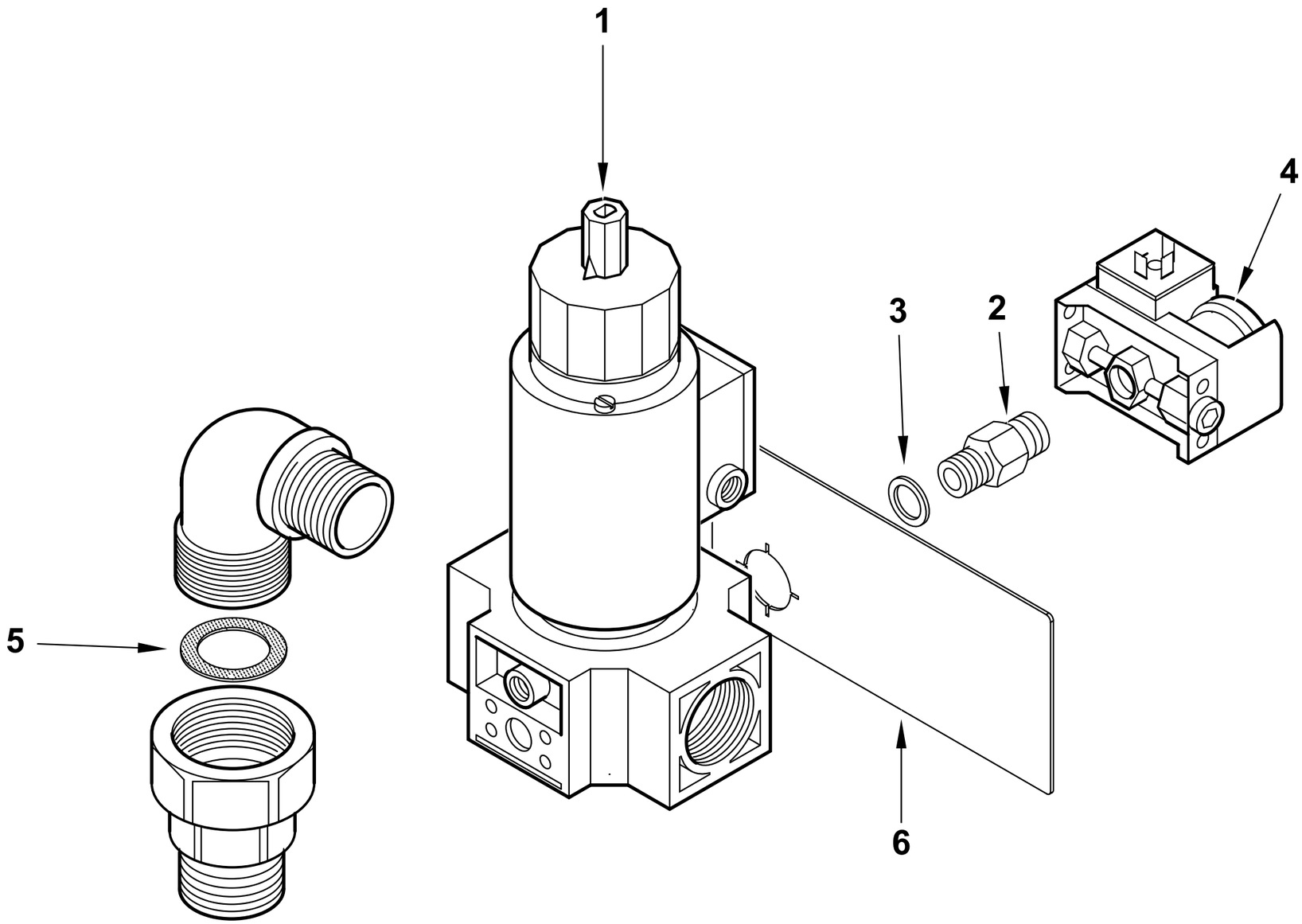

19990004 T04	dis.Balboni
Data: 27-02-2017	visto:Gilli C.

19990004 **RAMPA MV.20D.0105 4P**

Esploso **19990004T04** **Lista L04**

Rif.	Codice	Descrizione
1	30361	VALV.DUNGS MVDLE207/5 3/4"
	95442	BOBINA DUNGS NR200
2	0006020639	NIPPLO 1/4"X1/4"X43 PRES.+TARG
3	4987	RONDELLA RAME 13,5X18X2
4	23855	PRESSOSTATO DUNGS GW50A6
5	0005180002	GUARN.NE X GOM.BOC.PIANO ¾
6	0006020635	PIASTRINA TARGHETTA RAMPA GAS

Rif.	Codice	Descrizione

RAMPA GAS 3/4"- GAS TRAIN - TREN DE GAS - RAMPE A GAZ - GASRAMPE cod.19990005

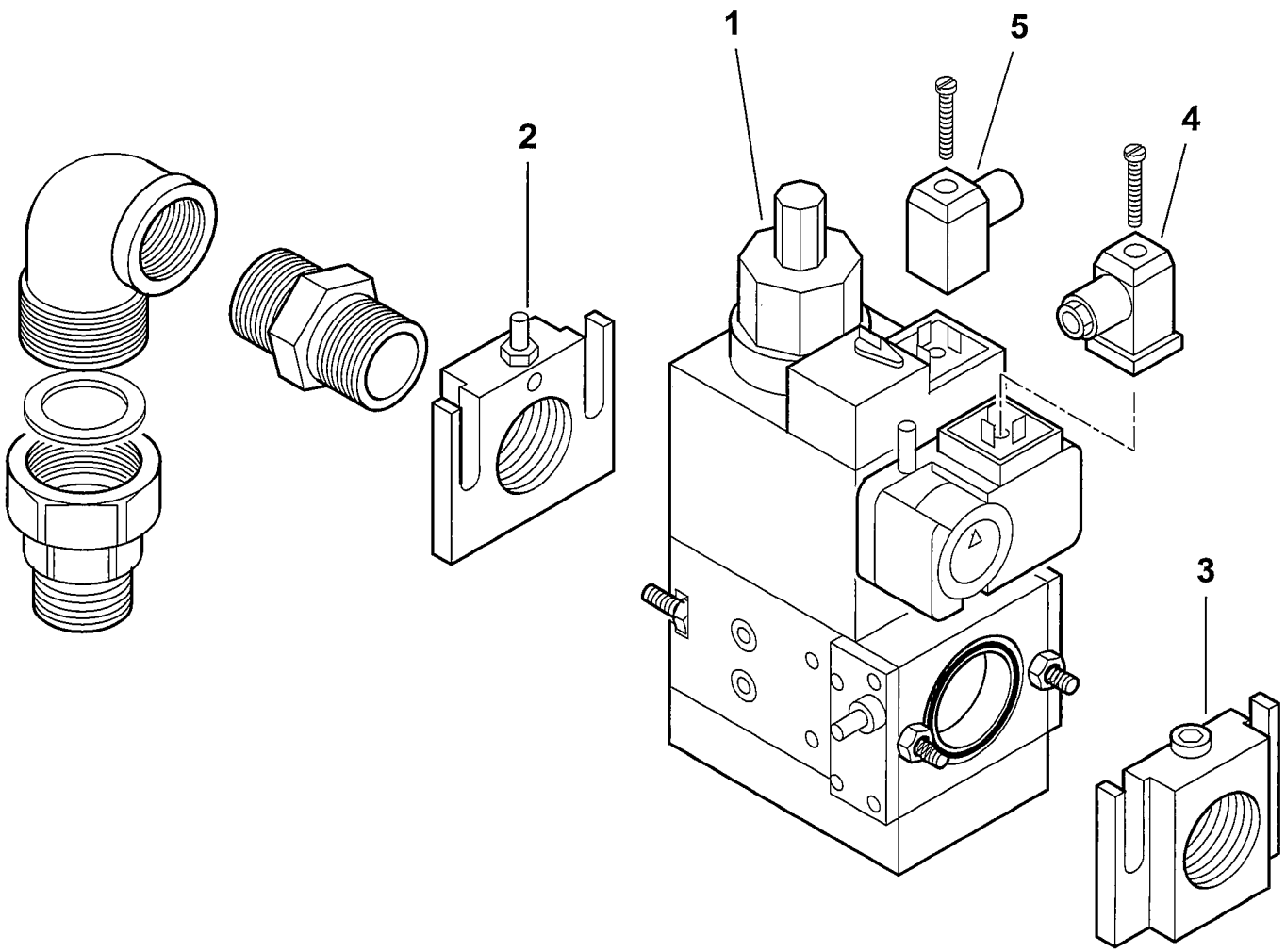

19990005 T02	dis. Balboni
Data: 01-07-2005	visto:Gilli C.

19990005 Rampa gas 3/4" MM.407 B01

esploso 19990005T02 **Lista L02**

Rif.	Codice	Descrizione
1	23371	VALVOLA DUNGS MBDLE 407/B01 (vedi scomposizione)
2	23304	FLANGIA+P
3	31338	FLANGIA
4	23522	CONNETTORE 14A GRIGIO
5	23521	CONNETTORE 12B NERO

Rif.	Codice	Descrizione

VALVOLA GAS - GAS VALVE - VALVULA GAS - VANNE GAZ - GASVENTILE cod.23371

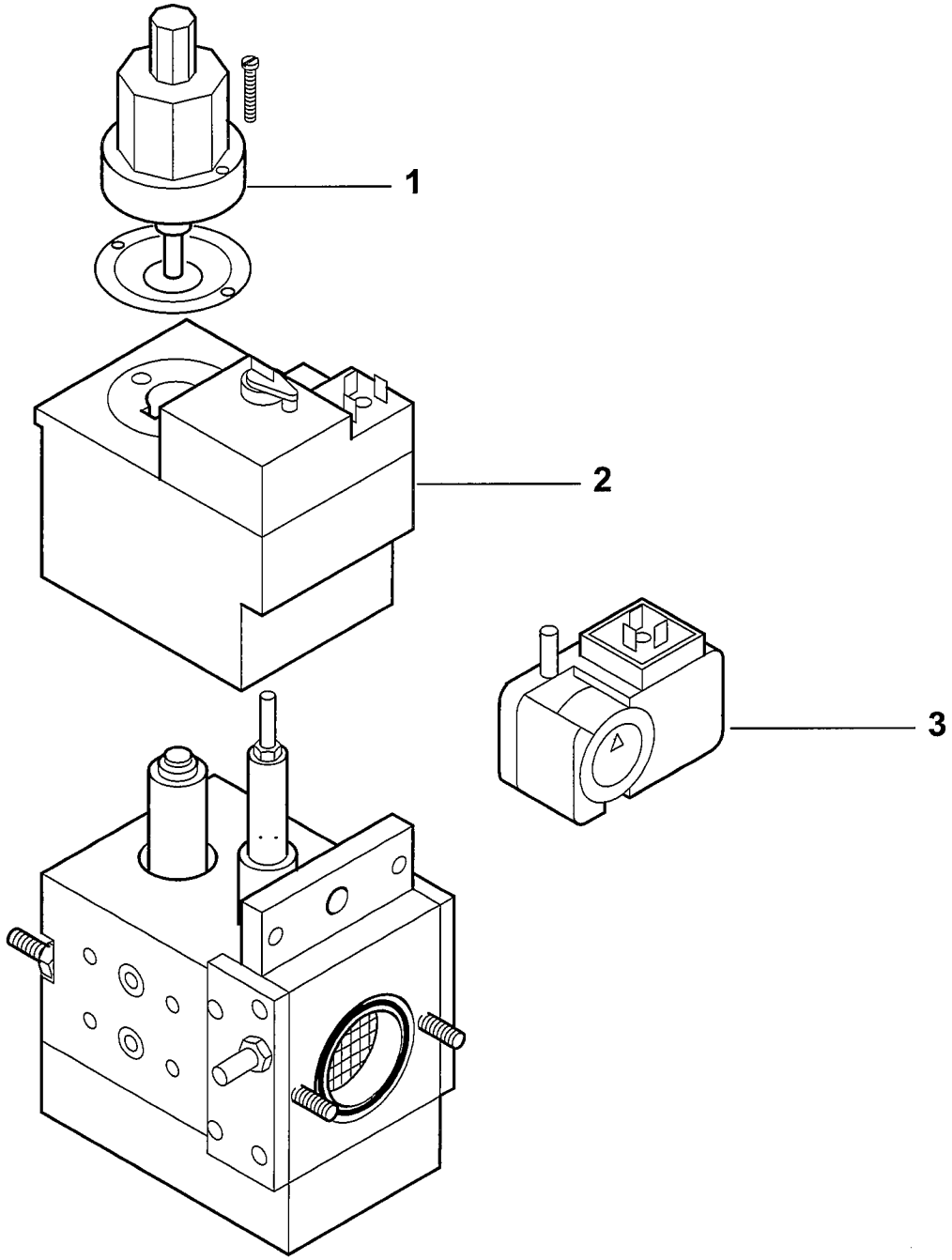

	23371 T01
dis. Balboni	visto: Gilli C.

23371 Valvola DUNGS MBDLE 407/B01

esploso 23371T01 **Lista L03**

Rif.	Codice	Descrizione
1	95549	FRENO IDRAULICO
2	95338	BOBINA MBDLE 405/407
3	0005040038	PRESSOSTATO GW150A5

Rif.	Codice	Descrizione

RAMPA GAS 1 1/4"- GAS TRAIN - TREN DE GAS - RAMPE A GAZ - GASRAMPE cod.19990008

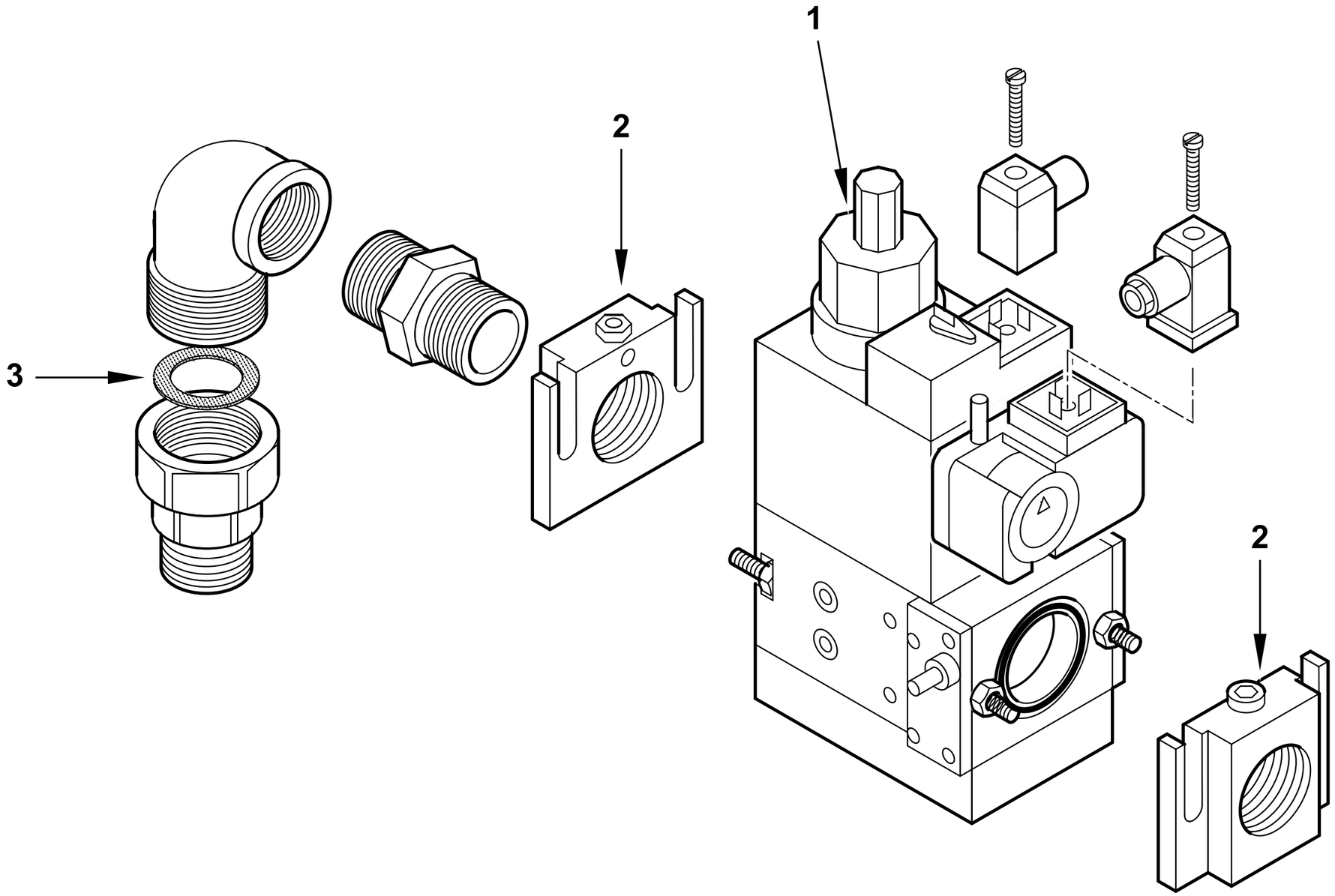

19990008 T03	dis. Balboni
Data: 02-07-2005	visto:Gilli C.

19990008 **Rampa gas 1"1/4 MM.410 B01** esploso 19990008T03 **Lista L03**

Rif.	Codice	Descrizione
1	31297	VALVOLA DUNGS MBDLE 410/B01(vedi scomposizione)
2	31341	FLANGIA MONOB.DUNGS410 1"1/4
3	0005180004	GUARN.NE X GOM.BOC.PIANO 1"1/4

Rif.	Codice	Descrizione

VALVOLA GAS - GAS VALVE - VALVULA GAS - VANNE GAZ - GASVENTILE cod.31297

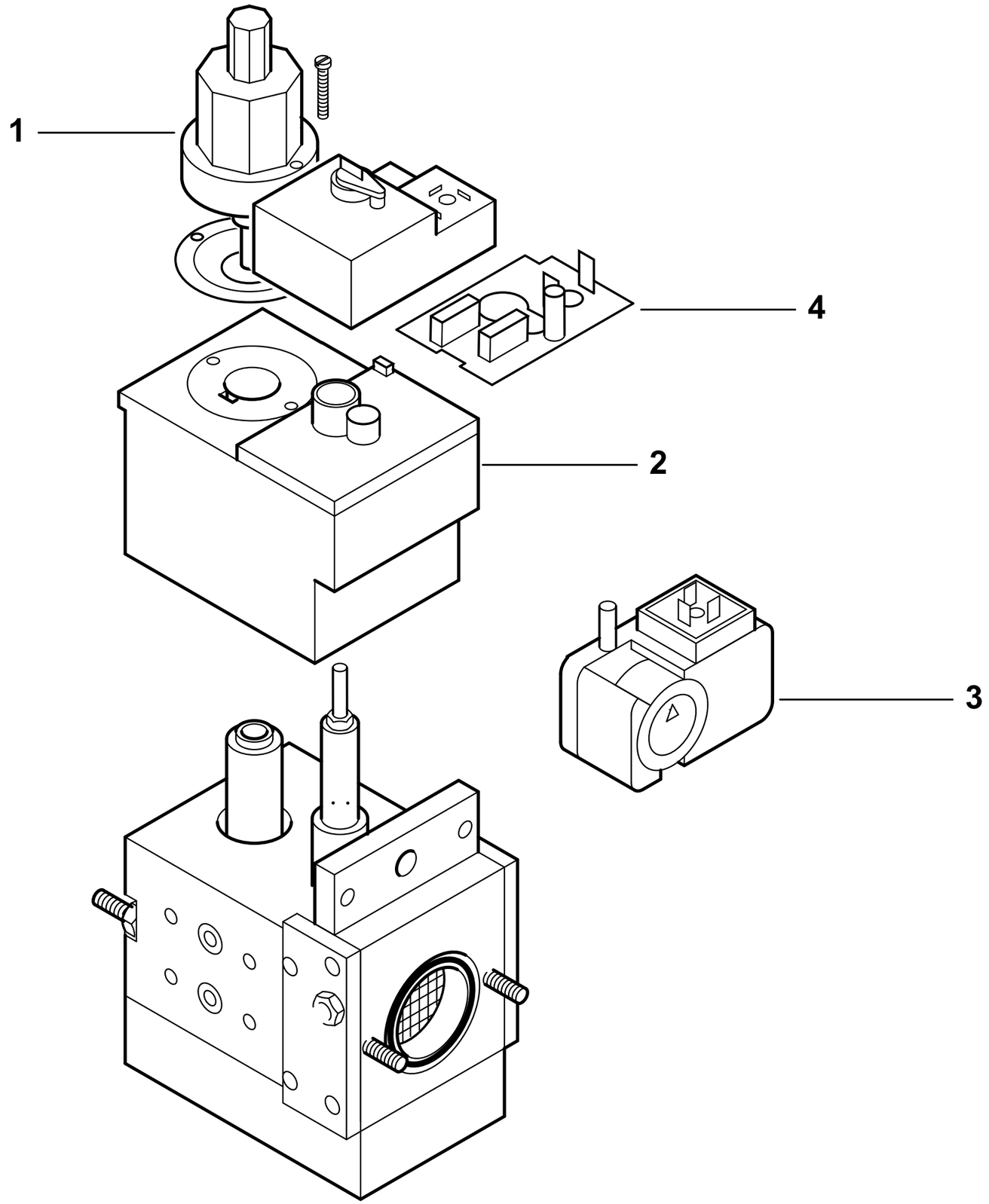

	31297 T02
dis. Balboni	visto: Gilli C.

31297 Valvola DUNGS MBDLE 410/B01 S20

esploso 31297T02 **Lista L04**

Rif.	Codice	Descrizione
1	95549	FRENO IDRAULICO H12/3
2	95339	BOBINA MBDLE 410/412
3	0005040038	PRESSOSTATO GW150A5
4	95410	CIRCUITO MBDLE 410/412

Rif.	Codice	Descrizione

RAMPA GAS 3/4"- GAS TRAIN - TREN DE GAS - RAMPE A GAZ - GASRAMPE cod.19990016

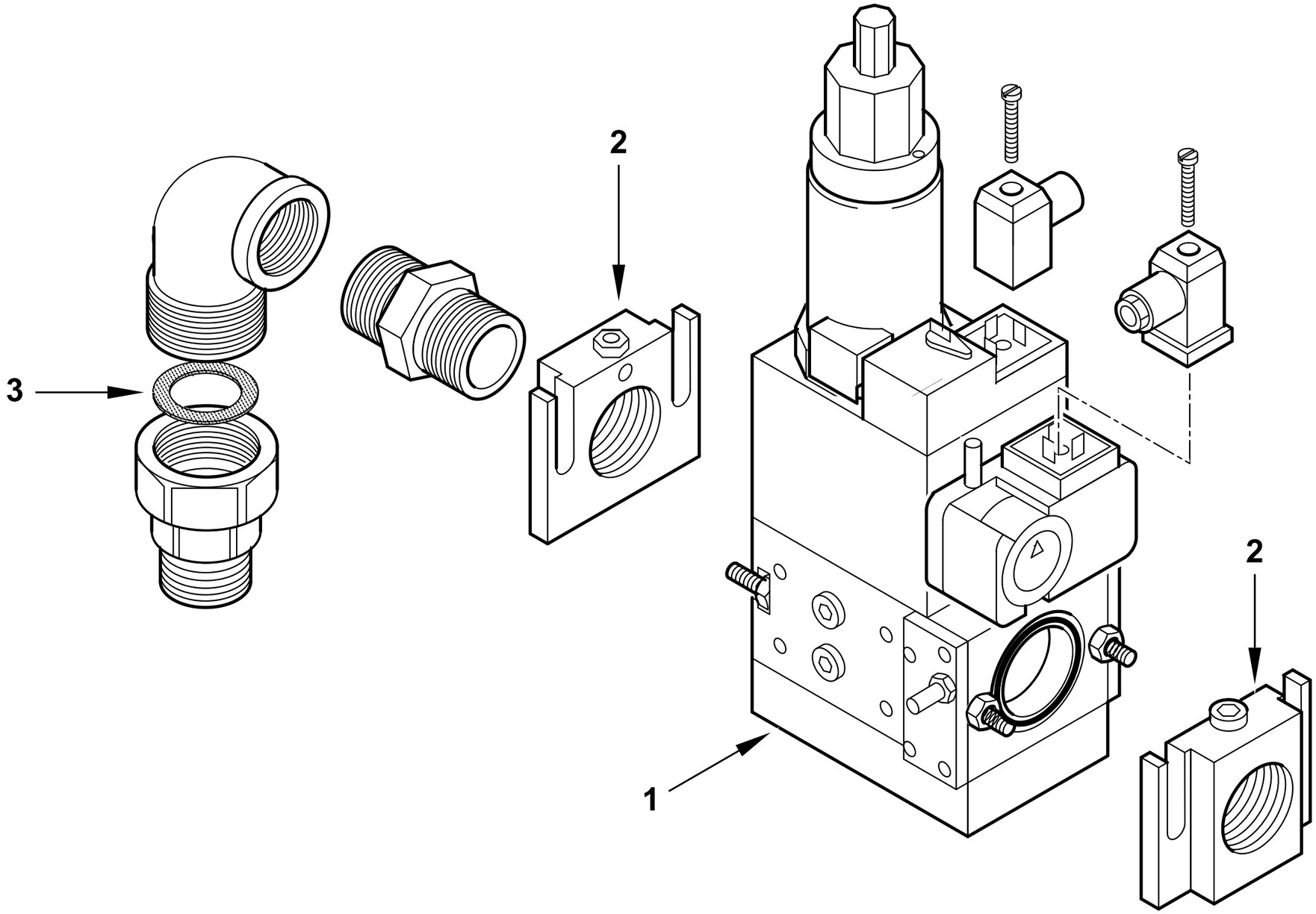

19990016 T03	dis. Balboni
Data: 02-07-2005	visto:Gilli C.

19990016 **Rampa gas 3/4" BM.405** esploso 19990016T03 **Lista L04**

Rif.	Codice	Descrizione
1	23615	VALVOLA DUNGS MBZRDLE 405/B01(vedi scomposizione)
2	31338	FLANGIA MONOB.DUNGS405 3/4"
3	0005180002	GUARN.NE X GOM.BOC.PIANO 3/4"

Rif.	Codice	Descrizione

VALVOLA GAS - GAS VALVE - VALVULA GAS - VANNE GAZ - GASVENTILE cod.23615

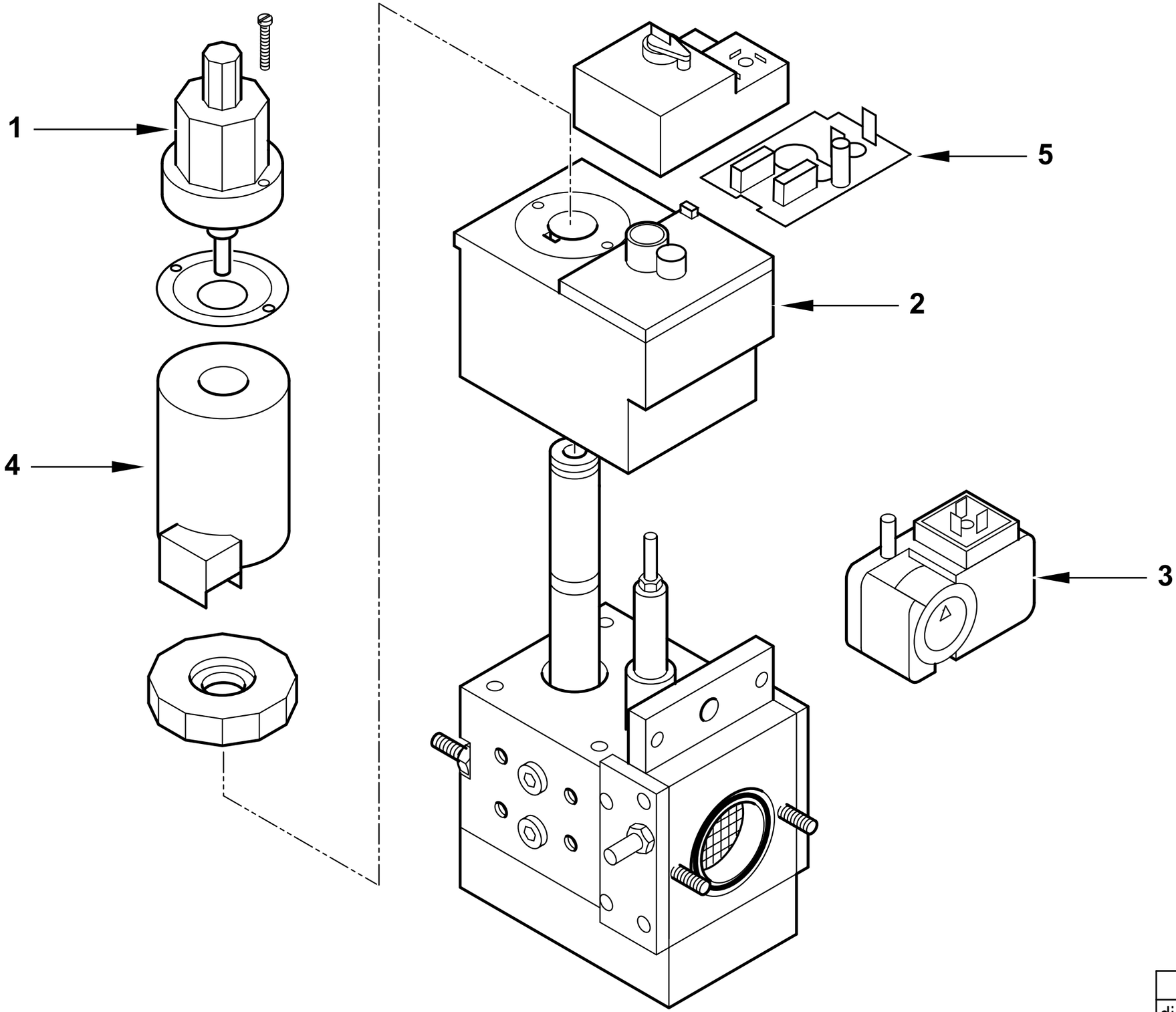

	23615 T02
dis. Balboni	visto: Gilli C.

23615 Valvola DUNGS MBZRDLE 405/B01

esploso 23615T02 **Lista L05**

Rif.	Codice	Descrizione
1	95549	FRENO IDRAULICO H12/3
2	95533	BOBINA 1° STADIO
3	0005040038	PRESSOSTATO GW150A5
4	95532	BOBINA 2° STADIO
5	95454	CIRCUITO DUNGS NR400

Rif.	Codice	Descrizione

RAMPA GAS 3/4"- GAS TRAIN - TREN DE GAS - RAMPE A GAZ - GASRAMPE cod.19990020

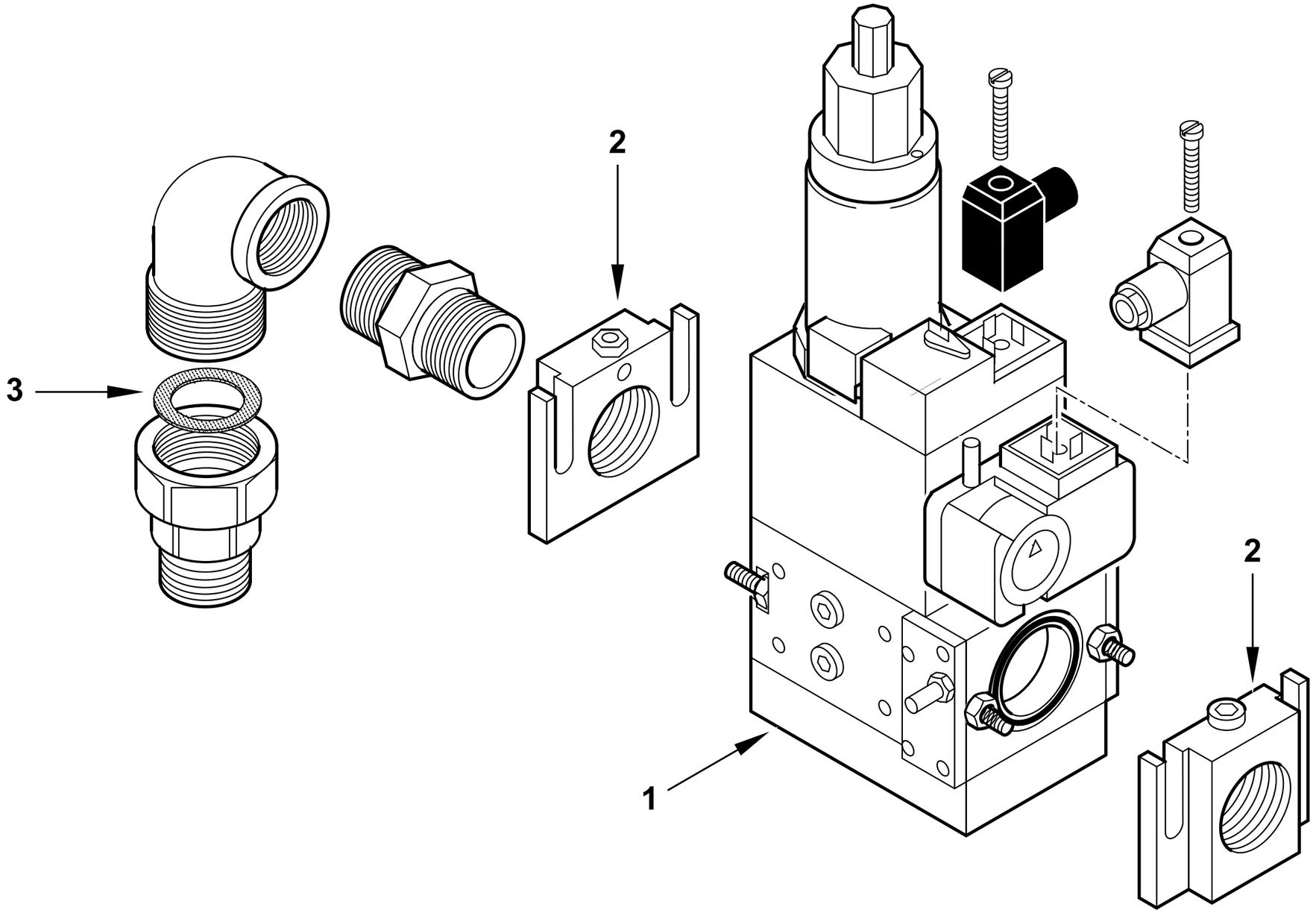

19990020 T03	dis. Balboni
Data: 02-07-2005	visto:Gilli C.

19990020 **RAMPA BM.407** esploso 19990020T03 **Lista L03**

Rif.	Codice	Descrizione
1	23253	VALVOLA DUNGS MBZRDLE 407/B01(vedi scomposizione)
2	31338	FLANGIA MONOB.DUNGS405 3/4"
3	0005180002	GUARN.NE X GOM.BOC.PIANO 3/4"

Rif.	Codice	Descrizione

VALVOLA GAS - GAS VALVE - VALVULA GAS - VANNE GAZ - GASVENTILE cod.23253

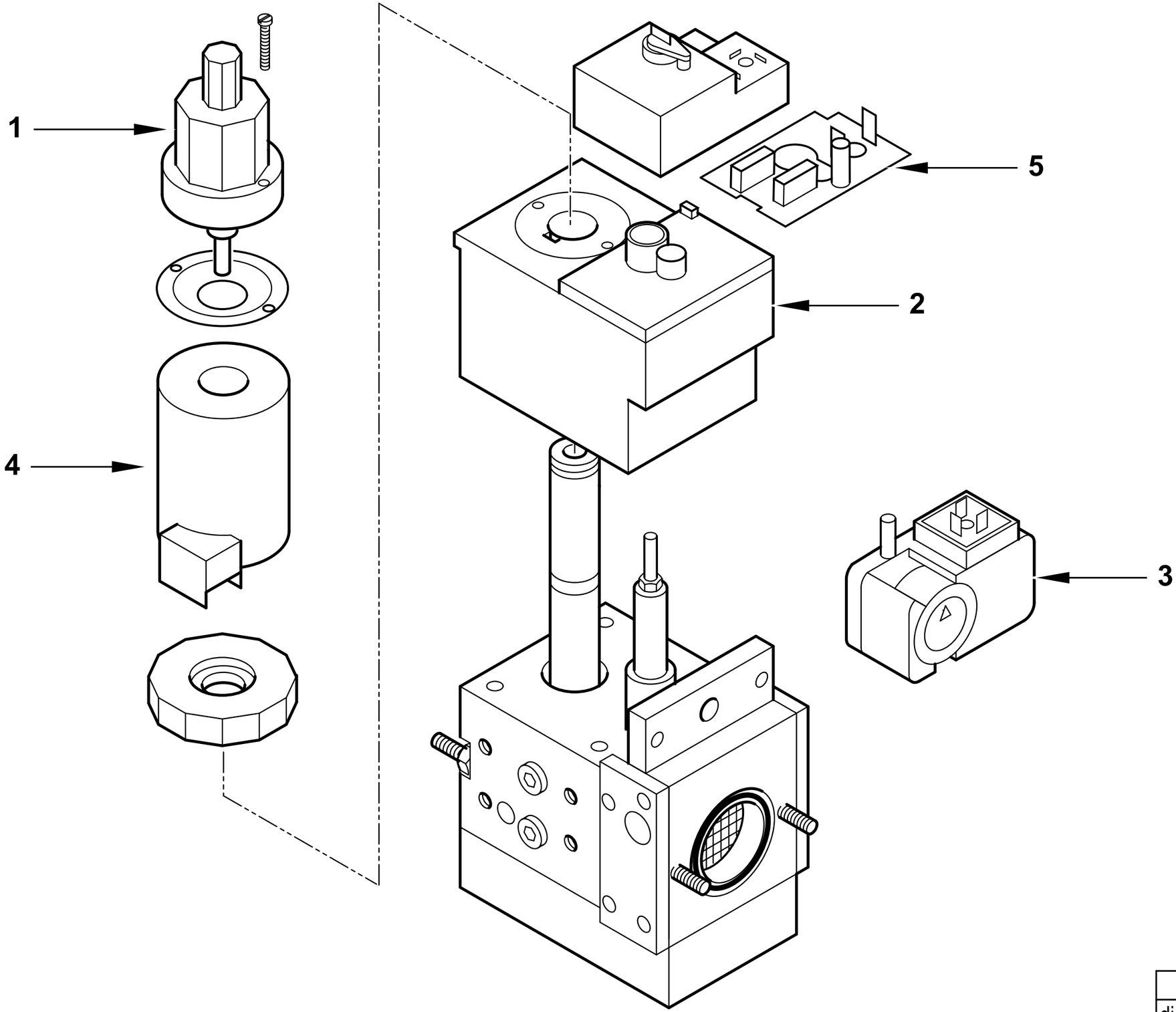

	23253 T02
dis. Balboni	visto: Gilli C.

23253 **Valvola DUNGS MBZRDLE 407/B01**

esploso 23253T02 **Lista L04**

Rif.	Codice	Descrizione
1	95549	FRENO IDRAULICO H12/3
2	95533	BOBINA 1° STADIO
3	0005040038	PRESSOSTATO GW150A5
4	95532	BOBINA 2° STADIO
5	95454	CIRCUITO DUNGS NR400

Rif.	Codice	Descrizione

RAMPA GAS 1 1/4"- GAS TRAIN - TREN DE GAS - RAMPE A GAZ - GASRAMPE cod.19990024

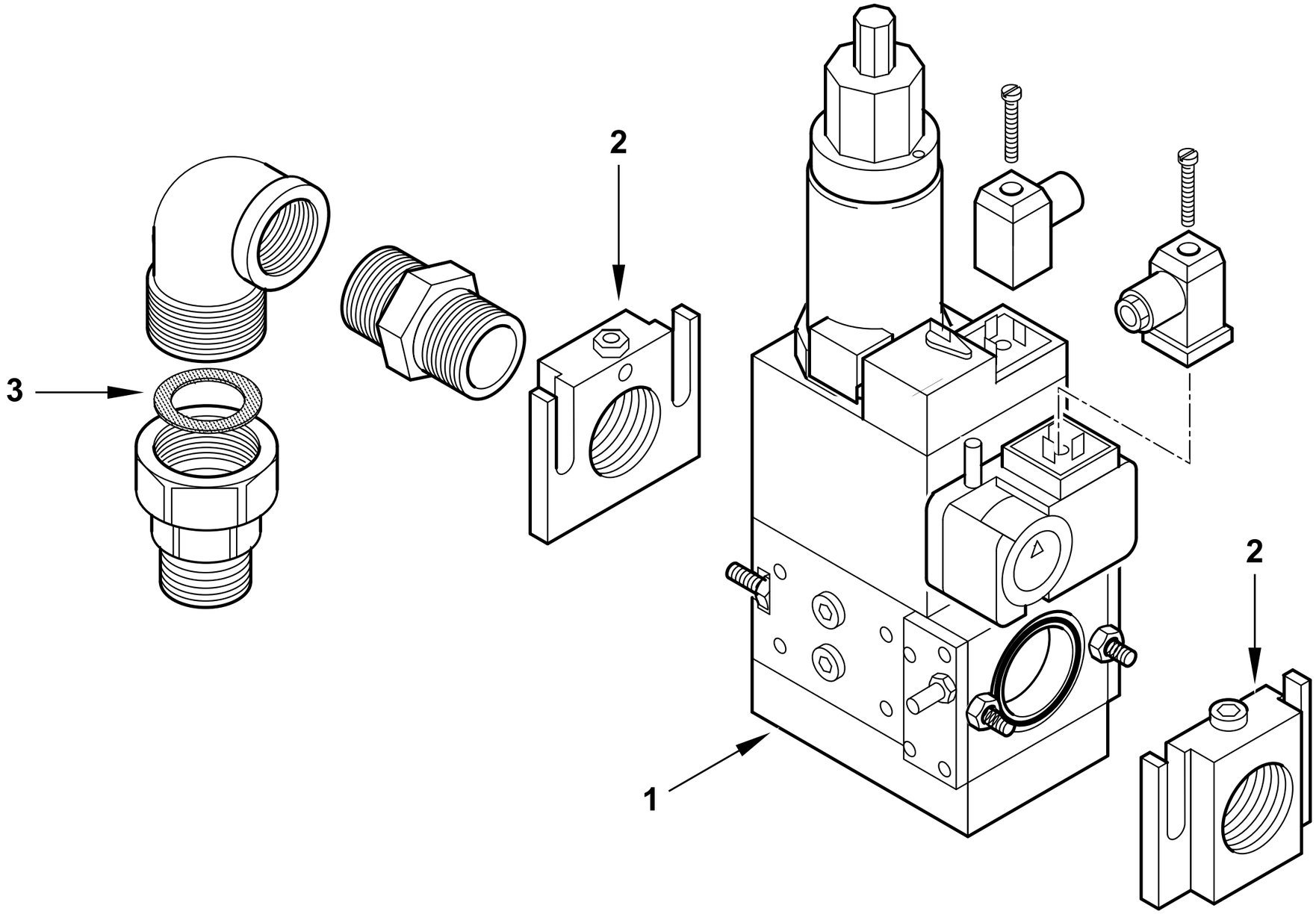

19990024 T03	dis. Balboni
Data: 02-07-2005	visto:Gilli C.

19990024 **RAMPA BM.410** esploso 19990024T03 **Lista L03**

Rif.	Codice	Descrizione
1	23026	VALVOLA DUNGS MBZRDLE 410/B01(vedi scomposizione)
2	31341	FLANGIA MONOB.DUNGS410 1"1/4
3	0005180004	GUARN.NE X GOM.BOC.PIANO 1"1/4

Rif.	Codice	Descrizione

VALVOLA GAS - GAS VALVE - VALVULA GAS - VANNE GAZ - GASVENTILE cod.23026

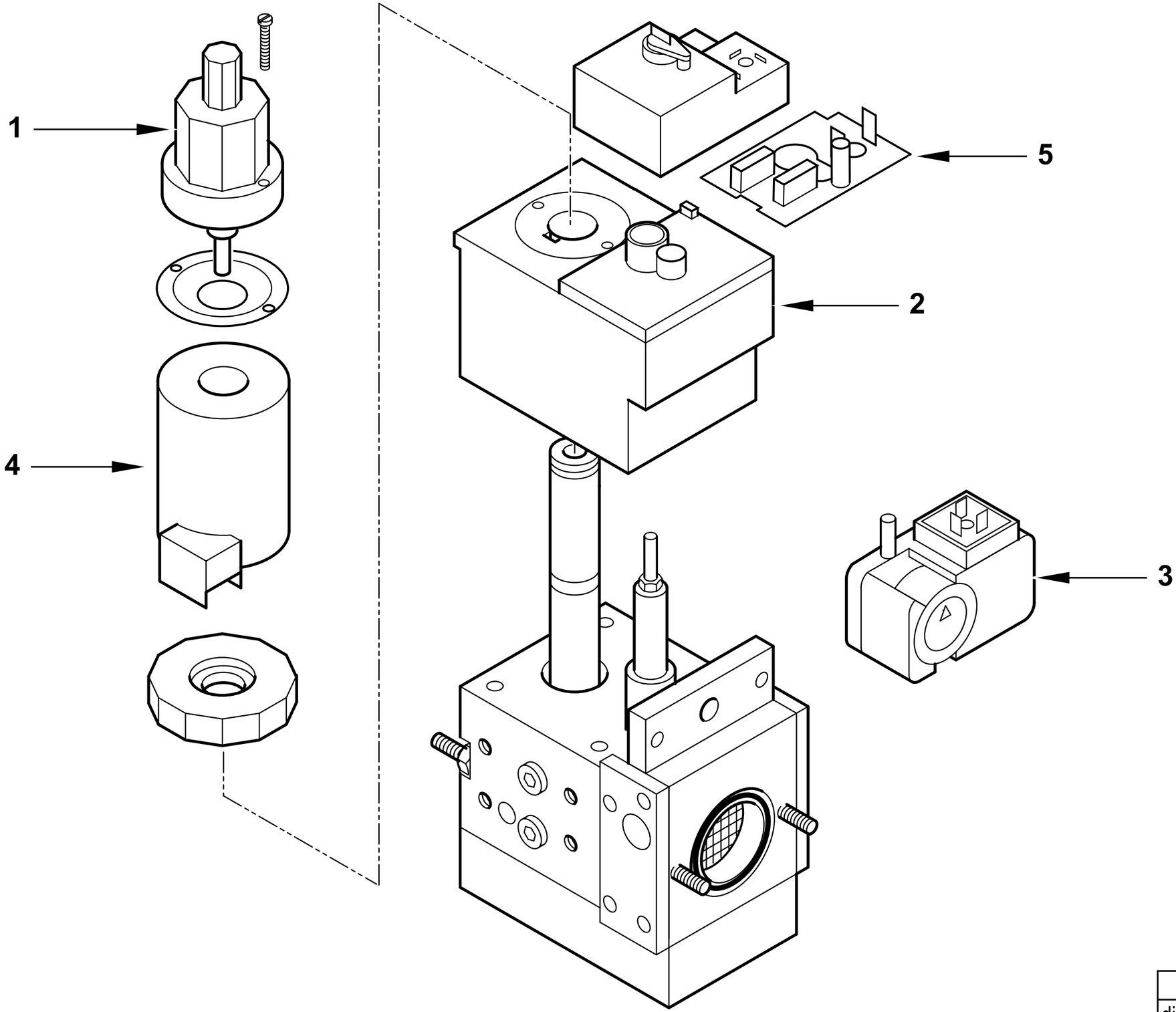

	23026 T02
dis. Balboni	visto: Gilli C.

23026 **VALV.DUNGS MBZRDLE 410/B01 S20**

esploso 23026T02 **Lista L04**

Rif.	Codice	Descrizione
1	95549	FRENO IDRAULICO
2	95359	BOBINA DUNGS MBZR 410/415 1°ST
3	0005040038	PRESSOSTATO GW150A5
4	95459	BOBINA DUNGS MBZR 410/415 2°ST
5	95455	CIRCUITO DUNGS NR500

Rif.	Codice	Descrizione

RAMPA GAS - GAS TRAIN - TREN DE GAS - RAMPE A GAZ - GASRAMPE cod.19990134

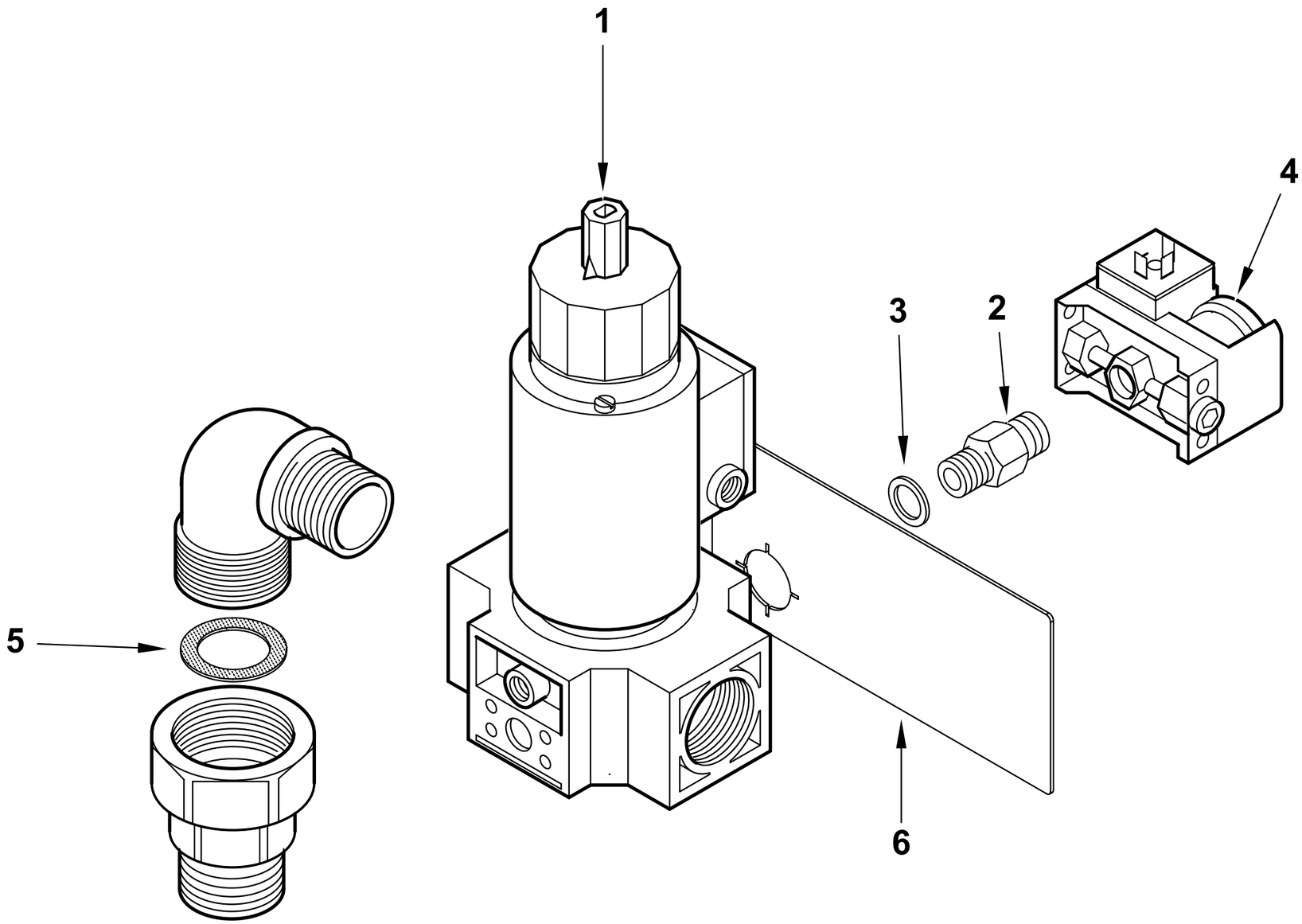

19990134 T03	dis.Balboni
Data: 27-02-2017	visto:Gilli C.

19990134 **RAMPA MV.25D.0105 4P**

Esploso **19990134T03** **Lista L03**

Rif.	Codice	Descrizione
1	30362	VALV.DUNGS MVDLE210/5 1"
	95442	BOBINA DUNGS NR200
2	0006020639	NIPPLO 1/4"X1/4"X43 PRES.+TARG
3	4987	RONDELLA RAME 13,5X18X2
4	23855	PRESSOSTATO DUNGS GW50A6
5	0005180003	GUARN.NE X GOM.BOC.PIANO 1"
6	0006020635	PIASTRINA TARGHETTA RAMPA GAS

Rif.	Codice	Descrizione

RAMPA GAS 1 1/4"- GAS TRAIN - TREN DE GAS - RAMPE A GAZ - GASRAMPE cod.19990166

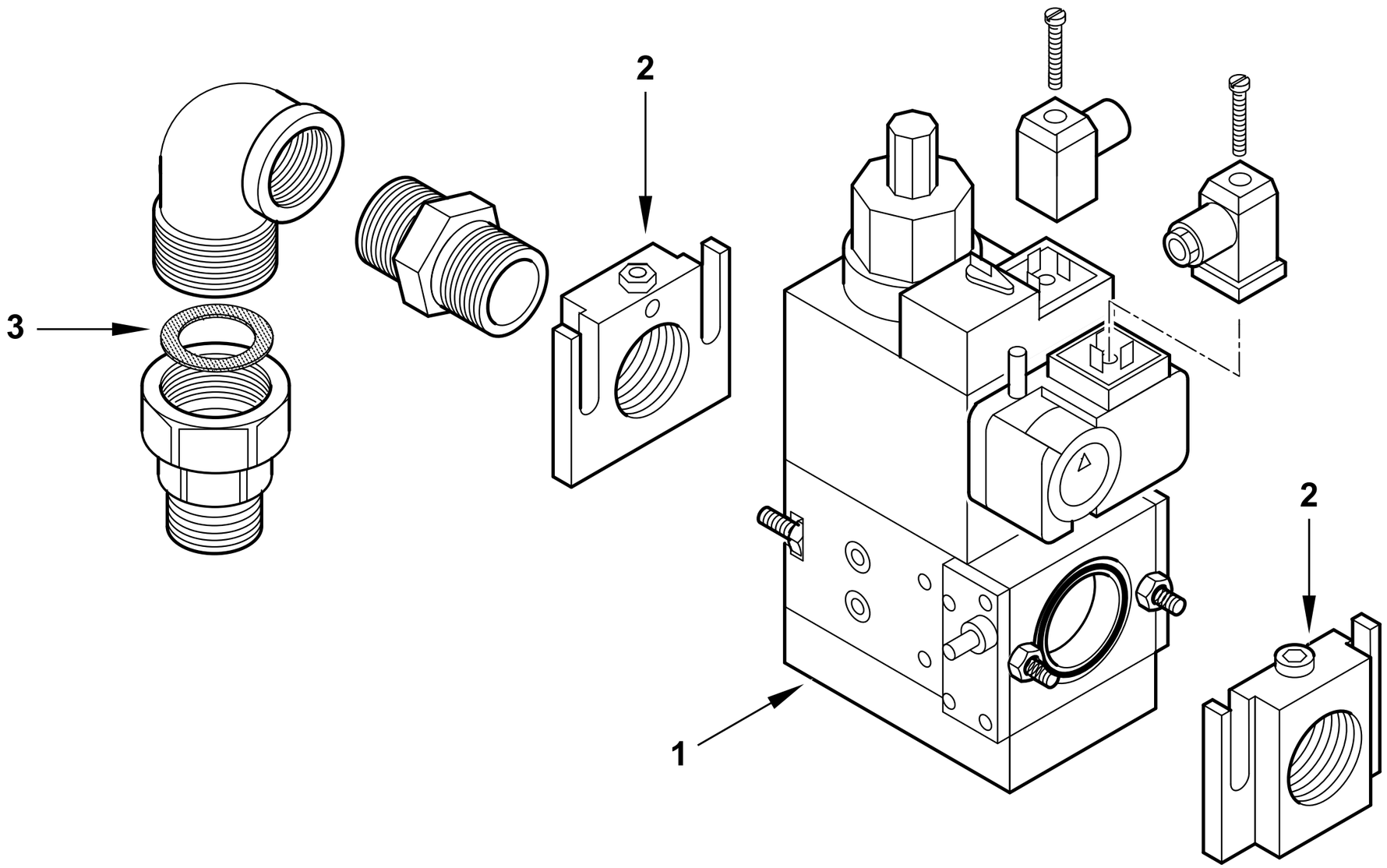

19990166 T03	dis. Balboni
Data: 02-07-2005	visto:Gilli C.

19990166 **RAMPA MM.412 B01 S20** esploso 19990166T03 **Lista L03**

Rif.	Codice	Descrizione	Rif.	Codice	Descrizione
1	23905	VALVOLA DUNGS MBDLE 412/B01 S20 (vedi scomposizione)			
2	31341	FLANGIA MONOB.DUNGS410 1"1/4			
3	0005180004	GUARN.NE X GOM.BOC.PIANO 1"1/4			

VALVOLA GAS - GAS VALVE - VALVULA GAS - VANNE GAZ - GASVENTILE cod.23905

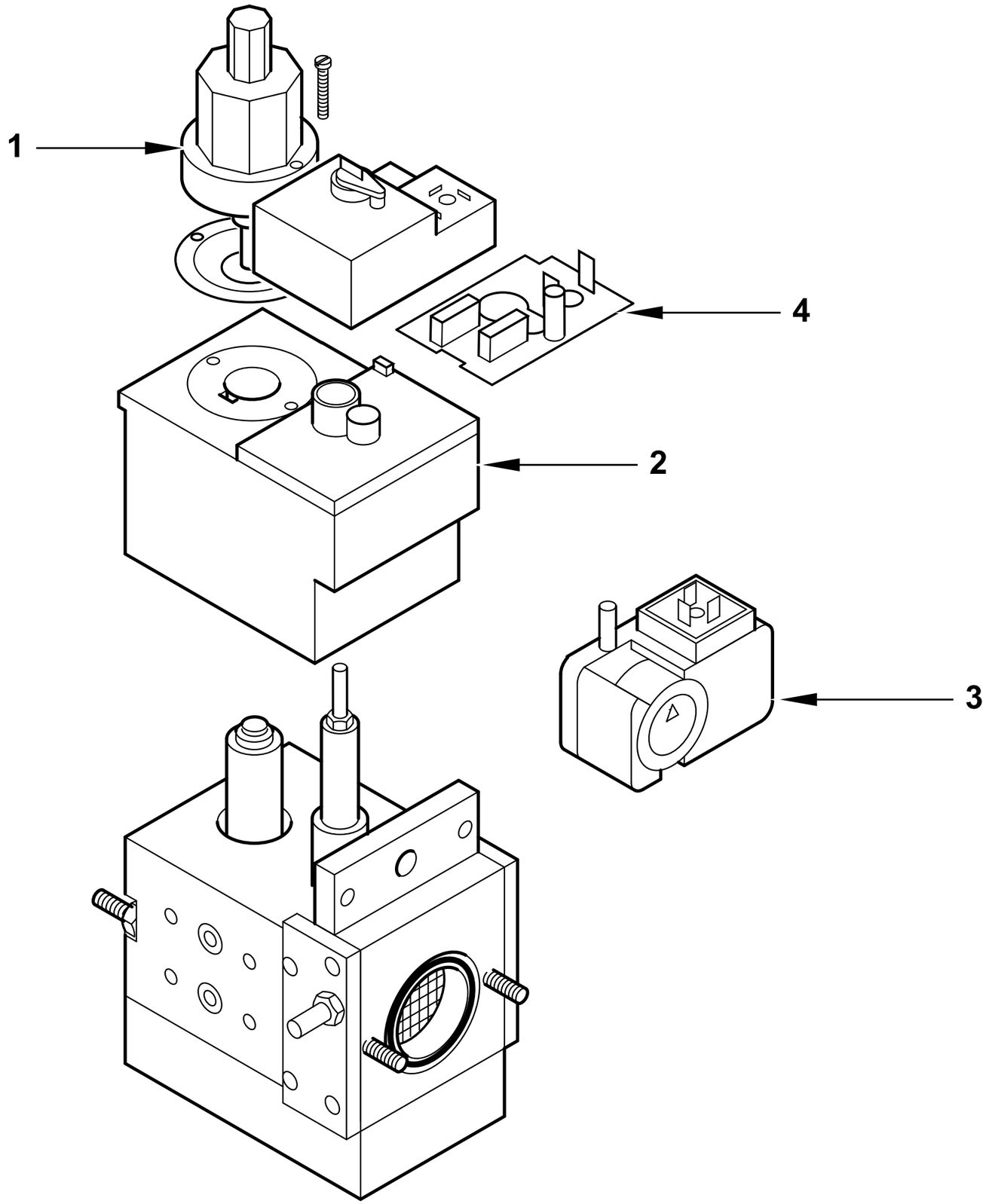

	23905 T02
dis. Balboni	visto: Gilli C.

23905 Valvola DUNGS MBDLE 412/B01

esploso 23905T02 **Lista L04**

Rif.	Codice	Descrizione
1	95549	FRENO IDRAUL. DUNGS H12/3
2	95339	BOBINA DUNGS MBDLE 410/412
3	0005040038	PRESSOSTATO GW150A5
4	95410	CIRCUITO MBDLE 410/412

Rif.	Codice	Descrizione

RAMPA GAS1 1/4" - GAS TRAIN - TREN DE GAS - RAMPE A GAZ - GASRAMPE cod.19990168

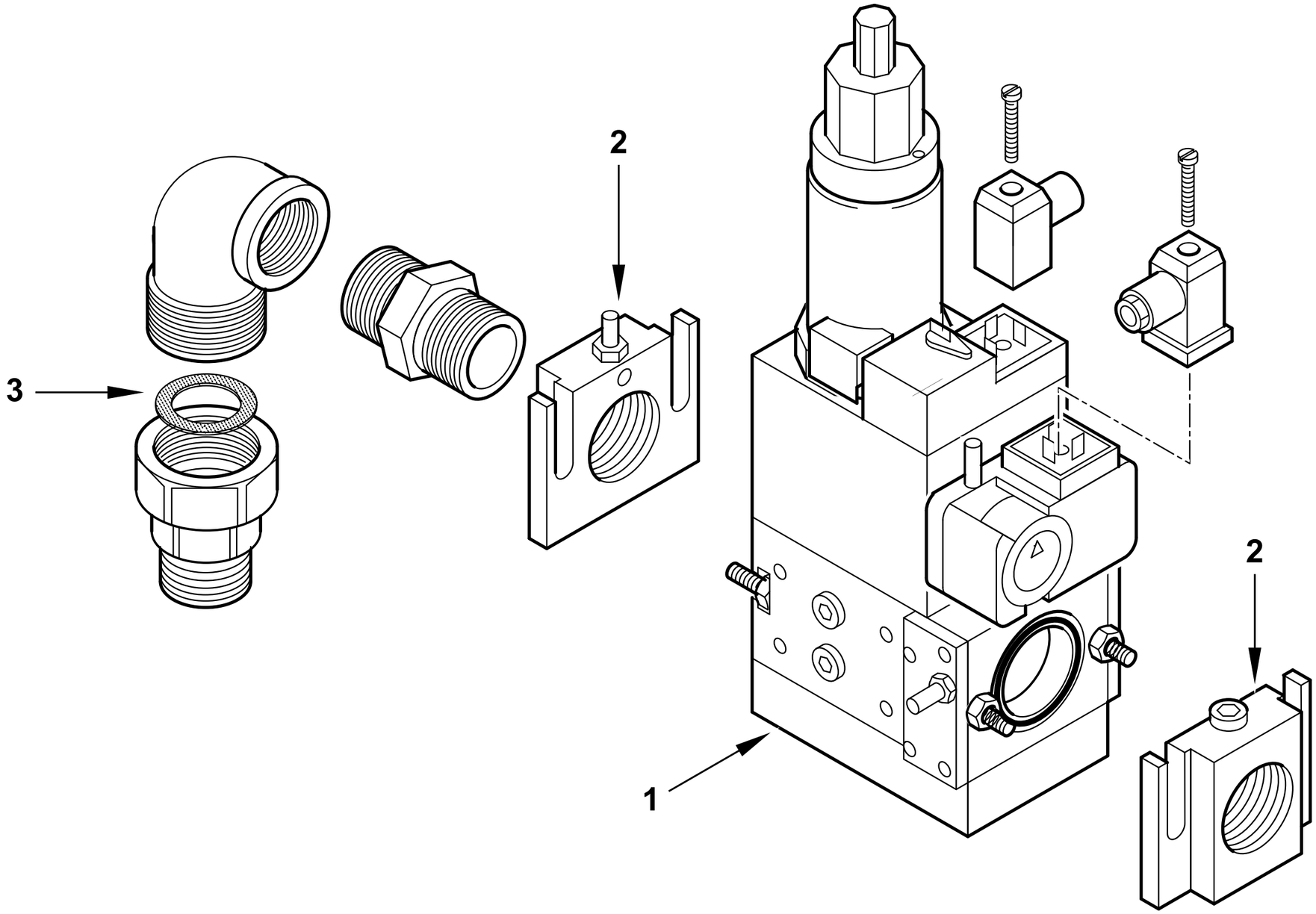

19990168 T03	dis. Balboni
Data: 02-07-2005	visto:Gilli C.

19990168 **RAMPA BM.412** esploso 19990168T03 **Lista L03**

Rif.	Codice	Descrizione
1	23946	VALVOLA DUNGS MBZRDLE 412/B01(vedi scomposizione)
2	31341	FLANGIA MONOB.DUNGS410 1"1/4
3	0005180004	GUARN.NE X GOM.BOC.PIANO 1"1/4

Rif.	Codice	Descrizione

VALVOLA GAS - GAS VALVE - VALVULA GAS - VANNE GAZ - GASVENTILE cod.23946

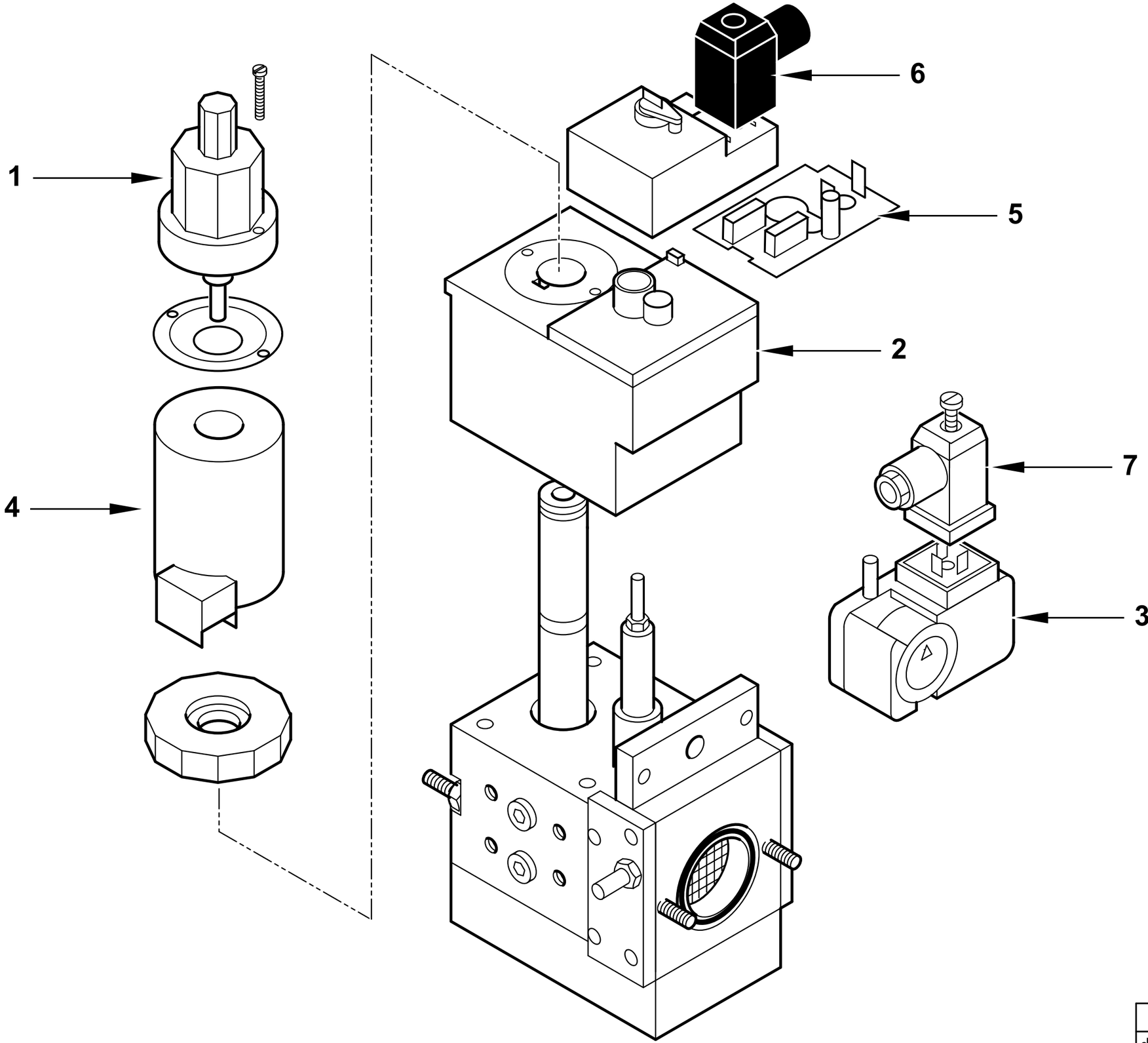

	23946 T02
dis. Balboni	visto: Gilli C.

23946 **Valvola DUNGS MBZRDLE 412/B01-S20** esploso 23946T02 **Lista L04**

Rif.	Codice	Descrizione
1	95549	FRENO IDRAULICO H12/3
2	95359	BOBINA DUNGS MBZR 410/415 1°
3	0005040038	PRESSOSTATO GW150A5
4	95459	BOBINA DUNGS MBZR 410/415 2°
5	95455	CIRCUITO DUNGS NR500
6	23521	CONNETTORE 12B NERO M20
7	23522	CONNETTORE 14A GRIGIO M20

Rif.	Codice	Descrizione

RAMPA GAS - GAS TRAIN - TREN DE GAS - RAMPE A GAZ - GASRAMPE cod.19990235

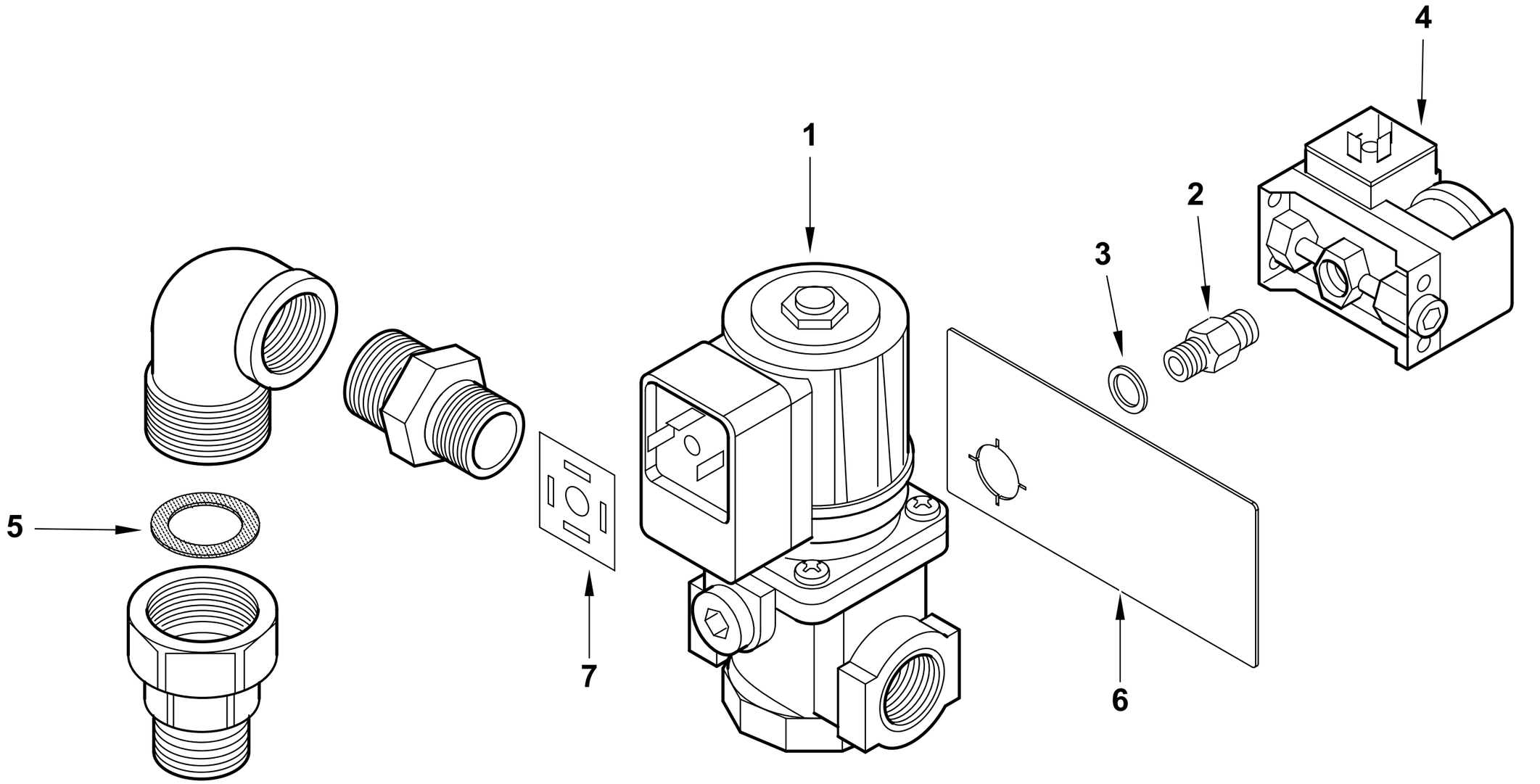

19990235 T04	dis. Balboni
Data: 27-02-2017	visto: Gilli C.

19990235 **RAMPA MV.15B.0105 4P**

Esploso **19990235T04** **Lista L04**

Rif.	Codice	Descrizione
1	0006100036	VALV.BRAHMA EG12.L GFD ½"
	0004050050	BOBINA BRAHMA BE6GFD
2	0006020639	NIPPLO 1/4"X1/4"X43 PRES.+TARG
3	4987	RONDELLA RAME 13,5X18X2
4	23855	PRESSOSTATO DUNGS GW50A6
5	0005180002	GUARN.NE X GOM.BOC.PIANO ¾"
6	0006020635	PIASTRINA TARGHETTA RAMPA GAS
7	0005130036	GUARNIZIONE CONNETTORE 4POLI

Rif.	Codice	Descrizione

RAMPA GAS 1/2"- GAS TRAIN - TREN DE GAS - RAMPE A GAZ - GASRAMPE cod.19990338

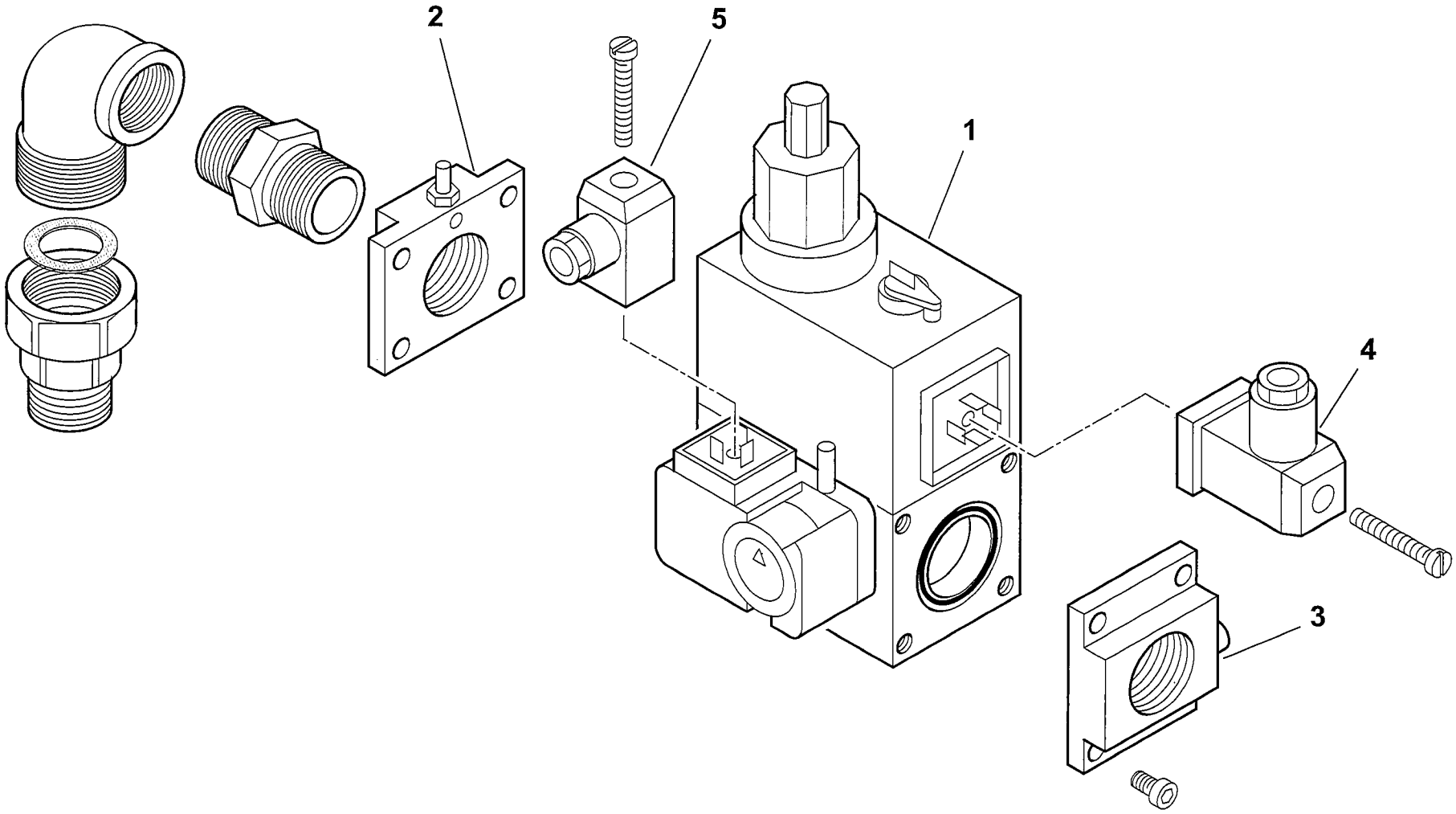

19990338 T02	dis. Balboni
Data: 01-07-2005	visto:Gilli C.

19990338 Rampa gas 1/2" MM.403

esploso 19990338T02 **Lista L02**

Rif.	Codice	Descrizione
1	31420	VALVOLA DUNGS MBDLE 403/B01(vedi scomposizione)
2	0005090045	FLANGIA+P
3	0005090044	FLANGIA MONOB.DUNGS403 ½"
4	23522	CONNETTORE 14A GRIGIO
5	23521	CONNETTORE 12B NERO

Rif.	Codice	Descrizione

VALVOLA GAS - GAS VALVE - VALVULA GAS - VANNE GAZ - GASVENTILE cod.31420

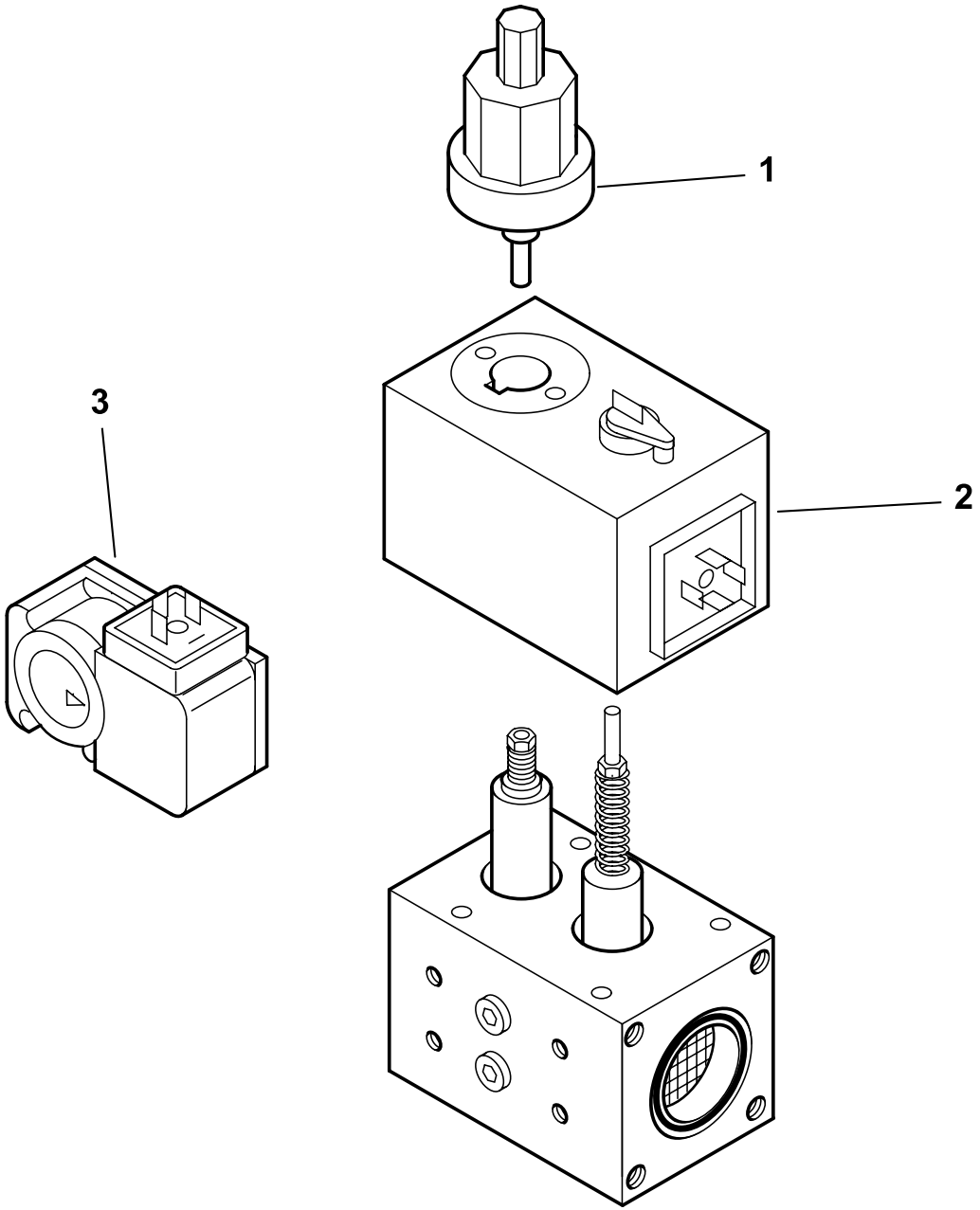

	31420 T01
dis. Balboni	visto: Gilli C.

31420 Valvola DUNGS MBDLE 403/B01

esploso 31420T01 **Lista L03**

Rif.	Codice	Descrizione
1	0004050041	FRENO IDRAULICO DUNGS H13
2	0004050005	BOBINA DUNGS MBDLE 403
3	0005040038	PRESSOSTATO GW150A5

Rif.	Codice	Descrizione

RAMPA GAS 1"1/2 - GAS TRAIN - TREN DE GAS - RAMPE A GAZ - GASRAMPE cod.19990404

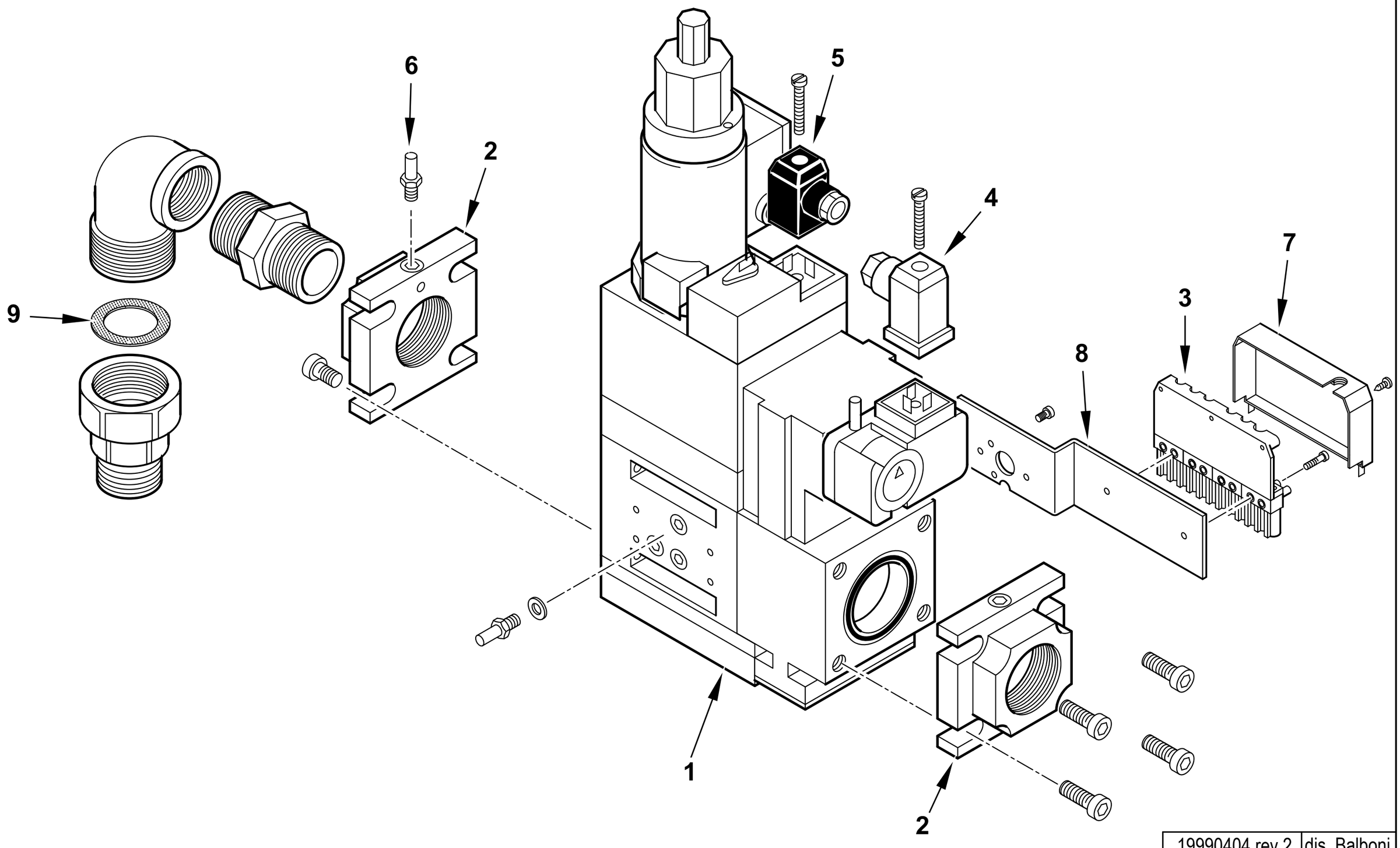

19990404 rev.2	dis. Balboni
Data: 02-07-2005	visto:Gilli C.

19990404 **Rampa gas 1" 1/2 BM.415 12P** esploso **19990404** **rev.2**

Rif.	Codice	Descrizione
1	0005090113	VALVOLA DUNGS MBZRDLE 415/B01 S22 (vedi scomposizione)
2	0005090008	FLANGIA MONOB.DUNGS415 1"1/2
3	0005130160	CONNETTORE 12 POLI MASCHIO
4	23522	CONNETTORE GRIGIO
5	23521	CONNETTORE NERO
6	31483	PRESA PRESSIONE 1/8"
7	0005130161	COPERCHIO CONNETTORE
8	0006020291	STAFFA CONN.RE 12P DUNGS415
9	0005180005	GUARN.NE X GOM.BOC.PIANO 1"1/2

Rif.	Codice	Descrizione

VALVOLA GAS - GAS VALVE - VALVULA GAS - VANNE GAZ - GASVENTILE cod.0005090113

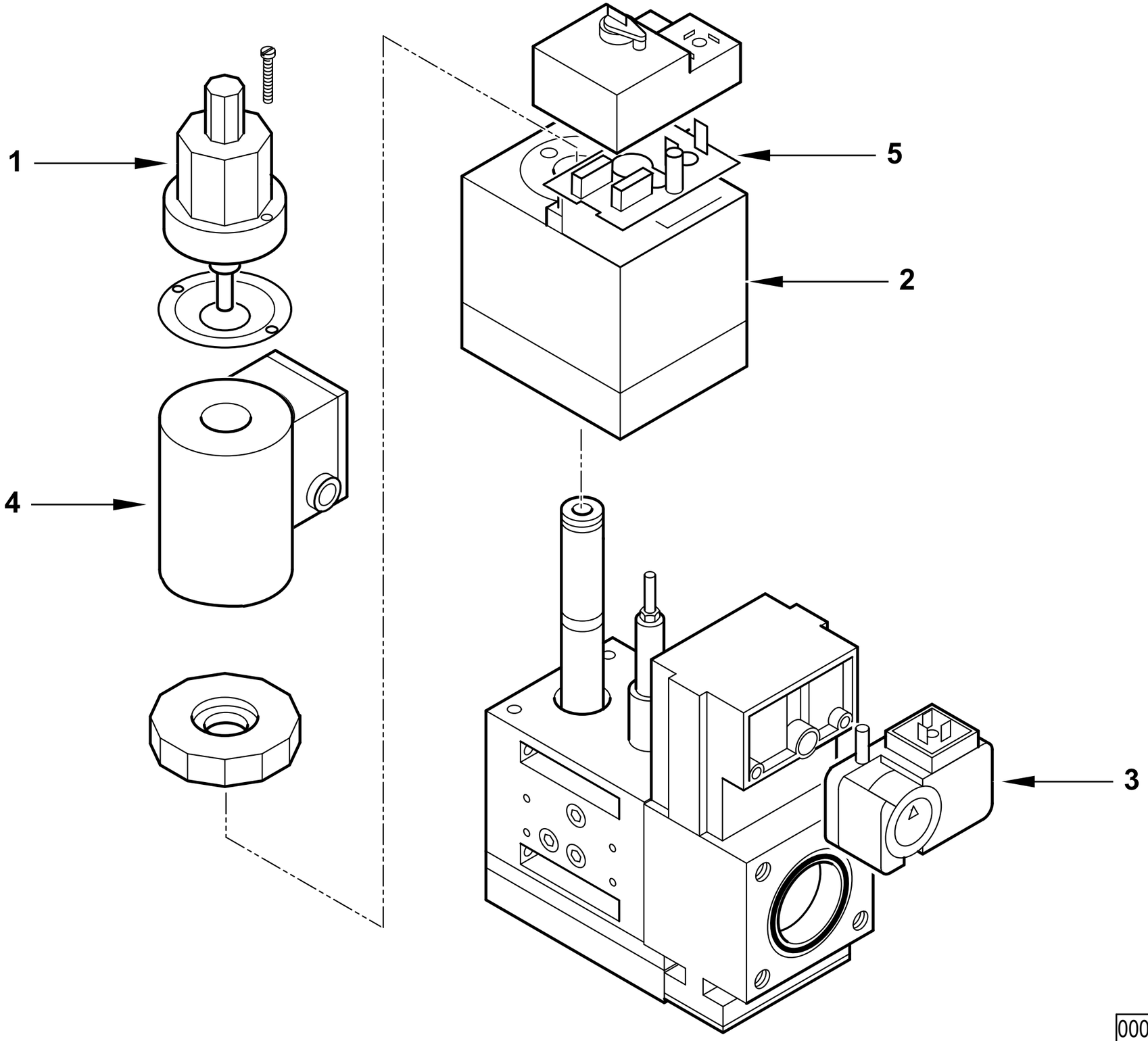

0005090113 rev.1	dis. Balboni
Data: 02-07-2005	visto:Gilli C.

0005090113 **VALV.DUNGS MBZRDLE 415/B01 S22**

esploso 0005090113 **rev.1**

Rif.	Codice	Descrizione
1	95549	FRENO IDRAULICO DUNGS H12/3
2	0004050006	BOBINA MBZR 415 1° STADIO
3	0005040038	PRESSOSTATO GW150A5
4	0004050089	BOBINA DUNGS MBZR 415 S22 2° STADIO
5	95455	CIRCUITO DUNGS NR500

Rif.	Codice	Descrizione

RAMPA GAS 2" - GAS TRAIN - TREN DE GAS - RAMPE A GAZ - GASRAMPE cod.19990405

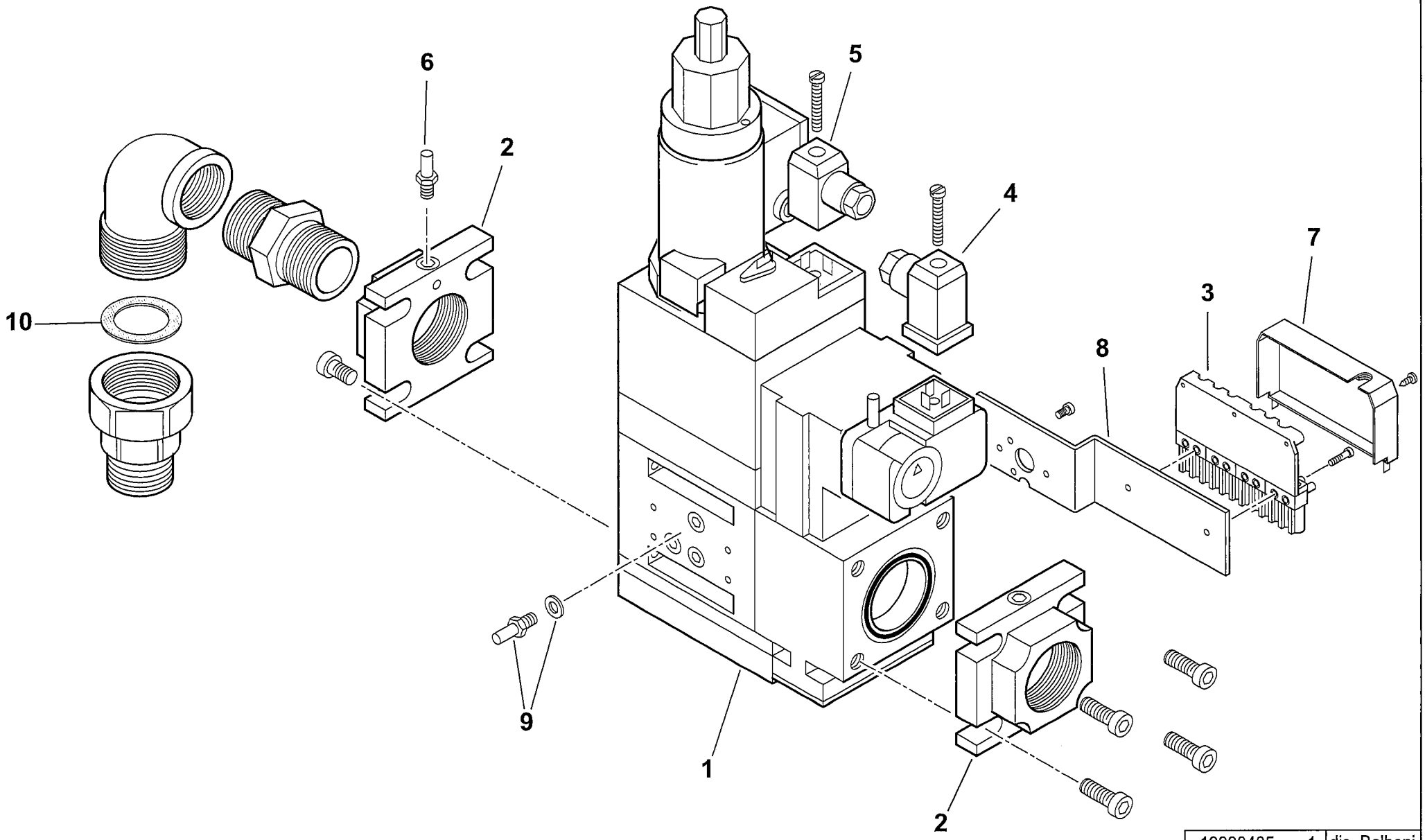

19990405 rev.1	dis. Balboni
Data: 01-07-2005	visto:Gilli C.

19990405 Rampa gas 2" BM.420 12P

esploso **19990405 rev.1**

Rif.	Codice	Descrizione
1	0005090114	VALVOLA DUNGS MBZRDLE 420/B01 (vedi scomposizione)
2	0005090115	FLANGIA 2"
3	0005130160	CONNETTORE 12 POLI MASCHIO
4	23522	CONNETTORE GRIGIO
5	23521	CONNETTORE 12B NERO ANTISTRAP.
6	31483	PRESA PRESSIONE 1/8"
7	0005130161	COPERCHIO CONNETTORE
8	0006020291	STAFFA
9	0005090100	PRESA PRESSIONE 1//8"+ GUARNIZIONE
10	0005180006	GUARN.NE X GOM.BOC.PIANO 2" 78x60,5x2

Rif.	Codice	Descrizione

VALVOLA GAS - GAS VALVE - VALVULA GAS - VANNE GAZ - GASVENTILE cod.0005090114

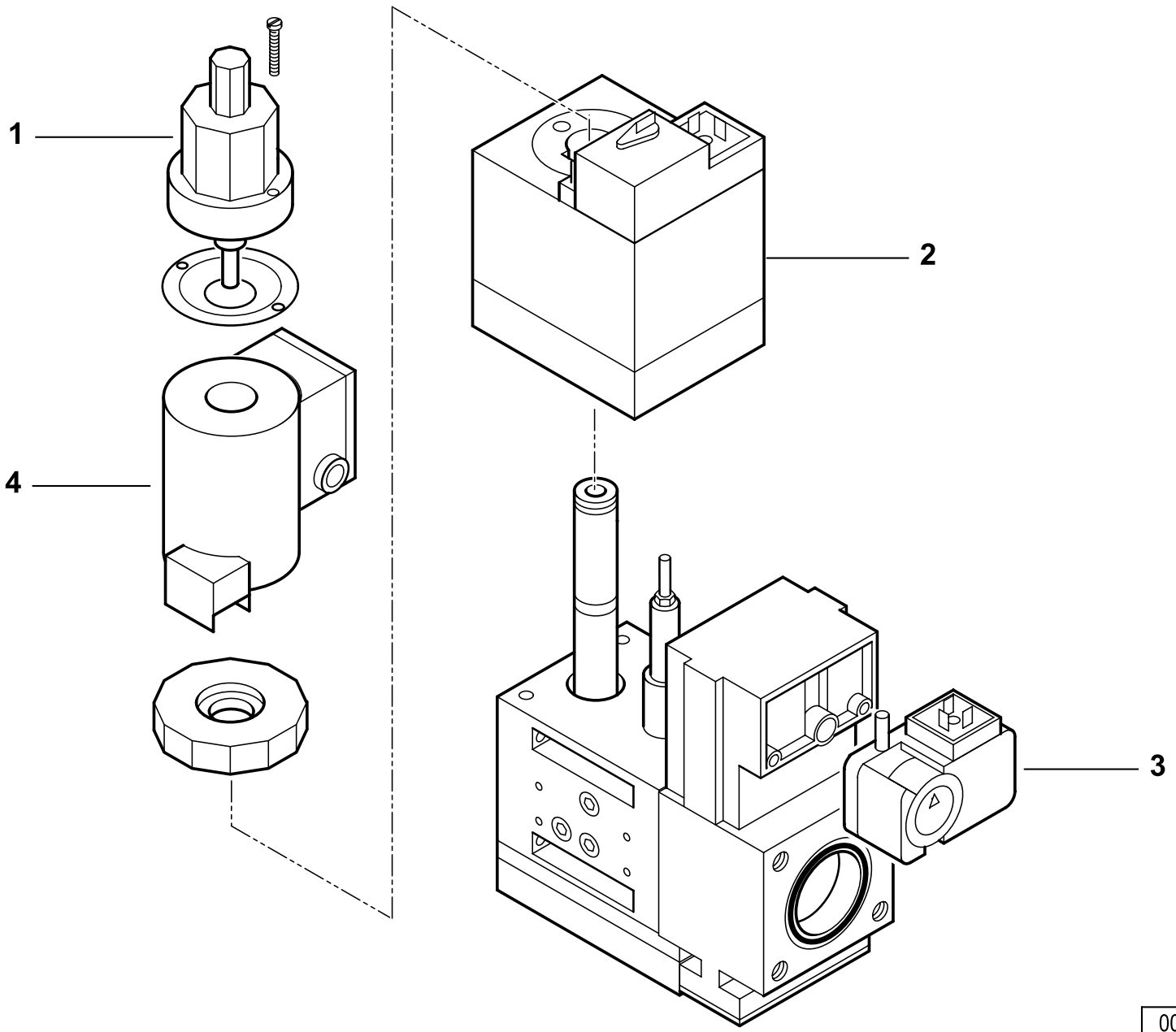

0005090114	dis. Balboni
Data: 10-10-2006	visto:Gilli C.

0005090114 Valvola DUNGS MBZRDLE 420/B01 S22

Esploso 0005090114 **rev.0**

Rif.	Codice	Descrizione
1	0005090139	FRENO IDRAUL. DUNGS H12/6
2	0004050007	BOBINA DUNGS MBZR 420 1°ST
3	0005040038	PRESSOSTATO GW150A5
4	0004050008	BOBINA DUNGS MBZR 420 2°ST

Rif.	Codice	Descrizione

RAMPA GAS 1"1/4 - GAS TRAIN - TREN DE GAS - RAMPE A GAZ - GASRAMPE cod.19990410

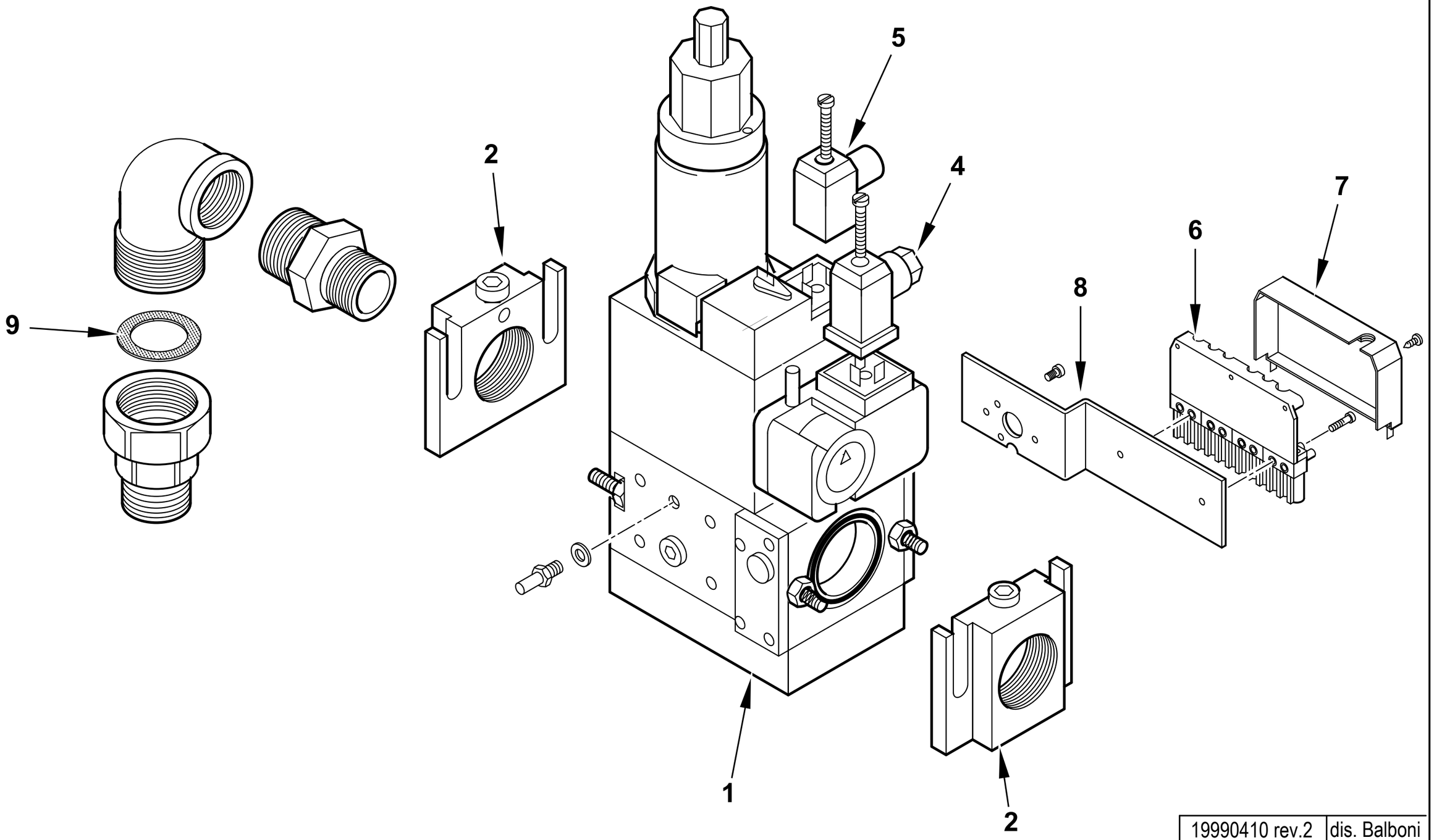

19990410 rev.2	dis. Balboni
Data: 02-07-2005	visto:Gilli C.

19990410 **RAMPA BM.412 12P**

esploso 19990410 **rev.2**

Rif.	Codice	Descrizione
1	23946	VALVOLA MBZRDLE 412/BO1(vedi scomposizione)
2	31341	FLANGIA 1"1/4
4	23522	CONNETTORE GRIGIO
5	23521	CONNETTORE NERO
6	0005130160	CONNETTORE 12 POLI MASCHIO
7	0005130161	COPERCHIO CONNETTORE
8	0006020291	STAFFA
9	0005180005	GUARN.NE X GOM.BOC.PIANO 1"1/2

Rif.	Codice	Descrizione

VALVOLA GAS - GAS VALVE - VALVULA GAS - VANNE GAZ - GASVENTILE cod.23946

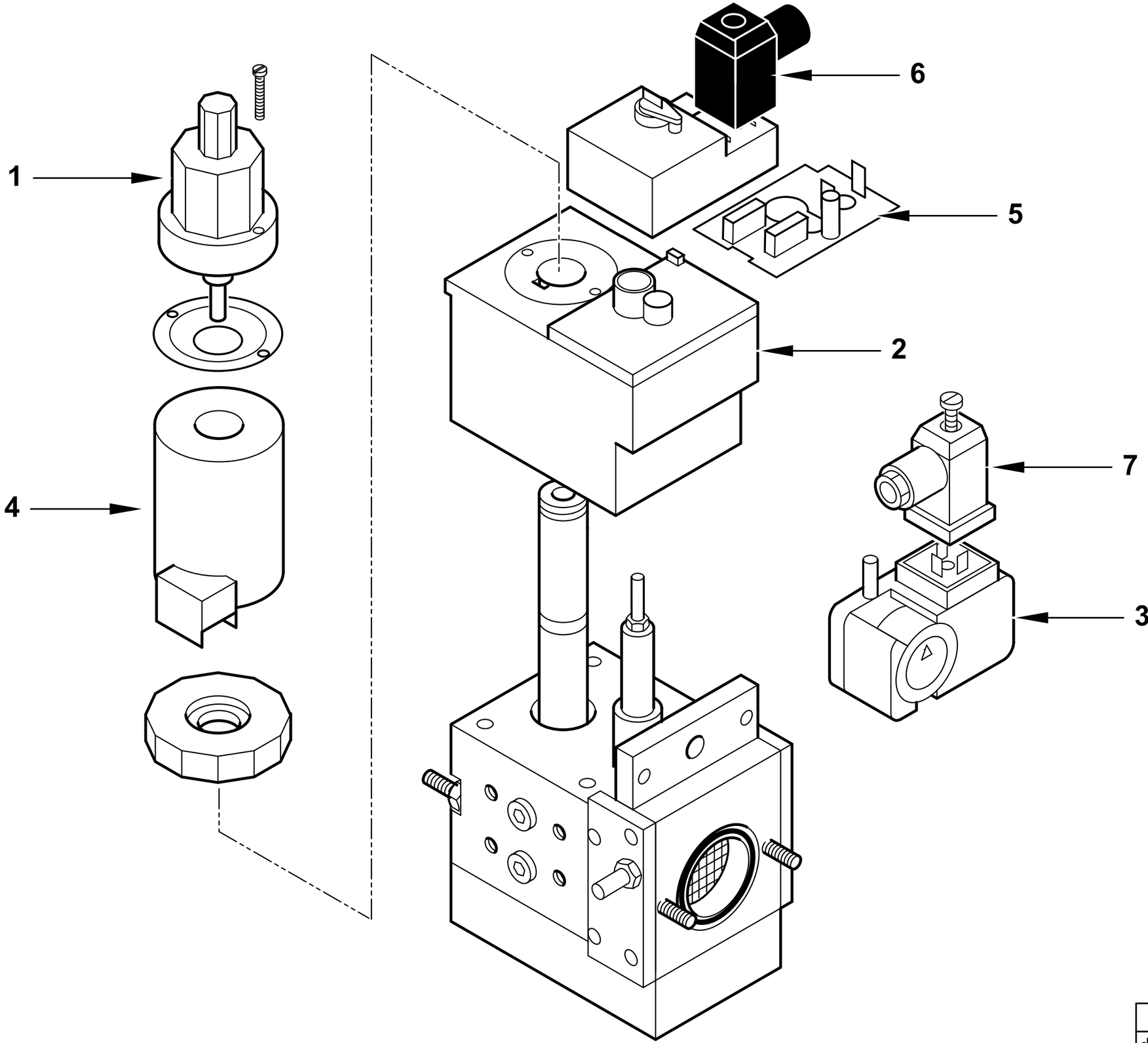

	23946 T02
dis. Balboni	visto: Gilli C.

23946 **Valvola DUNGS MBZRDLE 412/B01-S20** esploso 23946T02 **Lista L04**

Rif.	Codice	Descrizione
1	95549	FRENO IDRAULICO H12/3
2	95359	BOBINA DUNGS MBZR 410/415 1°
3	0005040038	PRESSOSTATO GW150A5
4	95459	BOBINA DUNGS MBZR 410/415 2°
5	95455	CIRCUITO DUNGS NR500
6	23521	CONNETTORE 12B NERO M20
7	23522	CONNETTORE 14A GRIGIO M20

Rif.	Codice	Descrizione

RAMPA GAS 1"1/4 - GAS TRAIN - TREN DE GAS - RAMPE A GAZ - GASRAMPE cod.19990411

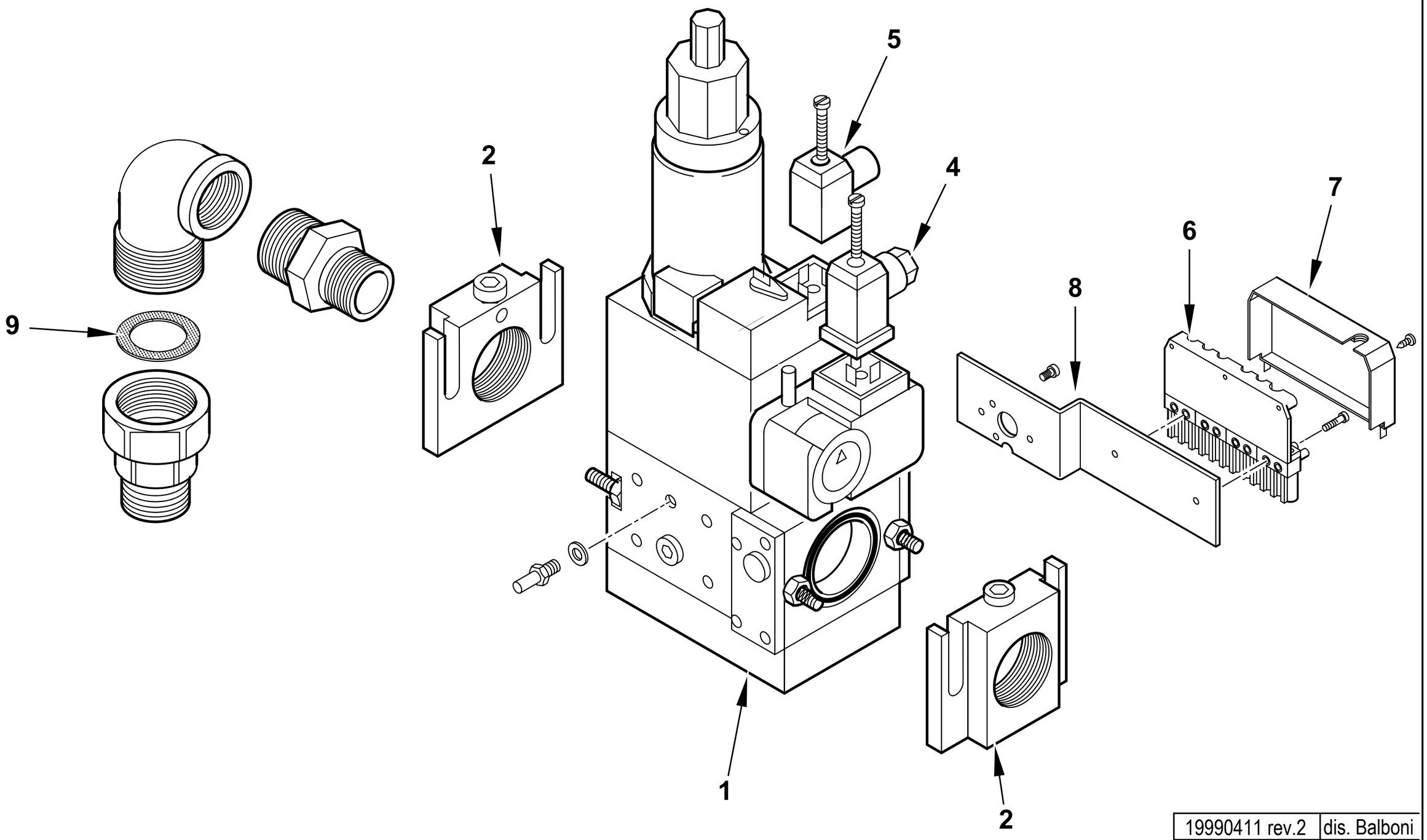

19990411 rev.2	dis. Balboni
Data: 02-07-2005	visto:Gilli C.

19990411 **RAMPA BM.410 12P**

esploso 19990411 **rev.2**

Rif.	Codice	Descrizione
1	23026	VALVOLA MBZRDLE 410/BO1 S20 (vedi scomposizione)
2	31341	FLANGIA MONOB.DUNGS410 1"1/4
4	23522	CONNETTORE GRIGIO
5	23521	CONNETTORE 12B NERO M20
6	0005130160	CONNETTORE 12 POLI MASCHIO
7	0005130161	COPERCHIO CONNETTORE
8	0006020291	STAFFA CONN.RE 12P DUNGS415
9	0005180005	GUARN.NE X GOM.BOC.PIANO 1"1/2

Rif.	Codice	Descrizione

VALVOLA GAS - GAS VALVE - VALVULA GAS - VANNE GAZ - GASVENTILE cod.23026

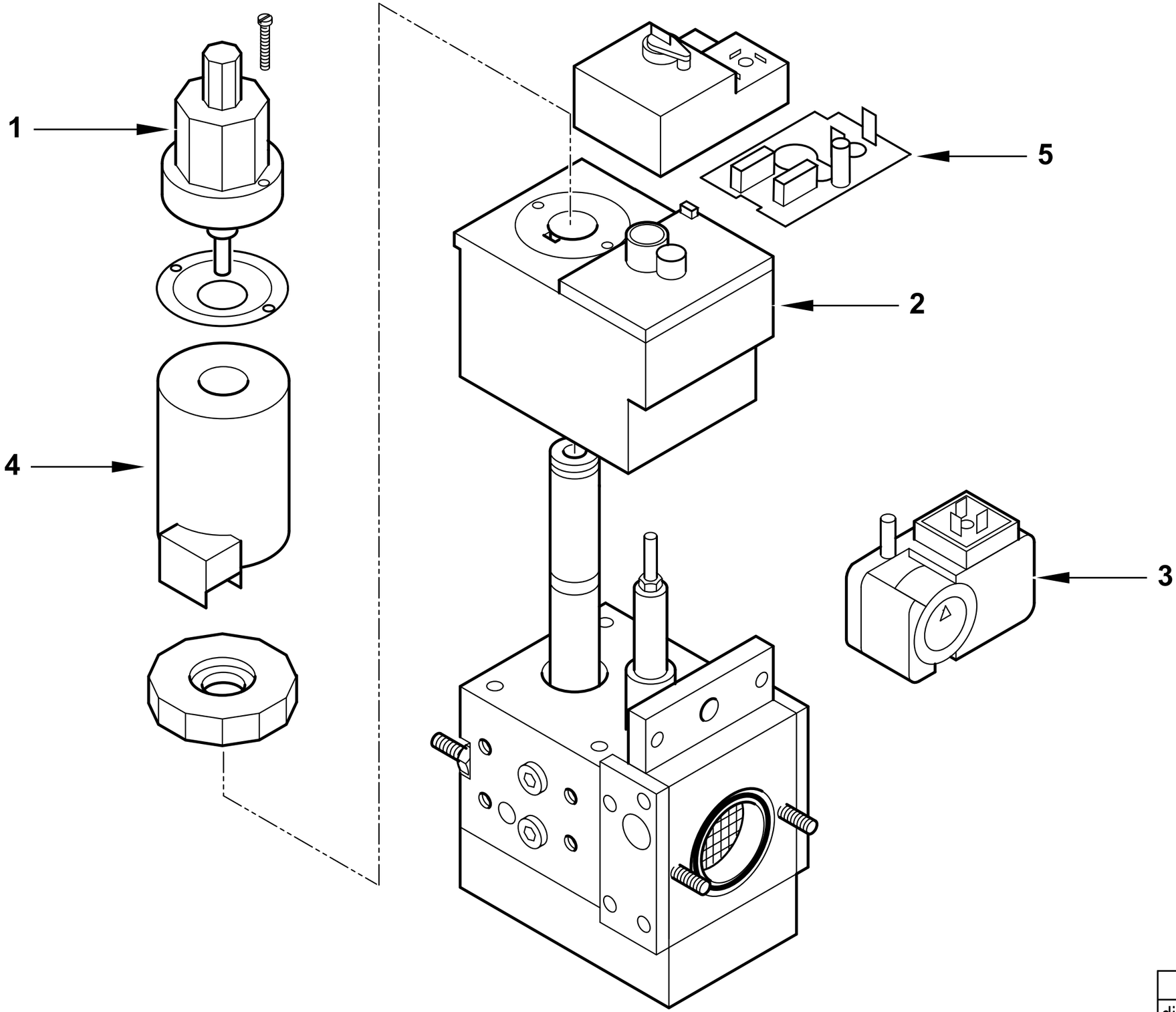

	23026 T02
dis. Balboni	visto: Gilli C.

23026 **VALV.DUNGS MBZRDLE 410/B01 S20**

esploso 23026T02 **Lista L04**

Rif.	Codice	Descrizione
1	95549	FRENO IDRAULICO
2	95359	BOBINA DUNGS MBZR 410/415 1°ST
3	0005040038	PRESSOSTATO GW150A5
4	95459	BOBINA DUNGS MBZR 410/415 2°ST
5	95455	CIRCUITO DUNGS NR500

Rif.	Codice	Descrizione

RAMPA GAS 3/4"- GAS TRAIN - TREN DE GAS - RAMPE A GAZ - GASRAMPE cod.19990440

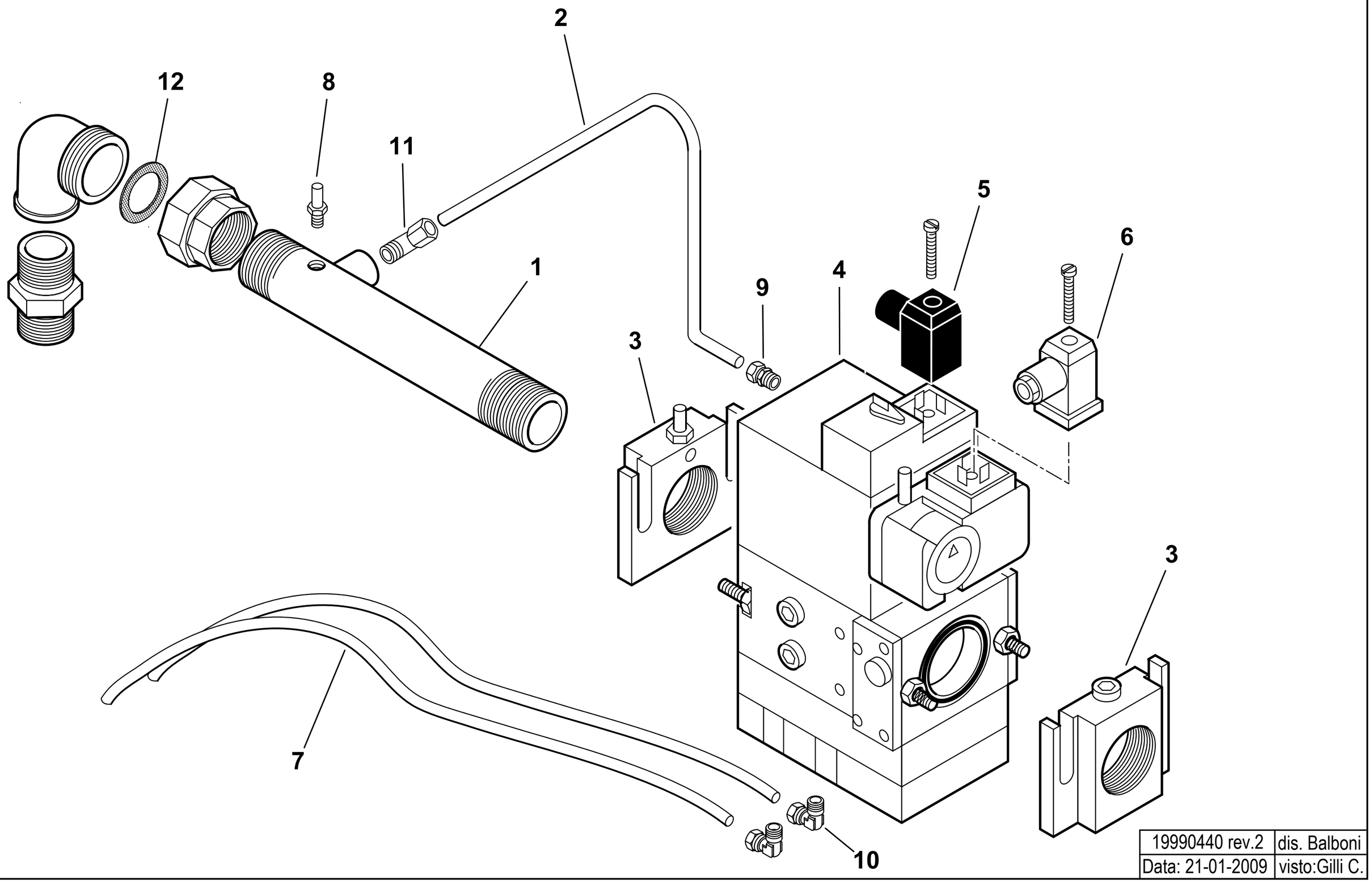

19990440 rev.2	dis. Balboni
Data: 21-01-2009	visto:Gilli C.

19990440 **Rampa gas 3/4" M407-S10 B01**

esploso **19990440** **rev.2**

Rif.	Codice	Descrizione
1	54158	TUBO COL.TO VALV. 3/4"X200+T
2	0006020195	TUBO PRESSIONE GAS
3	31338	FLANGIA MONOB.DUNGS405 ¾"
4	0005090126	VALVOLA DUNGS MBVEF 407/BO1
	0004050082	BOBINA DUNGS MB-VEF 407
	0005040038	PRESSOSTATO DUNGS GW150A5 MON
5	23521	CONNETTORE 12B NERO ANTISTRAP.
6	23522	CONNETTORE 14A GRIGIO ANTISTR.
7	0005250206	TUBO RILSAN BLU
8	31483	PRESA PRESSIONE 1/8"
9	30987	RACCORDO WOSS D8 1/8" DIR.
10	0005150110	RACCORDO WOSS 1/8"
11	23867	RACCORDO WOSS D8 1/4" GOM.
12	0005180002	GUARN.NE X GOM.BOC.PIANO ¾"

Rif.	Codice	Descrizione

RAMPA GAS 1"1/4 - GAS TRAIN - TREN DE GAS - RAMPE A GAZ - GASRAMPE cod.19990441

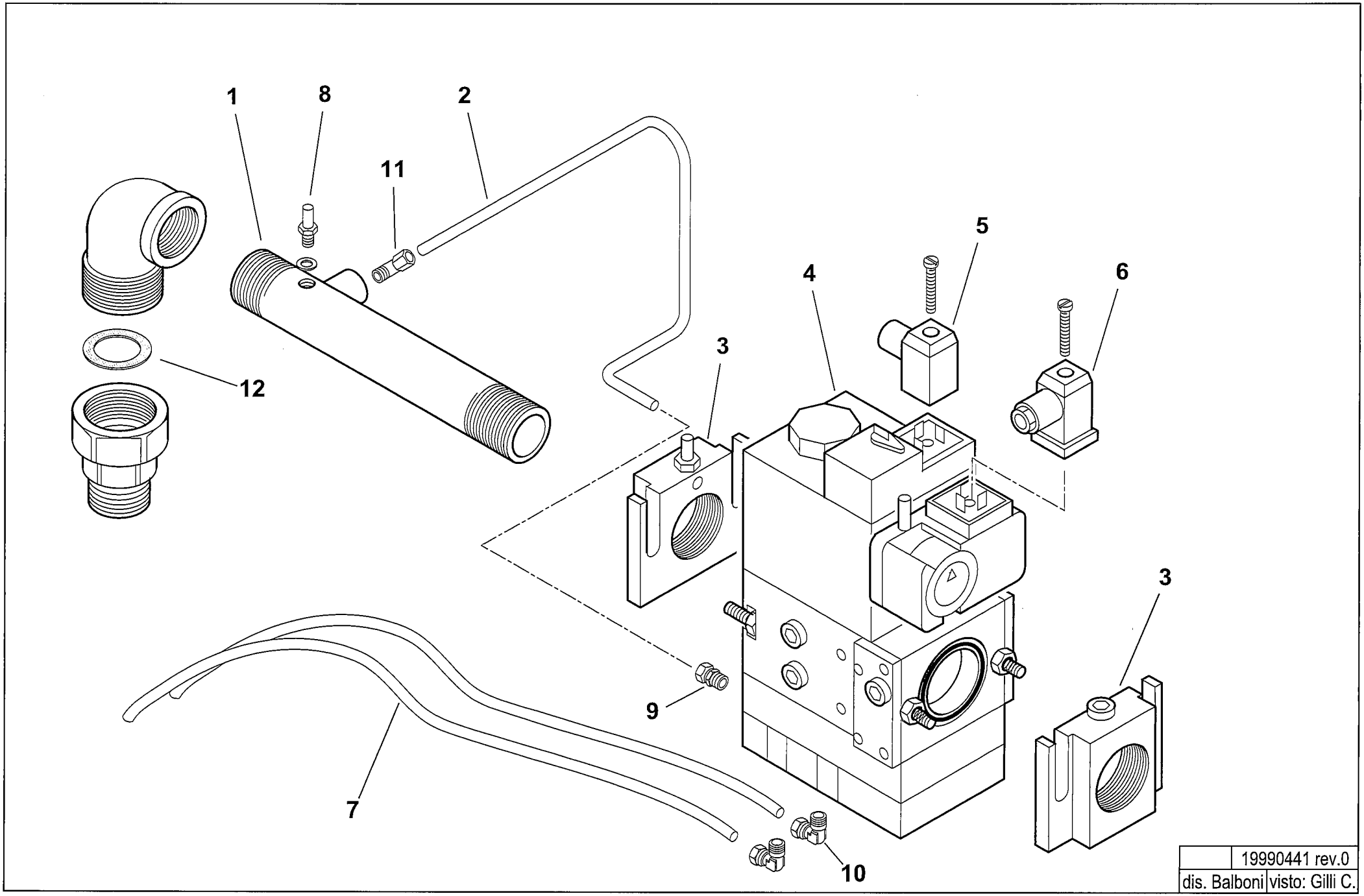

	19990441 rev.0
dis. Balboni	visto: Gilli C.

19990441 **Rampa gas 1"1/4 M412-S10 B01**

esploso **19990441 rev.0**

Rif.	Codice	Descrizione
1	0006020192	TUBO COL.TO VALV. 1"1/4X300+T
2	0006020196	TUBO PRESSIONE GAS MB-VEF412
3	31341	FLANGIA MONOB.DUNGS410 1"1/4
4	0005090127	VALVOLA DUNGS MBVEF 412/BO1
	0004050067	BOBINA DUNGS MB-VEF410/412/415
	0005040038	PRESSOSTATO DUNGS GW150A5 MON
5	23521	CONNETTORE 12B NERO ANTISTRAP.
6	23522	CONNETTORE 14A GRIGIO ANTISTR.
7	0005250206	TUBO RILSAN BLU D=8X6 PA11
8	31483	PRESA DI PRESSIONE 1/8"
9	30987	RACCORDO WOSS D8 1/8" DIR.
10	0005150110	RACCORDO WOSS 1/8"
11	23867	RACCORDO WOSS D8 1/4" GOM.
12	0005180004	GUARN.NE X GOM.BOC.PIANO 1"1/4

Rif.	Codice	Descrizione

RAMPA GAS 1"1/2 - GAS TRAIN - TREN DE GAS - RAMPE A GAZ - GASRAMPE cod.19990442

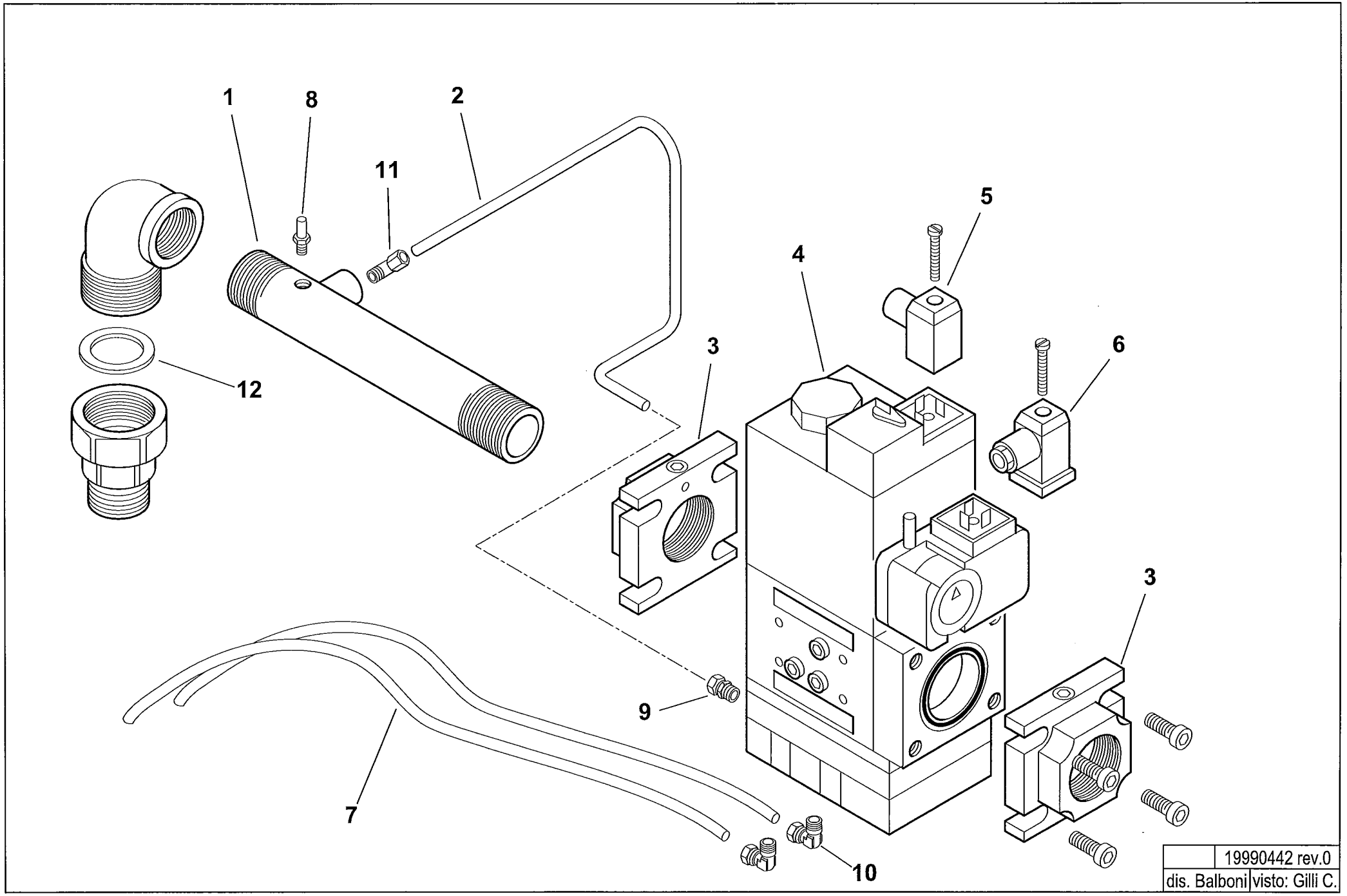

	19990442 rev.0
dis. Balboni	visto: Gilli C.

19990442 Rampa gas 1"1/2 M415-S10

esploso **19990442 rev.0**

Rif.	Codice	Descrizione
1	34995	TUBO COL.TO VALV. 1"1/2X340+T
2	0006020197	TUBO PRESSIONE GAS
3	0005090008	FLANGIA MONOB.DUNGS415 1"1/2
4	0005090128	VALVOLA DUNGS MBVEF 415/BO1 S10
	0004050067	BOBINA DUNGS MB-VEF410/412/415
	0005040038	PRESSOSTATO DUNGS GW150A5 MON
5	23521	CONNETTORE NERO
6	23522	CONNETTORE GRIGIO
7	0005250206	TUBO RILSAN BLU
8	31483	PRESA PRESSIONE
9	30987	RACCORDO WOSS 1/8"
10	0005150110	RACCORDO GOMITO SNOD. 1/8" D=8
11	23867	RACCORDO WOSS 1/4"
12	0005180005	GUARN.NE X GOM.BOC.PIANO 1"1/2

Rif.	Codice	Descrizione

RAMPA GAS 2"- GAS TRAIN - TREN DE GAS - RAMPE A GAZ - GASRAMPE cod.19990443

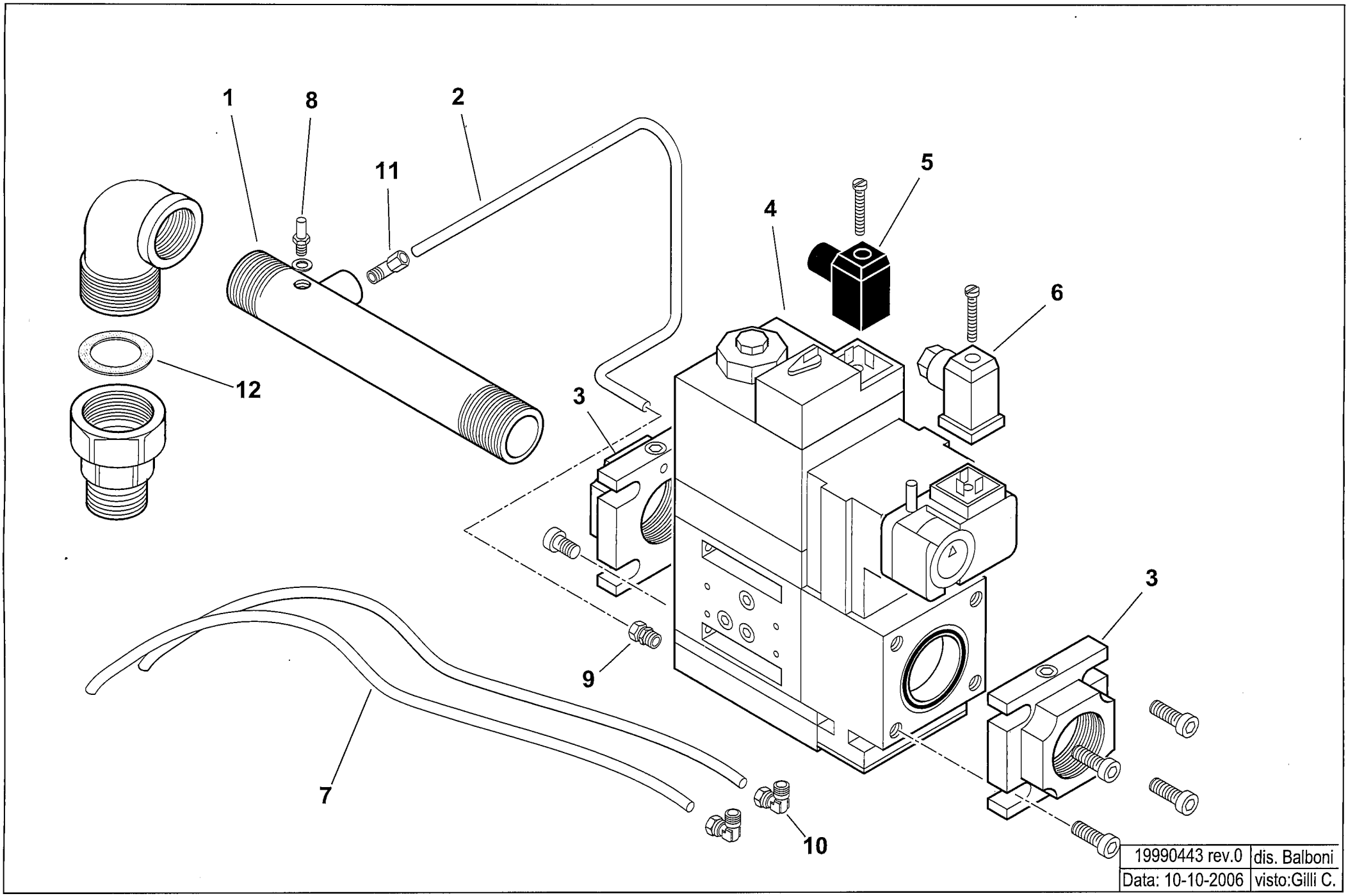

19990443 rev.0	dis. Balboni
Data: 10-10-2006	visto:Gilli C.

19990443 **Rampa gas 2" M420-S10**

esploso **19990443** **rev.0**

Rif.	Codice	Descrizione
1	0010010014	TUBO COL.TO VALV. 2"X320+T1/4"
2	0006020198	TUBO PRESSIONE GAS MB-VEF420
3	0005090115	FLANGIA MONOB.DUNGS415 2"
4	0005090129	VALVOLA DUNGS MBVEF 420/BO1
	0004050069	BOBINA DUNGS MB-VEF 420
	0005040038	PRESSOSTATO DUNGS GW150A5 MON
5	23521	CONNETTORE NERO
6	23522	CONNETTORE GRIGIO
7	0005250206	TUBO RILSAN BLU
8	31483	PRESA PRESSIONE 1/8" CON.
9	30987	RACCORDO WOSS D8 1/8" DIR.
10	0005150110	RACCORDO GOMITO SNOD. 1/8" D=8
11	23867	RACCORDO WOSS D8 1/4" GOM.
12	0005180006	GUARN.NE X GOM.BOC.PIANO 2"

Rif.	Codice	Descrizione

RAMPA GAS 3/4"- GAS TRAIN - TREN DE GAS - RAMPE A GAZ - GASRAMPE cod.19990447

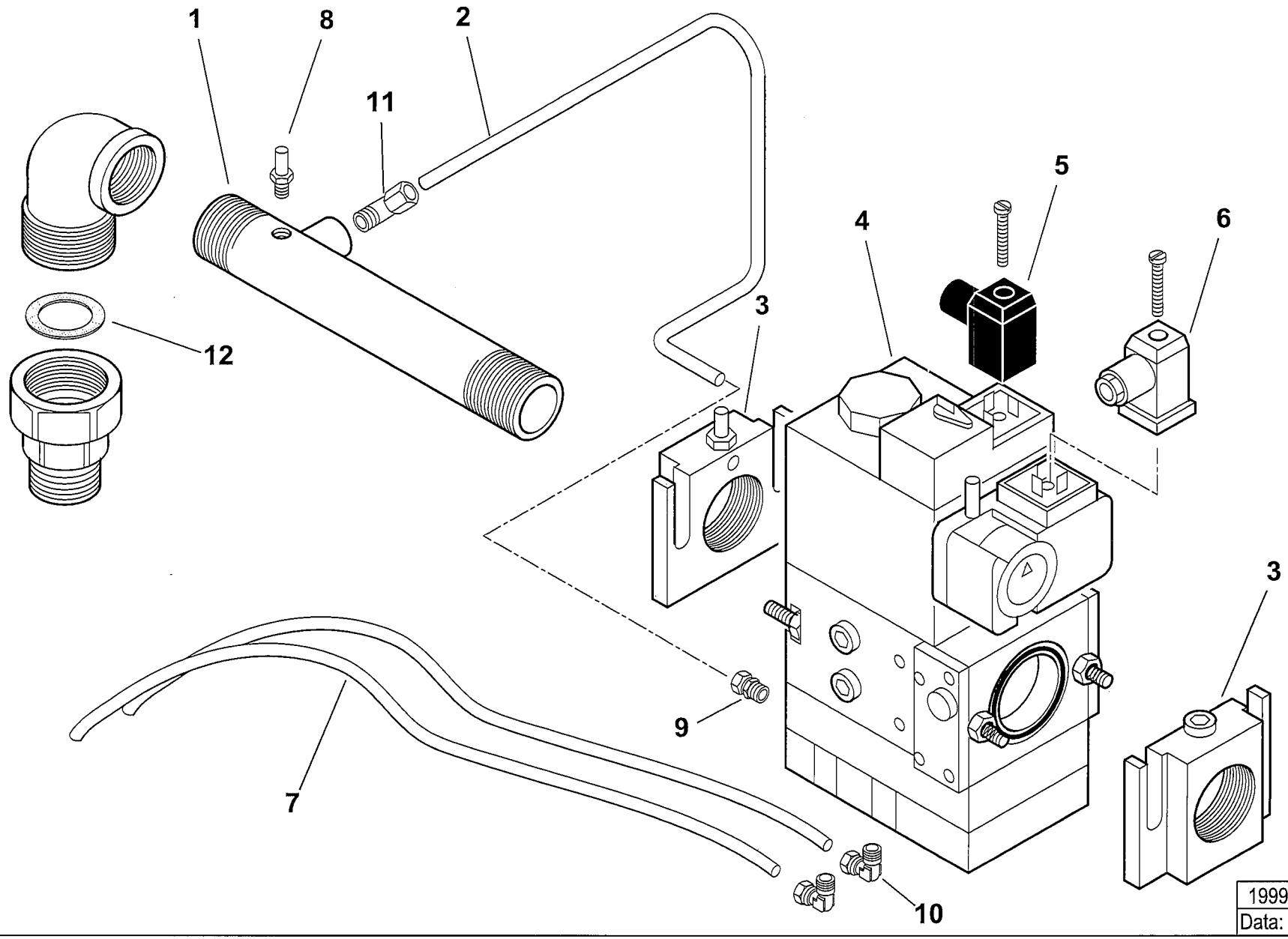

19990447 rev.0	dis. Balboni
Data: 10-10-2006	visto:Gilli C.

19990447 Rampa gas 3/4" M407-S30 B01

esploso **19990447 rev.0**

Rif.	Codice	Descrizione
1	54158	TUBO COL.TO VALV. 3/4"X200+T
2	0006020195	TUBO PRESSIONE GAS MB-VEF407
3	31338	FLANGIA MONOB.DUNGS405 ¾"
4	0005090140	VALVOLA DUNGS MBVEF 407/BO1 S30
	0004050082	BOBINA DUNGS MB-VEF 407
	0005040038	PRESSOSTATO DUNGS GW150A5 MON
5	23521	CONNETTORE NERO
6	23522	CONNETTORE GRIGIO
7	0005250206	TUBO RILSAN BLU D=8X6 PA11
8	31483	PRESA PRESSIONE 1/8"
9	30987	RACCORDO WOSS D8 1/8" DIR.
10	0005150110	RACCORDO WOSS 1/8"
11	23867	RACCORDO WOSS D8 1/4" GOM.
12	0005180002	GUARN.NE X GOM.BOC.PIANO ¾"

Rif.	Codice	Descrizione

RAMPA GAS 1"1/4 - GAS TRAIN - TREN DE GAS - RAMPE A GAZ - GASRAMPE cod.19990448

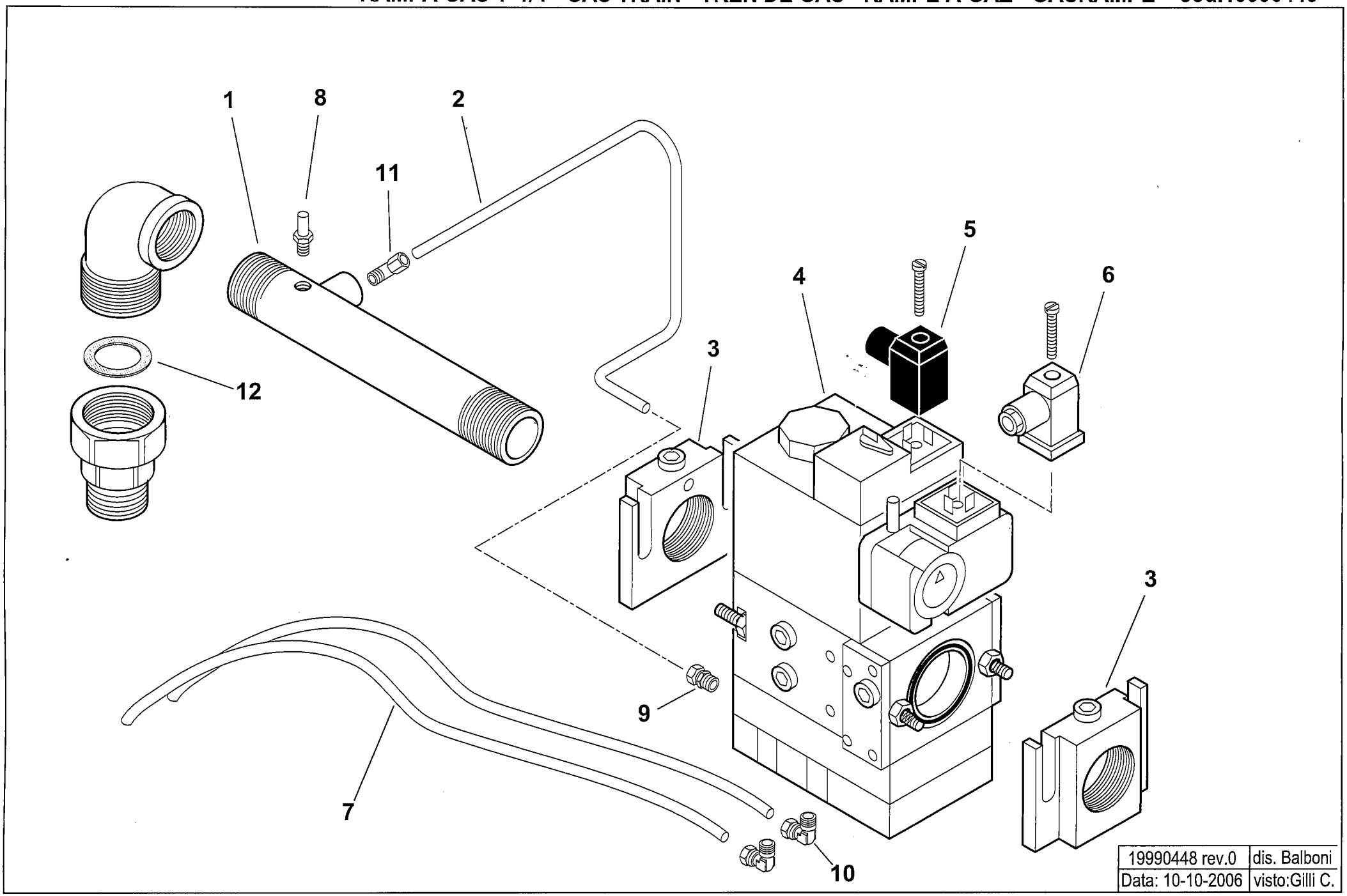

19990448 rev.0	dis. Balboni
Data: 10-10-2006	visto:Gilli C.

19990448 **Rampa gas 1"1/4 M412-S30 B01**

esploso **19990448 rev.0**

Rif.	Codice	Descrizione
1	0006020192	TUBO COL.TO VALV. 1"1/4X300+T
2	0006020196	TUBO PRESSIONE GAS MB-VEF412
3	31341	FLANGIA MONOB.DUNGS410 1"1/4
4	0005090141	VALVOLA DUNGS MBVEF 412/BO1 S30
	0004050067	BOBINA DUNGS MB-VEF410/412/415
	0005040038	PRESSOSTATO DUNGS GW150A5 MON
5	23521	CONNETTORE NERO
6	23522	CONNETTORE GRIGIO
7	0005250206	TUBO RILSAN BLU D=8X6 PA11
8	31483	PRESA DI PRESSIONE 1/8"
9	30987	RACCORDO WOSS D8 1/8" DIR.
10	0005150110	RACCORDO WOSS 1/8"
11	23867	RACCORDO WOSS D8 1/4" GOM.
12	0005180004	GUARN.NE X GOM.BOC.PIANO 1"1/4

Rif.	Codice	Descrizione

RAMPA GAS 1"1/2 - GAS TRAIN - TREN DE GAS - RAMPE A GAZ - GASRAMPE cod.19990449

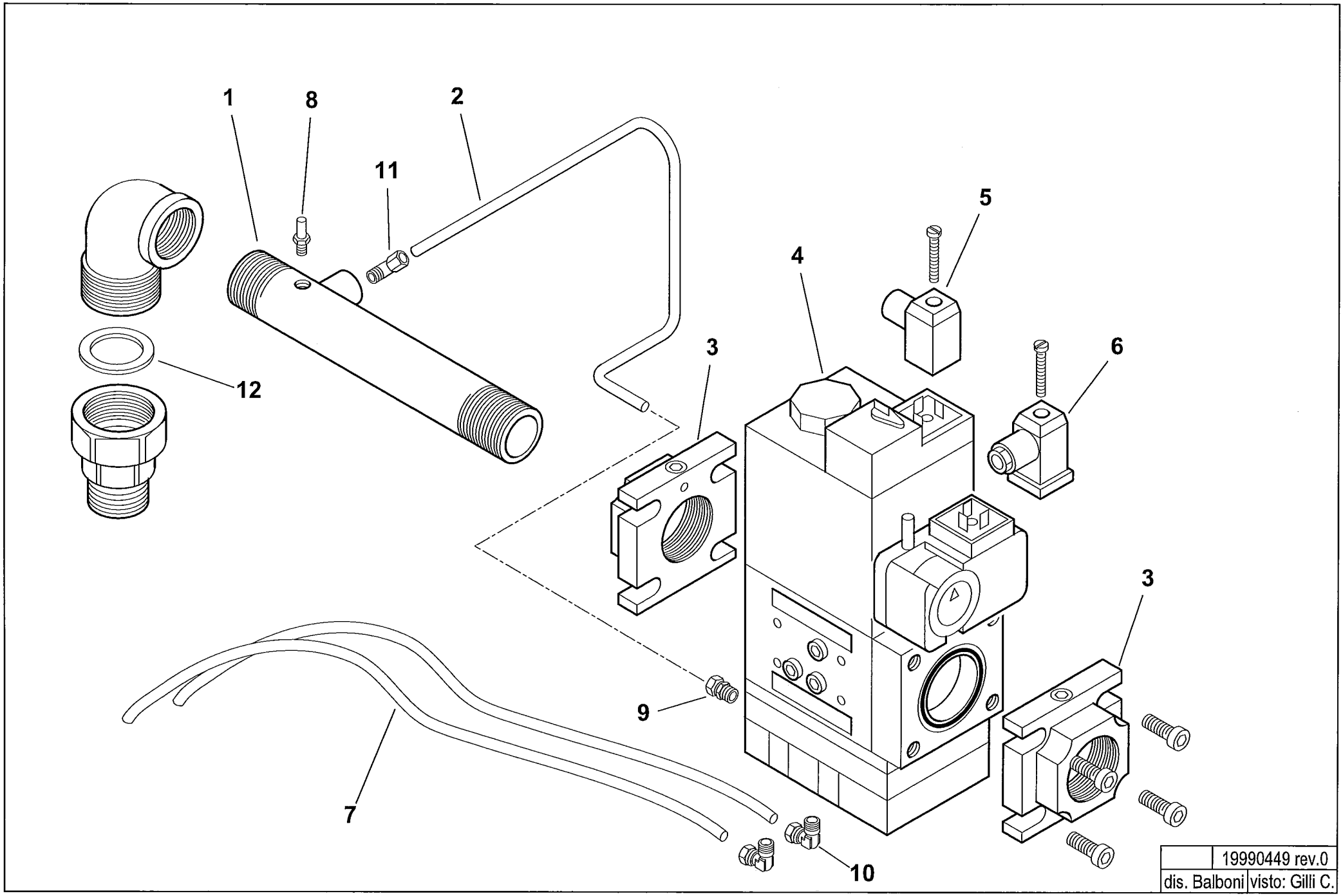

	19990449 rev.0
dis. Balboni	visto: Gilli C.

19990449 Rampa gas 1"1/2 M415-S30

esploso **19990449 rev.0**

Rif.	Codice	Descrizione
1	34995	TUBO COL.TO VALV. 1"1/2X340+T
2	0006020197	TUBO PRESSIONE GAS
3	0005090008	FLANGIA
4	0005090142	VALVOLA DUNGS MBVEF 415/BO1 S30
	0004050067	BOBINA DUNGS MB-VEF410/412/415
	0005040038	PRESSOSTATO DUNGS GW150A5 MON
5	23521	CONNETTORE NERO
6	23522	CONNETTORE GRIGIO
7	0005250206	TUBO RILSAN BLU
8	31483	PRESA PRESSIONE
9	30987	RACCORDO WOSS 1/8"
10	0005150110	RACCORDO WOSS 1/8"
11	23867	RACCORDO WOSS 1/4"
12	0005180005	GUARN.NE X GOM.BOC.PIANO 1"1/2

Rif.	Codice	Descrizione

RAMPA GAS 2"- GAS TRAIN - TREN DE GAS - RAMPE A GAZ - GASRAMPE cod.19990450

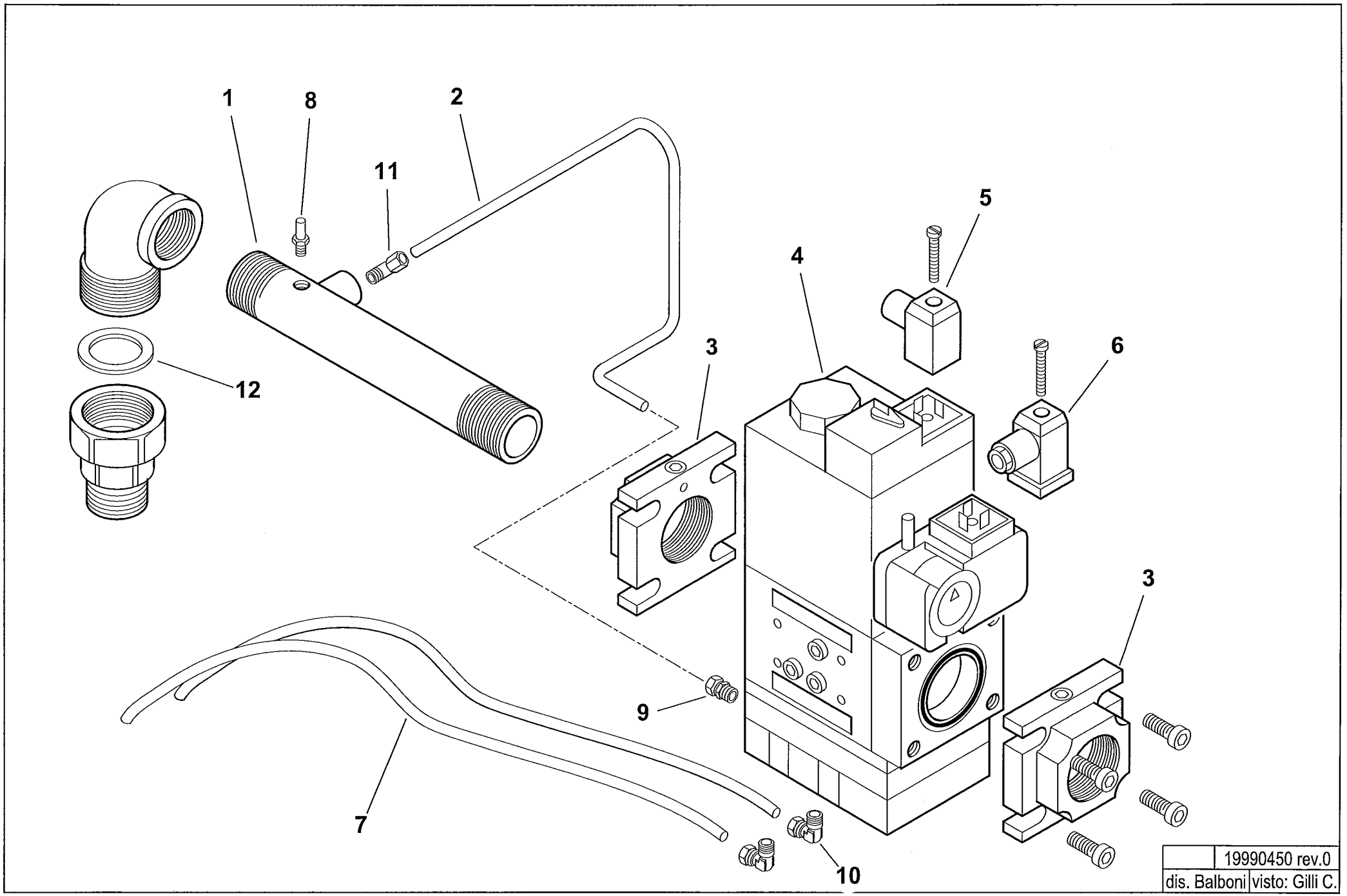

19990450 Rampa gas 2" M420-S30

esploso **19990450 rev.0**

Rif.	Codice	Descrizione
1	0010010014	TUBO COL.TO VALV. 2"X320+T1/4"
2	0006020198	TUBO PRESSIONE GAS
3	0005090115	FLANGIA 2"
4	0005090143	VALVOLA DUNGS MBVEF 420/BO1 S30
	0004050069	BOBINA DUNGS MB-VEF 420
	0005040038	PRESSOSTATO DUNGS GW150A5 MON.
5	23521	CONNETTORE 12B NERO ANTISTRAP.
6	23522	CONNETTORE 14A GRIGIO ANTISTR.
7	0005250206	TUBO RILSAN BLU
8	31483	PRESA PRESSIONE 1/8" CON.
9	30987	RACCORDO WOSS 1/8"
10	0005150110	RACCORDO GOMITO SNOD. 1/8" D=8
11	23867	RACCORDO WOSS 1/4"
12	0005180006	GUARN.NE X GOM.BOC.PIANO 2"

Rif.	Codice	Descrizione

RAMPA GAS 1"1/2- GAS TRAIN - TREN DE GAS - RAMPE A GAZ - GASRAMPE cod.19990454

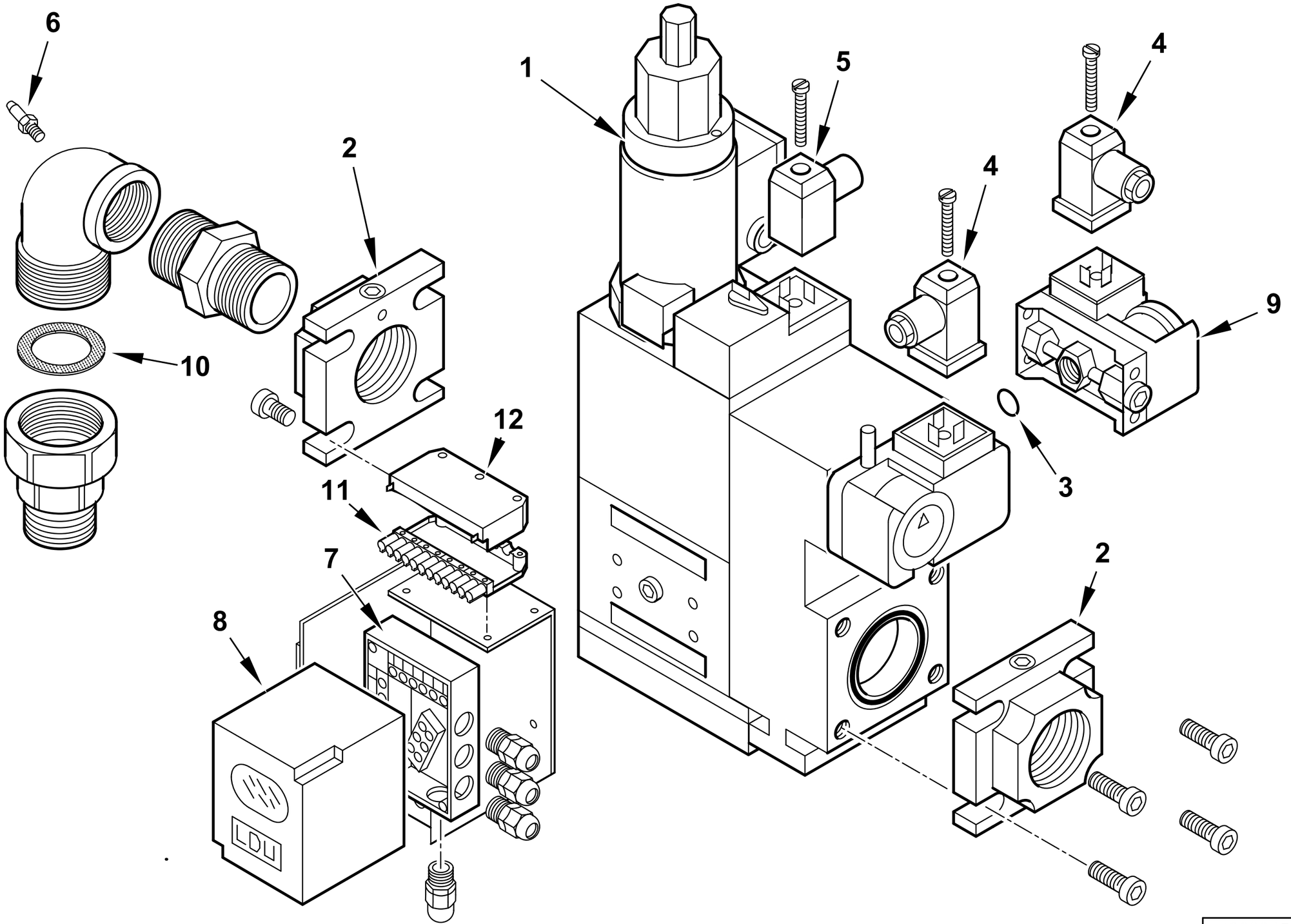

19990454 rev.2	dis. Balboni
Data: 02-07-2005	visto:Gilli C.

19990454 **RAMPA BM.415.0215/L 12P** esploso **19990454** **rev.2**

Rif.	Codice	Descrizione
1	0005090113	VALVOLA DUNGS MBZRDLE 415/B01(vedi scomposizione)
2	0005090008	FLANGIA MONOB.DUNGS415 1"1/2
3	0005180021	GUARNIZIONE OR
4	23522	CONNETTORE GRIGIO
5	23521	CONNETTORE NERO
6	31483	PRESA PRESSIONE
7	23528	ZOCCOLO AP.RA LANDIS LDU AGM11
8	31367	AP.RA LANDIS LDU 11.323A27
9	0005040038	PRESSOSTATO GW150A5
10	0005180005	GUARN.NE X GOM.BOC.PIANO 1"1/2
11	0005130160	CONNETTORE 12 POLI MASCHIO
12	0005130161	COPERCHIO CONNETTORE

Rif.	Codice	Descrizione

VALVOLA GAS - GAS VALVE - VALVULA GAS - VANNE GAZ - GASVENTILE cod.0005090113

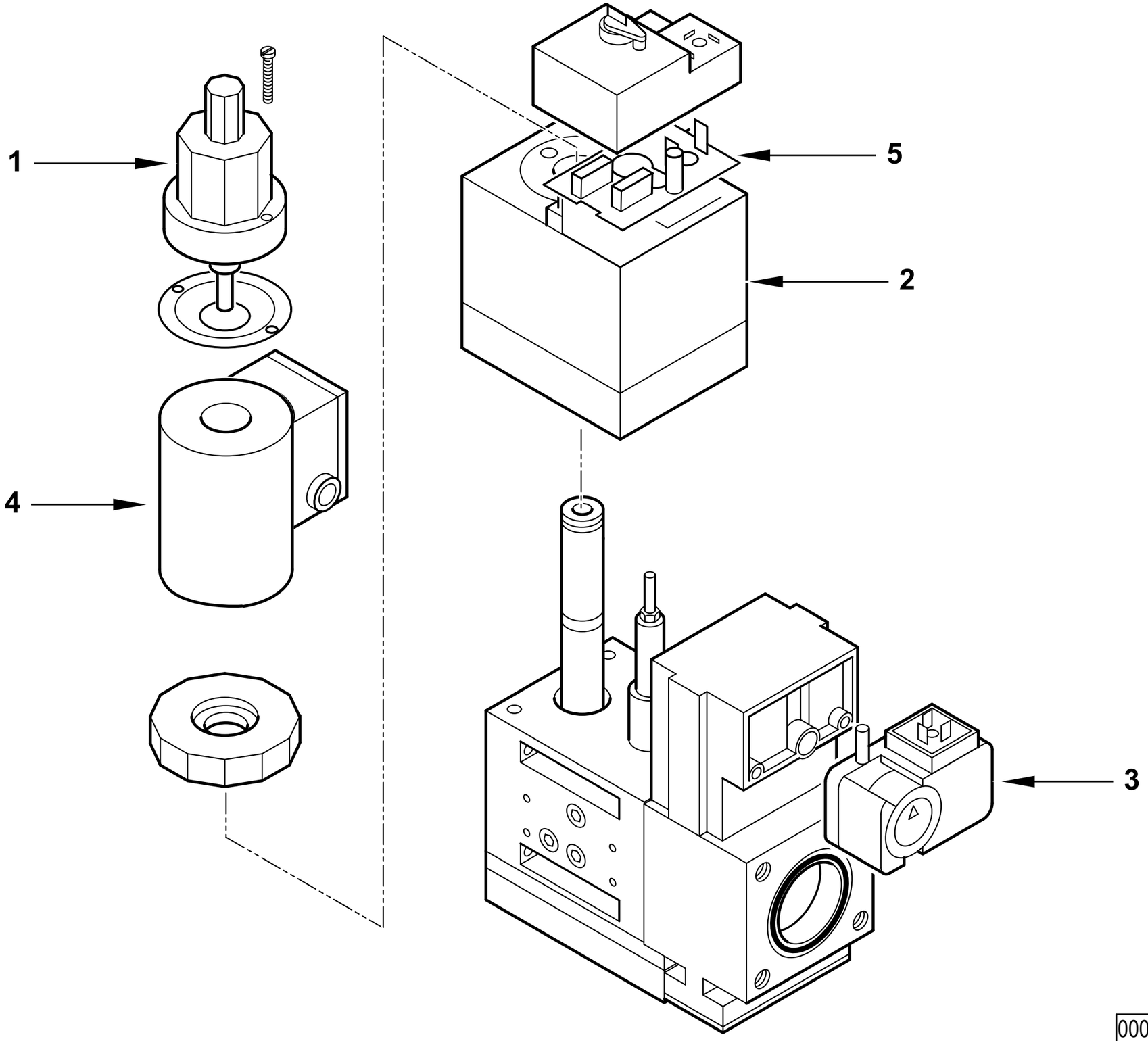

0005090113 rev.1	dis. Balboni
Data: 02-07-2005	visto:Gilli C.

0005090113 **VALV.DUNGS MBZRDLE 415/B01 S22**

esploso 0005090113 **rev.1**

Rif.	Codice	Descrizione
1	95549	FRENO IDRAULICO DUNGS H12/3
2	0004050006	BOBINA MBZR 415 1° STADIO
3	0005040038	PRESSOSTATO GW150A5
4	0004050089	BOBINA DUNGS MBZR 415 S22 2° STADIO
5	95455	CIRCUITO DUNGS NR500

Rif.	Codice	Descrizione

RAMPA GAS 2"- GAS TRAIN - TREN DE GAS - RAMPE A GAZ - GASRAMPE cod.19990455

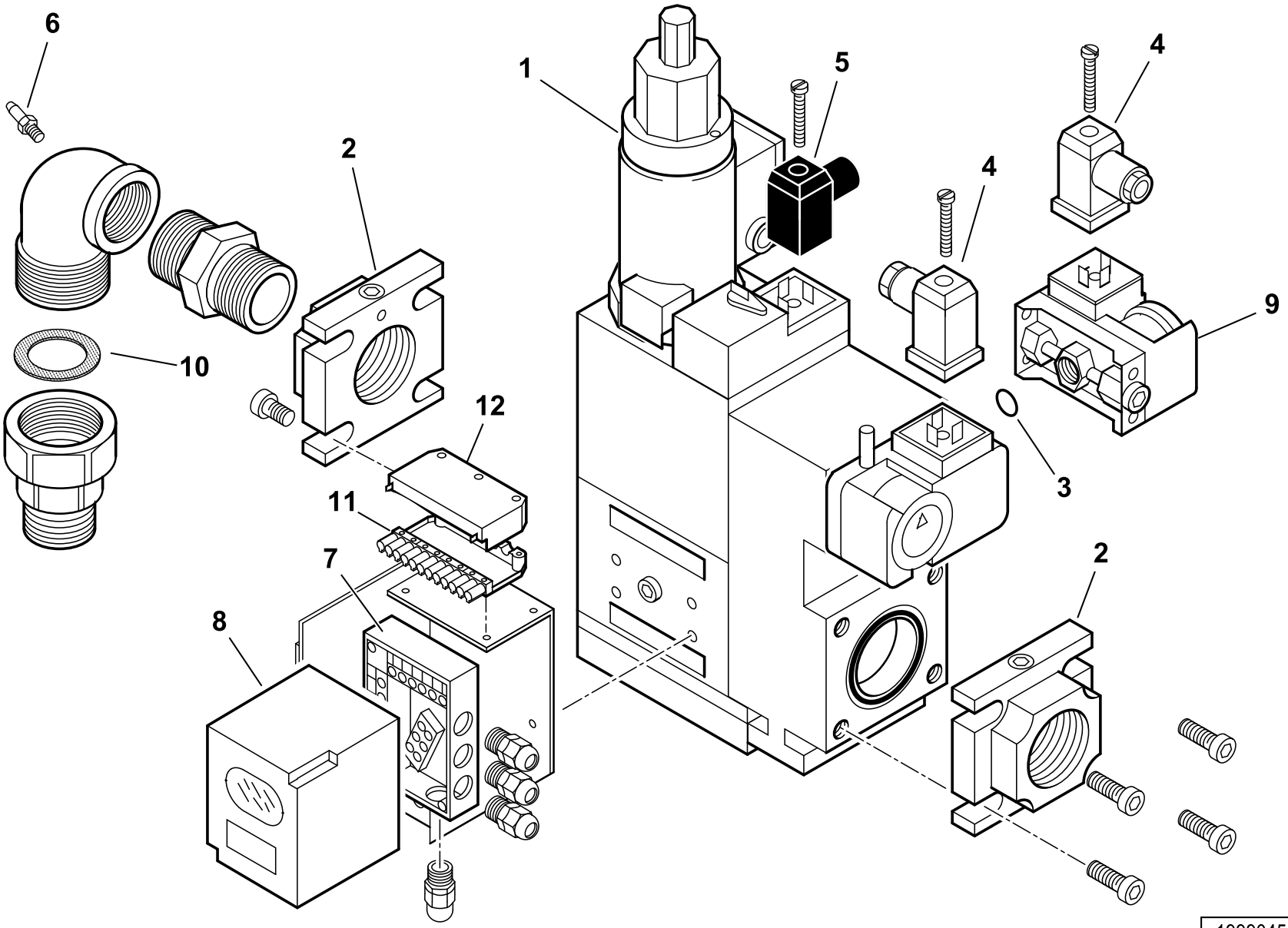

19990455 rev.1	dis. Balboni
Data: 01-07-2005	visto:Gilli C.

19990455 **Rampa gas 2" BM.420.0215/L 12P** esploso **19990455** **rev.1**

Rif.	Codice	Descrizione
1	0005090114	VALVOLA DUNGS MBZRDLE 420/B01 (vedi scomposizione)
2	0005090115	FLANGIA MONOB.DUNGS415 2"
3	0005180021	GUARNIZIONE OR PRES.TO MULTIB.
4	23522	CONNETTORE GRIGIO
5	23521	CONNETTORE 12B NERO ANTISTRAP.
6	31483	PRESA PRESSIONE 1/8" CON.
7	23528	ZOCCOLO AP.RA LANDIS LDU AGM
8	31367	APPARECCHIATURA LANDIS LDU11.323A27
9	0005040038	PRESSOSTATO DUNGS GW150A5 MON.
10	0005180006	GUARN.NE X GOM.BOC.PIANO 2"
11	0005130160	CONNETTORE 12 POLI MASCHIO
12	0005130161	COPERCHIO CONN.RE 12P C/GANCIO

Rif.	Codice	Descrizione

VALVOLA GAS - GAS VALVE - VALVULA GAS - VANNE GAZ - GASVENTILE cod.0005090114

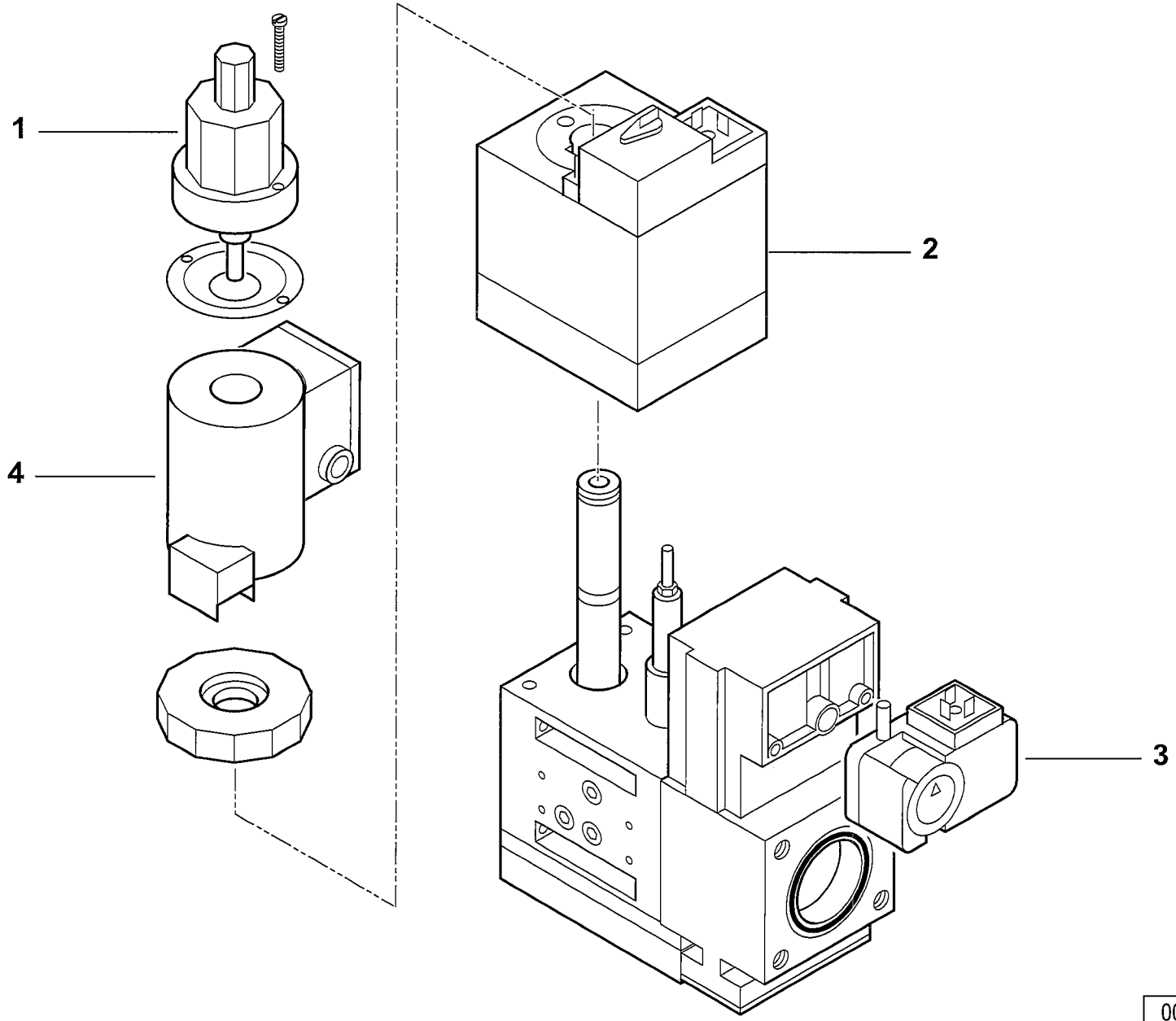

0005090114	dis. Balboni
Data: 10-10-2006	visto:Gilli C.

0005090114 Valvola DUNGS MBZRDLE 420/B01 S22

Esploso 0005090114 **rev.0**

Rif.	Codice	Descrizione
1	0005090139	FRENO IDRAUL. DUNGS H12/6
2	0004050007	BOBINA DUNGS MBZR 420 1°ST
3	0005040038	PRESSOSTATO GW150A5
4	0004050008	BOBINA DUNGS MBZR 420 2°ST

Rif.	Codice	Descrizione

RAMPA GAS 2"- GAS TRAIN - TREN DE GAS - RAMPE A GAZ - GASRAMPE cod.19990456

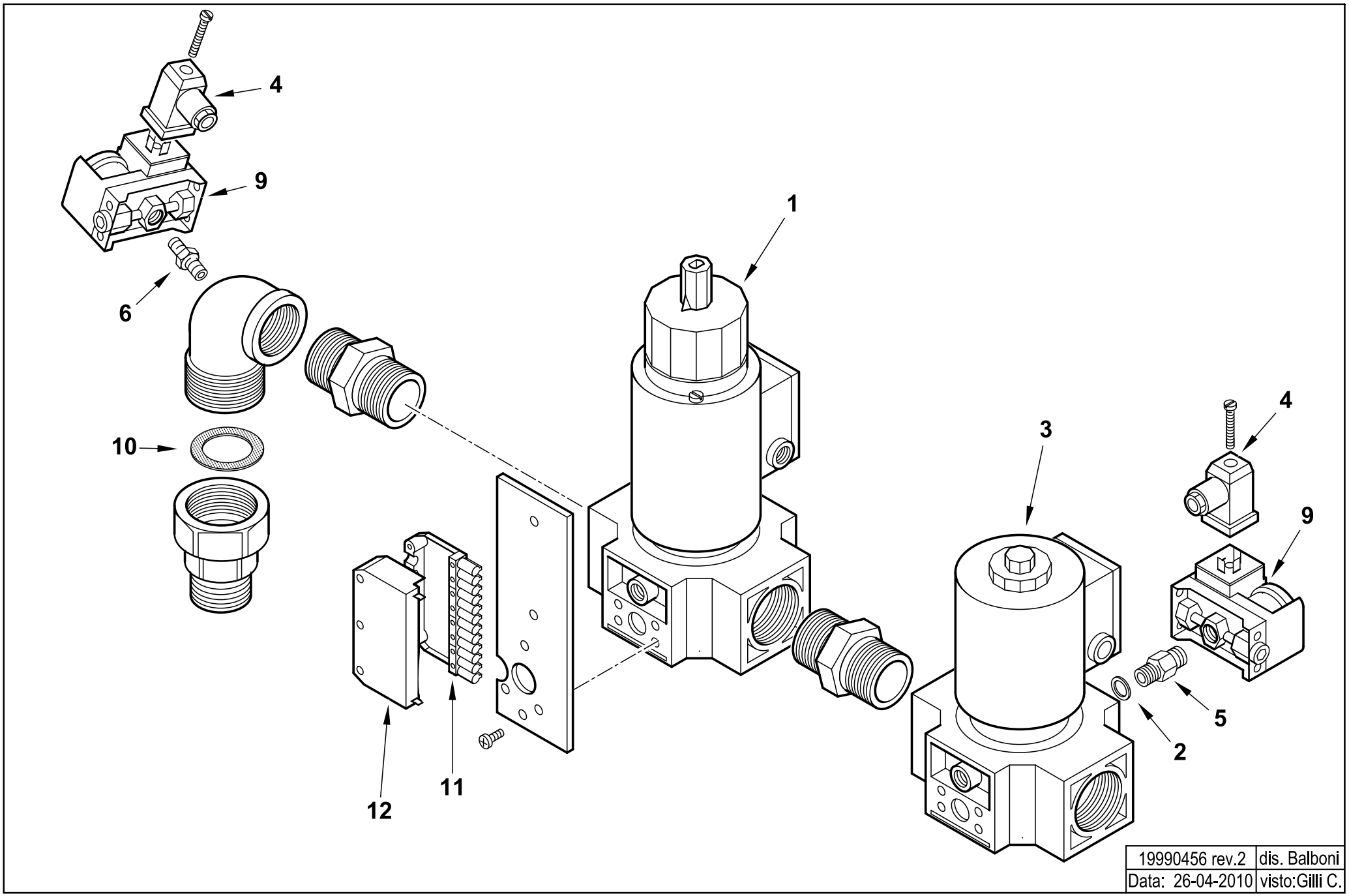

19990456 rev.2	dis. Balboni
Data: 26-04-2010	visto:Gilli C.

19990456 **Rampa gas 2" BS5050DH.0215C**

esploso **19990456** **Rev.2**

Rif.	Codice	Descrizione
1	23036	VALVOLA DUNGS ZRDLE420 -2"
	95449	BOBINA NR35.1
2	4987	RONDELLA RAME 13,5X18X2
3	30269	VALV.DUNGS MVD220/5 2"
4	23522	CONNETTORE GRIGIO
5	0010060030	NIPPLO 1/4"X1/4"X43 PRES.
6	0005150151	NIPPLO 1/4"CON.X 1/8"CON.
9	0005040068	PRESSOSTATO DUNGS GW150A6
10	0005180006	GUARN.NE X GOM.BOC.PIANO 2"
11	0005130160	CONNETTORE 12 POLI MASCHIO
12	0005130161	COPERCHIO CONNETTORE

Rif.	Codice	Descrizione

RAMPA BS.5050DD.0315C/L- GAS TRAIN - TREN DE GAS - RAMPE A GAZ - GASRAMPE cod.19990457

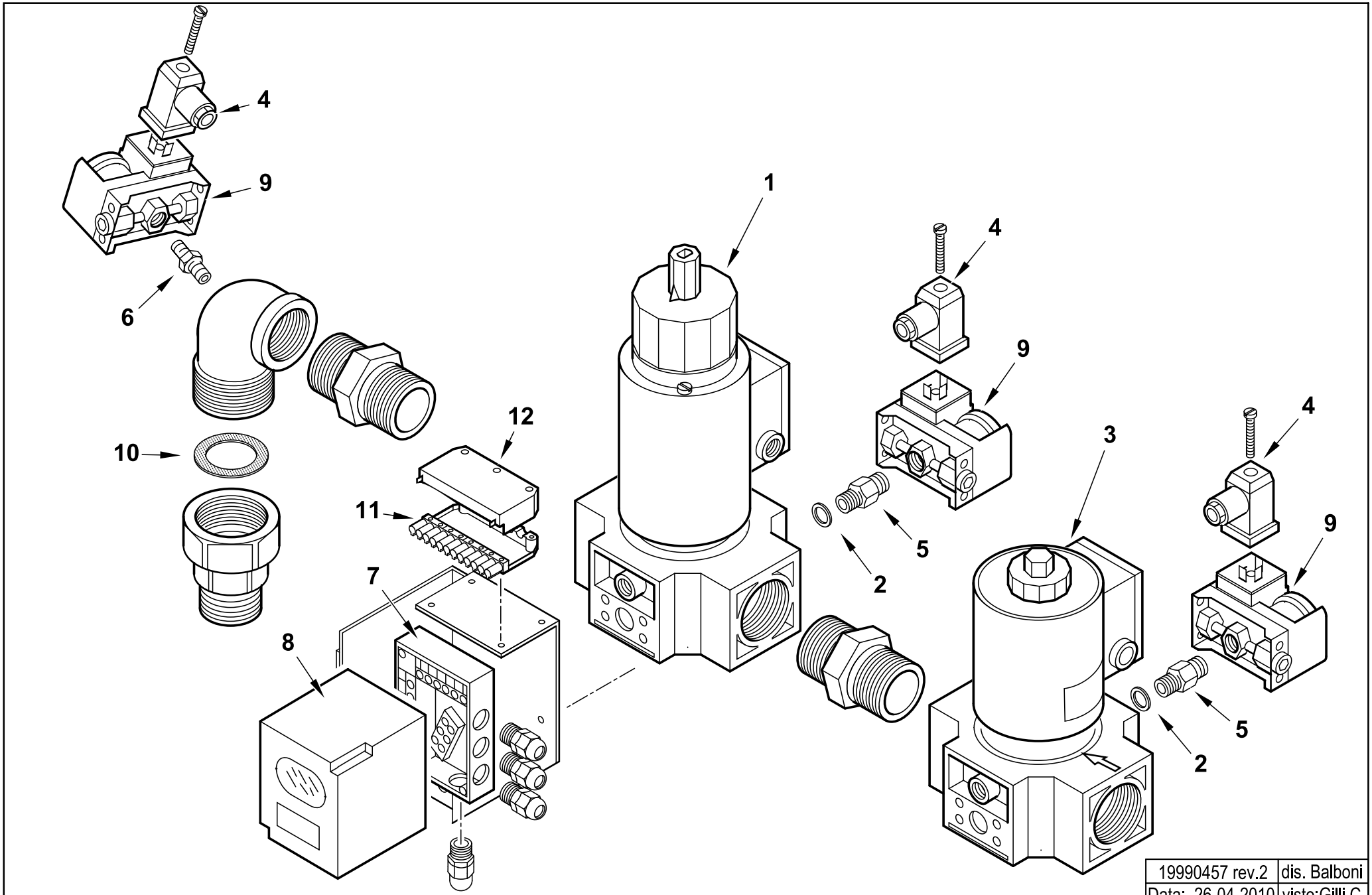

19990457 rev.2	dis. Balboni
Data: 26-04-2010	visto:Gilli C.

19990457 **RAMPA BS.5050DD.0315C/L**

esploso **19990457 Rev.2**

Rif.	Codice	Descrizione
1	23036	VALVOLA DUNGS ZRDLE420 -2"-230V
	95449	BOBINA NR35.1
2	4987	RONDELLA RAME 13,5X18X2
3	30269	VALV.DUNGS MVD220/5 2"
	95444	BOBINA DUNGS NR300
4	23522	CONNETTORE 14A GRIGIO ANTIST
5	0010060030	NIPPLO 1/4"X1/4"X43 PRES.
6	0005150151	NIPPLO 1/4"CON.X 1/8"CON.
7	23528	ZOCCOLO AP.RA LANDIS LDU AGM
8	31367	APPARECCHIATURA LANDIS LDU11.323A27
9	0005040068	PRESSOSTATO DUNGS GW150A6
10	0005180006	GUARN.NE X GOM.BOC.PIANO 2"
11	0005130160	CONNETTORE 12 POLI MASCHIO
12	0005130161	COPERCHIO CONN.RE 12P C/GANC

Rif.	Codice	Descrizione

RAMPA GAS 2"-2"1/2- GAS TRAIN - TREN DE GAS - RAMPE A GAZ - GASRAMPE cod.19990458

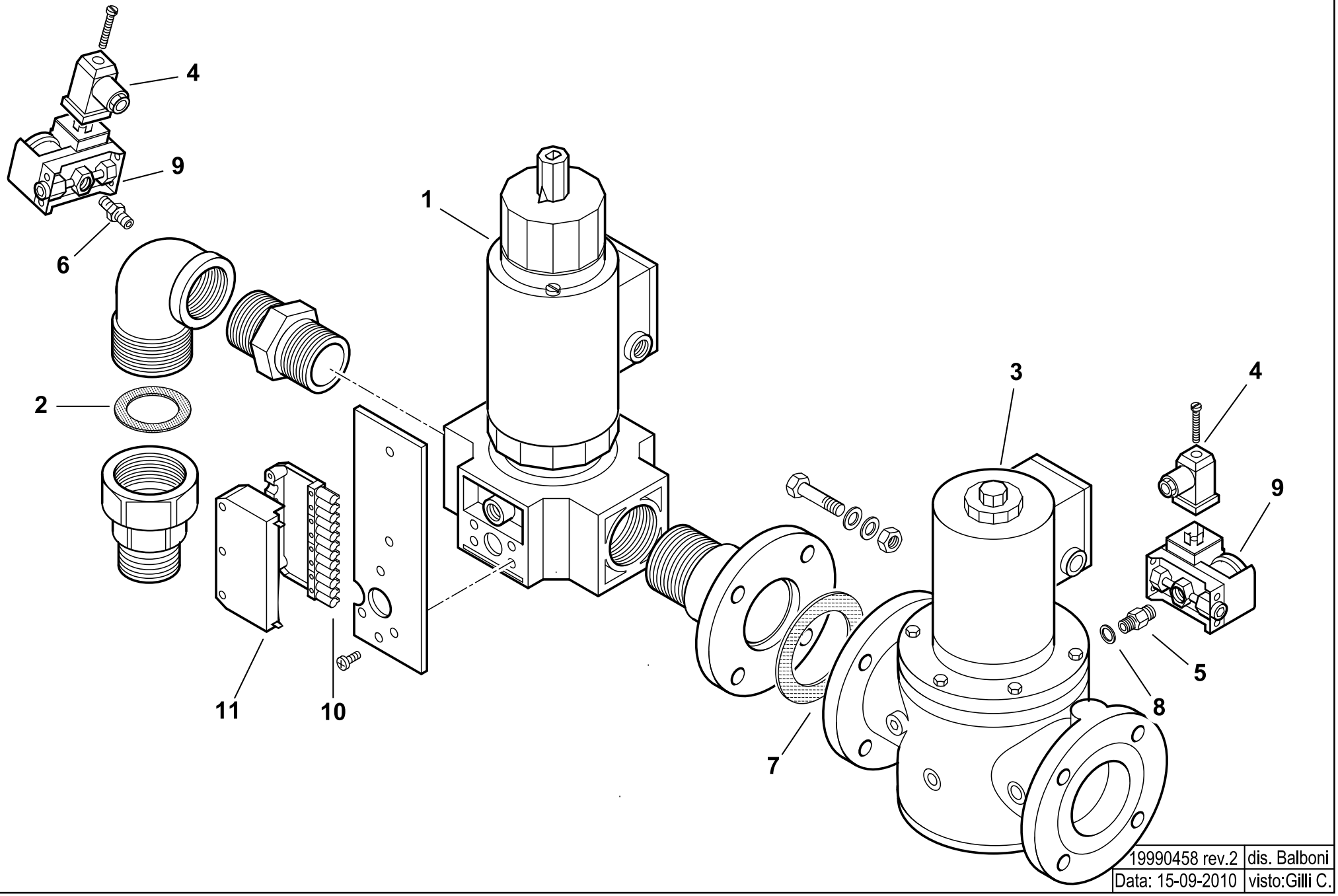

19990458 rev.2	dis. Balboni
Data: 15-09-2010	visto:Gilli C.

19990458 **RAMPA BS.5065DD.0215C**

esploso **19990458** **Rev.2**

Rif.	Codice	Descrizione
1	23036	VALVOLA DUNGS ZRDLE420 -2"-230V
	95449	BOBINA NR35.1
2	0005180006	GUARN.NE X GOM.BOC.PIANO 2"
3	23029	VALV.DUNGS MVD2065/5 DN65
4	23522	CONNETTORE 14A GRIGIO ANTIST
5	0010060030	NIPPLO 1/4"X1/4"X43 PRES.
6	0005150151	NIPPLO 1/4"X1/8"
7	23129	GUARNIZIONE CENTELLEN DN65
8	4987	RONDELLA RAME 13,5X18X2
9	0005040068	PRESSOSTATO DUNGS GW150A6
10	0005130160	CONNETTORE 12 POLI MASCHIO
11	0005130161	COPERCHIO CONNETTORE

Rif.	Codice	Descrizione

RAMPA GAS 2"-2"1/2- GAS TRAIN - TREN DE GAS - RAMPE A GAZ - GASRAMPE cod.19990459

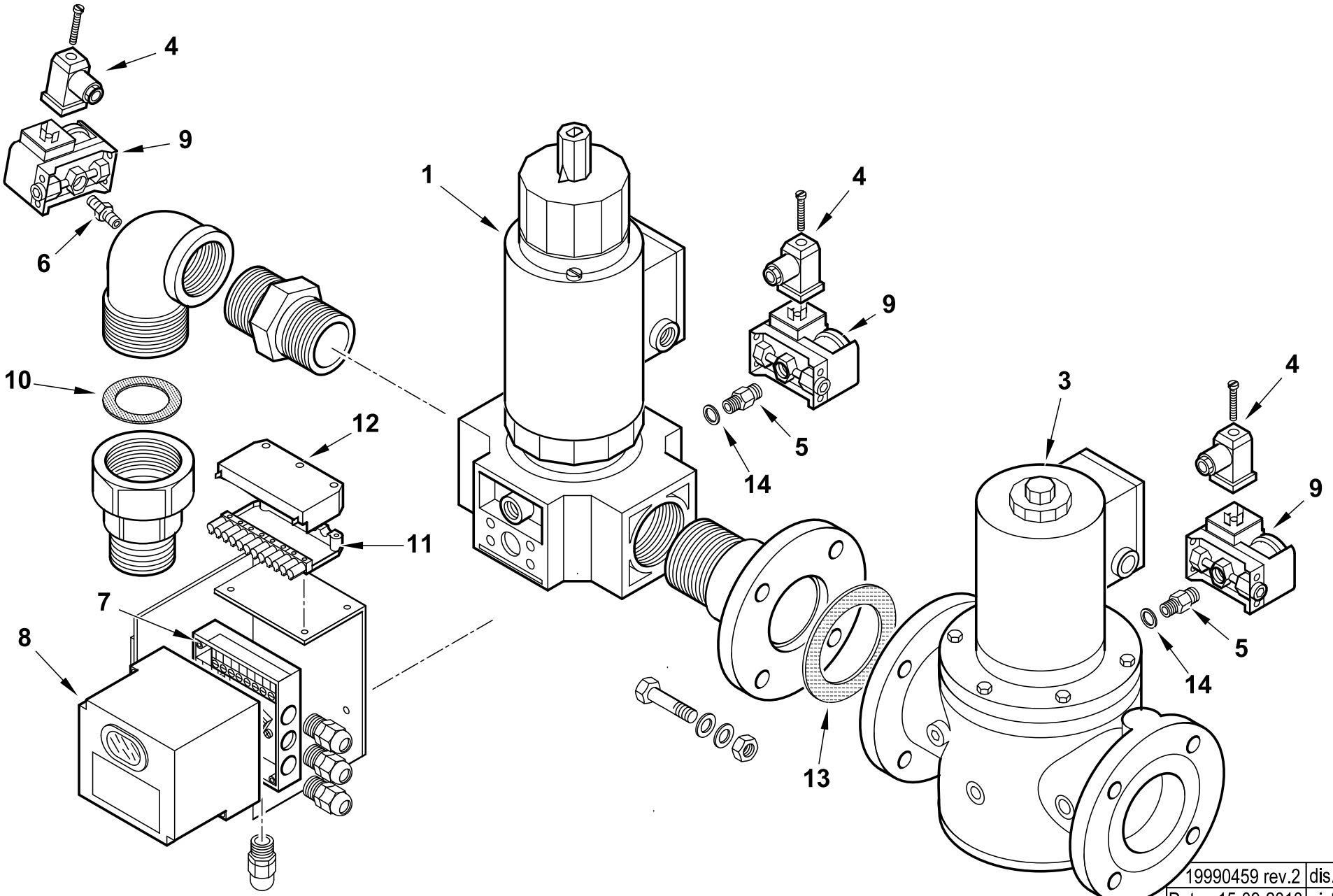

19990459 rev.2	dis. Balboni
Data: 15-09-2010	visto:Gilli C.

19990459 **RAMPA BS.5065DD.0315C/L**

esploso **19990459** **Rev.2**

Rif.	Codice	Descrizione
1	23036	VALVOLA DUNGS ZRDLE420 -2"-230V
	95449	BOBINA NR35.1
3	23029	VALV.DUNGS MVD2065/5 DN65
4	23522	CONNETTORE GRIGIO
5	0010060030	NIPPLO 1/4"X1/4"X43 PRES.
6	0005150151	NIPPLO 1/4"CON.X 1/8"CON.
7	23528	ZOCCOLO AP.RA LANDIS LDU AGM
8	31367	APPARECCHIATURA LANDIS LDU11.323A27
9	0005040068	PRESSOSTATO GW150A6
10	0005180006	GUARN.NE X GOM.BOC.PIANO 2"
11	0005130160	CONNETTORE 12 POLI MASCHIO
12	0005130161	COPERCHIO CONN.RE 12P C/GANC
13	23129	GUARNIZIONE CENTELLEN DN65
14	4987	RONDELLA RAME 13,5X18X2

Rif.	Codice	Descrizione

RAMPA GAS DN65 - GAS TRAIN - TREN DE GAS - RAMPE A GAZ - GASRAMPE cod.19990460

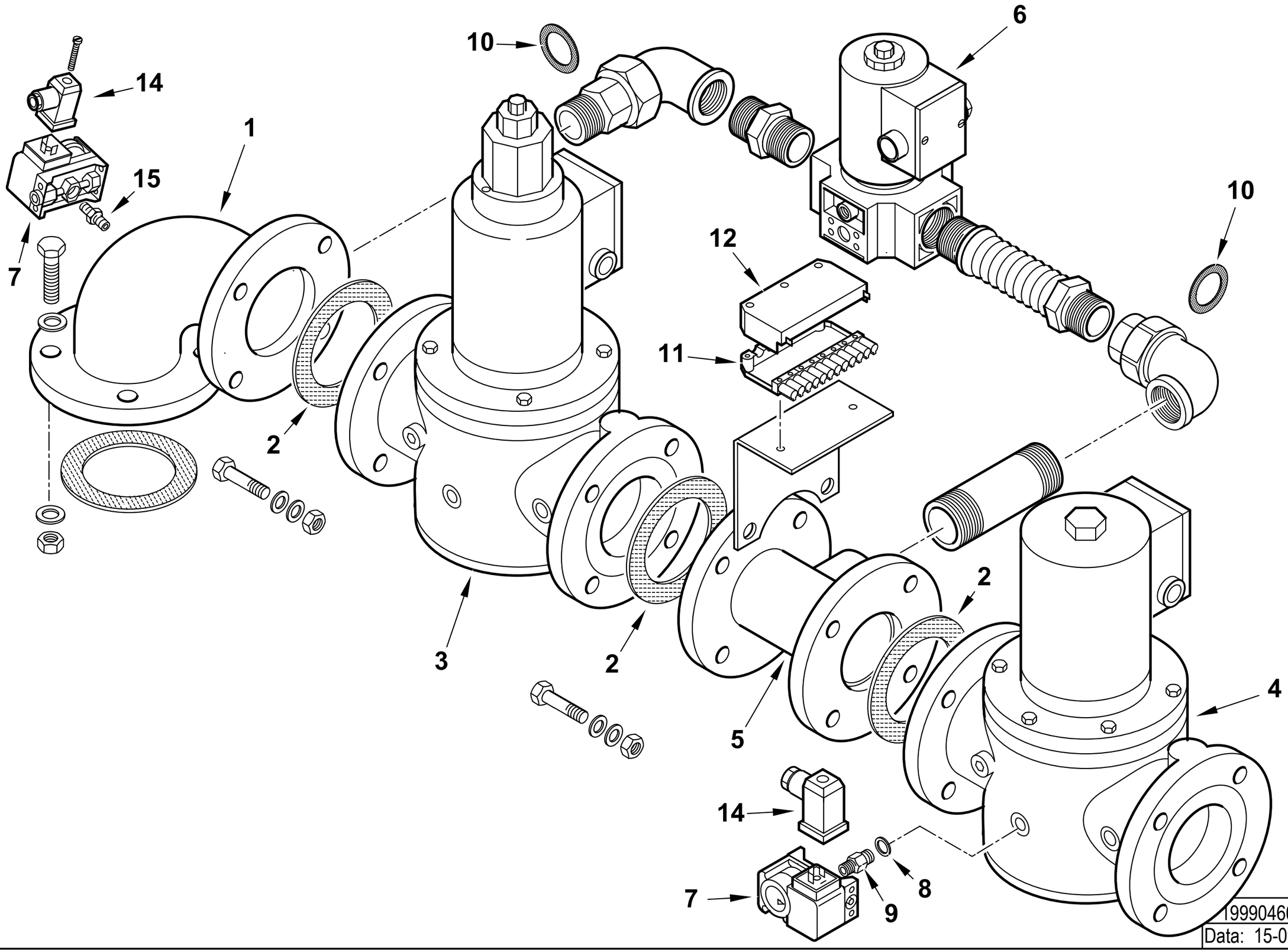

19990460 rev.3	dis. Balboni
Data: 15-09-2010	visto:Gilli C.

19990460 **RAMPA BS.656540DD.1215C**

esploso **19990460** **Rev.3**

Rif.	Codice	Descrizione
1	37976	RACCORDO RAMPA DN65 +T 1"1/2
2	23129	GUARNIZIONE CENTELLEN DN65
3	23024	VALVOLA DUNGS MVDLE2065
	95445	BOBINA DUNGS NR400
4	23029	VALV.DUNGS MVD2065/5 DN65
5	37973	TUBO DN65+T
6	30444	VALV.DUNGS MVD215/5 1"1/2
	95443	BOBINA DUNGS NR280
7	0005040068	PRESSOSTATO DUNGS GW150A6
8	4987	RONDELLA RAME 13,5X18X2
9	0010060030	NIPPLO 1/4"X1/4"X43 PRES.
10	0005180005	GUARN.NE X GOM.BOC.PIANO 1"1/2
11	0005130160	CONNETTORE 12 POLI MASCHIO
12	0005130161	COPERCHIO CONNETTORE
14	23522	CONNETTORE 14A GRIGIO
15	0005150151	NIPPLO 1/4"X1/8"

Rif.	Codice	Descrizione

RAMPA GAS DN65 - GAS TRAIN - TREN DE GAS - RAMPE A GAZ - GASRAMPE cod.19990461

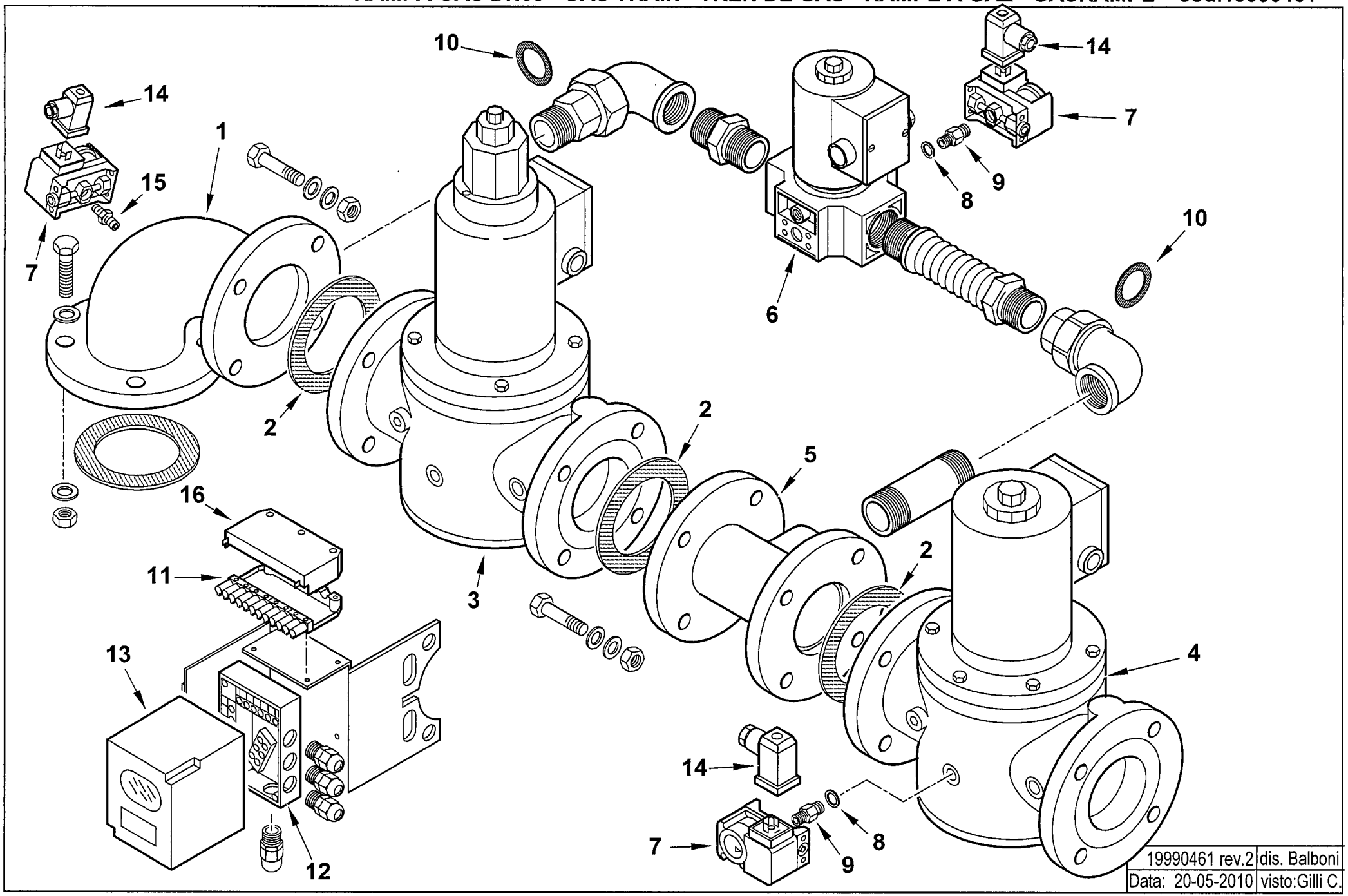

19990461 rev.2	dis. Balboni
Data: 20-05-2010	visto:Gilli C.

19990461 **RAMPA BS.656540DD.1315C/L**

esploso **19990461** **Rev.2**

Rif.	Codice	Descrizione
1	37976	RACCORDO RAMPA DN65 +T 1"1/2
2	23129	GUARNIZIONE CENTELLEN DN65
3	23024	VALVOLA DUNGS MVDLE2065
	95445	BOBINA DUNGS NR400
4	0005090074	VALVOLA HONEYW. VE4065B3005
	0005090094	BOBINA HONEYW. VE4065B
5	37973	TUBO COL.TO VALV. DN65+T L135
6	30444	VALV.DUNGS MVD215/5 1"1/2
	95443	BOBINA DUNGS NR280
7	0005040068	PRESSOSTATO GW150A6
8	4987	RONDELLA RAME 13,5X18X2
9	0010060030	NIPPLO 1/4"X1/4"X43 PRES.
10	0005180005	GUARN.NE X GOM.BOC.PIANO 1"1/2
11	0005130160	CONNETTORE 12 POLI MASCHIO
12	23528	ZOCCOLO AP.RA LANDIS LDU AGM11
13	31367	APPARECCHIATURA LANDIS LDU11.323A27
14	23522	CONNETTORE 14A GRIGIO
15	0005150151	NIPPLO 1/4"X1/8"
16	0005130161	COPERCHIO CONNETTORE

Rif.	Codice	Descrizione

RAMPA GAS DN80 - GAS TRAIN - TREN DE GAS - RAMPE A GAZ - GASRAMPE cod.19990462

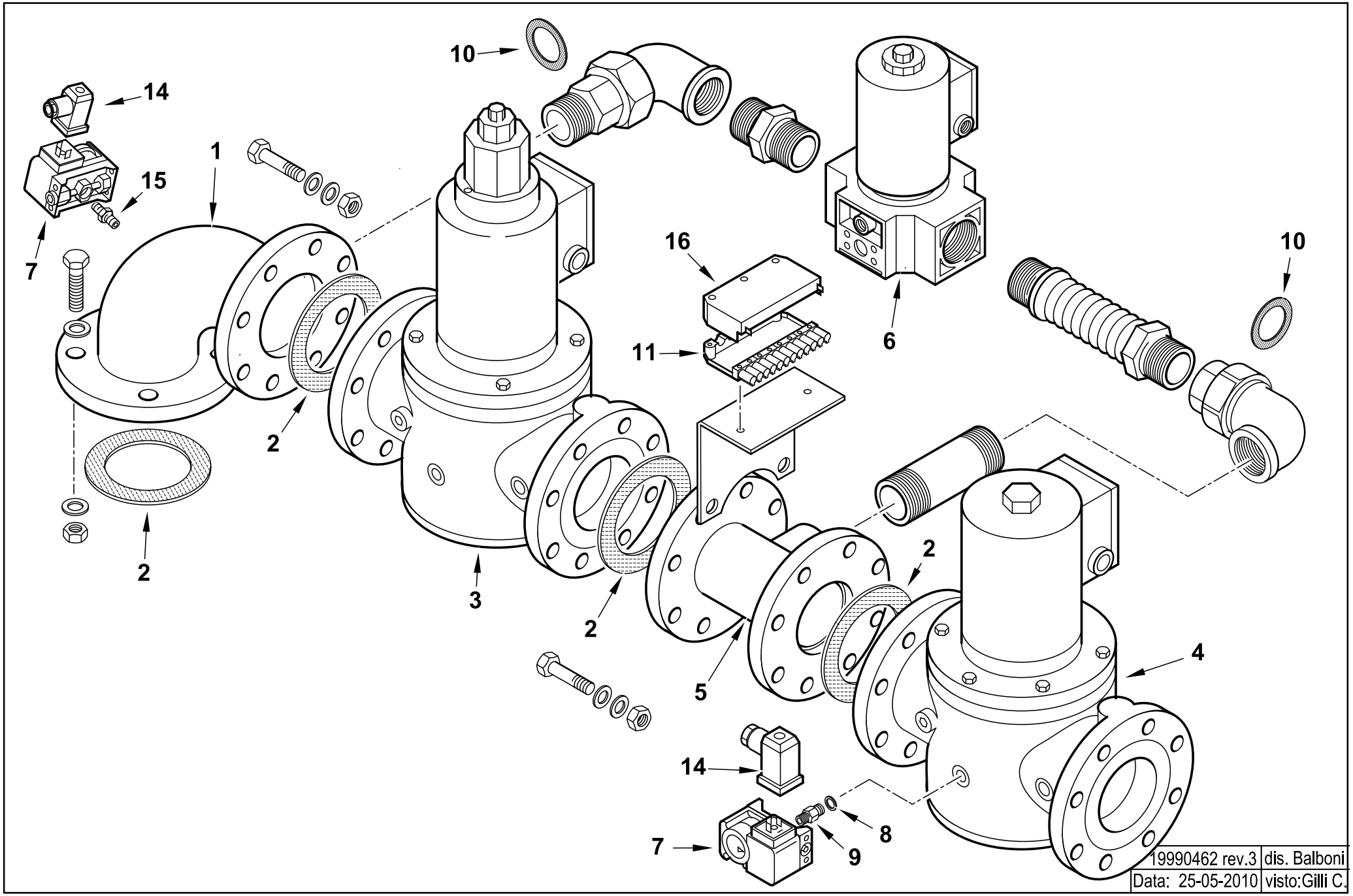

19990462 rev.3	dis. Balboni
Data: 25-05-2010	visto:Gilli C.

19990462 **RAMPA BS.808040DD.1205C** esploso **19990462** **Rev.3**

Rif.	Codice	Descrizione
1	13520	RACCORDO RAMPA DN80 PN16/10 +T
2	23124	GUARNIZIONE CENTELLEN DN80
3	23025	VALVOLA DUNGS MVDLE2080
	95446	BOBINA DUNGS NR500
4	23030	VALV.DUNGS MVD2080/5 DN80
	95446	BOBINA DUNGS NR500
5	33773	TUBO COL.TO VALV. DN80+T
6	30444	VALV.DUNGS MVD215/5 1"1/2
	95443	BOBINA DUNGS NR280
7	23855	PRESSOSTATO GW50A6
8	4987	RONDELLA RAME 13,5X18X2
9	0010060030	NIPPLO 1/4"X1/4"X43 PRES.
10	0005180005	GUARN.NE X GOM.BOC.PIANO 1"1/2
11	0005130160	CONNETTORE 12 POLI MASCHIO
14	23522	CONNETTORE 14A GRIGIO
15	0005150151	NIPPLO 1/4"X1/8"
16	0005130161	COPERCHIO CONNETTORE

Rif.	Codice	Descrizione

RAMPA GAS DN80 - GAS TRAIN - TREN DE GAS - RAMPE A GAZ - GASRAMPE cod.19990463

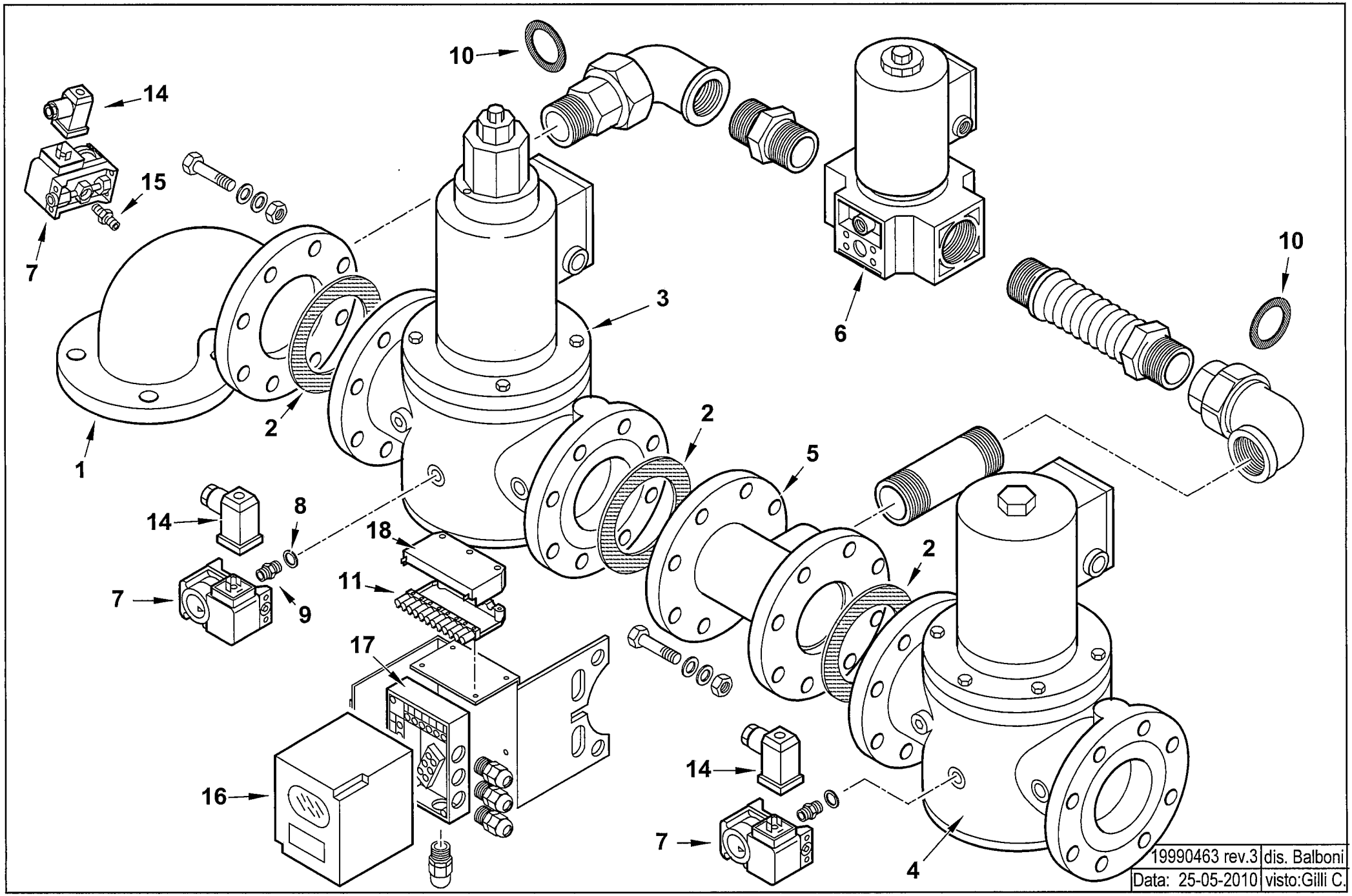

19990463 rev.3	dis. Balboni
Data: 25-05-2010	visto:Gilli C.

19990463 **Rampa gas DN80 BS.808040DH.1305C/L**

esploso **19990463** **Rev.3**

Rif.	Codice	Descrizione
1	13520	RACCORDO RAMPA DN80 PN16/10 +T
2	23124	GUARNIZIONE CENTELLEN DN80
3	23025	VALVOLA DUNGS MVDLE2080
	95446	BOBINA DUNGS NR500
4	23030	VALV.DUNGS MVD2080/5 DN80
	95446	BOBINA DUNGS NR500
5	33773	TUBO DN80+T
6	30444	VALV.DUNGS MVD215/5 1"1/2
	95443	BOBINA DUNGS NR280
7	23855	PRESSOSTATO DUNGS GW50A6
8	4987	RONDELLA RAME 13,5X18X2
9	0010060030	NIPPLO 1/4"X1/4"X43 PRES.
10	0005180005	GUARN.NE X GOM.BOC.PIANO 1"1/2
11	0005130160	CONNETTORE 12 POLI MASCHIO
14	23522	CONNETTORE 14A GRIGIO
15	0005150151	NIPPLO 1/4"X1/8"
16	31367	APPARECCHIATURA LANDIS LDU11.323A27
17	23528	ZOCCOLO AP.RA LANDIS LDU AGM11
18	0005130161	COPERCHIO CONNETTORE

Rif.	Codice	Descrizione

RAMPA GAS 1/2"- GAS TRAIN - TREN DE GAS - RAMPE A GAZ - GASRAMPE cod.19990466

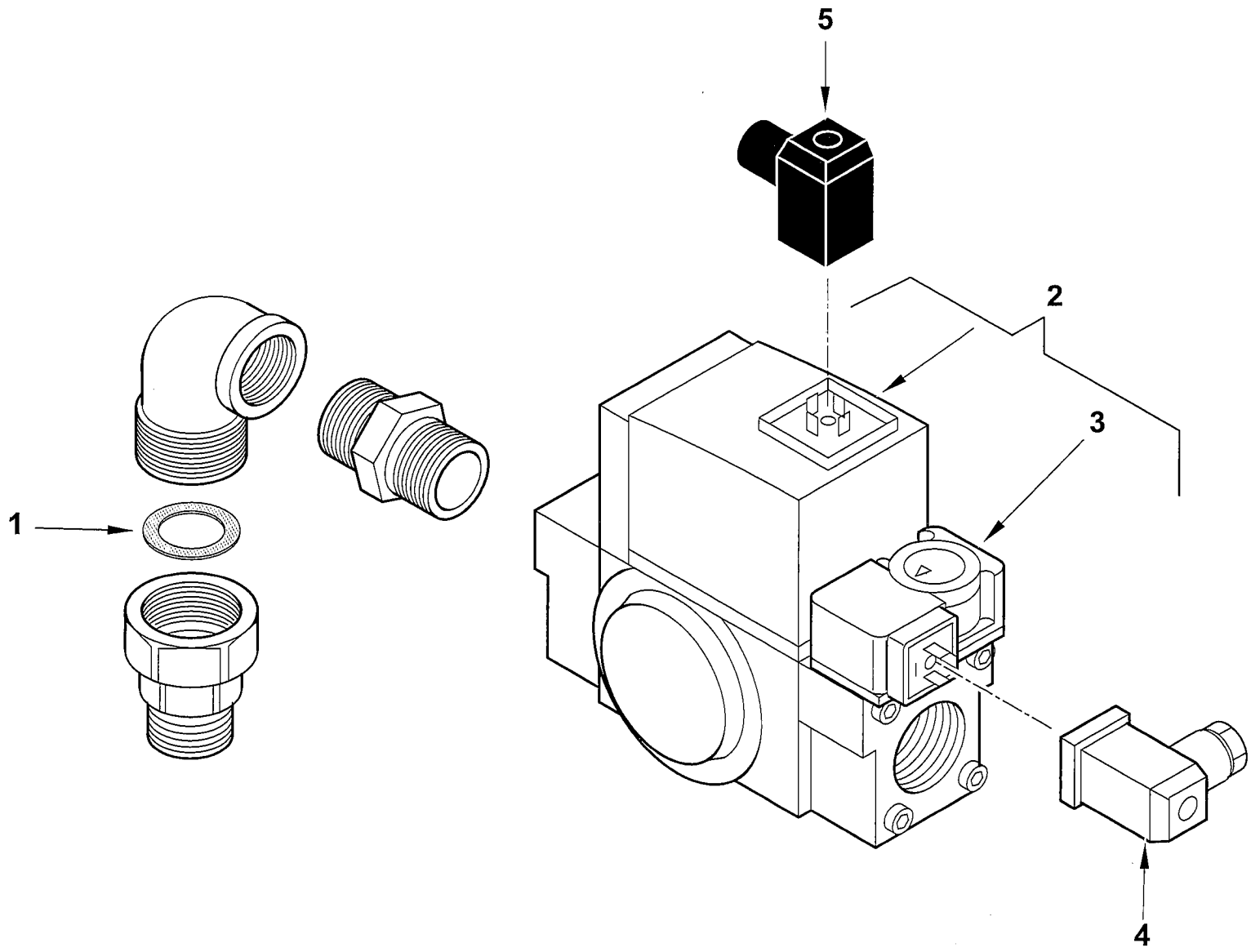

19990466 rev.0	dis. Balboni
Data: 06-06-2006	visto:Gilli C.

19990466 **RAMPA MM. 65**

Esploso 19990466 **Rev.0**

Rif.	Codice	Descrizione
1	23991	ROND.LA FASIT 30X22X2
2	0005090207	VALV.DUNGS MBC 65 DLE
3	0005040038	PRESSOSTATO DUNGS GW150A5 MON
4	23522	CONNETTORE 14A GRIGIO ANTISTR.
5	23521	CONNETTORE 12B NERO ANTISTRAP.

Rif.	Codice	Descrizione

RAMPA MOD. VGD40-065 GI1000LX - GAS TRAIN - TREN DE GAS - RAMPE A GAZ - GASRAMPE cod.19990468

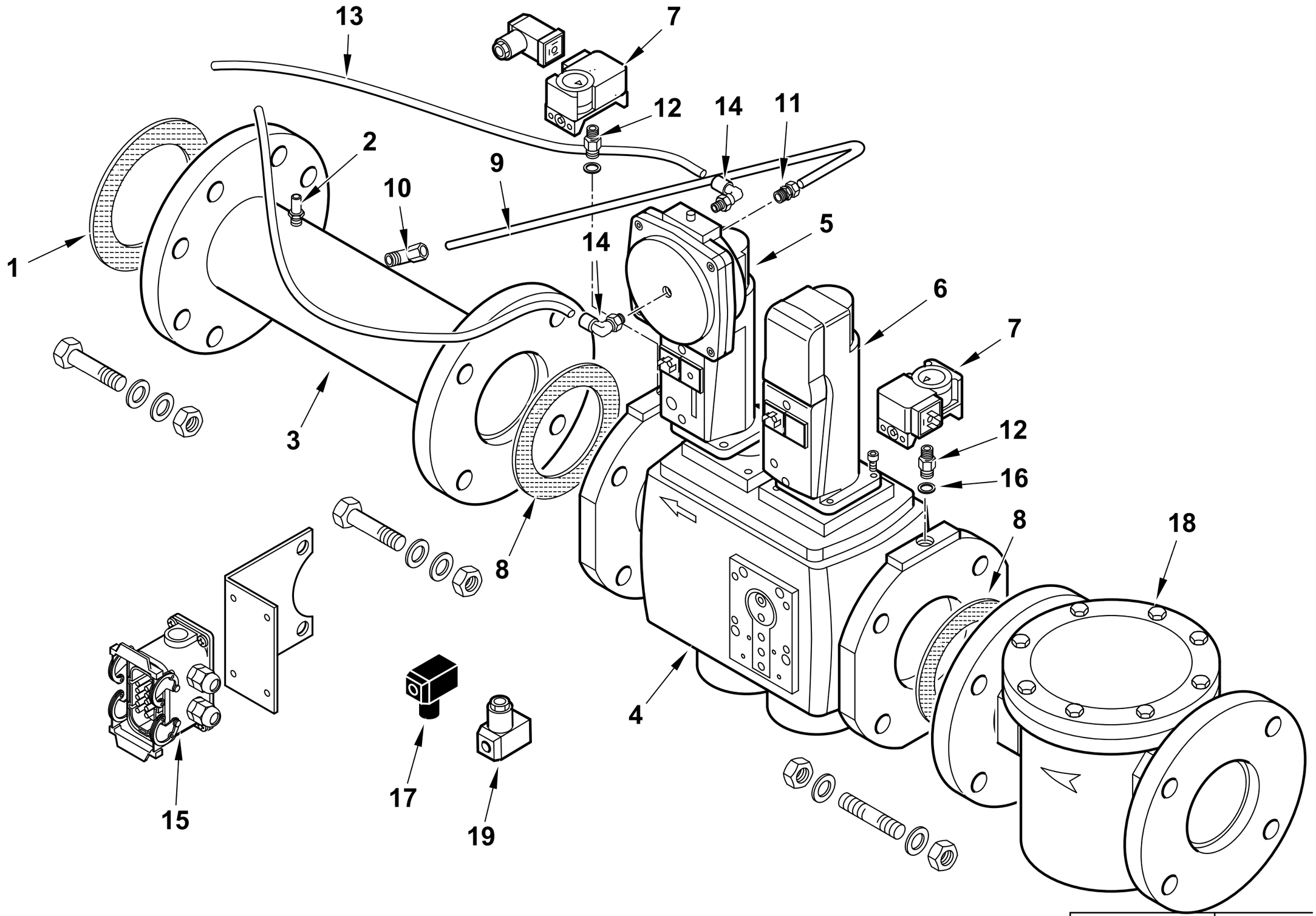

19990468 rev.0	dis. Balboni
Data: 21-12-2011	visto:Gilli C.

19990468 RAMPA MOD. VGD40-065 GI1000LX

Esploso **19990468** **Rev.1**

Rif.	Codice	Descrizione
1	23128	GUARNIZIONE CENTELLEN DN100
2	31483	PRESA PRESSIONE 1/8"
3	0006020449	TUBO COL.TO VALV. DN65-DN100
4	0005090189	VALV.SIEMENS VGD40.065-L DN65
5	0005090233	SERV.RE SIEMENS SKP75.003E2
6	0005090231	SERV.RE SIEMENS SKP15.000E2
7	0005040068	PRESSOSTATO DUNGS GW150A6
8	23129	GUARNIZIONE CENTELLEN DN65
9	0006020263	TUBO PRESSIONE GAS VGD40.065
10	23867	RACCORDO WOSS D.8 - 1/4" GOMITO
11	0006020270	RACCORDO WOSS D.8 - 1/4"
12	0010060030	NIPPLO 1/4"X1/4"X43 PRES.
	0005150043	NIPPLO 1/4"X1/4" PER FILTRO
13	0005250206	TUBO RILSAN BLU D=8X6 PA11
14	0005150162	RACCORDO GOMITO SNOD. 1/4" D=8
15	19700	CONNETTORE ILME 10POLI M 5FO
16	4987	RONDELLA RAME 13,5X18X2
17	23521	CONNETTORE 12B NERO M20
18	23494	FILTRO GAS 70610F DN65
19	23522	CONNETTORE 14A GRIGIO M20

Rif.	Codice	Descrizione

RAMPA GAS DN80 - GAS TRAIN - TREN DE GAS - RAMPE A GAZ - GASRAMPE cod.19990469

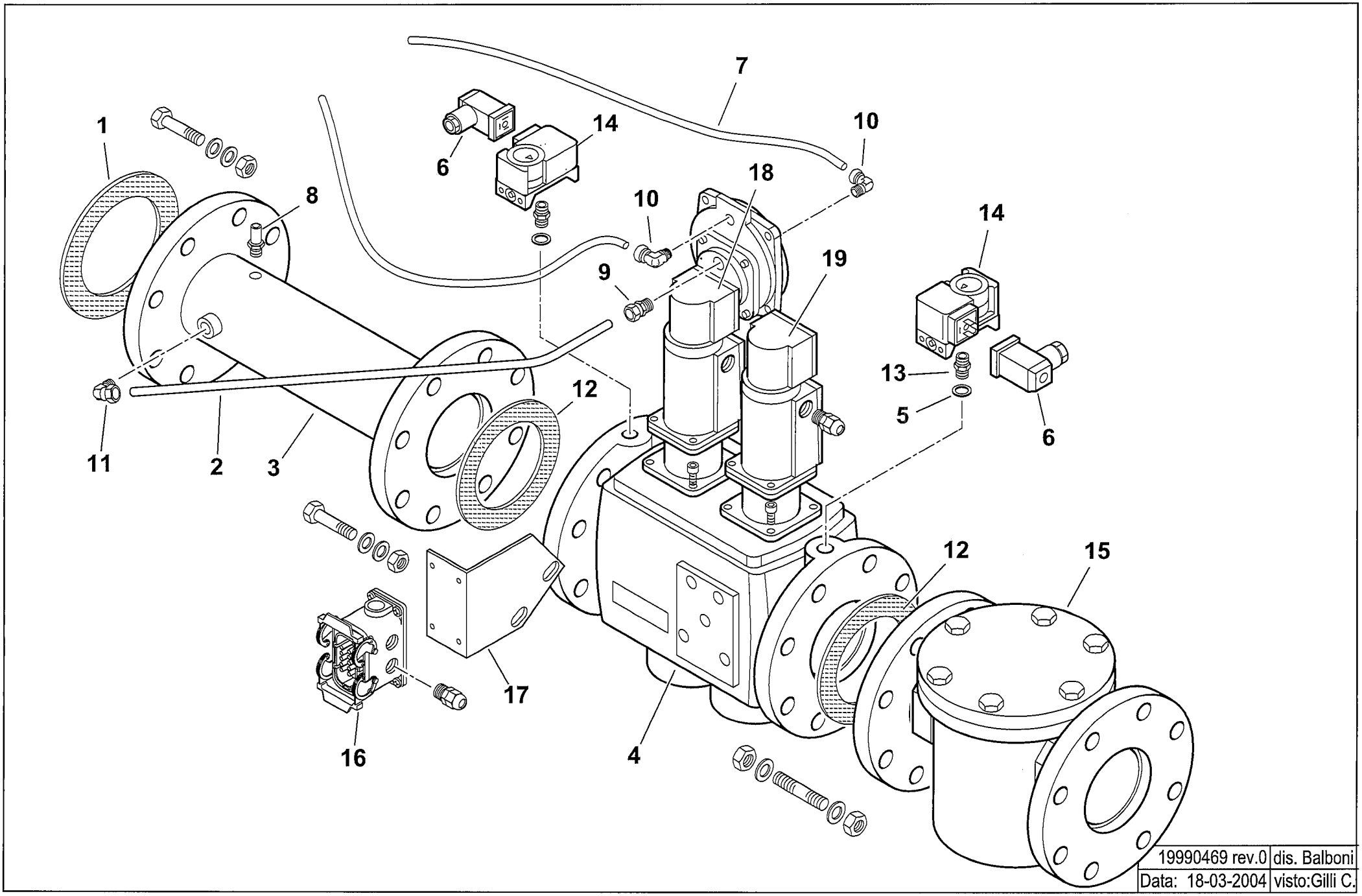

19990469 rev.0	dis. Balboni
Data: 18-03-2004	visto:Gilli C.

19990469 Rampa gas DN80 VGD40.080

esploso **19990469 rev.0**

Rif.	Codice	Descrizione
1	23128	GUARNIZIONE DN100
2	99387	TUBO PRESSIONE GAS
3	0006020246	TUBO COL.TO VALV. DN80-DN100
4	0005090190	VALVOLA LANDIS VGD40.080-L DN80
5	4987	RONDELLA
6	23522	CONNETTORE 14A GRIGIO ANTIST
7	0005250206	TUBO RILSAN BLU D=8X6 PA11
8	31483	PRESA PRESSIONE
9	23868	RACCORDO WOSS 1/4"
10	0005150162	RACCORDO WOSS 1/4"
11	23867	RACCORDO WOSS 1/4"
12	23124	GUARNIZIONE DN80
13	0010060030	NIPPLO 1/4"
14	0005040068	PRESSOSTATO GW150A6
15	23495	FILTRO GAS 70620F DN80
16	19700	CONNETTORE 10 POLI
17	33768	STAFFA CONN.RE DN80
18	23146	SERVOMOTORE LANDIS SKP70
19	31176	SERVOMOTORE LANDIS SKP10

Rif.	Codice	Descrizione

RAMPA GAS DN100 - GAS TRAIN - TREN DE GAS - RAMPE A GAZ - GASRAMPE cod.19990470

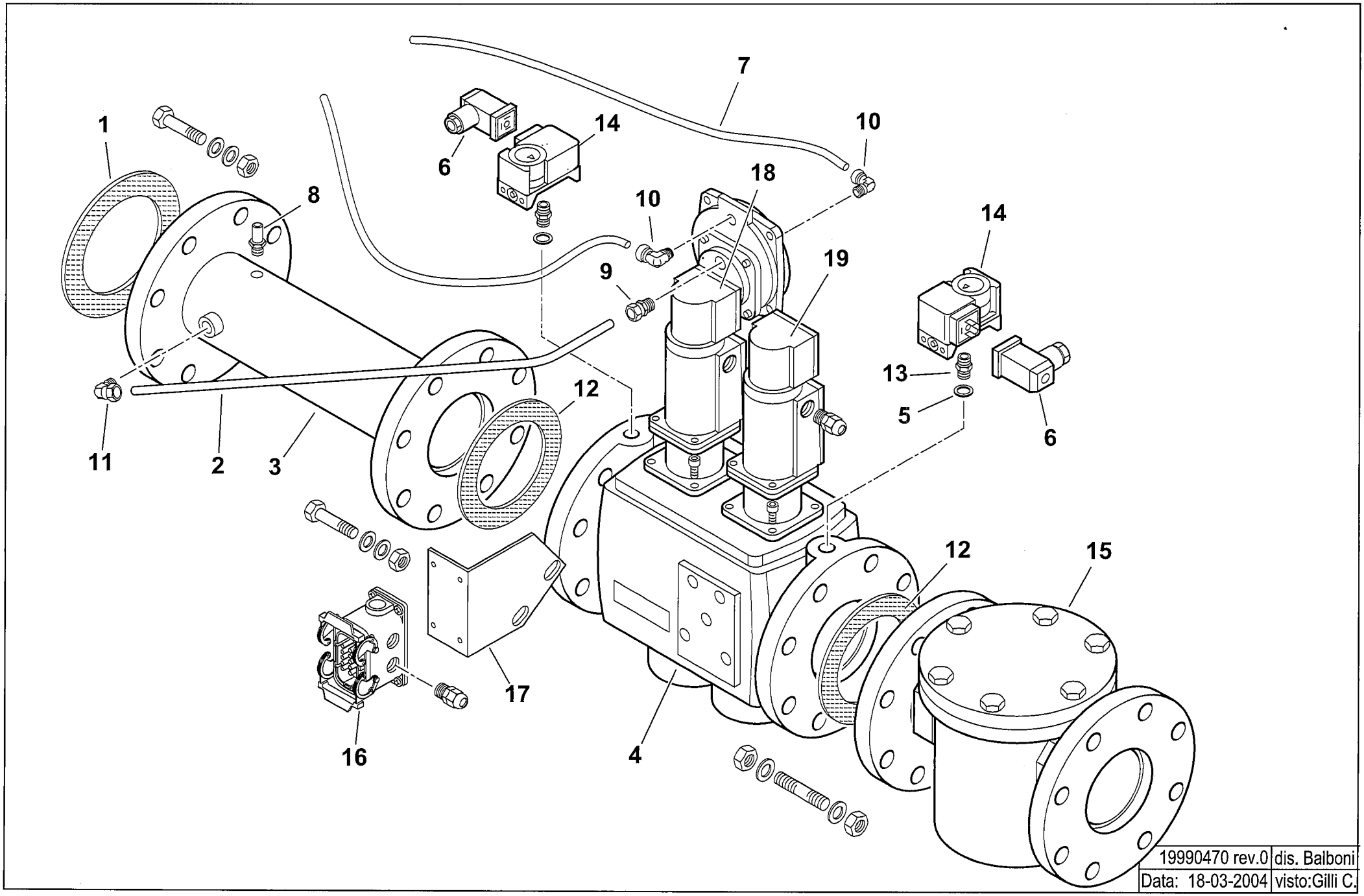

19990470 rev.0	dis. Balboni
Data: 18-03-2004	visto:Gilli C.

19990470 Rampa gas DN100 VGD40.100

esploso **19990470 rev.0**

Rif.	Codice	Descrizione
1	23128	GUARNIZIONE DN100
2	99387	TUBO PRESSIONE GAS
3	0006020193	TUBO COL.TO VALV. DN100 L600
4	0005090191	VALVOLA LANDIS VGD40.100-L DN100
5	4987	RONDELLA
6	23522	CONNETTORE GRIGIO
7	0005250206	TUBO RILSAN BLU D=8X6 PA11
8	31483	PRESA PRESSIONE
9	23868	RACCORDO WOSS 1/4"
10	0005150162	RACCORDO WOSS 1/4"
11	23867	RACCORDO WOSS D8 1/4" GOM.
12	23128	GUARNIZIONE DN100
13	0010060030	NIPPLO 1/4"
14	0005040068	PRESSOSTATO GW150A6
15	23496	FILTRO GAS DN100
16	19700	CONNETTORE ILME 10POLI M 5FO
17	33768	STAFFA CONN.RE DN80
18	23146	SERVOMOTORE LANDIS SKP70
19	31176	SERVOMOTORE LANDIS SKP10

Rif.	Codice	Descrizione

RAMPA GAS 1"1/2 - GAS TRAIN - TREN DE GAS - RAMPE A GAZ - GASRAMPE cod.19990471

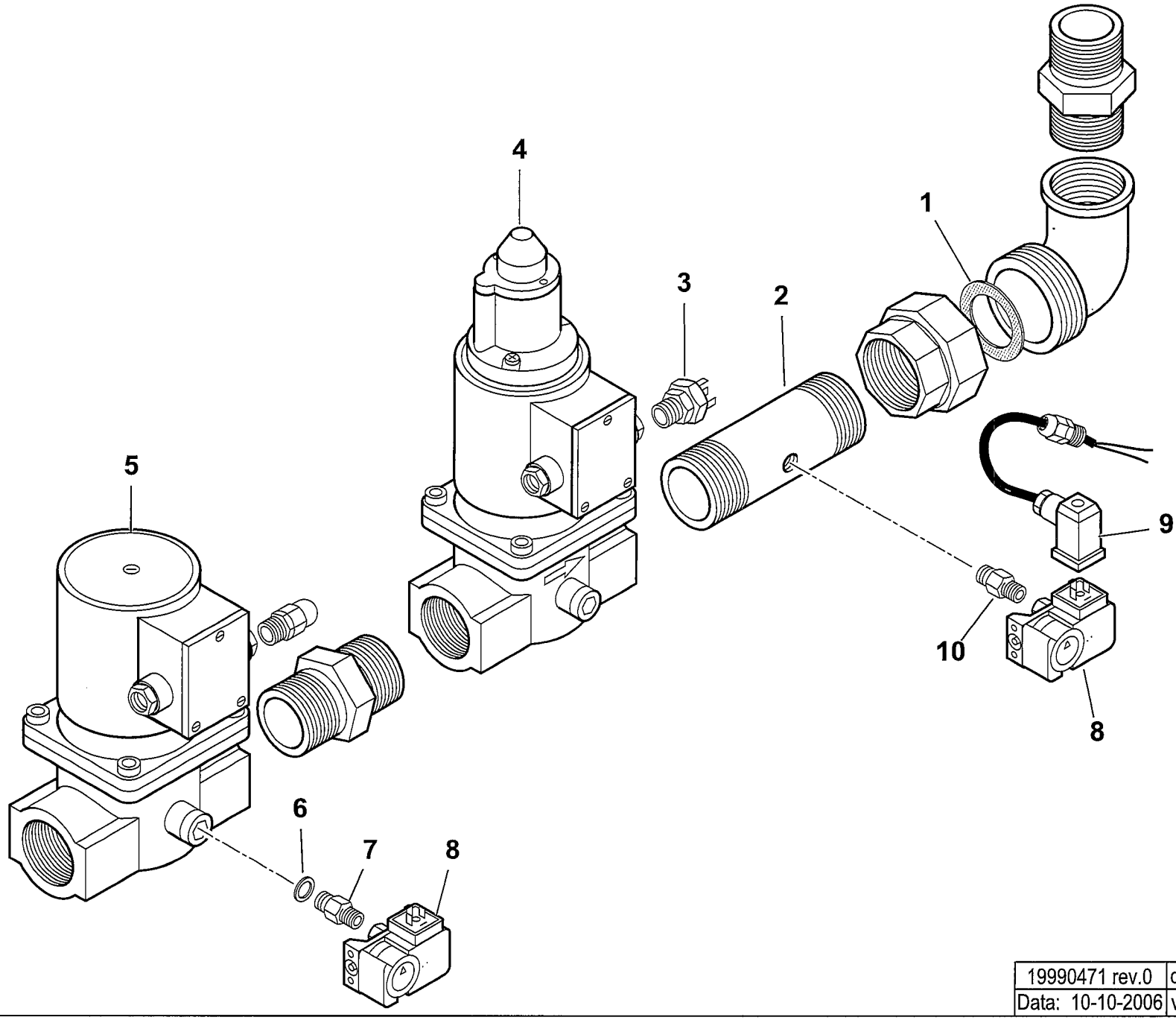

19990471 rev.0	dis. Balboni
Data: 10-10-2006	visto:Gilli C.

19990471 RAMPA MS.4040HH.0215

Esploso **19990471 Rev.0**

Rif.	Codice	Descrizione
1	0005180005	GUARN.NE X GOM.BOC.PIANO 1"1/2
2	33786	TUBO COL.TO VALV. 1"1/2X200F
3	0005140453	AS.CONNETTORE 4P VALVOLA GAS
4	0005090063	VALV.HONEYW. VE4040C1001 1"1/2
	0005090088	BOBINA HONEYW. VE4040B/C
	0005090096	CIRCUITO HONEYW. VE4032/50
5	0005090053	VALV.HONEYW. VE4040A1003 1"1/2
	0005090083	BOBINA HONEYW. VE4040A
	0005090096	CIRCUITO HONEYW. VE4032/50
6	23992	RONDELLA RAME 13,5X22X2,5
7	0010060030	NIPPLO 1/4"X1/4"X43 PRES.
8	0005040068	PRESSOSTATO DUNGS GW150A6 CO
9	0005140272	CAVO COL.TO PRES.TO L.1500
10	0005150151	NIPPLO 1/4"CON.X 1/8"CON.

Rif.	Codice	Descrizione

RAMPA GAS DN80 - GAS TRAIN - TREN DE GAS - RAMPE A GAZ - GASRAMPE cod.19990485

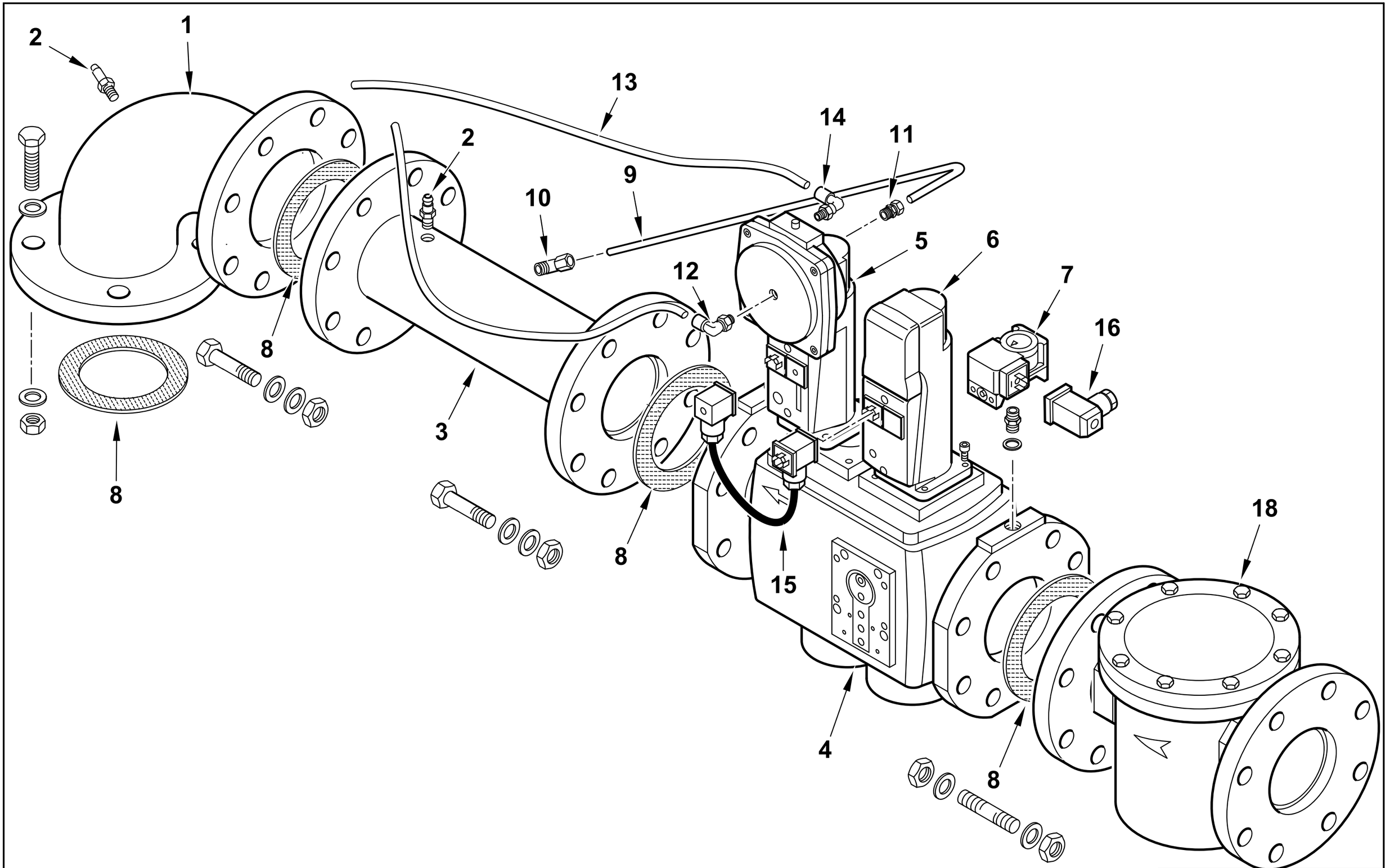

19990485 rev.2	dis. Balboni
Data: 01-03-2007	visto:Gilli C.

19990485 RAMPA MOD. VGD40.080 BGN..LX

Esploso **19990485** **Rev.2**

Rif.	Codice	Descrizione
1	0015300029	RACCORDO RAMPA DN80
2	31483	PRESA PRESSIONE 1/8"
3	0015010114	TUBO COL.TO VALV. DN80 L495+T
4	0005090190	VALVOLA LANDIS VGD40.080-L DN80
5	0005090233	SERV.RE LANDIS SKP75.003E2
6	0005090231	SERVOMOTORE LANDIS SKP15
7	0005040038	PRESSOSTATO DUNGS GW 150A5
8	23124	GUARNIZIONE DN80
9	0006020251	TUBO PRESSIONE GAS
10	23867	RACCORDO WOSS D.8 - 1/4" GOMITO
11	0006020270	RACCORDO WOSS D.8 - 1/4"
12	0005150162	RACCORDO GOMITO SNOD. 1/4" D=8
13	0005250206	TUBO RILSAN BLU D=8X6 PA11
14	0005150162	RACCORDO GOMITO SNOD. 1/4" D=8
15	0005090234	CAVO CONNESSIONE LANDIS AGA62
16	23522	CONNETTORE 14A GRIGIO ANTISTR.
18	23495	FILTRO GAS DN80

Rif.	Codice	Descrizione

RAMPA GAS 3/4"- GAS TRAIN - TREN DE GAS - RAMPE A GAZ - GASRAMPE cod.19990510

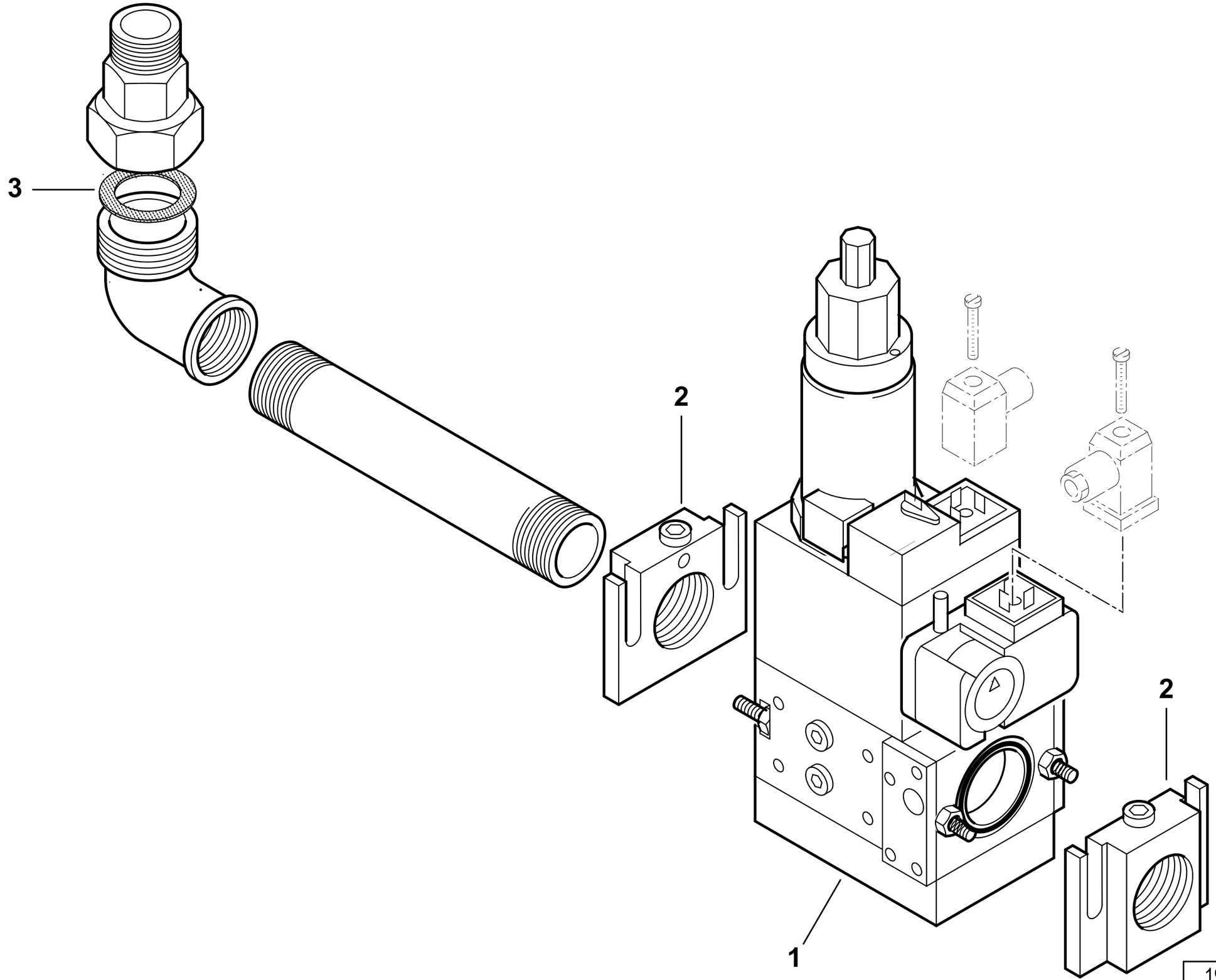

19990510 rev.1	dis. Balboni
Data: 07-06-2006	visto:Gilli C.

19990510 **RAMPA BM.407**

Esploso 19990510 **Rev.1**

Rif.	Codice	Descrizione
1	23253	VALVOLA DUNGS MBZRDLE 407/B01(vedi scomposizione)
2	31338	FLANGIA MONOB.DUNGS405 ¾"
3	0005180002	GUARN.NE X GOM.BOC.PIANO ¾

Rif.	Codice	Descrizione

VALVOLA GAS - GAS VALVE - VALVULA GAS - VANNE GAZ - GASVENTILE cod.23253

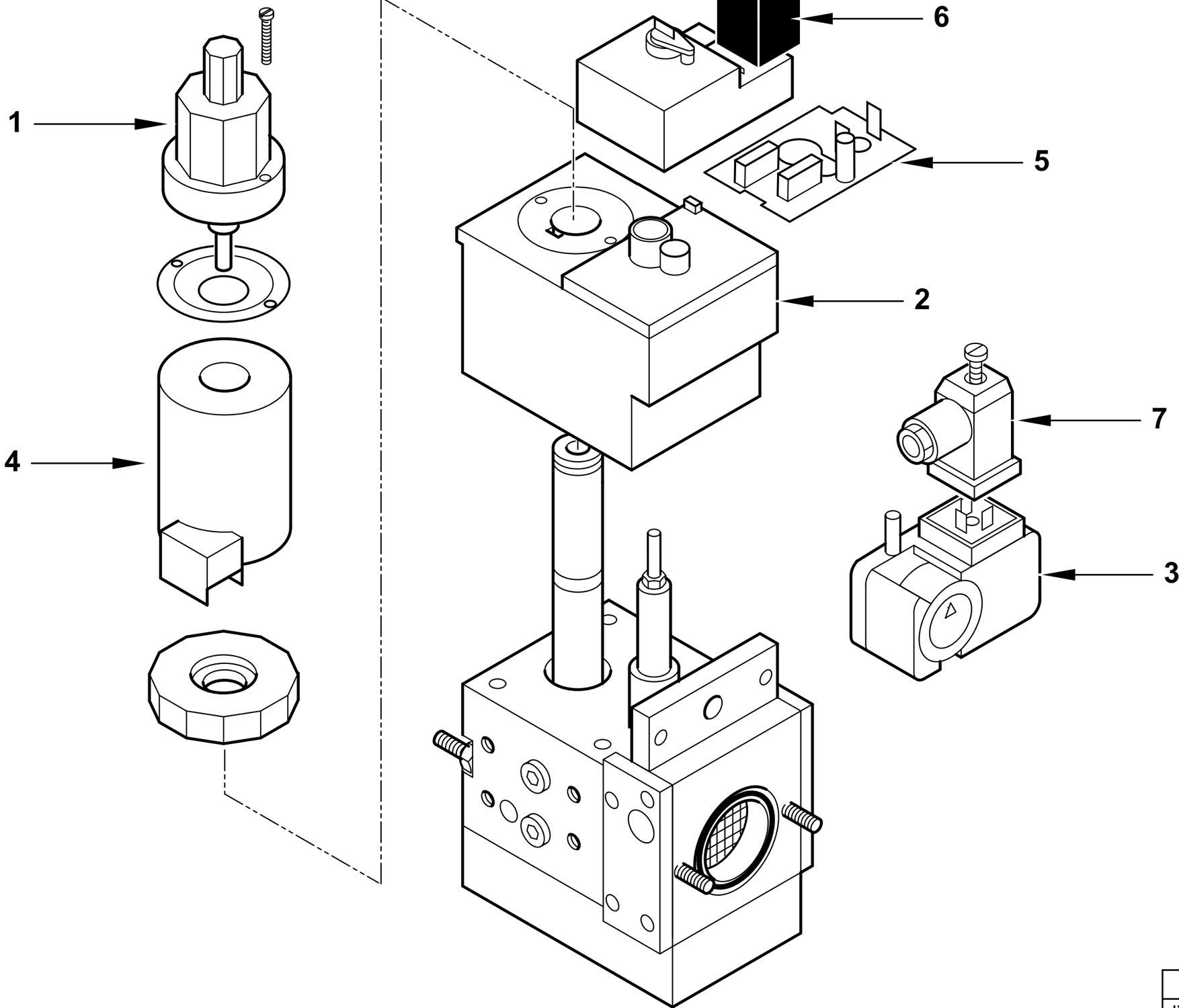

	23253 T02
dis. Balboni	visto: Gilli C.

23253 Valvola DUNGS MBZRDLE 407/B01

esploso 23253T02 **Lista L04**

Rif.	Codice	Descrizione
1	95549	FRENO IDRAULICO H12/3
2	95533	BOBINA 1° STADIO
3	0005040038	PRESSOSTATO GW150A5
4	95532	BOBINA 2° STADIO
5	95454	CIRCUITO DUNGS NR400
6	23521	CONNETTORE 12B NERO M20
7	23522	CONNETTORE 14A GRIGIO M20

Rif.	Codice	Descrizione

RAMPA GAS 1"1/4 - GAS TRAIN - TREN DE GAS - RAMPE A GAZ - GASRAMPE cod.19990511

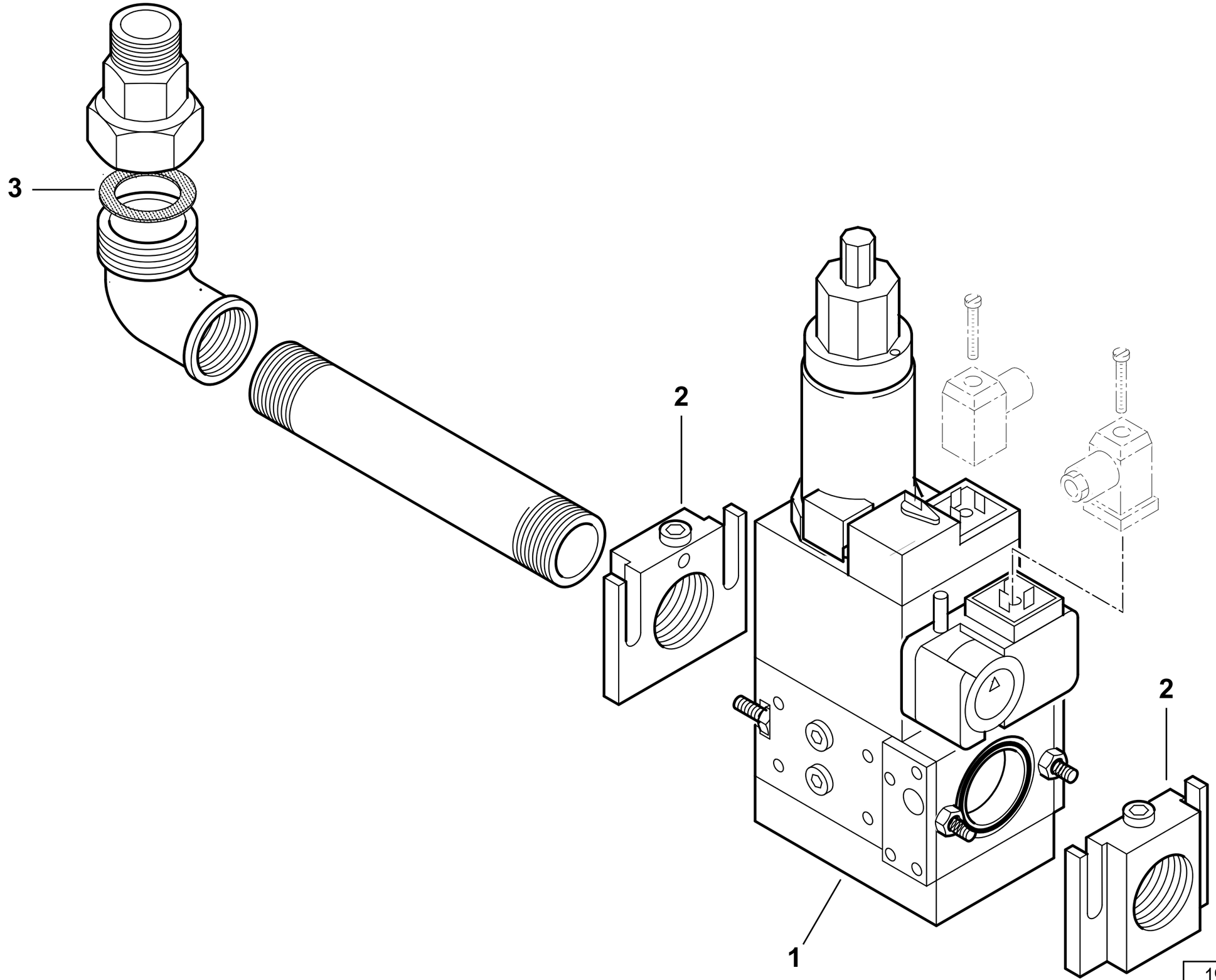

19990511 rev.1	dis. Balboni
Data: 07-06-2006	visto:Gilli C.

19990511 **RAMPA BM.410**

Esploso 19990511 **Rev.1**

Rif.	Codice	Descrizione
1	23026	VALVOLA DUNGS MBZRDLE 410/B01-2(vedi scomposizione)
2	31341	FLANGIA MONOB.DUNGS410 1" ¼
3	0005180004	GUARN.NE X GOM.BOC.PIANO 1" ¼

Rif.	Codice	Descrizione

VALVOLA GAS - GAS VALVE - VALVULA GAS - VANNE GAZ - GASVENTILE cod.23026

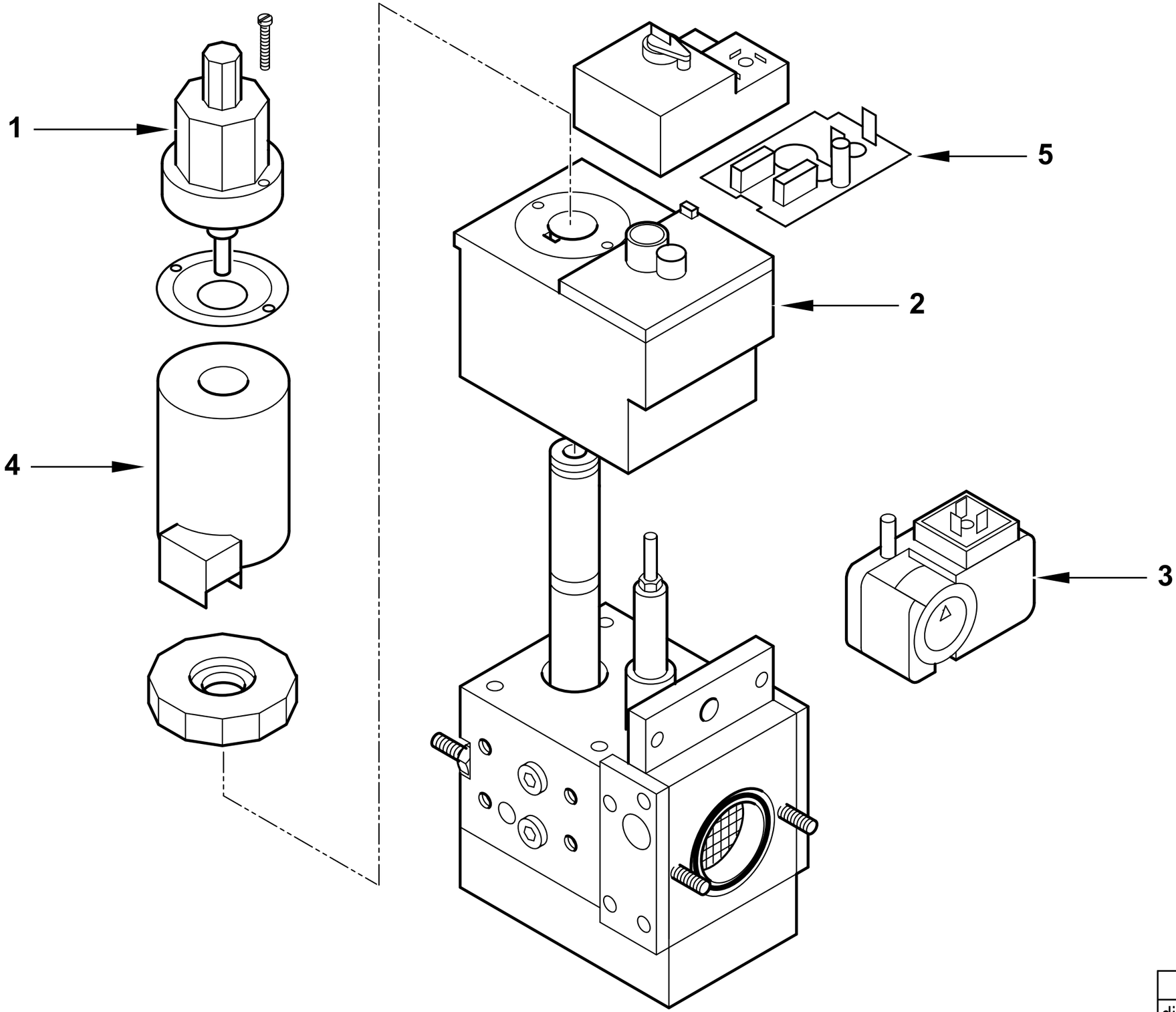

	23026 T02
dis. Balboni	visto: Gilli C.

23026 **VALV.DUNGS MBZRDLE 410/B01 S20**

esploso 23026T02 **Lista L04**

Rif.	Codice	Descrizione
1	95549	FRENO IDRAULICO
2	95359	BOBINA DUNGS MBZR 410/415 1°ST
3	0005040038	PRESSOSTATO GW150A5
4	95459	BOBINA DUNGS MBZR 410/415 2°ST
5	95455	CIRCUITO DUNGS NR500

Rif.	Codice	Descrizione

RAMPA GAS 1"1/4 - GAS TRAIN - TREN DE GAS - RAMPE A GAZ - GASRAMPE cod.19990512

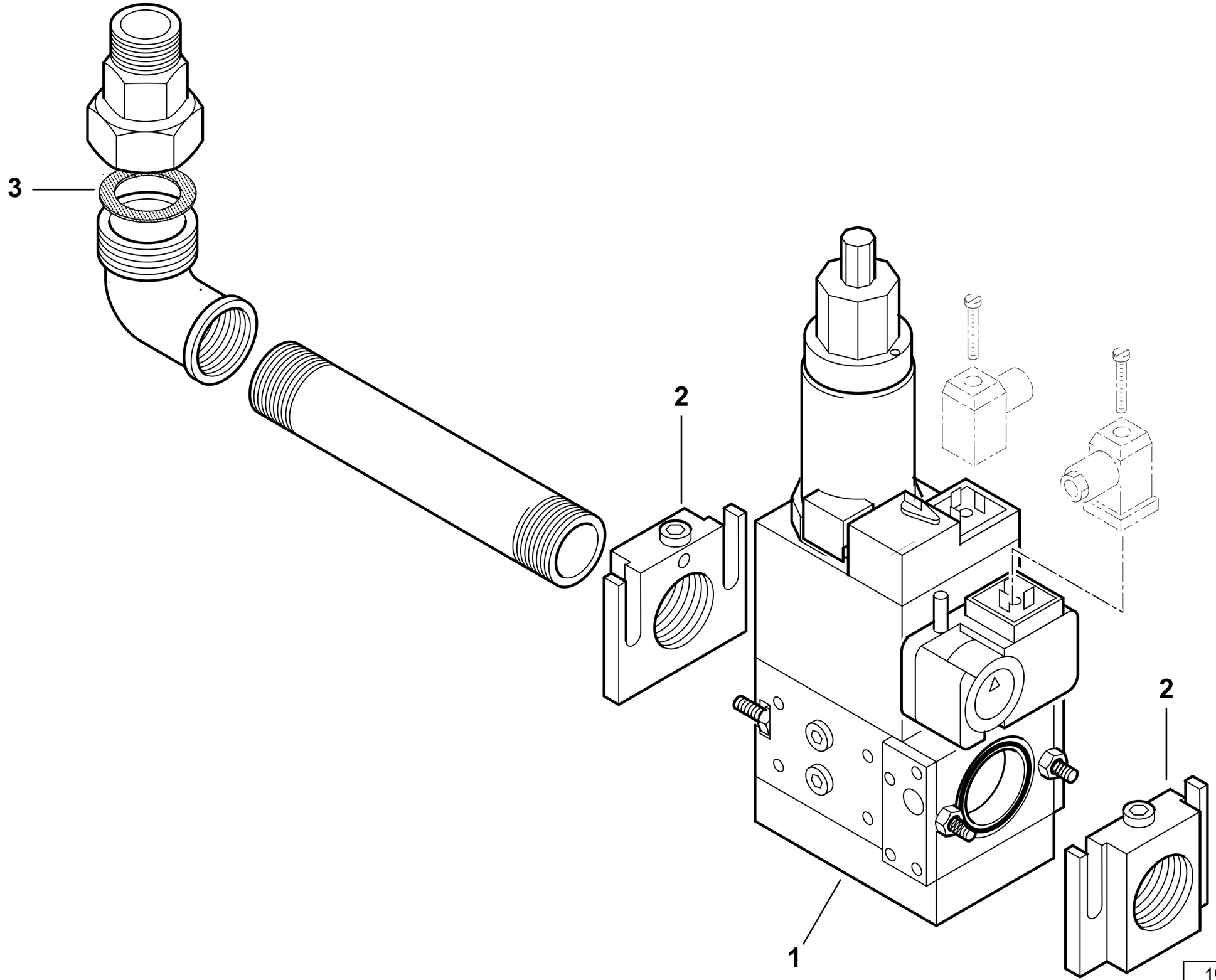

19990512 rev.1	dis. Balboni
Data: 12-11-2006	visto:Gilli C.

19990512 **RAMPA BM.412**

Esploso 19990512 **Rev.1**

Rif.	Codice	Descrizione
1	23946	VALV.DUNGS MBZRDLE 412/B01-2 (vedi scomposizione)
2	31341	FLANGIA MONOB.DUNGS410 1" ¼
3	0005180004	GUARN.NE X GOM.BOC.PIANO 1" ¼

Rif.	Codice	Descrizione

VALVOLA GAS - GAS VALVE - VALVULA GAS - VANNE GAZ - GASVENTILE cod.23946

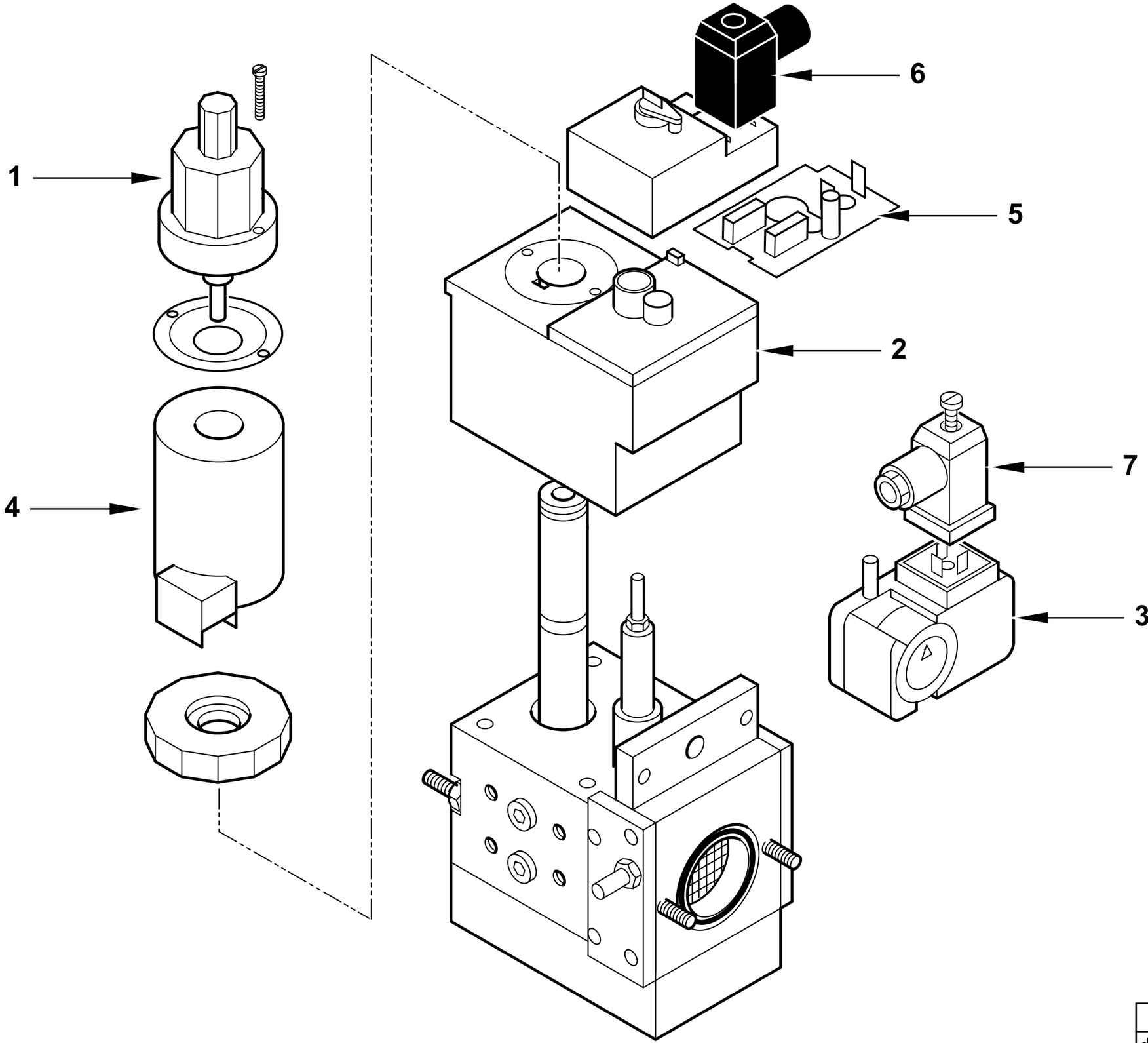

	23946 T02
dis. Balboni	visto: Gilli C.

23946 **Valvola DUNGS MBZRDLE 412/B01-S20** esploso 23946T02 **Lista L04**

Rif.	Codice	Descrizione
1	95549	FRENO IDRAULICO H12/3
2	95359	BOBINA DUNGS MBZR 410/415 1°
3	0005040038	PRESSOSTATO GW150A5
4	95459	BOBINA DUNGS MBZR 410/415 2°
5	95455	CIRCUITO DUNGS NR500
6	23521	CONNETTORE 12B NERO M20
7	23522	CONNETTORE 14A GRIGIO M20

Rif.	Codice	Descrizione

RAMPA GAS 1"1/2 - GAS TRAIN - TREN DE GAS - RAMPE A GAZ - GASRAMPE cod.19990513

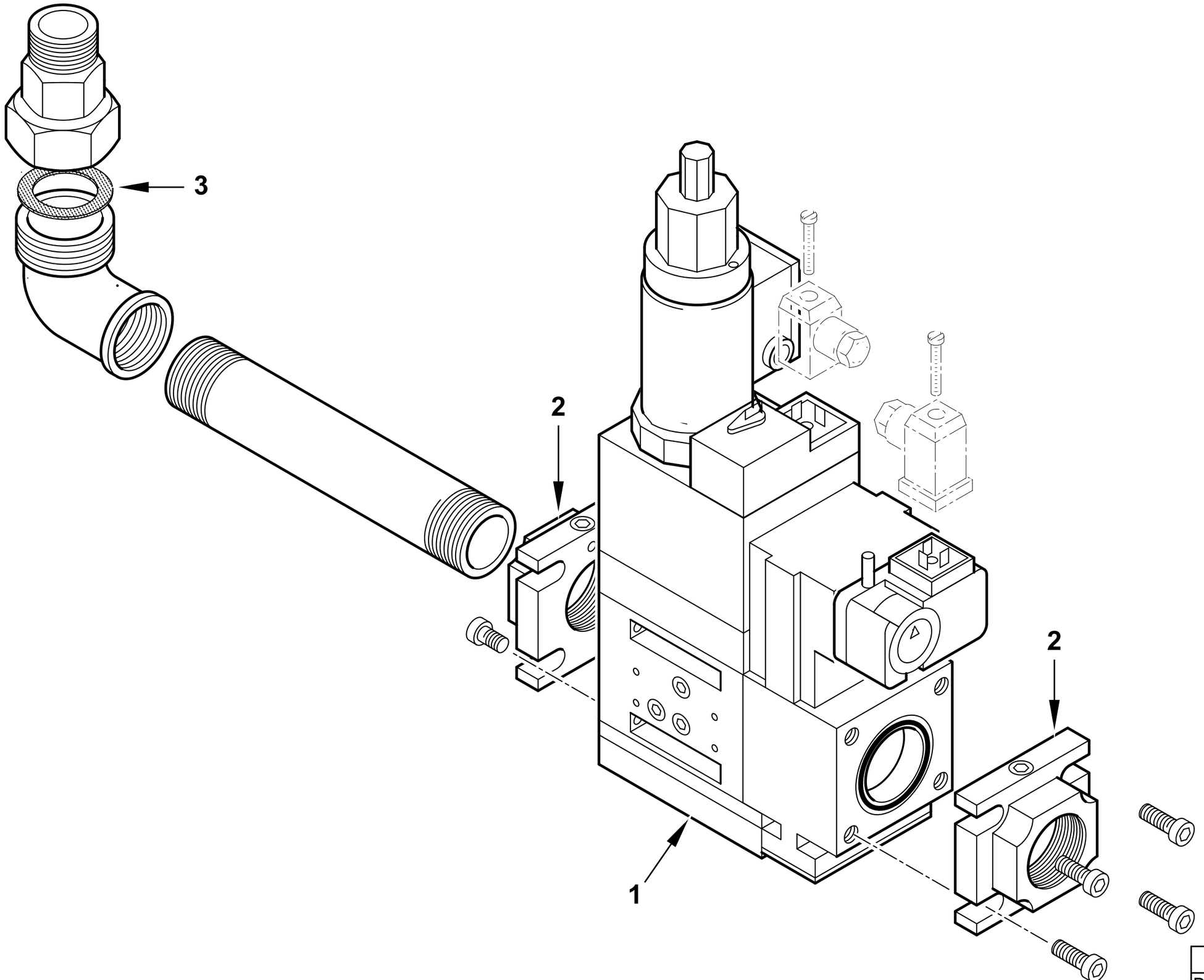

19990513 rev.1	dis. Balboni
Data: 07-06-2006	visto:Gilli C.

19990513 **RAMPA BM.415**

Esploso 19990513 **Rev.1**

Rif.	Codice	Descrizione
1	0005090242	VALV.DUNGS MBZRDLE 415/B01 S20 (vedi scomposizione)
2	0005090008	FLANGIA MONOB.DUNGS415 1" ½
3	0005180005	GUARN.NE X GOM.BOC.PIANO 1" ½

Rif.	Codice	Descrizione

VALVOLA GAS - GAS VALVE - VALVULA GAS - VANNE GAZ - GASVENTILE cod.0005090242

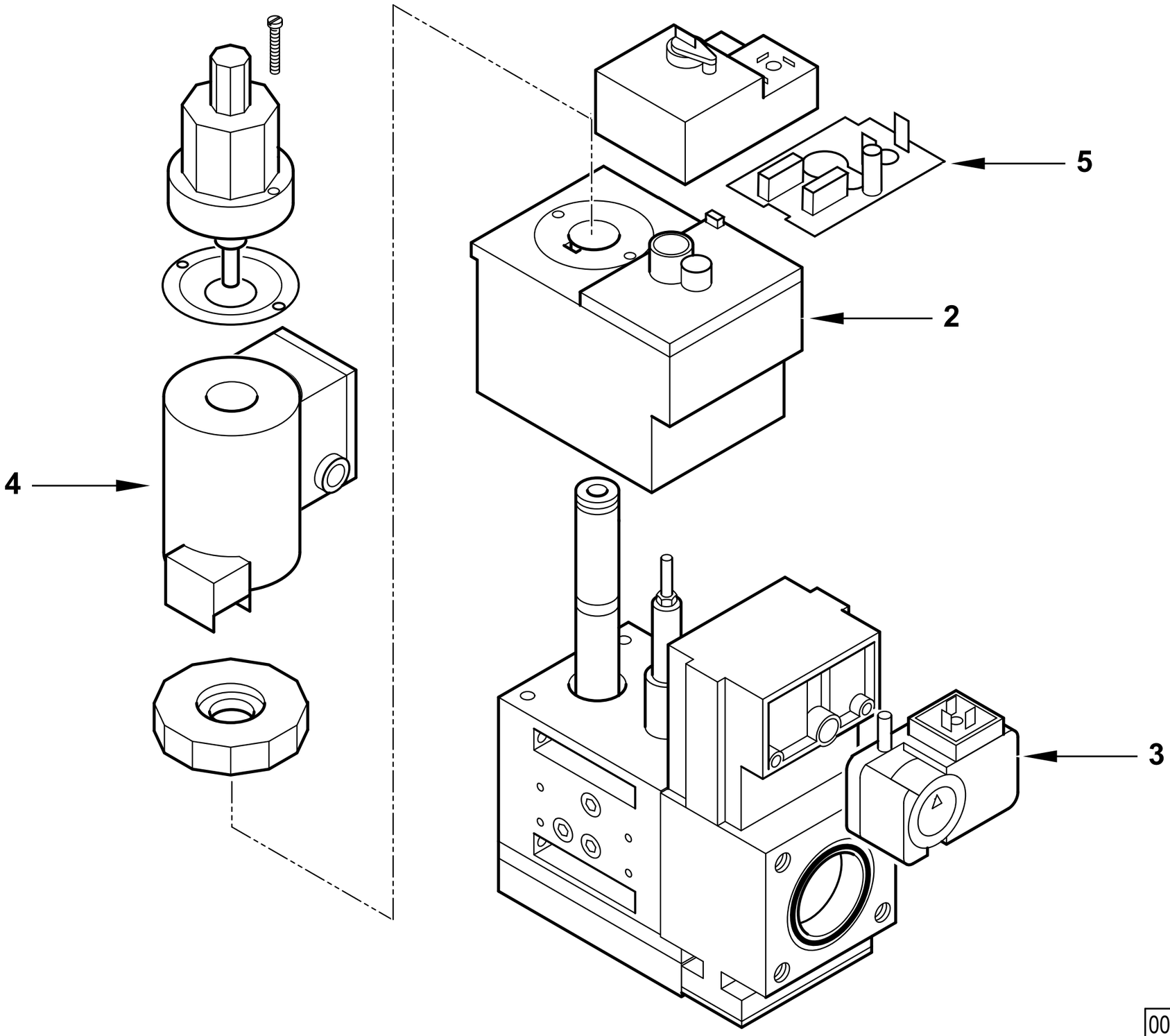

0005090242 rev.1	dis. Balboni
Data: 11-10-2006	visto:Gilli C.

0005090242 Valvola DUNGS MBZRDLE 415/B01 S20

Esploso 0005090242 **rev.1**

Rif.	Codice	Descrizione
2	95359	BOBINA DUNGS MBZR 410/415 1°ST
3	0005040038	PRESSOSTATO GW150A5
4	95459	BOBINA DUNGS MBZR 410/415 2°ST
5	95455	CIRCUITO DUNGS NR500

Rif.	Codice	Descrizione

RAMPA GAS 2" - GAS TRAIN - TREN DE GAS - RAMPE A GAZ - GASRAMPE cod.19990514

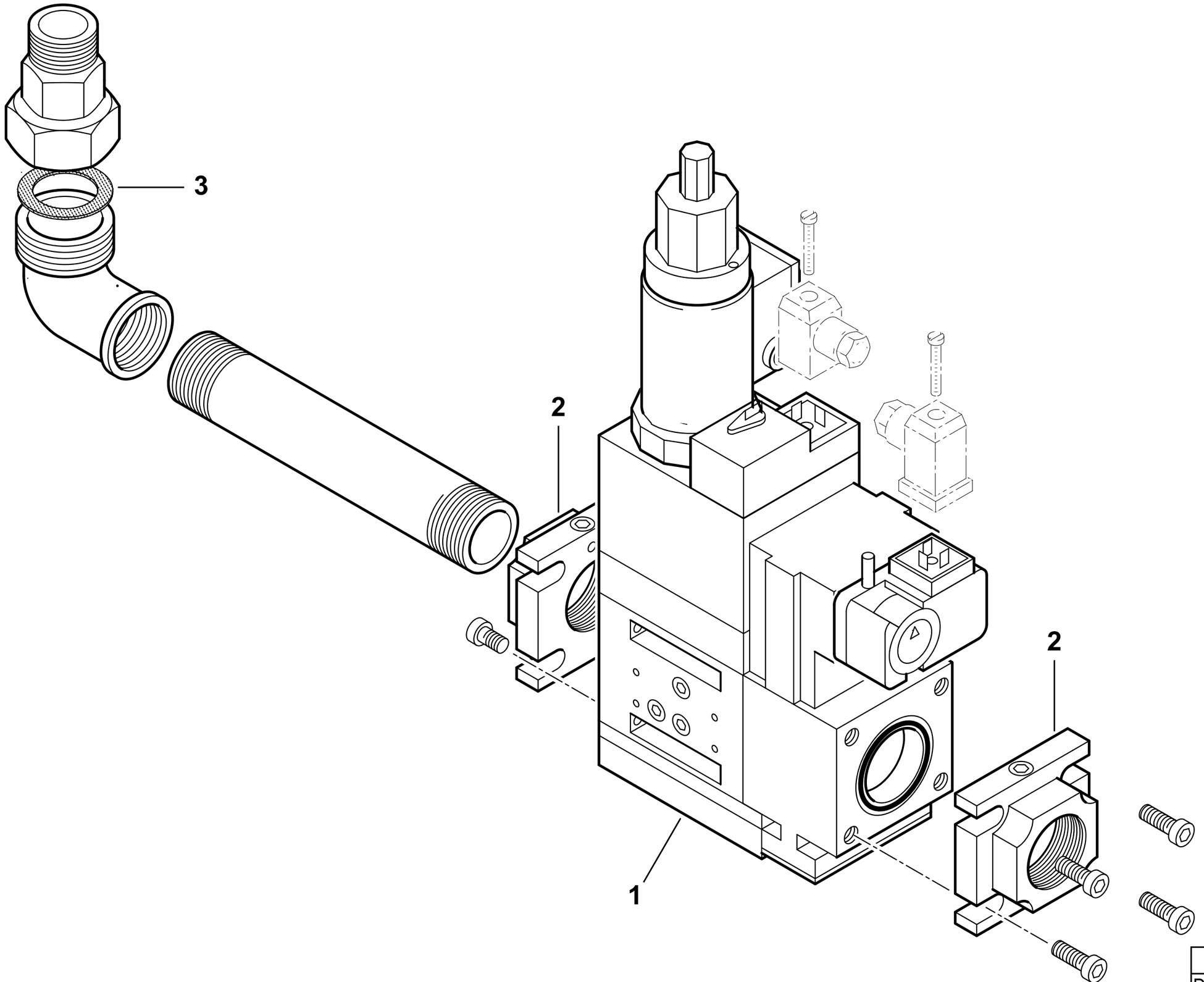

19990514 rev.2	dis. Balboni
Data: 11-11-2006	visto:Gilli C.

19990514 **RAMPA BM.420**

Esploso **19990514** **Rev.2**

Rif.	Codice	Descrizione
1	0005090243	VALV.DUNGS MBZRDLE 420/B01 S20 (vedi scomposizione)
2	0005090115	FLANGIA MONOB.DUNGS415 2"
3	0005180006	GUARN.NE X GOM.BOC.PIANO 2"

Rif.	Codice	Descrizione

VALVOLA GAS - GAS VALVE - VALVULA GAS - VANNE GAZ - GASVENTILE cod.0005090243

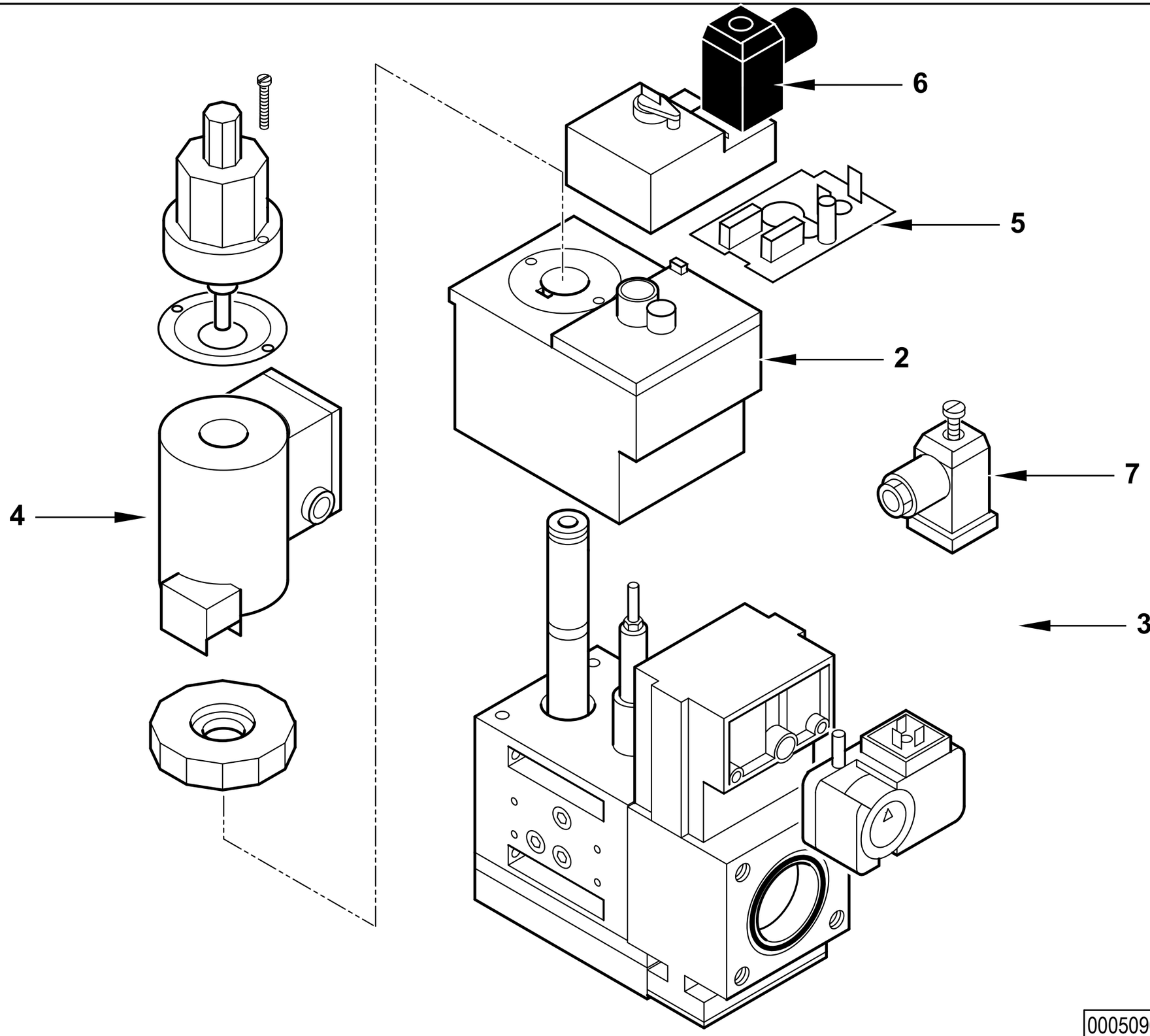

0005090243 rev.2	dis. Balboni
Data: 11-11-2006	visto:Gilli C.

0005090243 **Valvola DUNGS MBZRDLE 420/B01 S20**

Esploso 0005090243 **rev.2**

Rif.	Codice	Descrizione
2	0004050085	BOBINA DUNGS MBZR 420 S20 1°ST
3	0005040038	PRESSOSTATO GW150A5
4	0004050008	BOBINA DUNGS MBZR 420 2°ST
5	95456	CIRCUITO DUNGS NR550
6	23521	CONNETTORE 12B NERO M20
7	23522	CONNETTORE 14A GRIGIO M20

Rif.	Codice	Descrizione

RAMPA GAS 2" - GAS TRAIN - TREN DE GAS - RAMPE A GAZ - GASRAMPE cod.19990524

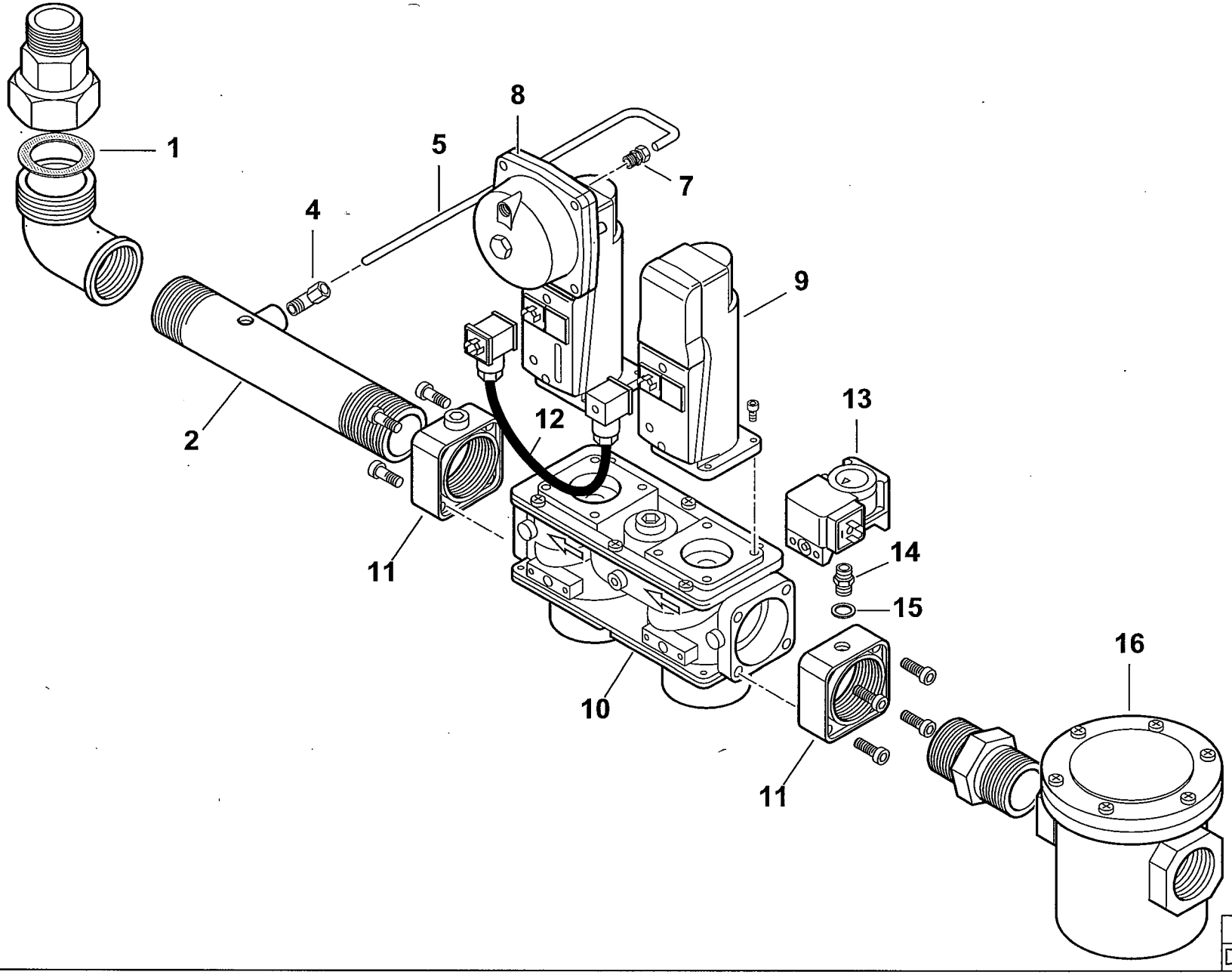

19990524 rev.0	dis. Balboni
Data: 09-09-2006	visto:Gilli C.

19990524 Rampa gas 2" VGD20.503

Esploso **19990524** **Rev.0**

Rif.	Codice	Descrizione
1	0005180006	GUARN.NE X GOM.BOC.PIANO 2"
2	0010010014	TUBO COL.TO VALV. 2"X320+T1
4	23867	RACCORDO WOSS D8 1/4" GOM.
5	0006020262	TUBO PRESSIONE GAS VGD20. 2"
7	0006020270	RACCORDO WOSS D8 1/4" DIR
8	0005090232	SERV.RE LANDIS SKP25.003E2
9	0005090231	SERV.RE LANDIS SKP15.000E2
10	0005090188	VALV.LANDIS VGD20.503 2"
11	0005090195	FLANGIA MONOB. LANDIS 2"
12	0005090234	CAVO CONNESSIONE LANDIS AGA6
13	0005040068	PRESSOSTATO DUNGS GW150A6
14	0010060030	NIPPLO 1/4"X1/4"X43 PRES.
15	4987	RONDELLA RAME 13,5X18X2
16	23532	FILTRO GAS 70631 2"

Rif.	Codice	Descrizione

RAMPA GAS 2"-DN65 - GAS TRAIN - TREN DE GAS - RAMPE A GAZ - GASRAMPE cod.19990525

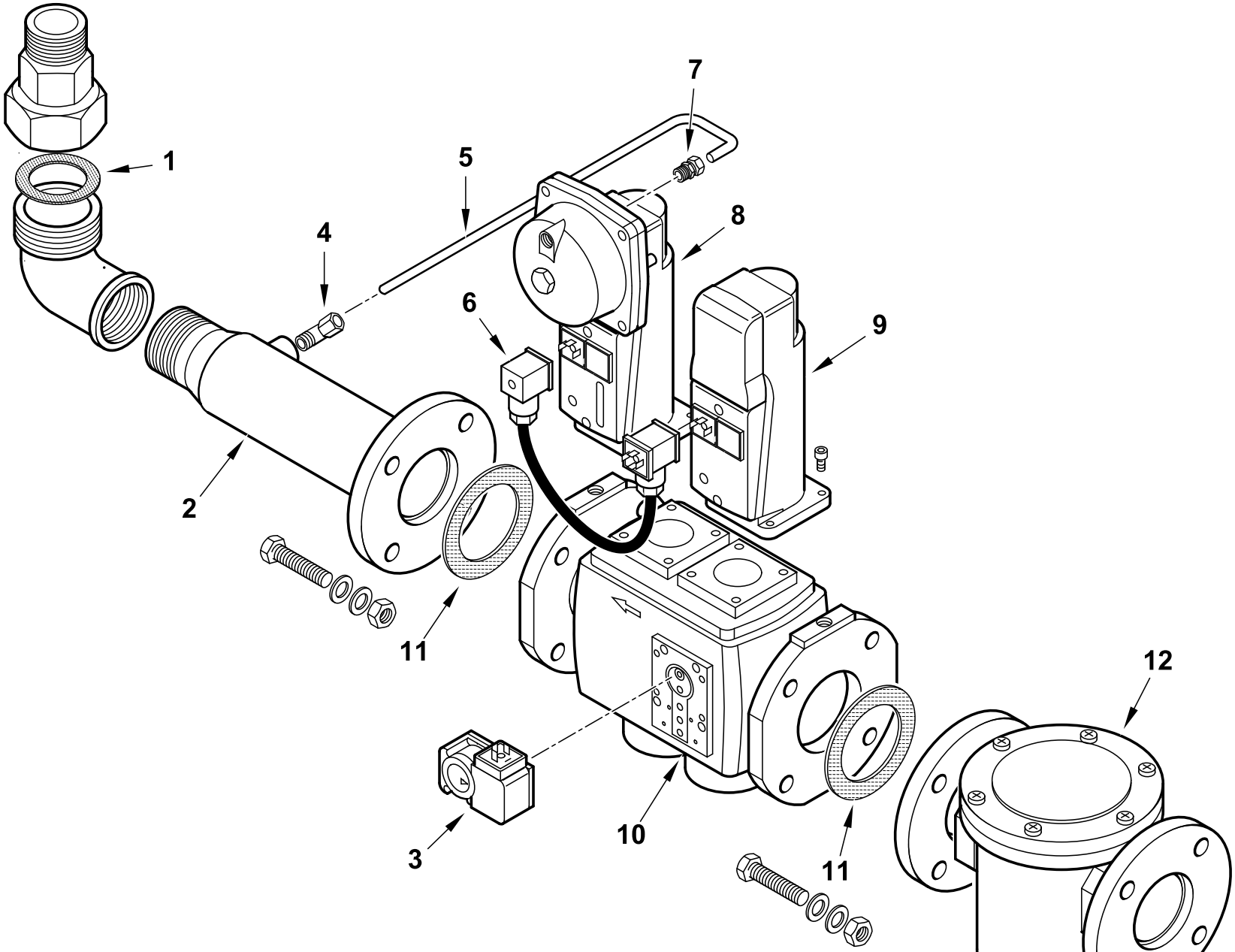

19990525 rev.0	dis. Balboni
Data: 09-09-2006	visto:Gilli C.

19990525 Rampa gas 2"- DN65 VGD40.065

Esploso **19990525 Rev.0**

Rif.	Codice	Descrizione
1	0005180006	GUARN.NE X GOM.BOC.PIANO 2"
2	41564	TUBO COL.TO VALV. 2"XDN65
3	0005040038	PRESSOSTATO DUNGS GW150A5
4	23867	RACCORDO WOSS D8 1/4" GOM.
5	0006020263	TUBO PRESSIONE GAS VGD40.065
6	0005090234	CAVO CONNESSIONE LANDIS AGA6
7	0006020270	RACCORDO WOSS D8 1/4" DIR
8	0005090232	SERV.RE LANDIS SKP25.003E2
9	0005090231	SERV.RE LANDIS SKP15.000E2
10	0005090189	VALV.LANDIS VGD40.065-L DN65
11	23129	GUARNIZIONE CENTELLEN DN65
12	23494	FILTRO GAS 70610F DN65

Rif.	Codice	Descrizione

RAMPA GAS VGD40.080 TBG ME - GAS TRAIN - TREN DE GAS - RAMPE A GAZ - GASRAMPE cod.19990526

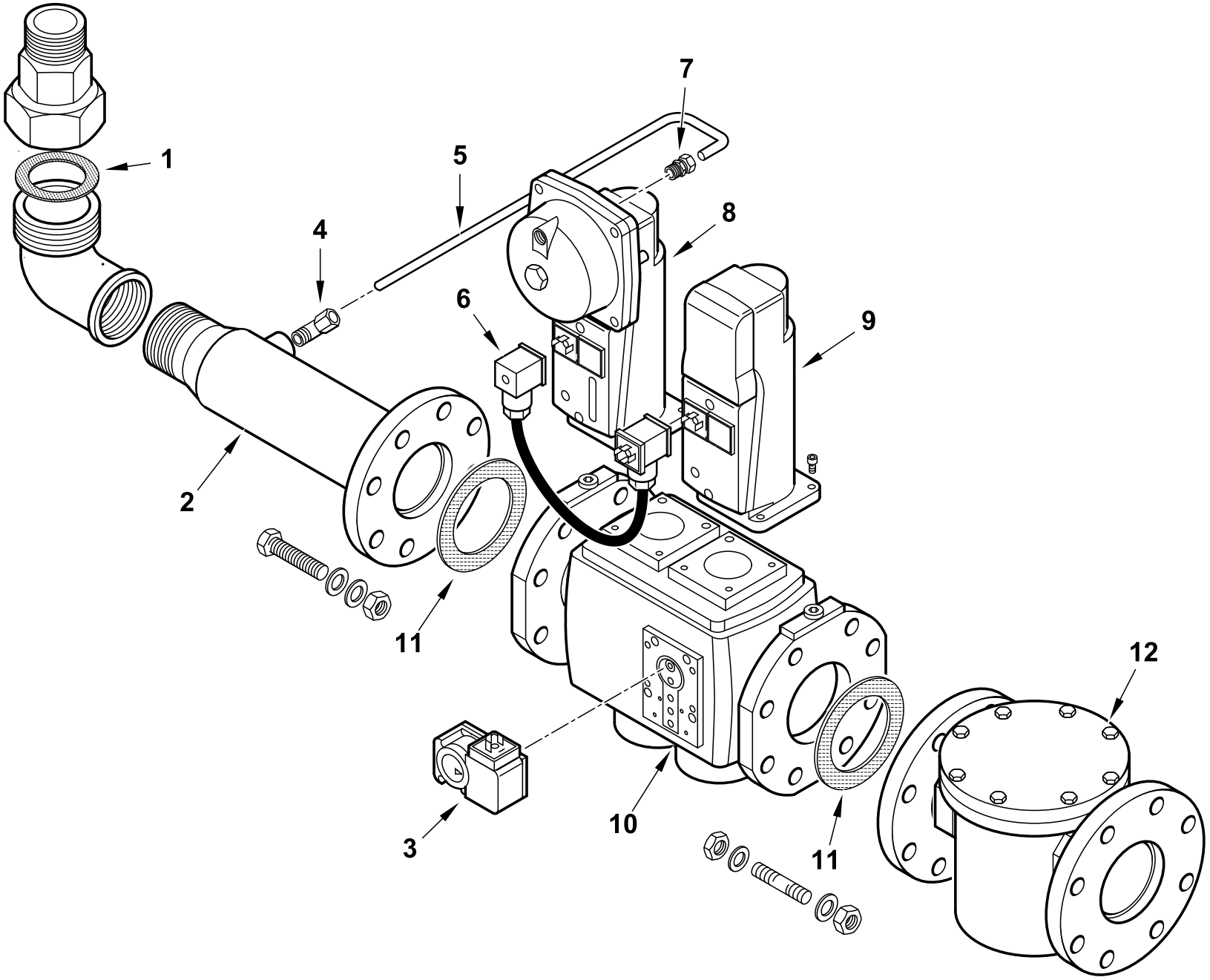

19990526 rev.0	dis. Balboni
Data: 27-10-2010	visto:Gilli C.

19990526 **RAMPA MOD. VGD40.080 TBG ME**

Esploso **19990526** **Rev.0**

Rif.	Codice	Descrizione
1	0005180006	GUARN.NE X GOM.BOC.PIANO 2"
2	0006020431	TUBO COL.TO VALV. 2"XDN80 L490
3	0005040038	PRESSOSTATO DUNGS GW150A5
4	23867	RACCORDO WOSS D8 1/4" GOM.
5	0006020251	TUBO PRESSIONE GAS VGD40.080
6	0005090234	CAVO CONNESSIONE LANDIS AGA6
7	0006020270	RACCORDO WOSS D8 1/4" DIR
8	0005090232	SERV.RE LANDIS SKP25.003E2
9	0005090231	SERV.RE LANDIS SKP15.000E2
10	0005090190	VALV.LANDIS VGD40.080-L DN80
11	23124	GUARNIZIONE CENTELLEN DN80
12	23495	FILTRO GAS 70620F DN80

Rif.	Codice	Descrizione

RAMPA GAS 2" - GAS TRAIN - TREN DE GAS - RAMPE A GAZ - GASRAMPE cod.19990530

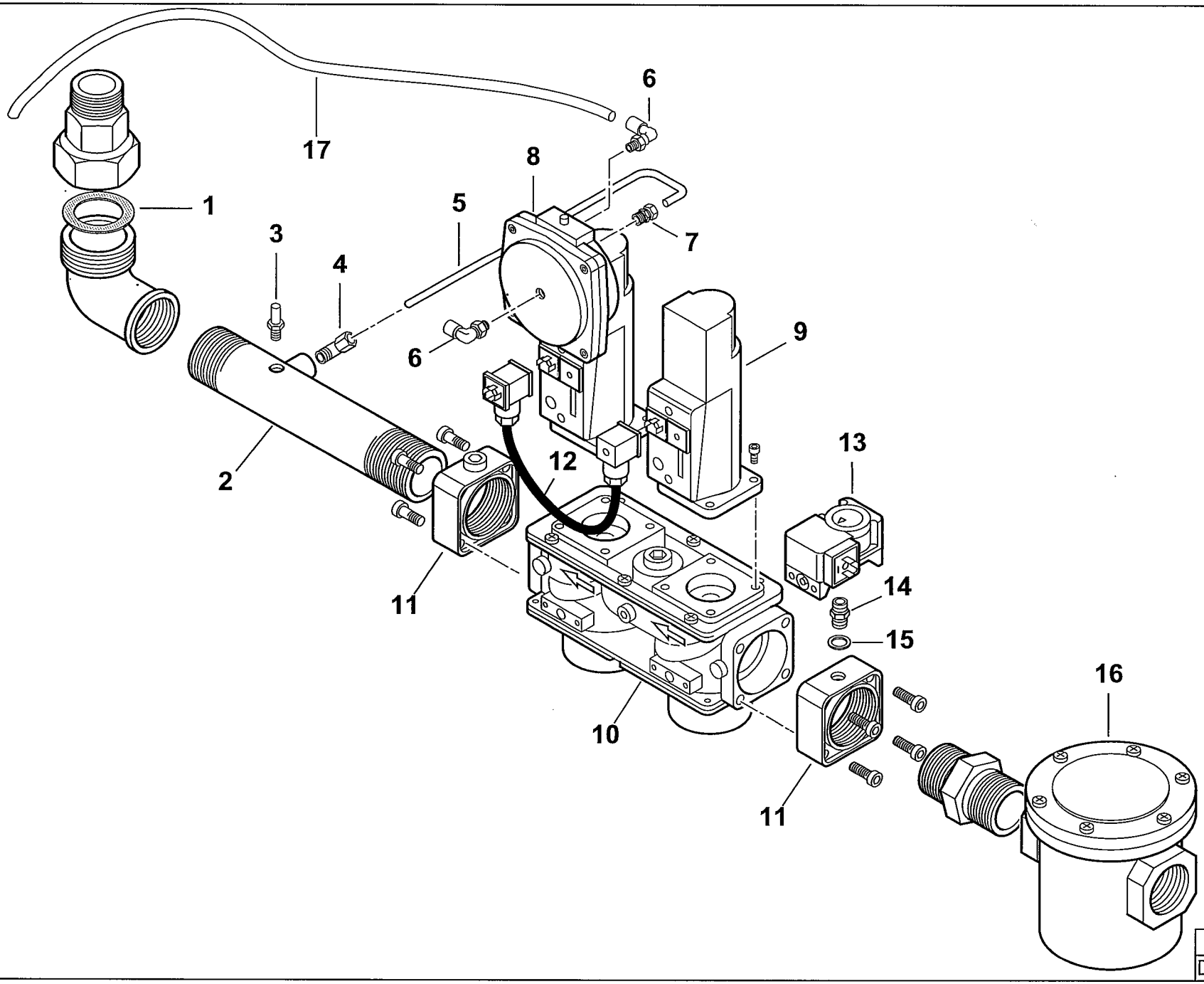

19990530 rev.0	dis. Balboni
Data: 06-06-2006	visto:Gilli C.

19990530 Rampa gas 2" VGD20.503

Esploso **19990530 Rev.0**

Rif.	Codice	Descrizione
1	0005180006	GUARN.NE X GOM.BOC.PIANO 2"
2	0010010014	TUBO COL.TO VALV. 2"X320+T1
3	31483	PRESA PRESSIONE 1/8" CON.
4	23867	RACCORDO WOSS D8 1/4" GOM.
5	0006020262	TUBO PRESSIONE GAS VGD20. 2"
6	0005150162	RACCORDO GOMITO SNOD. ¼"
7	0006020270	RACCORDO WOSS D8 1/4" DIR
8	0005090233	SERV.RE LANDIS SKP75.003E2
9	0005090231	SERV.RE LANDIS SKP15.000E2
10	0005090188	VALV.LANDIS VGD20.503 2"
11	0005090195	FLANGIA MONOB. LANDIS 2"
12	0005090234	CAVO CONNESSIONE LANDIS AGA6
13	0005040068	PRESSOSTATO DUNGS GW150A6
14	0010060030	NIPPLO 1/4"X1/4"X43 PRES.
15	4987	RONDELLA RAME 13,5X18X2
16	23532	FILTRO GAS 70631 2"
17	0005250206	TUBO RILSAN BLU D=8X6 PA11

Rif.	Codice	Descrizione

RAMPA GAS 2"-DN65 - GAS TRAIN - TREN DE GAS - RAMPE A GAZ - GASRAMPE cod.19990531

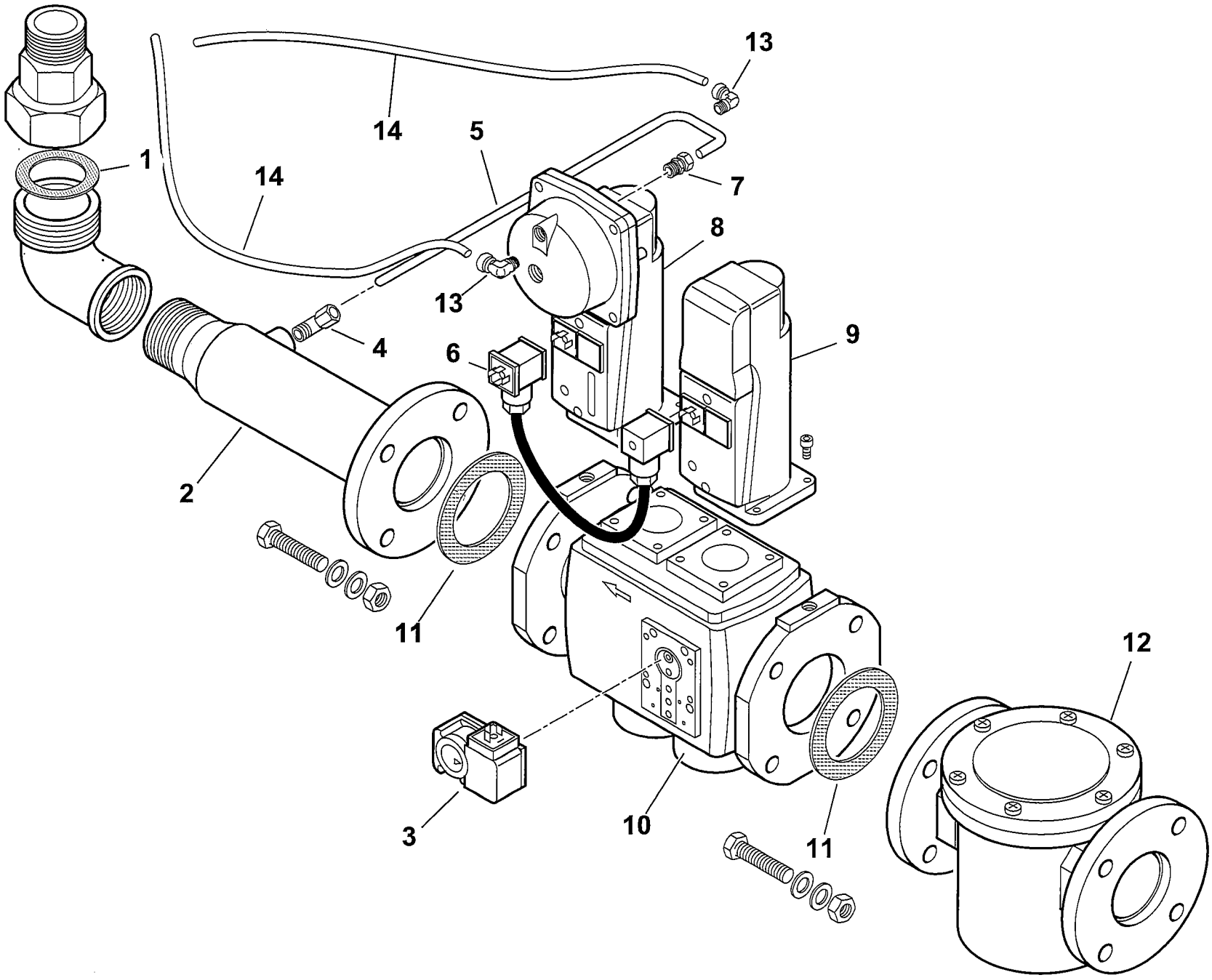

19990531 rev.0	dis. Balboni
Data: 10-10-2006	visto:Gilli C.

19990531 Rampa gas 2"- DN65 VGD40.065 TBG..PN

Esploso **19990531 Rev.0**

Rif.	Codice	Descrizione
1	0005180006	GUARN.NE X GOM.BOC.PIANO 2"
2	41564	TUBO COL.TO VALV. 2"XDN65
3	0005040038	PRESSOSTATO DUNGS GW150A5
4	23867	RACCORDO WOSS D8 1/4" GOM.
5	0006020263	TUBO PRESSIONE GAS VGD40.065
6	0005090234	CAVO CONNESSIONE LANDIS AGA6
7	0006020270	RACCORDO WOSS D8 1/4" DIR
8	0005090233	SERV.RE LANDIS SKP75.003E2
9	0005090231	SERV.RE LANDIS SKP15.000E2
10	0005090189	VALV.LANDIS VGD40.065-L DN65
11	23129	GUARNIZIONE CENTELLEN DN65
12	23494	FILTRO GAS 70610F DN65
13	0005150162	RACCORDO GOMITO SNOD. 1/4" D=8
14	0005250206	TUBO RILSAN BLU D=8X6 PA11

Rif.	Codice	Descrizione

RAMPA MOD. VGD40-080 PN TBG - GAS TRAIN - TREN DE GAS - RAMPE A GAZ - GASRAMPE cod.19990537

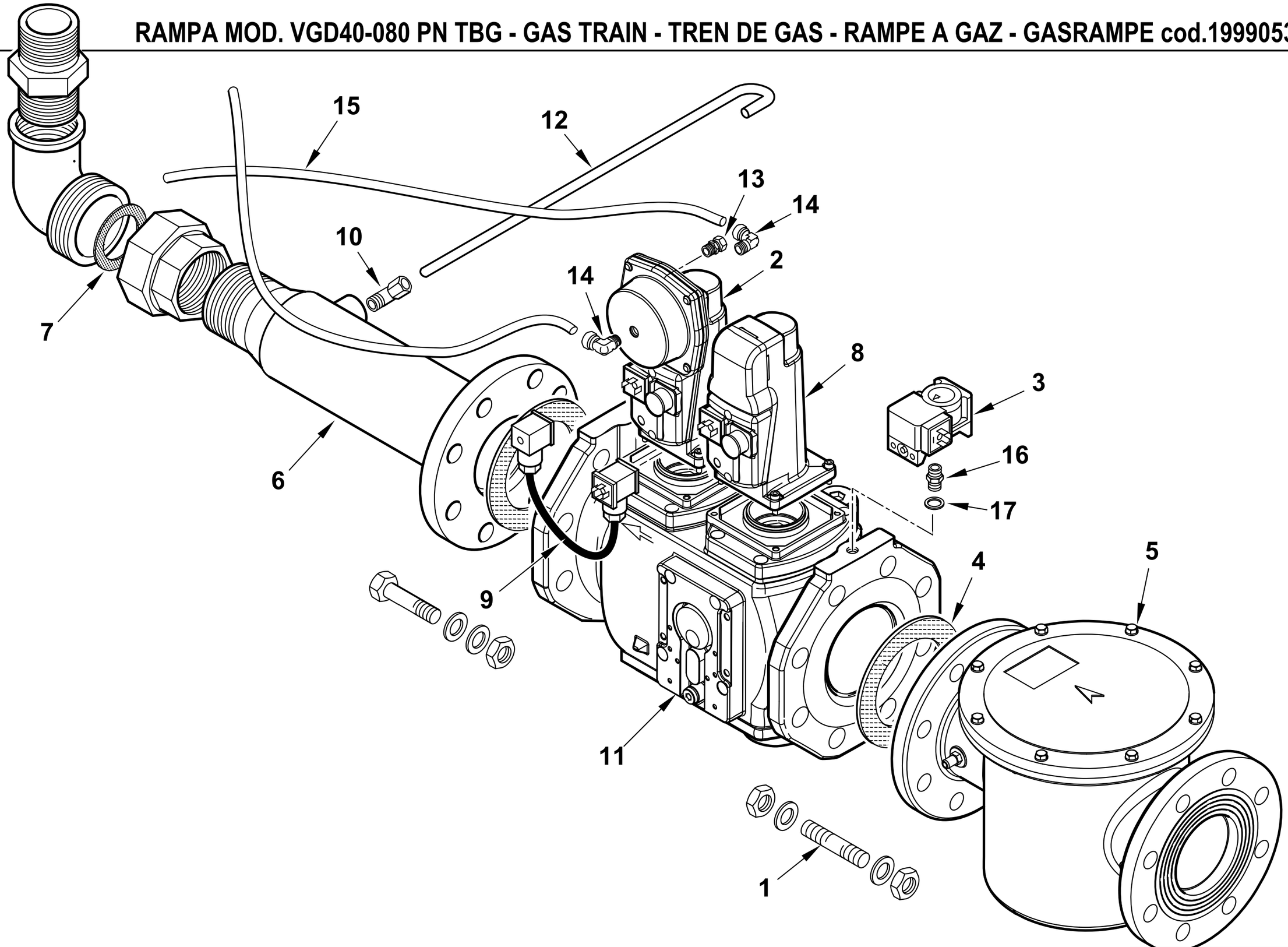

19990537 rev.0	dis. Balboni
Data: 06-06-2014	visto:Gilli C.

19990537 RAMPA MOD. VGD40-080 PN TBG

Esploso **19990537** **rev.0**

Rif.	Codice	Descrizione
1	57124	PRIGIONIERO M16X83
2	0005090233	SERV.RE SIEMENS SKP75.003E2
3	0005040068	PRESSOSTATO DUNGS GW150A6
4	23124	GUARNIZIONE CENTELLEN DN80
5	0005100120	FILTRO GAS MADAS DN80
6	0006020431	TUBO COL.TO VALV. 2"XDN80 L490
7	0005180006	GUARN.NE X GOM.BOC.PIANO 2"
8	0005090231	SERV.RE SIEMENS SKP15.000E2
9	0005090234	CAVO CONNES.NE SIEMENS AGA62
10	23867	RACCORDO WOSS D8 1/4" GOM.
11	0005090190	VALV. VGD40.080-L DN80
12	0006020251	TUBO PRESSIONE GAS VGD40.080
13	0006020270	RACCORDO WOSS D.8 - 1/4"
14	0005150162	RACCORDO GOMITO SNOD. 1/4" D=8
15	0005250206	TUBO RILSAN BLU D=8X6 PA12
16	0010060030	NIPPLO 1/4"X1/4"X43 PRES.
17	4987	RONDELLA RAME 13,5X18X2

Rif.	Codice	Descrizione

RAMPA GAS DN65 - GAS TRAIN - TREN DE GAS - RAMPE A GAZ - GASRAMPE cod.19990539

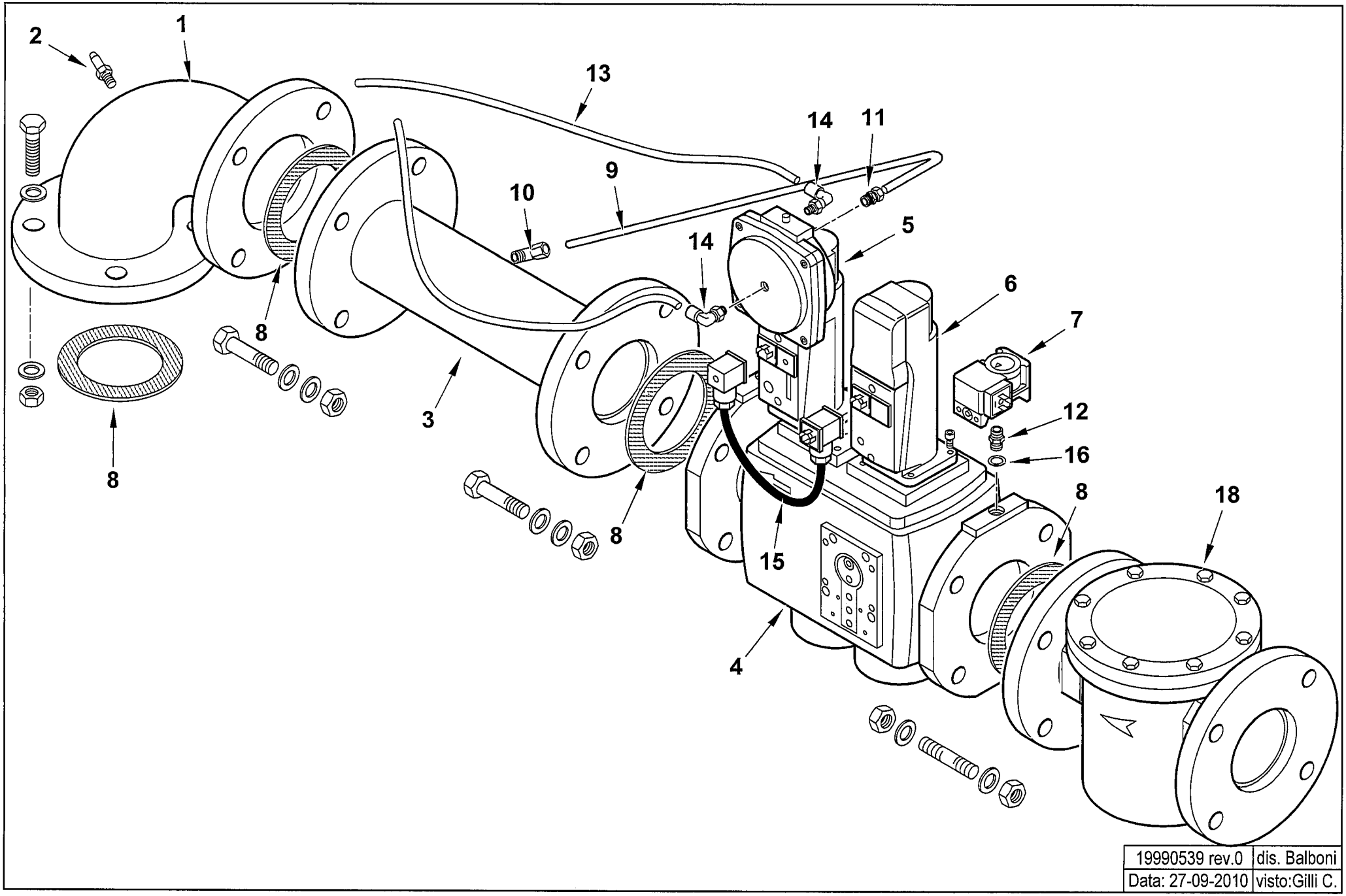

19990539 **RAMPA MOD. VGD40.065 BGN..LX**

Esploso **19990539** **Rev.0**

Rif.	Codice	Descrizione
1	39131	RACCORDO RAMPA DN65
2	31483	PRESA PRESSIONE 1/8"
3	44787	TUBO COL.TO VALV. DN65 L420+T
4	0005090189	VALV.LANDIS VGD40.065-L DN65
5	0005090233	SERV.RE LANDIS SKP75.003E2
6	0005090231	SERVOMOTORE LANDIS SKP15
7	0005040068	PRESSOSTATO DUNGS GW150A6
8	23129	GUARNIZIONE CENTELLEN DN65
9	0006020263	TUBO PRESSIONE GAS VGD40.065
10	23867	RACCORDO WOSS D.8 - 1/4" GOMITO
11	0006020270	RACCORDO WOSS D.8 - 1/4"
12	0010060030	NIPPLO 1/4"X1/4"X43 PRES.
13	0005250206	TUBO RILSAN BLU D=8X6 PA11
14	0005150162	RACCORDO GOMITO SNOD. 1/4" D=8
15	0005090234	CAVO CONNESSIONE LANDIS AGA62
16	4987	RONDELLA RAME 13,5X18X2
18	23494	FILTRO GAS 70610F DN65

Rif.	Codice	Descrizione

RAMPA MOD. VGD20.503 2" GI700 - GAS TRAIN - TREN DE GAS - RAMPE A GAZ - GASRAMPE cod.19990541

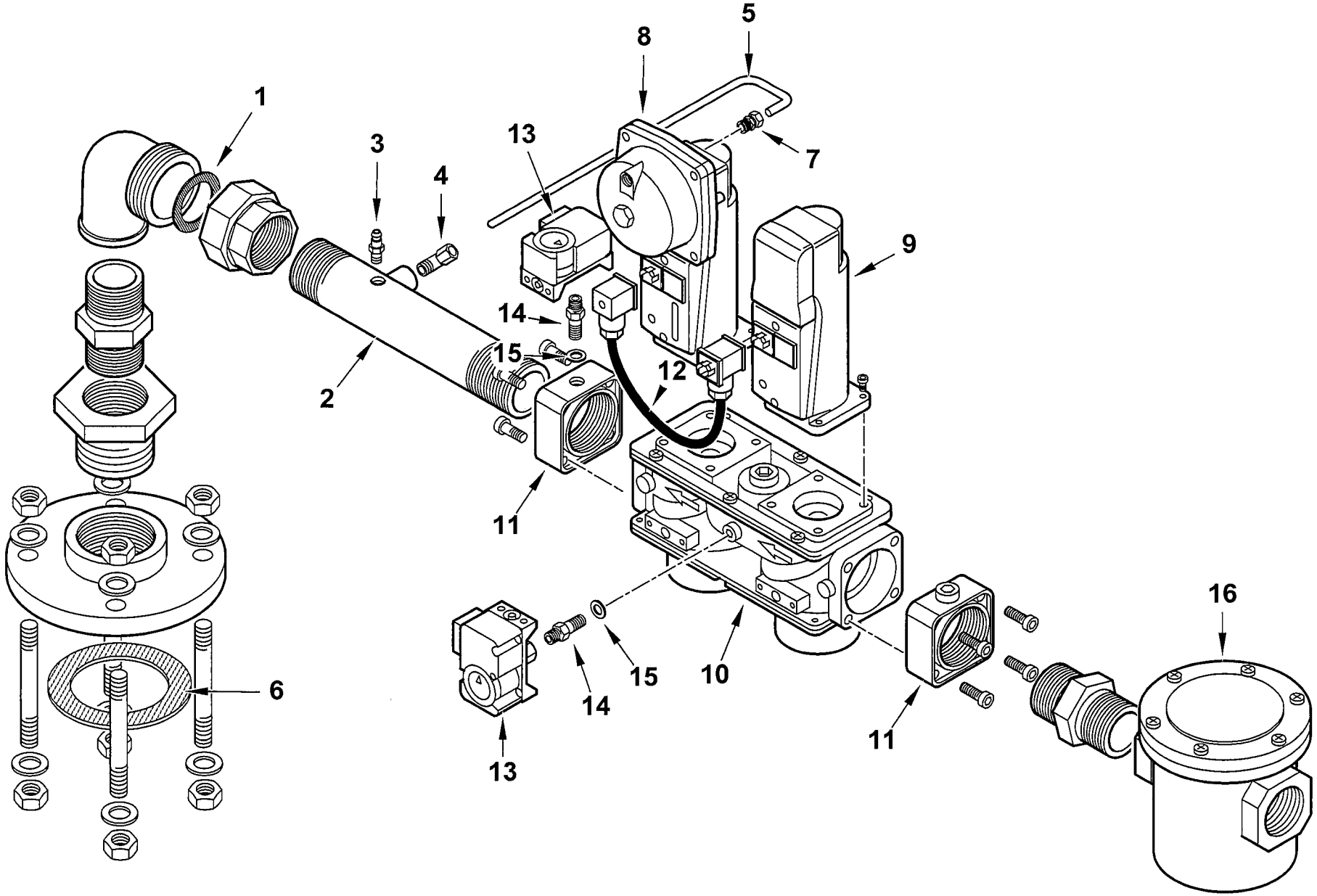

19990541 rev.0	dis. Balboni
Data: 05-02-2010	visto:Gilli C.

19990541 **RAMPA MOD. VGD20.503 2" GI700** Esploso **19990541** **Rev.0**

Rif.	Codice	Descrizione
1	0005180006	GUARN.NE X GOM.BOC.PIANO 2"
2	0010010014	TUBO COL.TO VALV. 2"X320+T1
3	31483	PRESA PRESSIONE 1/8" CON.
4	23867	RACCORDO WOSS D8 1/4" GOM.
5	0006020262	TUBO PRESSIONE GAS VGD20. 2"
6	23124	GUARNIZIONE CENTELLEN DN80
7	0006020270	RACCORDO WOSS D8 1/4" DIR
8	0005090232	SERV.RE LANDIS SKP25.003E2
	0005090047	MOLLA REG. PRES. LANDIS AGA22
9	0005090231	SERV.RE LANDIS SKP15.000E2
10	0005090188	VALV.LANDIS VGD20.503 2"
11	0005090195	FLANGIA MONOB. LANDIS 2"
12	0005090234	CAVO CONNESSIONE LANDIS AGA6
13	0005040068	PRESSOSTATO DUNGS GW150A6
14	0010060030	NIPPLO 1/4"X1/4"X43 PRES.
15	4987	RONDELLA RAME 13,5X18X2
16	23532	FILTRO GAS 70631 2"

Rif.	Codice	Descrizione

RAMPA GAS DN65 - GAS TRAIN - TREN DE GAS - RAMPE A GAZ - GASRAMPE cod.19990542

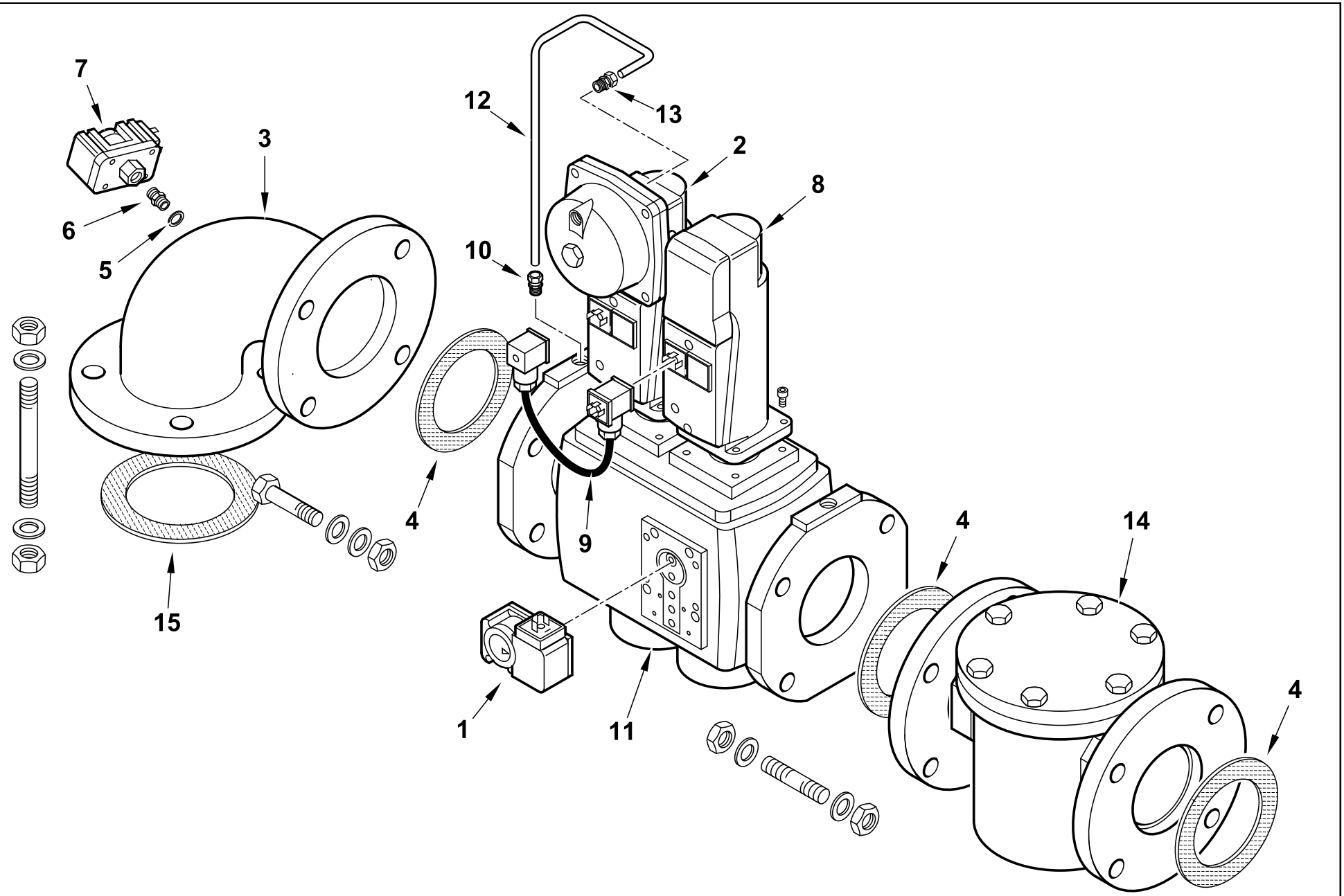

19990542 rev.0	dis. Balboni
Data: 08-04-2009	visto:Gilli C.

19990542 RAMPA MOD. VGD40.065 GI700

Esploso **19990542** **rev.0**

Rif.	Codice	Descrizione
1	0005040038	PRESSOSTATO DUNGS GW 150A5
2	0005090232	SERVOMOTORE LANDIS SKP25
	0005090047	MOLLA REG. PRES. LANDIS AGA2
3	44715	RACCORDO RAMPA DN65XDN80
4	23129	GUARNIZIONE CENTELLEN DN65
5	4987	RONDELLA RAME 13,5X18X2
6	0005150151	NIPPLO 1/4"CON.X 1/8"CON.
7	0005040068	PRESSOSTATO GW150A6 / E-FCG150
8	0005090231	SERVOMOTORE LANDIS SKP15
9	0005090234	CAVO CONNESSIONE LANDIS
10	23868	RACCORDO WOSS D8 1/4" DIR.
11	0005090189	VALV.LANDIS VGD40.065-L DN65
12	0006020456	TUBO PRESSIONE GAS VGD40.065
13	0006020270	RACCORDO WOSS D.8 - 1/4"
14	23494	FILTRO GAS 70610F DN65
15	23124	GUARNIZIONE CENTELLEN DN80

Rif.	Codice	Descrizione

RAMPA GAS DN80 - GAS TRAIN - TREN DE GAS - RAMPE A GAZ - GASRAMPE cod.19990543

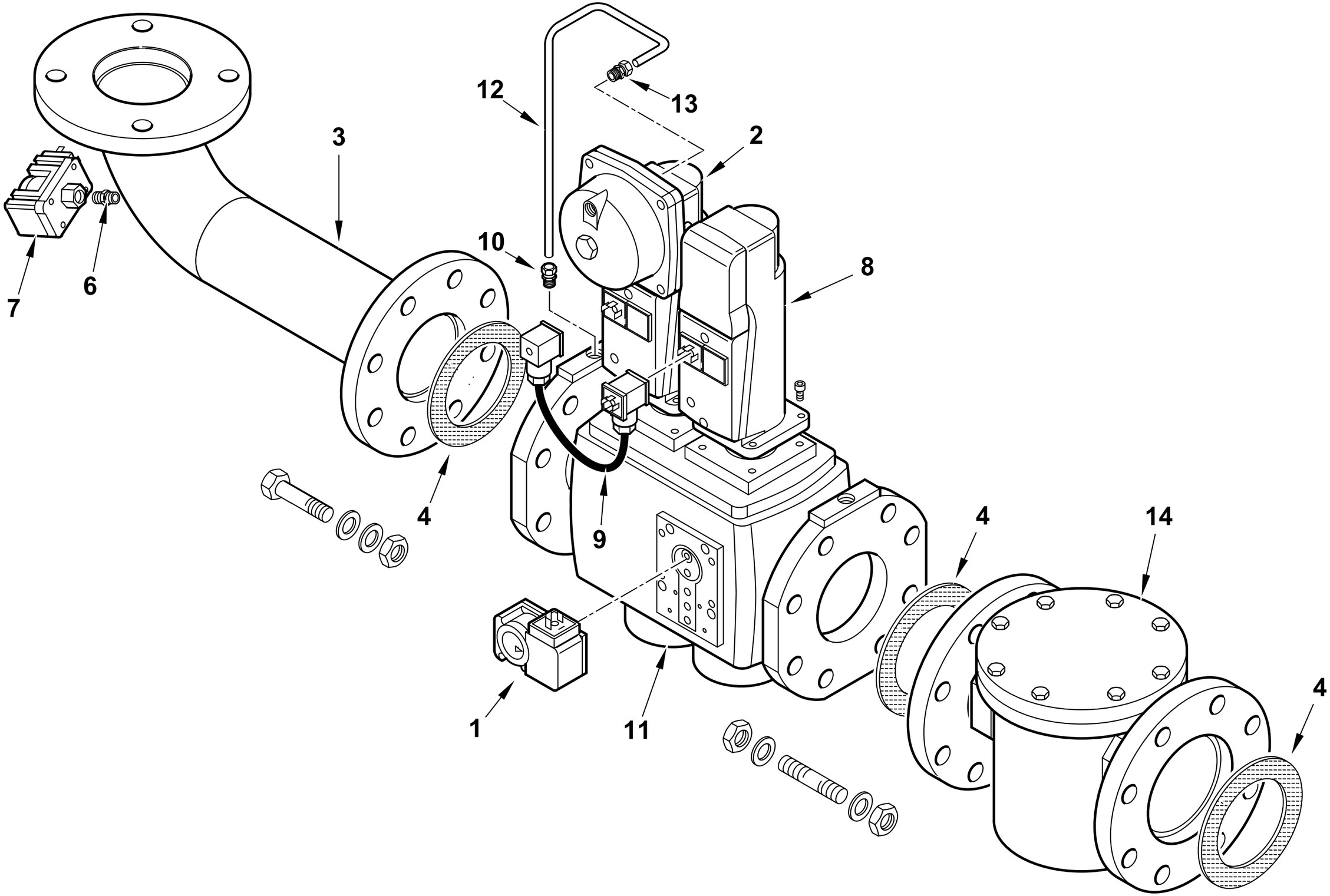

19990543 rev.1	dis. Balboni
Data: 01-02-2011	visto:Gilli C.

19990543 RAMPA MOD. VGD40.080 GI-TBG

Esploso **19990543** **rev.1**

Rif.	Codice	Descrizione
1	0005040038	PRESSOSTATO DUNGS GW 150A5
2	0005090232	SERV.RE SIEMENS SKP25.003E2
	0005090047	MOLLA REG. PRES. SIEMENS AGA
3	0015200049	RACCORDO RAMPA DN80 PN16/10
4	23124	GUARNIZIONE DN80
6	0005150151	NIPPLO 1/4"CON.X 1/8"CON.
7	0005040068	PRESSOSTATO GW150A6 / E-FCG150
8	0005090231	SERV.RE SIEMENS SKP15.000E2
9	0005090234	CAVO CONNES.NE SIEMENS AGA62
10	23868	RACCORDO WOSS D8 1/4" DIR.
11	0005090190	VALV.SIEMENS VGD40.080-L DN80
12	0006020457	TUBO PRESSIONE GAS VGD40.080
13	0006020270	RACCORDO WOSS D.8 - 1/4"
14	23495	FILTRO GAS DN80

Rif.	Codice	Descrizione

RAMPA GAS DN100 - GAS TRAIN - TREN DE GAS - RAMPE A GAZ - GASRAMPE cod.19990544

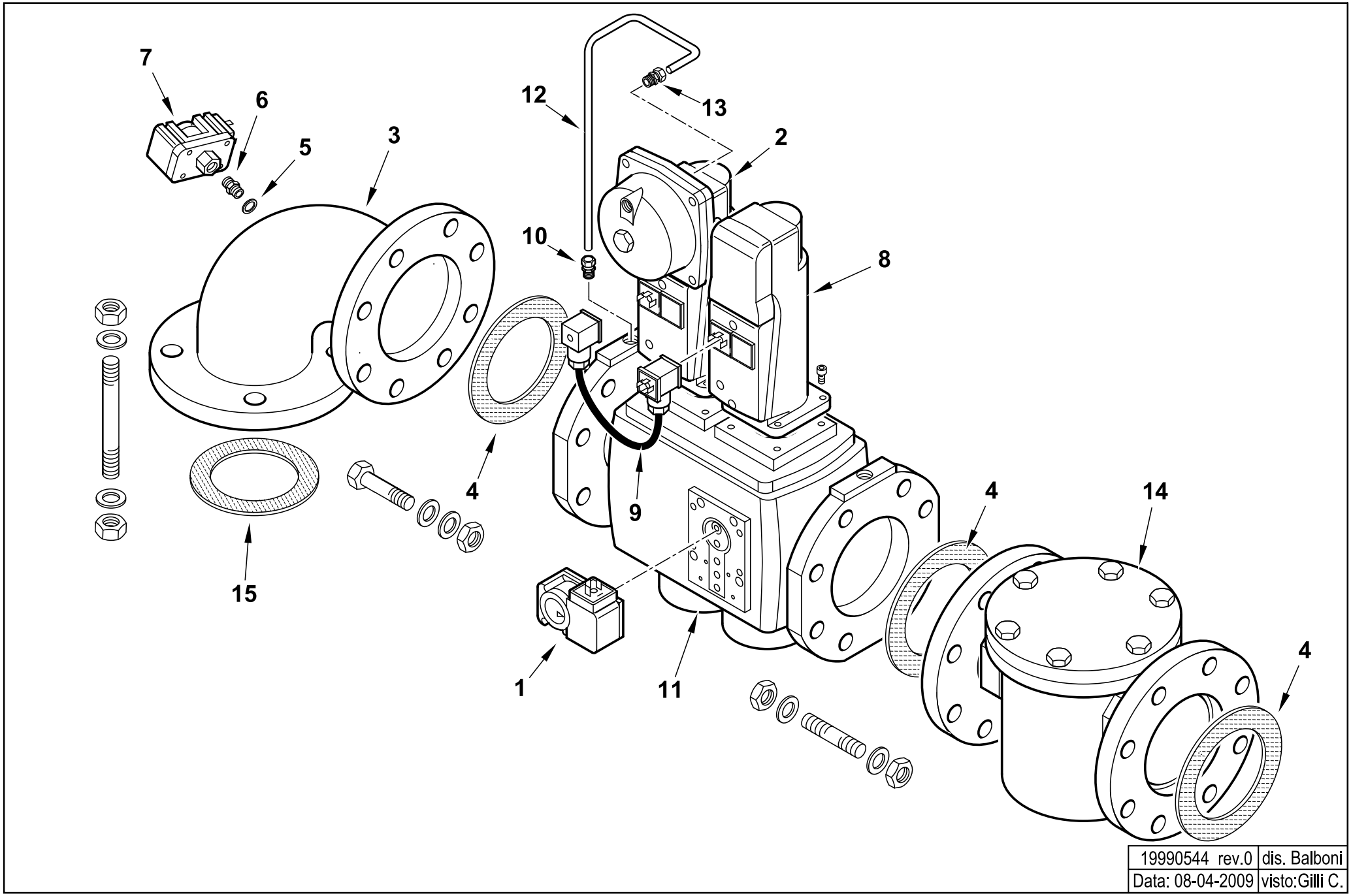

19990544 rev.0	dis. Balboni
Data: 08-04-2009	visto:Gilli C.

19990544 RAMPA MOD. VGD40.100 GI700

Esploso **19990544 rev.0**

Rif.	Codice	Descrizione
1	0005040038	PRESSOSTATO DUNGS GW 150A5
2	0005090232	SERVOMOTORE LANDIS SKP25
	0005090047	MOLLA REG. PRES. LANDIS AGA2
3	0015010096	RACCORDO RAMPA DN80PN10XDN100
4	23128	GUARNIZIONE CENTELLEN DN100
5	4987	RONDELLA RAME 13,5X18X2
6	0005150151	NIPPLO 1/4"CON.X 1/8"CON.
7	0005040068	PRESSOSTATO GW150A6 / E-FCG150
8	0005090231	SERVOMOTORE LANDIS SKP15
9	0005090234	CAVO CONNESSIONE LANDIS
10	23868	RACCORDO WOSS D8 1/4" DIR.
11	0005090191	VALV.LANDIS VGD40.100-L DN100
12	0006020458	TUBO PRESSIONE GAS VGD40.100
13	0006020270	RACCORDO WOSS D.8 - 1/4"
14	23496	FILTRO GAS 70640F DN100
15	23124	GUARNIZIONE DN80

Rif.	Codice	Descrizione

RAMPA MM.407 B01 S20 TBG - GAS TRAIN - TREN DE GAS - RAMPE A GAZ - GASRAMPE cod.19990545

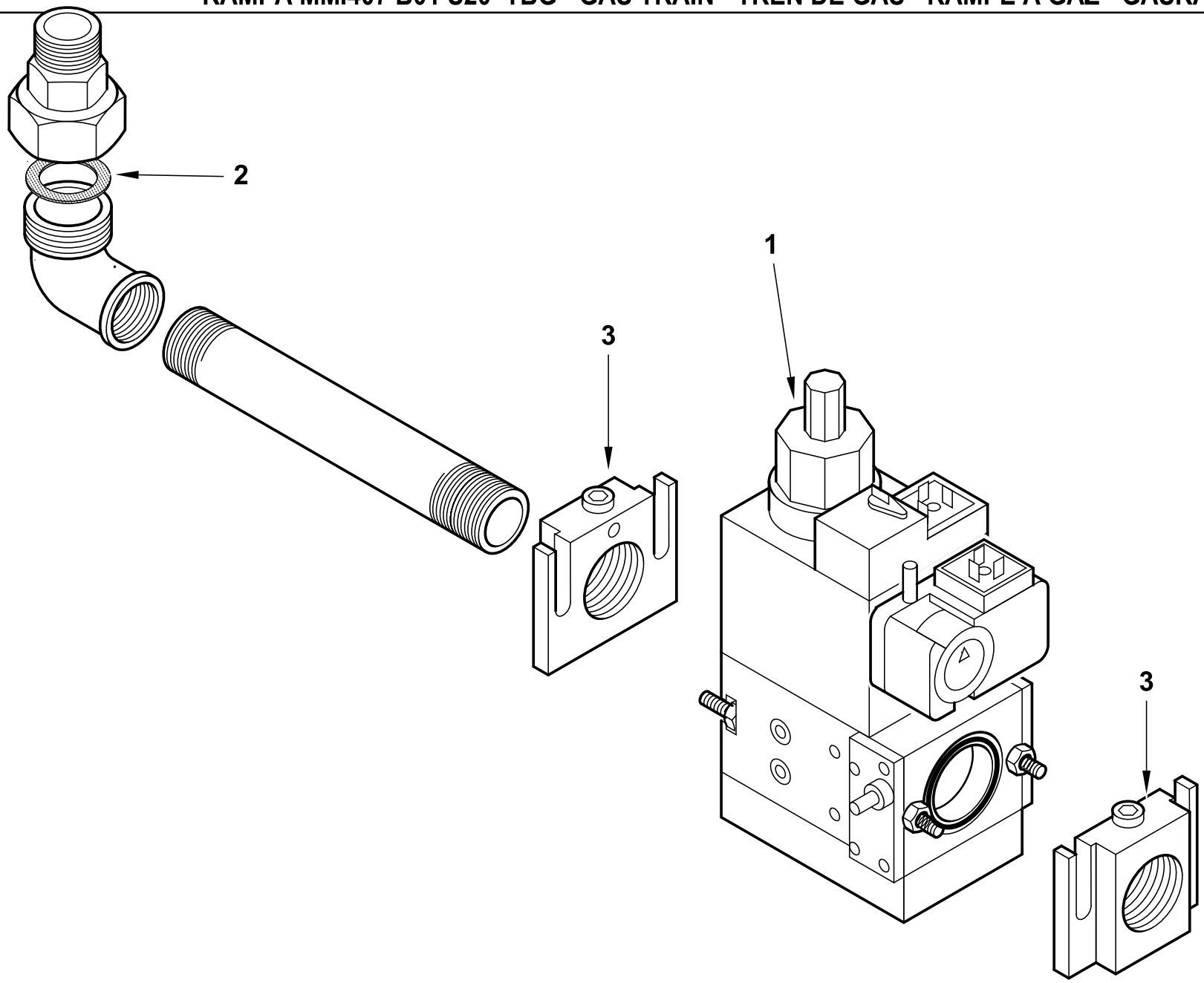

19990545 rev.1	dis. Balboni
Data: 21-11-2011	visto:Gilli C.

19990545 **RAMPA MM.407 B01 S20**

Esploso 19990545 **Rev.1**

Rif.	Codice	Descrizione
1	23371	VALVOLA DUNGS MBDLE 407/B01 (vedi scomposizione)
2	0005180002	GUARN.NE X GOM.BOC.PIANO ¾
3	31338	FLANGIA MONOB.DUNGS405 ¾"

Rif.	Codice	Descrizione

VALVOLA GAS - GAS VALVE - VALVULA GAS - VANNE GAZ - GASVENTILE cod.23371

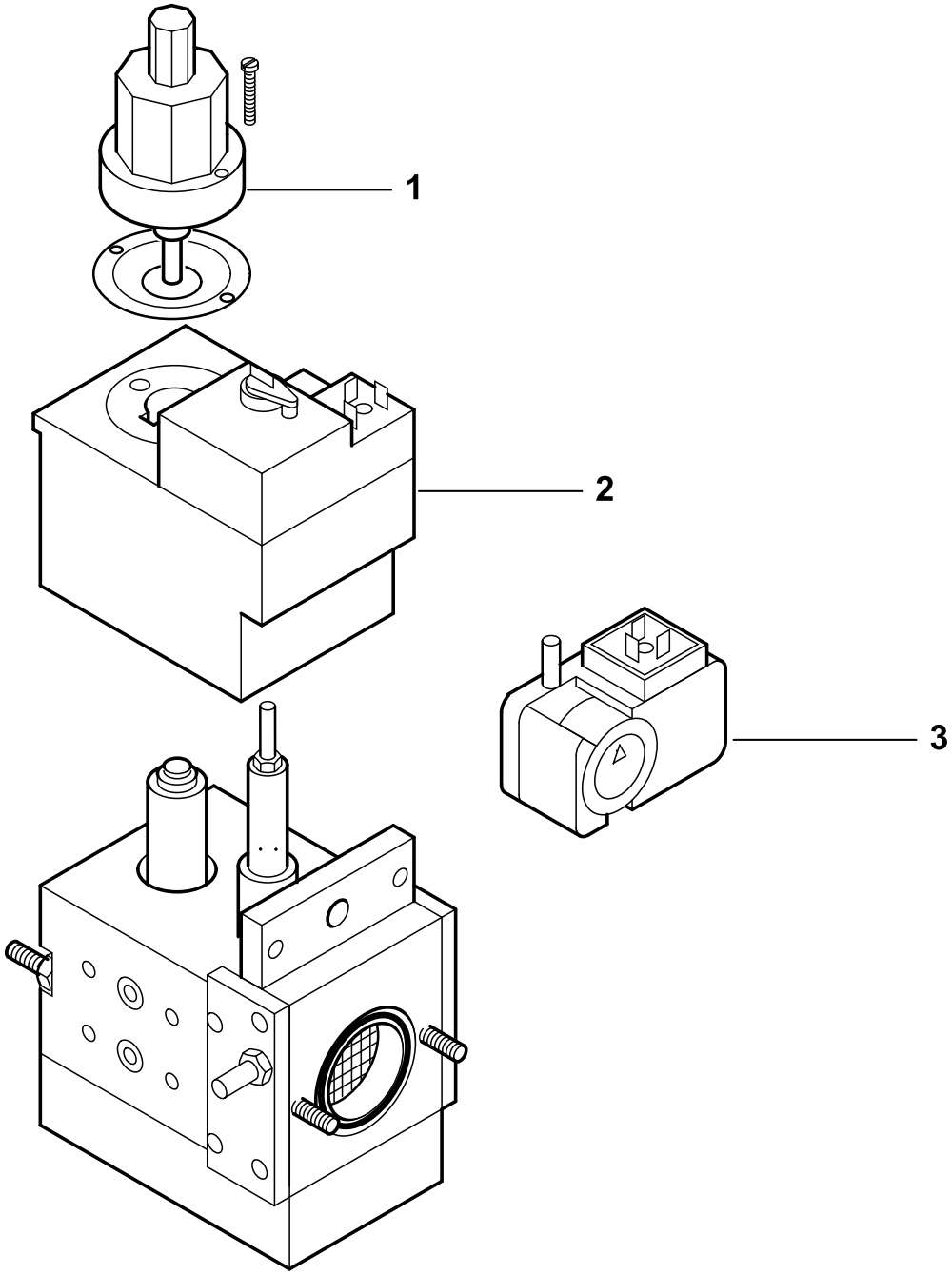

	23371 T01
dis. Balboni	visto: Gilli C.

23371 Valvola DUNGS MBDLE 407/B01

esploso 23371T01 **Lista L03**

Rif.	Codice	Descrizione
1	95549	FRENO IDRAULICO
2	95338	BOBINA MBDLE 405/407
3	0005040038	PRESSOSTATO GW150A5

Rif.	Codice	Descrizione

RAMPA GAS 1-1/4"- GAS TRAIN - TREN DE GAS - RAMPE A GAZ - GASRAMPE cod.19990546

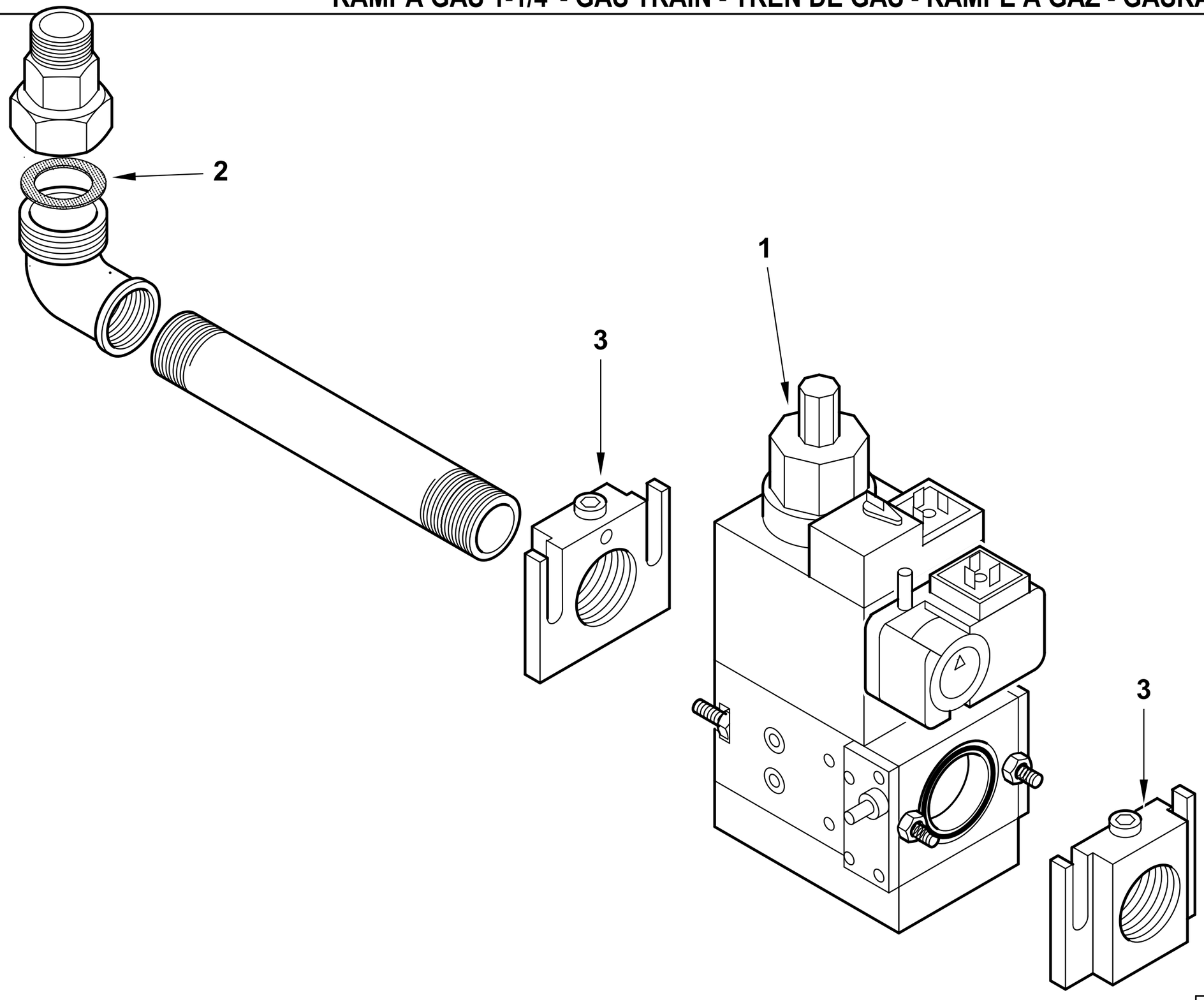

19990546 rev.1	dis. Balboni
Data: 02-01-2010	visto:Gilli C.

19990546 **RAMPA MM.410 B01 S20** **TBG**

Esploso 19990546 **Rev.1**

Rif.	Codice	Descrizione
1	31297	VALV.DUNGS MBDLE 410/B01-230V (vedi scomposizione)
2	0005180004	GUARN.NE X GOM.BOC.PIANO 1"1/4
3	31341	FLANGIA MONOB.DUNGS410 1"1/4

Rif.	Codice	Descrizione

VALVOLA GAS - GAS VALVE - VALVULA GAS - VANNE GAZ - GASVENTILE cod.31297

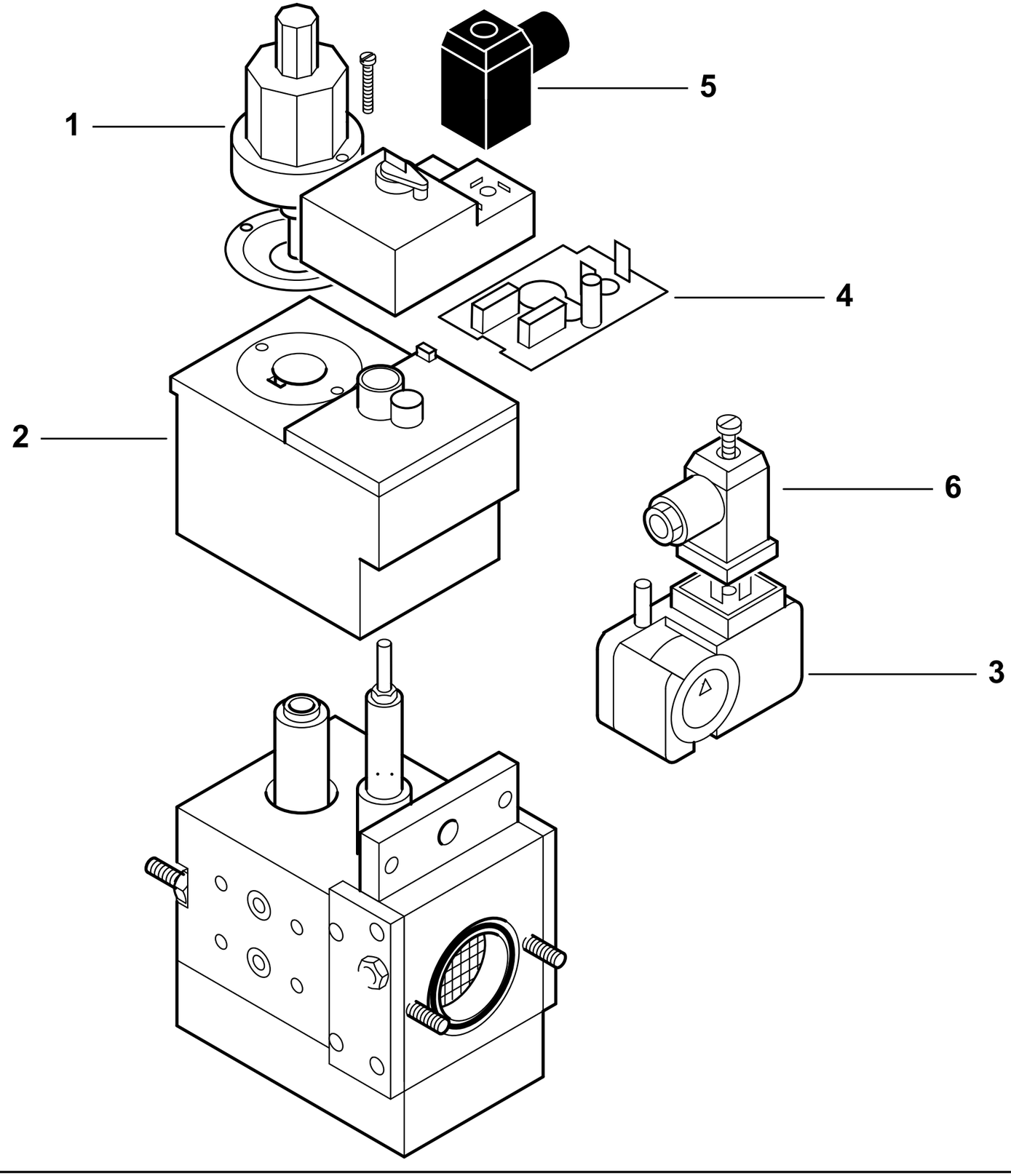

	31297 T02
dis. Balboni	visto: Gilli C.

31297 Valvola DUNGS MBDLE 410/B01 S20

esploso 31297T02 **Lista L04**

Rif.	Codice	Descrizione
1	95549	FRENO IDRAULICO H12/3
2	95339	BOBINA MBDLE 410/412
3	0005040038	PRESSOSTATO GW150A5
4	95410	CIRCUITO MBDLE 410/412
5	23521	CONNETTORE 12B NERO M20
6	23522	CONNETTORE 14A GRIGIO M20

Rif.	Codice	Descrizione

RAMPA GAS 1-1/4"- GAS TRAIN - TREN DE GAS - RAMPE A GAZ - GASRAMPE cod.19990547

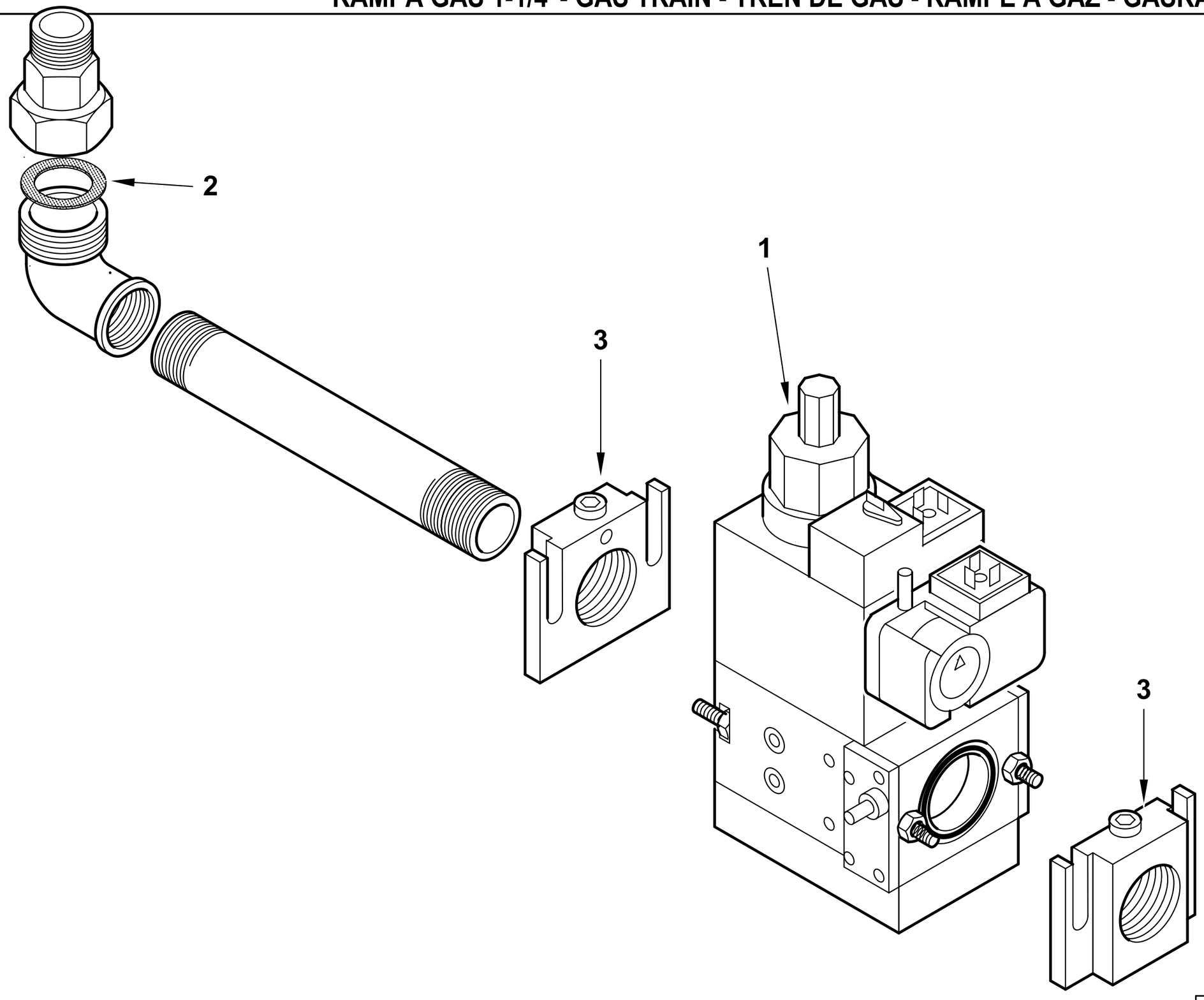

19990547 rev.1	dis. Balboni
Data: 02-01-2010	visto:Gilli C.

19990547 **RAMPA MM.412 B01 S20** **TBG**

Esploso 19990547 **Rev.1**

Rif.	Codice	Descrizione
1	23905	VALV.DUNGS MBDLE 412/B01-230V (vedi scomposizione)
2	0005180004	GUARN.NE X GOM.BOC.PIANO 1"1/4
3	31341	FLANGIA MONOB.DUNGS410 1"1/4

Rif.	Codice	Descrizione

VALVOLA GAS - GAS VALVE - VALVULA GAS - VANNE GAZ - GASVENTILE cod.23905

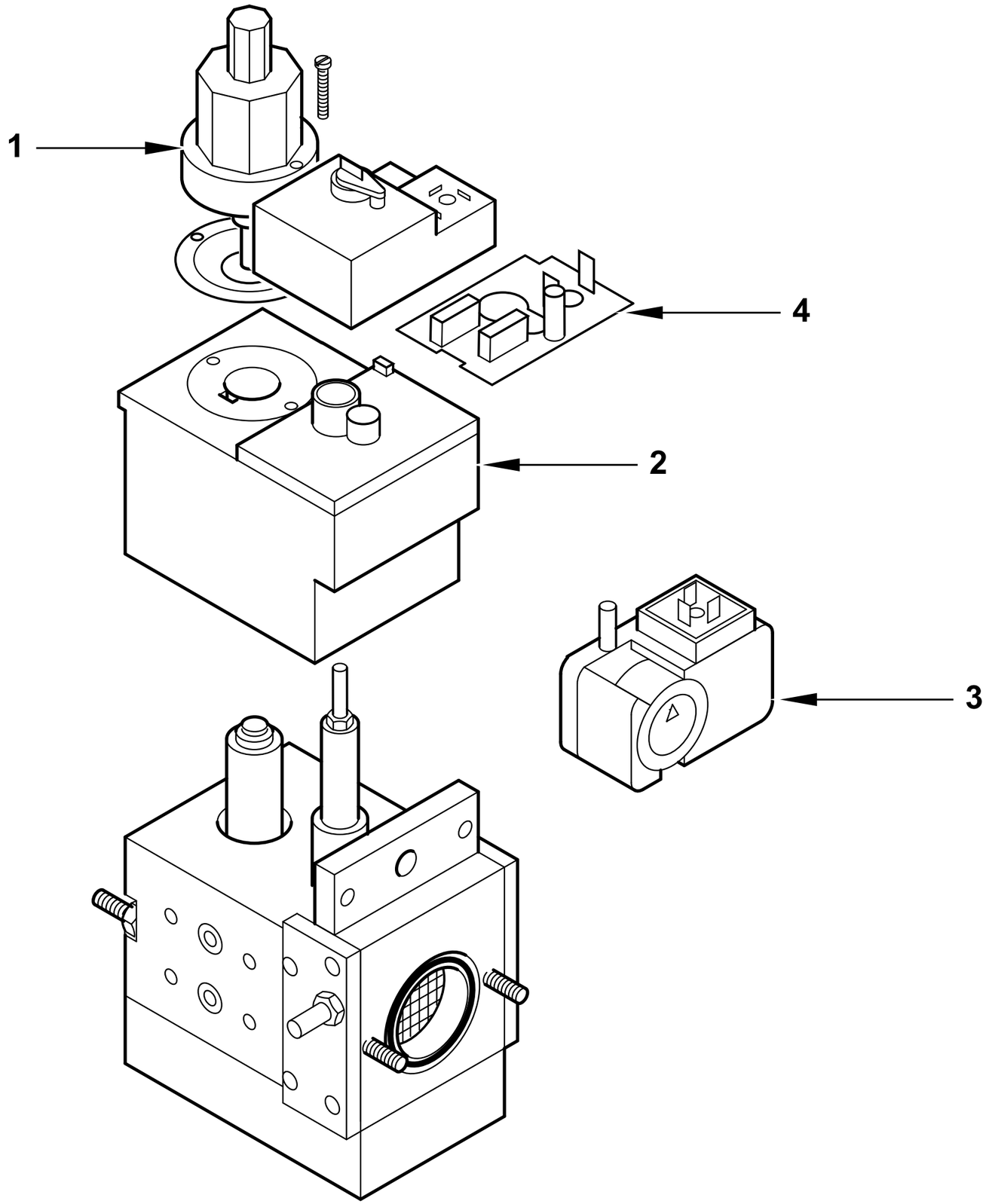

	23905 T02
dis. Balboni	visto: Gilli C.

23905 Valvola DUNGS MBDLE 412/B01

esploso 23905T02 **Lista L04**

Rif.	Codice	Descrizione
1	95549	FRENO IDRAUL. DUNGS H12/3
2	95339	BOBINA DUNGS MBDLE 410/412
3	0005040038	PRESSOSTATO GW150A5
4	95410	CIRCUITO MBDLE 410/412

Rif.	Codice	Descrizione

RAMPA GAS 1"1/2 - GAS TRAIN - TREN DE GAS - RAMPE A GAZ - GASRAMPE cod.19990548

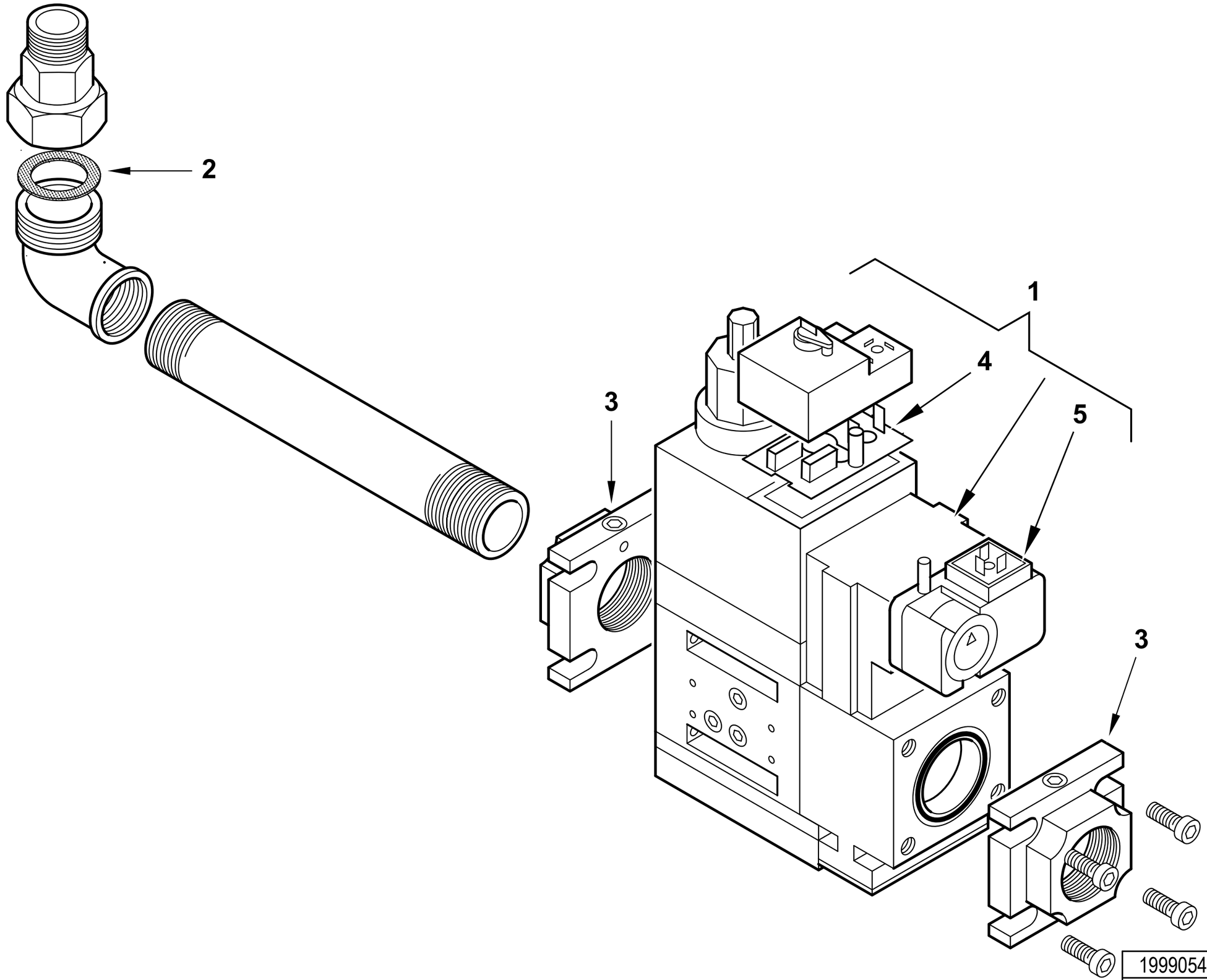

19990548 rev.1	dis. Balboni
Data: 02-01-2010	visto:Gilli C.

19990548 **RAMPA MM.415 B01 S20** **TBG**

Esploso 19990548 **Rev.1**

Rif.	Codice	Descrizione
1	0005090299	VALV.DUNGS MBDLE 415/B01 S20
2	0005180005	GUARN.NE X GOM.BOC.PIANO 1"1/2
3	0005090008	FLANGIA MONOB.DUNGS415 1"1/2
4	95410	CIRCUITO MBDLE 410/412
5	0005040038	PRESSOSTATO DUNGS GW150A5

Rif.	Codice	Descrizione

RAMPA GAS 2" - GAS TRAIN - TREN DE GAS - RAMPE A GAZ - GASRAMPE cod.19990549

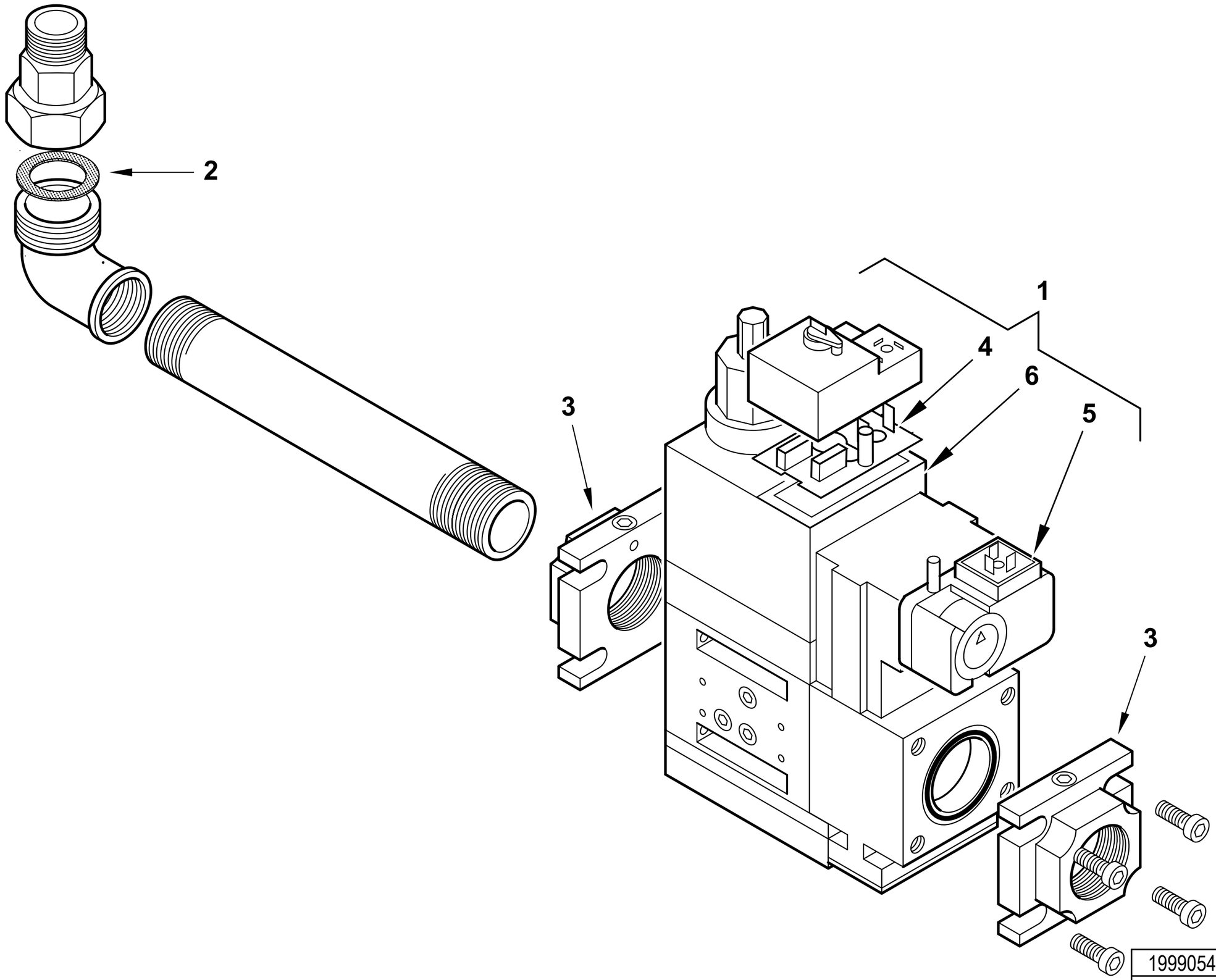

19990549 rev.2	dis. Balboni
Data: 20-11-2014	visto:Gilli C.

19990549 **RAMPA MM.420 B01 S20** **TBG**

Esploso 19990549 **Rev.2**

Rif.	Codice	Descrizione
1	0005090300	VALV.DUNGS MBDLE 420/B01 S20
2	0005180006	GUARN.NE X GOM.BOC.PIANO 2"
3	0005090115	FLANGIA MONOB.DUNGS415 2"
4	95452	CIRCUITO DUNGS NR200/280
5	0005040038	PRESSOSTATO DUNGS GW150A5
6	0004050144	BOBINA DUNGS MBDLE420 S20

Rif.	Codice	Descrizione

RAMPA GAS 2" - GAS TRAIN - TREN DE GAS - RAMPE A GAZ - GASRAMPE cod.19990550

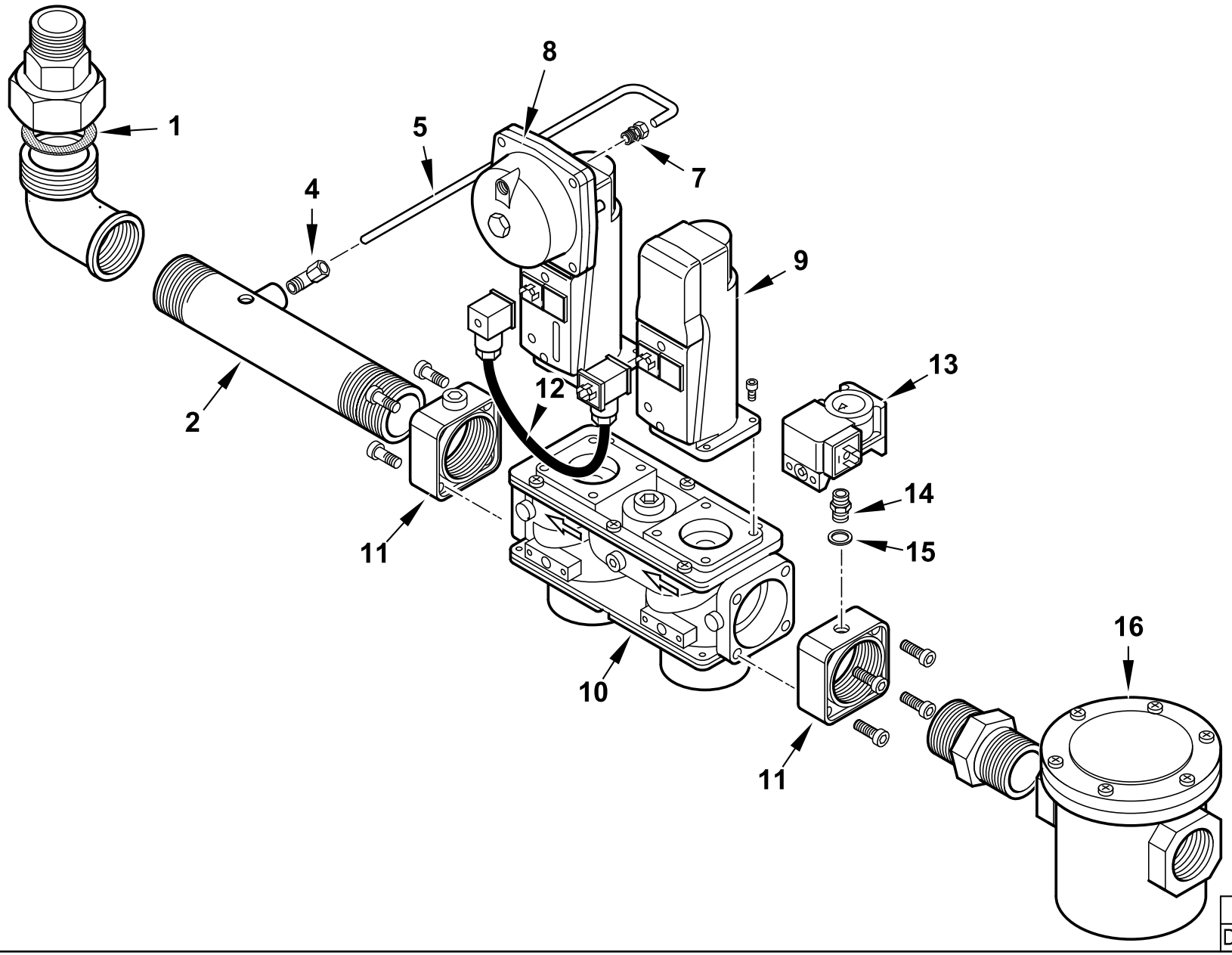

19990550 rev.1	dis. Balboni
Data: 03-02-2011	visto:Gilli C.

19990550 **RAMPA MM.VGD20.503 2"** **TBG**

Esploso **19990550** **Rev.1**

Rif.	Codice	Descrizione
1	0005180006	GUARN.NE X GOM.BOC.PIANO 2"
2	0010010014	TUBO COL.TO VALV. 2"X320+T1
4	23867	RACCORDO WOSS D8 1/4" GOM.
5	0006020262	TUBO PRESSIONE GAS VGD20. 2"
7	0006020270	RACCORDO WOSS D8 1/4" DIR
8	0005090232	SERV.RE SIEMENS SKP25.003E2
	0005090047	MOLLA REG. PRES. SIEMENS AGA22
9	0005090231	SERV.RE SIEMENS SKP15.000E2
10	0005090188	VALV.SIEMENS VGD20.503 2"
11	0005090195	FLANGIA MONOB. SIEMENS 2"
12	0005140684	CAVO CONNES.NE SIEMENS 2POLI
13	0005040068	PRESSOSTATO DUNGS GW150A6
14	0010060030	NIPPLO 1/4"X1/4"X43 PRES.
15	4987	RONDELLA RAME 13,5X18X2
16	23532	FILTRO GAS 70631 2"

Rif.	Codice	Descrizione

RAMPA MOD. M407-S22 ME TBG- GAS TRAIN - TREN DE GAS - RAMPE A GAZ - GASRAMPE cod.19990555

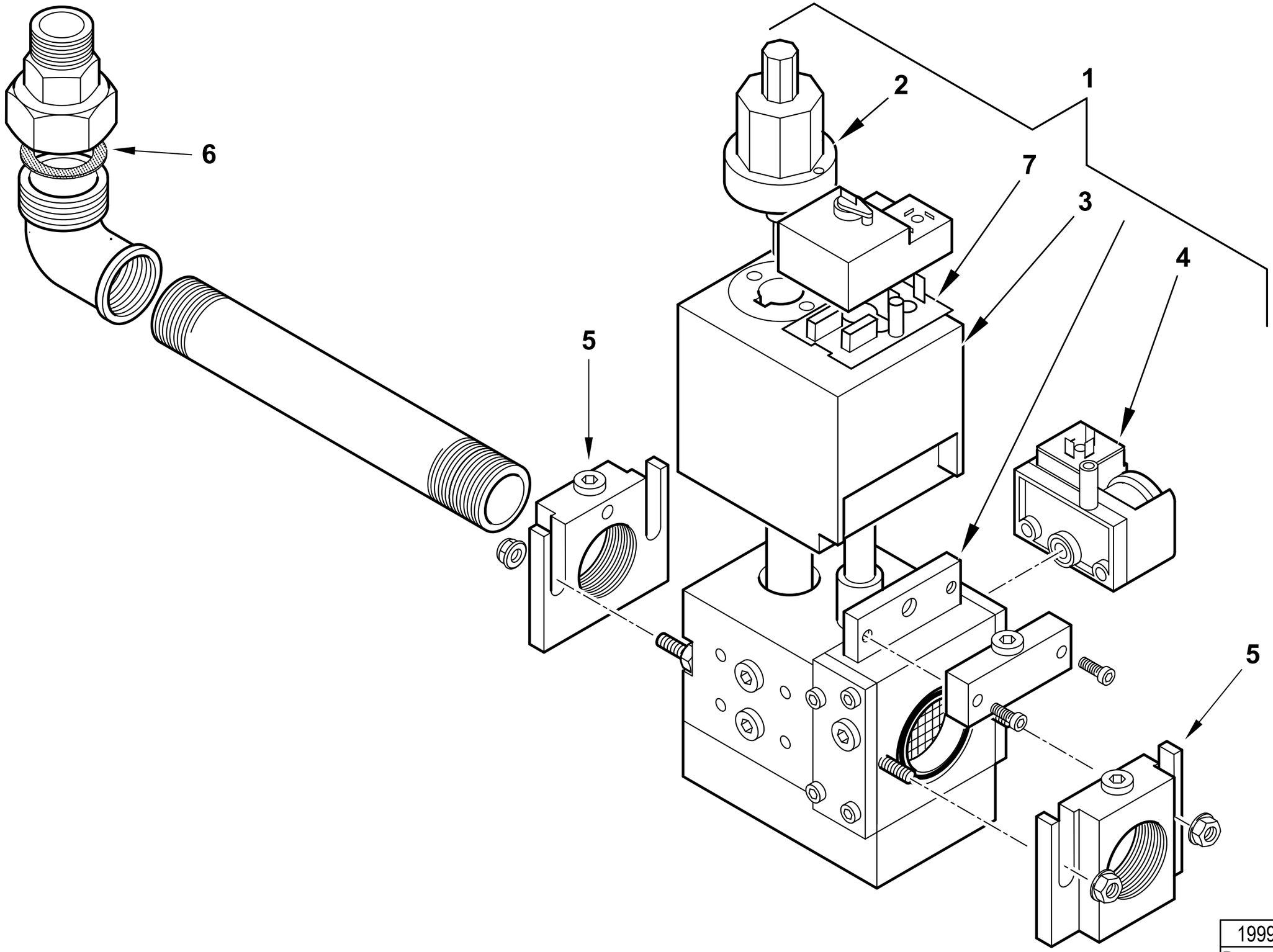

19990555 rev.1	dis. Balboni
Data: 02-01-2011	visto:Gilli C.

19990555 RAMPA MOD. M407-S22 ME TBG

Esploso 19990555 **Rev.1**

Rif.	Codice	Descrizione
1	0005090210	VALV.DUNGS MBDLE 407/B01 S22
2	95549	FRENO IDRAUL. DUNGS H12/3
3	0004050118	BOBINA DUNGS MBDLE 405/407 S22
4	0005040038	PRESSOSTATO DUNGS GW150A5 MON.
5	31338	FLANGIA MONOB.DUNGS405 ¾"
6	0005180002	GUARN.NE X GOM.BOC.PIANO ¾
7	95450	CIRCUITO DUNGS NR100

Rif.	Codice	Descrizione

RAMPA GAS 1-1/4"- GAS TRAIN - TREN DE GAS - RAMPE A GAZ - GASRAMPE cod.19990556

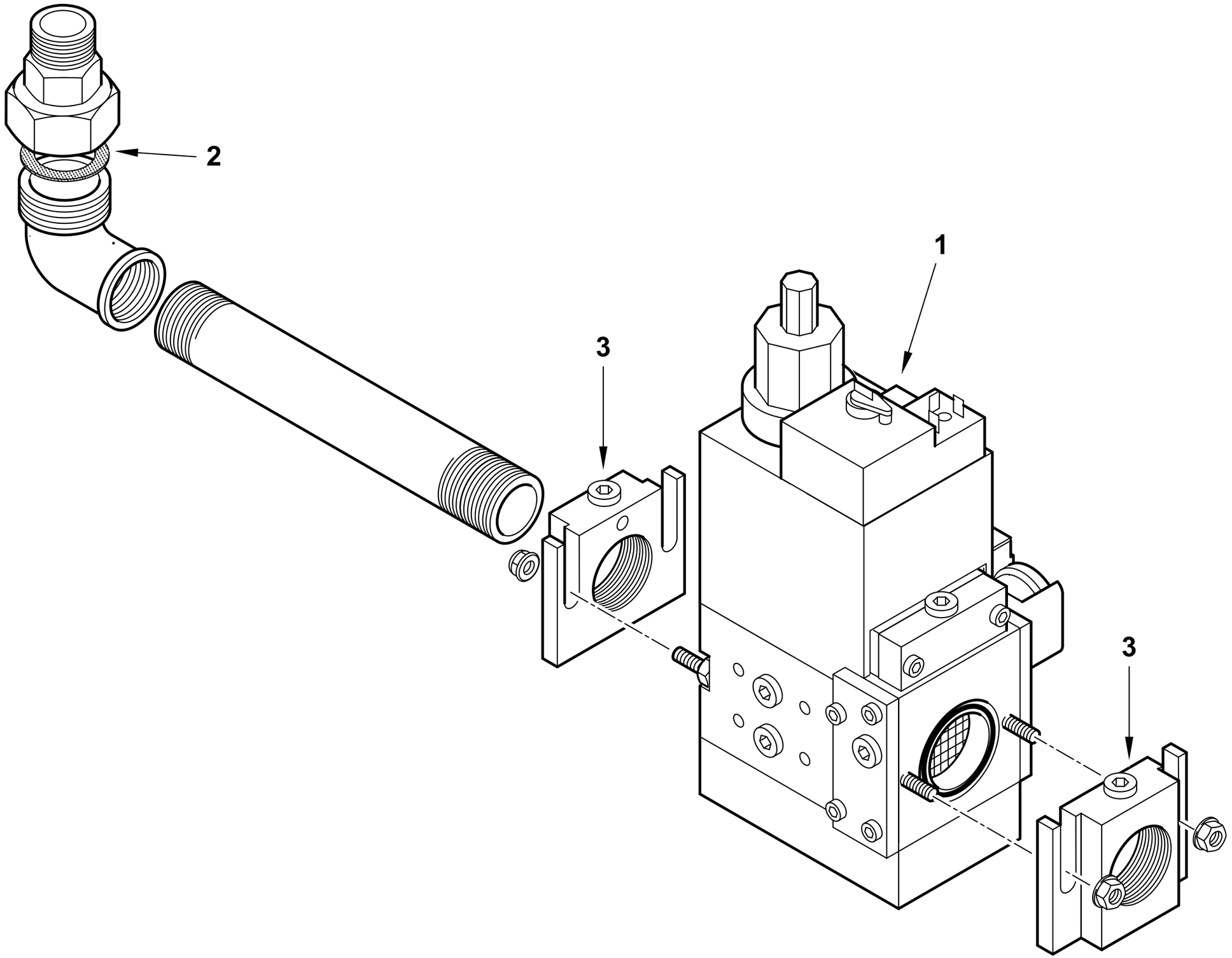

19990556 rev.1	dis. Balboni
Data: 02-01-2010	visto:Gilli C.

19990556 RAMPA MOD. M410-S22 ME TBG

Esploso 19990556 **Rev.1**

Rif.	Codice	Descrizione
1	0005090211	VALV.DUNGS MBDLE 410/B01 S22 (vedi scomposizione)
2	0005180004	GUARN.NE X GOM.BOC.PIANO 1"1/4
3	31341	FLANGIA MONOB.DUNGS410 1"1/4

Rif.	Codice	Descrizione

VALVOLA GAS - GAS VALVE - VALVULA GAS - VANNE GAZ - GASVENTILE cod.0005090211

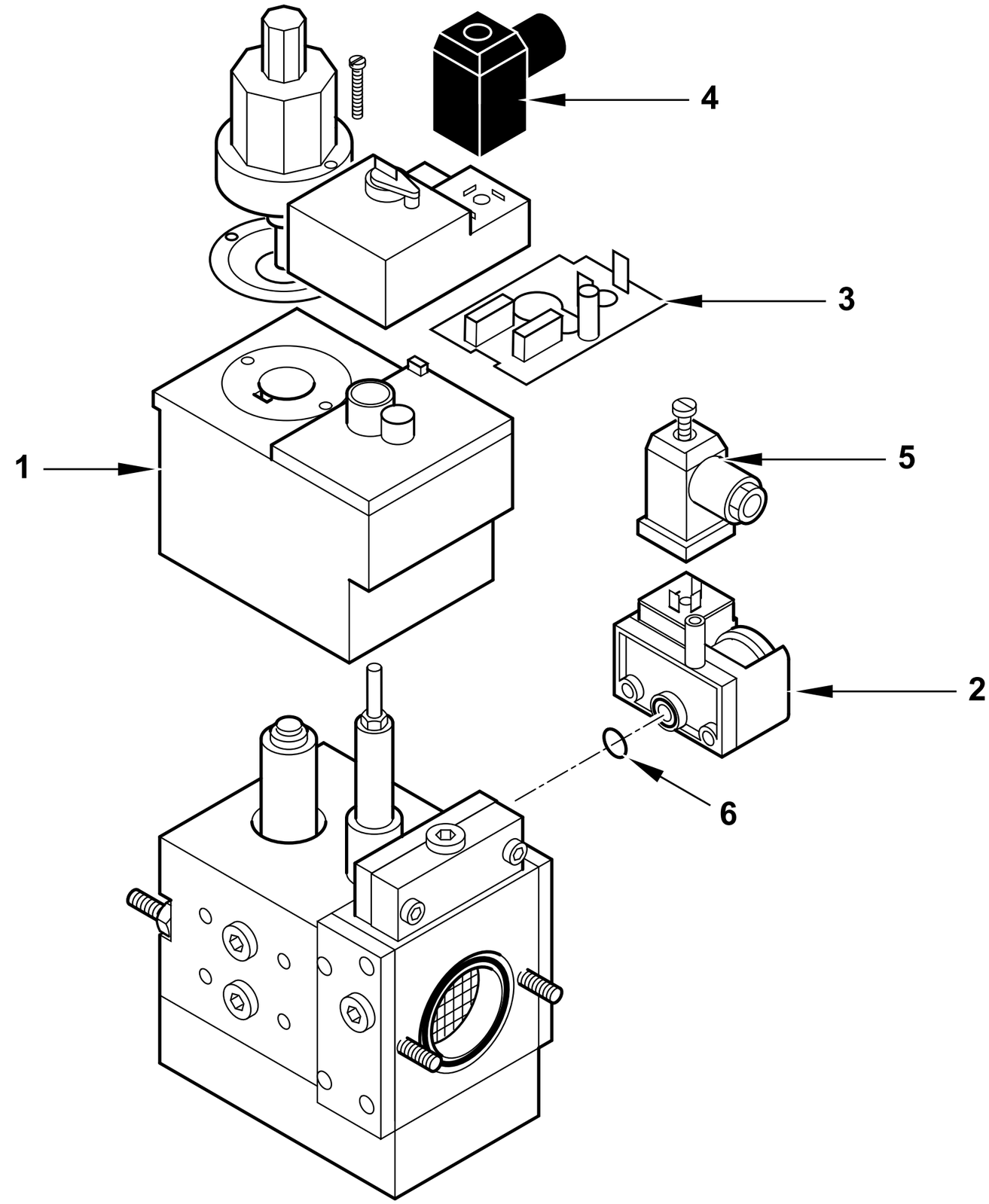

0005090211rev.1	dis. Balboni
Data: 12-10-2006	visto:Gilli C.

0005090211 VALV.DUNGS MBDLE 410/B01 S22

Esploso 0005090211 **Rev.1**

Rif.	Codice	Descrizione
2	0005040038	PRESSOSTATO DUNGS GW150A5 MON.
3	95451	CIRCUITO DUNGS NR150
4	23521	CONNETTORE 12B NERO M20
5	23522	CONNETTORE 14A GRIGIO M20
6	0005180021	GUARNIZIONE OR PRES.TO MULTIB.

Rif.	Codice	Descrizione

RAMPA GAS 1-1/4"- GAS TRAIN - TREN DE GAS - RAMPE A GAZ - GASRAMPE cod.19990557

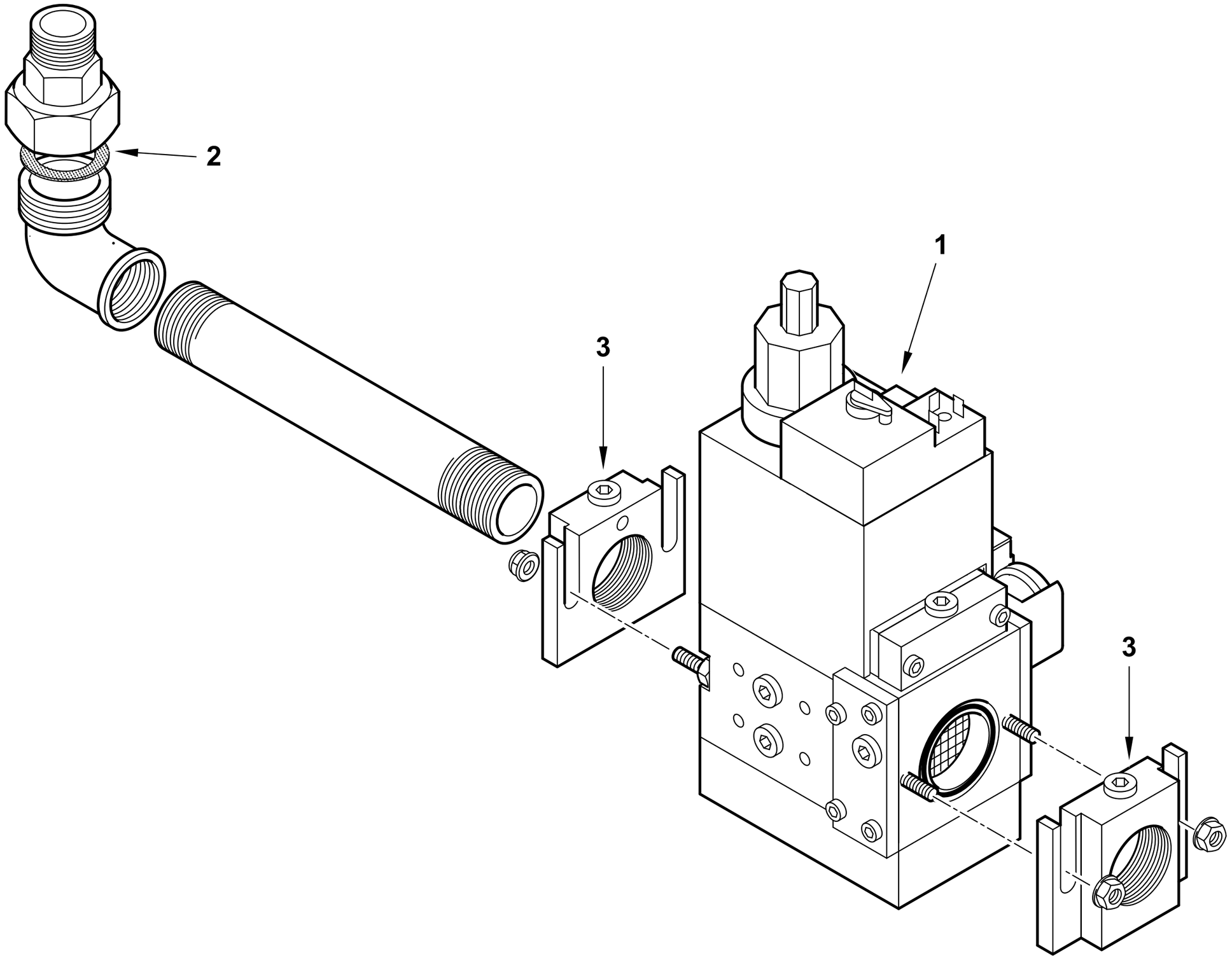

19990557 rev.1	dis. Balboni
Data: 02-01-2010	visto:Gilli C.

19990557 RAMPA MOD. M412-S22 ME TBG

Esploso 19990557 **Rev.1**

Rif.	Codice	Descrizione
1	0005090212	VALV.DUNGS MBDLE 412/B01 S22 (vedi scomposizione)
2	0005180004	GUARN.NE X GOM.BOC.PIANO 1"1/4
3	31341	FLANGIA MONOB.DUNGS410 1"1/4

Rif.	Codice	Descrizione

VALVOLA GAS - GAS VALVE - VALVULA GAS - VANNE GAZ - GASVENTILE cod.0005090212

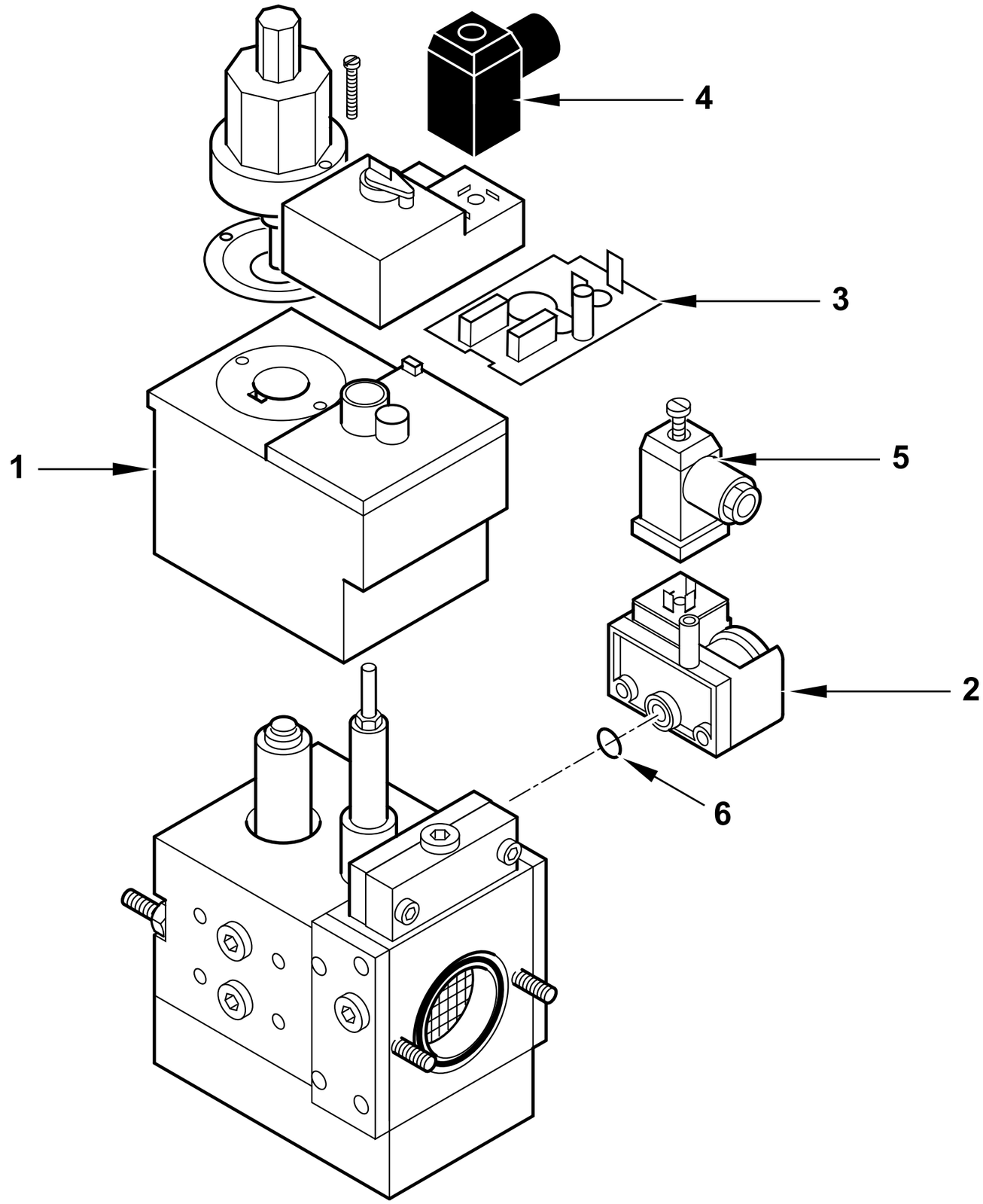

0005090212rev.1	dis. Balboni
Data: 12-10-2006	visto:Gilli C.

0005090212 VALV.DUNGS MBDLE 412/B01 S22

Esploso 0005090212 **Rev.1**

Rif.	Codice	Descrizione
1	0004050006	BOBINA DUNGS MBZR 415 1°ST
2	0005040038	PRESSOSTATO DUNGS GW150A5 MON.
3	95451	CIRCUITO DUNGS NR150
4	23521	CONNETTORE 12B NERO M20
5	23522	CONNETTORE 14A GRIGIO M20
6	0005180021	GUARNIZIONE OR PRES.TO MULTIB.

Rif.	Codice	Descrizione

RAMPA GAS 1"1/2 - GAS TRAIN - TREN DE GAS - RAMPE A GAZ - GASRAMPE cod.19990558

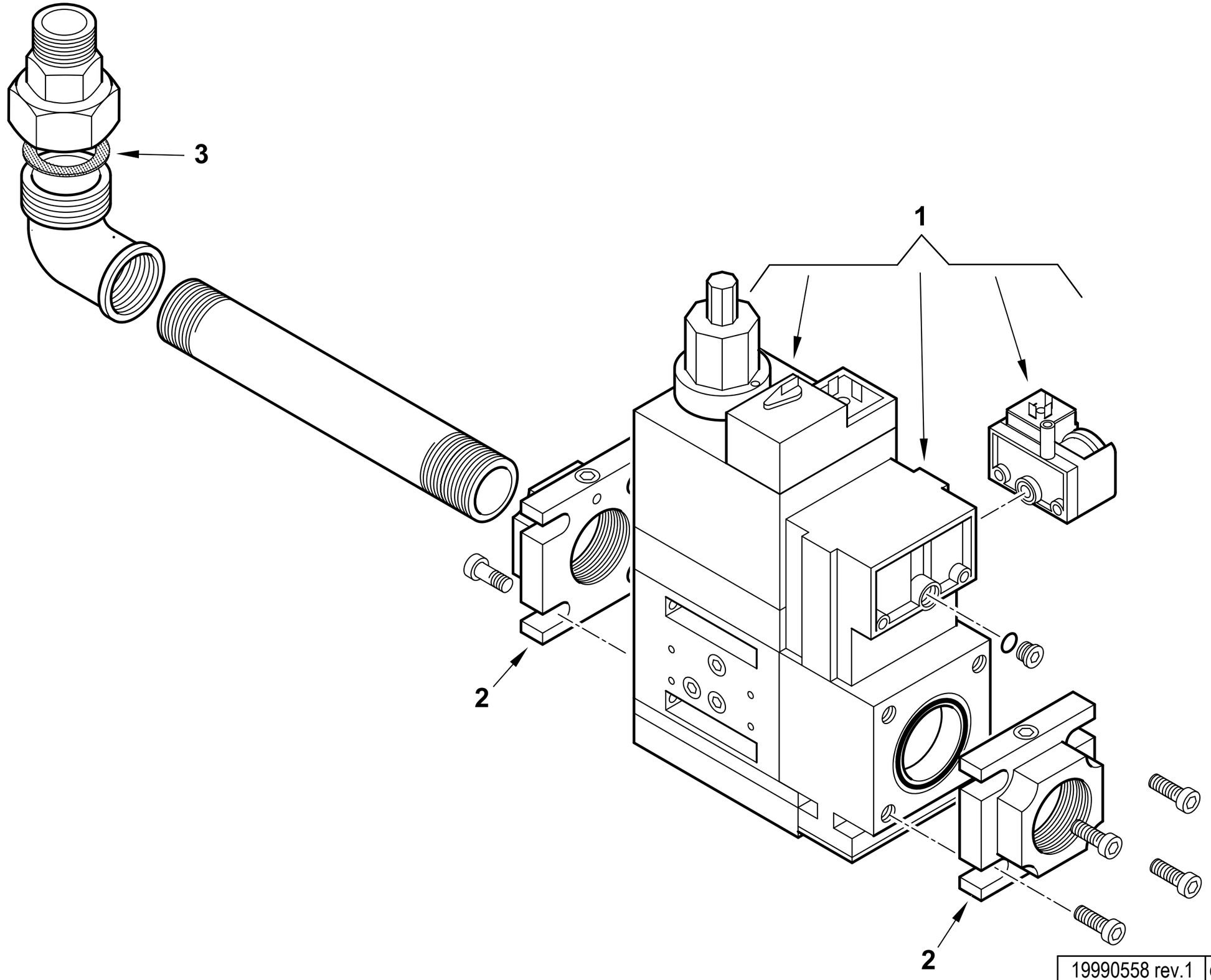

19990558 rev.1	dis. Balboni
Data: 25-01-2010	visto:Gilli C.

19990558 RAMPA MOD. M415-S22 ME TBG

Esploso **19990558** **Rev.1**

Rif.	Codice	Descrizione
1	0005090213	VALV.DUNGS MBDLE 415/B01 S22 (vedi scomposizione)
2	0005090008	FLANGIA MONOB.DUNGS415 1"1/2
3	0005180005	GUARN.NE X GOM.BOC.PIANO 1"1/2

Rif.	Codice	Descrizione

VALVOLA GAS - GAS VALVE - VALVULA GAS - VANNE GAZ - GASVENTILE cod.0005090213

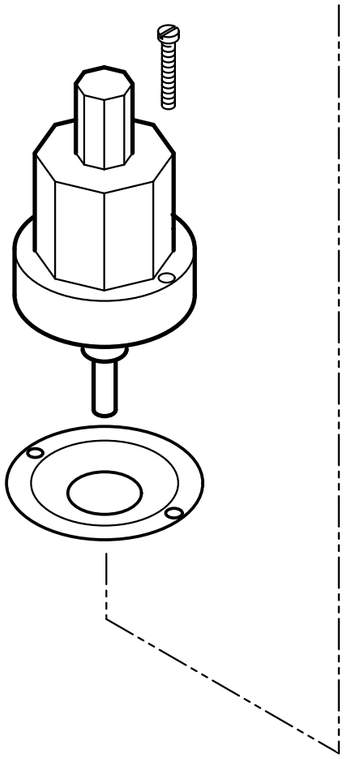

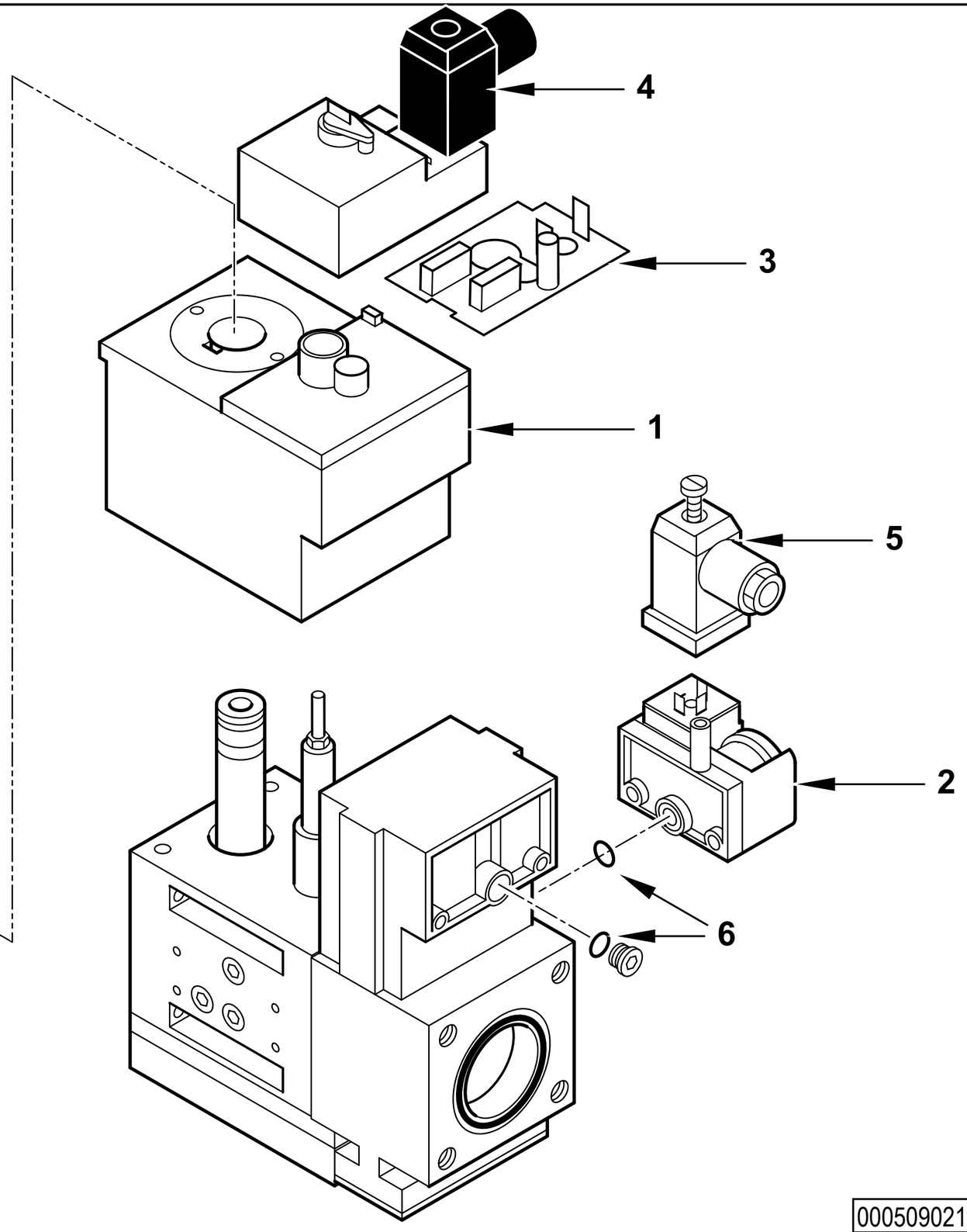

0005090213 rev.1	dis. Balboni
Data: 11-10-2006	visto:Gilli C.

0005090213 VALV.DUNGS MBDLE 415/B01 S22

Esploso 0005090213 **rev.1**

Rif.	Codice	Descrizione
1	0004050006	BOBINA DUNGS MBZR 415 1°ST
2	0005040038	PRESSOSTATO DUNGS GW150A5 MON.
3	95451	CIRCUITO DUNGS NR150
4	23521	CONNETTORE 12B NERO M20
5	23522	CONNETTORE 14A GRIGIO M20
6	0005180021	GUARNIZIONE OR PRES.TO MULTIB.

Rif.	Codice	Descrizione

RAMPA GAS 2" - GAS TRAIN - TREN DE GAS - RAMPE A GAZ - GASRAMPE cod.19990559

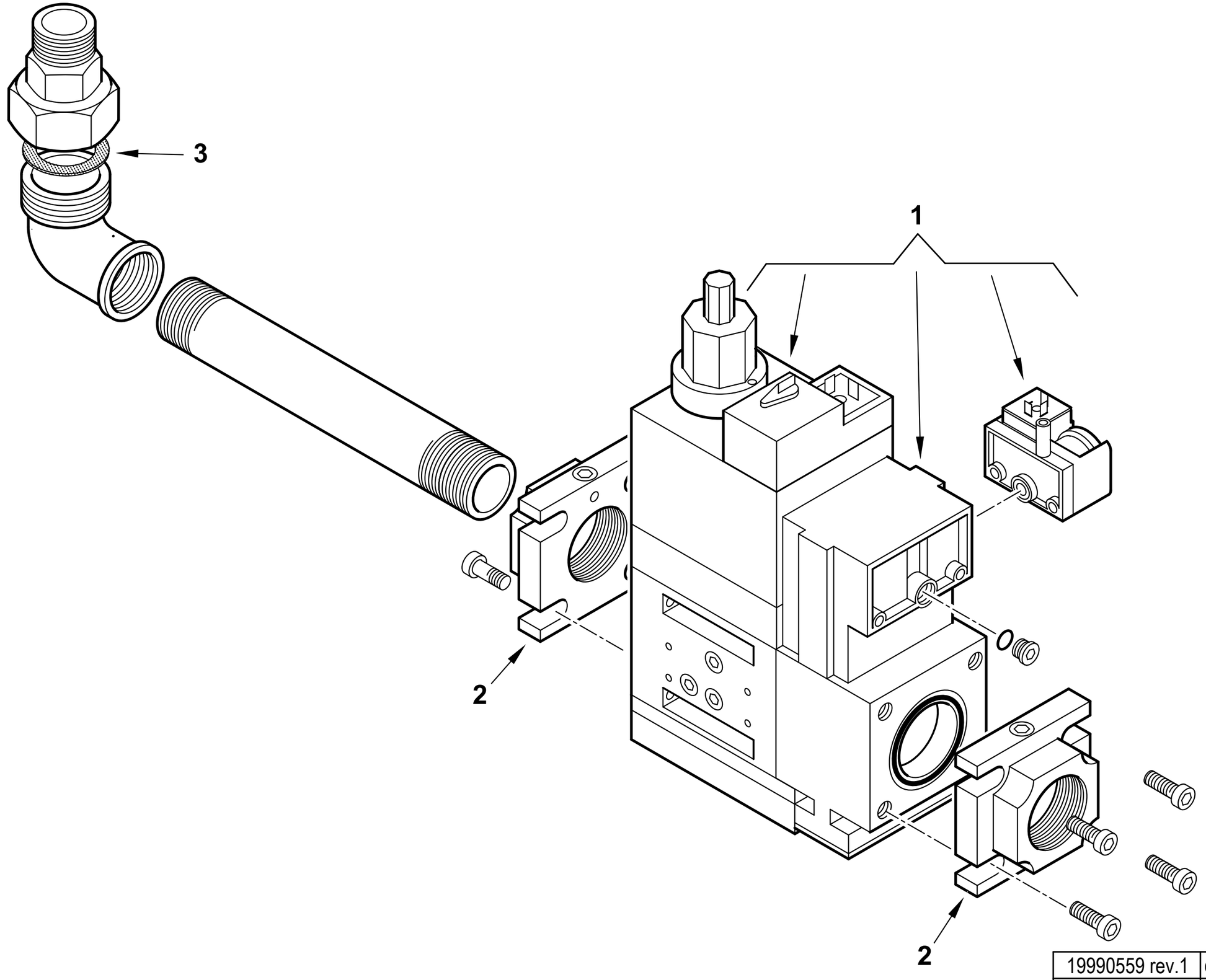

19990559 rev.1	dis. Balboni
Data: 25-01-2010	visto:Gilli C.

19990559 RAMPA MOD. MBDLE420 S22 TBG ME

Esploso **19990559** **Rev.1**

Rif.	Codice	Descrizione
1	0005090214	VALVOLA DUNGS MBDLE 420/B01 S22 (vedi scomposizione)
2	0005090115	FLANGIA MONOB.DUNGS415 2"
3	0005180006	GUARN.NE X GOM.BOC.PIANO 2"

Rif.	Codice	Descrizione

VALVOLA GAS - GAS VALVE - VALVULA GAS - VANNE GAZ - GASVENTILE cod.0005090214

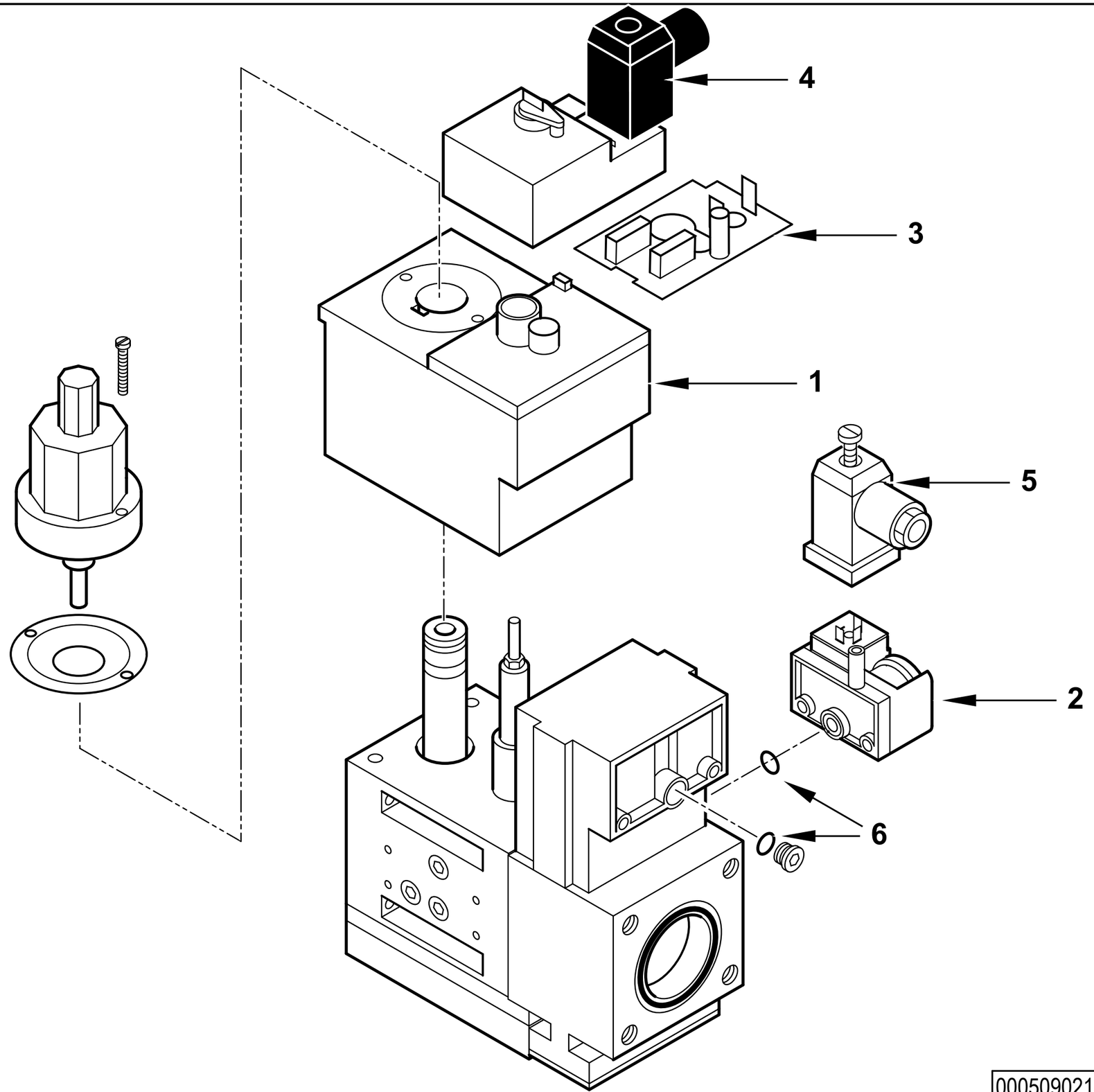

0005090214 rev.1	dis. Balboni
Data: 11-10-2006	visto:Gilli C.

0005090214 Valvola DUNGS MBDLE 420/B01 S22

Esploso 0005090214 **rev.1**

Rif.	Codice	Descrizione
1	0004050007	BOBINA DUNGS MBZR 420 S22 1°ST
2	0005040038	PRESSOSTATO GW150A5
3	95453	CIRCUITO DUNGS NR300
4	23521	CONNETTORE 12B NERO M20
5	23522	CONNETTORE 14A GRIGIO M20
6	0005180021	GUARNIZIONE OR PRES.TO MULTIB.

Rif.	Codice	Descrizione

RAMPA GAS 1-1/4"- GAS TRAIN - TREN DE GAS - RAMPE A GAZ - GASRAMPE cod.19990560

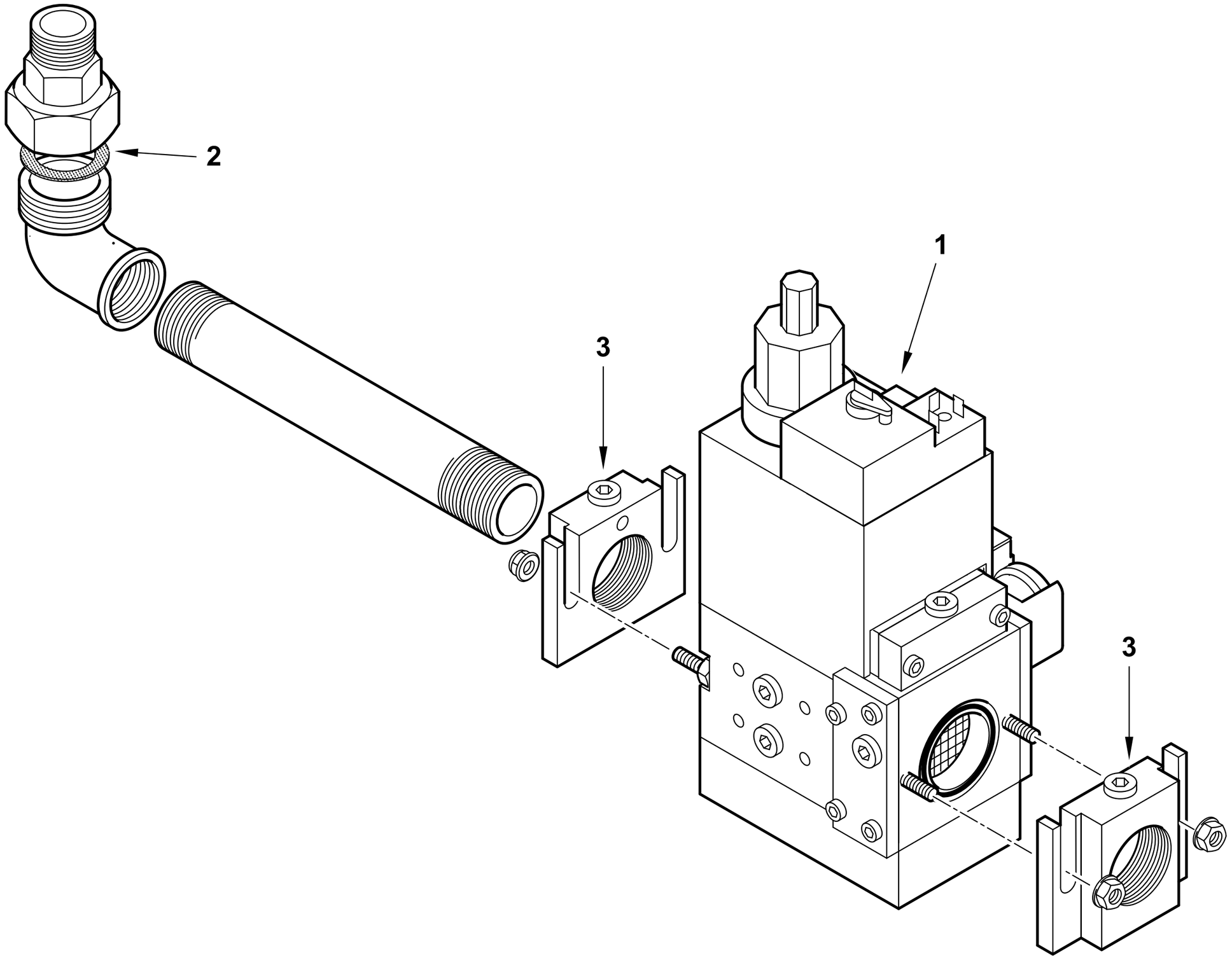

19990560 rev.0	dis. Balboni
Data: 02-02-2013	visto:Gilli C.

19990560 RAMPA MOD. M412-S52 ME TBG

Esploso 19990560 **Rev.0**

Rif.	Codice	Descrizione
1	0005090314	VALV.DUNGS MBDLE 412/B01 S52
2	0005180004	GUARN.NE X GOM.BOC.PIANO 1"1/4
3	31341	FLANGIA MONOB.DUNGS410 1"1/4

Rif.	Codice	Descrizione

RAMPA GAS 1"1/2 - GAS TRAIN - TREN DE GAS - RAMPE A GAZ - GASRAMPE cod.19990561

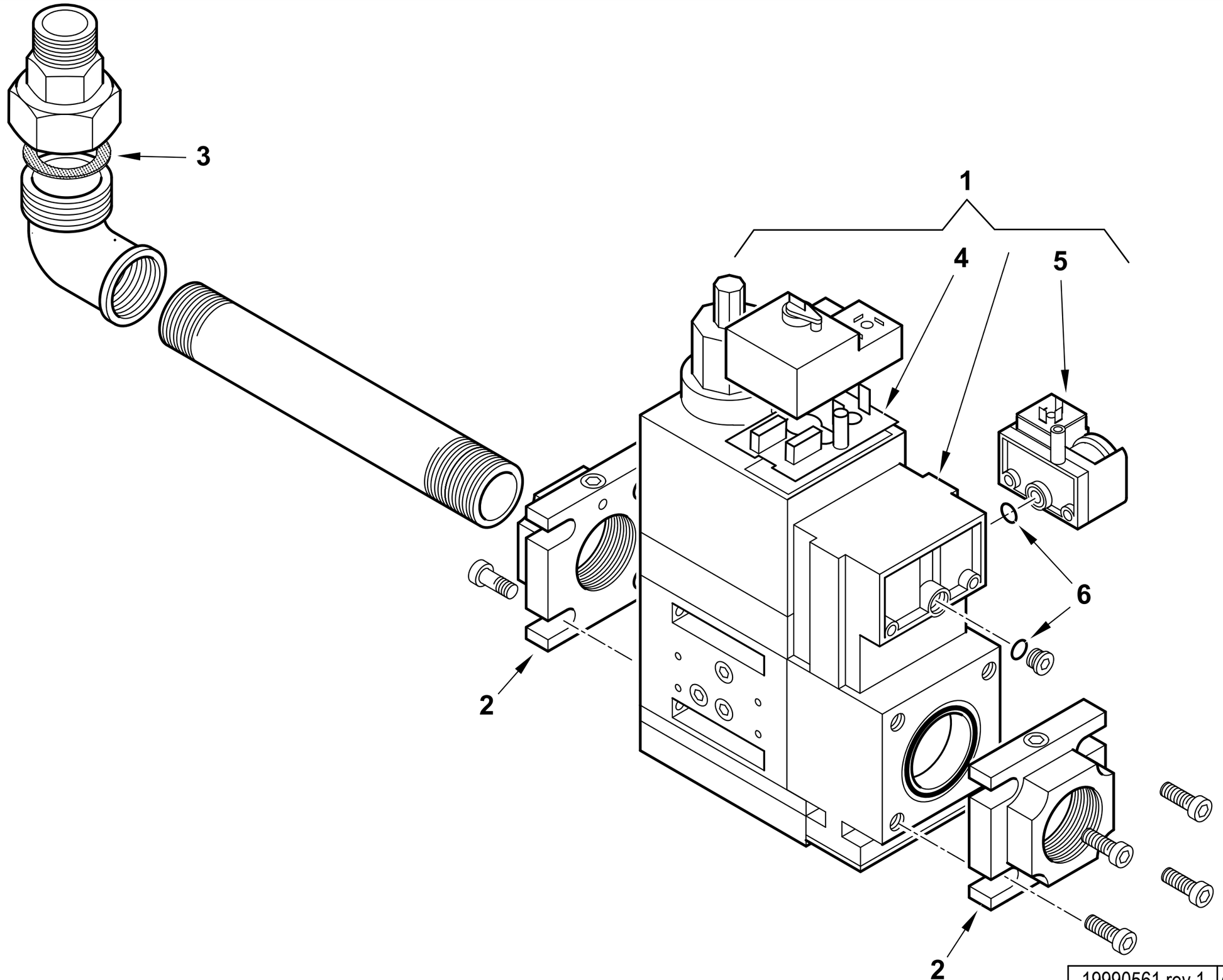

19990561 rev.1	dis. Balboni
Data: 25-01-2010	visto:Gilli C.

19990561 RAMPA MOD. M415-S52 ME TBG

Esploso **19990561** **Rev.1**

Rif.	Codice	Descrizione
1	0005090315	VALV.DUNGS MBDLE 415/B01 S52
2	0005090008	FLANGIA MONOB.DUNGS415 1"1/2
3	0005180005	GUARN.NE X GOM.BOC.PIANO 1"1/2
4	95451	CIRCUITO DUNGS NR150
5	0005040038	PRESSOSTATO DUNGS GW150A5 MON.
6	0005180021	GUARNIZIONE OR PRES.TO MULTIB.

Rif.	Codice	Descrizione

RAMPA GAS 2" - GAS TRAIN - TREN DE GAS - RAMPE A GAZ - GASRAMPE cod.19990562

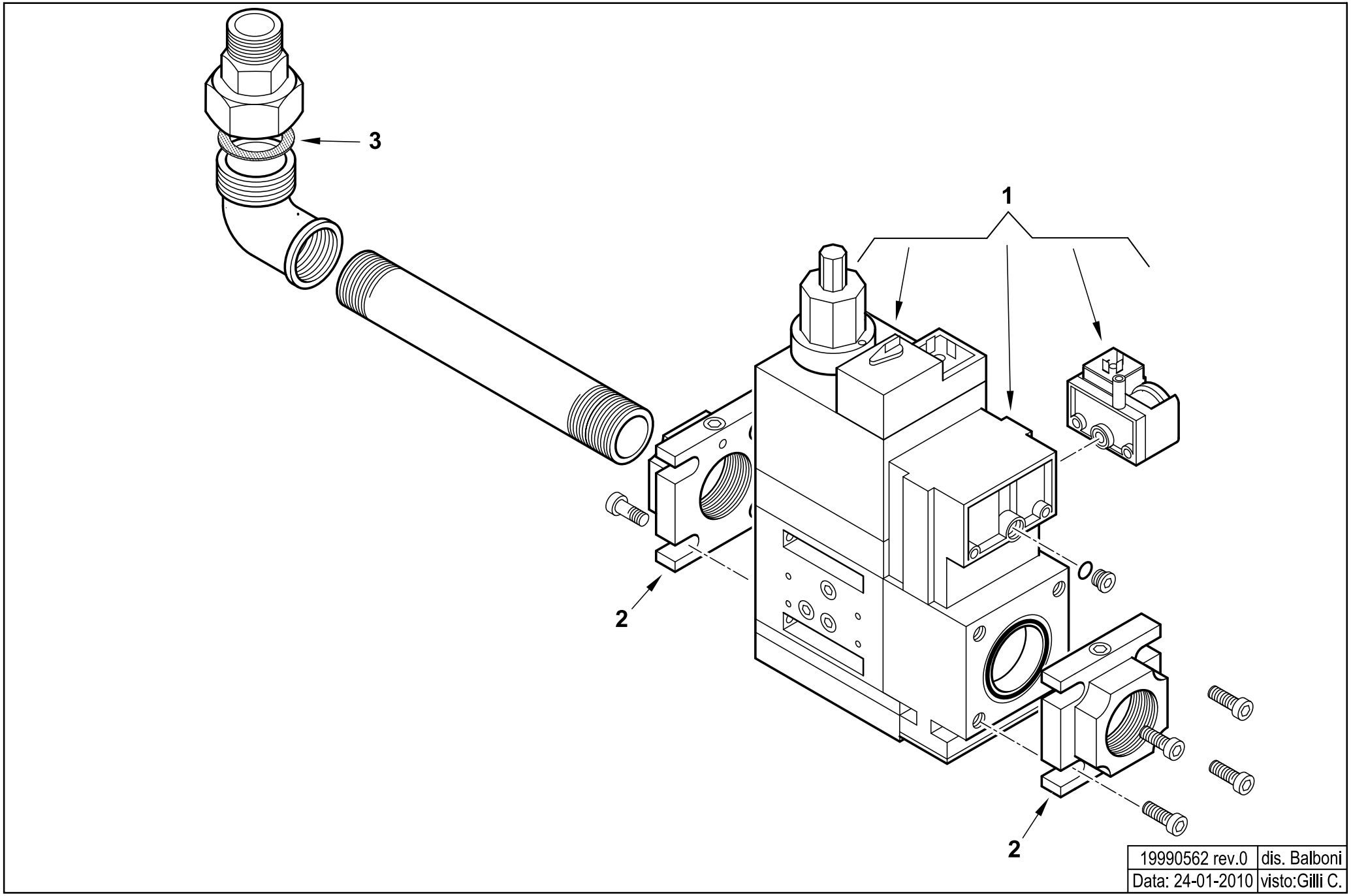

19990562 rev.0	dis. Balboni
Data: 24-01-2010	visto:Gilli C.

19990562 RAMPA MOD. M420-S52 ME TBG

Esploso **19990562** **Rev.0**

Rif.	Codice	Descrizione
1	0005090316	VALV.DUNGS MBDLE 420/B01 S52
2	0005090115	FLANGIA MONOB.DUNGS415 2"
3	0005180006	GUARN.NE X GOM.BOC.PIANO 2"

Rif.	Codice	Descrizione

RAMPA MM.VGD40-065 TBG - GAS TRAIN - TREN DE GAS - RAMPE A GAZ - GASRAMPE cod.19990563

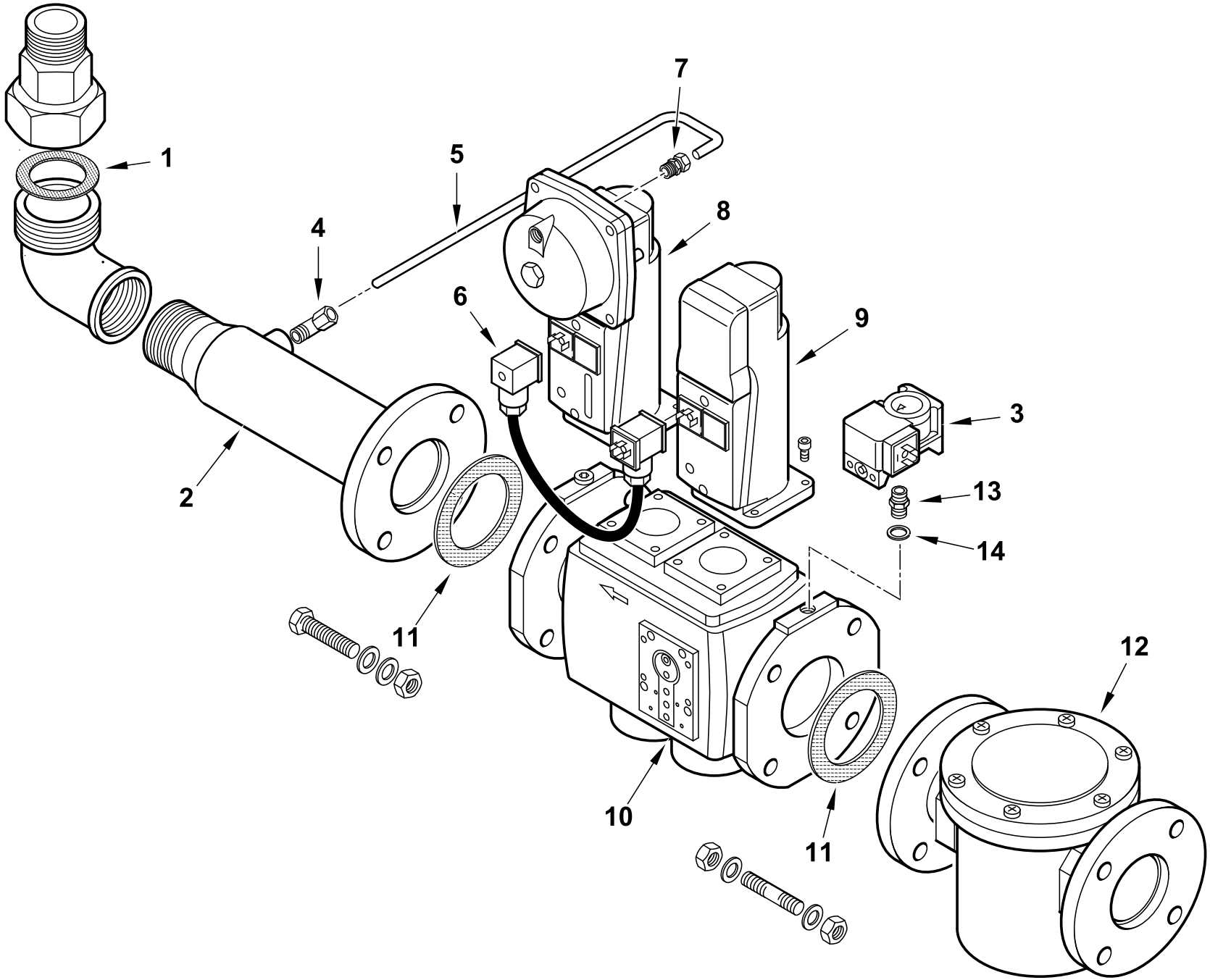

19990563 rev.0	dis. Balboni
Data: 21-11-2011	visto:Gilli C.

19990563 **RAMPA MM.VGD40-065 TBG**

Esploso **19990563** **Rev.0**

Rif.	Codice	Descrizione
1	0005180006	GUARN.NE X GOM.BOC.PIANO 2"
2	41564	TUBO COL.TO VALV. 2"XDN65
3	0005040068	PRESSOSTATO DUNGS GW150A6
4	23867	RACCORDO WOSS D8 1/4" GOM.
5	0006020263	TUBO PRESSIONE GAS VGD40.065
6	0005140684	CAVO CONNES.NE SIEMENS 2POLI
7	0006020270	RACCORDO WOSS D8 1/4" DIR
8	0005090232	SERV.RE SIEMENS SKP25.003E2
9	0005090231	SERV.RE SIEMENS SKP15.000E2
10	0005090189	VALV.SIEMENS VGD40.065-L DN65
11	23129	GUARNIZIONE CENTELLEN DN65
12	23494	FILTRO GAS 70610F DN65
13	0010060030	NIPPLO 1/4"X1/4"X43 PRES.
14	4987	RONDELLA RAME 13,5X18X2

Rif.	Codice	Descrizione

RAMPA MM.VGD40-080 TBG - GAS TRAIN - TREN DE GAS - RAMPE A GAZ - GASRAMPE cod.19990564

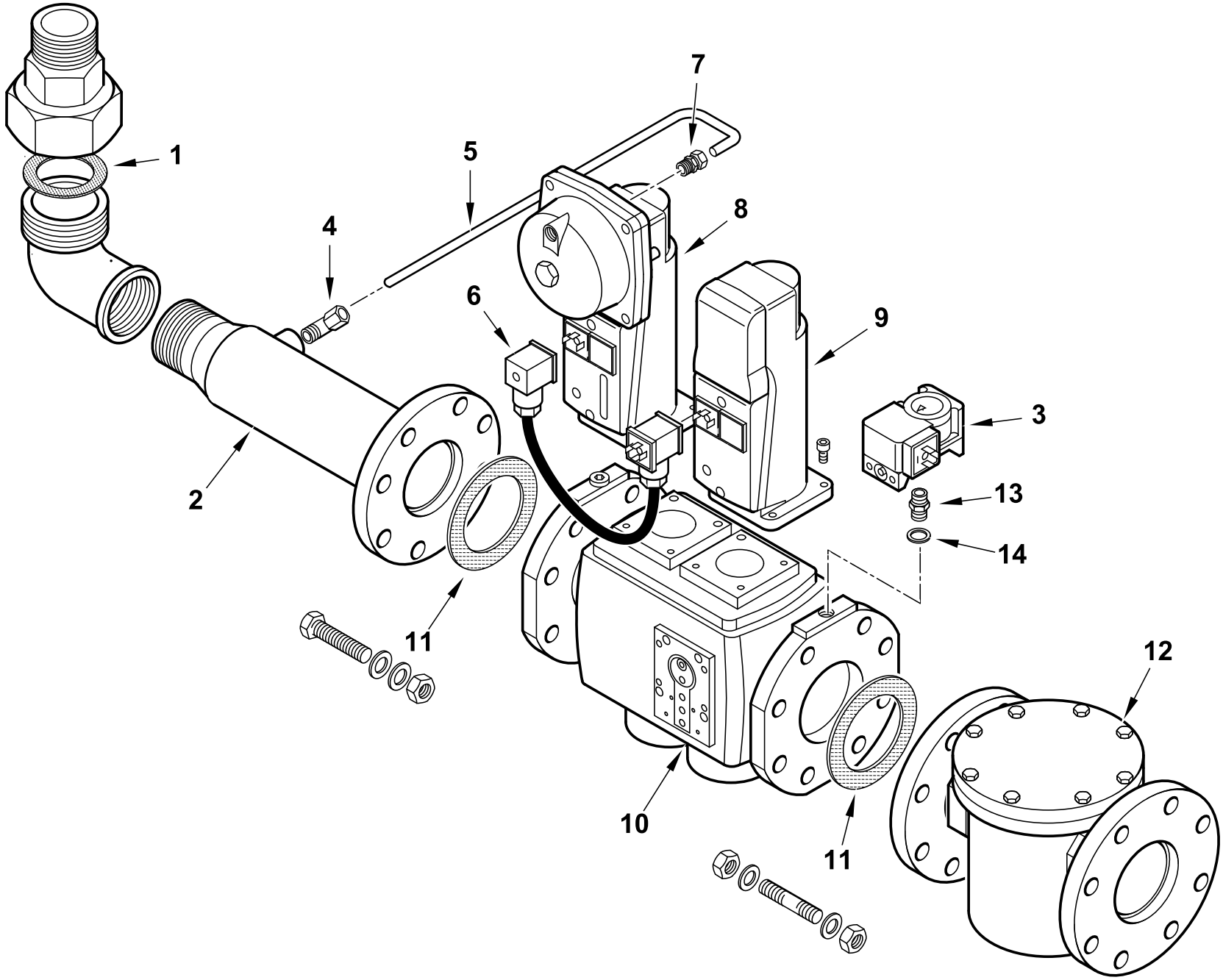

19990564 rev.0	dis. Balboni
Data: 21-11-2011	visto:Gilli C.

19990564 **RAMPA MM.VGD40-080 TBG**

Esploso **19990564** **Rev.0**

Rif.	Codice	Descrizione
1	0005180006	GUARN.NE X GOM.BOC.PIANO 2"
2	0006020431	TUBO COL.TO VALV. 2"XDN80 L490
3	0005040068	PRESSOSTATO DUNGS GW150A6
4	23867	RACCORDO WOSS D8 1/4" GOM.
5	0006020251	TUBO PRESSIONE GAS VGD40.080
6	0005140684	CAVO CONNES.NE SIEMENS 2POLI
7	0006020270	RACCORDO WOSS D8 1/4" DIR
8	0005090232	SERV.RE SIEMENS SKP25.003E2
9	0005090231	SERV.RE SIEMENS SKP15.000E2
10	0005090190	VALV.SIEMENS VGD40.080-L DN80
11	23124	GUARNIZIONE CENTELLEN DN80
12	23495	FILTRO GAS 70620F/6B DN80
13	0010060030	NIPPLO 1/4"X1/4"X43 PRES.
14	4987	RONDELLA RAME 13,5X18X2

Rif.	Codice	Descrizione

RAMPA MM.420 B01 S22 CT BGN - GAS TRAIN - TREN DE GAS - RAMPE A GAZ - GASRAMPE cod.19990565

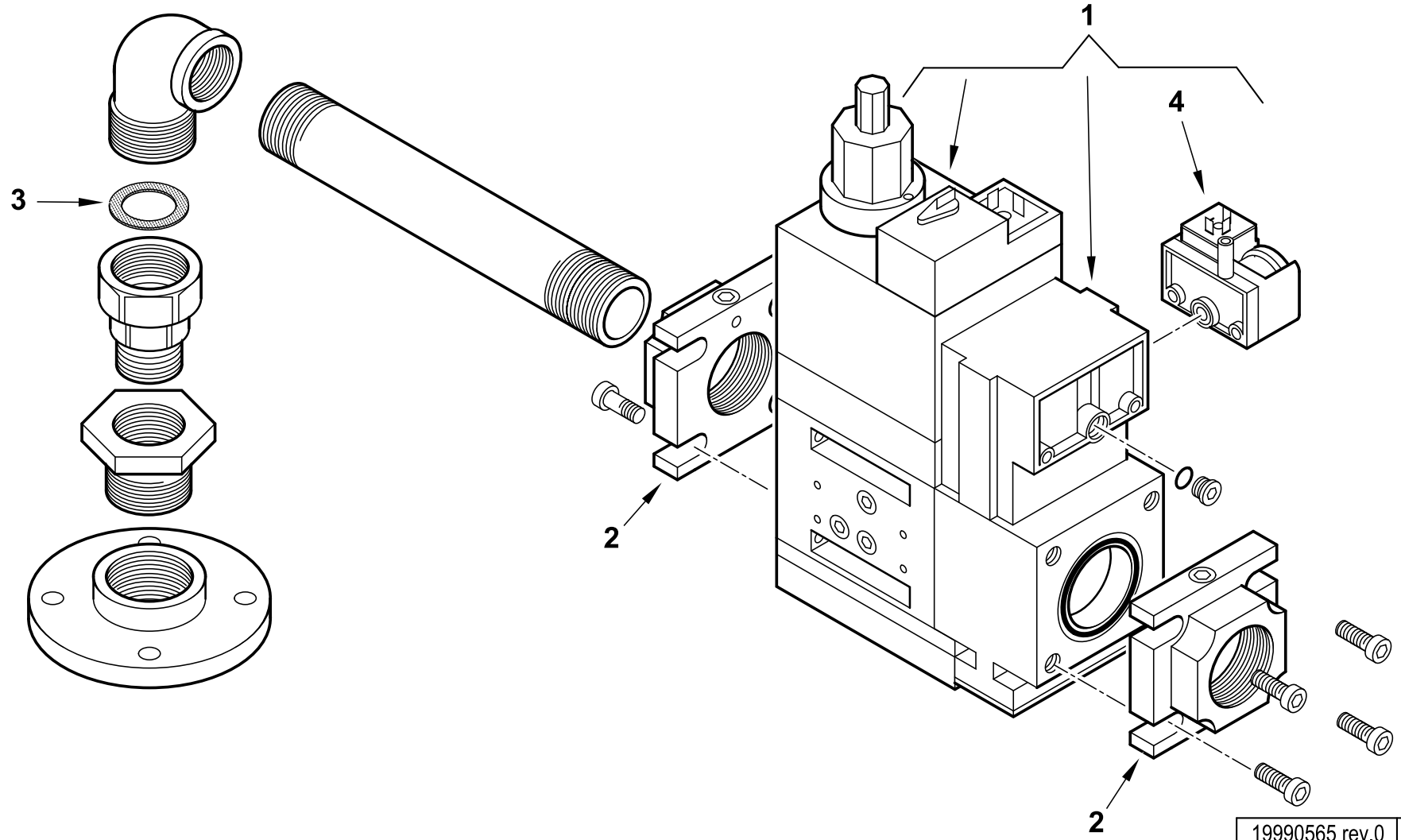

19990565 rev.0	dis. Balboni
Data: 24-01-2012	visto:Gilli C.

19990565 RAMPA MM.420 B01 S22 CT BGN

Esploso **19990565** **Rev.0**

Rif.	Codice	Descrizione
1	0005090214	VALVOLA DUNGS MBDLE 420/B01 S22
2	0005090115	FLANGIA MONOB.DUNGS415 2"
3	0005180006	GUARN.NE X GOM.BOC.PIANO 2"
4	0005040038	PRESSOSTATO DUNGS GW150A5 MON.

Rif.	Codice	Descrizione

RAMPA MM.VGD20.503 2" CT BGN - GAS TRAIN - TREN DE GAS - RAMPE A GAZ - GASRAMPE cod.19990566

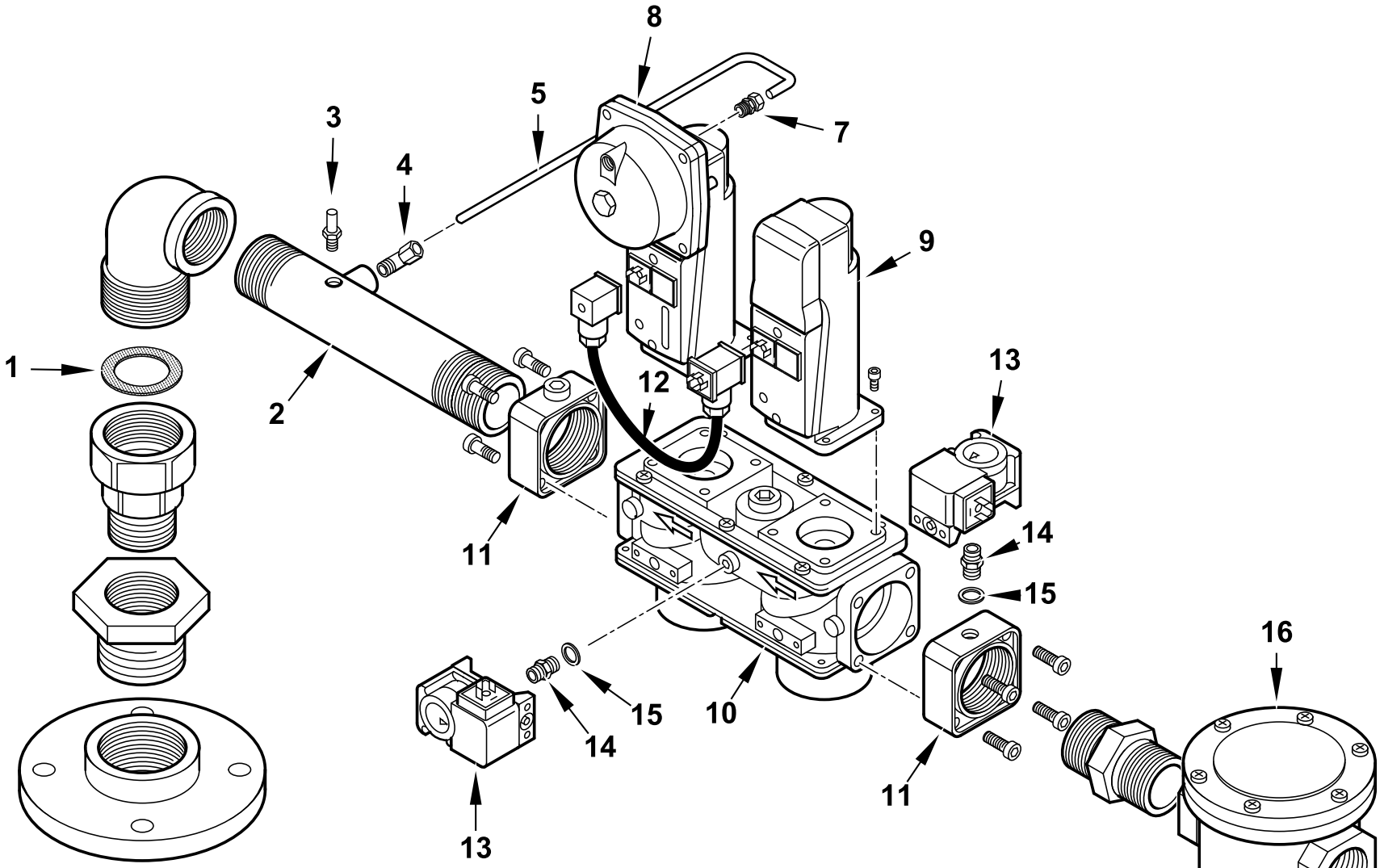

19990566 rev.0	dis. Balboni
Data: 21-11-2011	visto:Gilli C.

19990566 **RAMPA MM.VGD20.503 2" CT BGN**

Esploso **19990556** **Rev.0**

Rif.	Codice	Descrizione
1	0005180006	GUARN.NE X GOM.BOC.PIANO 2"
2	0010010014	TUBO COL.TO VALV. 2"X320+T1
3	31483	PRESA PRESSIONE 1/8" CON.
4	23867	RACCORDO WOSS D8 1/4" GOM.
5	0006020262	TUBO PRESSIONE GAS VGD20. 2"
7	0006020270	RACCORDO WOSS D8 1/4" DIR
8	0005090232	SERV.RE SIEMENS SKP25.003E2
	0005090047	MOLLA REG. PRES. SIEMENS AGA
9	0005090231	SERV.RE SIEMENS SKP15.000E2
10	0005090188	VALV.SIEMENS VGD20.503 2"
11	0005090195	FLANGIA MONOB. SIEMENS 2"
12	0005090234	CAVO CONNES.NE SIEMENS AGA62
13	0005040068	PRESSOSTATO DUNGS GW150A6
14	0010060030	NIPPLO 1/4"X1/4"X43 PRES.
15	4987	RONDELLA RAME 13,5X18X2
16	23532	FILTRO GAS 70631 2"

Rif.	Codice	Descrizione

RAMPA MM.VGD40-065 CT BGN- GAS TRAIN - TREN DE GAS - RAMPE A GAZ - GASRAMPE cod.19990567

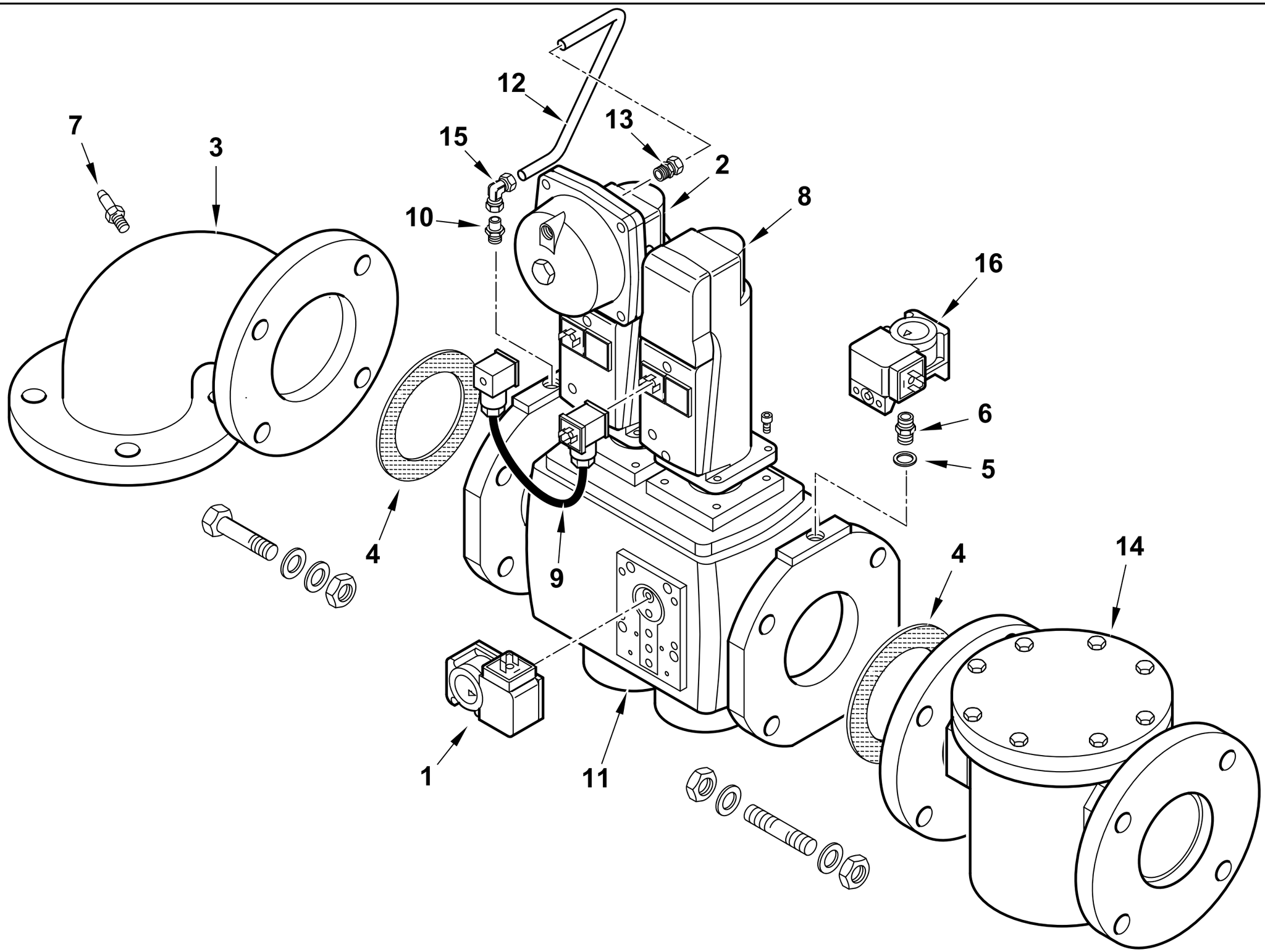

19990567 rev.1	dis. Balboni
Data: 01-12-2014	visto:Gilli C.

19990567 RAMPA MM.VGD40-065 CT BGN

Esploso **19990567** **rev.1**

Rif.	Codice	Descrizione
1	0005040038	PRESSOSTATO DUNGS GW 150A5
2	0005090232	SERV.RE SIEMENS SKP25.003E2
	0005090047	MOLLA REG. PRES. SIEMENS AGA22
3	39131	RACCORDO RAMPA DN65
4	0006020428	GUARNIZIONE FARFALLA DK65
5	4987	RONDELLA RAME 13,5X18X2
6	0010060030	NIPPLO 1/4"X1/4"X43 PRES.
7	31483	PRESA PRESSIONE 1/8" CON.
8	0005090231	SERV.RE SIEMENS SKP15.000E2
9	0005090234	CAVO CONNES.NE SIEMENS AGA62
10	0005150109	RACCORDO WOSS D8 GOM.
11	0005090189	VALV.LANDIS VGD40.065-L DN65
12	0027030047	TUBO PRESSIONE GAS VGD40.065
13	0006020270	RACCORDO WOSS D.8 - 1/4"
14	0005100119	FILTRO GAS MADAS DN65
15	0024060019	RAC.DO X AT.CO WOSS D8 1/4"L34
16	0005040068	PRESSOSTATO DUNGS GW150A6

Rif.	Codice	Descrizione

RAMPA MM.VGD40-080 CT BGN - GAS TRAIN - TREN DE GAS - RAMPE A GAZ - GASRAMPE cod.19990568

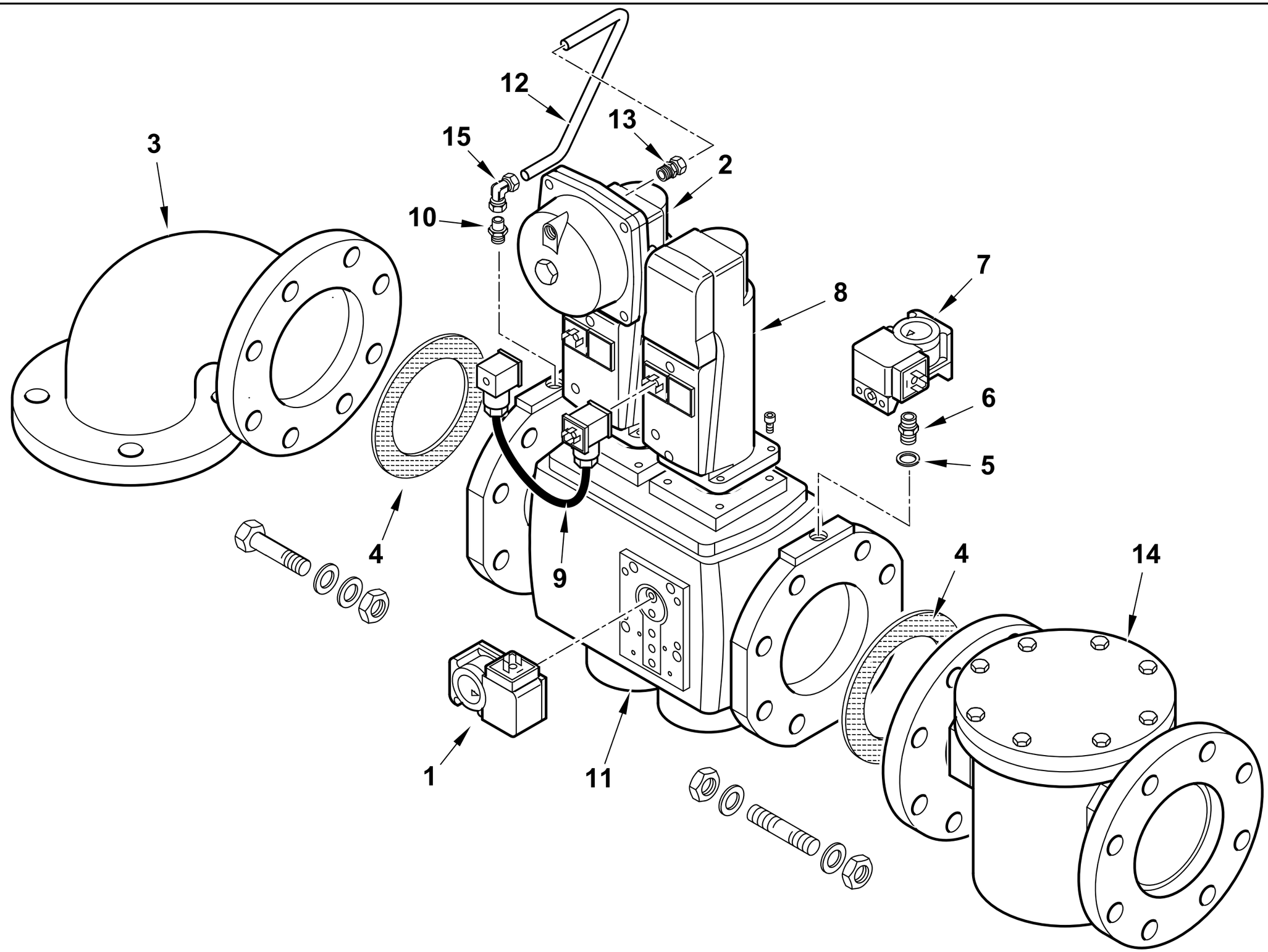

19990568 rev.1	dis. Balboni
Data: 01-12-2014	visto:Gilli C.

19990568 **RAMPA MM.VGD40-080 CT BGN**

Esploso **19990568** **rev.1**

Rif.	Codice	Descrizione
1	0005040038	PRESSOSTATO DUNGS GW 150A5
2	0005090232	SERV.RE SIEMENS SKP25.003E2
	0005090047	MOLLA REG. PRES. SIEMENS AGA22
3	0015310032	RACCORDO RAMPA DN65XDN80 PN16
4	23124	GUARNIZIONE CENTELLEN DN80
5	4987	RONDELLA RAME 13,5X18X2
6	0010060030	NIPPLO 1/4"X1/4"X43 PRES.
7	0005040068	PRESSOSTATO GW150A6 / E-FCG150
8	0005090231	SERV.RE SIEMENS SKP15.000E2
9	0005090234	CAVO CONNES.NE SIEMENS AGA62
10	0024060019	RAC.DO X AT.CO WOSS D8 1/4"L34
11	0005090190	VALV.SIEMENS VGD40.080-L DN80
12	0006020457	TUBO PRESSIONE GAS VGD40.080
13	0006020270	RACCORDO WOSS D.8 - 1/4"
14	0005100120	FILTRO GAS MADAS DN80
15	0005150109	RACCORDO WOSS D8 GOM.

Rif.	Codice	Descrizione

RAMPA MOD. M407-S22 ME BTG BT - GAS TRAIN - TREN DE GAS - RAMPE A GAZ - GASRAMPE cod.19990573

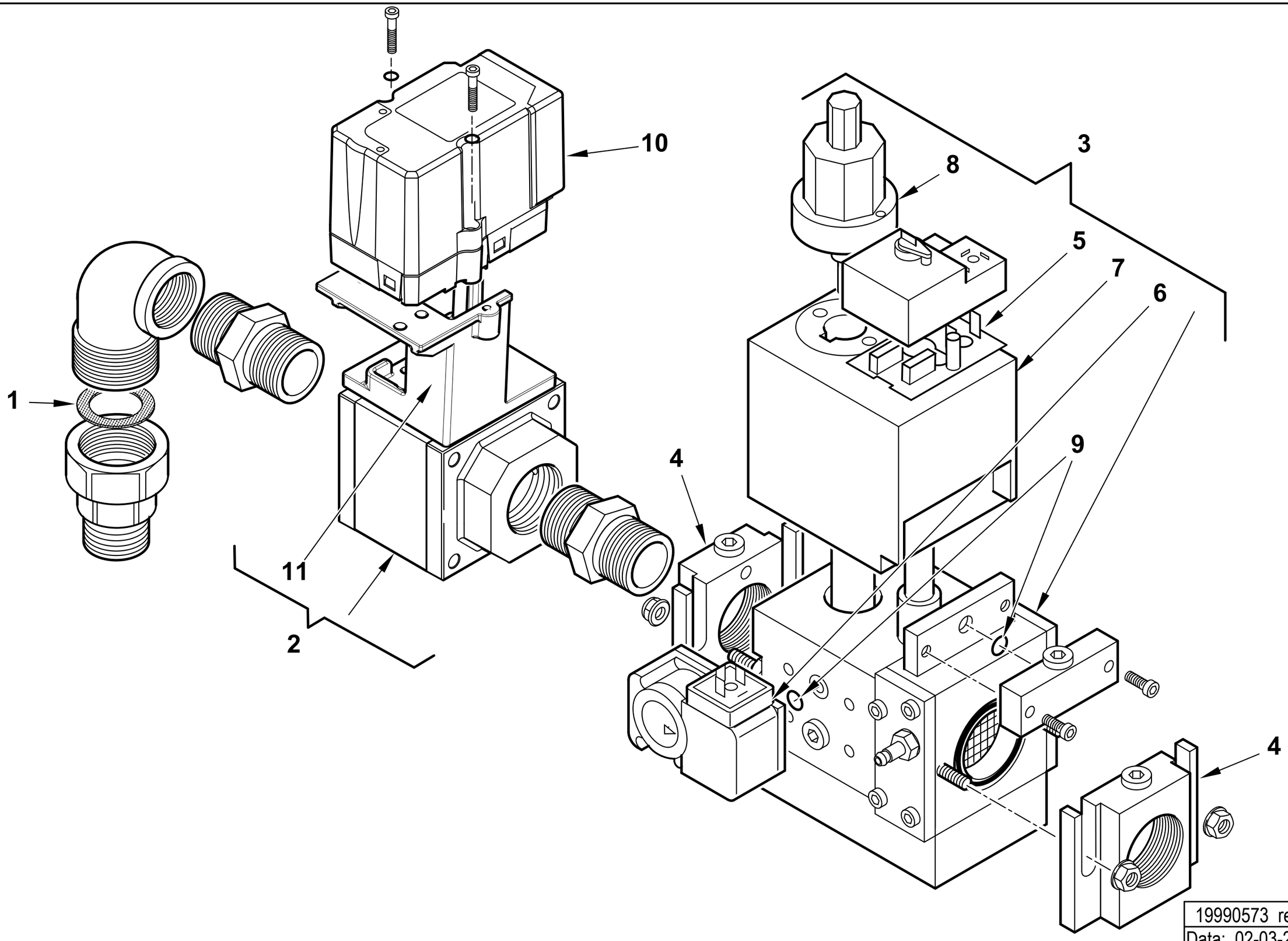

19990573 rev.1	dis. Balboni
Data: 02-03-2012	visto:Gilli C.

19990573 **RAMPA MOD. M407-S22 ME BTG BT**

Esploso **19990573** **Rev.1**

Rif.	Codice	Descrizione
1	0005180002	GUARN.NE X GOM.BOC.PIANO ¾
2	0006020511	VALVOLA FARFALLA BSV20B+STAF
3	0005090210	VALV.DUNGS MBDLE 407/B01 S22
4	31338	FLANGIA MONOB.DUNGS405 3/4"
5	95450	CIRCUITO DUNGS NR100
6	0005040038	PRESSOSTATO DUNGS GW150A5 MON.
7	0004050118	BOBINA DUNGS MBDLE 405/407 S22
8	95549	FRENO IDRAUL. DUNGS H12/3
9	0005180101	GUARNIZIONE OR 2015
10	0005040154	MOT.NO LAMTEC STE4,5 0,8NM 90°
11	0024030048	SOPPORTO MOT.NO LAMTEC 0,8NM

Rif.	Codice	Descrizione

RAMPA MOD. M410-S22 ME BTG BT- GAS TRAIN - TREN DE GAS - RAMPE A GAZ - GASRAMPE cod.19990574

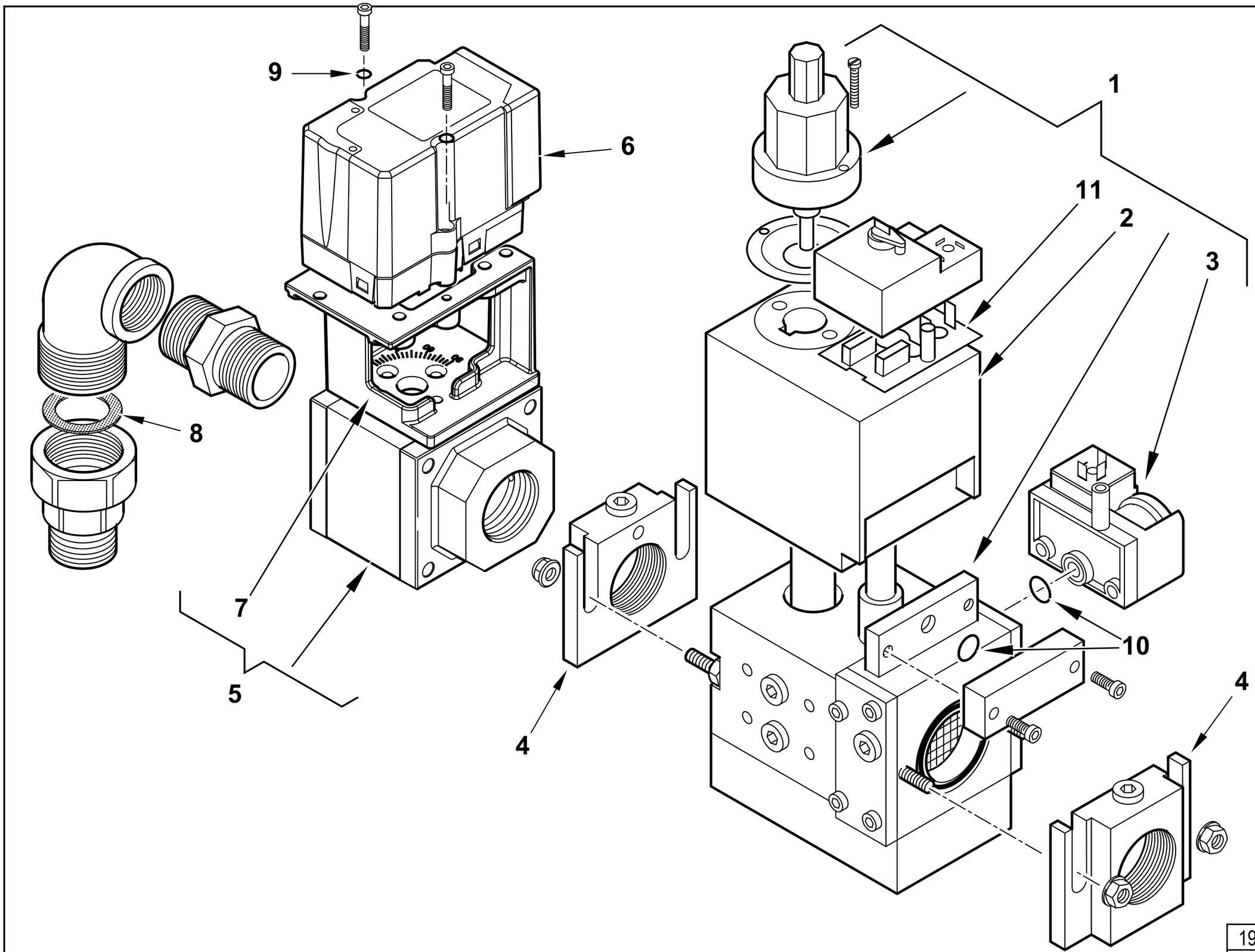

19990574 rev.1	dis. Balboni
Data: 23-09-2014	visto:Gilli C.

19990574 RAMPA MOD. M410-S22 ME BTG BT

Esploso **19990574** **Rev.1**

Rif.	Codice	Descrizione
1	0005090211	VALV.DUNGS MBDLE 410/B01 S22
2	0004050006	BOBINA DUNGS MBZR 415 1°ST
3	0005040038	PRESSOSTATO DUNGS GW150A5 MON.
4	31341	FLANGIA MONOB.DUNGS410 1"1/4
5	0006020511	VALVOLA FARFALLA BSV20B+STAFFA
6	0005040154	MOT.NO LAMTEC STE4,5 0,8NM 90°
7	0024030048	SOPPORTO MOT.NO LAMTEC 0,8NM
8	0005180002	GUARN.NE X GOM.BOC.PIANO ¾
9	0005180101	GUARNIZIONE OR 2015
10	0005180021	GUARNIZIONE OR PRES.TO MULTI
11	95451	CIRCUITO DUNGS NR150

Rif.	Codice	Descrizione

RAMPA MOD. M412-S22 ME BTG BT- GAS TRAIN - TREN DE GAS - RAMPE A GAZ - GASRAMPE cod.19990575

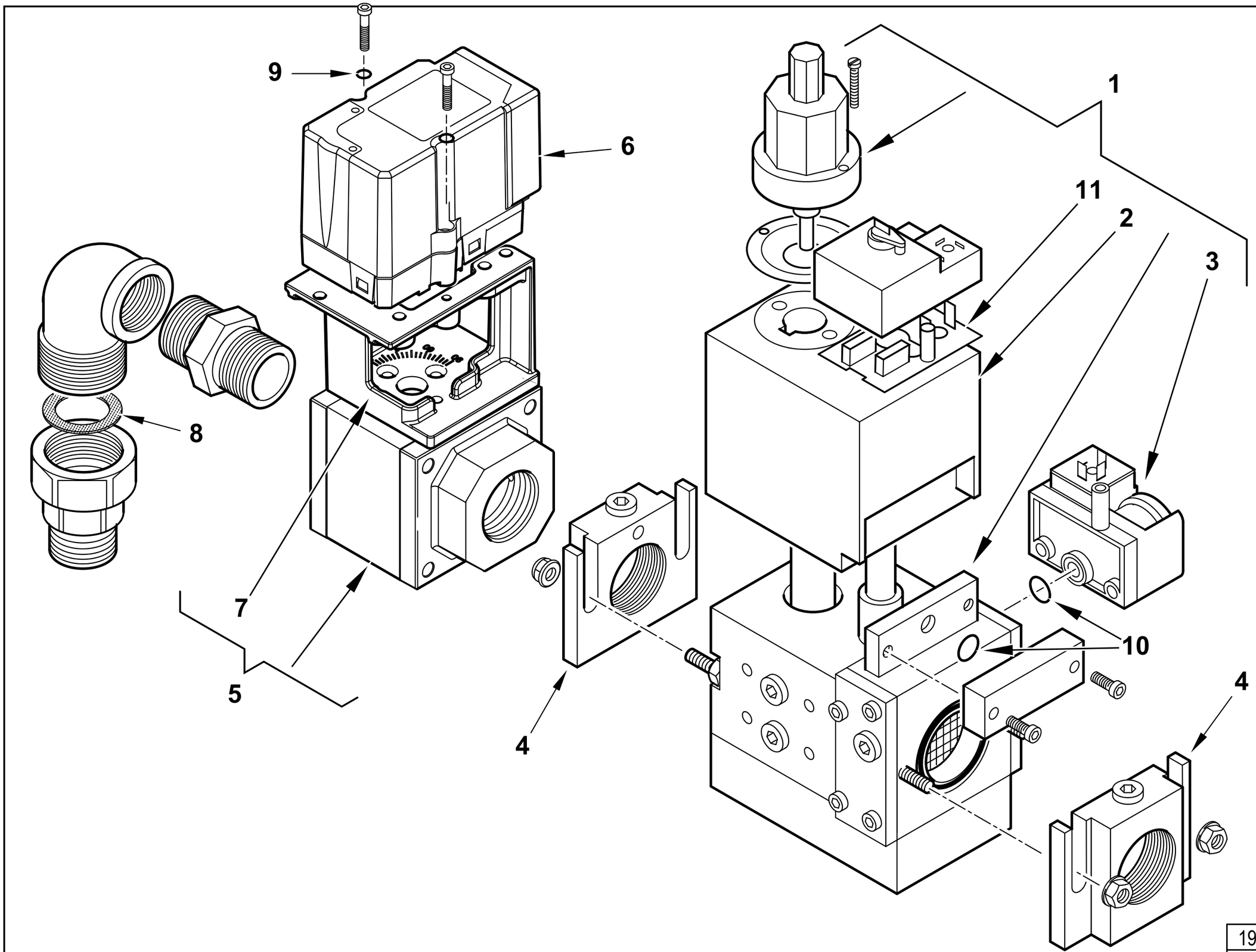

19990575 rev.1	dis. Balboni
Data: 08-11-2012	visto:Gilli C.

19990575 **RAMPA MOD. M412-S22 ME BTG BT**

Esploso **19990575** **Rev.1**

Rif.	Codice	Descrizione
1	0005090212	VALV.DUNGS MBDLE 412/B01 S22
2	0004050006	BOBINA DUNGS MBZR 415 1°ST
3	0005040038	PRESSOSTATO DUNGS GW150A5 MON.
4	0005090008	FLANGIA MONOB.DUNGS415 1"1/2
5	0006020511	VALVOLA FARFALLA BSV20B+STAF
6	0005040154	MOT.NO LAMTEC STE4,5 0,8NM 90°
7	0024030048	SOPPORTO MOT.NO LAMTEC 0,8NM
8	0005180002	GUARN.NE X GOM.BOC.PIANO ¾
9	0005180101	GUARNIZIONE OR 2015
10	0005180021	GUARNIZIONE OR PRES.TO MULTI
11	95451	CIRCUITO DUNGS NR150

Rif.	Codice	Descrizione

RAMPA MOD. M415-S22 ME BTG BT - GAS TRAIN - TREN DE GAS - RAMPE A GAZ - GASRAMPE cod.19990576

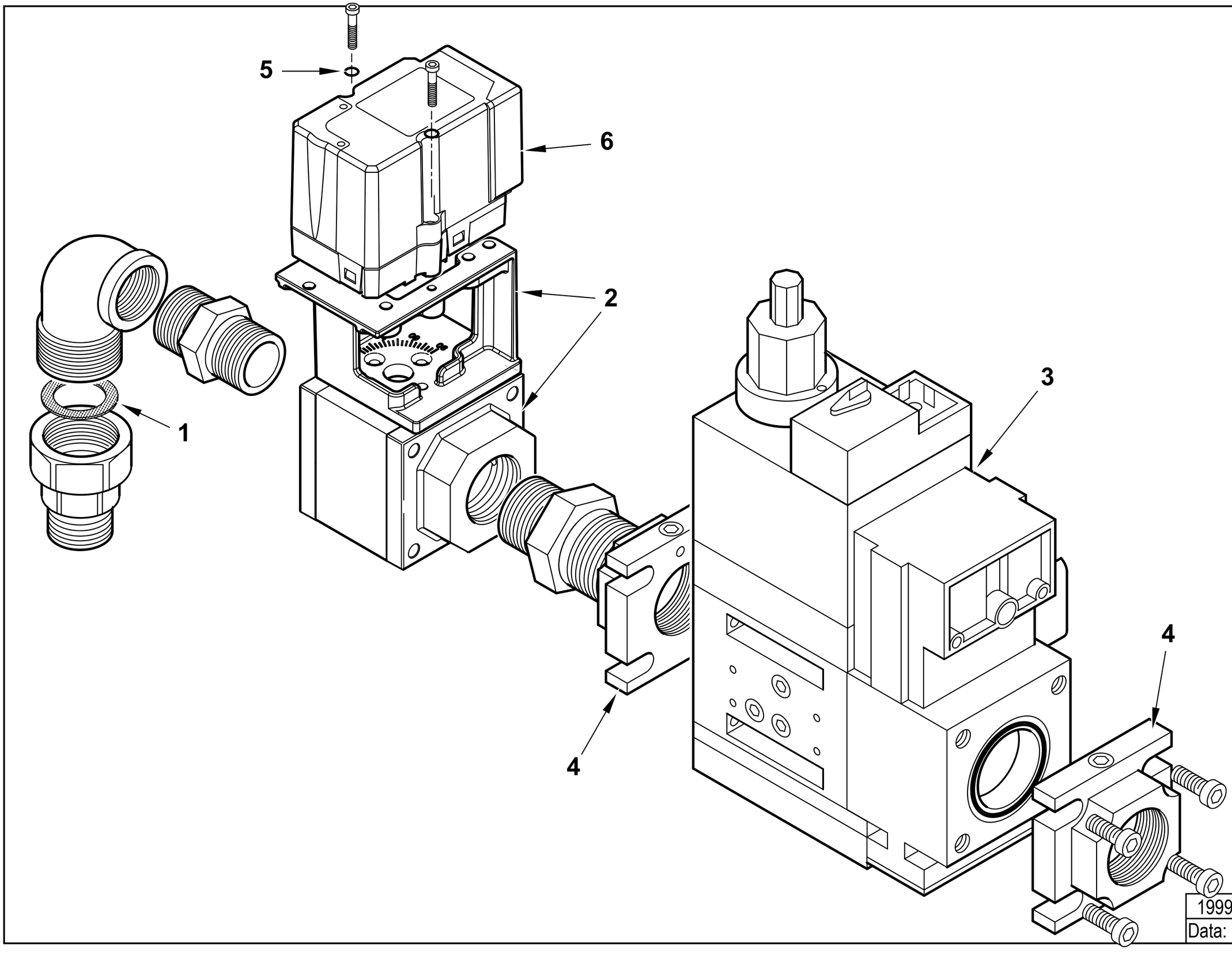

19990576 rev.1	dis. Balboni
Data: 08-11-2012	visto:Gilli C.

19990576 **RAMPA MOD. M415-S22 ME BTG BT**

Esploso **19990576** **Rev.1**

Rif.	Codice	Descrizione
1	0005180002	GUARN.NE X GOM.BOC.PIANO ¾
2	0006020511	VALVOLA FARFALLA BSV20B+STAF
3	0005090213	VALV.DUNGS MBDLE 415/B01 S22
4	0005090008	FLANGIA MONOB.DUNGS415 1"1/2
5	0005180101	GUARNIZIONE OR 2015
6	0005040154	MOT.NO LAMTEC STE4,5 0,8NM 90°

Rif.	Codice	Descrizione

VALVOLA GAS - GAS VALVE - VALVULA GAS - VANNE GAZ - GASVENTILE cod.0005090213

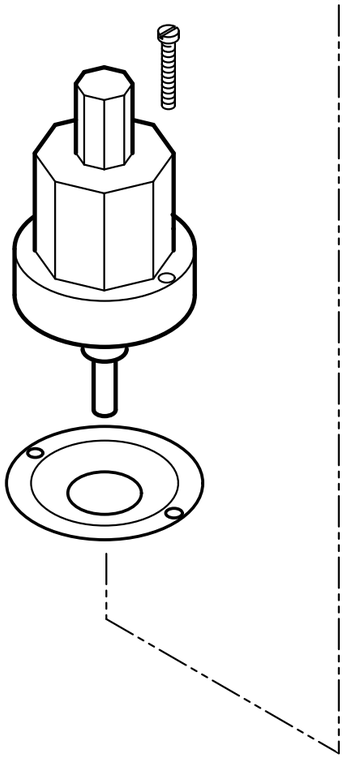

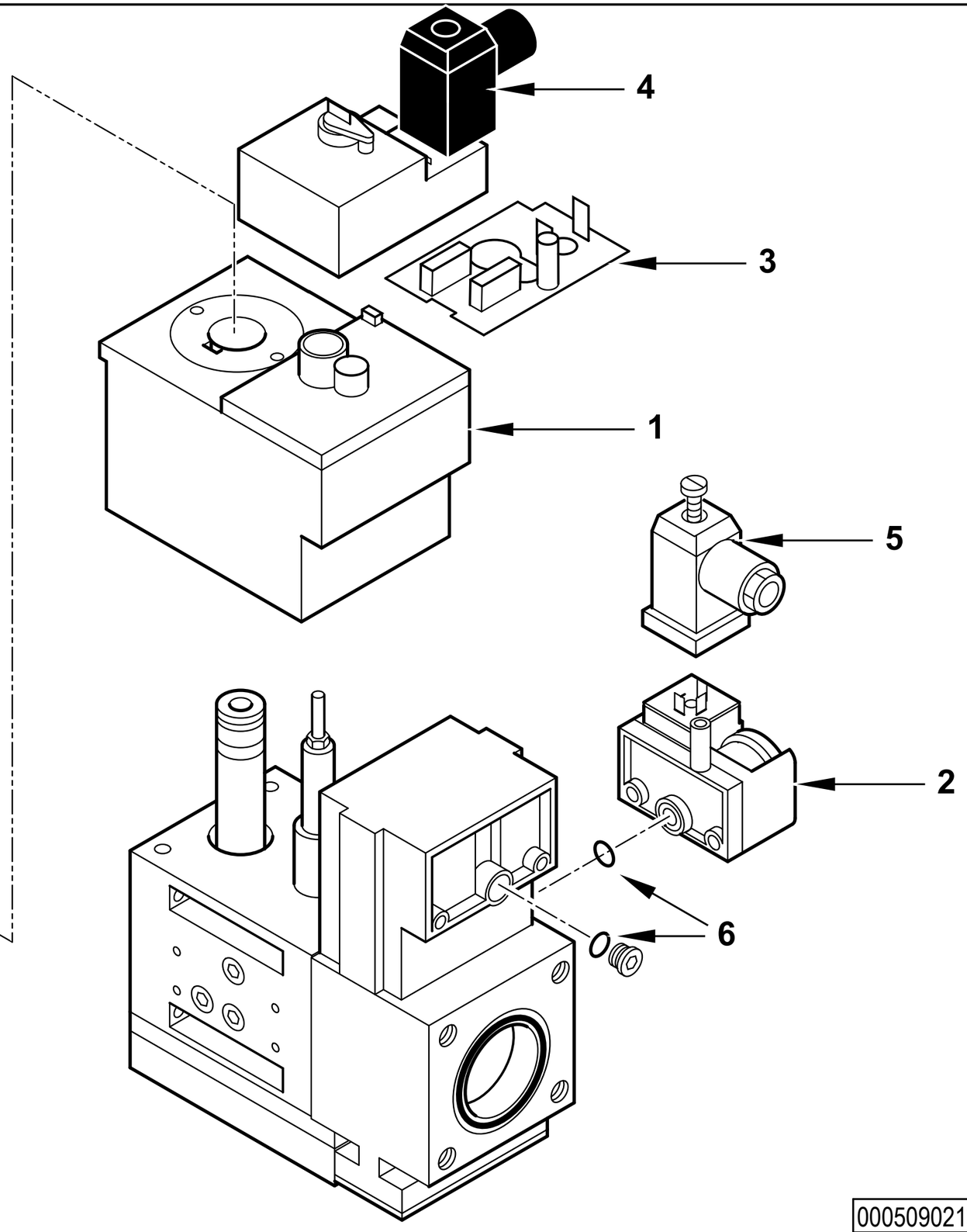

0005090213 rev.1	dis. Balboni
Data: 11-10-2006	visto:Gilli C.

0005090213 VALV.DUNGS MBDLE 415/B01 S22

Esploso 0005090213 **rev.1**

Rif.	Codice	Descrizione
1	0004050006	BOBINA DUNGS MBZR 415 1°ST
2	0005040038	PRESSOSTATO DUNGS GW150A5 MON.
3	95451	CIRCUITO DUNGS NR150
4	23521	CONNETTORE 12B NERO M20
5	23522	CONNETTORE 14A GRIGIO M20
6	0005180021	GUARNIZIONE OR PRES.TO MULTIB.

Rif.	Codice	Descrizione

RAMPA VGD40-065 ME BGN- GAS TRAIN - TREN DE GAS - RAMPE A GAZ - GASRAMPE cod.19990577

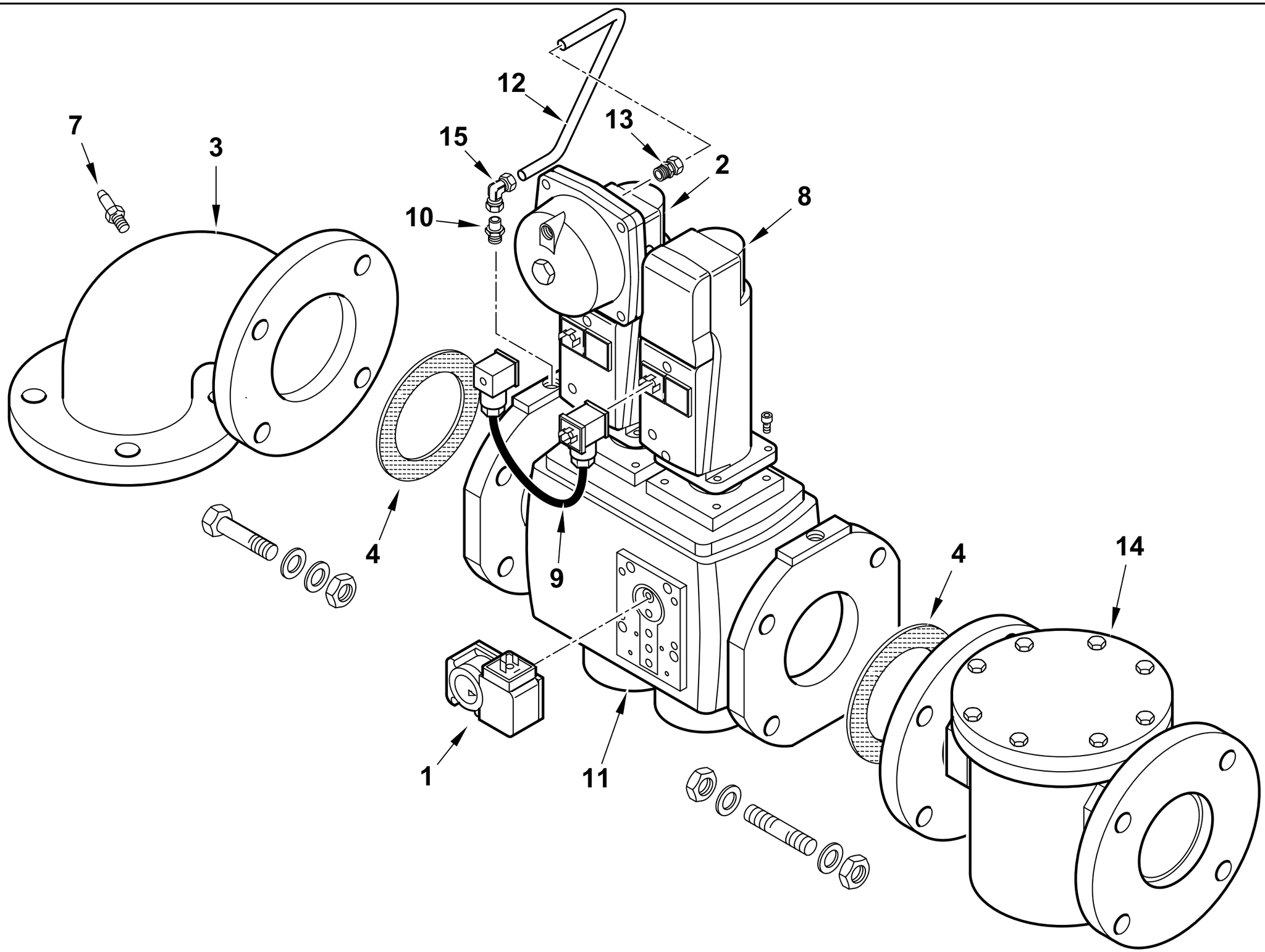

19990577 rev.1	dis. Balboni
Data: 01-12-2014	visto:Gilli C.

19990577 RAMPA VGD40-065 ME BGN

Esploso **19990577** **rev.1**

Rif.	Codice	Descrizione
1	0005040038	PRESSOSTATO DUNGS GW 150A5
2	0005090232	SERV.RE SIEMENS SKP25.003E2
	0005090047	MOLLA REG. PRES. SIEMENS AGA22
3	39131	RACCORDO RAMPA DN65
4	0006020428	GUARNIZIONE FARFALLA DK65
7	31483	PRESA PRESSIONE 1/8" CON.
8	0005090231	SERV.RE SIEMENS SKP15.000E2
9	0005090234	CAVO CONNES.NE SIEMENS AGA62
10	0024060019	RAC.DO X AT.CO WOSS D8 1/4"L34
11	0005090189	VALV.SIEMENS VGD40.065-L DN65
12	0027030047	TUBO PRESSIONE GAS VGD40.065
13	0006020270	RACCORDO WOSS D.8 - 1/4"
14	0005100119	FILTRO GAS MADAS DN65
15	0005150109	RACCORDO WOSS D8 GOM.

Rif.	Codice	Descrizione

RAMPA VGD40-080 ME BGN - GAS TRAIN - TREN DE GAS - RAMPE A GAZ - GASRAMPE cod.19990578

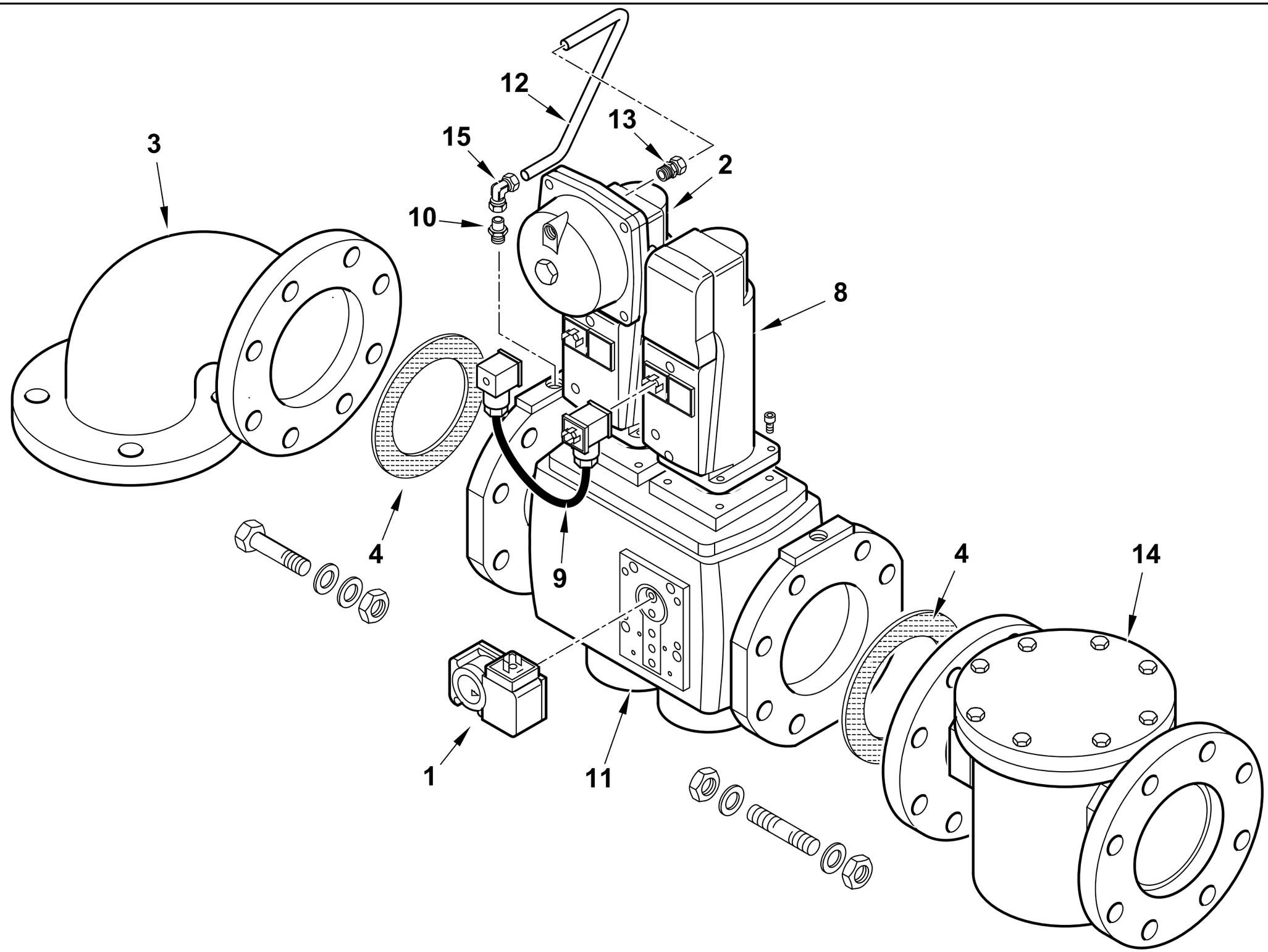

19990578 rev.1	dis. Balboni
Data: 01-12-2014	visto:Gilli C.

19990578 **RAMPA VGD40-080 ME BGN**

Esploso **19990578** **rev.1**

Rif.	Codice	Descrizione
1	0005040038	PRESSOSTATO DUNGS GW 150A5
2	0005090232	SERV.RE SIEMENS SKP25.003E2
	0005090047	MOLLA REG. PRES. SIEMENS AGA22
3	0015310032	RACCORDO RAMPA DN65XDN80 PN16
4	23124	GUARNIZIONE CENTELLEN DN80
8	0005090231	SERV.RE SIEMENS SKP15.000E2
9	0005090234	CAVO CONNES.NE SIEMENS AGA62
10	0024060019	RAC.DO X AT.CO WOSS D8 1/4"L34
11	0005090190	VALV.SIEMENS VGD40.080-L DN80
12	0006020457	TUBO PRESSIONE GAS VGD40.080
13	0006020270	RACCORDO WOSS D.8 - 1/4"
14	0005100120	FILTRO GAS MADAS DN80
15	0005150109	RACCORDO WOSS D8 GOM.

Rif.	Codice	Descrizione

RAMPA GAS 1-1/4"- GAS TRAIN - TREN DE GAS - RAMPE A GAZ - GASRAMPE cod.19990580

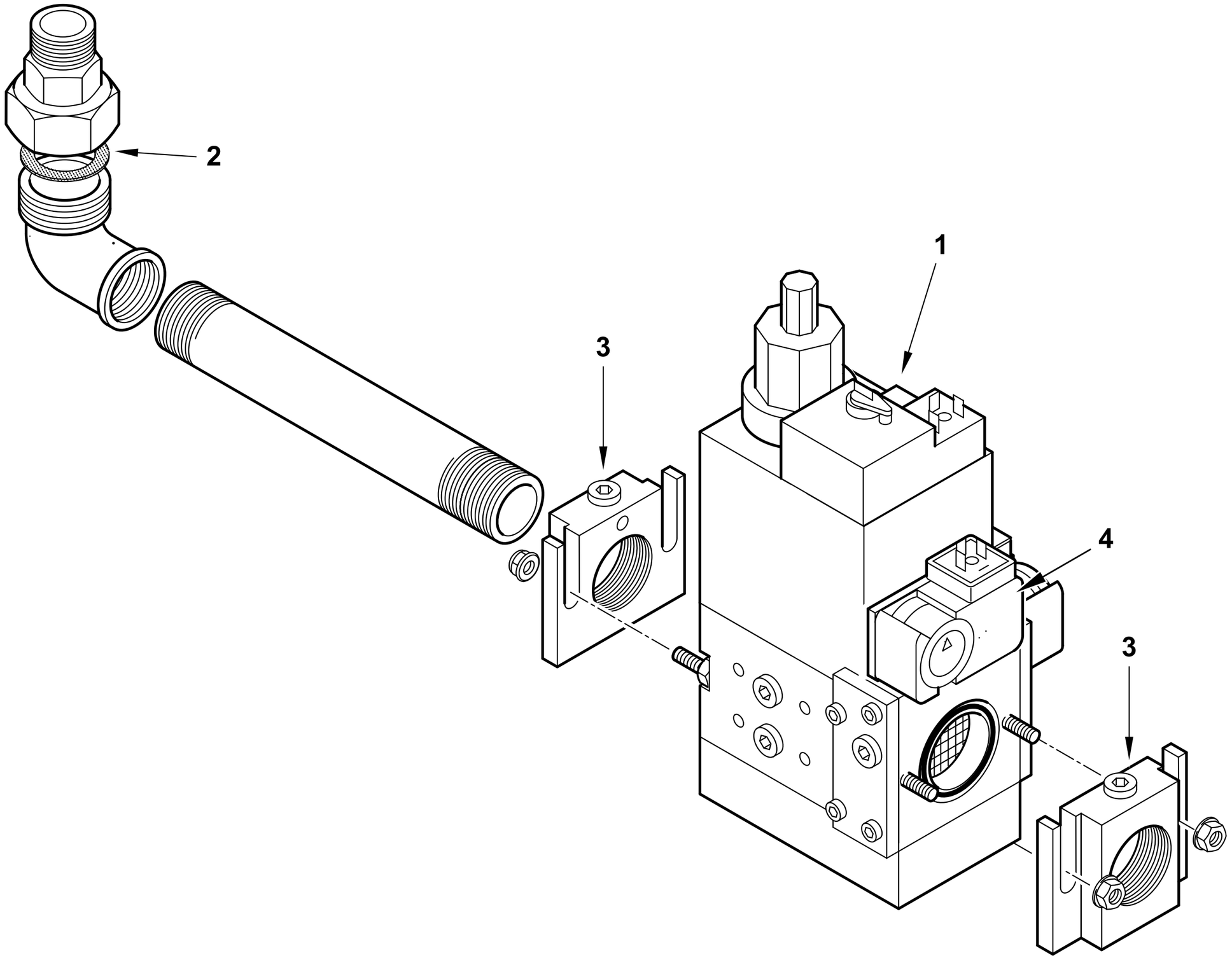

19990580 rev.0	dis. Balboni
Data: 29-08-2012	visto:Gilli C.

19990580 RAMPA MM.410 B01 S22 TBG CT

Esploso 19990580 **Rev.0**

Rif.	Codice	Descrizione
1	0005090211	VALV.DUNGS MBDLE 410/B01 S22 (vedi scomposizione)
2	0005180004	GUARN.NE X GOM.BOC.PIANO 1"1/4
3	31341	FLANGIA MONOB.DUNGS410 1"1/4
4	0005040038	PRESSOSTATO DUNGS GW150A5 MON.

Rif.	Codice	Descrizione

VALVOLA GAS - GAS VALVE - VALVULA GAS - VANNE GAZ - GASVENTILE cod.0005090211

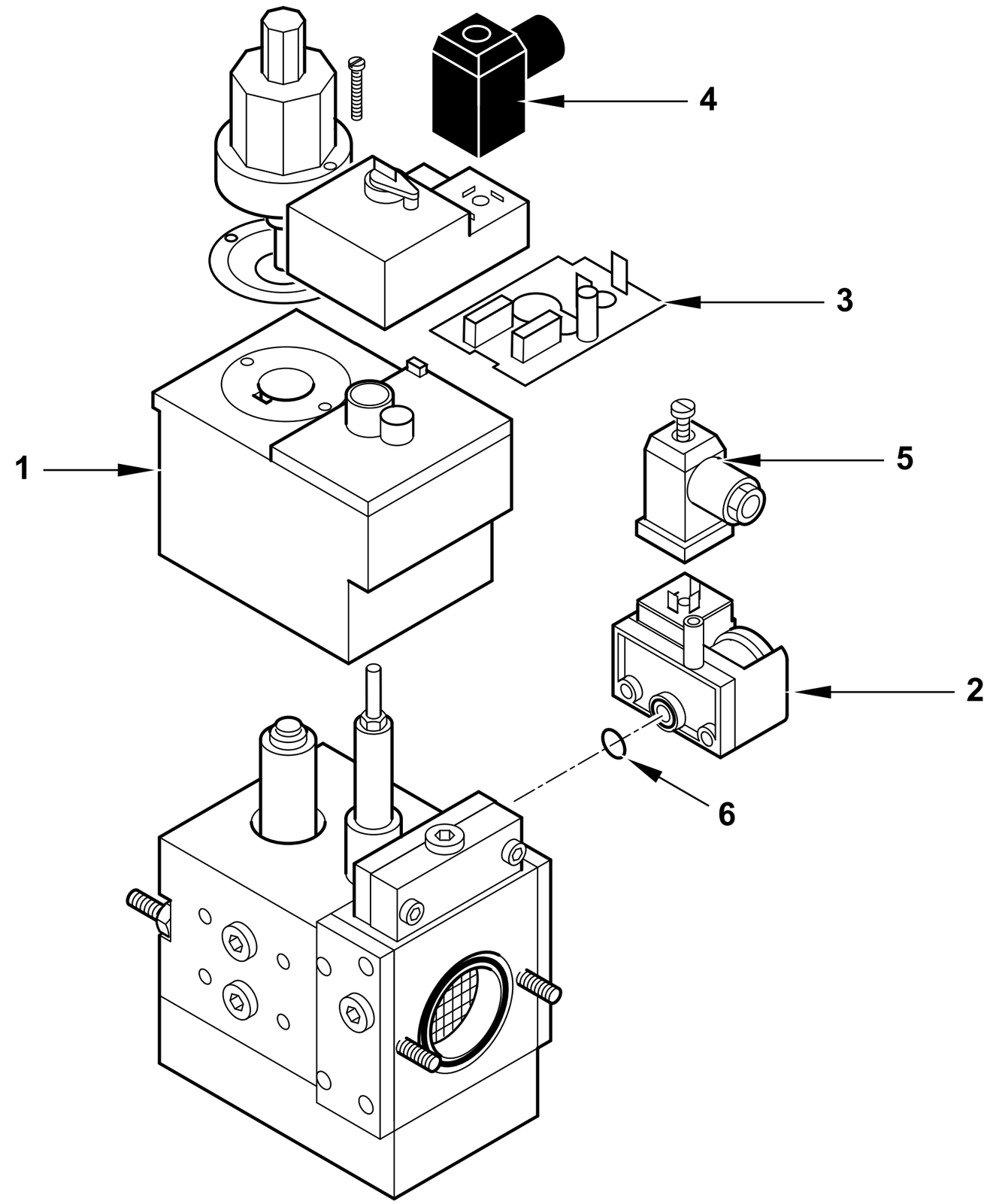

0005090211rev.2	dis. Balboni
Data: 23-09-2014	visto:Gilli C.

0005090211 VALV.DUNGS MBDLE 410/B01 S22

Esploso 0005090211 **Rev.2**

Rif.	Codice	Descrizione
1	0004050006	BOBINA DUNGS MBZR 415 1°ST
2	0005040038	PRESSOSTATO DUNGS GW150A5 MON.
3	95451	CIRCUITO DUNGS NR150
4	23521	CONNETTORE 12B NERO M20
5	23522	CONNETTORE 14A GRIGIO M20
6	0005180021	GUARNIZIONE OR PRES.TO MULTIB.

Rif.	Codice	Descrizione

RAMPA GAS 1-1/4"- GAS TRAIN - TREN DE GAS - RAMPE A GAZ - GASRAMPE cod.19990581

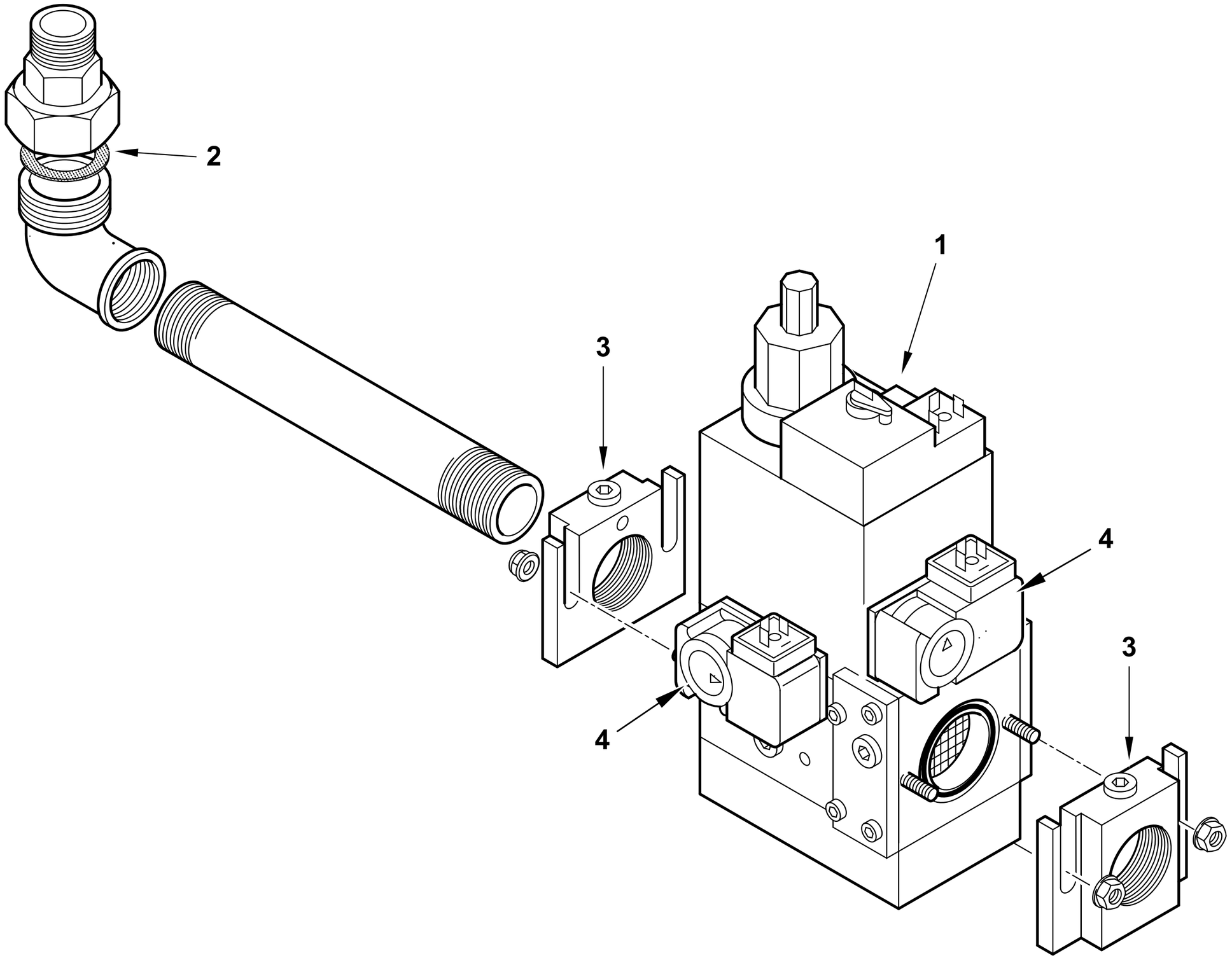

19990581 rev.0	dis. Balboni
Data: 29-08-2012	visto:Gilli C.

19990581 RAMPA MM.412 B01 S22 TBG CT

Esploso 19990581 **Rev.0**

Rif.	Codice	Descrizione
1	0005090212	VALV.DUNGS MBDLE 410/B01 S22 (vedi scomposizione)
2	0005180004	GUARN.NE X GOM.BOC.PIANO 1"1/4
3	31341	FLANGIA MONOB.DUNGS410 1"1/4
4	0005040038	PRESSOSTATO DUNGS GW150A5 MON.

Rif.	Codice	Descrizione

VALVOLA GAS - GAS VALVE - VALVULA GAS - VANNE GAZ - GASVENTILE cod.0005090212

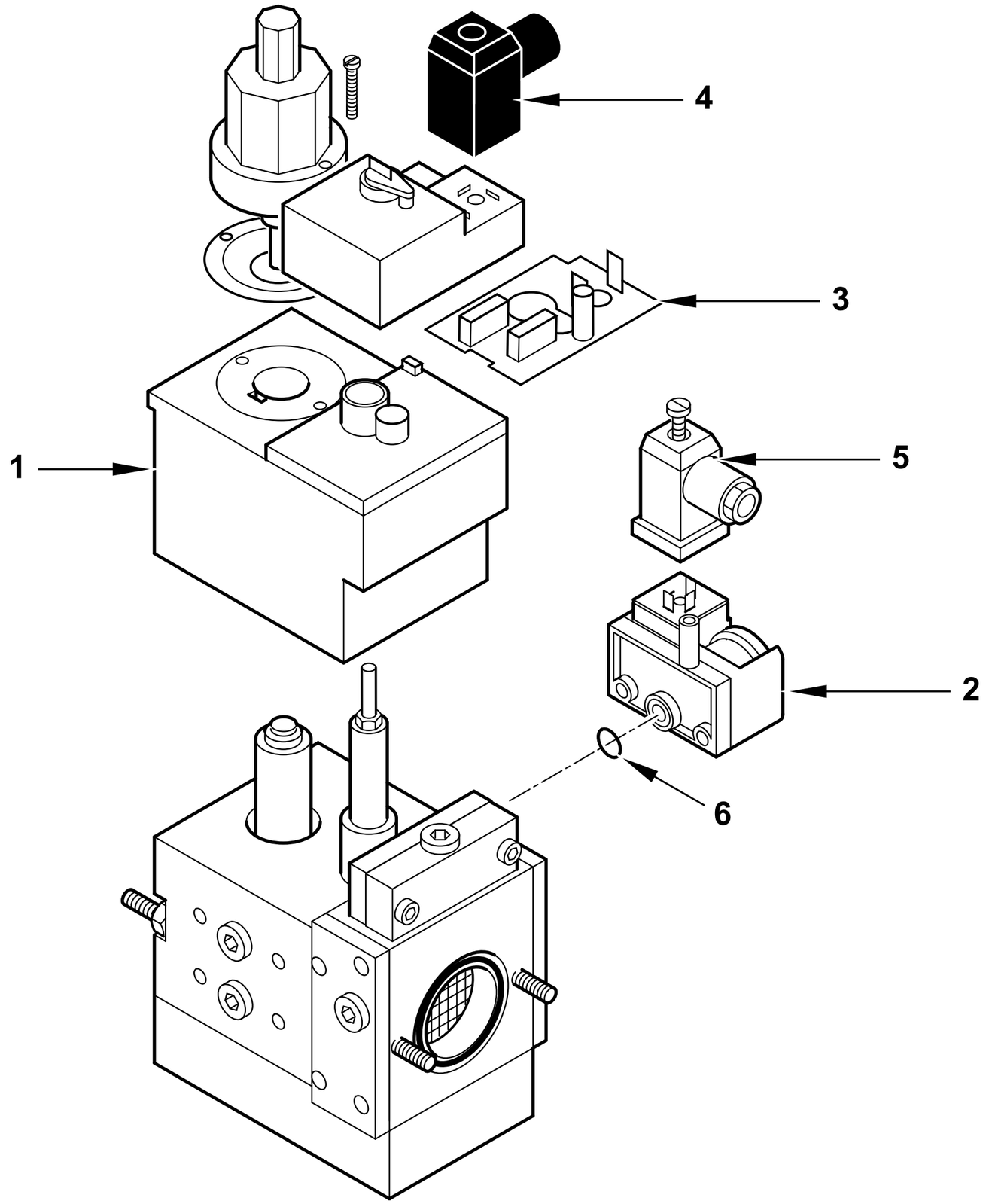

0005090212rev.1	dis. Balboni
Data: 12-10-2006	visto:Gilli C.

0005090212 VALV.DUNGS MBDLE 412/B01 S22

Esploso 0005090212 **Rev.1**

Rif.	Codice	Descrizione
1	0004050006	BOBINA DUNGS MBZR 415 1°ST
2	0005040038	PRESSOSTATO DUNGS GW150A5 MON.
3	95451	CIRCUITO DUNGS NR150
4	23521	CONNETTORE 12B NERO M20
5	23522	CONNETTORE 14A GRIGIO M20
6	0005180021	GUARNIZIONE OR PRES.TO MULTIB.

Rif.	Codice	Descrizione

RAMPA GAS 1"1/2 - GAS TRAIN - TREN DE GAS - RAMPE A GAZ - GASRAMPE cod.19990582

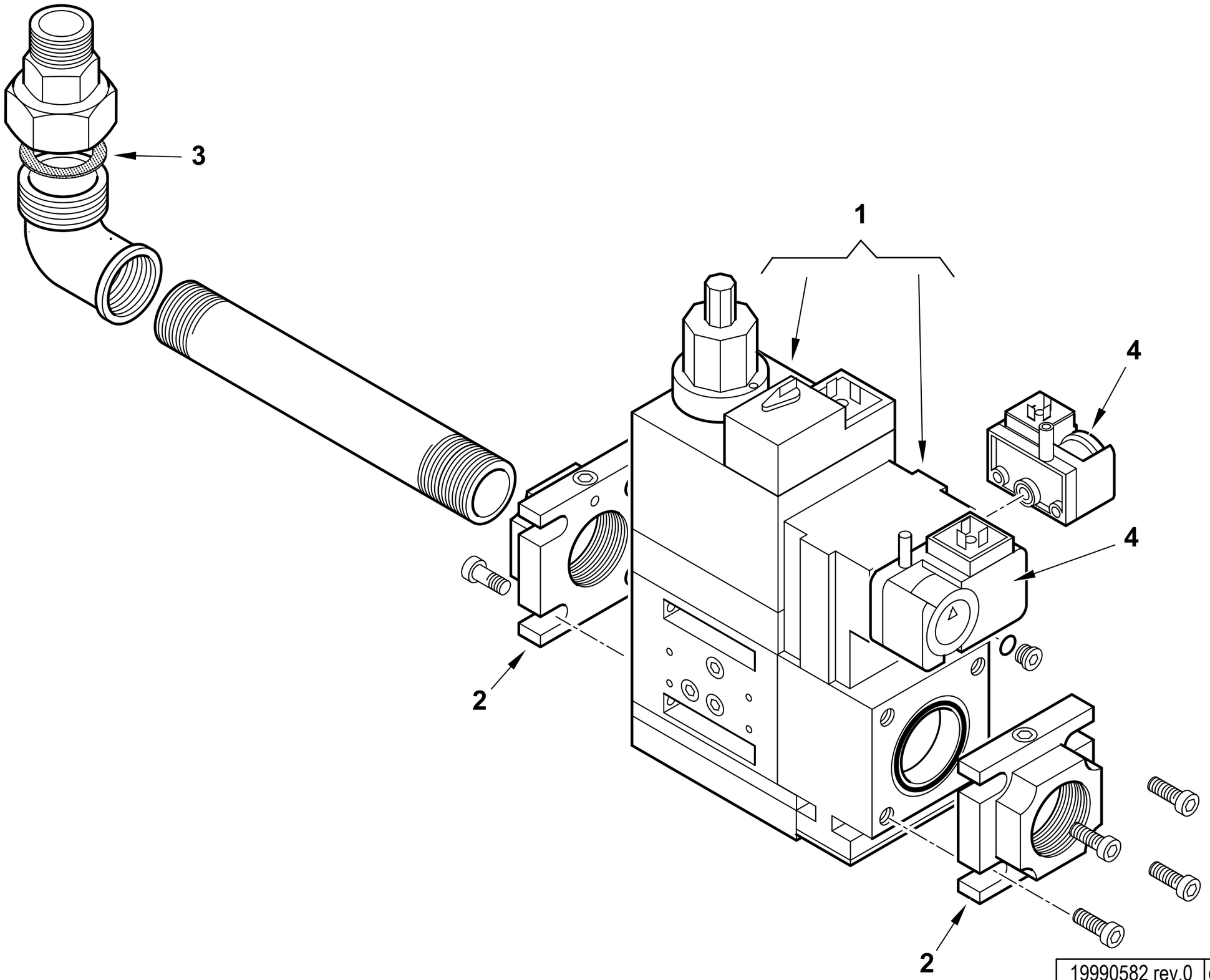

19990582 rev.0	dis. Balboni
Data: 10-10-2012	visto:Gilli C.

19990582 RAMPA MM.415 B01 S22 TBG CT

Esploso **19990582** **Rev.1**

Rif.	Codice	Descrizione
1	0005090213	VALV.DUNGS MBDLE 415/B01 S22 (vedi scomposizione)
2	0005090008	FLANGIA MONOB.DUNGS415 1"1/2
3	0005180005	GUARN.NE X GOM.BOC.PIANO 1"1/2
4	0005040038	PRESSOSTATO DUNGS GW150A5 MON.

Rif.	Codice	Descrizione

VALVOLA GAS - GAS VALVE - VALVULA GAS - VANNE GAZ - GASVENTILE cod.0005090213

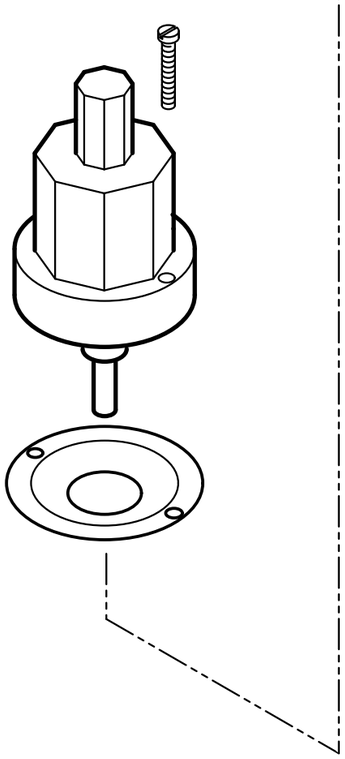

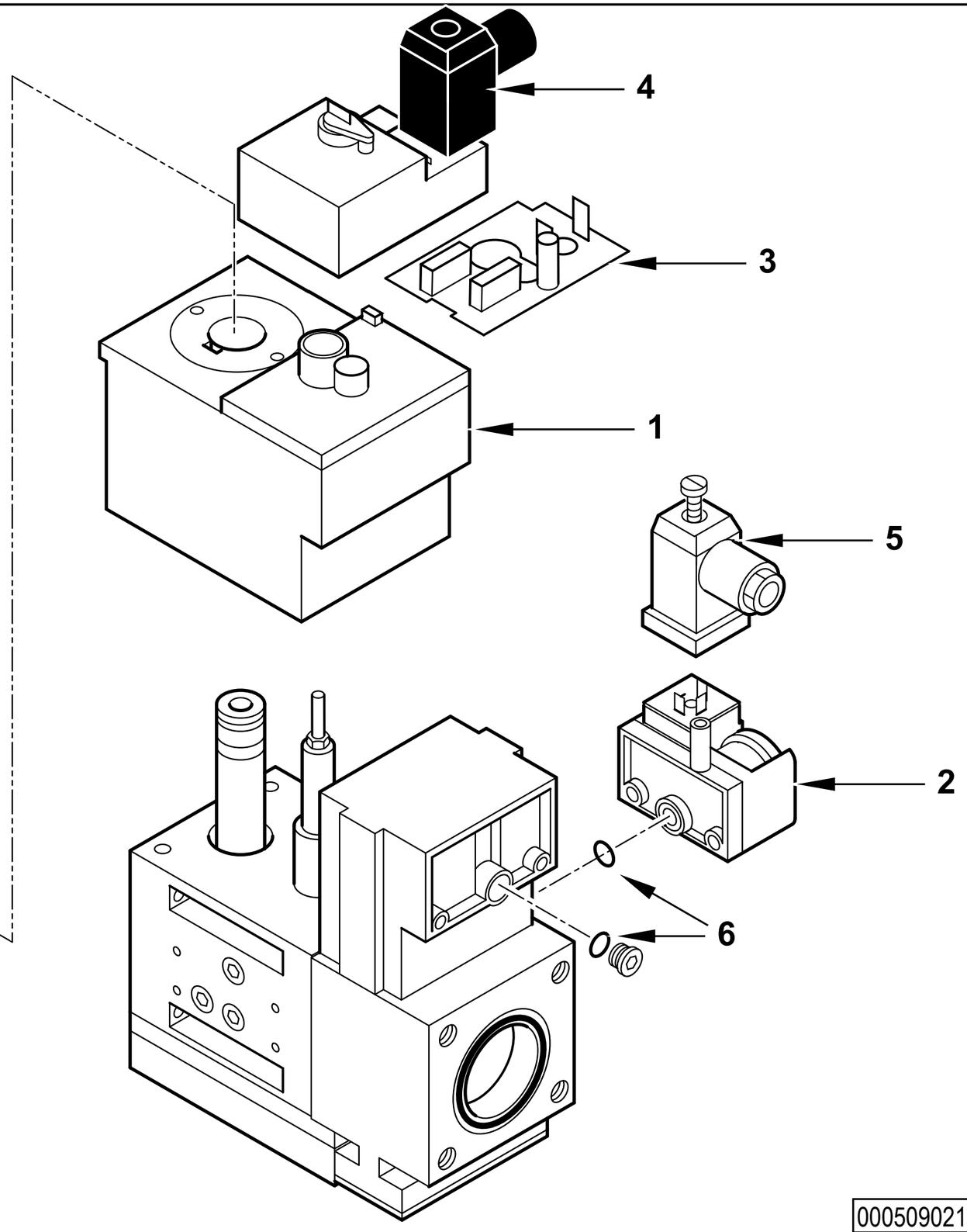

0005090213 rev.1	dis. Balboni
Data: 11-10-2006	visto:Gilli C.

0005090213 VALV.DUNGS MBDLE 415/B01 S22

Esploso 0005090213 **rev.1**

Rif.	Codice	Descrizione
1	0004050006	BOBINA DUNGS MBZR 415 1°ST
2	0005040038	PRESSOSTATO DUNGS GW150A5 MON.
3	95451	CIRCUITO DUNGS NR150
4	23521	CONNETTORE 12B NERO M20
5	23522	CONNETTORE 14A GRIGIO M20
6	0005180021	GUARNIZIONE OR PRES.TO MULTIB.

Rif.	Codice	Descrizione

RAMPA GAS MM.420 B01 S22 TBG CT - GAS TRAIN - TREN DE GAS - RAMPE A GAZ - GASRAMPE cod.19990583

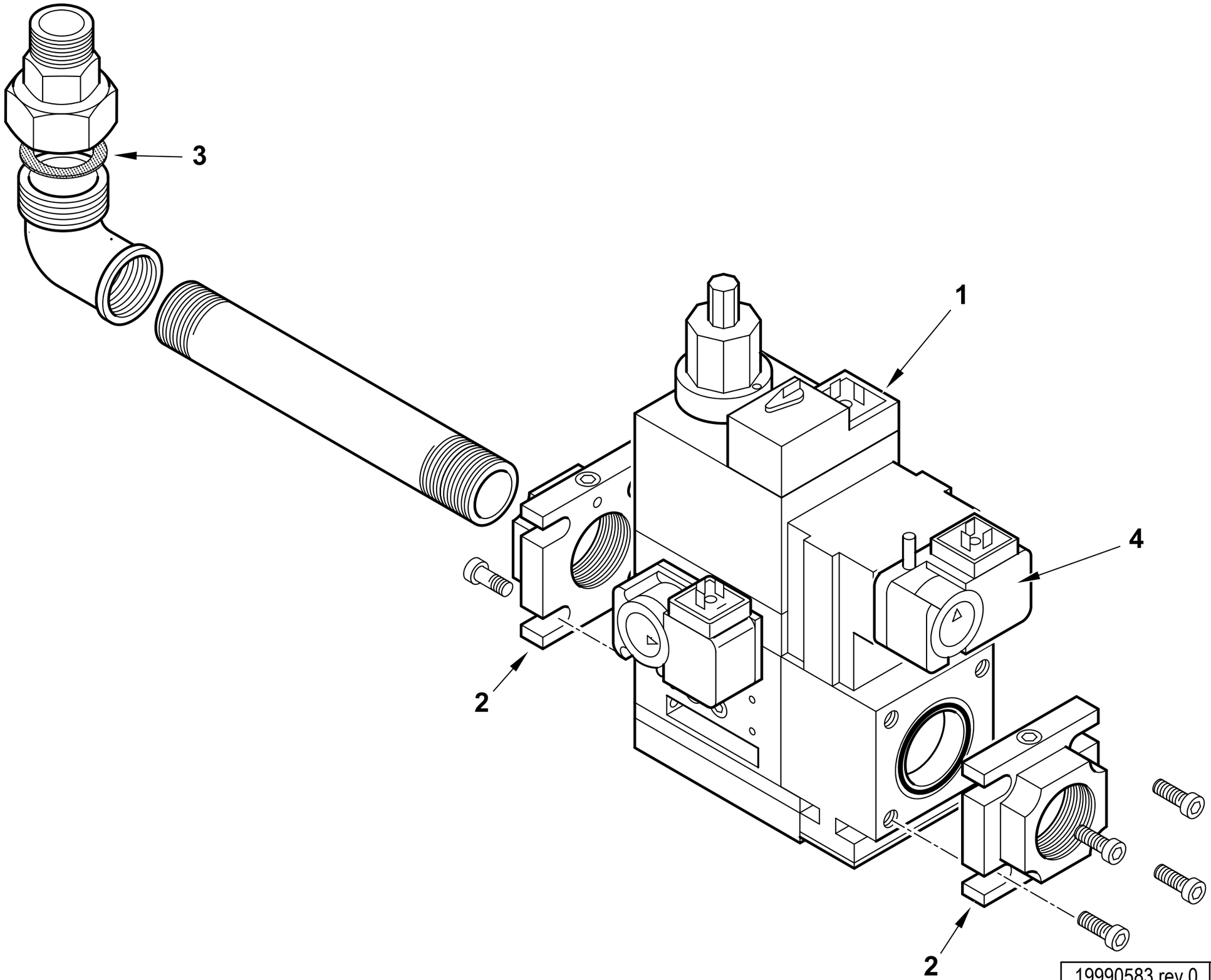

19990583 rev.0	dis. Balboni
Data: 11-11-2013	visto:Gilli C.

19990583 RAMPA MOD. MBDLE420 S22 TBG ME

Esploso **19990583** **Rev.0**

Rif.	Codice	Descrizione
1	0005090214	VALVOLA DUNGS MBDLE 420/B01 S22 (vedi scomposizione)
2	0005090115	FLANGIA MONOB.DUNGS415 2"
3	0005180006	GUARN.NE X GOM.BOC.PIANO 2"
4	0005040038	PRESSOSTATO DUNGS GW150A5 MON.

Rif.	Codice	Descrizione

VALVOLA GAS - GAS VALVE - VALVULA GAS - VANNE GAZ - GASVENTILE cod.0005090214

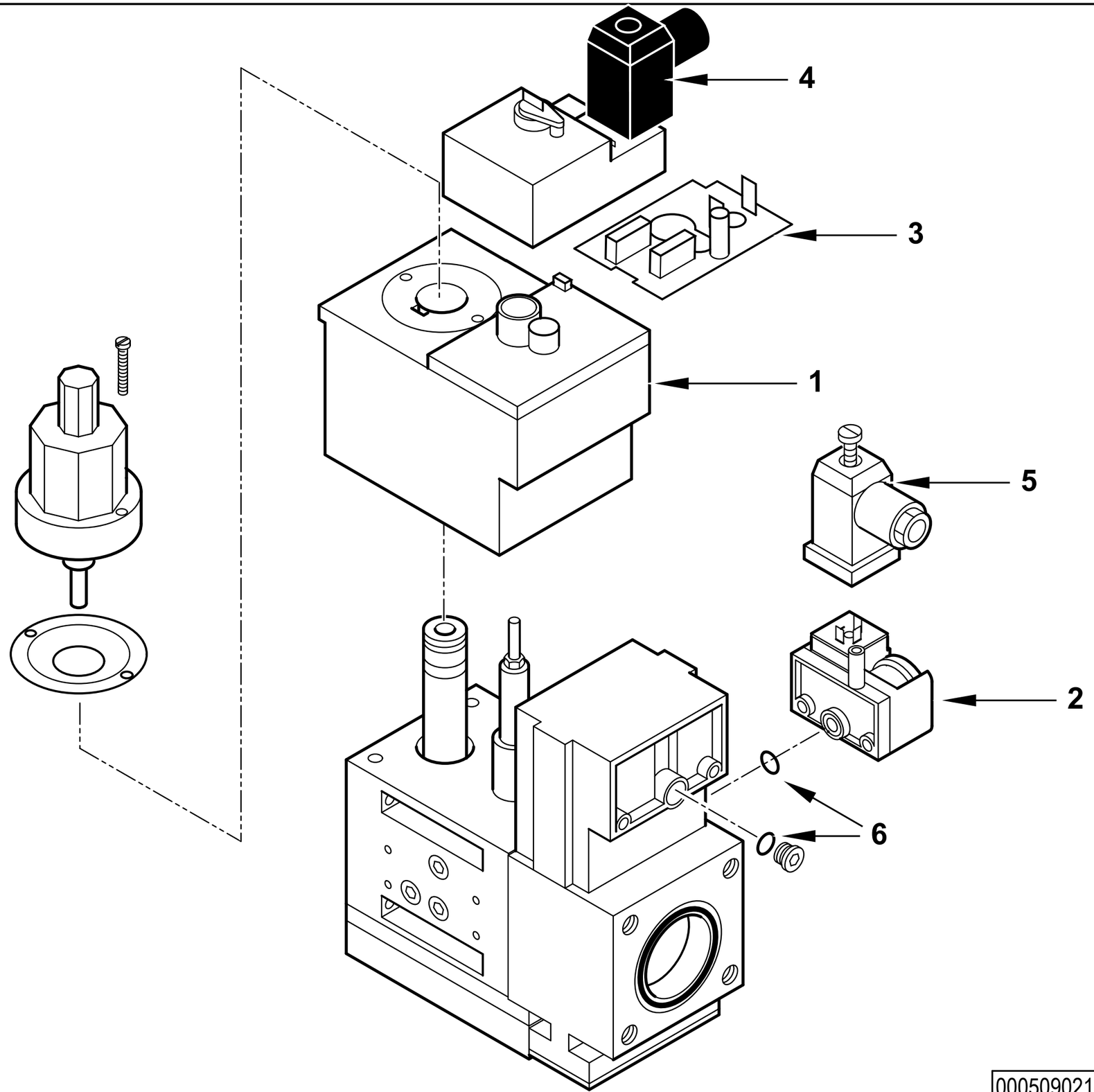

0005090214 rev.1	dis. Balboni
Data: 11-10-2006	visto:Gilli C.

0005090214 Valvola DUNGS MBDLE 420/B01 S22 per 19990583

Esploso 0005090214 **rev.1**

Rif.	Codice	Descrizione
1	0004050007	BOBINA DUNGS MBZR 420 S22 1°ST
2	0005040038	PRESSOSTATO GW150A5
3	95452	CIRCUITO DUNGS NR200/280
4	23521	CONNETTORE 12B NERO M20
5	23522	CONNETTORE 14A GRIGIO M20
6	0005180021	GUARNIZIONE OR PRES.TO MULTIB.

Rif.	Codice	Descrizione

RAMPA MM.VGD40-065 TBG CT- GAS TRAIN - TREN DE GAS - RAMPE A GAZ - GASRAMPE cod.19990585

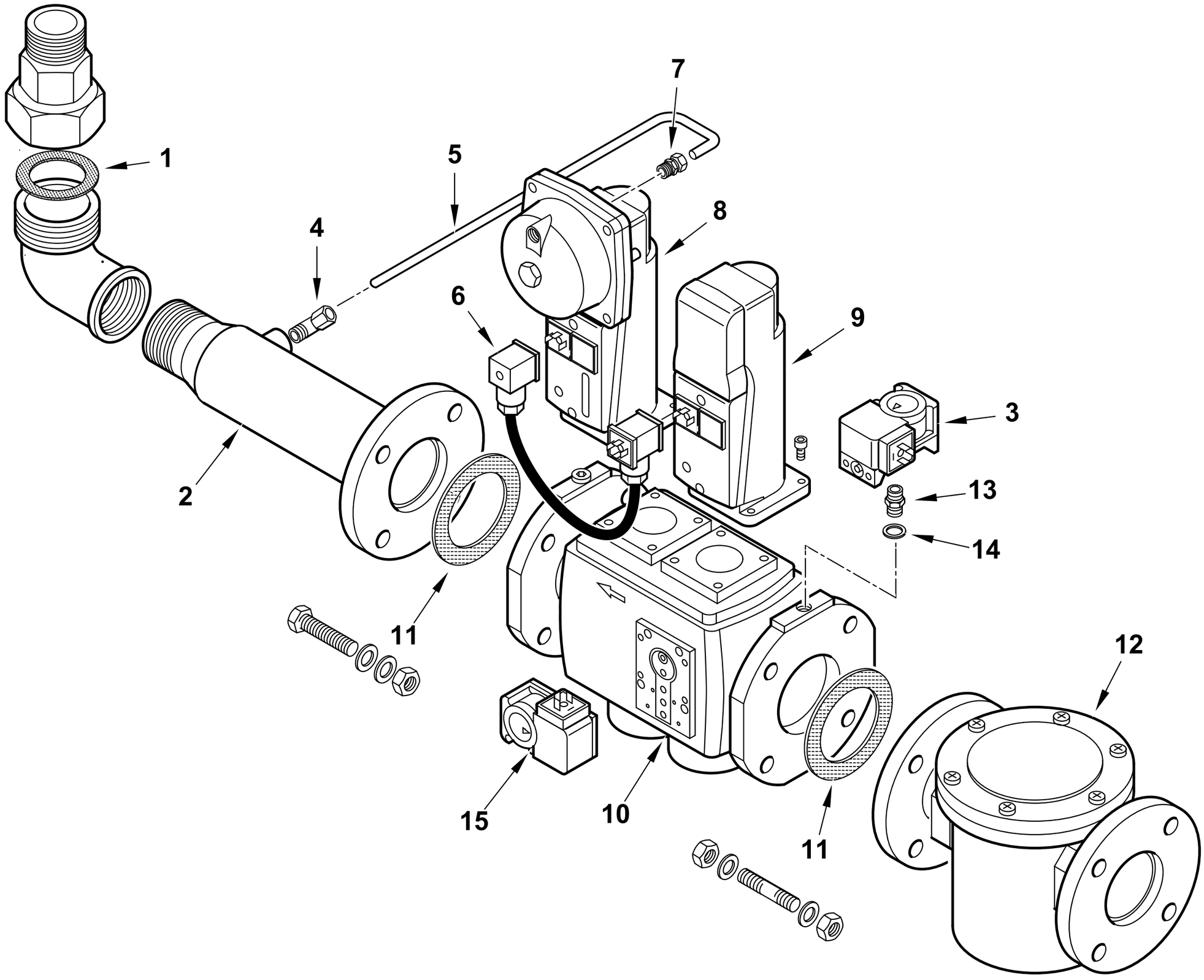

19990585 rev.0	dis. Balboni
Data: 10-10-2013	visto:Gilli C.

19990585 **RAMPA MM.VGD40-065 TBG CT**

Esploso **19990585** **Rev.0**

Rif.	Codice	Descrizione
1	0005180006	GUARN.NE X GOM.BOC.PIANO 2"
2	41564	TUBO COL.TO VALV. 2"XDN65
3	0005040068	PRESSOSTATO DUNGS GW150A6
4	23867	RACCORDO WOSS D8 1/4" GOM.
5	0006020263	TUBO PRESSIONE GAS VGD40.065
6	0005090234	CAVO CONNES.NE SIEMENS AGA62
7	0006020270	RACCORDO WOSS D8 1/4" DIR
8	0005090232	SERV.RE SIEMENS SKP25.003E2
9	0005090231	SERV.RE SIEMENS SKP15.000E2
10	0005090189	VALV.SIEMENS VGD40.065-L DN65
11	23129	GUARNIZIONE CENTELLEN DN65
12	23494	FILTRO GAS 70610F DN65
13	0010060030	NIPPLO 1/4"X1/4"X43 PRES.
14	4987	RONDELLA RAME 13,5X18X2
15	0005040038	PRESSOSTATO DUNGS GW 150A5

Rif.	Codice	Descrizione

RAMPA MOD. VGD20-2" TBML800 - GAS TRAIN - TREN DE GAS - RAMPE A GAZ - GASRAMPE cod.19990587

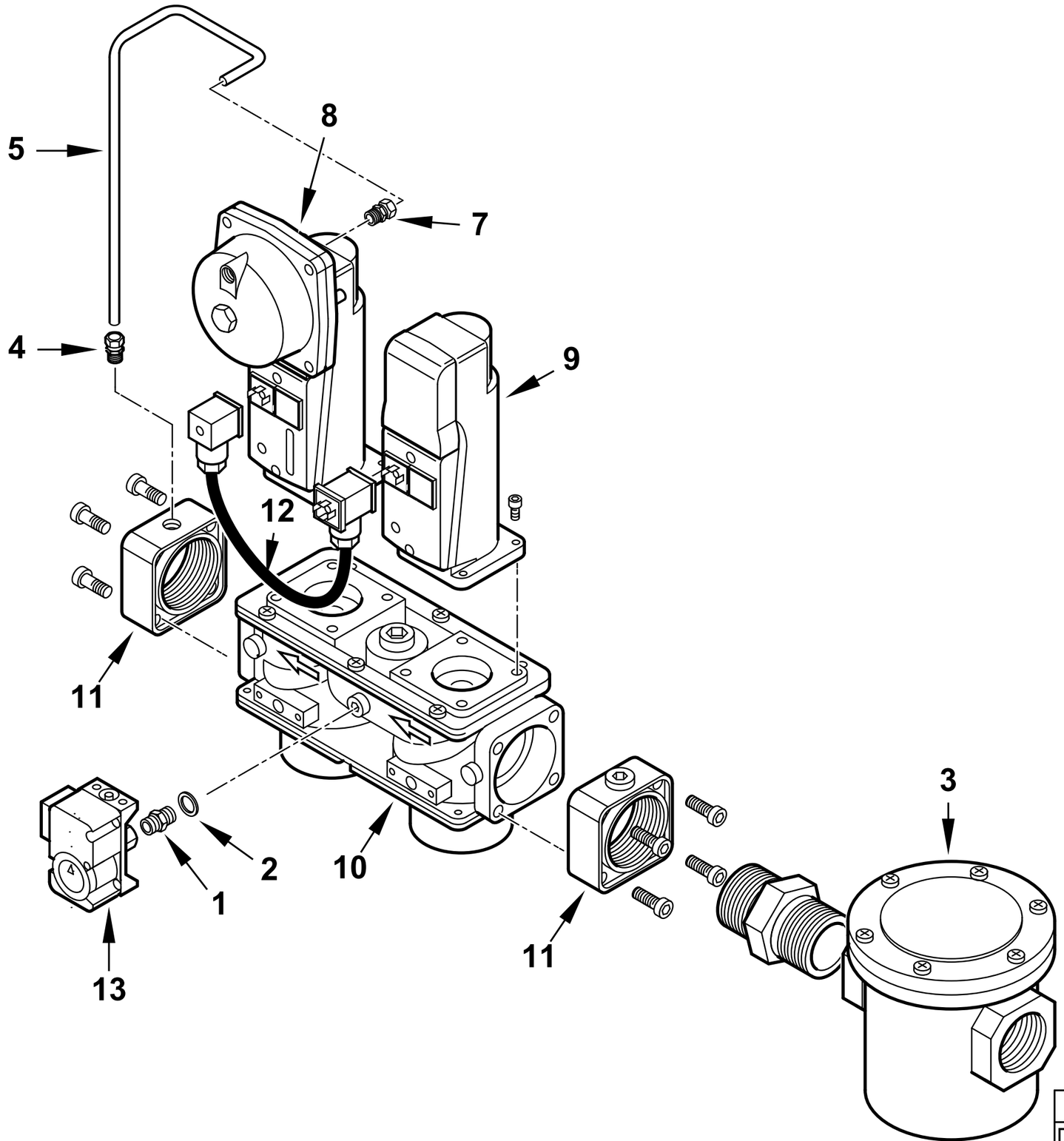

19990587 rev.0	dis. Balboni
Data: 02-02-2014	visto:Gilli C.

19990587 **RAMPA MOD. VGD20-2" TBML800**

Esploso **19990587** **Rev.0**

Rif.	Codice	Descrizione
1	0010060030	NIPPLO 1/4"X1/4"X43 PRES.
2	4987	RONDELLA RAME 13,5X18X2
3	0005100118	FILTRO GAS MADAS 2"
4	30987	RACCORDO WOSS D8 1/8" DIR.
5	0006020536	TUBO PRESSIONE GAS VGD20.503
7	0006020270	RACCORDO WOSS D8 1/4" DIR
8	0005090232	SERV.RE SIEMENS SKP25.003E2
	0005090047	MOLLA REG. PRES. SIEMENS AGA
9	0005090231	SERV.RE SIEMENS SKP15.000E2
10	0005090188	VALV.SIEMENS VGD20.503 2"
11	0005090195	FLANGIA MONOB. SIEMENS 2"
12	0005090234	CAVO CONNES.NE SIEMENS AGA62
13	0005040068	PRESSOSTATO DUNGS GW150A6

Rif.	Codice	Descrizione

RAMPA MOD. VGD40-065 TBML800 - GAS TRAIN - TREN DE GAS - RAMPE A GAZ - GASRAMPE cod.19990588

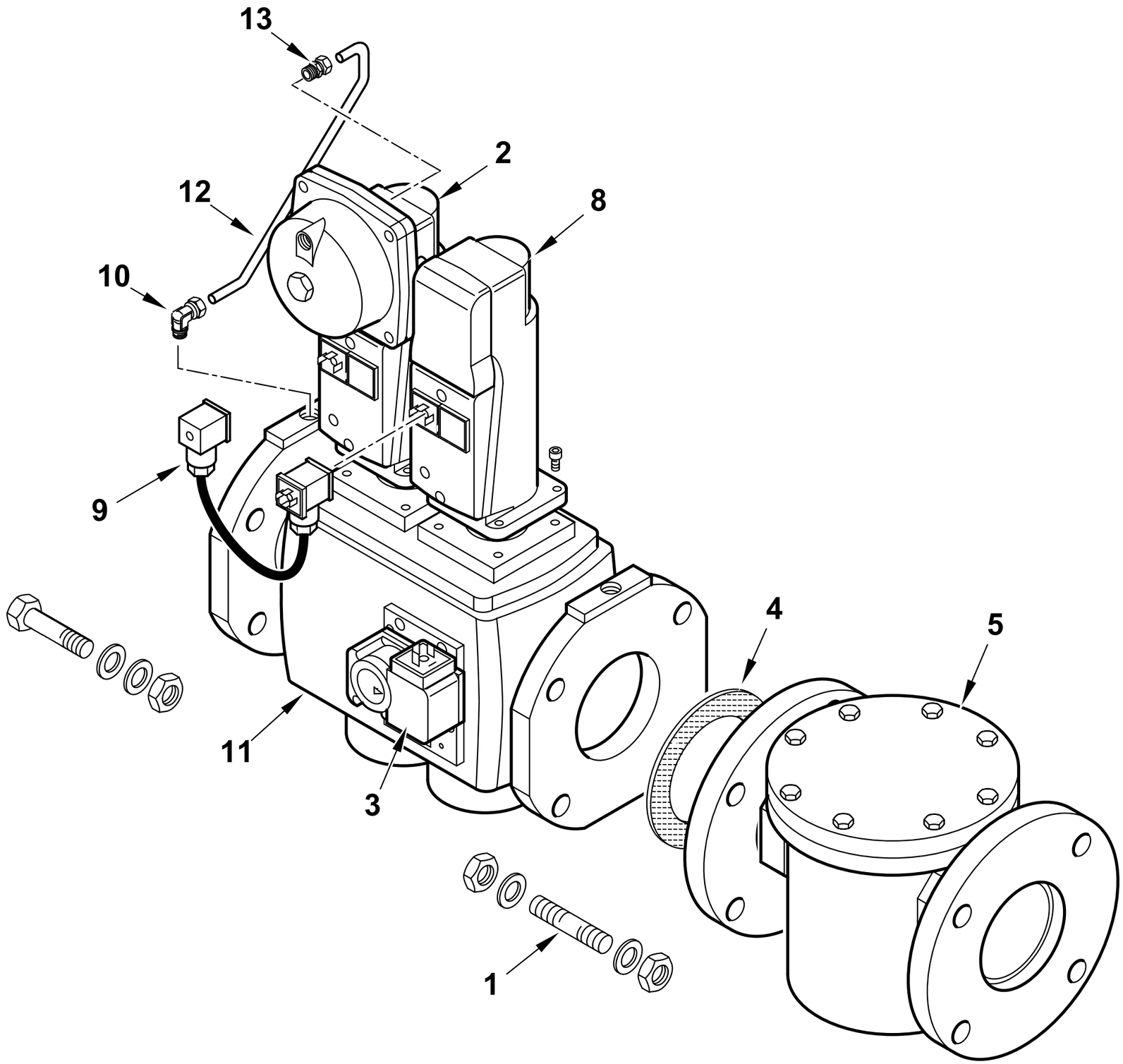

19990588 rev.0	dis. Balboni
Data: 08-08-2013	visto:Gilli C.

19990588 RAMPA MOD. VGD40-065 TBML800

Esploso **19990588** **rev.0**

Rif.	Codice	Descrizione
1	57124	PRIGIONIERO M16X83
2	0005090232	SERV.RE SIEMENS SKP25.003E2
	0005090047	MOLLA REG. PRES. SIEMENS AGA22
3	0005040038	PRESSOSTATO DUNGS GW150A5 MON.
4	23129	GUARNIZIONE CENTELLEN DN65
5	0005100119	FILTRO GAS MADAS DN65
8	0005090231	SERV.RE SIEMENS SKP15.000E2
9	0005090234	CAVO CONNES.NE SIEMENS AGA62
10	23867	RACCORDO WOSS D8 1/4" GOM.
11	0005090189	VALV. VGD40.065-L DN65
12	0027030047	TUBO PRESSIONE GAS VGD40.65/80
13	0006020270	RACCORDO WOSS D.8 - 1/4"

Rif.	Codice	Descrizione

RAMPA MOD. VGD40-080 TBML800 - GAS TRAIN - TREN DE GAS - RAMPE A GAZ - GASRAMPE cod.19990589

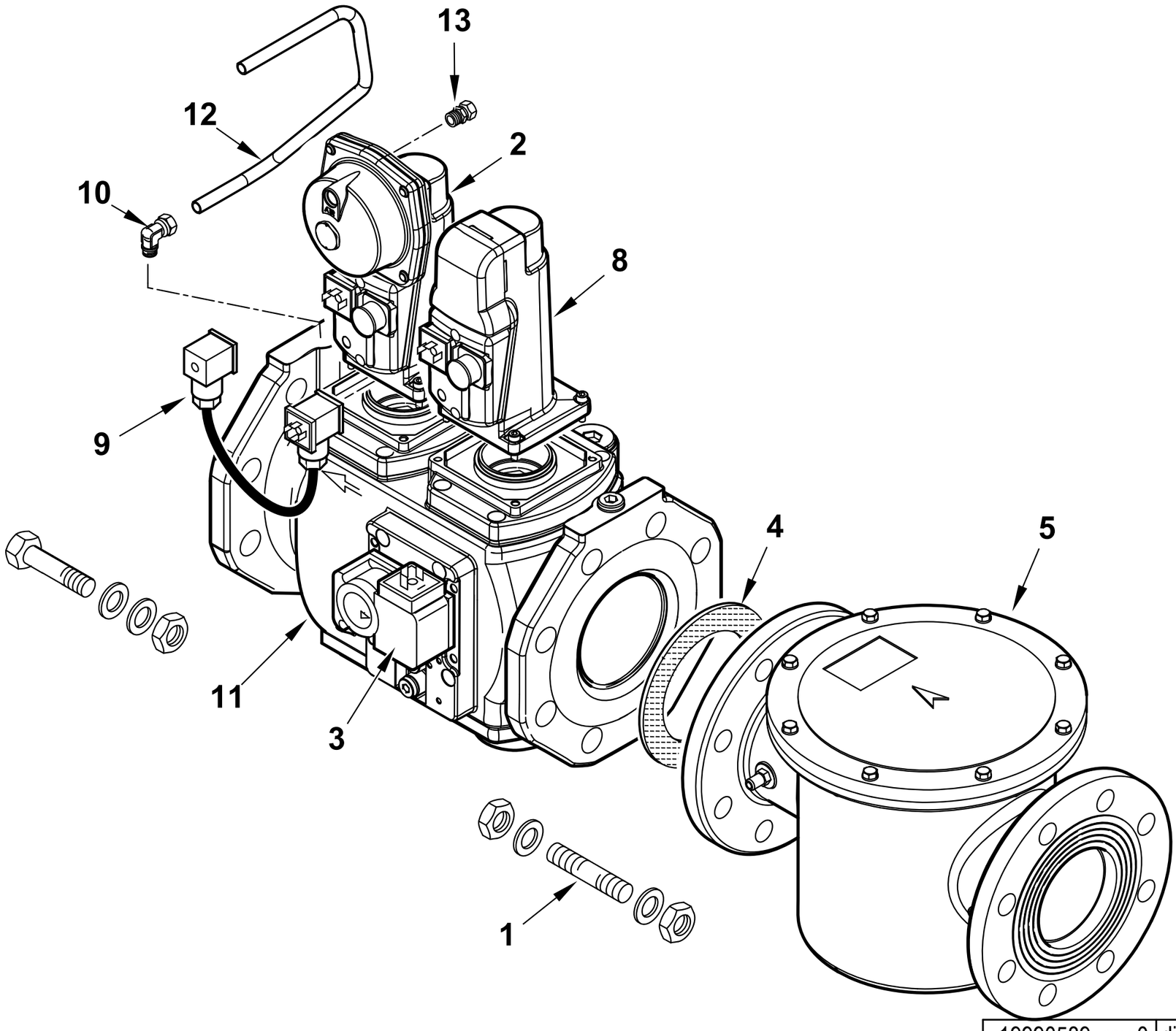

19990589 rev.0	dis. Balboni
Data: 06-06-2014	visto:Gilli C.

19990589 RAMPA MOD. VGD40-080 TBML800

Esploso **19990589** **rev.0**

Rif.	Codice	Descrizione
1	57124	PRIGIONIERO M16X83
2	0005090232	SERV.RE SIEMENS SKP25.003E2
	0005090047	MOLLA REG. PRES. SIEMENS AGA22
3	0005040038	PRESSOSTATO DUNGS GW150A5 MON.
4	23124	GUARNIZIONE CENTELLEN DN80
5	0005100120	FILTRO GAS MADAS DN80
8	0005090231	SERV.RE SIEMENS SKP15.000E2
9	0005090234	CAVO CONNES.NE SIEMENS AGA62
10	23867	RACCORDO WOSS D8 1/4" GOM.
11	0005090190	VALV. VGD40.080-L DN80
12	0027030047	TUBO PRESSIONE GAS VGD40.65/80
13	0006020270	RACCORDO WOSS D.8 - 1/4"

Rif.	Codice	Descrizione

RAMPA MOD. VGD40-100 TBML800 - GAS TRAIN - TREN DE GAS - RAMPE A GAZ - GASRAMPE cod.19990590

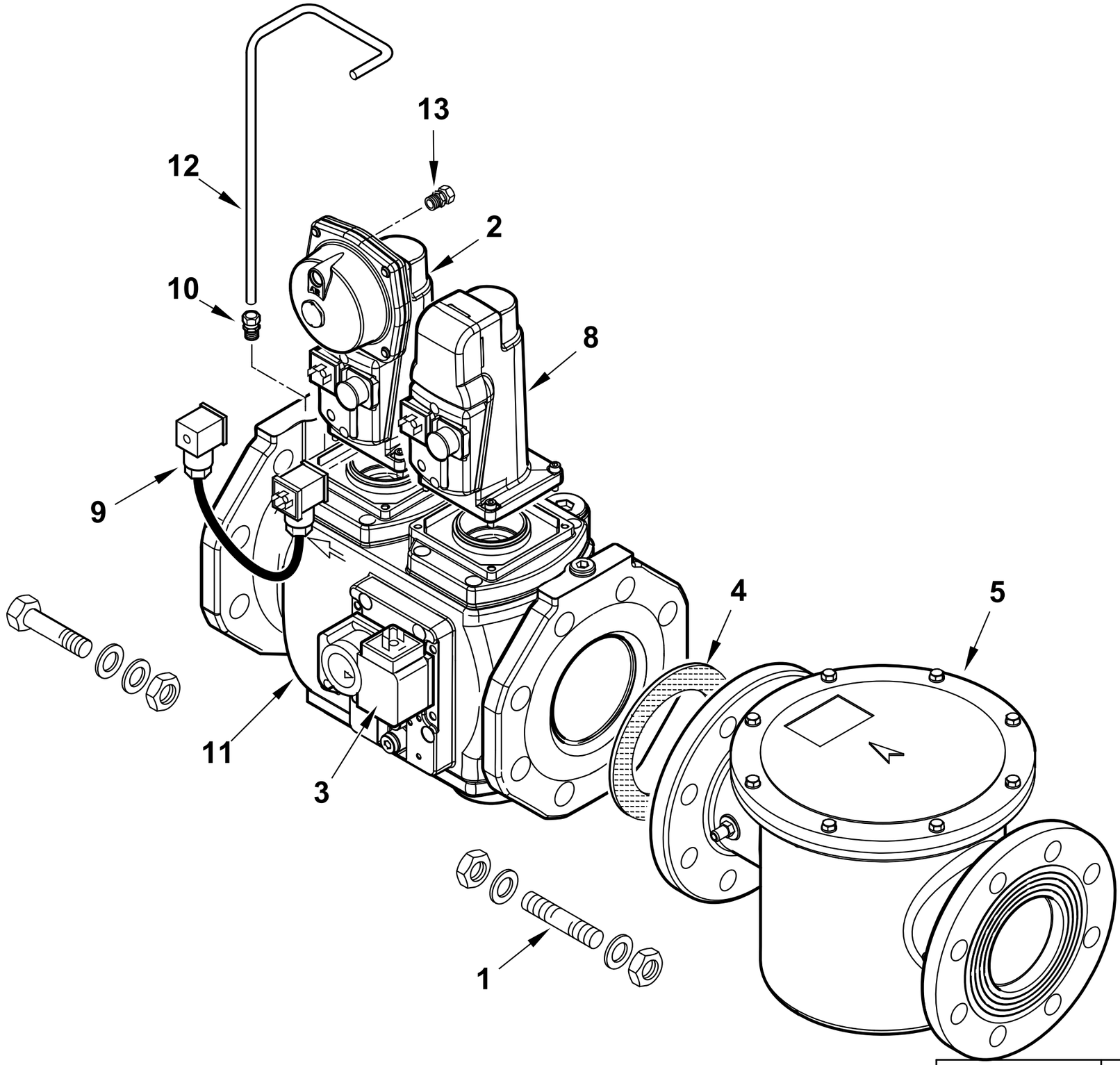

19990590 rev.0	dis. Balboni
Data: 06-06-2014	visto:Gilli C.

19990590 RAMPA MOD. VGD40-100 TBML800

Esploso **19990590** **rev.0**

Rif.	Codice	Descrizione
1	57124	PRIGIONIERO M16X83
2	0005090232	SERV.RE SIEMENS SKP25.003E2
	0005090047	MOLLA REG. PRES. SIEMENS AGA22
3	0005040038	PRESSOSTATO DUNGS GW150A5 MON.
4	23128	GUARNIZIONE CENTELLEN DN100
5	0005100121	FILTRO GAS MADAS DN100
8	0005090231	SERV.RE SIEMENS SKP15.000E2
9	0005090234	CAVO CONNES.NE SIEMENS AGA62
10	23868	RACCORDO WOSS D8 1/4" DIR.
11	0005090191	VALV. VGD40.100-L DN100
12	0006020458	TUBO PRESSIONE GAS VGD40.100
13	0006020270	RACCORDO WOSS D.8 - 1/4"

Rif.	Codice	Descrizione

RAMPA GAS DN65 - GAS TRAIN - TREN DE GAS - RAMPE A GAZ - GASRAMPE cod.19990596

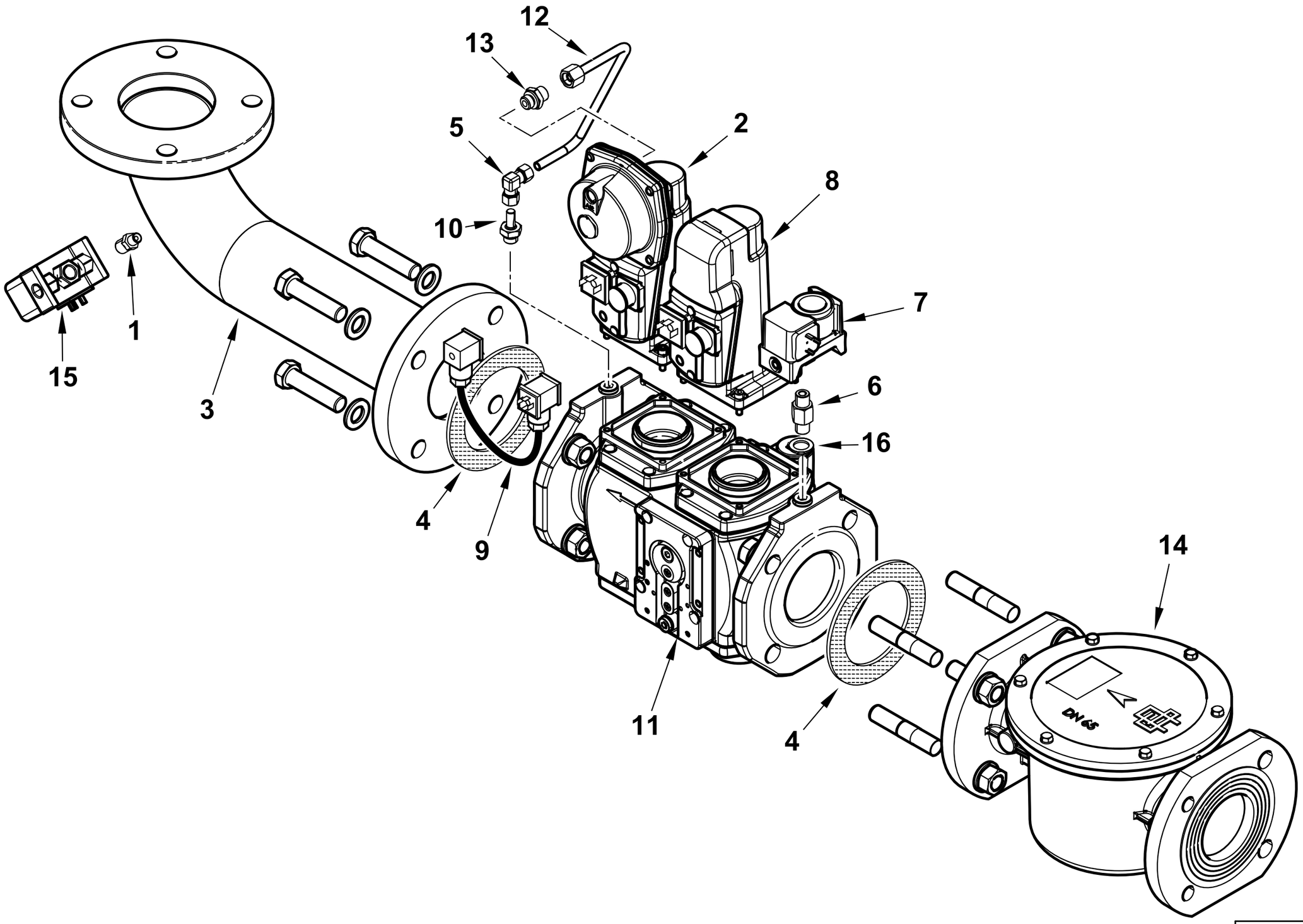

19990596 rev.1	dis. Balboni
Data: 01-12-2014	visto:Gilli C.

19990596 RAMPA MOD. VGD40-065 GI-TBGMC

Esploso 19990596 **rev.1**

Rif.	Codice	Descrizione
1	0005150151	NIPPLO 1/4"CON.X 1/8"CON.
2	0005090232	SERV.RE SIEMENS SKP25.003E2
	0005090047	MOLLA REG. PRES. SIEMENS AGA22
3	0015320127	RACCORDO RAMPA DN65XDN80 PN10
4	0006020428	GUARNIZIONE FARFALLA DK65
5	0005150109	RACCORDO WOSS D8 GOM.
6	0010060030	NIPPLO 1/4"X1/4"X43 PRES.
7	0005040059	PRESSOSTATO DUNGS GW500A6
8	0005090231	SERV.RE SIEMENS SKP15.000E2
9	0005090234	CAVO CONNES.NE SIEMENS AGA62
10	0024060019	RAC.DO X AT.CO WOSS D8 1/4"L34
11	0005090189	VALV.SIEMENS VGD40.065-L DN65
12	0027030047	TUBO PRESSIONE GAS VGD40.065
13	0006020270	RACCORDO WOSS D.8 - 1/4"
14	0005100119	FILTRO GAS MADAS FM DN65
15	0005040068	PRESSOSTATO DUNGS GW150A6
16	4987	RONDELLA RAME 13,5X18X2

Rif.	Codice	Descrizione

RAMPA GAS DN80 - GAS TRAIN - TREN DE GAS - RAMPE A GAZ - GASRAMPE cod.19990597

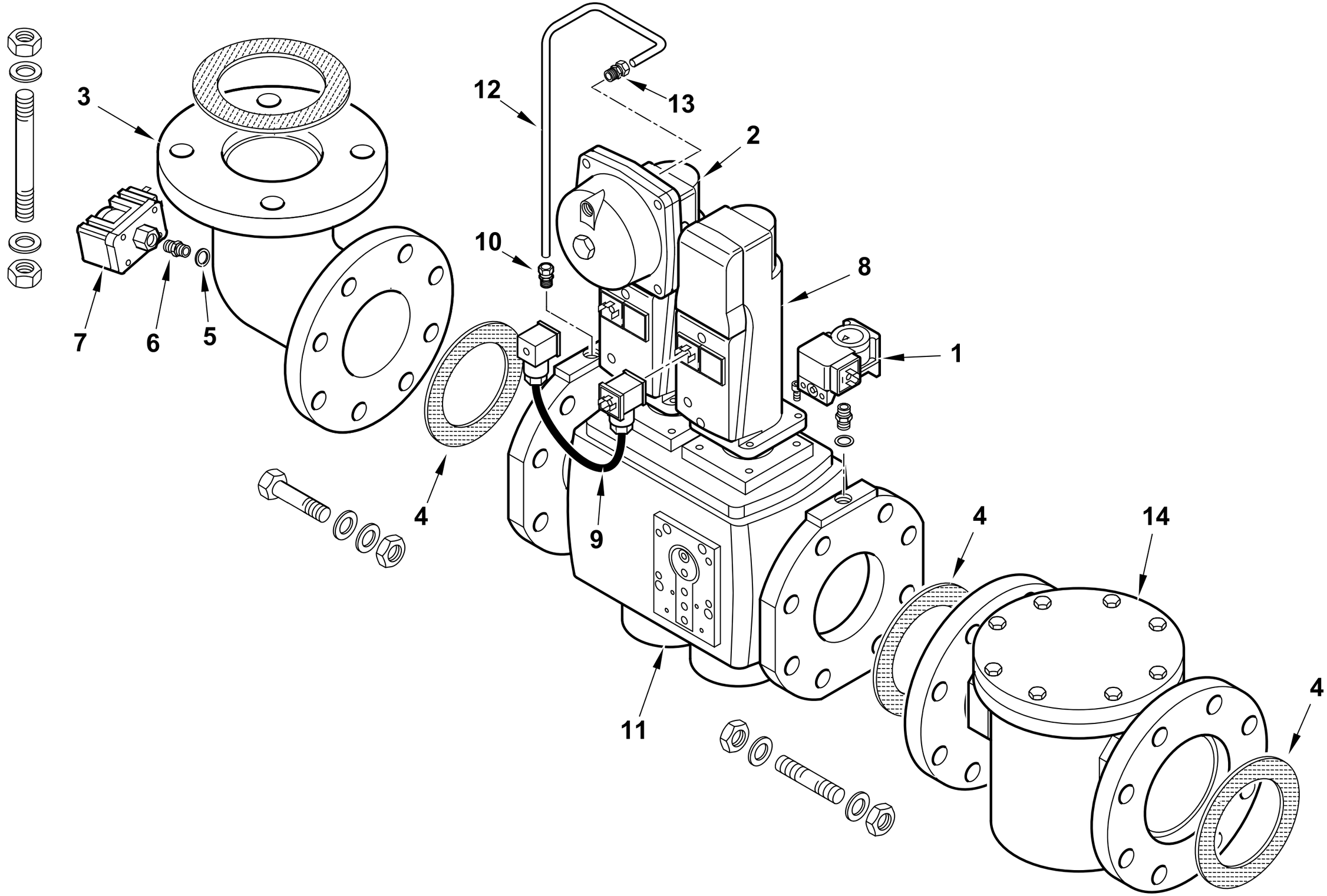

19990597 rev.0	dis. Balboni
Data: 21-05-2013	visto:Gilli C.

19990597 RAMPA MOD. VGD40.080 GI-TBGMC

Esploso **19990597** **rev.0**

Rif.	Codice	Descrizione
1	0005040059	PRESSOSTATO DUNGS GW 500A6
2	0005090232	SERV.RE SIEMENS SKP25.003E2
	0005090047	MOLLA REG. PRES. LANDIS AGA2
3	0015200049	RACCORDO RAMPA DN80 PN16/10
4	23124	GUARNIZIONE DN80
5	4987	RONDELLA RAME 13,5X18X2
6	0005150151	NIPPLO 1/4"CON.X 1/8"CON.
7	0005040068	PRESSOSTATO DUNGS GW150A6
8	0005090231	SERV.RE SIEMENS SKP15.000E2
9	0005090234	CAVO CONNES.NE SIEMENS AGA62
10	23868	RACCORDO WOSS D8 1/4" DIR.
11	0005090190	VALV.SIEMENS VGD40.080-L DN80
12	0006020457	TUBO PRESSIONE GAS VGD40.080
13	0006020270	RACCORDO WOSS D.8 - 1/4"
14	23495	FILTRO GAS 70620F/6B DN80

Rif.	Codice	Descrizione

RAMPA GAS DN100 - GAS TRAIN - TREN DE GAS - RAMPE A GAZ - GASRAMPE cod.19990598

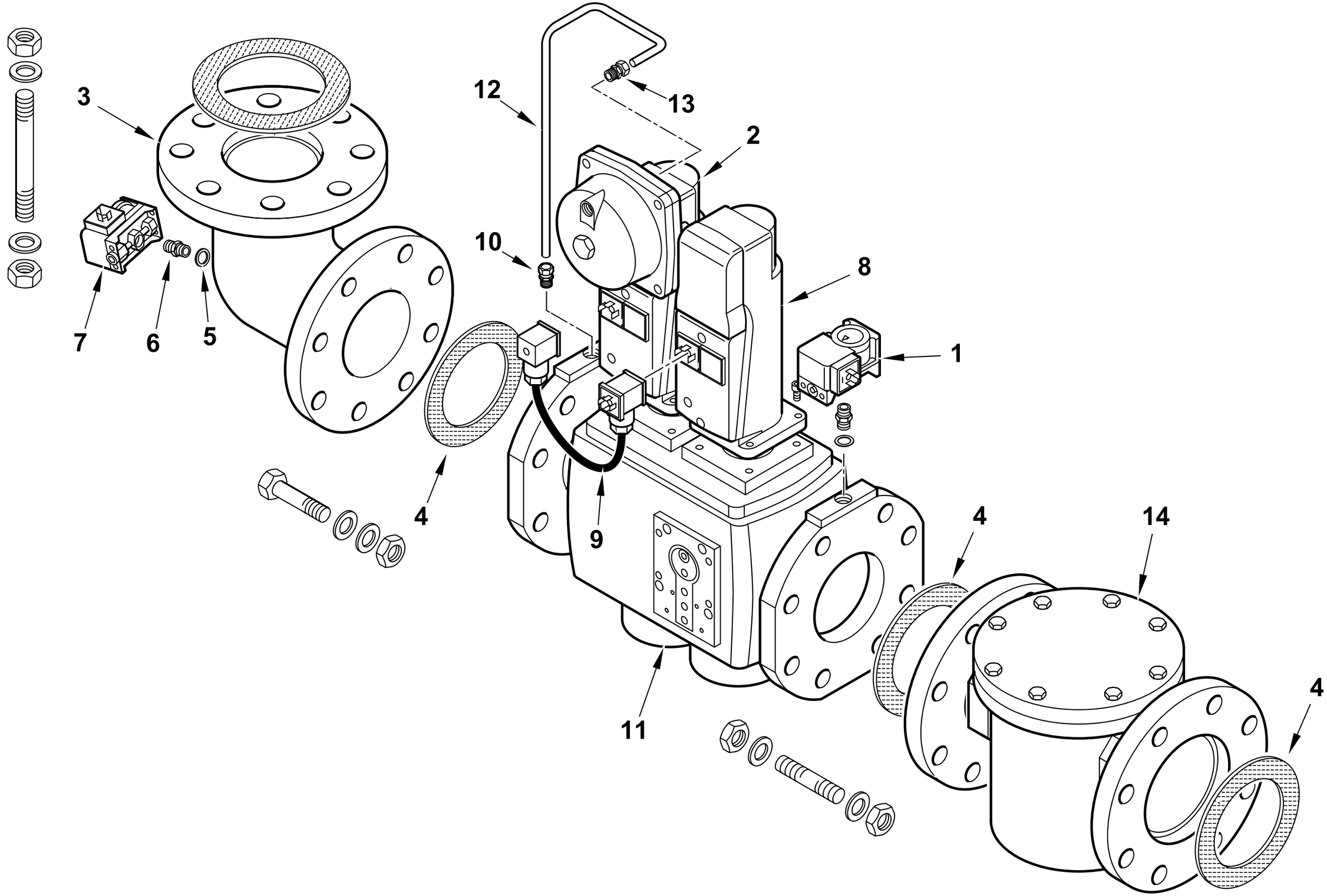

19990598 rev.0	dis. Balboni
Data: 21-05-2013	visto:Gilli C.

19990598 RAMPA MOD. VGD40-100 GI-TBGMC

Esploso **19990598** **rev.0**

Rif.	Codice	Descrizione
1	0005040068	PRESSOSTATO DUNGS GW150A6
2	0005090232	SERV.RE SIEMENS SKP25.003E2
	0005090047	MOLLA REG. PRES. LANDIS AGA2
3	0015010096	RACCORDO RAMPA DN80PN10XDN100
4	23128	GUARNIZIONE DN100
5	4987	RONDELLA RAME 13,5X18X2
6	0005150151	NIPPLO 1/4"CON.X 1/8"CON.
7	0005040068	PRESSOSTATO DUNGS GW150A6
8	0005090231	SERV.RE SIEMENS SKP15.000E2
9	0005090234	CAVO CONNES.NE SIEMENS AGA62
10	23868	RACCORDO WOSS D8 1/4" DIR.
11	0005090191	VALV.SIEMENS VGD40.100-L DN100
12	0006020458	TUBO PRESSIONE GAS VGD40.100
13	0006020270	RACCORDO WOSS D.8 - 1/4"
14	23496	FILTRO GAS 70640F/6B DN100

Rif.	Codice	Descrizione

RAMPA MOD. VGD20-2" GI-TBG CT - GAS TRAIN - TREN DE GAS - RAMPE A GAZ - GASRAMPE cod.19990599

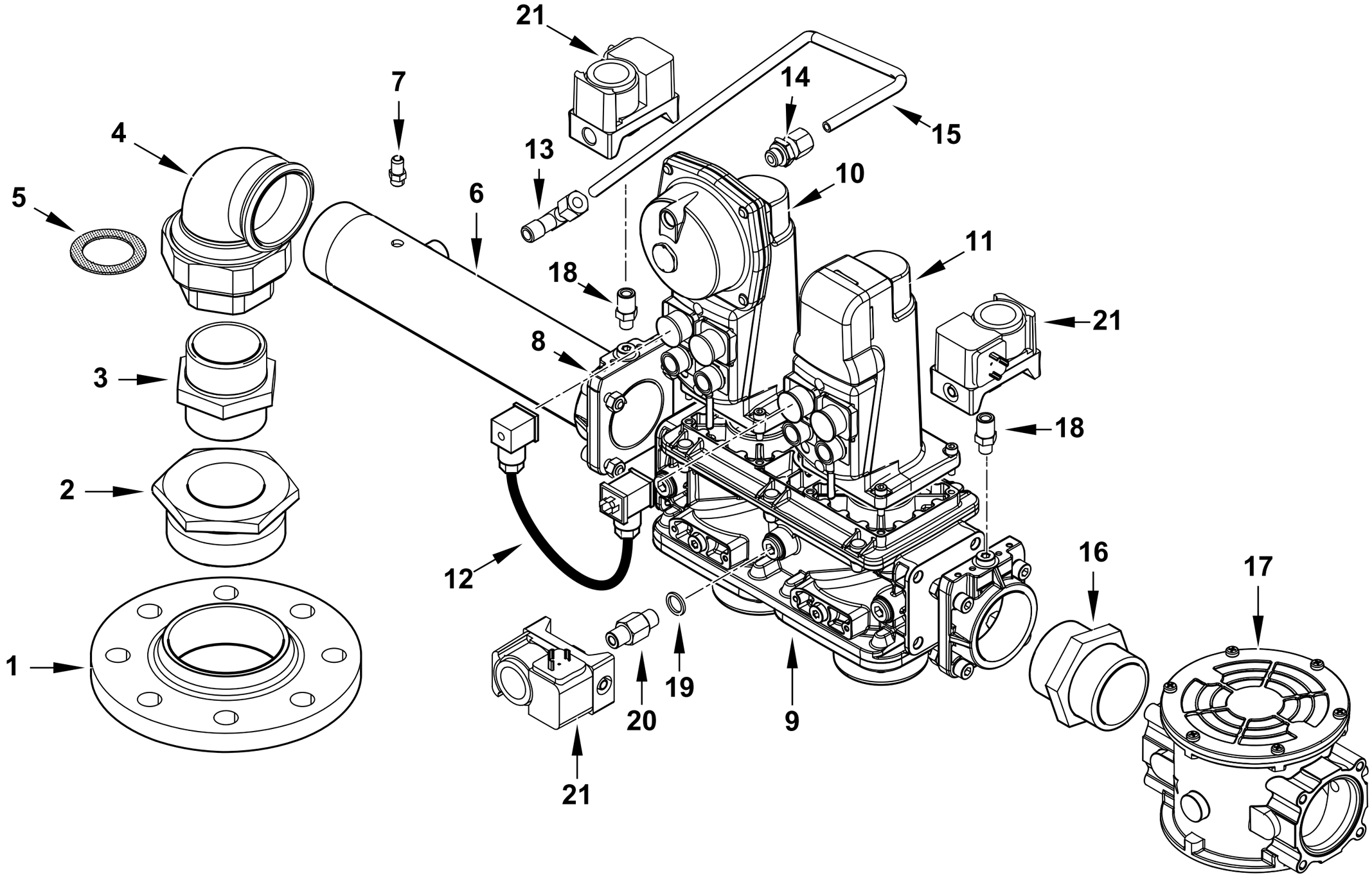

19990599 rev.0	dis. Balboni
Data: 07-07-2014	visto:Gilli C.

19990599 **RAMPA MOD. VGD20-2" GI-TBG CT** Esploso **19990599** **Rev.0**

Rif.	Codice	Descrizione
1	0005150224	FLANGIA DN80/PN10 3" EN1092
2	30930	RIDUZIONE 3"MX2"F /Z
3	30282	NIPPLO 2" /Z
4	18681	GOMITO BOC.PIANO 2"FXF /Z
5	0005180006	GUARN.NE X GOM.BOC.PIANO 2"
6	0010010014	TUBO COL.TO VALV. 2"X320+T1/4"
7	31483	PRESA PRESSIONE 1/8" CON.
8	0005090195	FLANGIA MONOB. SIEMENS 2"
9	0005090188	VALV.SIEMENS VGD20.503 2"
10	0005090232	SERV.RE SIEMENS SKP25.003E2
	0005090047	MOLLA REG. PRES. SIEMENS AGA22
11	0005090231	SERV.RE SIEMENS SKP15.000E2
12	0005090234	CAVO CONNES.NE SIEMENS AGA62
13	23867	RACCORDO WOSS D8 1/4" GOM.
14	0006020270	RACCORDO WOSS D8 1/4" DIR L36
15	0006020262	TUBO PRESSIONE GAS VGD20. 2"
16	30282	NIPPLO 2" /Z
17	0005100118	FILTRO GAS MADAS FM 2"
18	0010060030	NIPPLO 1/4"X1/4"X43 PRES.
19	4987	RONDELLA RAME 13,5X18X2
20	0005150151	NIPPLO 1/4"CON.X 1/8"CON.
21	0005040068	PRESSOSTATO DUNGS GW150A6

Rif.	Codice	Descrizione

RAMPA GAS DN65 - GAS TRAIN - TREN DE GAS - RAMPE A GAZ - GASRAMPE cod.19990600

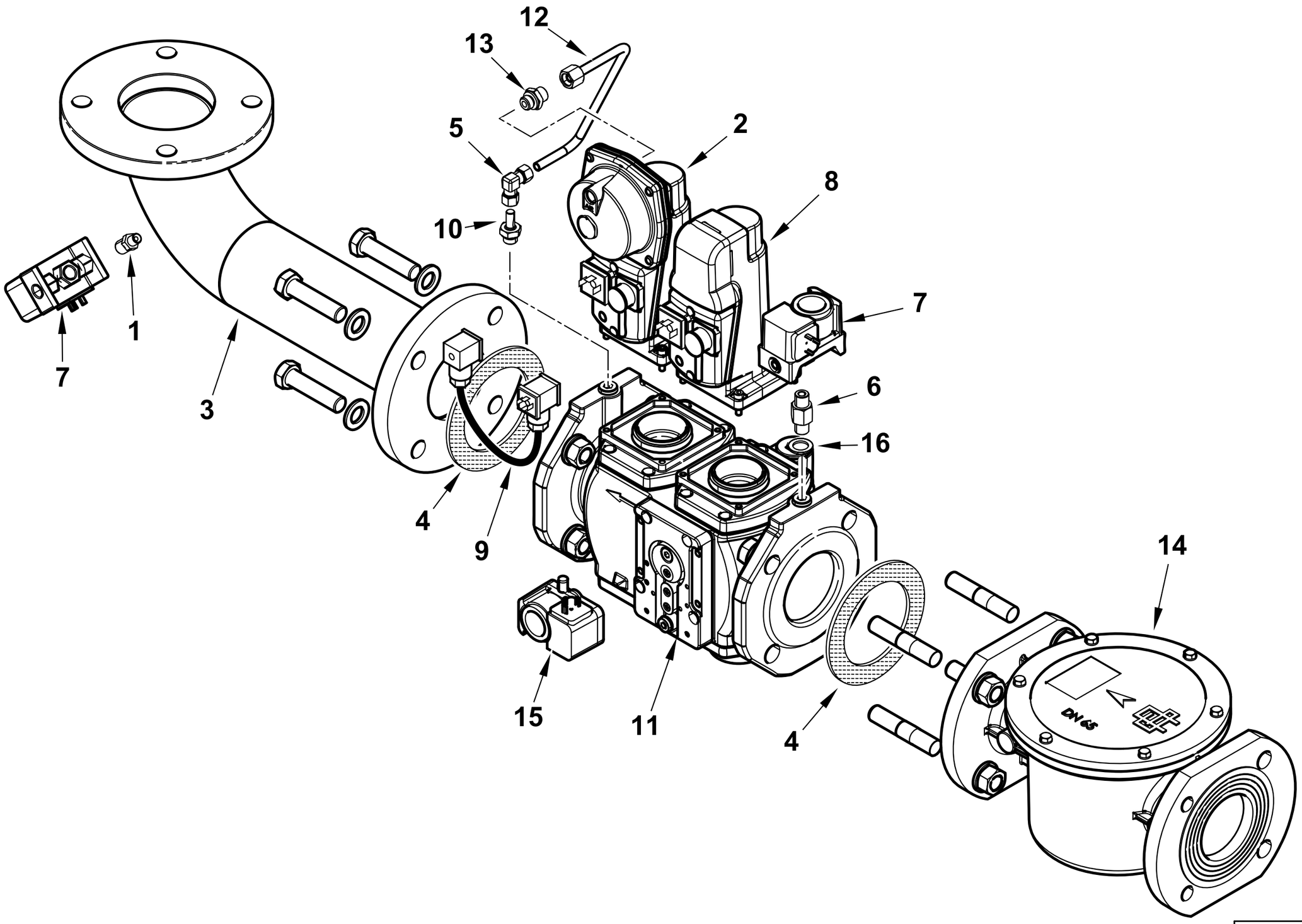

19990600 rev.0	dis. Balboni
Data: 01-12-2014	visto:Gilli C.

19990600 RAMPA MOD. VGD40-065 GI-TBG CT

Esploso 19990600 **rev.0**

Rif.	Codice	Descrizione
1	0005150151	NIPPLO 1/4"CON.X 1/8"CON.
2	0005090232	SERV.RE SIEMENS SKP25.003E2
	0005090047	MOLLA REG. PRES. SIEMENS AGA22
3	0015320127	RACCORDO RAMPA DN65XDN80 PN10
4	0006020428	GUARNIZIONE FARFALLA DK65
5	0005150109	RACCORDO WOSS D8 GOM.
6	0010060030	NIPPLO 1/4"X1/4"X43 PRES.
7	0005040068	PRESSOSTATO DUNGS GW150A6
8	0005090231	SERV.RE SIEMENS SKP15.000E2
9	0005090234	CAVO CONNES.NE SIEMENS AGA62
10	0024060019	RAC.DO X AT.CO WOSS D8 1/4"L34
11	0005090189	VALV.SIEMENS VGD40.065-L DN65
12	0027030047	TUBO PRESSIONE GAS VGD40.065
13	0006020270	RACCORDO WOSS D.8 - 1/4"
14	0005100119	FILTRO GAS MADAS FM DN65
15	0005040038	PRESSOSTATO DUNGS GW150A5 MON.
16	4987	RONDELLA RAME 13,5X18X2

Rif.	Codice	Descrizione

RAMPA GAS DN80 - GAS TRAIN - TREN DE GAS - RAMPE A GAZ - GASRAMPE cod.19990601

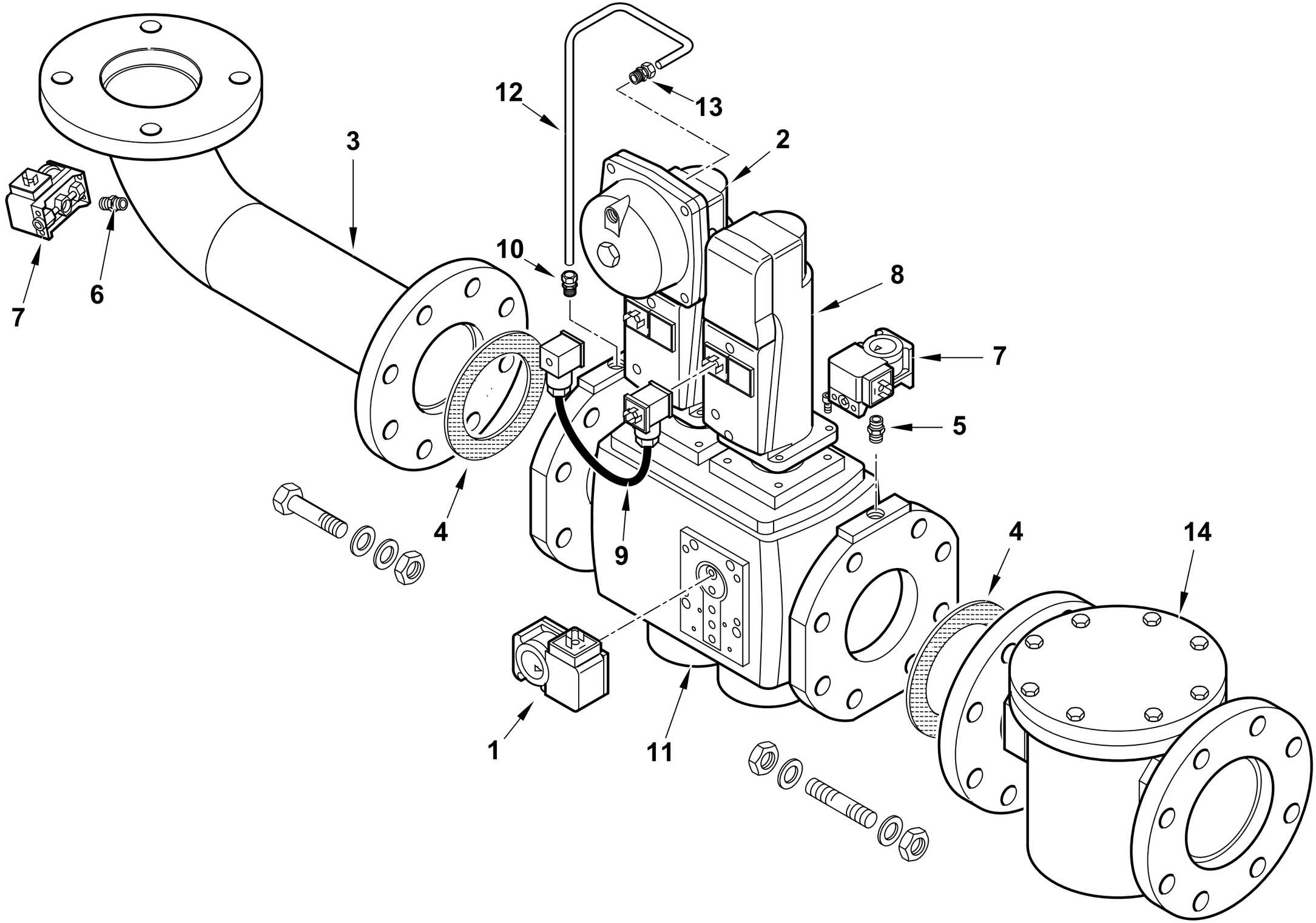

19990601 rev.0	dis. Balboni
Data: 17-04-2013	visto:Gilli C.

19990601 RAMPA MOD. VGD40.080 GI-TBG CT

Esploso **19990601** **rev.0**

Rif.	Codice	Descrizione
1	0005040038	PRESSOSTATO DUNGS GW 150A5
2	0005090232	SERV.RE SIEMENS SKP25.003E2
	0005090047	MOLLA REG. PRES. SIEMENS AGA
3	0015200049	RACCORDO RAMPA DN80 PN16/10
4	23124	GUARNIZIONE DN80
5	0010060030	NIPPLO 1/4"X 1/4" X 43
6	0005150151	NIPPLO 1/4"CON.X 1/8"CON.
7	0005040068	PRESSOSTATO GW150A6 / E-FCG150
8	0005090231	SERV.RE SIEMENS SKP15.000E2
9	0005090234	CAVO CONNES.NE SIEMENS AGA62
10	23868	RACCORDO WOSS D8 1/4" DIR.
11	0005090190	VALV.SIEMENS VGD40.080-L DN80
12	0006020457	TUBO PRESSIONE GAS VGD40.080
13	0006020270	RACCORDO WOSS D.8 - 1/4"
14	0005100120	FILTRO GAS MADAS DN80

Rif.	Codice	Descrizione

RAMPA GAS DN100 - GAS TRAIN - TREN DE GAS - RAMPE A GAZ - GASRAMPE cod.19990602

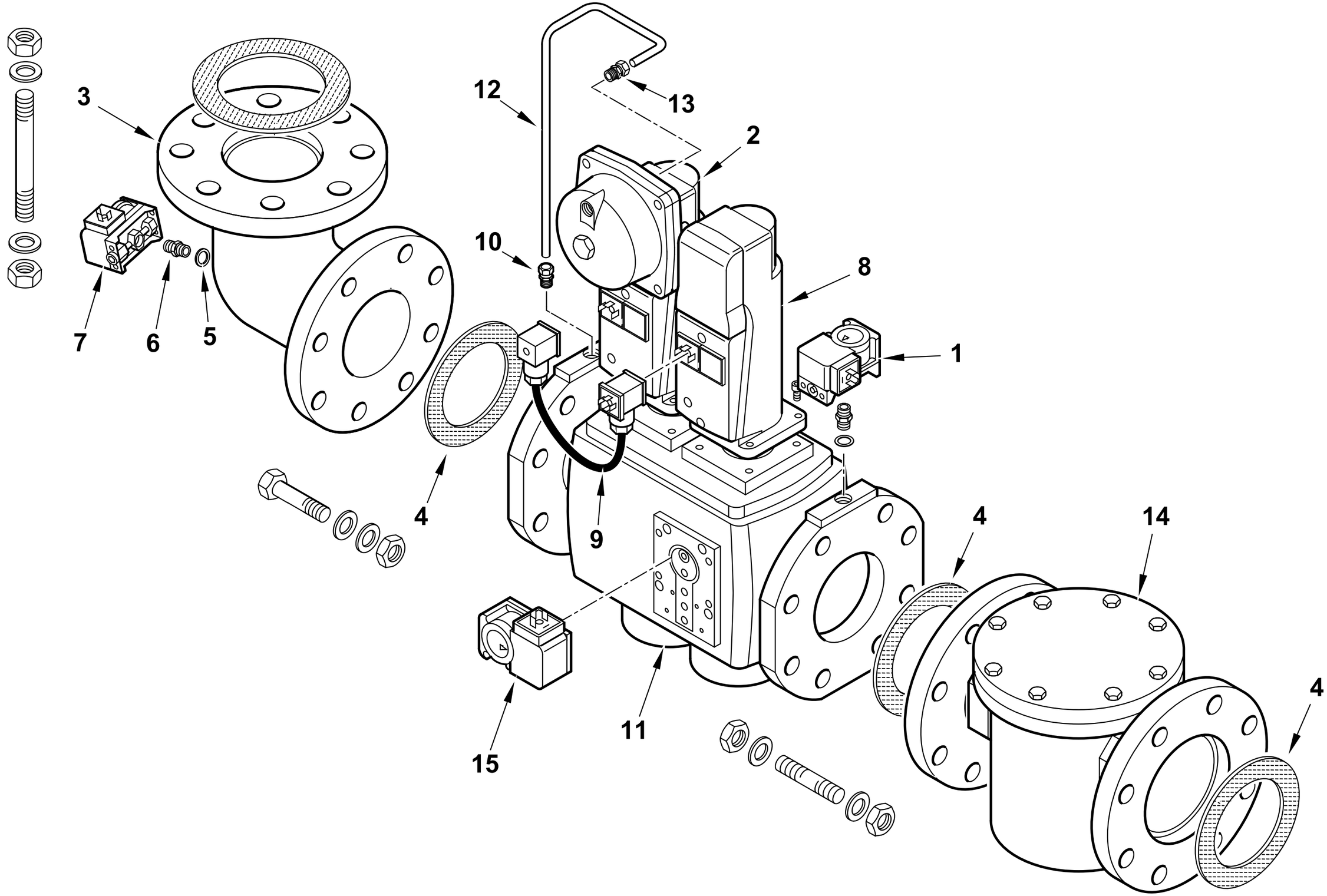

19990602 rev.0	dis. Balboni
Data: 21-05-2013	visto:Gilli C.

19990602 RAMPA MOD. VGD40-100 GI-TBG CT

Esploso **19990602** **rev.0**

Rif.	Codice	Descrizione
1	0005040068	PRESSOSTATO DUNGS GW150A6
2	0005090232	SERV.RE SIEMENS SKP25.003E2
	0005090047	MOLLA REG. PRES. LANDIS AGA2
3	0015010096	RACCORDO RAMPA DN80PN10XDN100
4	23128	GUARNIZIONE DN100
5	4987	RONDELLA RAME 13,5X18X2
6	0005150151	NIPPLO 1/4"CON.X 1/8"CON.
7	0005040068	PRESSOSTATO DUNGS GW150A6
8	0005090231	SERV.RE SIEMENS SKP15.000E2
9	0005090234	CAVO CONNES.NE SIEMENS AGA62
10	23868	RACCORDO WOSS D8 1/4" DIR.
11	0005090191	VALV.SIEMENS VGD40.100-L DN100
12	0006020458	TUBO PRESSIONE GAS VGD40.100
13	0006020270	RACCORDO WOSS D.8 - 1/4"
14	0005100121	FILTRO GAS MADAS DN100
15	0005040038	PRESSOSTATO DUNGS GW150A5 MON.

Rif.	Codice	Descrizione

RAMPA GAS DN125 - GAS TRAIN - TREN DE GAS - RAMPE A GAZ - GASRAMPE cod.19990605

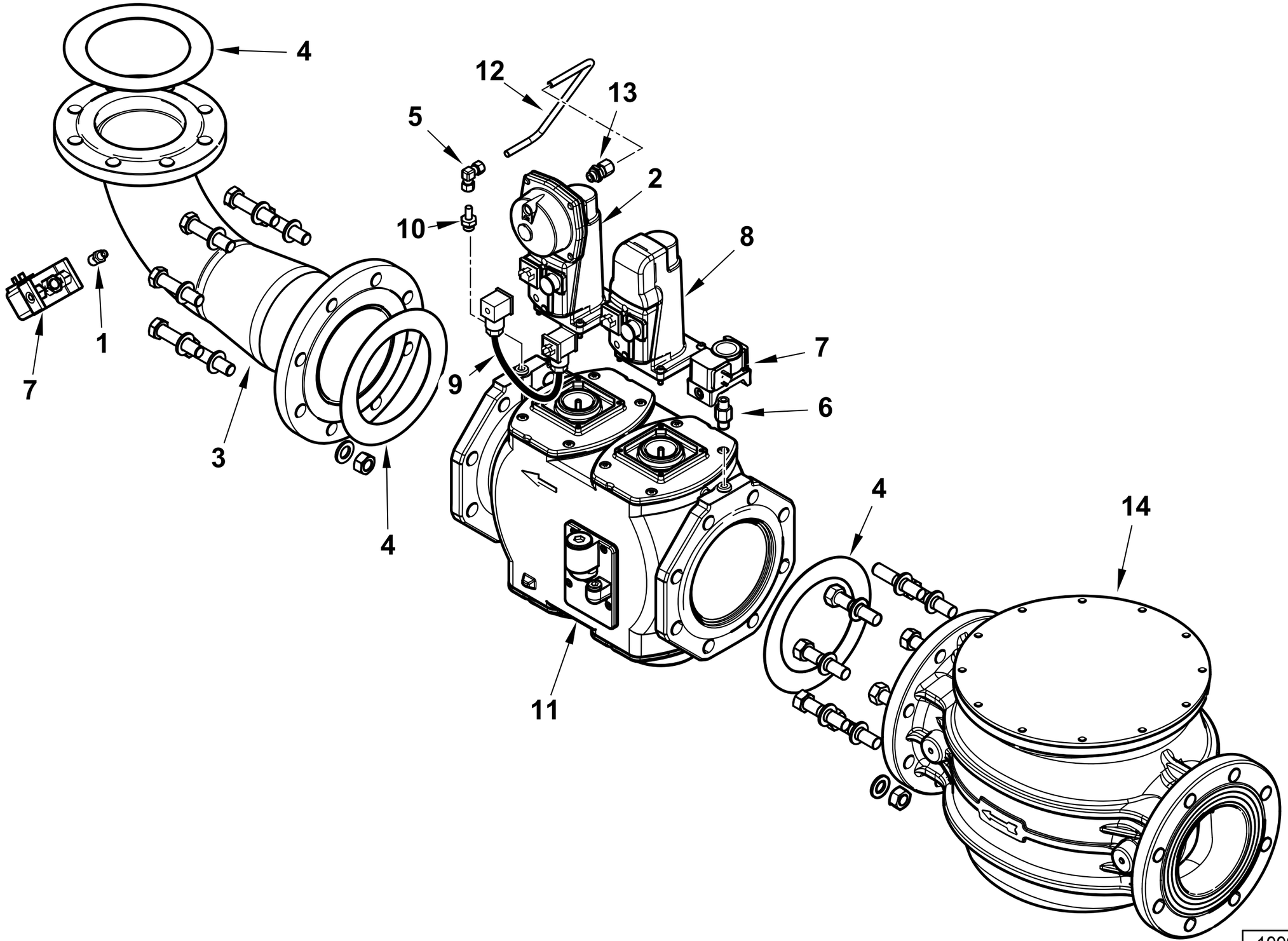

19990605 rev.0	dis. Balboni
Data: 16-01-2015	visto:Gilli C.

19990605 RAMPA MOD. VGD40-125 TBG1600MC

Esploso **19990605** **rev.0**

Rif.	Codice	Descrizione
1	0005150151	NIPPLO 1/4"CON.X 1/8"CON.
2	0005090232	SERV.RE SIEMENS SKP25.003E2
	0005090047	MOLLA REG. PRES. SIEMENS AGA22
3	0006020224	RACCORDO RAMPA DN100XDN125
4	0005180053	GUARNIZIONE CENTELLEN DN125
5	0005150109	RACCORDO WOSS D8 GOM.
6	0010060030	NIPPLO 1/4"X1/4"X43 PRES.
7	0005040068	PRESSOSTATO DUNGS GW150A6
8	0005090231	SERV.RE SIEMENS SKP15.000E2
9	0005090234	CAVO CONNES.NE SIEMENS AGA62
10	0024060019	RAC.DO X AT.CO WOSS D8 1/4"L34
11	0005090192	VALV.SIEMENS VGD40.125-L DN125
12	0006020595	TUBO PRESSIONE GAS VGD40.125
13	0006020270	RACCORDO WOSS D.8 - 1/4"
14	0005100122	FILTRO GAS MADAS FM DN125
15	0005040068	PRESSOSTATO DUNGS GW150A6

Rif.	Codice	Descrizione

RAMPA GAS DN100 - GAS TRAIN - TREN DE GAS - RAMPE A GAZ - GASRAMPE cod.19990607

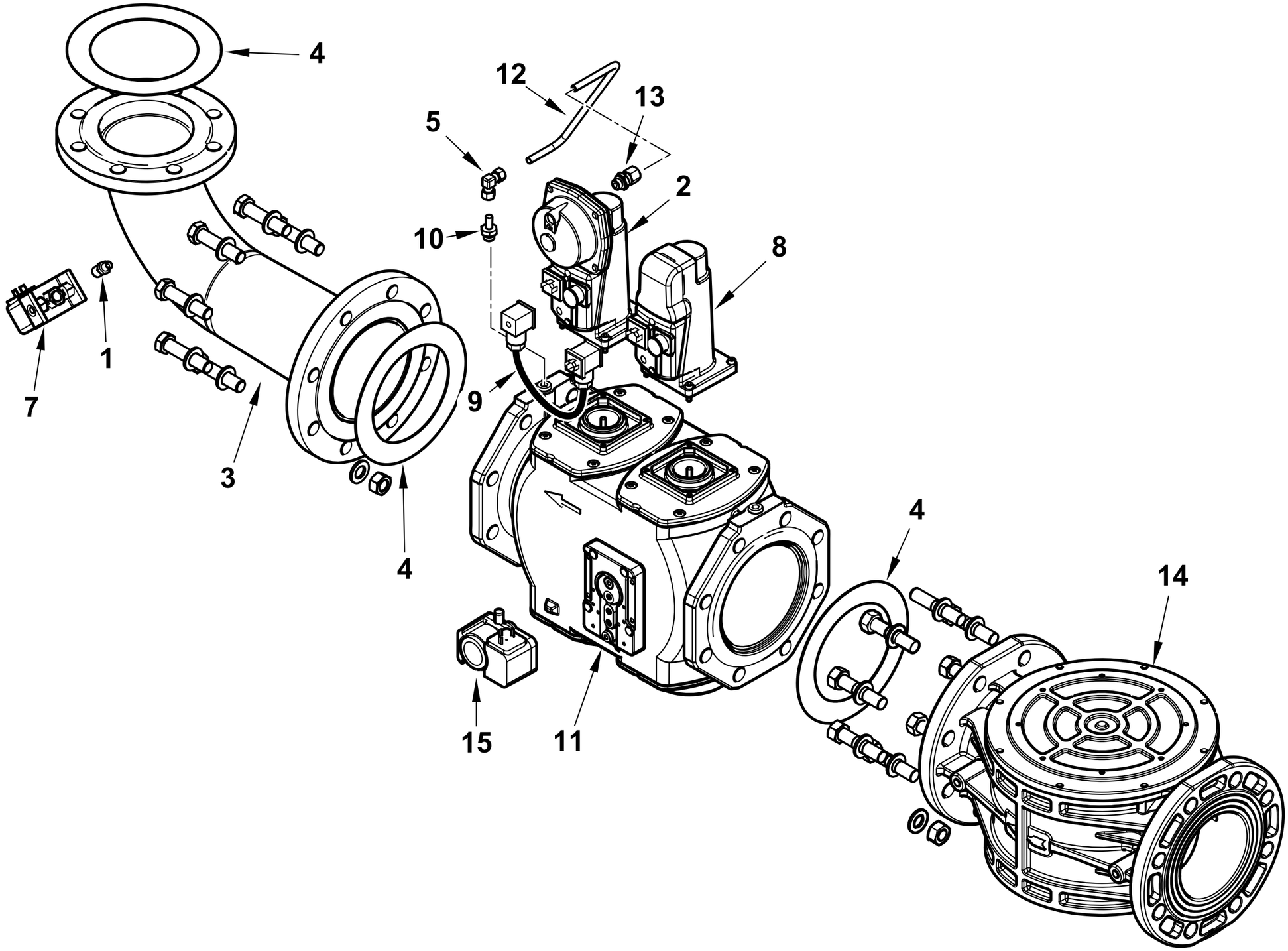

19990607 rev.0	dis. Balboni
Data: 16-01-2015	visto:Gilli C.

19990607 RAMPA MOD. VGD40-100 TBG1600ME

Esploso **19990607** **rev.0**

Rif.	Codice	Descrizione
1	0005150151	NIPPLO 1/4"CON.X 1/8"CON.
2	0005090232	SERV.RE SIEMENS SKP25.003E2
	0005090047	MOLLA REG. PRES. SIEMENS AGA22
3	0015200004	RACCORDO RAMPA DN100
4	23128	GUARNIZIONE CENTELLEN DN100
5	0005150109	RACCORDO WOSS D8 GOM.
7	0005040068	PRESSOSTATO DUNGS GW150A6
8	0005090231	SERV.RE SIEMENS SKP15.000E2
9	0005090234	CAVO CONNES.NE SIEMENS AGA62
10	0024060019	RAC.DO X AT.CO WOSS D8 1/4"L34
11	0005090191	VALV.SIEMENS VGD40.100-L DN100
12	0006020458	TUBO PRESSIONE GAS VGD40.100
13	0006020270	RACCORDO WOSS D.8 - 1/4"
14	0005100121	FILTRO GAS MADAS FM DN100
15	0005040038	PRESSOSTATO DUNGS GW150A5 MON.

Rif.	Codice	Descrizione

RAMPA GAS DN125 - GAS TRAIN - TREN DE GAS - RAMPE A GAZ - GASRAMPE cod.19990608

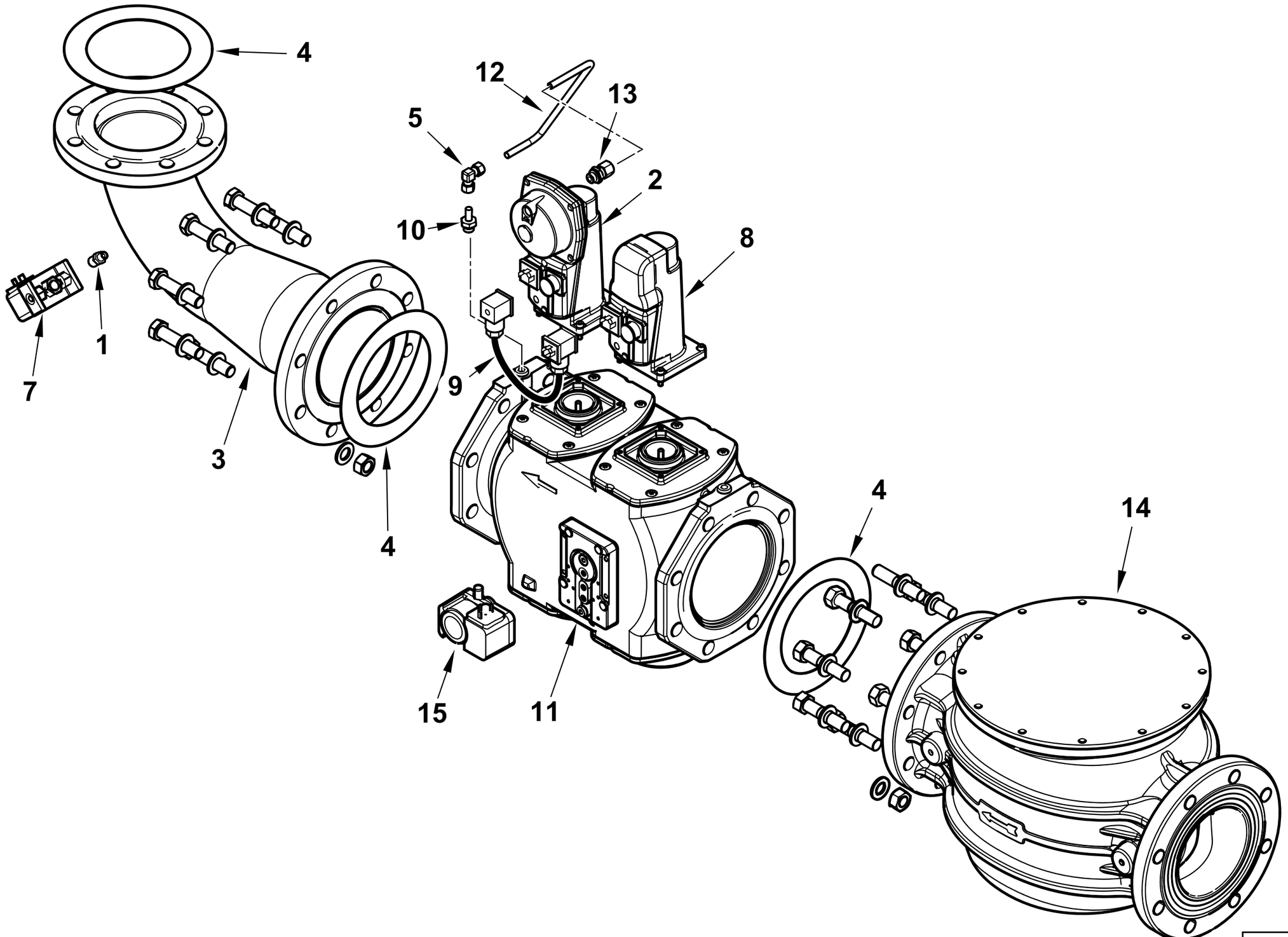

19990608 rev.0	dis. Balboni
Data: 16-01-2015	visto:Gilli C.

19990608 RAMPA MOD. VGD40-125 TBG1600ME

Esploso **19990608** **rev.0**

Rif.	Codice	Descrizione
1	0005150151	NIPPLO 1/4"CON.X 1/8"CON.
2	0005090232	SERV.RE SIEMENS SKP25.003E2
	0005090047	MOLLA REG. PRES. SIEMENS AGA22
3	0006020224	RACCORDO RAMPA DN100XDN125
4	0005180053	GUARNIZIONE CENTELLEN DN125
5	0005150109	RACCORDO WOSS D8 GOM.
7	0005040068	PRESSOSTATO DUNGS GW150A6
8	0005090231	SERV.RE SIEMENS SKP15.000E2
9	0005090234	CAVO CONNES.NE SIEMENS AGA62
10	0024060019	RAC.DO X AT.CO WOSS D8 1/4"L34
11	0005090192	VALV.SIEMENS VGD40.125-L DN125
12	0006020595	TUBO PRESSIONE GAS VGD40.125
13	0006020270	RACCORDO WOSS D.8 - 1/4"
14	0005100122	FILTRO GAS MADAS FM DN125
15	0005040038	PRESSOSTATO DUNGS GW150A5 MON.

Rif.	Codice	Descrizione