Библиотека СОК

ATLAS FILTRI®
improving water

COMPANY WITH
MANAGEMENT SYSTEM
CERTIFIED BY DNV
ISO 9001 • ISO 14001
ISO 45001

HYDRA MINI

INSTRUCTIONS FOR INSTALLATION AND MAINTENANCE

2.	ITALIANO	33.	EESTI	60.	SLOVENŠČINA
7.	ENGLISH	36.	SUOMI	63.	HRVATSKI
10.	FRANÇAIS	39.	SVENSKA	66.	ROMÂNĂ
13.	DEUTSCH	42.	NORSK	69.	TÜRKÇE
16.	ESPAÑOL	45.	NEDERLANDS	72.	SRPSKI
20.	PORTUGUES	48.	POLSKI	75.	РУССКИЙ
23.	ΕΛΛΗΝΙΚΆ	51.	ČESKY	79.	УКРАЇНСЬКА
27.	LIETUVIŲ	54.	SLOVENSKY	82.	中文
30.	LATVIJAS	57.	MAGYAR	87.	العَرَبِيَّة

A

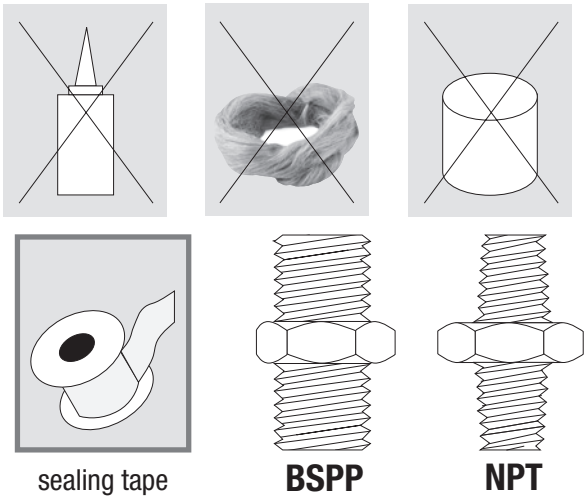

B

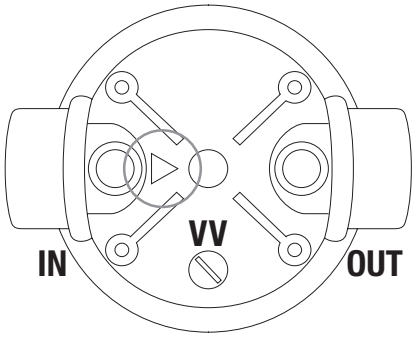

C

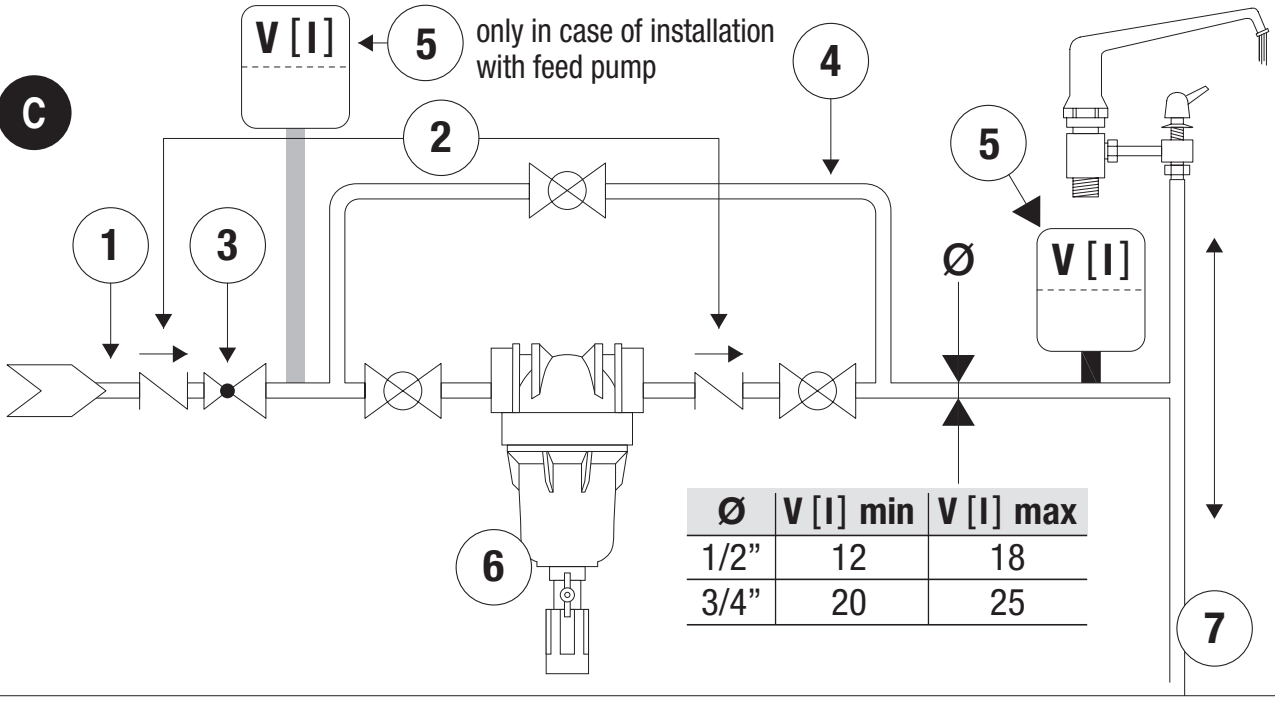

Ø	V [l] min	V [l] max
1/2”	12	18
3/4”	20	25

IT

MANUALE DI INSTALLAZIONE, USO E MANUTENZIONE
APPARECCHIATURA PER IL TRATTAMENTO DI ACQUE POTABILI

Gentile Cliente, grazie per avere scelto questo prodotto Atlas Filtri®, fabbricato in Italia. **ATTENZIONE:** questa apparecchiatura necessita di regolare manutenzione periodica al fine di garantire i requisiti di potabilità dell'acqua potabile trattata ed il mantenimento dei miglioramenti come dichiarati dal produttore.

Dichiarazione di Conformità

Le apparecchiature indicate nel presente manuale di installazione uso e manutenzione della serie
Filtri Autopulenti HYDRA MINI sono conformi alle Leggi di seguito indicate:
D.M. 25/2012 - Disposizioni tecniche concernenti apparecchiature finalizzate al trattamento dell'acqua destinata al consumo umano.
D.M. 174/04 - Regolamento concernente i materiali e gli oggetti che possono essere utilizzati negli impianti fissi di captazione, trattamento, adduzione e distribuzione delle acque destinate al consumo umano.
UNI EN 1717/02 - Protezione dall'inquinamento dell'acqua potabile negli impianti idraulici e requisiti generali atti a prevenire l'inquinamento da riflusso.

Dichiarazione Finalità Specifiche cui l'apparecchio è destinato

Filtro autopulente per la filtrazione di acqua potabile.
I filtri autopulenti HYDRA MINI sono stati progettati e realizzati avvalendosi di soluzioni tecniche innovative per quanto riguarda l'efficacia del sistema di pulizia della cartuccia filtrante, mediante lavaggio in contro-corrente, che assicura una maggiore rimozione delle sostanze depositate sulla superficie della cartuccia.
Il filtro ha un grado di filtrazione nominale di 90 micron nelle versioni RAH con cartuccia in rete d'acciaio inox e di 50 e 25 micron nelle versioni RLH con cartuccia in rete di plastica. Quando l'elemento filtrante è intasato, l'operazione di pulizia viene effettuata con la semplice apertura della valvola posta in fondo al bicchiere (vedere figura 1). Con questa operazione si genera all'interno del filtro una depressione che spinge verso il basso la cartuccia ed inverte automaticamente il flusso dell'acqua dall'interno verso l'esterno (contro-corrente) della cartuccia (vedere figura 2). Questo flusso di acqua contro-corrente porta con sé particelle e sostanze depositate sulla cartuccia e le convoglia allo scarico. Alla chiusura della valvola dopo pochi secondi si torna alla distribuzione iniziale delle pressioni e l'apposita molla interna riporta la cartuccia nella posizione di servizio (vedere figura 3).
Il filtro HYDRA MINI è dotato di un imbuto di scarico, dispositivo per la protezione dall'inquinamento dell'acqua potabile negli impianti idraulici, atto a prevenire l'inquinamento da riflusso, in ottemperanza alla norma europea UNI EN 1717 del novembre 2002. Tale dispositivo impedisce il riflusso mettendo in sfiato nell'atmosfera tutti gli elementi a valle della valvola di scarico (simbolo dell'unità di protezione: DC).
AVVERTENZA: le modalità di funzionamento sopra descritte e il lavaggio in contro-corrente avvengono nelle condizioni ottimali con una pressione minima in ingresso di 1,2 BAR. Per controllare che la pressione in ingresso non sia inferiore a tale valore installare un manometro all'ingresso della testata del filtro nel caso di HYDRA MINI PM, oppure controllare il valore del manometro d'ingresso nel caso di HYDRA MINI M.
ATTENZIONE: utilizzare il filtro esclusivamente nel rispetto delle condizioni d'esercizio indicate nell'etichetta apposta sul bicchiere del filtro. Se la pressione dell'impianto idraulico supera 8,3 bar, è obbligatorio installare un riduttore di pressione.
E' raccomandata l'installazione di un anti-colpo d'ariete per la protezione del filtro (vedere figura C). La non ottemperanza delle condizioni d'esercizio fa decadere i termini di garanzia.

Dichiarazione dei Parametri di Potabilità (Direttiva UE 2184/2020 del 16/12/2020 e D. Lgs. N. 18 del 23/02/2023) che vengono modificati (migliorati) dall'apparecchio
I filtri autopulenti della serie HYDRA MINI modificano i seguenti parametri di potabilità dell'acqua: torbidità (filtrazione di particelle grossolane come ad esempio sabbia, scaglie, ecc).

Dichiarazione delle Caratteristiche dell'analisi dell'acqua presa come riferimento per la definizione delle prestazioni
Tra parentesi sono indicati i "valori di parametro" (V.d.P.) dei parametri indicatori di cui alla Direttiva UE 2184/2020 del 16/12/2020 e D. Lgs. N. 18 del 23/02/2023

PARAMETRO		Valore	Limite
temperatura	°C	**12,6**	
torbidità	NTU	**0,4**	
attività ioni idrogeno	pH	**7,5**	(6.5 ÷ 9.5)
conducibilità elettrica specifica a 20°C	µS/cm	**455**	(2500)
durezza totale in gradi francesi		**27,1**	

PARAMETRO		Valore	Limite
residuo fisso	mg/l	**310**	
ossidabilità secondo Kübel	mg/l	**< 0,5**	(5.0)
calcio	mg/l	**68,3**	
magnesio	mg/l	**24,5**	
sodio	mg/l	**4,0**	(200)
potassio	mg/l	**1,0**	

PARAMETRO		Valore	Limite
cloruri	mg/l	**8**	(250)
nitrati	mg/l	**17**	50
solfati	mg/l	**14**	(250)
ammonio	mg/l	**< 0,05**	(0.50)
nitriti	mg/l	**< 0,02**	0.50
fluoruri	mg/l	**< 0,1**	(1.50)
cloro residuo	mg/l	**0,02**	
fenoli totali	µg/l	**< 0,05**	
cianuri totali	µg/l	**< 0,5**	50
solventi clorurati totali	µg/l	**1**	10
trialometani	µg/l	**3**	30
antiparassitari (singolo composto)	µg/l	**< 0,10**	0.10
antiparassitari totali	µg/l	**< 0,50**	0.50

PARAMETRO		Valore	Limite
benzene	µg/l	**< 0,2**	1.0
toluene, xileni, alchilbenzeni	µg/l	**< 0,2**	
arsenico	µg/l	**< 1**	10
cadmio	µg/l	**< 0,1**	5,0
cromo totale	µg/l	**1**	25
ferro totale	µg/l	**5**	(200)
manganese	µg/l	**< 1**	(50)
nichel	µg/l	**< 1**	20
piombo	µg/l	**< 1**	5
rame	mg/l	**< 0,1**	2
Coliformi totali in 100 ml		**0**	0
Escherichia coli in 100 ml		**0**	0
Enterococchi in 100 ml		**0**	0

MANUALE DI ISTRUZIONI PER L'USO

- Usare solo per acqua con pH compreso fra 6,5 e 9,5. Non usare per aria e gas compressi.
- Rispettare le condizioni di esercizio stampate sull'etichetta affissa al prodotto.
- Se l'etichetta è danneggiata, non leggibile o mancante contattare il tuo rivenditore Atlas Filtri prima di procedere.

Dichiarazione del Periodo di Utilizzo Massimo e Minimo (sosta/mancato utilizzo) e indicazione delle condizioni speciali per cui si rende necessaria la sostituzione di componenti o assistenza tecnica

In caso di non utilizzo prolungato, al ripristino, effettuare un controlavaggio o inserire una nuova cartuccia. Dopo la manutenzione, fare fluire l'acqua per almeno 5 minuti prima di utilizzarla.

AVVERTENZA: l'impiego per acqua potabile non è consentito se in precedenza c'è stato un impiego per uso tecnico/tecnologico diverso da quello previsto o per acqua non potabile/altri liquidi.

AVVERTENZA: per usi diversi da quelli previsti è obbligatorio il consenso tecnico del produttore/rivenditore.

Indicazione Modalità di Smaltimento

Ai sensi del regolamento REACH, la famiglia SCIP di riferimento di questo prodotto è indicata sull'etichetta dell'imballo. Il relativo codice SCIP è consultabile sul sito www.atlasfiltri.com. Al termine del periodo di utilizzo del filtro HYDRA, provvedere allo smaltimento secondo le vigenti normative di legge, locali e nazionali, utilizzando l'appropriato codice CER.

AVVERTENZE GENERALI

Assicurarsi che l'apparecchio non abbia subito danneggiamenti durante il trasporto.

ATTENZIONE: il costruttore declina ogni responsabilità in caso di modifiche ed errori di collegamento idraulico, determinati dall'inosservanza delle istruzioni riportate sui manuali di installazione delle apparecchiature e delle leggi e normative applicabili. E' vietato l'utilizzo dell'apparecchiatura per scopi diversi da quelli previsti.

AVVERTENZE DI SICUREZZA

Leggere attentamente il manuale di istruzioni e conservarlo con cura in luogo asciutto e protetto; custodirlo in prossimità dell'apparecchio in modo da poterlo consultare all'occorrenza.

- Non lasciare il materiale utilizzato per l'imballo alla portata dei bambini. E' consigliabile conservare l'imballo per un futuro riutilizzo; in caso contrario smaltire i materiali secondo le normative vigenti in materia.
- Se l'apparecchio risulta danneggiato o presenta difetti visibili o anomalie di funzionamento, si raccomanda di non utilizzarlo e di non tentare di smontarlo o di manometterlo. Rivolgersi direttamente al rivenditore per la riparazione.
- Nella confezione sono contenuti tutti gli accessori per una rapida e facile installazione.
- Non sono richiesti particolari attrezzi, tuttavia l'installazione deve essere eseguita da personale qualificato in grado di rilasciare regolare dichiarazione di conformità secondo quanto previsto dal D.M 37 del 22 Gennaio 2008 relativo al riordino delle disposizioni in materia di installazione degli impianti all'interno degli edifici.
- Prima dell'installazione verificare che l'impianto idraulico sia eseguito secondo le regole dell'arte.
- In caso di pressione di lavoro superiore a 8,3 bar deve essere installato a monte un riduttore di pressione.
- Non esporre l'apparecchio a "colpi d'ariete" (picchi istantanei di pressione, di solito causati da apertura/chiusura di valvole a chiusura rapida); in caso di possibili manifestazioni di "colpo d'ariete", installare un idoneo sistema anti-colpo d'ariete (vaso d'espansione, ammortizzatori, ecc.) a valle dell'apparecchio. In caso di installazione su impianti alimentati con pompa e in particolare su quelli dotati di pressoflussostato, va inserito a monte del filtro un ulteriore vaso di espansione per proteggerlo da possibili picchi di pressione (vedere figura C).
- Utilizzare solo accessori originali.

ATTENZIONE: in caso di utilizzo non appropriato, non conforme alle istruzioni d'uso, o di manomissione dell'apparecchio, il costruttore non è responsabile per eventuali danni a persone, animali o cose.
Il costruttore si esime da ogni responsabilità nei casi specifici contemplati in seguito:
- Uso improprio dell'apparecchio.
- Uso contrario alle normative nazionali specifiche (alimentazioni, installazione e manutenzione).
- Installazione eseguita da personale non qualificato, non in grado di rilasciare regolare dichiarazione di conformità.
- Problemi sull'acqua di alimento (sbalzi di pressione, sovrapressioni rete).
- Temperatura dell'ambiente di funzionamento non idonea.
- Carenze nella manutenzione prevista.
- Modifiche o interventi non autorizzati.
- Utilizzo di ricambi non originali.
- Inosservanza totale o parziale delle istruzioni

IMBALLAGGIO

L'apparecchio viene spedito in una scatola di cartone.
Una volta rimosso l'imballo, verificare che l'apparecchio non abbia subito danneggiamenti durante il trasporto.
Il costruttore ricorda che la garanzia non ricopre danni derivanti dal trasporto o dalle fasi di carico e movimentazione.
Non lasciare incustoditi i materiali di imballo in quanto potenziali fonti di pericolo; provvedere eventualmente allo smaltimento secondo le disposizioni vigenti in materia.

MANUALE DI MONTAGGIO ED INSTALLAZIONE
INSTALLAZIONE

Prima di effettuare le operazioni di installazione del filtro, si raccomanda di installare un by-pass e predisporre le valvole di intercettazione, mantenendo chiuse sia l'entrata che l'uscita relative al filtro (vedere figura C).
NOTA: Avvitare i manometri sulla testa del filtro HYDRA MINI M prima di procedere all'installazione.
Fissare il filtro alla parete mediante l'apposito supporto con viti (fornito di serie).
Collegare le connessioni di ingresso e uscita del filtro (NB: ingresso indicato con una freccia sulla testata - vedere figura B) esclusivamente a tubazioni aventi connessioni tipo BSPP (cilindriche, tipo GAS) come indicato nel disegno.
Possibilmente usare tubi flessibili per collegare il filtro alle tubazioni.

SCHEMA DI INSTALLAZIONE (vedere figura C)

1 - Ingresso acqua I 2 - Valvola di non-ritorno I 3 - Riduttore di pressione (ove necessario) I 4 - By-pass I 5 - Dispositivo anti-colpo d'ariete di appropriato volume (V) a seconda del diametro della tubazione (ø) I 6 - Filtro I 7 - Utilizzi

COLLEGAMENTO DELLO SCARICO ALLA RETE IDRICA

Collegare all'imbuto di scarico o al portagomma posto alla base del bicchiere del filtro, un tubo di gomma telata opportunamente fissato con una fascetta e convogliarlo allo scarico (vedere figura 4 e 5). Il punto di scarico deve essere ad una altezza inferiore a quella dell'imbuto di scarico o del portagomma. La lunghezza del tubo in gomma telata non deve superare i 2 metri.
ATTENZIONE: evitare pieghe e strozzature del tubo di gomma telata: potrebbero generare contro-pressioni allo scarico con conseguente malfunzionamento.

MESSA IN FUNZIONE

Completate le operazioni di installazione e di collegamento dello scarico del filtro, eseguire le seguenti procedure:
- Verificare che non ci siano perdite idrauliche, aprendo in modo graduale l'acqua di entrata al filtro;
- riempire il filtro in modo graduale fino a circa 3/4 del riempimento e quindi sfiatare l'aria presente nel filtro nel modo seguente: aprire la vite di sfiato posta sulla testata dell'apparecchio verificando che tutta l'aria venga espulsa fino al completo riempimento del filtro con acqua, quindi chiudere la vite di sfiato;

A questo punto il filtro è pronto per essere usato nel modo corretto.
AVVERTENZE
Utilizzare i filtri autopulenti HYDRA MINI esclusivamente per filtrare acqua di rete o di pozzo, e comunque per filtrare acqua con pH compreso tra 6,5 e 9,5, per la filtrazione di sabbia, scaglie, e altre impurità grossolane. Non impiegare il filtro per la filtrazione di limo. Non filtrare altri liquidi.
ATTENZIONE: i filtri auto-pulenti HYDRA MINI non sono dei potabilizzatori, non utilizzare l'acqua filtrata per uso potabile nel caso in cui la qualità dell'acqua non sia perfettamente conosciuta. Atlas Filtri declina ogni responsabilità in caso di uso improprio dei filtri HYDRA.

NOTE TECNICHE

Assicurarsi che:

- l'impianto idraulico realizzato per l'installazione dell'apparecchiatura sia provvisto di un sistema, manuale o automatico, che permetta l'erogazione dell'acqua non trattata, interrompendo l'erogazione di quella trattata (bypass - vedere figura C);
- l'impianto idraulico realizzato per l'installazione dell'apparecchiatura, collegato alla rete acquedottistica, sia dotato di un sistema in grado di assicurare il non-ritorno dell'acqua trattata in rete e di punti di prelievo per l'analisi prima e dopo il trattamento applicato.

AVVERTENZA: adottare le seguenti modalità igieniche di manipolazione del prodotto:

- Manipolare il prodotto con mani pulite o utilizzare guanti puliti.
- Una volta estratto dalla scatola il contenitore va collegato all'impianto; in caso di mancata installazione, conservare il contenitore al riparo da polvere ed umidità.
- Durante l'installazione della cartuccia nel contenitore, pulire il bicchiere del contenitore con acqua fredda e una spugna morbida.

MANUALE DI MANUTENZIONE
MANUTENZIONE ORDINARIA

La manutenzione ordinaria consiste nell'effettuare il lavaggio in contro-corrente della cartuccia filtrante, aprendo la valvola di scarico per 15/20 secondi.

La portata minima utile ad un efficace controlavaggio è di 500 l/h.

Nel caso la cartuccia non risultasse perfettamente pulita in seguito all'operazione di lavaggio, ripetere l'operazione con la stessa modalità una o più volte fino all'ottenimento della pulizia desiderata. Nel caso non fosse possibile ottenere una pulizia accettabile per il buon funzionamento del filtro, agire secondo la procedura di manutenzione straordinaria indicata più avanti.

NOTE PER UNA MANUTENZIONE ORDINARIA OTTIMALE

Nota 1: installare gli appositi manometri sulla testata del filtro ed effettuare la procedura di manutenzione ordinaria prima che la differenza di pressione tra il manometro a monte e quello a valle superi 1 bar.

Nota 2: per acqua prelevata da acquedotto si consiglia di effettuare la manutenzione ordinaria almeno una volta alla settimana (o più frequentemente se si utilizza la cartuccia da 25 μm), ripetendo se necessario l'operazione 2 o 3 volte di seguito, dopo aver lasciato decantare le sospensioni per alcuni secondi.

Nota 3: per acqua prelevata da pozzo si consiglia di utilizzare la cartuccia con rete acciaio da 90 μm (RAH) o in plastica da 50 μm (RLH) e di effettuare la manutenzione ordinaria più volte alla settimana, ripetendo se necessario l'operazione 2 o 3 volte di seguito, dopo aver lasciato decantare le sospensioni per alcuni secondi.

AVVERTENZA. Durante le operazioni di lavaggio l'acqua (non filtrata) viene comunque erogata all'utenza. Si consiglia di interrompere l'erogazione di acqua alle utenze, chiudendo i rubinetti o il rubinetto del by-pass (eventualmente installato) a valle del filtro, per raggiungere la massima pressione disponibile e ottenere la migliore pulizia della cartuccia.

AVVERTENZA: il mancato contro-lavaggio in tempo utile, può causare danni alla cartuccia filtrante (rischio di deformazione del setto filtrante).

MANUTENZIONE STRAORDINARIA

Con il tempo la pulizia della cartuccia effettuata mediante le operazioni di manutenzione ordinaria può diventare problematica a causa di eventuali incrostazioni sulla rete della cartuccia.

In questo caso è necessario eseguire una pulizia straordinaria della cartuccia, secondo la seguente modalità:

- interrompere il flusso d'acqua a monte del filtro;
- scaricare la pressione del filtro aprendo un rubinetto dell'impianto idraulico a valle del filtro;
- aprire il filtro svitando il bicchiere dalla testata, utilizzando l'apposita chiave di apertura (fornita di serie);
- estrarre la cartuccia (utilizzando dei guanti protettivi per evitare eventuali escoriazioni dovute alla maglia usurata);
- lavare la cartuccia sotto un getto di acqua fredda ed eventualmente aiutarsi con uno spazzolino morbido per rimuovere la maggior parte delle impurità;
- inserire la cartuccia pulita nel bicchiere;
- avvitare il bicchiere alla testata;
- rimettere in funzione il filtro seguendo le procedure di "MESSA IN FUNZIONE".

ATTENZIONE: nel caso di persistenza delle incrostazioni, o nel caso la pressione differenziale dei manometri restasse superiore a 1 BAR dopo la rimessa in funzione del filtro, sostituire la cartuccia con una nuova.

AVVERTENZA: le cartucce e il bicchiere trasparente del filtro hanno una vita media di utilizzo: si consiglia di sostituire le cartucce in rete di plastica tipo RLH almeno ogni 24 mesi e la cartuccia in rete d'acciaio tipo RAH almeno ogni 48 mesi.

Pulire periodicamente il bicchiere con acqua fredda e una spugna morbida. Il bicchiere del filtro deve essere sostituito con uno nuovo ogni 5 anni almeno.

GUIDA ALLA RISOLUZIONE DEI PROBLEMI

I filtri HYDRA MINI sono realizzati seguendo i più rigidi controlli di qualità e sottoposti a severi test di efficienza e resistenza. Di seguito sono presentati una serie di inconvenienti che si possono manifestare a causa di difetti di installazione, manutenzione o impieghi difformi da quelli indicati, per possibili disattenzioni nell'impiego o, infine, a causa dell'usura del filtro e delle sue parti.

PROBLEMA	CAUSE	RIMEDI
Non esce acqua dai rubinetti	- cartuccia intasata; - rottura bicchiere; - valvole di intercettazione e/o il by-pass chiusi.	- pulire la cartuccia, seguendo le procedure di manutenzione straordinaria; - sostituire il bicchiere e il relativo o-ring; - aprire la valvole di ntercettazione o by-pass chiusi.
Esce acqua non filtrata dai rubinetti	- rottura cartuccia; - rottura molla; - guarnizione cartuccia rovinata; - valvola by pass aperta.	- sostituire la cartuccia; - sostituire la molla; - sostituire la guarnizione della cartuccia; - chiudere la valvola di by pass.
La cartuccia non si pulisce	- pressione insufficiente all'interno del bicchiere; - cartuccia non correttamente posizionata nel bicchiere.	- controllare il tubo di scarico: se presenta strozzature o curve troppo strette, rimuovere l'inconveniente; - ruotare in senso orario od antiorario la cartuccia in modo che possa muoversi verticalmente senza sforzo nel bicchiere.
Trafilamento acqua tra la testa e bicchiere del filtro	- o-ring di tenuta del bicchiere rovinato.	- sostituire o-ring.
Trafilamento acqua dalle connessioni tra tubazioni e filetti laterali del filtro	- nastro sigillante non sufficiente.	- aggiungere alcuni giri di nastro sigillante.
Trafilamento acqua tra bicchiere e valvola di scarico	- guarnizione della valvola di scarico rovinata.	- sostituire la guarnizione.

DATA TIPO DI INTERVENTO

DATA TIPO DI INTERVENTO

DATA TIPO DI INTERVENTO

GARANZIE

Conservare l'etichetta della scatola per identificare il prodotto. Per i paesi UE i termini di garanzia applicabili sono quelli indicati nella Direttiva 85/374/CEE e smi e nella Direttiva 1999/44/CE e smi. Per i paesi extra UE il prodotto è coperto da garanzia limitata per 12 mesi dalla data dell'acquisto provato da regolare scontrino. Richieste di risarcimento devono essere fatte per scritto al punto vendita - o ad Atlas Filtri S.r.l., Via Pierobon, 32 - 35010 Limena (PD), Italia. Il danneggiato deve: indicare il prodotto, il luogo, la data di acquisto; offrire il prodotto in visione; provare il nesso causale tra difetto e danno. Per qualsiasi controversia il produttore elegge come Foro competente il Tribunale di Padova, Italia, con applicazione della normativa italiana.

EN

INSTALLATION, USE AND MAINTENANCE MANUAL

Dear Customer, congratulations for choosing this Made in Italy ATLAS FILTRI® product. Please carefully read and keep this document that will help you to best enjoy and use all our products. Continue to prefer us and beware of imitations.

TECHNICAL SPECIFICATIONS

HYDRA MINI self-cleaning filters are designed and constructed with innovative technical solutions concerning filter cartridge cleaning system efficiency by washing in counter-current to remove more substances deposited on the cartridge outer surface. The filter has a nominal filtration level of 90 micron in the RAH version with stainless steel net cartridges and of 50 and 25 micron in the RLH version with plastic net cartridge. When the filtering element is clogged, it is simply cleaned by opening the valve on the bottom of the bowl (see figure 1). This operation generates a depression in the filter that pushes the cartridge down, automatically reversing the water flow from the inside (counter-current) to the outside of the cartridge (see figure 2). This water flow in counter-current carries particles and substances deposited on the cartridge to the drain. After closing the valve, the initial pressure distribution is restored and the internal spring returns the cartridge to its service position (see figure 3). The HYDRA MINI filter is provided with a drain funnel, a device designed to prevent pollution by backflow, in accordance with European standard UNI EN 1717 of November 2002. This device prevents backflow by making all elements downstream from the drain valve vent to atmosphere (protection unit symbol: DC).

WARNING: the above described operating modes and the back-wash cleaning in counter-current occur in excellent conditions with minimum 1,2 BAR supply pressure. Make sure supply pressure is not under this value, installing a manometer at the inlet of the head for HYDRA MINI PM or check the inlet manometer for HYDRA MINI M. **WARNING:** ONLY USE THE FILTER IN THE OPERATING CONDITIONS INDICATED ON THE STICKER ON THE FILTER BOWL. If the sticker is tampered, damaged, not legible or missing, applicable working conditions are: **MAX PRESSURE 8,3 bar - MAX TEMPERATURE 45°C.**

General direction for use

- Use only for filtration of water with pH from 6.5 to 9.5. - In case of filtration of drinking water, do not use with unsafe water or with water of unknown quality without adequate disinfection before or after the filter. - Keep protected from light. - Keep protected from back-flows with a non-return valve. - Keep protected with a pressure-reducer device, if pressure exceeds the working pressure indicated in the product sticker. - Keep protected from water hammer with an anti-water hammer device (expansion vessel). In case of installation on systems powered by a pump and especially on those equipped with a pressure and flow controller, an additional expansion vessel must be installed upstream the filter to protect it from possible repeated pressure peaks. See Installation lay-out for applicable devices (Fig. C). - Do not install near to electric appliances.

Installation guidelines

WARNING

- Before the installation, carefully lubricate the housing o-ring which is located at the bowl top. Ask your vendor for original lubricant Lubrikit+. - Before the installation, check if the hydraulic system has been set-up according to the rules-of the art in force. - Install the products in sheltered rooms and protected from freeze and excessive heat.

Refer to figures:

A Applicable sealant and applicable fittings (depending on model).

B IN-OUT directions presentation and vent-valve (VV) location in different models.

C Installation lay-out:

1. Municipal water mains I 2. Non-return valve I 3. Pressure reducer I 4. By-pass I 5. Antiwater hammer device (expansion vessel) - check from the table for the appropriate device volume (V) depending on piping diameter (Ø) I 6. Filtering unit of any model I 7. Other utilities

- Installation of manometers (on M models) and discharge kit:

*** Manometers:** apply some sealing tape to the thread of the manometers and screw them on tightly, but without over-tightening, into the 1/8" threaded ports on the top of the head; at product start-up, in case of leakage of water add some more sealing tape and/or screw more tightly.

*** Discharge kit:** screw the ball valve to the threaded port for discharge on the bottom of the housing, making sure that the gasket of the valve is in place, then screw the drain funnel or the plastic hose-holder to the ball valve, making sure that the gasket is in place.

CONNECTING THE FILTER DISCHARGE TO DRAIN

Connect a rubber tube reinforced with canvas to the drain funnel or hose fitting at the base of the filter, secure with a clamp and have it discharge into the drain (see figures 4 and 5). The drain point must be lower than the drain funnel or hose fitting. The rubber tube reinforced with canvas must not be more than 2 meters long.

WARNING: avoid bending or pinching the rubber tube reinforced with canvas: this could generate counter-pressure against the drain with consequent malfunctions.

FILTER START-UP

As the installation of the filter and the connection of the rubber hose to the drainage are made, proceed as follows:

- Turn-off water mains. - Avoid all kind of tensions by using original wall brackets as a support. Ask your vendor for original ones if not included. - The installation of a by-pass is recommended. - Connect the filter inlet and outlet connections (NB: inlet indicated with an arrow on the head – see Fig. B) - Connect to pipes using parallel fittings (BSPP - ISO 228), possibly with flexible hoses. - Connect to tapered fittings (ANSI/ASME B1.20.1) only if the product is marked with NPT on head, possibly with flexible hoses. - Use only sealing tape as a sealant for the connections. - Turn-on water mains. - Unscrew the vent-valve and wait for air purge, then screw and tighten the vent-valve.

WARNING: Make sure that there are no water leaks from the product, and especially control the tightening between the housing head and the housing bowl. Continue checking that the tightening is good and there is no water leakage for 48 hours following the installation and start-up. In case of leakage, open the housing, remove the o-ring from the bowl, place a new o-ring and apply original lubricant Lubrikit+, then re-tighten the bowl to head and repeat the leakage check as above. Use only original Atlas Filtri o-rings otherwise the warranty is void. Ask your vendor for original o-rings, Lubrikit+ and other spare parts.

Remark: after the installation, slowly turn on a water supply (tap) downstream the installed unit and let the water flow for at least 5 minutes before the use.

WARNINGS

- Only use HYDRA MINI self-cleaning filters to filter mains or well water and to filter sand and other large impurities from water with pH levels between 6,5 and 9,5. Do not use the filter to filter lime. Do not filter other liquids.
- Respect the working conditions as shown in the sticker affixed to the product.
- If the sticker is tampered, damaged, not legible or missing do not install and contact your Atlas Filtri dealer.

WARNING: HYDRA MINI self-cleaning filters are not to be intended as potabilization systems. Do not use the filtered water as drinking water unless water quality is known and safe. Atlas Filtri is not liable for improper use.

ROUTINE MAINTENANCE

Routine maintenance consists in cleaning the filter cartridge with back-wash in counter-current operation by opening the drain valve for 15/20 seconds. Back-wash in counter-current is performed as indicated in the "TECHNICAL SPECIFICATIONS" section. **The minimum required flowrate for effective backwashing is 500 l/h.**

If the cartridge is not perfectly clean after washing, repeat the operation with the same procedure one or more times until the desired cleanliness is reached. If acceptable cleanliness is not achieved for a good filter operations, follow the extraordinary maintenance procedure as described here following.

Notes for a proper routine maintenance:

Note 1: install the manometers on the filter head and then carry-on the routine maintenance before the pressure difference between the two manometers exceeds 1 BAR.

Note 2: for mains water, routine maintenance is recommended at least once a week (or more frequently if using the 25 micron cartridge), repeating the operation 2 or 3 times consecutively, if necessary, after letting suspensions decant for several seconds.

Note 3: for well water, using the cartridge with 90 micron steel mesh (RAH) or 50 micron plastic mesh (RLH) is recommended and routine maintenance is recommended several times a week, repeating the operation 2 or 3 times consecutively, if necessary, after letting suspensions decant for several seconds.

WARNING. During cleaning operations water (not filtered) is still supplied. We suggest you interrupt the water supply by closing faucets or the by-pass faucet (if installed) downstream from the filter to reach maximum pressure in counter-current and the best cartridge cleaning results.

WARNING: failure to backwash in the scheduled times may cause damage to the filter cartridge (risk of deformation of the filter media).

EXTRAORDINARY MAINTENANCE

Over time, routine cartridge cleaning may become difficult due to clogging-up of the cartridge net.

In this case, extraordinary cartridge cleaning is required as follows:

- shut-off water flow upstream from the filter;
- release the filter pressure by opening a tap downstream the filter;
- open the filter by unscrewing the bowl from the head using the supplied spanner;
- remove the cartridge (wearing protective gloves to prevent scratches due to worn net);
- clean the cartridge under a jet of cold water and use a soft brush to remove impurities;
- insert the clean cartridge in the bowl;
- screw the bowl onto the head;
- follow the procedure under "FILTER START-UP" to put the filter in service.

WARNING: at re-start after every maintenance operation, when the filter's bowl is unscrewed from head, change the o-ring with

a new one and carefully lubricate with original lubricant Lubrikit+ before tightening the bowl to the head. Make sure that there are no water leaks from the product and especially control the tightening beteween the housing head and the housing bowl. Continue checking that the tightening is good and there is no water leakage for 48 hours following the installation and start-up. In case of leakage, open the housing, remove the o-ring from te bowl, place a new o-ring and apply lubricant, then re-tighten the bowl to head and repeat the leakage check as above. Use only original Altas Filtri o-rings, otherwise the warranty is void. Ask your Vendor for original o-rings, Lubrikit+ and other spare parts.

Remark: after the maintenance, slowly turn on a water supply (tap) downstream the installed unit and let the water flow for at least 5 minutes before the use.

WARNING: for persistent encrustations onto the filter net or if the pressure difference between the two manometers remains above 1 BAR after cleaning the filter, replace the filter cartridge with a new one.

WARNING: filter cartridges and the transparent bowl have an average working life, for that reason we recommend replacing RLH plastic net cartridges at least every 24 months and RAH stainless steel net cartridge at least every 48 months. The filter bowl must be replaced with a new one at least every 5 years.

DIRECTIONS FOR DISPOSAL: In compliance with the Reach regulation, the reference SCIP family of this product shall be indicated on the packaging label. Please find the relevant SCIP code on the website www.atlasfiltri.com. Dispose of the product at the end of its service life in compliance with local and national regulations, using the appropriate EWC code. A table listing all materials used is available for download at www.atlasfiltri.com/downloads.

TROUBLESHOOTING

HYDRA MINI filters are constructed following strict quality controls and are subject to stringent efficiency and resistance tests. See here following a series of problems that may occur due to incorrect installation or maintenance or improper use, possible negligence or due to filter or filter parts consumption.

PROBLEM	CAUSE	REMEDY
Water does not run from faucets	- cartridge clogged; - Bowl broken; - cut-off valves and/or By-pass closed.	- clean the cartridge following the extraordinary maintenance procedure; - replace the bowl and o-ring; - open the closed cut-off valve or by-pass.
Unfiltered water runs from faucets	- cartridge broken; - spring broken; - cartridge gasket ruined; - by-pass valve open.	- replace the cartridge; - replace the spring; - replace the cartridge gasket; - close the by-pass valve.
The cartridge does not clean during self-cleaning operation	- insufficient pressure in the bowl; - cartridge not correctly positioned in the bowl.	- check the drain pipe: if pinched or bent, remove the problem; - rotate the cartridge clockwise or Counter-clockwise so that it moves vertically without strain in the bowl.
Water leaks between the filter head and bowl.	- Bowl o-ring ruined	- replace the o-ring.
Water leaks from connections between pipes and from the sides of the filter	- sealing tape insufficient	- add a few turns of sealing tape
Water leaks between the bowl and drain valve	- drain valve gasket damaged	- replace the gasket.

DECLARATION OF COMPLIANCE

Manufacturer's address: ATLAS FILTRI srl - Via Pierobon 32, 35010 Limena (PD) - ITALY

HYDRA filters are constructed in accordance with the following European directives:

UNI EN 1717 - Protection against pollution of potable water in water installations and general requirements of devices to prevent pollution by backflow.

Warranties

- Keep the sticker placed onto the package to identify the product.
- In EU countries, the applicable warranty terms are those indicated in Directive 85/374/EEC as amended and in Directive 1999/44/EC as amended. For extra UE Countries, the product is granted by a limited warranty for 12 months from the date of purchase proven by a regular receipt. The liability of Atlas Filtri S.r.l. is limited solely to the replacement of proven defective product, excluding shipping, installation labour or other repair costs. No warranty is given on filtration or any other performance as it may vary with local water conditions. For any controversy whatsoever, Atlas Filtri S.r.l. elects the Court of Padova as the competent Bar, with the application of the Italian Regulations and Laws.

FR

NOTICE DE MONTAGE, D'UTILISATION ET D'ENTRETIEN

Cher Client, Nous vous remercions d'avoir acheté ce filtre fabriqué en Italie par ATLAS FILTRI® et vous remercions de votre choix. Lisez attentivement et conservez ce document qui vous aidera à mieux utiliser nos articles et à les apprécier pleinement. Continuez à nous faire confiance mais méfiez-vous des imitations.

CARACTÉRISTIQUES TECHNIQUES

Les filtres autonettoyants HYDRA MINI ont été conçus et fabriqués avec des solutions techniques innovatrices en ce qui concerne l'efficacité du système de nettoyage de la cartouche filtrante (lavage à contre-courant), qui permet de mieux éliminer les substances s'étant déposées à la surface de cette dernière. Le filtre possède un niveau de filtration nominale de 90 microns à la fois dans la version RAH avec cartouche à filet en acier inoxydable et de 50 et 25 microns dans la version RLH avec cartouche à filet en plastique. Quand l'élément filtrant est engorgé, il suffit tout simplement d'ouvrir la soupape située au fond du corps pour le nettoyer (voir figure 1). Une dépression, qui pousse la cartouche vers le bas et inverse automatiquement le flux de l'eau de l'intérieur vers l'extérieur (contre-courant) de la cartouche, se crée à l'intérieur du filtre suite à cette opération (voir figure 2). Ce flux d'eau en contre-courant emporte les particules et les substances qui se sont déposées sur la cartouche et les achemine vers l'égout. Fermer la soupape au bout de quelques secondes pour avoir de nouveau la distribution initiale des pressions. Le ressort interne reporte alors la cartouche dans la position de service (voir figure 3). Le filtre HYDRA est équipé d'un entonnoir de vidange, un dispositif en mesure de prévenir la pollution de l'eau potable due au reflux dans les installations hydriques, conformément à la norme européenne UNI EN 1717 de novembre 2002. Ce dispositif empêche le reflux de tous les éléments en aval de l'électrovanne de vidange en évacuant l'air dans l'atmosphère (symbole de l'unité de protection: DC).

AVERTISSEMENT : les modes de fonctionnement décrits ci-dessus et le rétro-lavage à contre-courant s'effectuent dans d'excellentes conditions avec une pression d'alimentation minimum de 1,2 BAR.

S'assurer que la pression à l'entrée n'est pas inférieure à cette valeur en prévoyant , au cas de Hydra MINI PM, un manomètre en amont de l'installation hydraulique ou, au cas de Hydra MINI M controler le valeur du manomètre d'entrée.

ATTENTION: N'UTILISER LE FILTRE QUE CONFORMÉMENT AUX CONDITIONS DE SERVICE INDIQUÉES SUR L'ÉTIQUETTE COLLÉE SUR LE CORPS DE CE DERNIER. Si l'etiquette est absente, endommagee ou non lisible, les conditions d'exercice applicables sont: **PRESSION MAXIMUM D'EXERCICE 8 bar - TEMPERATURE MAXIMUM D'EXERCICE 45°C.**

Mode d'emploi

- Ne l'utilisez que pour filtrer l'eau ayant un pH compris entre 6,5 et 9,5. - En cas de filtration de l'eau potable, ne l'utilisez pas avec une eau insalubre ou avec une eau d'une qualité inconnue sans l'avoir désinfectée correctement avant ou après le filtre. - Protégez-le de la lumière. - Protégez-le des refoulements avec un clapet de non-retour. - Restez protégé avec un réducteur de pression, si la pression dépasse la pression de service indiquée sur l'étiquette du produit. - Protégez-le des coups de bélier avec un dispositif anti-coup de bélier (vase d'expansion). En cas de montage sur des installations alimentées par une pompe et en particulier sur celles équipées d'un presso-fluxostat, un vase d'expansion supplémentaire doit être inséré en amont du filtre pour le protéger contre les pics de pression éventuels/continus. Reportez-vous au schéma d'installation pour les dispositifs applicables (Fig. C). - Ne l'installez pas à proximité des appareils électriques.

Consignes d'installation

MISE EN GARDE

- Avant l'installation, lubrifiez soigneusement le joint torique du corps, situé sur le haut de la cuve. Demandez à votre fournisseur le lubrifiant d'origine, Lubrikit+.
- Avant d'effectuer l'installation, vérifiez que le système hydraulique ait été mis en place conformément aux règles de l'art.
- Installez les produits dans des pièces abritées et protégées contre le gel et la chaleur excessive. Reportez-vous aux figures:
  A Agent d'étanchéité applicable et raccords applicables (en fonction du modèle).
  B Présentation des directions IN-OUT et emplacement de la soupape d'évacuation (VV) dans différents modèles.
  C Schéma d'installation : 1. Réseau d'aqueducs municipaux I 2. Clapet de non-retour I 3. Détendeur I 4. By-pass I 5. Dispositif anti-coup de bélier (vase d'expansion) - contrôlez le tableau pour connaître le volume (V) du dispositif approprié en fonction du diamètre de la tuyauterie (Ø) I 6. Unité de filtration de n'importe quel modèle I 7. Autres installations
- **Installation des manomètres (sur les modèles M) et du kit de vidange:**
  *** Manomètres:** appliquez du chatterton d'étanchéité sur le filetage des manomètres et vissez- les bien, mais sans trop visser, dans les orifices filetés 1/8" en haut de la tête; au moment du démarrage du produit, en cas de fuite d'eau, ajoutez plus de chatterton d'étanchéité ou serrez davantage.
  *** kit de vidange :** vissez la soupape à bille sur l'orifice fileté pour la vidange sur le fond du boîtier, en vérifiant que le joint d'étanchéité de la soupape soit bien en place, puis vissez l'entonnoir d'écoulement ou le support à tuyau en plastique sur la soupape à bille, en contrôlant que le joint d'étanchéité soit à sa place.

RACCORDEMENT DE LA SOUPAPE DE DÉCHARGE AU RÉSEAU HYDRIQUE

Relier un tuyau en caoutchouc toilé à l'entonnoir de vidange ou à l'embout situé à la base du filtre, bien le fixer avec un collier et

l'amener vers l'égout (voir figures 4 et 5). Le point de vidange doit se trouver à une hauteur inférieure à celle de l'entonnoir ou de l'embout. Le tuyau en caoutchouc toilé ne doit pas être plus long que 2 mètres. **ATTENTION:** éviter de plier et d'étrangler le tuyau en caoutchouc toilé car il pourrait y avoir une contre-pression dans l'égout, ce qui provoquerait un mauvais fonctionnement.

MISE EN SERVICE

Procéder comme suit lorsque les opérations de montage et de raccordement à la vidange du filtre sont terminées:
- Coupez l'alimentation principale en eau. - Évitez tout type de tensions en utilisant les équerres originales comme support. Demandez à votre vendeur les modèles originaux s'ils ne sont pas fournis avec. - L'installation d'un by-pass est recommandée. - Raccorder les connexions d'entrée et de sortie du filtre (NB : l'entrée est indiquée par une flèche sur la tête – voir Fig. B) - Raccordez-le aux conduites au moyen de raccords parallèles (BSPP - ISO 228), si possible avec des tuyaux flexibles. - Ne le raccordez-le aux raccords coniques (ANSI/ASME B1.20.1) que si le produit présente l'inscription NPT sur la tête, si possible avec des tuyaux flexibles. - N'utilisez que du chatterton d'étanchéité comme agent d'étanchéité pour les raccordements. - Ouvrez l'eau. - Dévissez la soupape d'évacuation et attendez que l'air soit purgé, puis vissez et serrez la soupape d'évacuation.
ATTENTION: Assurez-vous qu'il n'y a pas de fuites d'eau provenant du produit, et vérifiez tout particulièrement le serrage entre la tête du corps et la cuve du corps. Continuez de vérifier que le serrage est correct et qu'il n'y a pas de fuite d'eau pendant les 48 heures suivant l'installation et la mise en service. En cas de fuite, ouvrez le corps, retirez le joint torique de la cuve, placez un nouveau joint torique et appliquez le lubrifiant d'origine Lubrikit+, puis resserrez la cuve sur la tête et répétez le contrôle de fuite comme ci-dessus. Utilisez uniquement des joints toriques d'origine Atlas Filtri, sinon la garantie s'annule. Demandez auprès de votre fournisseur des joints toriques d'origine, un Lubrikit+ et d'autres pièces de rechange.
Remarque: après l'installation, tournez lentement le robinet d'alimentation en eau en aval de l'unité installée puis laissez l'eau couler pendant au moins 5 minutes avant l'utilisation.
AVERTISSEMENTS. - N'utiliser les filtres autonettoyants HYDRA MINI que pour filtrer l'eau du réseau ou d'un puits, ayant un pH compris entre 6,5 et 9,5, afin d'éliminer le sable, les paillettes et les autres impuretés grossières. Ne pas utiliser le filtre pour filtrer la boue. Ne pas filtrer d'autres liquides. - Respectez les conditions de fonctionnement indiquées sur l'autocollant apposé sur le produit. - Si l'autocollant est altéré, abîmé, illisible ou absent, n'effectuez pas l'installation et contactez votre concessionnaire Atlas Filtri.
ATTENTION: Les filtres autonettoyants HYDRA MINI ne sont pas des systèmes de potabilisation. N'utilisez pas l'eau filtrée comme eau potable, sauf si la qualité de l'eau est connue et sûre. Atlas Filtri décline toute responsabilité en cas d'une utilisation impropre.

ENTRETIEN COURANT

L'entretien courant consiste à laver la cartouche filtrante en contre-courant, en ouvrant la soupape de décharge pendant 15/20 secondes. Le lavage en contre-courant doit avoir lieu selon le mode indiqué dans la section CARACTÉRISTIQUES TECHNIQUES. **Le débit minimum requis pour le rétro-lavage effectif est de 500 l/h.**
Si la cartouche n'est pas parfaitement propre, répéter l'opération de lavage une ou plusieurs fois jusqu'à ce que la cartouche soit propre. S'il est impossible d'obtenir une propreté acceptable pour le bon fonctionnement du filtre, procéder à l'entretien supplémentaire indiqué plus loin.

Suggestions pour un entretien courant optimal:

Remarquer 1 : installer les manomètres sur la tête du filtre et procéder ensuite à l'entretien de routine avant que la différence de pression entre les deux manomètres ne dépasse 1 BAR.
Remarque 2 : pour l'entretien de routine de l'eau de réseau, il est recommandé, au moins une fois par semaine (ou plus fréquemment, si vous utilisez la cartouche de 25 microns), de répéter cette opération 2 ou 3 fois de suite, si nécessaire, après avoir laissé décanter les suspensions pendant quelques secondes.
Remarque 3 : pour les eaux de puits, il est recommandé d'utiliser la cartouche avec une maille en acier de 90 microns (RAH) ou un filet en plastique de 50 microns (RLH) et de procéder à un entretien de routine plusieurs fois par semaine, en répétant l'opération 2 ou 3 fois consécutivement, si nécessaire, après avoir laissé décanter les suspensions pendant plusieurs secondes.
AVERTISSEMENT. Durant les opérations de lavage, l'eau (non filtrée) est néanmoins fournie à l'appareil.
Il est conseillé d'interrompre la fourniture d'eau aux appareils en fermant les robinets ou le robinet de by-pass (éventuellement monté) en aval du filtre, pour atteindre la pression maximale en contre- courant et obtenir un nettoyage optimal de la cartouche.
AVERTISSEMENT : le fait de ne pas effectuer le rétro-lavage dans les délais prévus peut endommager la cartouche filtrante (risque de déformation du média filtrant).

ENTRETIEN SUPPLÉMENTAIRE

Le nettoyage de la cartouche effectué grâce aux opérations d'entretien courant peut devenir problématique à la longue à cause d'incrustations éventuelles sur le réseau de cette dernière. Il faut dans ce cas nettoyer la cartouche à fond en procédant comme suit:

- interrompre le flux d'eau en amont du filtre;
- évacuer la pression du filtre en ouvrant un robinet de l'installation hydraulique en aval du filtre;
- ouvrir le filtre en dévissant le corps de la tête à l'aide de la clé prévue à cet effet (fournie de série);
- enlever la cartouche (en mettant des gants de protection pour éviter les écorchures éventuelles dues au réseau usé);
- laver la cartouche sous un jet d'eau froide en s'aidant éventuellement d'une petite brosse souple pour éliminer une bonne partie des impuretés; - introduire la cartouche propre dans le corps; - visser le corps à la tête;
- remettre le filtre en service en suivant la procédure indiquée à la section "MISE EN SERVICE" ATTENTION: au moment du redémarrage, après chaque opération d'entretien, lorsque le bol du filtre est dévissé de la tête, remplacez le joint torique par un nouveau et lubrifiez soigneusement avec le lubrifiant d'origine Lubrikit+ avant de serrer le bol sur la tête. Assurez-vous qu'il n'y ait pas de fuites d'eau provenant du produit et vérifiez tout particulièrement le serrage entre la tête du boîtier et le bol du boîtier. Continuez de vérifier que le serrage est correct et qu'il n'y a pas de fuite d'eau pendant les 48 heures suivant l'installation et la mise en service. En cas de fuite, ouvrez le boîtier, retirez le joint torique du bol, placez un nouveau joint torique et appliquez le lubrifiant, puis resserrez le bol sur la tête et répétez le contrôle de fuite comme ci-dessus. Utilisez uniquement des joints toriques d'origine Atlas Filtri, sinon la garantie s'annule. Demandez auprès de votre fournisseur des joints toriques d'origine, un Lubrikit+ et d'autres pièces de rechange.

Remarque: après l'entretien, tournez lentement le robinet d'alimentation en eau en aval de l'unité installée, puis laissez l'eau couler pendant au moins 5 minutes avant l'utilisation.

ATTENTION: si les incrustations persistent ou si la pression différentielle des manomètres reste supérieure à 1 BAR après la remise en service du filtre, remplacer la cartouche par une neuve. AVERTISSEMENT: les cartouches et le corps transparent du filtre ont une durée de vie moyenne: il est conseillé de remplacer la cartouche avec réseau en plastique de type RLH au moins tous les 24 mois et la cartouche avec réseau en acier de type RAH au moins tous les 48 mois. Le corps du filtre doit être remplacé par un neuf au moins tous les 5 ans.

INDICATION DES MODALITÉS D'ÉLIMINATION: Conformément à la réglementation Reach, la famille Scip de référence de ce produit est indiquée sur l'étiquette de l'emballage. Le code Scip correspondant peut être consulté sur le site www.atlasfiltri.com. Après la période d'utilisation, procéder à son élimination conformément aux normes légales locales et nationales en vigueur, en utilisant le code CER approprié. Un tableau contenant la liste des matériaux utilisés peut être téléchargé à l'adresse www.atlasfiltri.com/downloads .

SOLUTION DES ANOMALIES

Les filtres HYDRA sont fabriqués avec les contrôles de qualité les plus rigides et soumis à des tests d'efficacité et de résistance sévères. Nous reportons ci-dessous une série d'inconvénients pouvant se présenter à cause de défauts au niveau du montage ou de l'entretien, d'un usage autre que celui indiqué, d'une négligence durant l'utilisation ou de l'usure du filtre et de ses pièces.

ANOMALIE	CAUSES	SOLUTIONS
L'eau ne sort pas des robinets	- cartouche engorgée - rupture du corps - soupapes d'arrêt et/ou de by-pass fermées	- nettoyer la cartouche en suivant la procédure de l'entretien supplémentaire - remplacer le corps et la bague torique - ouvrir la soupape d'arrêt ou de by-pass fermée correspondante
L'eau qui sort des robinets n'est pas filtrée	- rupture de la cartouche - rupture du ressort - joint de la cartouche abîmé - soupape de by-pass ouverte	- remplacer la cartouche - remplacer le ressort - remplacer le joint de la cartouche - fermer la soupape de by-pass
La cartouche ne se nettoie pas	- pression insuffisante à l'intérieur du corps - cartouche pas bien mise dans le corps.	- contrôler le tuyau de vidange: éliminer les étranglements ou les coudes trop prononcés - tourner la cartouche dans le sens des aiguilles d'une montre ou dans le sens inverse pour qu'elle puisse se déplacer verticalement sans effort dans le corps
Il y a une fuite d'eau entre la tête et le corps du filtre	- Bague torique d'étanchéité du corps abîmée	- remplacer la bague torique.
De l'eau s'écoule des raccords entre les tuyaux et les filetages latéraux du filtre	- chatterton d'étanchéité insuffisant	- ajouter quelques tours de chatterton d'étanchéité
Il y a une fuite d'eau entre le corps et la soupape de décharge	- joint de la soupape de décharge abîmé	- remplacer le joint.

DÉCLARATION DE CONFORMITÉ: Adresse du fabricant: ATLAS FILTRI s.r.l. - Via Pierobon 32 - 35010 Limena (PD) - ITALIE Les filtres HYDRA BIG sont fabriqués conformément aux directives européennes suivantes: UNI EN 1717 - Protection contre la pollution de l'eau potable dans les installations hydriques et conditions générales pour prévenir la pollution due au reflux.

Garantie

- Conserver l'étiquette de la boîte pour identifier le produit.
- Pour les pays de l'UE les termes de garantie applicables sont ceux indiqués dans la Directive 85/374/CEE et m.i.s et dans la Directive 1999/44/CE et m.i.s. Pour les pays qui ne font pas partie de l'Union européenne, le produit est garanti 12 mois à compter de la date d'achat reportée sur le ticket de caisse. Les demandes d'indemnisation doivent être faites par écrit au point de vente ou à Atlas Filtri srl, Via Pierobon 32, I-35010 Limena, Italia. Le client qui a subi un dommage doit: indiquer le produit, le lieu et la date d'achat; permettre d'examiner le produit en question; prouver le rapport entre le défaut et le dommage. En cas de litige, le fabricant reconnaît le Tribunal de Padoue (Italie) comme étant le seul compétent, avec application de la loi italienne.

DE

HANDBUCH FÜR INSTALLATION, GEBRAUCH UND WARTUNG

Sehr geehrter Kunde! Wir beglückwünschen Sie, dass Sie dieses in Italien hergestellte Produkt von ATLAS FILTRI® erworben haben. Lesen Sie dieses Dokument sorgfältig und bewahren Sie es ebenso sorgfältig auf, denn es hilft Ihnen dabei, unsere Produkte am besten kennen zu lernen und zu verwenden. Bleiben Sie uns treu, aber achten Sie sorgfältig darauf, keine Produktimitate zu kaufen.

TECHNISCHE EIGENSCHAFTEN

Die selbst reinigenden Filter der Serie HYDRA MINI wurden unter Zuhilfenahme innovativer technischer Lösungen konzipiert und ausgeführt, besonders hinsichtlich der Effizienz des Reinigungssystems der Filterpatrone, welche mittels Gegenstrom-Reinigung erfolgt, die eine bessere Entfernung der auf der Oberfläche der Patrone abgelagerten Substanzen gewährleistet. Der Filter hat in der RAH-Version mit Edelstahlnetzpatrone eine Nennfiltrationsleistung von 90 Mikron und in der RLH-Version mit Kunststoffnetzpatrone eine Nennfiltrationsleistung von 50 und 25 Mikron. Wenn das Filterelement verstopft ist, erfolgt der Reinigungsvorgang durch ein einfaches Öffnen des Ventils, das am Boden des Bechers angebracht ist (siehe Abbildung 1). Durch diesen Vorgang wird im Inneren des Filters ein Unterdruck erzeugt, welcher die Patrone nach unten drückt und den Wasserfluss automatisch vom Patroneninneren ins Patronenäußere (Gegenstrom) umkehrt (siehe Abbildung 2). Durch diesen Gegenstrom-Fluss des Wassers werden Partikel und Substanzen, die sich auf der Patrone abgelagert haben, mitgeführt und zum Auslauf geleitet. Beim Schließen des Ventils nach wenigen Sekunden, wird die ursprüngliche Druckverteilung wieder hergestellt und die dafür vorgesehene interne Feder bringt die Patrone wieder in Betriebsposition (siehe Abbildung 3). Der Filter HYDRA MINI ist mit einem Ablauftrichter ausgestattet, der das Trinkwasser in einer HYDRA MINIulischen Anlage vor Verunreinigungen schützt, indem er gemäß der EU-Norm DIN EN 1717 vom November 2002 die Verschmutzung infolge eines Rückflusses unterbindet. Diese Vorrichtung unterbindet den Rückfluss, indem sämtliche, dem Ablassventil nachgeschalteten Elemente in die Atmosphäre abgegeben werden (Schutzsymbol der Einheit: DC). **WARNUNG:** Die oben beschriebenen Betriebsarten und die Rückspülung in Gegenrichtung finden unter idealen Bedingungen bei einem Versorgungsdruck von mindestens 1,2 BAR statt. Vergewissern Sie sich, dass der Eingangsdruck nicht geringer als dieser Wert ist, indem Sie ein Manometer (Druckmessgerät) über der HYDRA MINI ulischen Anlage für HYDRA MINI PM installieren. Oder kontrollieren Sie die Wert des Eingang- Manometer für HYDRA MINI M. **ACHTUNG:** VERWENDEN SIE DEN FILTER AUSSCHLIESSLICH UNTER BEACHTUNG DER BETRIEBSBEDINGUNGEN, WIE SIE AUF DER AM FILTERBECHER ANGEBRACHTEN PLAKETTE ANGEGEBEN SIND. Falls die Plakette fehlt, beschädigt oder unlesbar ist, sind die anwendbaren Betriebsbedingungen: - **MAX. BETRIEBSDRUCK 8 bar - MAX. BETRIEBSTEMPERATUR 45°C.**

Allgemeine Anleitung zur Benutzung

- Nur zur Filterung von Wasser mit einem pH-Wert zwischen 6,5 und 9,5 verwenden. Kennzeichnung PP (reines Polypropylen). - Verwenden Sie bei der Filterung von Trinkwasser kein unsicheres Wasser von unbekannter Qualität ohne angemessene Desinfizierung vor oder nach dem Filter. - Gegen Licht schützen - Mit einem Rückschlagventil gegen Rückfluss schützen. - Wenn der Druck den auf dem Produktaufkleber angegebenen Betriebsdruck überschreitet, ist er mit einem Druckminderer zu schützen. - Mit einem Expansionsgefäß gegen Widderschlag schützen. Bei der Installation an Anlagen, die von einer Pumpe angetrieben werden, und insbesondere an solchen, die mit einem Druckschalter ausgestattet sind, muss vor dem Filter ein weiterer Druckausgleichsbehälter eingebaut werden, um vor möglichen/kontinuierlichen Druckspitzen Schutz zu bieten. Siehe Installationslayout für die anwendbaren Geräte (Abb. C). - Nicht installieren in der Nähe von elektrischen Geräten.

Installationsanleitung

WARNUNG: - Vor der Installation schmieren Sie vorsichtig den O-Ring des Gehäuses, der sich am oberen Teil der Schale befindet. Fragen Sie Ihren Händler nach dem originalen Schmiermittel Lubrikit+. - Stellen Sie vor der Installation sicher, dass die Wasserleitung den anwendbaren Bestimmungen entspricht. - Installieren Sie die Produkte in Räumen, die gegen Frost und übermäßige Hitze geschützt sind. Nehmen Sie auf die Anweisungen Bezug:

A Anwendbare Dichtungen und Anschlüsse (in Abhängigkeit vom Modell).
B Angabe Richtungen IN-OUT und Position des Entlüftungsventils (VV) bei verschiedenen Modellen.
C Installationslayout:

1. Kommunale Wasserzufuhr I 2. Rückschlagventil I 3. Druckminderer I 4. Bypass I 5. Expansionsgefäß gegen Widderschlag - entnehmen Sie der Tabelle das Volumen der Vorrichtung (V) in Abhängigkeit vom Leitungsdurchmesser (Ø) I 6. Filterung aller Modelle I 7. Sonstige Vorrichtungen

- Installation von Manometern (für M-Modelle) und Ablass-Kits:

*Manometer: Bringen Sie ein wenig Dichtungsband am Gewinde des Manometers an und schrauben Sie sie fest, jedoch nicht zu fest auf die Gewindeanschlüsse 1/8" oben am Kopf auf; bringen Sie beim Produkt-Start ein wenig mehr Dichtungsband an und/oder schrauben Sie das Manometer fest auf, falls Wasser austritt.

***Ablass-Kits:** Das Kugelventil auf den Gewindeanschluss unten am Gehäuse schrauben. Dabei darauf achten, dass die Dichtung des Ventils eingesetzt ist. Dann den Ablasstrichter oder die Schlauchhalterung aus Kunststoff auf das Kugelventil schrauben und darauf achten, dass Dichtung eingesetzt ist.

ANSCHLUSS DES ABLAUFS AN DAS WASSERNETZ

Verbinden Sie am Ablauftrichter oder an der Schlauchverschraubung auf dem Boden des Filters einen mit einer Schlauchbride ordnungsgemäß befestigten Leinengummischlauch und führen Sie ihn zum Abfluss (siehe Abbildung 4 und 5). Der Abflusspunkt muss sich an einer niedrigeren Stelle befinden als der Ablauftrichter oder die Schlauchverschraubung. Die Länge des Leinengummischlauchs darf zwei Meter nicht überschreiten.

ACHTUNG: Vermeiden Sie Falten oder Quetschungen des Leinengummischlauches: Diese könnten einen Gegendruck am Ablauf und in weiterer Folge eine Beeinträchtigung der Funktionstüchtigkeit verursachen.

INBETRIEBNAHME

Führen Sie nach Beendigung der Installation und erfolgtem Anschluss des Filterablasses folgende Schritte durch:
- Schließen Sie die Wasserzufuhr. - Vermeiden Sie alle Spannungen durch Verwendung von Originalwandhalterungen. Fordern Sie bei Ihrem Händler Originalhalterungen an, falls nicht in der Lieferung eingeschlossen. - Wir empfehlen die Installation eines Bypasses. - Schließen Sie die Ein- und Auslassanschlüsse des Filters an (Hinweis: Der Einlass ist durch einen Pfeil auf dem Kopf gekennzeichnet - siehe Abb. B) - Schließen Sie die Leitungen unter Verwendung paralleler Anschlüsse an (BSPP - ISO 228), nach Möglichkeit mit Schläuchen. - Nur an kegelförmige (ANSI/ASME B1.20.1) anschließen, falls das Produkt am Kopf mit NPT gekennzeichnet ist, nach Möglichkeit mit Schläuchen. - Verwenden Sie ausschließlich Dichtungsband zum Abdichten der Anschlüsse. - Öffnen Sie die Wasserzufuhr. - Öffnen Sie das Entlüftungsventil, lassen Sie die Luft austreten und schließen Sie das Entlüftungsventil dann wieder.

WARNUNG. Stellen Sie sicher, dass kein Wasser aus dem Produkt austritt und kontrollieren Sie insbesondere die Verschraubung zwischen Gehäusekopf und Gehäuseschale. Überprüfen Sie weiterhin, ob die Verschraubung gut ist und dass 48 Stunden nach der Installation und Inbetriebnahme kein Wasser austritt. Im Falle eines Lecks öffnen Sie das Gehäuse, nehmen Sie den O-Ring aus der Schale, bringen Sie einen neuen O-Ring an und tragen Sie das originale Schmiermittel Lubrikit+ auf, dann ziehen Sie die Schale wieder am Kopf an und wiederholen die Dichtheitsprüfung wie oben. Verwenden Sie nur originale O-Ringe von Atlas filtri, andernfalls haben Sie keinen Garantieanspruch. Fragen Sie Ihren Händler nach originalen O-Ringen, Lubrikit+ und anderen Ersatzteilen.

> Anmerkung: Öffnen Sie nach der Installation langsam die Wasserzufuhr, die dem installierte Gerät nachgeschaltet ist, und lassen Sie das Wasser für zumindest 5 Minuten laufen.

HINWEISE: - Benützen Sie die selbst reinigenden Filter der Serie HYDRA MINI ausschließlich dazu, Wasser aus dem Leitungswassernetz oder Quellwasser zu filtern, bzw. jedenfalls Wasser mit einem pH-Wert zwischen 6,5 und 9,5 sowie für die Filtrierung von Sand, Splittern und anderen starken Verunreinigungen. Verwenden Sie den Filter nicht für die Filtrierung von Schlamm. Filtrieren Sie keine anderen Flüssigkeiten. - Halten Sie die Arbeitsbedingungen ein, die auf dem am Produkt angebrachten Aufkleber angegeben werden. - Nicht installieren und an den Händler von Atlas Filtri wenden, falls der Aufkleber manipuliert, beschädigt, nicht lesbar ist oder fehlt.

WARNHINWEIS: Die selbstreinigenden Filter HYDRA MINI sind keine System zur Herstellung von Trinkwasser. Das gefilterte Wasser nicht als Trinkwasser verwenden, sofern seine Qualität nicht bekannt und die Sicherheit gewährleistet ist. Atlas Filtri übernimmt bei einer unsachgemäßen Verwendung keine Haftung.

GEWÖHNLICHE WARTUNG

Die gewöhnliche Wartung besteht in der Durchführung der Gegenstrom-Reinigung der Filterpatrone, indem man das Ablassventil für etwa 15/20 Sekunden öffnet. Die Gegenstrom-Reinigung erfolgt mit den im Abschnitt TECHNISCHE EIGENSCHAFTEN angegebenen Modalitäten. **Die Mindestdurchflussmenge für eine effektive Rückspülung beträgt 500 l/h.**

Falls die Patrone nach erfolgter Reinigung nicht vollständig sauber ist, wiederholen Sie den Vorgang auf die gleiche Art und Weise einmal bzw. mehrere Male bis Sie das gewünschte Reinigungsergebnis erreichen. Falls es nicht möglich sein sollte,

einen für den ordnungsgemäßen Betrieb des Filters akzeptablen Reinigungsgrad zu erzielen, bringen Sie das Verfahren für die außergewöhnliche Wartung, die weiter unten angegeben ist, zur Anwendung.

Hinweise für eine optimale gewöhnliche Wartung:

Hinweis 1: Installieren Sie die Manometer am Filterkopf und führen Sie die Routine-Wartung durch, bevor der Druckunterschied zwischen den beiden Manometern 1 BAR überschreitet.
Hinweis 2: Für die Routine-Wartung der Hauptwasserleitung wird empfohlen, mindestens einmal pro Woche (oder häufiger, wenn eine Patrone mit 25 Mikron verwendet wird) den Vorgang zwei- oder dreimal hintereinander zu wiederholen, ggf. nachdem sich die Suspensionen für einige Sekunden absetzen konnten.
Hinweis 3: Für Brunnenwasser wird die Verwendung der Patrone mit 90 Mikron Stahlnetz (RAH) oder 50 Mikron Kunststoffnetz (RLH) empfohlen. Es wird empfohlen, die Patrone mehrmals pro Woche zu warten und den Vorgang gegebenenfalls zwei- oder dreimal hintereinander zu wiederholen, nachdem sich die Suspensionen für einige Sekunden absetzen konnten.
HINWEI: Während des Reinigungsvorgangs wird das Wasser (nicht filtriert) als Gebrauchswasser abgegeben. Wir empfehlen die Gebrauchswasserabgabe zu unterbrechen, indem man die Wasserhähne und Ventile bzw. den Hahn des etwaig installierten Druckausgleichers schließt, um einen maximalen Gegenstrom-Druck zu erreichen und eine noch bessere Reinigung der Patrone zu erzielen. **WARNUNG:** Wird die Rückspülung nicht in den vorgesehenen Zeiten durchgeführt, kann die Filterpatrone beschädigt werden (Gefahr der Verformung des Filtermittels).

AUSSERGEWÖHNLICHE WARTUNG

Mit der Zeit kann die Reinigung der Patrone mithilfe des Vorgangs der gewöhnlichen Wartung aufgrund von etwaig auftretenden Verkrustungen auf dem Patronennetz problematisch werden.
In diesem Fall ist es erforderlich, auf folgende Art und Weise eine außergewöhnliche Wartung der Patrone vorzunehmen:
- Unterbrechen Sie den Wasserfluss über dem Filter; - Entladen Sie den Druck des Filters beim Öffnen des Hahnes der HYDRA MINIulischen Anlage unter dem Filter - Öffnen Sie den Filter, indem Sie den Becher vom Kopf abschrauben, wobei Sie sich des dafür vorgesehenen Öffnungsschlüssel (serienmäßig geliefert) bedienen; - Entnehmen Sie die Patrone (benützen Sie zu diesem Zwecke Schutzhandschuhe, um etwaige Schürfverletzungen durch die abgenutzte Masche zu vermeiden); - Reinigen Sie die Patronen unter einem Strahl kalten Wassers. Nehmen Sie dabei gegebenenfalls eine kleine, weiche Bürste zur Hilfe um die gröbsten Verunreinigungen zu beseitigen; - Setzen Sie die saubere Patrone in den Becher ein; - Verschrauben Sie den Becher mit dem Kopfstück; - Nehmen Sie den Filter wieder in Betrieb, indem Sie die im Abschnitt „INBETRIEBNAHME" beschriebenen Schritte ausführen.
WARNHINWEIS: Nach jedem Wartungseingriff, bei dem der Filterbecher vom Kopf abgeschraubt wird, muss vor dem erneuten Einschalten der O-Ring durch einen neuen ausgetauscht und mit dem Original-Schmiermittel Lubrikit+ geschmiert werden, bevor der Becher wieder aufgeschraubt wird. Überprüfen, ob evtl. Wasser aus dem Produkt austritt, insbesondere kontrollieren, ob der Becher und der Kopf fest miteinander verschraubt sind. In den 48 Stunden nach dem Einbau und der Inbetriebnahme überprüfen, ob sie weiterhin gut verschraubt sind und kein Wasser ausgetreten ist. Sollte Wasser austreten, das Gehäuse aufschrauben, den O-Ring aus dem Becher nehmen und einen neuen O-Ring einsetzen, schmieren und den Becher wieder am Kopf festschrauben. Dann die oben beschriebenen Dichtigkeitskontrollen wiederholen. Nur Original-O-Ringe von Atlas Filtri verwenden, ansonsten besteht kein Garantieschutz. Bitten Sie Ihren Händler um Original-O-Ringe, Lubrikit+ und andere Ersatzteile. **Anmerkung:** Nach der Wartung langsam einen Wasserzulauf öffnen, der dem installierten Gerät nachgeschaltet ist, und das Wasser für zumindest 5 Minuten laufen lassen, bevor es verwendet wird.
ACHTUNG: Falls weiterhin Verkrustungen vorhanden sind oder wenn der Differentialdruck der Manometer nach Wiederinbetriebnahme des Filters weiter einen Wert von 1 BAR überschreitet, ist die Patrone durch eine neue zu ersetzen.
HINWEIS: Die Patronen und das durchsichtige Glas besitzen eine mittlere Lebensdauer: Wir empfehlen, die Plastiknetzpatronen Typ RLH mindestens alle 24 Monate und die Stahlnetzpatronen Typ RAH mindestens alle 48 Monate zu ersetzen. Der Filterbecher muss mindestens alle 5 Jahre durch einen neuen ersetzt werden.
Angaben zur Entsorgung: Gemäß der REACH-Verordnung ist die SCIP-Familie dieses Produkts auf dem Verpackungsetikett angegeben. Die entsprechende SCIP-Nummer kann auf der Webseite www.atlasfiltri.com konsultiert werden
Wenn der Filter nicht mehr benutzt wird, muss er gemäß den geltenden örtlichen und nationalen gesetzlichen Vorschriften und unter Verwendung des entsprechenden CER-Codes entsorgt werden. Eine Tabelle der verwendeten Werkstoffe kann auf der folgenden Webseite heruntergeladen werden: www.atlasfiltri.com/downloads

PROBLEMLÖSUNGSFÜHRER

Die Filter der Serie HYDRA MINI werden unter Einhaltung der strengsten Qualitätskontrollen hergestellt und werden strengen Effizienz- und Widerstandstests unterzogen. Im Folgenden werden eine Reihe von Störungen oder Problemen gezeigt, die aufgrund von Fehlern bei Installation und Wartung, nach einer vom vorgesehenen Verwendungszweck abweichenden Nutzung, wegen Unachtsamkeiten im Betrieb bzw. schlussendlich durch Verschleiß des Filters und seiner Komponenten, auftreten können.

PROBLEM	URSACHE	ABHILFE
Es tritt kein Wasser aus den Hähnen	- Patrone verstopft; - Becher beschädigt; - Absperrventile und/oder Druckausgleicher geschlossen	- Patrone putzen, wobei das Verfahren der gewöhnlichen Wartung eingehalten wird; - Den Becher und den entsprechenden O- Ring austauschen; - geschlossene Absperrventile Bzw. geschlossenen Druckausgleicher öffnen.
Es fließt nicht filtriertes Wasser aus den Hähnen	- Patrone beschädigt; - Feder beschädigt; - Patronendichtung kaputt; - Ventil des Druckausgleichers offen	- Patrone ersetzen; - Feder ersetzen; - Patronendichtung ersetzen; - Ventil des Druckausgleichers schließen.
Die Patrone lässt sich nicht reinigen	- Nicht genügend Druck im Inneren des Bechers vorhanden; - Patrone ist nicht ordnungsgemäß im Becher platziert.	- Ablassschlauch kontrollieren: Falls dieser Quetschungen oder zu enge Kurven aufweist, beseitigen Sie diese Störung; - die Patrone im oder gegen den Uhrzeigersinn drehen, sodass diese sich auf leichte Weise vertikal im Becher bewegen kann.
Wasserundichtigkeit zwischen Kopfteil und Filterbecher	- Dichtungs- O -Ring des Bechers kaputt.	- O-Ring durch ersetzen.
Wasserundichtigkeit bei den Anschlüssen zwischen Leitungen und seitlichen Gewinden des Filters	- Kein ausreichendes Dichtungsband	- Einige Umdrehungen des Dichtungsband.
Wasserundichtigkeit zwischen Becher und Ablassventil	- Dichtung des Ablassventils kaputt	- Dichtung durch ersetzen.

KONFORMITÄTSERKLÄRUNG
Adresse des Herstellers: ATLAS FILTRI s.r.l. - Via Pierobon 32 - 35010 Limena (PD) - ITALIA Die Filter HYDRA MINI werden gemäß den folgenden EU-Richtlinien hergestellt: DIN EN 1717 - Schutz des Trinkwassers vor Verunreinigungen in Trinkwasser-Installationen und allgemeine Anforderungen an Sicherheitseinrichtungen zur Verhütung von Trinkwasserverunreinigungen durch Rückfließen.

Garantie
- Bewahren Sie die Schachteletikette gut auf, um das Produkt zu identifizieren.
- Für EU-Länder gelten die Garantiebedingungen der Richtlinie 85/374/EWG in der jeweils gültigen Fassung und der Richtlinie 1999/44/EG in der jeweils gültigen Fassung. Bei Nicht-EU-Staaten ist die Garantiedeckung auf 12 Monate ab dem durch einen regulären Rechnungsbeleg bestätigten Kaufdatum beschränkt. Ansuchen um Entschädigungsansprüche müssen schriftlich bei unserer Verkaufsstelle bzw. bei Atlas Filtri srl, Via Pierobon 32, I- 35010 Limena, Italien gestellt werden. Der Geschädigte muss folgendermaßen vorgehen: Produktidentifikation, Ort und Datum des Kaufs sind anzugeben; das Produkt muss zur Ansicht vorgelegt werden; es ist der kausale Zusammenhang zwischen Mangel und Schaden zu beweisen. Als zuständiger Gerichtsstand für allfällige und jegliche Rechtsstreitigkeiten wurde vom Hersteller das Gericht von Padua, Italien, gewählt, wo die geltenden italienischen Rechtsvorschriften zur Anwendung gelangen.

ES

MANUAL DE INSTALACIÓN, USO Y MANTENIMIENTO

Estimado Cliente: Le felicitamos por haber elegido este producto de ATLAS FILTRI® fabricado en Italia. Lea y conserve con atención el presente documento que le ayudará a apreciar y a utilizar mejor todos nuestros productos. Continúe eligiéndonos, pero tenga cuidado con las imitaciones.

CARACTERÍSTICAS TÉCNICAS

Los filtros autolimpiantes HYDRA MINI han sido diseñados y realizados valiéndose de soluciones técnicas innovadoras en lo que respecta a la eficacia del sistema de limpieza del cartucho filtrantes, mediante lavado contra-corriente, que asegura una mayor eliminación de sustancias depositadas en la superficie del cartucho. El filtro tiene un nivel de filtración nominal de 90 micras en la versión RAH con cartuchos de red de acero inoxidable y de 50 y 25 micras en la versión RLH con cartucho de red de plástico.

Cuando el elemento filtrante está obstruido, la operación de limpieza se realiza abriendo simplemente la válvula ubicada en el fondo del vaso (véase figura 1). Con esta operación en el interior del filtro se genera una depresión que empuja hacia abajo el cartucho e invierte automáticamente el flujo del agua desde el interior hacia el exterior (contracorriente) del cartucho (véase figura 2). Este flujo de agua en contracorriente lleva consigo partículas y sustancias depositadas en el cartucho y las conduce a la descarga. Cuando se cierra la válvula despues de pocos segundos, se regresa a la distribución inicial de las presiones y el muelle interno específico hace retornar el cartucho a la posición de servicio (véase figura 3). El filtro HYDRA MINI está equipado con embudo de descarga, dispositivo para la protección de la contaminación del agua potable en las instalaciones hidráulicas, apto para prevenir la contaminación por reflujo, en cumplimiento de la norma europea UNI EN 1717 de noviembre de 2002. Dicho dispositivo impide el reflujo, descargan-do en la atmósfera todos los elementos instaladores después de la electroválvula de descarga (símbolo de la unidad de protección: DC). **ADVERTENCIA:** los modos de funcionamiento descritos anteriormente y el retrolavado se producen en condiciones excelentes con una presión de alimentación mínima de 1,2 BAR.
Asegurarse de que la presión en-trada no sea inferior a dicho valor, instalando un manómetro antes del filtro en el caso de HYDRA MINI PM, o controlar el valor del manometro de entrada en el caso de HYDRA MINI M. **ATENCIÓN:** UTILIZAR EL FILTRO EXCLUSIVAMENTE CONFORME A LAS CONDICIONES DE FUNCIONAMIENTO INDICADAS EN LA ETIQUETA COLOCADA EN EL VASO DEL FILTRO. Si la etiqueta no está presente, está dañada o no es legible, las condiciones de ejercicio que se aplican son: **PRESIÓN MÁXIMA DE EJERCICIO 8 bar - TEMPERATURA MÁXIMA DE EJERCICIO 45°C.**

Instrucciones generales para su uso

- Se utiliza solamente para la filtración de agua con pH de 6,5 a 9,5. - En caso de filtración de agua potable, no se debe utilizar con agua no segura o de calidad desconocida sin una desinfección adecuada antes o después del filtro. - Mantenga protegido de la luz. - Mantenga protegido del flujo de retorno con una válvula de retención. - Proteja con un aparato reductor de presión si ésta superara la presión de ejercicio indicada en la etiqueta adhesiva del producto. - Mantener protegido de los golpes de ariete con un dispositivo contra golpes de ariete (vaso de expansión). En caso de instalación en sistemas alimentados con bomba y, en concreto, en aquellos equipados con sensor de caudal de gas, se introduce otro vaso de expansión aguas arriba del filtro para protegerlo de posibles/continuos picos de presión. Consulte el esquema de instalación de los dispositivos aplicables (Fig. C). - No instale cerca de dispositivos eléctricos.

Instrucciones de instalación

ADVERTENCIA

- Antes de instalar, lubrique meticulosamente la junta tórica de la caja de protección ubicada en la parte superior de la taza. Solicite a su proveedor el lubricante original Lubrikit+.
- Antes de la instalación, compruebe si el sistema de plomería ha sido configurado según las reglas del arte.
- Instale los productos en las salas adecuadas, protegidas de la congelación y el calor excesivo. Consulte las figuras:
  A Sellador aplicable y accesorios aplicables (según el modelo).
  B Presentación de direcciones IN-OUT y ubicación de válvula de ventilación (VV) en diferentes modelos.
  C Esquema de instalación: 1. Red de agua municipal I 2. Válvula de retención I 3. Reductor de presión I 4. Desviación I 5. Dispositivo anti golpe de ariete (vaso de expansión) - compruebe en la tabla el volumen (V) adecuado según el diámetro de la tubería (Ø) I 6. Unidad de filtrado de cualquier modelo I 7. Otras utilidades
  - Instalación de manómetros (en modelos M) y kit de descarga:
  ***Manómetros:** aplique cinta de sellado a la rosca de los manómetros y enrosque firmemente, pero sin exceso de apriete, en las aberturas roscadas de 1/8" de la parte superior del cabezal; durante la puesta en marcha del producto, en caso de fuga de agua añadir un poco más de cinta de sellado y/o apriete con más fuerza.
  ***kit de descarga:** atornille la válvula de bola al orificio de salida roscado para la descarga en la parte inferior de la carcasa, asegurándose de que la junta de la válvula esté en su sitio. A continuación, atornille el embu-do de drenaje o el soporte de plástico de la manguera a la válvula de bola, asegurándose de que la junta esté en su sitio.

CONEXIÓN DE LA DESCARGA A LA RED HÍDRICA

Conectar al embudo de descarga o al acople de goma, ubicado en la base del filtro, un tubo de goma entelada debidamente fijado con una abrazadera y enviado a la descarga (véase figura 4 y 5). El punto de descarga debe estar a una altura inferior a la del embudo de descarga o del acople de goma. La longitud del tubo de goma entelada no debe superar los 2 metros.
ATENCIÓN: evitar pliegues y estrangulamientos del tubo de goma entelada: podrían causar contrapresiones en la descarga, perjudicando su funcionamiento.

PUESTA EN FUNCIONAMIENTO

Completadas las operaciones de instalación y de conexión de la descarga del filtro, realizar los siguientes procedimientos:

- Cierre la alimentación de agua. - Evite todo tipo de tensiones mediante el uso de soportes de pared originales como soporte. Consulte a su proveedor para los originales si no se incluyen. - Se recomienda la instalación de un desvío. - Conecte las conexiones de entrada y salida del filtro (NB: la entrada se indica con una flecha en el cabezal - véase la Fig. B) - Conecte a las tuberías utilizando adaptadores paralelos (BSPP - ISO 228), posiblemente con mangueras. - Conecte a adaptadores

cónicos (ANSI/ASME B1.20.1) sólo si el producto está marcado con NPT en la cabeza, posiblemente con mangueras flexibles. - Utilice solo cinta de sellado como sellador para las conexiones. - Abra la alimentación de agua. - Desenrosque la válvula de ventilación y espere la purga del aire, luego enrosque y apriete la válvula de ventilación.

ADVERTENCIA. Asegúrese de que no haya pérdidas de agua en el producto y en especial, controle el apriete entre la cabeza de la caja de protección y la taza de la misma. Controle igualmente que los valores de apriete sean correctos y que no haya pérdidas de agua durante 48 horas tras la instalación y la puesta en marcha. En caso de que las hubiera, abra la caja de protección, quite la junta tórica de la taza, coloque una nueva junta y apli-que el lubricante original Lubrikit+; a continuación, vuelva a apretar la taza en la cabeza y repita el control de pérdidas antedicho. Utilice solo juntas tóricas originales Filtri de Atlas, de lo contrario quedará nula la garantía. Solicite a su proveedor juntas, Lubrikit+ y otras piezas de recambio originales.

> Nota: después de la instalación, abra lentamente el suministro de agua (grifo) aguas abajo de la unidad instalada y deje correr el agua durante al menos 5 minutos antes de la utilización. **ADVERTENCIAS**. - Utilizar los filtros autolimpiantes HYDRA MINI exclusivamente para filtrar agua de red o de pozo, y para filtrar agua con pH comprendido entre 6,5 y 9,5, para la filtración de arena, fragmentos y otras impurezas comunes. No usar el filtro para filtrar lodo. No filtrar otros líquidos. - Respete las condiciones de trabajo como se muestra en la etiqueta adherida al producto. - Si la pegatina está alterada, dañada, no legible o falta, no proceda a la instalación y póngase en contacto con su distribuidor Atlas Filtri. **AVISO:** los filtros autolimpiables HYDRA MINI no están concebidos como sistemas de potabilización. No utilice el agua filtrada como agua potable a menos que sepa que la calidad de la misma es buena y segura. Atlas Filtri no se hace responsable de ningún uso inadecuado.

MANTENIMIENTO ORDINARIO

El mantenimiento ordinario consiste en realizar el lavado en contracorriente del cartucho filtrante, abriendo la válvula de descarga durante 15/20 segundos. El lavado en contracorriente se realiza con los modos indicados en las CARACTERÍSTICAS TÉCNICAS. **El caudal mínimo necesario para un retrolavado eficaz es de 500 l/h.**

Si el cartucho no estuviera perfectamente limpia tras la operación de lavado, repetir la operación con el mismo modo una o varias veces hasta obtener la limpieza deseada. Si no fuera posible lograr una limpieza aceptable para el buen funcionamiento del filtro, intervenir según el procedimiento de mantenimiento extraordinario indicado más adelante.

Notas para un mantenimiento ordinario óptimo:

Nota 1: instale los manómetros en el cabezal del filtro y realice el mantenimiento rutinario antes de que la diferencia de presión entre los dos manómetros supere 1 BAR.

Nota 2: para el agua de red, se recomienda un mantenimiento ordinario al menos una vez a la semana (o con mayor frecuencia si se utiliza el cartucho de 25 micras), repitiendo la operación 2 o 3 veces consecutivas, si es necesario, después de dejar decantar las suspensiones durante varios segundos.

Nota 3: para el agua de pozo, se recomienda utilizar el cartucho con malla de acero de 90 micras (RAH) o red de plástico de 50 micras (RLH) y realizar el mantenimiento ordinario varias veces por semana, repitiendo la operación 2 o 3 veces consecutivas, si es necesario, después de dejar decantar las suspensiones durante varios segundos.

ADVERTENCIA. Durante las operaciones de lavado el agua (no filtrada) es distribuida al usuario.

Se recomienda interrumpir el suministro de agua a los usuarios, cerrado las llaves o la llave de by- pass (eventualmente instalada) antes del filtro, para alcanzar la presión máxima en contracorriente y obtener una mejor limpieza del cartucho.

ADVERTENCIA: la falta de retrolavado en los tiempos previstos puede causar daños en el cartucho filtrante (riesgo de deformación del medio filtrante).

MANTENIMIENTO EXTRAORDINARIO

Con el tiempo la limpieza del cartucho realizada mediante las operaciones de mantenimiento ordinario puede ser problemática debido a eventuales incrustaciones en la red del cartucho. En este caso es necesario realizar una limpieza extraordinaria del cartucho, según el siguiente modo: - interrumpir el flujo de agua antes del filtro; - descargar la presión del filtro abriendo un grifo de la instalación hidraulica bajo del filtro; - abrir el filtro desenroscando el vaso de la cabeza, utilizando la llave de apertura específica (prevista de serie); - extraer el cartucho (utilizando guantes de protección para evitar eventuales excoriaciones causadas por la malla desgastada); - lavar el cartucho bajo un chorro de agua fría y, si fuera necesario, ayudarse con un cepillo suave para eliminar la mayoría de las impurezas; - introducir el cartucho limpio en el vaso; - enroscar el vaso en la cabeza; - poner nuevamente en funcionamiento el filtro siguiendo los procedimientos de “PUESTA EN FUNCIONAMIENTO”

AVISO: tras reiniciar después de cada operación de mantenimiento, cuando la cuba del filtro está desenroscada del cabezal, cambie la junta tórica con una nueva y engrásela con cuidado con lubricante original Lubrikit+ antes de apretar la cuba al cabezal. Asegúrese de que no hay pérdidas de agua del producto y, en especial, compruebe el ajuste entre el cabezal del receptáculo y la cuba del receptáculo. Compruebe también que el ajuste sea correcto y que no haya pérdidas de agua durante 48 horas tras la instalación y la puesta en marcha. En caso de que hubiera pérdidas, abra la carcasa, quite la junta tórica de la cuba, coloque una nueva junta y aplique el lubricante; a continuación, vuelva a apretar la cuba al cabezal y repita el control de pérdidas, Utilice solo juntas tóricas originales de Atlas Filtri, de lo contrario la garantía quedará invalidada. Solicite a su proveedor juntas tóricas, Lubrikit+ y otras piezas de recambio originales.

Nota: después de las operaciones de mantenimiento, abra lentamente el suministro de agua (grifo) aguas abajo de la unidad instalada y deje correr el agua durante al menos 5 minutos antes de su utilización.
ATENCIÓN: si las incrustaciones persistieran, o si la presión diferencial de los manómetros continuara siendo superior a 1 BAR despues de la puesta en funcionamiento del filtro, sustituir el cartucho con uno nuevo.
ADVERTENCIA: los cartuchos y el vaso transparente del filtro tienen una vida útil promedio: se recomienda sustituir los cartuchos de malla de plástico tipo RLH al menos cada 24 meses y el cartucho de malla de acero tipo RAH al menos cada 48 meses. El vaso del filtro debe ser sustituido con uno nuevo al menos cada 5 años.
Indicación de la Modalidad de Eliminación: De acuerdo con la normativa Reach, la familia Scip de referencia de este producto se indica en la etiqueta del embalaje. El correspondiente código Scip se puede consultar en la página web www.atlasfiltri.com Al final del período de uso, elimine según las normativas de ley vigentes, locales y nacionales, usando el código CER adecuado. Se puede descargar una tabla con la lista de materiales utilizados en www.atlasfiltri.com/downloads

GUÍA PARA SOLUCIONAR LOS PROBLEMAS

Los filtros HYDRA MINI están realizados siguiendo los controles de calidad más estrictos y sometidos a severas pruebas de eficiencia y resistencia. A continuación se presentan una serie de inconvenientes que se pueden manifestar debido a defectos de instalación, mantenimiento o usos disconformes a los indicados, por posibles desatenciones en el uso o, por último, debido al desgaste del filtro y de sus partes.

PROBLEMA	CAUSAS	SOLUCIONES
No sale agua de las llaves	- cartucho obstruido; - rotura del vaso; - válvulas de interceptación y/o de by-pass cerradas.	- limpiar el cartucho, siguiendo los procedimiento de mantenimiento extraordinario; - sustituir el vaso y la correspondiente junta tórica; - abrir las válvulas de interceptación o de by-pass cerradas.
Sale agua no filtrada de las llaves	- rotura del cartucho; - rotura del muelle - junta del cartucho estropeada; - válvula de by-pass abierta.	- sustituir el cartucho; - sustituir el muelle; - sustituir la junta del cartucho; - cerrar la válvula de by-pass.
El cartucho no se limpia	- presión insuficiente en el interior del vaso; - cartucho incorrectamente colocado en el vaso.	- controlar el tubo de descarga: si presenta estrangulamientos o curvas demasiado estrechas, eliminar el inconveniente; - girar en el sentido de las agujas del reloj o en sentido contrario a las mismas el cartucho para que pueda moverse verticalmente sin esfuerzo en el vaso.
Pérdida de agua entre la cabeza y el vaso del filtro	- junta tórica de estanqueidad del vaso estropeada.	- sustituir la junta tórica.
Pérdida de agua por las conexiones entre los tubos y los roscados laterales del filtro	- cinta de sellado insuficiente.	- agregar algunas vueltas de cinta de sellado.
Pérdida de agua entre el vaso y la válvula de descarga	- junta de la válvula de descarga estropeada.	- sustituir la junta.

DECLARACIÓN DE CONFORMIDAD

Dirección del fabricante: ATLAS FILTRI s.r.l. - Via Pierobon 32 - 35010 Limena (PD) - ITALIA Los fil-tros HYDRA MINI son fabricados de conformidad con las siguientes directivas Europeas: UNI EN 1717- Protección de la contaminación del agua potable en las instalaciones hidráulicas y requisitos generales aptos a prevenir la contaminación por reflujo.

Garantías

- Conservar la etiqueta de la caja para identificar el producto.
- Para los países UE, los términos de la garantía aplicables son los indicados en la Directiva 85/374/CEE y smi y en la Directiva 1999/44/CE y smi. Para los países fuera de la UE el producto está cubierto por una garantía limitada por 12 meses desde la fecha de la compra, probada por el recibo correspondiente. Las eventuales solicitudes de resarcimiento se deben realizar por escrito al punto de venta - o a Atlas Filtri srl, Via Pierobon 32, I-35010 Limena, Italia. El damnificado de-be: indicar el producto, el lugar, la fecha de compra; ofrecer el producto para ser examinado; pro-bar el nexo causal entre defecto y daño. Ante cualquier controversia, el fabricante elige como Foro competente el Tribunal de Padua, Italia, con aplicación de la normativa italiana.

PT

MANUAL DE INSTALAÇÃO, USO E MANUTENÇÃO

Prezado Cliente, Parabéns por escolher este produto ATLAS FILTRI® Made in Italy. Leia e guarde com cuidado este documento que o ajudará a usar da melhor maneira todos os nossos produtos. Continue nos preferindo e cuidado com as imitações.

ESPECIFICAÇÕES TÉCNICAS

Os filtros de limpeza automática HYDRA MINI são projetados e fabricados com soluções técnicas inovadoras relacionadas à eficiência do sistema de limpeza de cartuchos de filtro que lavam em contra-corrente para remover mais substâncias depositadas na superfície externa do cartucho. O filtro possui um nível nominal de filtração de 90 mícrones na versão RAH com cartuchos de rede de aço inoxidável e de 50 e 25 mícrones na versão RLH com cartucho de rede de plástico.

Quando o elemento filtrante está entupido, para limpá-lo basta abrir a válvula na parte inferior do copo (veja a figura 1). Esta operação gera uma depressão no filtro que empurra o cartucho para baixo, revertendo auto-maticamente o fluxo de água do interior (contracorrente) para o exterior do cartucho (ver a figura 2). Esse fluxo de água na contracorrente transporta partículas e substâncias depositadas no cartucho para o dreno. Após o fechamento da válvula, a distribuição inicial da pressão é restaurada e a mola interna retorna o cartucho à sua posição de serviço (ver a figura 3). O filtro HYDRA MINI é fornecido com um funil de drenagem, um dispositivo projetado para evitar a poluição por refluxo, de acordo com a norma europeia UNI EN 1717 de novembro de 2002. Este dispositivo previne o refluxo,fazendo com que todos os elementos a jusante da válvula de drenagem purguem para a atmosfera (símbolo da unidade de proteção: DC).

AVISO: os modos de operação descritos acima e a limpeza em contracorrente ocorrem em condições excelentes com uma pressão de alimentação mínima de 1,2 BAR. Verifique se a pressão de supri-mento não está abaixo desse valor, instalando um manómetro a montante do filtro para HYDRA MINI PM ou verifique o manómetro de entrada para HYDRA MINI M. **AVISO:** USE SOMENTE O FILTRO NAS CONDIÇÕES DE FUNCIO-NAMENTO INDICADAS NO ADESIVO DO COPO DO FILTRO. Se o adesivo estiver violado, danificado, ilegível ou mesmo ausente, as condições de trabalho aplicáveis são: **MÁX. PRESSÃO 8,3 bar - MÁX. TEMPERATURA 45°C.**

Indicação geral de utilização

- Use apenas para filtração de água com pH entre 6,5 e 9,5. - No caso de filtração de água potável, não use com água não potável ou com água de qualidade desconhecida sem uma prévia e adequada desinfeção antes ou depois do filtro. - Manter protegido da luz. - Manter protegido contra fluxos de retorno com uma válvula anti-retorno. - Manter protegido com um dispositivo redutor de pressão se a pressão exceder a pressão de trabalho indicada no autocolante do produto. - Mantenha protegido de golpe de aríete com um dispositivo anti-golpe de aríete (vaso de expansão). No caso de instalação em sistemas alimentados por uma bomba e especialmente naqueles equipados com um controlador de pressão e fluxo, um vaso de expansão adicional deve ser instalado a montante do filtro para protege-lo de possíveis picos de pressão repetidos. Ver o lay-out da instalação para os dispositivos aplicáveis (Fig.C) - Não instale perto de aparelhos elétricos.

Diretrizes de instalação

AVISO.

- Antes da instalação, lubrificar cuidadosamente o alojamento O-ring que está localizado no topo da taça. Peça ao seu vendedor lubrificante original Lubrikit+
- Antes da instalação, controlar se o sistema hidráulico foi configurado de acordo com as normas em vigor.
- Instale os produtos em salas abrigadas e protegidas do frio e calor excessivo.

  Consulte as figuras:

  A Selante aplicável e acessórios aplicáveis (dependendo do modelo).

  B IN-OUT apresentação das direções e localização da válvula de ventilação (VV) em modelos diferentes.

  C Lay-out da instalação: 1. Rede municipal de água I 2. Válvula antirretorno I 3. Redutor de pressão I 4. By-pass I 5. Dispositivo anti-golpe de aríete (vaso de expansão) - controlar a tabela para o volume apropriado do dispositivo (V) dependendo do diâmetro da tubagem (Ø) I 6. Unidade de filtragem de qualquer modelo I 7. Outras utilidades

  - Instalação de manómetros (nos modelos M) e kit de descarga:

  ***Manómetros:** aplique uma fita vedante na rosca dos manómetros e aperte-os, sem forçar demais, nos orifícios roscados de 1/8 "na parte superior da cabeça; no arranque do produto, em caso de fuga de água adicio-nar mais fita vedante e/ou aparafusar mais firmemente.

  ***Kit de Descarga:** aparafuse a válvula de esfera no orifício roscado para a descarga na parte inferior do alojamento, certificando-se de que a junta da válvula está no lugar, em seguida, aparafusar o funil de descarga ou o suporte da bicha flexível à válvula de esfera, certificando-se de que a junta está no lugar.

CONEXÃO DA DESCARGA DO FILTRO DE DRENAGEM

Conecte um tubo de borracha reforçado com lona ao funil de drenagem ou ao encaixe da mangueira na base do filtro, prenda com um grampo e faça com que seja descarregado no dreno (ver as figuras 4 e 5). O ponto de drenagem deve estar abaixo

do funil de drenagem ou da conexão da mangueira. O tubo de borracha reforçado com lona não deve ter mais de 2 metros de comprimento.

AVISO: evite dobrar ou entalar o tubo de borracha reforçado com lona: isso pode gerar contrapressão contra o dreno, com consequente mau funcionamento.

COLOCAÇÃO EM FUNCIONAMENTO DO FILTRO

Depois de terminadas a instalação do filtro e a conexão da mangueira de borracha à drenagem, faça como segue:

- Desligue a rede de água. - Evitar todos os tipos de tensões através do uso de suportes de parede originais como suporte. Pergunte ao seu fornecedor por aqueles originais se não incluídos. - É recomendada a instalação de uma derivação. - Conecte as conexões de entrada e saída do filtro (Nota: a entrada é indicada com uma seta na cabeça - consulte a Fig. B) - Conecte as tubagens usando conexões paralelas (BSPP - ISO 228), possivelmente com mangueiras flexíveis. - Conectar a acessórios cónicos (ANSI/ASME B 1.20.1) somente se o produto é marcado com NPT na cabeça, possivelmente com tubos flexíveis. - Use somente fita de vedação como vedante para as conexões. - Ligue a rede de água. - Afrouxe a válvula de ventilação e espere pela purga de ar, em seguida, aparafuse e aperte a válvula de ventilação.

AVISO. Certificar-se que não hajam fugas de água no produto e, especialmente, verificar o aperto entre o alojamento da cabeça e o alojamento da taça. Continuar a controlar se o aperto está em boas condições e se há fugas de água durante as 48 horas depois da Instalação e Colocação em Funcionamento. Em caso de fugas, abrir o alojamento, remover a junta circular da taça, colocar uma nova junta circular e aplicar o lubrificante original Lubrikit+; em seguida voltar a apertar a taça na cabeça e repetir a inspeção das fugas tal como acima mencionado. Usar apenas juntas circulares originais Atlas Filtri, se assim não for a garantia será anulada. Peça ao seu vendedor juntas circulares, Lubrikit+ e outras peças sobressalentes originais

Nota: após a instalação, lentamente ligue um abastecimento de água (torneira) a jusante da unidade instalada e deixe a água fluir pelo menos por 5 minutos antes do uso.

AVISOS. - Utilize apenas filtros de limpeza automática HYDRA MINI para filtrar a água da rede ou do poço e para filtrar areia e outras impurezas mais grandes da água com níveis de pH entre 6,5 e 9,5. Não use o filtro para filtrar o cal. Não filtrar outros líquidos. - Respeite as condições de trabalho, como mostrado na etiqueta afixada ao produto. - Se a etiqueta estiver adulterada, danificada, não legível ou ausente, não instalar e contactar o seu revendedor Atlas Filtri.

AVISO: Os filtros de limpeza automática HYDRA MINI não devem ser concebidos como sistemas de potabilização. Não use a água filtrada como água potável, a menos que a qualidade da água seja conhecida e segura. A Atlas Filtri não é responsável pelo uso inadequado.

MANUTENÇÃO DE ROTINA

A manutenção de rotina consiste na limpeza do cartucho de filtração com contra-lavagem em contra-corrente abrindo a válvula de drenagem durante 15/20 segundos. A contra-lavagem em contracorrente é realizada conforme indicado na seção "ESPECIFICAÇÕES TÉCNICAS". **A vazão mínima necessária para uma retrolavagem eficaz é de 500 l/h.**

Se o cartucho não estiver perfeitamente limpo após a lavagem, repita a operação com mesmo procedimento uma ou mais vezes até alcançar o resultado desejado. Se não for possível obter uma limpeza aceitável para o bom funcionamento do filtro, siga o procedimento de manutenção extraordinário conforme descrito a seguir.

Notas para uma manutenção de rotina ideal:

Nota 1: instalar os manómetros na cabeça do filtro e proceder à manutenção de rotina antes que a diferença de pressão entre os dois manómetros ultrapasse 1 BAR.

Nota 2: para água da rede, é recomendada a manutenção rotineira pelo menos uma vez por semana (ou com maior frequência ao usar o cartucho de 25 mícrones), repetindo a operação 2 ou 3 vezes consecutivamente, se necessário, após permitir que as suspensões decantem por vários segundos.

Nota 3: para a água de poço, recomenda-se a utilização do cartucho com rede de aço de 90 mícrones (RAH) ou com rede de plástico de 50 mícrones (RLH) e recomenda-se a manutenção de rotina várias vezes por semana, repetindo a operação 2 ou 3 vezes consecutivas, se necessário, depois de deixar decantar as suspensões durante alguns segundos.

AVISO. Durante as operações de limpeza, a água (não filtrada) ainda é fornecida. Sugerimos que interrompa o fornecimento de água fechando as torneiras ou a torneira de desvio (se instalada) a jusante do filtro para atingir a pressão máxima em contra-corrente e um melhore resultado de limpeza de cartucho. **ATENÇÃO:** a não realização da retrolavagem nos prazos previstos pode provocar danos no cartucho do filtro (risco de deformação do meio filtrante).

MANUTENÇÃO EXTRAORDINÁRIA

Com o tempo, a limpeza rotineira do cartucho pode se tornar difícil devido ao entupimento das malhas do cartucho.

Nesse caso, é necessária uma limpeza extraordinária do cartucho, como segue:

- interromper o fluxo de água a montante do filtro; - libere a pressão do filtro abrindo uma torneira a jusante do filtro; - abrir o filtro desenroscando a taça da cabeça usando a chave fornecida; - remova o cartucho (usando luvas de proteção para evitar arranhões devido à malha desgastada); - limpar o cartucho sob um jato de água fria e usar uma escova macia para

remover as impurezas. - insira o cartucho limpo na taça; - enrosque a taça na cabeça; - siga o procedimento descrito em "COLOCAÇÃO EM FUNCIONAMENTO DO FILTRO" para colocar o filtro em serviço.

AVISO: Ao reiniciar após cada operação de manutenção, quando a cuba do filtro for desparafusada da cabeça, troque o anel de vedação por um novo e lubrifique cuidadosamente com lubrificante original Lubrikit+ antes de apertar a cuba na cabeça. Certificar-se da ausência de fugas de água no produto e, especialmente, verificar o aperto entre o alojamento da cabeça e o da taça. Continuar a controlar se o aperto está em boas condições e se há fugas de água durante as 48 horas depois da Instalação e Colocação em Funcionamento. Em caso de fugas, abrir o alojamento, remover a junta circular da taça, instalar uma nova junta circular e aplicar lubri-ficante; em seguida, apertar novamente a taça na cabeça e repetir a inspeção das fugas tal como acima indicado. Usar apenas juntas circulares originais Atlas Filtri, caso contrário, a garantia será anulada. Peça ao seu Vendedor juntas circulares, Lubrikit+ e outras peças sobressalentes originais.

Nota: após a manutenção, lentamente ligue um abastecimento de água (torneira) a jusante da unidade instalada e deixe a água fluir pelo menos por 5 minutos antes do uso. **AVISO:** para incrustações persistentes na malha do filtro ou se a diferença de pressão entre os dois manómetros permanecer acima de 1 BAR após a limpeza do filtro, substitua o cartucho do filtro por um novo. **AVISO:** os cartuchos de filtro e a taça transparente têm uma vida útil média; por esse motivo, recomendamos a substituição dos cartuchos de plástico RLH pelo menos a cada 24 meses e o cartucho de aço inoxidável RAH pelo menos a cada 48 meses. A taça do filtro deve ser substituída por uma nova pelo menos uma vez a cada 5 anos.

Indicações de Modalidade de Eliminação: De acordo com o regulamento Reach, a família Scip de referência deste produto está indicada no rótulo da embalagem. O código Scip relacionado pode ser consultado no sítio www.atlasfiltri.com

No final do período de uso, eliminar de acordo com as leis locais e nacionais em vigor, usando o códi-go CER apropriado. Uma tabela com lista dos materiais usados está disponível e pode ser descarregada do site www.atlasfiltri.com/downloads

RESOLUÇÃO DE PROBLEMAS

Os filtros HYDRA MINI são construídos seguindo rigorosos controles de qualidade e estão sujeitos a rigorosos testes de eficiência e resistência. Veja a seguir uma série de problemas que podem ocorrer devido a instalação ou manutenção incorreta ou uso inadequado, possível negligência ou devido ao consumo de filtro ou de peças do filtro.

PROBLEMA	CAUSA	SOLUÇÃO
A água não escorre das torneiras	- Cartucho obstruído; - Taça quebrada; - válvulas de corte e / ou By-pass fechado.	- limpe o cartucho seguindo o procedimento de manutenção extraordinária; - substituir a taça e o -ring. - abra a válvula de corte fechada ou o by-pass
Água não filtrada escorre das torneiras	- cartucho quebrado; - mola quebrada; - Junta do cartucho danificada; - Válvula bypass aberta.	- substituir o cartucho; - substituir a mola; - substituir a junta do cartucho; - fechar a válvula de bypass.
O cartucho não limpa durante a operação de limpeza automática	- Pressão insuficiente dentro da taça; - cartucho não está corretamente posicionado na taça.	- verifique o tubo de drenagem: se comprimido ou dobrado, remova o problema; - gire o cartucho no sentido horário ou Anti-horário, para que ele se mova verticalmente sem esforço na taça.
A água vaza entre a cabeça do filtro e a taça.	- O-ring da taça danificado	- substituir o o-ring
Vazamentos de água nas conexões entre os tubos e nas laterais do filtro	- fita de vedação insuficiente	- adicione algumas voltas de fita de vedação
Vazamentos de água entre o recipiente e a válvula de drenagem	- junta da válvula de drenagem danificada	- substituir a junta.

DECLARAÇÃO DE CONFORMIDADE

Endereço do fabricante: ATLAS FILTRI srl - Via Pierobon 32, 35010 Limena (PD) - ITALY Os filtros HYDRA MINI são fabricados de acordo com as seguintes diretrizes europeias: UNI EN 1717 - Proteção contra a poluição da água potável em instalações aquáticas e requisitos gerais de dispositivos para evitar a poluição por refluxo

Garantias

- Mantenha a etiqueta na embalagem para identificar o produto.
- Em países EU, os termos de garantia aplicável são aqueles indicados na Diretiva 85/374/CEE tal como alterada e na Diretiva 1999/44/EC tal como alterada. Para os países não pertencentes à Comunidade Europeia, o produto é entregue com uma garantia limitada por 12 meses a partir da data de compra, comprovada por um recibo. A responsabilidade da Atlas Filtri S.r.l. é limitada apenas à substituição do produto com defeito comprovado, excluindo transporte, mão-de-obra de instalação ou outros custos de reparação. Não há garantia para a filtração ou qual-quer outro tipo de desempenho, que pode variar de acordo com as condições locais da água. Para qualquer controvérsia, a Atlas Filtri S.r.l. designa o Tribunal de Pádua como órgão competen-te, com a aplicação das Regulamentações e Leis italianas.

EL

ΕΓΧΕΙΡΙΔΙΟ ΕΓΚΑΤΑΣΤΑΣΗΣ, ΧΡΗΣΗΣ ΚΑΙ ΣΥΝΤΗΡΗΣΗΣ: Αγαπητέ πελάτη, Συγχαρητήρια για την επιλογή αυτού του κατασκευασμένου στην Ιταλία προϊόντος ATLAS FILTRI. Παρακαλώ διαβάστε προσεκτικά και διατηρείστε αυτές τις οδηγίες που θα σας βοηθήσουν να απολαύσετε και να χρησιμοποιήσετε όλα τα προϊόντα μας. Συνεχίστε να δείχνετε την προτίμηση σας σε εμάς και προσοχή στις απομιμήσεις.

ΤΕΧΝΙΚΕΣ ΠΡΟΔΙΑΓΡΑΦΕΣ

Τα HYDRA MINI αυτοκαθαριζόμενα φίλτρα έχουν σχεδιαστεί και κατασκευαστεί με καινοτόμες τεχνικές λύσεις που αφορούν το σύστημα καθαρισμού των ανταλλακτικών φίλτρων αποδοτικότερα με τη χρήση αντίθετης ροής απομακρύνοντας περισσότερες επικαθήμενες ουσίες από την επιφάνεια του ανταλλακτικού. Το φίλτρο έχει ονομαστικό επίπεδο φιλτραρίσματος 90 micron στην έκδοση RAH με κασέτες από ανοξείδωτο χάλυβα και 50 και 25 micron στην έκδοση RLH με κασέτα από πλαστικό πλέγμα.

Όταν η επιφάνεια φιλτραρίσματος έχει βουλώσει, μπορούμε να το καθαρίσουμε απλώς ανοίγοντας την βάνα στη βάση της γυάλας (βλ. εικόνα 1). Αυτή η ενέργεια δημιουργεί μία κάθετη έλξη στο εσωτερικό του φίλτρου που σπρώχνει το ανταλλακτικό κάτω, αυτομάτως αλλάζει η ροή του νερού από μέσα προς τα έξω από το ανταλλακτικό (βλ. εικόνα 2). Με την αλλαγή ροής του νερού από μέσα προς τα έξω πετυχαίνουμε την απομάκρυνση των επικαθήμενων ουσιών και των σωματιδίων από την εξωτερική επιφάνεια του ανταλλακτικού προς την αποχέτευση. Κλείνοντας τη βάνα μετά από μερικά δευτερόλεπτα επιστρέφει η πίεση στο εσωτερικό του φίλτρου στα αρχικά επίπεδα και το εσωτερικό ελατήριο επιστρέφει το ανταλλακτικό στην θέση λειτουργίας του (βλ. εικόνα 3). Το φίλτρο HYDRA MINI διαθέτει χοάνη αποστράγγισης, η οποία είναι μια συσκευή ειδικά σχεδιασμένη έτσι ώστε να προστατεύει το πόσιμο νερό σε υδραυλικές εγκαταστάσεις ενάντια στην μόλυνση, για την αποφυγή μόλυνσης λόγω αντίστροφης ροής, σύμφωνα με την Ευρωπαϊκή οδηγία UNI EN 1717 του Νοεμβρίου 2002. Αυτή η συσκευή αποτρέπει την αντίστροφη ροή κάνοντας όλα τα στοιχεία να βγαίνουν από το φίλτρο μέσω της βάνας αποστράγγισης προς την ατμόσφαιρα. (Προστατευτικό σύμβολο μονάδας: DC). **ΠΡΟΕΙΔΟΠΟΙΗΣΗ:** Οι τρόποι λειτουργίας που περιγράφονται παραπάνω και ο καθαρισμός αντίστροφης πλύσης (back-wash) με αντιστροφή της ροής του νερού εκτελούνται υπό άριστες συνθήκες, με ελάχιστη πίεση τροφοδοσίας 1,2 BAR. Βεβαιωθείτε ότι η πίεση του δικτύου δεν είναι κατώτερη αυτού του επιπέδου, εγκαθιστώντας ένα μανόμετρο στην κεφαλή του φίλτρου HYDRA MINI PM ή ελέγξτε το ενσωματωμένο μανόμετρο που βρίσκεται στο φίλτρο HYDRA MINI M. **ΠΡΟΕΙΔΟΠΟΙΗΣΗ:** ΧΡΗΣΙΜΟΠΟΙΗΣΤΕ ΤΟ ΦΙΛΤΡΟ ΜΟΝΟ ΣΤΙΣ ΣΥΝΘΗΚΕΣ ΛΕΙΤΟΥΡΓΙΑΣ ΠΟΥ ΑΝΑΓΡΑΦΟΝΤΑΙ ΣΤΗΝ ΑΥΤΟΚΟΛΛΗΤΗ ΕΤΙΚΕΤΑ ΠΟΥ ΥΠΑΡΧΕΙ ΣΤΟ ΔΟΧΕΙΟ ΤΟΥ ΦΙΛΤΡΟΥ. Αν η αυτοκόλλητη ετικέτα έχει αλλοιωθεί, καταστραφεί, είναι δυσανάγνωστη ή λείπει, οι συνθήκες εργασίας που πρέπει να επικρατούν είναι: **ΜΕΓΙΣΤΗ ΠΙΕΣΗ: 8,3 bar - ΜΕΓΙΣΤΗ ΘΕΡΜΟΚΡΑΣΙΑ: 45°C.**

Γενικές οδηγίες χρήσης

- Χρησιμοποιήστε μόνο για το φιλτράρισμα νερού με pH από 6,5 έως 9,5. - Στην περίπτωση φιλτραρίσματος πόσιμου νερού, μην χρησιμοποιείτε με μη ασφαλές νερό ή με νερό άγνωστης ποιότητας, χωρίς κατάλληλη απολύμανση πριν ή μετά το φίλτρο. - Διατηρήστε προστατευμένο από το φως. - Διατηρήστε προστατευμένο από αντίστροφες ροές με μια βαλβίδα αντεπιστροφής. - Να προστατεύεται με διάταξη μείωσης πίεσης, αν η πίεση υπερβαίνει την πίεση λειτουργίας που υποδεικνύεται στο αυτοκόλλητο του προϊόντος. - Διατηρήστε προστατευμένο από υδραυλικό πλήγμα με μια συσκευή προστασίας από υδραυλικό πλήγμα (δοχείο διαστολής). «Αν υπάρχουν εγκαταστάσεις σε συστήματα που τροφοδοτούνται με αντλία και συγκεκριμένα σε εκείνα που είναι εξοπλισμένα με ρυθμιστή ροής πίεσης πρέπει να τοποθετείται μετά το φίλτρο ένα επιπλέον δοχείο διαστολής για να το προστατεύει από ενδεχόμενες/συνεχείς αιχμές πίεσης. Βλ. Διάταξη εγκατάστασης για κατάλληλες συσκευές (Εικ. C). - Μην εγκαθιστάτε κοντά σε ηλεκτρικές συσκευές.

Οδηγίες εγκατάστασης

ΠΡΟΕΙΔΟΠΟΙΗΣΗ

- Πριν από την εγκατάσταση, λιπάνετε προσεκτικά τον δακτύλιο σχήματος Ο στεγανότητας του περιβλήματος που

βρίσκεται στην κορυφή του δοχείου. Ζητήστε από τον προμηθευτή σας το αυθεντικό λιπαντικό Lubrikit+. - Πριν από την εγκατάσταση, ελέγξτε εάν το υδραυλικό σύστημα έχει διευθετηθεί σύμφωνα με τους ισχύοντες κανόνες της τεχνικής. - Εγκαταστήστε τα προϊόντα σε προστατευόμενους χώρους και προστατέψτε από τον παγετό και την υπερβολική θερμότητα. Ανατρέξτε στις εικόνες:

A Κατάλληλο στεγανοποιητικό και κατάλληλα εξαρτήματα (ανάλογα με το μοντέλο).

B Παρουσίαση κατευθύνσεων IN-OUT και θέση βαλβίδας εξαερισμού (VV) σε διαφορετικά μοντέλα.

C Διάταξη εγκατάστασης: 1. Κεντρική παροχή νερού | 2. Βαλβίδα αντεπιστροφής | 3. Μειωτής πίεσης | 4. Διακλάδωση | 5. Συσκευή προστασίας από υδραυλικό πλήγμα (δοχείο διαστολής) - ελέγξτε από τον πίνακα για τον κατάλληλο όγκο της συσκευής (V) ανάλογα με τη διάμετρο (Ø) των σωληνώσεων | 6. Μονάδα φιλτραρίσματος οποιουδήποτε μοντέλου | 7. Άλλα δίκτυα κοινής ωφέλειας

- Εγκατάσταση μανόμετρων (στα μοντέλα M) και κιτ εκκένωσης:

***Μανόμετρα:** εφαρμόστε λίγη ταινία στεγανοποίησης στο σπείρωμα των μανομέτρων και βιδώστε τα σφιχτά, αλλά χωρίς να σφίξετε υπερβολικά, στις θυρίδες με σπείρωμα 1/8" στην κορυφή της κεφαλής. Κατά την εκκίνηση του προϊόντος, σε περίπτωση διαρροής νερού προσθέστε λίγη ακόμη ταινία στεγανοποίησης καιή σφίξτε περισσότερο.

***Εγκατάσταση κιτ εκκένωσης:** βιδώστε τη σφαιρική βαλβίδα στη βιδωτή θύρα για εκκένωση στο κάτω μέρος του περιβλήματος, εξασφαλίζοντας ότι το λαστιχάκι στεγανοποίησης της βαλβίδας είναι στη θέση του, στη συνέχεια βιδώστε τη χοάνη αποστράγγισης ή την πλαστική βάση συγκράτησης του εύκαμπτου σωλήνα στη σφαιρική βαλβίδα, αφού βεβαιωθείτε ότι το λαστιχάκι στεγανοποίησης είναι στη θέση του.

ΣΥΝΔΕΣΕΙΣ ΑΠΟΣΤΡΑΓΓΙΣΗΣ ΣΤΟ ΔΙΚΤΥΟ ΥΔΡΕΥΣΗΣ

Συνδέστε έναν ελαστικό σωλήνα στη χοάνη αποστράγγισης ή έναν εύκαμπτο σωλήνα στη βάνα αποστράγγισης, ασφαλίστε με έναν σφιγκτήρα και αφήστε το νερό από το φίλτρο να διοχετευθεί στην αποχέτευση B). Η αποχέτευση πρέπει να είναι πιο χαμηλά από τη χοάνη αποστράγγισης ή από τη βάνα αποστράγγισης. Ο σωλήνας αποχέτευσης δεν πρέπει να ξεπερνάει σε μήκος τα 2 μέτρα.

ΠΡΟΕΙΔΟΠΟΙΗΣΗ: αποφύγετε να λυγίσετε αρκετά ή να τρυπήσετε τον σωλήνα αποχέτευσης : αυτό μπορεί να προκαλέσει υποπίεση στην βάνα αποστράγγισης προκαλώντας δυσλειτουργίες.

ΚΑΤΑ ΤΗΝ ΕΚΚΙΝΗΣΗ

Εφόσον η εγκατάσταση του φίλτρου και η σύνδεση του εύκαμπτου σωλήνα στο σύστημα αποστράγγισης έχει πραγματοποιηθεί, προχωρήστε ακολούθως:

- Κλείστε την κεντρική παροχή νερού. - Αποφύγετε κάθε είδους τάσεις χρησιμοποιώντας τα αρχικά στηρίγματα τοίχου ως υποστήριξη. Ζητήστε από τον προμηθευτή σας τα αυθεντικά εάν δεν περιλαμβάνονται. - Συνιστάται η εγκατάσταση διακλάδωσης. - Συνδέστε τις συνδέσεις εισόδου και εξόδου του φίλτρου (Σημείωση: η είσοδος υποδεικνύεται με ένα βέλος στην κεφαλή - βλ. Σχ. B) - Συνδέστε στους σωλήνες χρησιμοποιώντας παράλληλα εξαρτήματα (BSPP - ISO 228), ενδεχομένως με εύκαμπτους σωλήνες. - Συνδέστε με κωνικά εξαρτήματα (ANSI/ ASME B1.20.1) μόνο εάν το προϊόν έχει σήμανση NPT στην κεφαλή, ενδεχομένως με εύκαμπτους σωλήνες. - Χρησιμοποιήστε μόνο κολλητική ταινία ως στεγανοποιητικό για τις συνδέσεις. - Ανοίξτε την κεντρική παροχή νερού. - Ξεβιδώστε τη βαλβίδα εξαερισμού και περιμένετε για την εκκένωση αέρα, στη συνέχεια βιδώστε και σφίξτε τη βαλβίδα εξαερισμού.

ΠΡΟΕΙΔΟΠΟΙΗΣΗ: Βεβαιωθείτε ότι δεν υπάρχουν διαρροές νερού από το προϊόν και ειδικότερα ελέγξτε τη σύσφιξη μεταξύ του περιβλήματος κεφαλής και του δοχείου περιβλήματος. Συνεχίστε να ελέγχετε ότι η σύσφιξη είναι καλή και ότι δεν υπάρχει διαρροή νερού για 48 ώρες μετά την εγκατάσταση και την εκκίνηση. Σε περίπτωση διαρροής ανοίξτε το περίβλημα, αφαιρέστε τον δακτύλιο O από το δοχείο, τοποθετήστε νέο δακτύλιο O και εφαρμόστε το αυθεντικό λιπαντικό Lubrikit+, στη συνέχεια σφίξτε ξανά το δοχείο στην κεφαλή και επαναλάβετε τον έλεγχο διαρροής όπως παραπάνω. Χρησιμοποιείτε μόνο αυθεντικούς δακτυλίους O της Atlas Filtri, διαφορετικά η εγγύηση ακυρώνεται. Ζητήστε από τον προμηθευτή σας τους αυθεντικούς δακτυλίους O, το Lubrikit+ και άλλα ανταλλακτικά.

> Παρατήρηση: μετά την εγκατάσταση, ανοίξτε αργά μια παροχή νερού (βρύση) πρίν της εγκατεστημένης μονάδας και αφήστε το νερό να τρέξει για τουλάχιστον 5 λεπτά πριν τη χρήση.

ΠΡΟΕΙΔΟΠΟΙΗΣΕΙΣ

- Χρησιμοποιήστε τα αυτοκαθαριζόμενα φίλτρα HYDRA MINI να φιλτράρετε νερό κεντρικού αγωγού ή πηγαδιού για να φιλτράρετε από άμμο και άλλα μεγάλα σωματίδια από το νερό με επίπεδα ph ανάμεσα σε 6.5 με 9.5. Μην χρησιμοποιείτε το φίλτρο για να φιλτράρετε ασβέστη ή άλλα υγρά στοιχεία. - Τηρείτε τις συνθήκες λειτουργίας όπως εμφανίζονται στο αυτοκόλλητο επάνω στο προϊόν. - Εάν το αυτοκόλλητο έχει υποστεί επέμβαση, καταστραφεί, δεν είναι ευανάγνωστο ή απουσιάζει μην εγκαταστήσετε και επικοινωνήστε με τον αντιπρόσωπο της Atlas Filtri.

ΠΡΟΕΙΔΟΠΟΙΗΣΗ: Τα αυτοκαθαριζόμενα φίλτρα HYDRA MINI δεν προορίζονται για χρήση ως συστήματα επεξεργασίας/ επαναχρησιμοποίησης νερού. Μην χρησιμοποιείτε το φιλτραρισμένο νερό ως πόσιμο νερό εκτός εάν η ποιότητα του νερού είναι γνωστή και ασφαλής. Η Atlas Filtri δεν ευθύνεται για την ακατάλληλη χρήση.

ΤΑΚΤΙΚΗ ΣΥΝΤΗΡΗΣΗ

Ως τακτική συντήρηση συνιστάται ο καθαρισμός του ανταλλακτικού φίλτρου με την διαδικασία αντίστροφης ροής του νερού ανοίγοντας τη βάνα αποστράγγισης για 15/20 δευτερόλεπτα. Η διαδικασία αντίστροφης ροής νερού πραγματοποιείτε όπως αναφέρετε στις " ΤΕΧΝΙΚΕΣ ΠΡΟΔΙΑΓΡΑΦΕΣ ".

Η ελάχιστη απαιτούμενη ταχύτητα ροής για την αποτελεσματική αντίστροφη πλύση είναι 500 l/h.

Εάν το ανταλλακτικό φίλτρο δεν καθαρίσει τελείως επαναλάβετε την ίδια διαδικασία ακόμα μία ή παραπάνω φορές μέχρι να καθαρίσει τελείως. Εάν η αποδεκτή καθαριότητα του ανταλλακτικού φίλτρου δεν είναι επιτυχής για την εύρυθμη λειτουργία του φίλτρου, ακολουθείστε την έκτακτη διαδικασία συντήρησης όπως περιγράφετε παρακάτω.

Συμβουλές για απόλληλη τακτική συντήρηση :

Σημείωση 1: εγκαταστήστε τα μανόμετρα στην κεφαλή του φίλτρου και, στη συνέχεια, συνεχίστε τη συνήθη συντήρηση πριν η διαφορά πίεσης μεταξύ των δύο μανόμετρων υπερβεί το 1 BAR.

Σημείωση 2: για νερό δικτύου, συνήθης συντήρηση συνιστάται τουλάχιστον μία φορά την εβδομάδα (ή συχνότερα εάν χρησιμοποιείτε κασέτα 25 micron), επαναλαμβάνοντας τη διαδικασία 2 ή 3 φορές διαδοχικά, εάν είναι απαραίτητο, αφού πρώτα αφήσετε τα αιωρήματα να μεταγγιστούν για αρκετά δευτερόλεπτα.

Σημείωση 3: για νερό γεώτρησης, συνιστάται η χρήση της κασέτας με χαλύβδινο πλέγμα (RAH) 90 micron ή πλαστικό πλέγμα (RLH) 50 micron και συνιστάται η τακτική συντήρηση αρκετές φορές την εβδομάδα, επαναλαμβάνοντας τη λειτουργία 2 ή 3 φορές διαδοχικά, εάν είναι απαραίτητο, αφού αφήσετε τα αιωρήματα να μεταγγιστούν για αρκετά δευτερόλεπτα.

ΠΡΟΕΙΔΟΠΟΙΗΣΗ. Κατά την διάρκεια της διαδικασίας καθαρισμού του φίλτρου (όχι φιλτραρίσματος) η παροχή νερού συνεχίζεται. Προτείνουμε να διακόψετε την παροχή του νερού κλείνοντας τις βάνες ή την βάνα από το παρακαμπτήριο σύστημα(by-pass) (εάν έχει εγκατασταθεί) που βρίσκετε μετά το φίλτρο ώστε να πετύχετε την μέγιστη πίεση αντίστροφης ροής και τον αποτελεσματικότερο καθαρισμό του ανταλλακτικού. **ΠΡΟΕΙΔΟΠΟΙΗΣΗ:** η αποτυχία αντίστροφης πλύσης στους προγραμματισμένους χρόνους μπορεί να προκαλέσει ζημιά στην κασέτα φίλτρου (κίνδυνος παραμόρφωσης του φίλτρου).

ΕΚΤΑΚΤΗ ΣΥΝΤΗΡΗΣΗ

Μετά από καιρό, η τακτική συντήρηση καθαρισμού μπορεί να γίνει δύσκολη λόγω της απόφραξης της ανταλλακτικής σίτας. Σε αυτήν την περίπτωση, έκτακτος καθαρισμός του ανταλλακτικού απαιτείται ως ακολούθως:

- Κλείστε την παροχή νερού πριν το φίλτρο - Απελευθερώστε την πίεση από το εσωτερικό του φίλτρου ανοίγοντας την βάνα αποστράγγισης στο κάτω μέρος του φίλτρου. - Ανοίξτε το φίλτρο ξεβιδώνοντας την γυάλα από την κεφαλή του φίλτρου χρησιμοποιώντας το ειδικό κλειδί που παρέχεται. - Αφαιρέστε το ανταλλακτικό φίλτρο (φορώντας προστατευτικά γάντια για να αποφύγετε τυχόν γρατζουνιές από την γδαρμένη σίτα). - Καθαρίστε το ανταλλακτικό με κρύο νερό χρησιμοποιώντας μια μαλακή βούρτσα για να αφαιρέσετε τις ακαθαρσίες. - Τοποθετήστε ξανά το καθαρό ανταλλακτικό μέσα στη γυάλα. - Βιδώστε τη γυάλα στην κεφαλή - Ακολουθήστε την διαδικασία που αναγράφετε με τίτλο ΄΄ΚΑΤΑ ΤΗΝ ΕΚΚΙΝΗΣΗ΄΄ για να βάλετε ξανά το φίλτρο σε λειτουργία.

ΠΡΟΕΙΔΟΠΟΙΗΣΗ: κατά την εκ νέου εκκίνηση μετά από κάθε εργασία συντήρησης, όταν το δοχείο του φίλτρου ξεβιδωθεί από την κεφαλή, αλλάξτε το o-ring με ένα καινούργιο και λιπάνετε προσεκτικά με το γνήσιο λιπαντικό Lubrikit+ πριν σφίξετε το δοχείο στην κεφαλή. Βεβαιωθείτε ότι δεν υπάρχουν διαρροές νερού από το προϊόν και ειδικότερα ελέγξτε τη σύσφιξη μεταξύ της κεφαλής του περιβλήματος και του δοχείου του περιβλήματος. Συνεχίστε να ελέγχετε ότι η σύσφιξη είναι καλή και ότι δεν υπάρχει διαρροή νερού για 48 ώρες μετά την εγκατάσταση και την εκκίνηση. Σε περίπτωση διαρροής ανοίξτε το περίβλημα, αφαιρέστε το o-ring από το δοχείο, τοποθετήστε ένα καινούργιο o-ring και εφαρμόστε λιπαντικό, στη συνέχεια σφίξτε ξανά το δοχείο και επαναλάβετε τον έλεγχο διαρροής όπως παραπάνω. Χρησιμοποιείτε μόνο αυθεντικά o-ring της Atlas Filtri, διαφορετικά η εγγύηση ακυρώνεται. Ζητήστε από τον προμηθευτή σας τα γνήσια o-ring, το Lubrikit+ και άλλα ανταλλακτικά.

Παρατήρηση: μετά τη συντήρηση, ανοίξτε αργά μια παροχή νερού (βρύση) πρίν της εγκατεστημένης μονάδας και αφήστε το νερό να τρέξει για τουλάχιστον 5 λεπτά πριν από τη χρήση

ΠΡΟΕΙΔΟΠΟΙΗΣΗ: για επίμονα κατάλοιπα πάνω στη σίτα του φίλτρου ή εάν η διαφορά πίεσης ανάμεσα στα 2 μανόμετρα παραμένει κάτω από 1 BAR μετά τον καθαρισμό του φίλτρου, αντικαταστήστε το ανταλλακτικό με καινούργιο.

ΠΡΟΕΙΔΟΠΟΙΗΣΗ: τα ανταλλακτικά φίλτρα και η διάφανη γυάλα έχουν μέση διάρκεια ζωής, γι' αυτό το λόγο προτείνουμε αντικατάσταση των πλαστικών ανταλλακτικών σιτών RLH τουλάχιστον κάθε 24 μήνες και της ανοξείδωτης σήτας RAH τουλάχιστον κάθε 48 μήνες. Η γυάλα του φίλτρου πρέπει να αντικαταστείτε τουλάχιστον κάθε 5 χρόνια.

Ένδειξη του τρόπου διάθεσης:

Βάσει του κανονισμού Reach, η οικογένεια Scip αναφοράς του παρόντος προϊόντος υποδεικνύεται στην ετικέτα της συσκευασίας. Μπορείτε να συμβουλευτείτε τον σχετικό κώδικα Scip στον ιστότοπο www.atlasfiltri.com

Στο τέλος της περιόδου χρήσης, διαθέστε το προϊόν την σύμφωνα με την ισχύουσα τοπική και εθνική νομοθεσία,

χρησιμοποιώντας τον κατάλληλο κωδικό CER. Ένας πίνακας με τη λίστα των υλικών που χρησιμοποιήθηκαν είναι διαθέσιμος και μπορείτε να τον κατεβάσετε από την ιστοσελίδα: www.atlasfiltri.com/downloads

ΑΝΤΙΜΕΤΩΠΙΣΗ ΠΡΟΒΛΗΜΑΤΩΝ

Τα φίλτρα HYDRA MINI είναι κατασκευασμένα σύμφωνα με τους αυστηρότερους ποιοτικούς κανόνες και υπόκεινται σε αυστηρούς ελέγχους ποιότητας και αντοχής. Δείτε παρακάτω μια σειρά από προβλήματα που μπορεί να προκύψουν από λανθασμένη εγκατάσταση ή συντήρηση ή μη ενδεδειγμένη χρήση, πιθανή αμέλεια ή φθορά του φίλτρου ή των εξαρτημάτων του φίλτρου.

ΠΡΟΒΛΗΜΑ	ΑΙΤΙΑ	ΛΥΣΗ
Δεν τρέχει νερό από τις βρύσες	- Βουλωμένο ανταλλακτικό - Σπασμένη γυάλα - Κλειστές βάνες και/ή κλειστό παρακαμπτήριο σύστημα.	- Καθαρίστε το ανταλλακτικό σύμφωνα με την διαδικασία της έκτακτης συντήρησης. - Αντικαταστήστε την γυάλα και την φλάντζα - Ανοίξτε τις κλειστές βάνες παροχής ή το παρακαμπτήριο σύστημα
Αφιλτράριστο νερό τρέχει από τις βρύσες	- Σπασμένο ανταλλακτικό - Σπασμένο ελατήριο - Φθαρμένη φλάντζα ανταλλακτικού - Βάνα παρακαμπτήριου συστήματος	- αντικαταστήστε το ανταλλακτικό - αντικαταστήστε το ελατήριο - αντικαταστήστε την φλάντζα του ανταλλακτικού - Κλείστε την βάνα του παρακαμπτήριου συστήματος.
Το ανταλλακτικό φίλτρο δεν καθαρίζει κατά την διάρκεια της διαδικασίας του αυτοκαθαρισμού	- ανεπαρκής πίεση μέσα στη γυάλα - Μη σωστή τοποθέτηση ανταλλακτικού μέσα στη γυάλα.	- ελέγξτε τον σωλήνα της αποχέτευσης: εάν έχει κάποια τρύπα ή είναι πολύ λυγισμένος, εφαρμόστε μια λύση - Περιστρέψτε το ανταλλακτικό δεξιόστροφα ή αριστερόστροφα ώστε να μπορεί να κινηθεί κάθετα το ανταλλακτικό χωρίς πίεση μέσα στη γυάλα.
Διαρροή νερού μεταξύ της κεφαλής του φίλτρου και της γυάλας.	- Φθαρμένη φλάντζα γυάλας	- Αντικαταστήστε την φλάντζα
Διαρροή νερού από τις συνδέσεις μεταξύ των σωληνώσεων και από τις πλευρές του φίλτρου	- ανεπαρκής στεγανοποίηση (με ΤΕΦΛΟΝ)	- Συμπληρώστε ΤΕΦΛΟΝ
Διαρροή νερού ανάμεσα στη γυάλα και στην βάνα αποστράγγισης	- Φθαρμένη φλάντζα βάνας αποστράγγισης	- Αντικαταστήστε την τσιμούχα

ΔΗΛΩΣΗ ΣΥΜΜΟΡΦΩΣΗΣ

Διεύθυνση κατασκευαστή: ATLAS FILTRI srl-Via Pierobon 32, 35010 Limena (PD) - ITALY Τα φίλτρα HYDRA MINI είναι κατασκευασμένα σύμφωνα με τις ακόλουθες ευρωπαϊκές οδηγίες: UNI EN 1717- Προστασία κατά της ρύπανσης του πόσιμου νερού σε εγκαταστάσεις ύδρευσης και γενικές απαιτήσεις των διατάξεων για την πρόληψη της ρύπανσης από παλινδρόμηση.

Εγγύηση

- Κρατήστε την ετικέτα που βρίσκεται επάνω στο κιβώτιο για ταυτοποίηση προϊόντος.
- Για τις χώρες της ΕΕ οι όροι της εγγύησης που εφαρμόζονται υποδεικνύονται στην οδηγία 85/374/ΕΟΚ και μτκπ και στην οδηγία 1999/44/ΕΕ και μτκπ. Για χώρες εκτός Ευρωπαϊκής Ένωσης, το προϊόν καλύπτεται από μια περιορισμένη 12μηνη εγγύηση από την ημέρα αγοράς του προϊόντος(απόδειξη αγοράς απαιτείται). Τυχόν αξιώσεις πρέπει να υποβάλλονται γραπτώς στο σημείο πώλησης ή στην Atlas Filtri srl, Via del Santo 227, I-35010 Limena, Italy. Οι αξιώσεις πρέπει να : αναφέρουν το προϊόν, τόπος και ημερομηνία αγοράς, να παρέχετε το προϊόν για έλεγχο, αποδεικνύουν τις συνδέσεις μεταξύ των ελαττωμάτων και των ζημιών. Όλες οι διαφορές ρυθμίζονται από το Ιταλικό δίκαιο και πρέπει να υποβάλλονται στο δικα-στήριο της Πάντοβα, Ιταλία.

LT

MONTAVIMO, NAUDOJIMO IR PRIEŽIŪROS INSTRUKCIJA

Gerbiamas kliente, sveikiname pasirinkus šį Italijoje pagamintą „ATLAS FILTRI®“ produktą. Atidžiai perskaitykite ir išsaugokite šį dokumentą, kuris padės jums kuo geriau mėgautis ir naudoti visus mūsų produktus. Ir toliau pirmenybę teikite mums ir saugokitės imitacijų.

TECHNINĖS SPECIFIKACIJOS

„HYDRA MINI“ savaime išsivalantys filtrai suprojektuoti ir pagaminti taikant naujoviškus techninius sprendimus, susijusius su filtro kasetės valymo sistemos efektyvumu, nes plaunant priešpriešine srove pašalinama daugiau ant kasetės išorinio paviršiaus nusėdusių medžiagų. Nominalusis filtro filtravimo lygis yra 90 mikronų (RAH versija su nerūdijančio plieno tinklinėmis kasetėmis) ir 50 bei 25 mikronų (RLH versija su plastikine tinkline kasete).

Kai filtravimo elementas užsikemša, jį paprasčiausiai išvalysite atidarydami indo apačioje esantį vožtuvą (žr. 1 pav.). Dėl šios operacijos filtre susidaro įduba, kuri stumia kasetę žemyn ir automatiškai pakeičia vandens srauto kryptį iš kasetės vidaus (priešpriešinė srovė) į išorę (žr. 2 pav.). Šis vandens srautas priešpriešine srove nuneša ant kasetės susikaupusias daleles ir medžiagas į nutekamąjį vamzdį. Uždarius vožtuvą, atkuriamas pradinis slėgio pasiskirstymas ir vidinė spyruoklė grąžina kasetę į darbinę padėtį (žr. 3 pav.). „HYDRA MINI“ filtras turi nutekamąjį piltuvėlį – įrenginį, skirtą užkirsti kelią taršai dėl grįžtamojo srauto pagal 2002 m. lapkričio mėn. Europos standartą LST EN 1717. Šis įtaisas apsaugo nuo grįžtamojo srauto, nes visi elementai, esantys už išleidimo vožtuvo, išleidžiami į atmosferą (apsaugos bloko simbolis: DC).

ĮSPĖJIMAS: pirmiau aprašyti darbo režimai ir valymas priešpriešine srove vyksta esant puikioms sąlygoms, kai tiekimo slėgis yra ne mažesnis kaip 1,2 BAR. Įsitikinkite, kad tiekimo slėgis nėra mažesnis už šią vertę, „HYDRA MINI PM“ atveju prieš filtrą įrengdami manometrą arba „HYDRA MINI M“ atveju patikrinkite įleidimo manometrą.

ĮSPĖJIMAS: FILTRĄ NAUDOKITE TIK TOKIOMIS DARBO SĄLYGOMIS, KURIOS NURODYTOS ANT FILTRO INDO ESANČIAME LIPDUKE. Jei lipdukas yra pažeistas, sugadintas, neįskaitomas arba jo nėra, taikomos tokios darbo sąlygos:
DIDŽIAUSIAS SLĖGIS 8,3 bar - AUKŠČIAUSIA TEMPERATŪRA 45 °C.

Bendroji naudojimo instrukcija

- Naudokite tik vandeniui, kurio pH yra nuo 6,5 iki 9,5, filtruoti. - Jei filtruojamas geriamasis vanduo, nenaudokite jo su nesaugiu vandeniu arba neaiškios kokybės vandeniu, jei prieš filtravimą arba po jo nebuvo atlikta tinkama dezinfekcija. - Saugokite nuo šviesos. - Nuo grįžtamojo srauto apsaugokite atbuliniu vožtuvu. - Jei slėgis viršija produkto lipduke nurodytą darbinį slėgį, apsaugokite slėgio reduktoriumi. - Apsaugokite nuo vandens smūgių naudodami nuo vandens smūgių apsaugantį įtaisą (išsiplėtimo indą). Jei filtras montuojamas sistemose, kurias maitina siurblys, ypač tose, kuriose įrengtas slėgio ir srauto reguliatorius, prieš filtrą turi būti įrengtas papildomas išsiplėtimo indas, kad jis būtų apsaugotas nuo galimų pakartotinių slėgio šuolių. Žr. tinkamų įrenginių montavimo schemą (C pav.). - Nemontuokite šalia elektros prietaisų.

Įrengimo gairės

ĮSPĖJIMAS

- - Prieš montuodami atsargiai sutepkite sandarinimo žiedo korpusą indo viršuje. Savo pardavėjo paprašykite originalaus tepalo „Lubrikit+“.
- Prieš montuodami patikrinkite, ar hidraulinė sistema sukonfigūruota pagal galiojančias technines taisykles.
- Produktus montuokite apsaugotose patalpose ir saugokite nuo užšalimo ir per didelio karščio.

  Žr. paveikslėlius:

  A Tinkamas sandariklis ir tinkamos jungtys (priklausomai nuo modelio).

  B IN-OUT krypčių pateikimas ir ventiliacinio vožtuvo (VV) vieta skirtinguose modeliuose.

  C Įrenginio schema: 1. Savivaldybės vandentiekio tinklai l 2. Atbulinis vožtuvas l 3. Slėgio reduktorius l 4. Apėjimas l 5. Įrenginys nuo vandens smūgių (išsiplėtimo indas) – pagal lentelę patikrinkite, koks yra tinkamas įrenginio tūris (V), priklausomai nuo vamzdyno skersmens (Ø) l 6. Bet kurio modelio filtravimo įtaisas l 7. Kiti aptarnavimo įtaisai

  - Manometrų (M modeliuose) ir išleidimo rinkinio montavimas:

  *** Manometrai:** ant manometrų sriegio užklijuokite sandarinimo juostą ir tvirtai, bet ne per stipriai, įsukite juos į 1/8" sriegines angas galvutės viršuje; paleidus produktą, jei nutekėtų vanduo, užklijuokite dar šiek tiek sandarinimo juostos ir (arba) užsukite stipriau.

  *** Išleidimo rinkinys:** prisukite rutulinį vožtuvą prie korpuso apačioje esančios išleidimo angos su sriegiu ir įsitikinkite, kad vožtuvo tarpiklis yra vietoje, tada prie rutulinio vožtuvo prisukite išleidimo piltuvėlį arba plastikinį žarnos laikiklį ir įsitikinkite, kad tarpiklis yra vietoje.

FILTRO IŠLEIDIMO ANGOS PRIJUNGIMAS PRIE DRENAŽO

Prijunkite audeklu sutvirtintą guminį vamzdelį prie filtro apačioje esančio drenažo piltuvėlio arba žarnos jungties, pritvirtinkite jį spaustuku ir išleiskite į drenažą (žr. 4 ir 5 pav.). Išleidimo taškas turi būti žemiau nei išleidimo piltuvėlis arba žarnos jungtis. Guminis vamzdis, sutvirtintas audeklu, turi būti ne ilgesnis kaip 2 metrai.

ĮSPĖJIMAS: venkite sulenkti ar suspausti audeklu sutvirtintą guminį vamzdelį: gali atsirasti priešpriešinis slėgis į nutekamąjį vamzdį ir dėl to gali kilti gedimų.

FILTRO PALEIDIMAS

Įrengę filtrą ir prijungę guminę žarną prie drenažo, elkitės taip:

- Išjunkite vandentiekio tinklus. - Naudodami originalius sieninius laikiklius kaip atramą, išvengsite bet kokių įtempimų. Jei originalių nėra, paprašykite pardavėjo originalų. - Rekomenduojama įrengti apėjimą. - Prijunkite filtro įleidimo ir išleidimo jungtis (SVARBI PASTABA: įleidimas pažymėtas rodykle ant galvutės – žr. B pav.) - Prie vamzdžių jungiama naudojant lygiagrečias jungiamąsias detales (BSPP - ISO 228), galbūt lanksčias žarnas. - Prie kūginių jungčių (ANSI/ASME B1.20.1) junkite tik tuo atveju, jei ant produkto galvutės pažymėta NPT, galbūt su lanksčiomis žarnomis. - Jungtims sandarinti naudokite tik sandarinimo juostą. - Įjunkite vandentiekio tinklus. - Atsukite ventiliacijos vožtuvą ir palaukite, kol išsisklaidys oras, tada užsukite ir priveržkite ventiliacijos vožtuvą.

ĮSPĖJIMAS: Įsitikinkite, kad nėra nuotėkio iš produkto ir ypač patikrinkite sandarumą tarp korpuso galvutės ir korpuso indo. 48 valandas po montavimo ir paleidimo toliau tikrinkite, ar pakankamai sandaru ir nėra vandens nuotėkio. Jei yra nuotėkis, atidarykite korpusą, nuimkite sandarinimo žiedą nuo indo, uždėkite naują sandarinimo žiedą ir užtepkite originalaus tepalo „Lubrikit+", o tada iš naujo prisukite indą prie galvutės ir pakartokite nuotėkio patikrą, kaip aprašyta pirmiau. Naudokite tik originalius „Atlas Filtri" sandarinimo žiedus, nes kitaip bus panaikinta garantija. Paprašykite savo pardavėjo originalių sandarinimo žiedų, „Lubrikit+" ir kitų atsarginių dalių.

Pastaba: sumontavus įrenginį, lėtai įjunkite vandens tiekimą (čiaupą) po sumontuotu įrenginiu ir prieš naudojimą leiskite vandeniui tekėti bent 5 minutes.

ĮSPĖJIMAI: - „HYDRA MINI" savaime išsivalančius filtrus naudokite tik vandentiekio ar šulinio vandeniui filtruoti ir smėliui bei kitoms stambioms priemaišoms iš vandens, kurio pH yra nuo 6,5 iki 9,5, filtruoti. Nenaudokite filtro kalkėms filtruoti. Nefiltruokite kitų skysčių. - Laikykitės darbo sąlygų, nurodytų prie produkto pritvirtintame lipduke. - Jei lipdukas pakeistas, pažeistas, nejskaitomas arba jo nėra, nemontuokite ir kreipkitės į „Atlas Filtri" atstovą.

ĮSPĖJIMAS: „HYDRA MINI" savaime išsivalantys filtrai neturi būti naudojami kaip vandens paruošimo geriamuoju sistemos. Nenaudokite filtruoto vandens kaip geriamojo vandens, nebent vandens kokybė yra žinoma ir saugi. „Atlas Filtri" neatsako už netinkamą naudojimą.

ĮPRASTINĖ PRIEŽIŪRA

Įprastinė priežiūra ĮPRASTINĖ PRIEŽIŪRA – tai filtro kasetės valymas atgaliniu plovimu priešpriešine srove, atidarant išleidimo vožtuvą 15/20 sekundžių. Atgalinis plovimas priešpriešine srove atliekamas taip, kaip nurodyta skyriuje „TECHNINĖS SPECIFIKACIJOS". **Mažiausias reikalingas srautas, kad būtų veiksmingai plaunama atgaline srove, yra 500 l/val.**

Jei po plovimo kasetė nėra visiškai švari, pakartokite operaciją ta pačia tvarka vieną ar daugiau kartų, kol bus pasiektas pageidaujamas švarumas. Jei nepavyksta pasiekti priimtino švarumo, kad filtras gerai veiktų, laikykitės ypatingos priežiūros procedūros, kaip aprašyta toliau.

Pastabos dėl tinkamos įprastinės priežiūros:

1 pastaba: sumontuokite manometrus ant filtro galvutės ir atlikite įprastinę techninę priežiūrą, kol slėgių skirtumas tarp dviejų manometrų neviršija 1 BAR.

2 pastaba: vandentiekio tinkle įprastinę techninę priežiūrą rekomenduojama atlikti ne rečiau, kaip kartą per savaitę (arba dažniau, jei naudojama 25 mikronų kasetė), kartojant operaciją 2 ar 3 kartus iš eilės, jei reikia, kelias sekundes leidžiant suspensijoms nusistovėti.

3 pastaba: šulinio vandeniui rekomenduojama naudoti kasetę su 90 mikronų plieniniu tinkleliu (RAH) arba 50 mikronų plastikiniu tinkleliu (RLH), o įprastinę techninę priežiūrą rekomenduojama atlikti kelis kartus per savaitę, kartojant operaciją 2 arba 3 kartus iš eilės, jei reikia, kelias sekundes leidžiant suspensijai nusistovėti.

ĮSPĖJIMAS. Valymo operacijų metu vis tiek tiekiamas nefiltruotas vanduo. Siūlome nutraukti vandens tiekimą užsukant maišytuvus arba apėjimo maišytuvą (jei įrengtas) filtro apačioje, kad būtų pasiektas maksimalus slėgis priešpriešinėje srovėje ir geriausi kasetės valymo rezultatai. **ĮSPĖJIMAS:** jei filtras nebus praplautas priešpriešine srove numatytu laiku, gali būti pažeista filtro kasetė (gali deformuotis filtro terpė).

YPATINGOJI PRIEŽIŪRA

Laikui bėgant įprastinis kasetės valymas gali tapti sudėtingas dėl užsikimšusio kasetės tinklelio.

Tokiu atveju, reikia atlikti ypatingąjį kasetės valymą, kaip nurodyta toliau:

- uždarykite vandens srautą prieš filtrą; - išleiskite filtro slėgį atidarydami čiaupą už filtro; - atidarykite filtrą, atsukdami indą nuo galvutės naudodami pridedamą veržliaraktį; - išimkite kasetę (mūvėkite apsaugines pirštines, kad išvengtumėte įbrėžimų dėl susidėvėjusio tinklelio); - išvalykite kasetę po šalto vandens srove ir minkštu šepetėliu pašalinkite nešvarumus; - įdėkite švarią kasetę į indą; - užsukite indą ant galvutės; - atlikite procedūrą, aprašytą skyriuje „FILTRO PALEIDIMAS", kad pradėtumėte

naudoti filtrą.
PERSPĖJIMAS: kiekvieną kartą paleisdami po priežiūros darbų, kai filtro indas buvo atsuktas nuo galvutės, pakeiskite sandarinimo žiedą nauju ir prieš sukdami indą prie galvutės, atsargiai sutepkite originaliu tepalu „Lubrikit+". Įsitikinkite, kad nėra nuotėkio iš produkto ir ypač patikrinkite sandarumą tarp korpuso galvutės ir korpuso indo. 48 valandas po montavimo ir paleidimo toliau tikrinkite, ar pakankamai sandaru ir nėra vandens nuotėkio. Jei yra nuotėkis, atidarykite korpusą, nuimkite sandarinimo žiedą nuo indo, uždėkite naują sandarinimo žiedą ir užtepkite tepalo, o tada iš naujo prisukite indą prie galvutės ir pakartokite nuotėkio patikrą, kaip aprašyta pirmiau. Naudokite tik originalius „Atlas Filtri" sandarinimo žiedus, nes kitaip bus panaikinta garantija. Paprašykite savo pardavėjo originalių sandarinimo žiedų, „Lubrikit+" ir kitų atsarginių dalių.
Pastaba: po techninės priežiūros lėtai įjunkite vandens tiekimą (čiaupą) po įrengtu įrenginiu ir prieš naudojimą leiskite vandeniui tekėti bent 5 minutes. **ĮSPĖJIMAS:** jei ant filtro tinklelio yra įsisenėjusių apnašų arba jei išvalius filtrą slėgių skirtumas tarp dviejų manometrų išlieka didesnis nei 1 BAR, pakeiskite filtro kasetę nauja. **ĮSPĖJIMAS:** filtro kasetės ir skaidrus indas veikia vidutiniškai ilgai, todėl rekomenduojame RLH plastikines tinklelio kasetes keisti ne rečiau, kaip kas 24 mėnesius, o RAH nerūdijančio plieno tinklelio kasetes – ne rečiau, kaip kas 48 mėnesius. Filtro indą reikia pakeisti nauju bent kartą per 5 metus.

Nurodymas apie šalinimo būdus:
Pagal Reach reglamento nuostatas, šio produkto nuorodinė SCIP grupė yra nurodyta pakuotės etiketėje. Susijusį SCIP kodą galite rasti svetainėje www.atlasfiltri.com.
pasibaigus naudojimo laikotarpiui, šalinkite pagal taikomas vietinių ir nacionalinių teisės aktų nuostatas, naudodami tinkamą CER kodą. Lentelę su naudotų medžiagų sąrašu galima rasti ir atsisiųsti svetainėje www.atlasfiltri.com/downloads

TRIKČIŲ ŠALINIMAS
„HYDRA MINI" filtrai gaminami laikantis griežtos kokybės kontrolės, atliekami griežti efektyvumo ir atsparumo bandymai. Toliau pateikiamos problemos, kurios gali kilti dėl neteisingo įrengimo, priežiūros ar netinkamo naudojimo, galimo aplaidumo arba dėl filtro ar jo dalių susidėvėjimo.

PROBLEMA	PRIEŽASTIS	SPRNDIMAS
Iš maišytuvų nebėga vanduo	- užsikimšo kasetė; - indas sulūžo; - išjungimo vožtuvai ir (arba) apėjimas uždaryti;	- išvalykite kasetę laikydamiesi ypatingosios priežiūros procedūros; - pakeiskite indą ir sandarinimo žiedą; - atidarykite uždarytą išjungimo vožtuvą arba apėjimą;
Iš maišytuvų bėga nefiltruotas vanduo	- kasetė sulūžo; - spyruoklė sulūžo; - sugadinta kasetės tarpinė; - atidarytas apėjimo vožtuvas;	- pakeiskite kasetę; - pakeiskite spyruoklę; - pakeiskite kasetės tarpiklį; - uždarykite apėjimo vožtuvą;
Kasetė neišvaloma savaiminio valymo operacijos metu	- nepakankamas slėgis inde; - kasetė netinkamai įdėta į indą;	- patikrinkite išleidimo vamzdį: jei jis užspaustas arba sulenktas, pašalinkite problemą; - pasukite kasetę pagal laikrodžio rodyklę arba prieš laikrodžio rodyklę taip, kad ji judėtų vertikaliai, nejsitempdama inde;
Tarp filtro galvutės ir indo yra vandens nuotėkis.	- sugadintas indo sandarinimo žiedas;	- pakeiskite sandarinimo žiedą;
Vandens nuotėkis iš vamzdžių jungčių ir iš filtro šonų	- sandarinimo juostos nepakanka;	- pridėkite kelis sandarinimo juostos apsisukimus;
Vandens nutekėjimas tarp indo ir išleidimo vožtuvo	- pažeista išleidimo vožtuvo tarpinė.	- pakeiskite tarpiklį.

ATITIKTIES DEKLARACIJA
Gamintojo adresas: „ATLAS FILTRI srl" - Via Pierobon 32, 35010 Limena (PD) - ITALIJA
„HYDRA MINI" filtrai pagaminti pagal šias Europos direktyvas: LST EN 1717 – Geriamojo vandens apsauga nuo taršos pastatų vandentiekiuose ir bendrieji įtaisų, saugančių nuo taršos dėl atbulinio tekėjimo, reikalavimai.

Garantijos

- Palikite lipduką ant pakuotės, kad būtų galima identifikuoti produktą.
- ES šalims taikomi garantiniai terminai, nurodyti direktyvoje 85/374/EEB bei vėl. pak. ir direktyvoje 1999/44/EB bei vėl. pak. Taip pat ES šalyse ribota gaminio garantija yra 12 mėnesių nuo įsigijimo datos, kuri nustatoma pagal pirkimo kvitą. Pagal garantiją Atlas Filtri srl tik pakeičia korpusą su defektais. Garantija netaikoma pervežimo išlaidoms bei montavimo arba remonto darbams. Garantija netaikoma filtravimo arba nukalkinimo savybėms, nes jos gali skirtis, priklausomai nuo vietos vandens kokybės ir vandens suvartojimo. Kilus ginčams, Atlas Filtri srl nuožiūra jie sprendžiami Padujos teisme kompetentingų teisėjų pagal Italijos įstatymus ir taisykles.

LV

UZSTĀDĪŠANAS, LIETOŠANAS UN APKOPES ROKASGRĀMATA

Cienījamais klients, apsveicam, ka izvēlējāties šo Itālijā ražoto ATLAS FILTRI® produktu. Lūdzu, rūpīgi izlasiet un saglabājiet šo dokumentu, kas palīdzēs jums vislabāk izbaudīt un izmantot visus mūsu produktus. Turpiniet dot priekšroku mūsu produkcijai un piesargieties no atdarinājumiem.

TEHNISKĀS SPECIFIKĀCIJAS

HYDRA MINI pašattīrošie filtri tiek izstrādāti un ražoti, izmantojot inovatīvus tehniskos risinājumus attiecībā uz filtra kārtridža tīrīšanas sistēmas efektivitāti mazgājot pretplūsmā, lai noņemtu vairāk vielu, kas nogulsnējušās uz kārtridža ārējās virsmas.
Filtra nominālais filtrēšanas līmenis ir 90 mikroni RAH versijā ar nerūsējošā tērauda sieta kārtridžu un 50 un 25 mikroni RLH versijā ar plastmasas sieta kārtridžu. Ja filtrējošais elements ir aizsērējis, to var vienkārši iztīrīt, atverot vārstu tvertnes apakšā (skatīt 1. attēlu). Šīs darbības rezultātā filtrā veidojas padziļinājums, kas nospiež kārtridžu uz leju, automātiski mainot ūdens plūsmu no iekšpuses (pret straumi) uz kārtridža ārpusi (skatīt 2. attēlu). Šī ūdens plūsma pretplūsmā aiznes daļiņas un vielas, kas nogulsnējušās uz kārtridža, uz noplūdi. Pēc vārsta aizvēršanas tiek atjaunots sākotnējais spiediena sadalījums, un iekšējā atspere atgriež kārtridžu darba stāvoklī (skatīt 3. attēlu).
HYDRA MINI filtrs ir aprīkots ar noplūdes piltuvi - ierīci, kas saskaņā ar 2002. gada novembra Eiropas standartu UNI EN 1717 ir paredzēta, lai novērstu piesārņojumu atpakaļplūdes rezultātā. Šī ierīce novērš atpakaļplūdi, liekot visiem elementiem, kas atrodas aiz noplūdes vārsta, izplūst atmosfērā (aizsardzības vienības simbols: DC).
BRĪDINĀJUMS: iepriekš aprakstītie darbības režīmi un atpakaļskalošana pretplūsmas režīmā notiek lieliskos apstākļos ar vismaz 1,2 BĀRU padeves spiedienu. Pārliecinieties, ka padeves spiediens nav zemāks par šo vērtību, uzstādot manometru pirms filtra HYDRA MINI PM gadījumā vai pārbaudot ieplūdes manometru HYDRA MINI M gadījumā.
UZMANĪBU: IZMANTOJIET FILTRU TIKAI DARBA APSTĀKĻOS, KAS NORĀDĪTI UZ UZLĪMES UZ FILTRA TVERTNES. Ja uzlīme ir viltota, bojāta, nav salasāma vai tās nav, piemērojamie darba nosacījumi ir šādi:
MAKSIMĀLAIS SPIEDIENS 8,3 bāri - MAKSIMĀLĀ TEMPERATŪRA 45 °C.

Vispārīgi lietošanas norādījumi

- Izmantojiet tikai 6,5 līdz 9,5 pH ūdens filtrēšanai. - Dzeramā ūdens filtrēšanas gadījumā nelietojiet ar nedrošu ūdeni vai ūdeni, kura kvalitāte nav zināma, ja pirms vai pēc filtra nav veikta atbilstoša dezinfekcija. - Aizsargājiet no gaismas. - Aizsargājiet pret atpakaļplūdi, izmantojot pretvārstu. - Saglabājiet aizsardzību ar spiediena samazināšanas ierīci, ja spiediens pārsniedz izstrādājuma uzlīmē norādīto darba spiedienu. - Nodrošiniet aizsardzību pret ūdens triecieniem, izmantojot ierīci pret ūdens triecieniem (izplešanās tvertni). Ja filtrs tiek uzstādīts sistēmās, ko darbina sūknis, un jo īpaši sistēmās, kas aprīkotas ar spiediena un plūsmas regulatoru, pirms filtra jāuzstāda papildu izplešanās tvertne, lai aizsargātu to no iespējamiem atkārtotiem spiediena kāpumiem. Skatiet piemērojamo ierīču uzstādīšanas shēmu (C attēls). - Neuzstādiet elektroierīču tuvumā.

Uzstādīšanas vadlīnijas

BRĪDINĀJUMS

- Pirms uzstādīšanas rūpīgi ieeļļojiet korpusa blīvgredzenu, kas atrodas tvertnes augšā. Jautājiet savam piegādātājam oriģinālo smērvielu "Lubrikit+"
- Pirms uzstādīšanas pārbaudiet, vai hidrauliskā sistēma ir iestatīta saskaņā ar spēkā esošajiem tehnikas noteikumiem.
- Uzstādiet izstrādājumus aizsargātās telpās, pasargājot no sasalšanas un pārmērīga karstuma.
  Skatiet attēlus:
  A Piemērojamais hermētiķis un piemērojamie savienotājelementi (atkarībā no modeļa).
  B IN-OUT virzienu attēlojums un ventilācijas vārsta (VV) atrašanās vieta dažādos modeļos.
  C Uzstādīšanas izkārtojums:
  1. Pašvaldības ūdensvads I 2. Pretvārsts I 3. Spiediena reduktors I 4. Apvads I 5. Ierīce pret ūdens triecieniem (izplešanās tvertne) - pēc tabulas pārbaudiet, kāds ir atbilstošais ierīces tilpums (V) atkarībā no cauruļvada diametra (Ø) I 6. Jebkura modeļa filtrēšanas bloks I 7. Cits aprīkojums
  - Manometru (M modeļiem) un izplūdes komplekta uzstādīšana:
  *** Manometri:** uz manometru vītnes uzklājiet blīvējuma lenti un cieši, bet ne pārāk cieši, ieskrūvējiet tos 1/8" vītņotajās

atverēs galvas augšdaļā; produkta palaišanas laikā, ja rodas ūdens noplūde, pievienojiet vēl nedaudz blīvējuma lentes un/vai ieskrūvējiet stingrāk.

*** Izplūdes komplekts:** pieskrūvējiet lodveida vārstu pie izplūdes vītnes korpusa apakšā, pārliecinoties, ka vārsta blīvējums ir vietā, pēc tam pieskrūvējiet noplūdes piltuvi vai plastmasas šļūtenes turētāju pie lodveida vārsta, pārliecinoties, ka blīvējums ir savā vietā.

FILTRA IZPLŪDES SAVIENOŠANA AR NOPLŪDI

Pievienojiet ar audeklu pastiprinātu gumijas caurulīti noplūdes piltuvei vai šļūtenes savienotājam pie filtra pamatnes, nostipriniet to ar skavu un novietojiet to noplūdē (skatīt 4. un 5. attēlu). Noplūdes vietai jābūt zemāk par noplūdes piltuvi vai šļūtenes savienotāju. Gumijas caurule, kas pastiprināta ar audeklu, nedrīkst būt garāka par 2 metriem.

BRĪDINĀJUMS: izvairieties no gumijas caurules, kas pastiprināta ar audeklu, saliekšanas vai saspiešanas: tas var radīt pretspiediens pret noplūdi, kas izraisa darbības traucējumus.

FILTRA PALAIŠANA

Pēc filtra uzstādīšanas un gumijas šļūtenes pievienošanas noplūdei rīkojieties šādi:

- Atslēdziet padevi no ūdensvada. - Izvairieties no jebkādas spriedzes, izmantojot oriģinālos sienas kronšteinus kā balstu. Ja tās nav iekļautas komplektācijā, jautājiet pārdevējam par oriģinālajām. - Ieteicams ierīkot apvadu. - Savienojiet filtra ieplūdes un izplūdes savienojumus (NB: ieplūdes savienojums norādīts ar bultiņu uz galvas - skatīt B attēlu) - Pievienojiet cauruļvadiem, izmantojot paralēlus savienotājelementus (BSPP - ISO 228), iespējams, ar elastīgām šļūtenēm. - Savienojiet ar konusveida savienotājelementiem (ANSI/ASME B1.20.1) tikai tad, ja uz izstrādājuma galvas ir marķējums NPT, iespējams, ar elastīgām šļūtenēm. - Savienojumiem kā hermētiķi izmantojiet tikai blīvējuma lenti. - Pieslēdziet padevi no ūdensvada. - Atskrūvējiet ventilējošo vārstu un pagaidiet, līdz izplūst gaiss, pēc tam pieskrūvējiet un pievelciet ventilējošo vārstu.

BRĪDINĀJUMS. Pārliecinieties, ka no izstrādājuma nav ūdens noplūdes, un jo īpaši jāpārbauda stiprinājums starp korpusa galvu un korpusa tvertni. Turpiniet pārbaudīt, vai pievilkšana ir pareiza un vai 48 stundas pēc uzstādīšanas un palaišanas nav ūdens noplūdes. Noplūdes gadījumā atveriet korpusu, noņemiet blīvgredzenu no tvertnes, uzlieciet jaunu blīvgredzenu un uzlieciet oriģinālo smērvielu "Lubrikit+", pēc tam atkārtoti piestipriniet tvertni galvai un atkārtojiet noplūdes pārbaudi, kā norādīts iepriekš. Izmantojiet tikai oriģinālos Atlas Filtru blīvgredzenus, pretējā gadījumā garantija nebūs spēkā. Jautājiet savam piegādātājam oriģinālos blīvgredzenus, "Lubrikit+" un citas rezerves daļas. **Piezīme:** pēc uzstādīšanas lēnām pieslēdziet ūdens padevi (krānu) aiz uzstādītās ierīces un pirms lietošanas ļaujiet ūdenim tecēt vismaz 5 minūtes.

BRĪDINĀJUMI. - HYDRA MINI pašattīrošos filtrus izmantojiet tikai ūdensvada vai akas ūdens filtrēšanai un smilšu un citu lielu piemaisījumu filtrēšanai no ūdens ar pH līmeni no 6,5 līdz 9,5. Neizmantojiet filtru kaļķu filtrēšanai. Nefiltrējiet citus šķidrumus. - Ievērojiet darba apstākļus, kas norādīti uz uzlīmes uz izstrādājuma. - Ja uzlīme ir viltota, bojāta, nav salasāma vai tās nav, neuzlīmējiet to un sazinieties ar savu Atlas Filtri izplatītāju.

UZMANĪBU: HYDRA MINI pašattīrošos filtrus nedrīkst izmantot kā dzeramā ūdens kvalitātes panākšanas sistēmas. Neizmantojiet filtrēto ūdeni kā dzeramo ūdeni, ja vien ūdens kvalitāte nav zināma un droša. Atlas Filtri neuzņemas atbildību par nepareizu lietošanu.

KĀRTĒJĀ APKOPE

Kārtējā apkope ietver filtra kārtridža tīrīšanu ar atpakaļskalošanu pretplūsmas režīmā, atverot noplūdes vārstu uz 15/20 sekundēm. Atpakaļskalošana pretplūsmā tiek veikta, kā norādīts sadaļā "TEHNISKĀS SPECIFIKĀCIJAS".

Minimālais nepieciešamais caurplūdums efektīvai pretplūsmas skalošanai ir 500 l/h.

Ja pēc mazgāšanas kārtridžs nav pilnīgi tīrs, atkārtojiet darbību, izmantojot to pašu procedūru vienu vai vairākas reizes, līdz tiek sasniegta vēlamā tīrība. Ja nav panākta pieņemama tīrība lai nodrošinātu labu filtra darbību, ievērojiet ārkārtas tehniskās apkopes procedūru, kā aprakstīts turpmāk.

Piezīmes par pareizu kārtējo apkopi:

1. piezīme: uzstādiet manometrus uz filtra galvas un pēc tam veiciet kārtējo apkopi, pirms spiediena starpība starp abiem manometriem pārsniedz 1 BĀRU.

2. piezīme: attiecībā uz ūdensapgādes sietu kārtējo apkopi ieteicams veikt vismaz reizi nedēļā (vai biežāk, ja tiek izmantots 25 mikronu kārtridžs), vajadzības gadījumā atkārtojot darbību 2 vai 3 reizes pēc kārtas, pēc tam, kad suspensijai ir ļauts vairākas sekundes notecēt.

3. piezīme: akas ūdenim ieteicams izmantot kārtridžu ar 90 mikronu tērauda sietu (RAH) vai 50 mikronu plastmasas sietu (RLH), un kārtējo apkopi ieteicams veikt vairākas reizes nedēļā, atkārtojot darbību 2 vai 3 reizes pēc kārtas, ja nepieciešams, pēc tam, kad suspensijai ir ļauts vairākas sekundes notecēt.

BRĪDINĀJUMS. Tīrīšanas laikā joprojām tiek piegādāts ūdens (nefiltrēts). Mēs iesakām pārtraukt ūdens padevi, aizverot krānus vai apvadkrānu (ja tas ir uzstādīts) lejpus filtra, lai pretplūsmā sasniegtu maksimālo spiedienu un labākos kārtridža tīrīšanas rezultātus.

BRĪDINĀJUMS: neveicot atpakaļskalošanu paredzētajā laikā, var tikt bojāts filtra kārtridžs (filtra materiāla deformācijas risks).

ĀRKĀRTAS APKOPE

Laika gaitā kārtējā kārtridža tīrīšana var kļūt apgrūtināta, jo kārtridža tīkls aizsērē.
Šādā gadījumā ir nepieciešama ārkārtas kārtridža tīrīšana, kā norādīts turpmāk:

- noslēdziet ūdens plūsmu pirms filtra; - atbrīvojiet filtra spiedienu, atverot krānu aiz filtra; - atveriet filtru, atskrūvējot tvertni no galvas, izmantojot komplektā iekļauto uzgriežņu atslēgu; - izņemiet kārtridžu (valkājot aizsargcimdus, lai izvairītos no skrāpējumiem, ko rada nolietots tīkls); - notīriet kārtridžu zem auksta ūdens strūklas un ar mīkstu birstīti noņemiet netīrumus; - ievietojiet tīru kārtridžu tvertnē; - uzskrūvējiet tvertni uz galvas; - lai nodotu filtru ekspluatācijā, izpildiet procedūru, kas aprakstīta sadaļā "FILTRA PALAIŠANA".

Pēc atkārtotas palaišanas pēc katras tehniskās apkopes un/vai atkārtotas uzpildes maiņas, kad ierīces tvertne tiek atskrūvēta no galvas, nomainiet blīvgredzenu ar jaunu un rūpīgi ieeļļojiet ar oriģinālo smērvielu "Lubrikit+" pirms tvertnes piestiprināšanas pie galvas. Pārliecinieties, ka no izstrādājuma nav ūdens noplūdes, un jo īpaši pārbaudiet stiprinājumus starp korpusa galvu un korpusa tvertni. Turpiniet pārbaudīt, vai pievilkšana ir pareiza un vai 48 stundas pēc uzstādīšanas un palaišanas nav ūdens noplūdes. Noplūdes gadījumā atveriet korpusu, noņemiet blīvgredzenu no tvertnes, uzlieciet jaunu blīvgredzenu un uzlieciet smērvielu, pēc tam atkārtoti piestipriniet tvertni galvai un atkārtojiet noplūdes pārbaudi, kā norādīts iepriekš. Izmantojiet tikai oriģinālos Atlas Filtru blīvgredzenus, pretējā gadījumā garantija nav spēkā. Jautājiet savam piegādātājam oriģinālos blīvgredzenus, "Lubrikit+" un citas rezerves daļas.

Piezīme: pēc tehniskās apkopes lēnām ieslēdziet ūdens padevi (krānu) aiz uzstādītās ierīces un pirms lietošanas ļaujiet ūdenim tecēt vismaz 5 minūtes.

BRĪDINĀJUMS: ja uz filtra sieta ir noturīgi nosēdumi vai ja pēc filtra tīrīšanas spiediena starpība starp abiem manometriem joprojām ir lielāka par 1 BAR, nomainiet filtra kārtridžu pret jaunu.

BRĪDINĀJUMS: filtru kārtridžiem un caurspīdīgajai tvertnei ir vidējais darbmūžs, tādēļ mēs iesakām RLH plastmasas tīklu kārtridžus nomainīt vismaz reizi 24 mēnešos, bet RAH nerūsējošā tērauda tīklu kārtridžu - vismaz reizi 48 mēnešos. Filtra tvertne jānomaina ar jaunu vismaz reizi 5 gados.

Norādījumi par iznīcināšanas metodēm: Saskaņā ar Reach regulu šī izstrādājuma atsauces Scip saime ir norādīta uz iepakojuma etiķetes. Ar saistīto Scip kodu var iepazīties vietnē www.atlasfiltri.com

Lietošanas perioda beigās iznīciniet to saskaņā ar spēkā esošajiem vietējiem un valsts tiesību aktiem, izmantojot atbilstošo CER kodu. Tabula ar izmantoto materiālu sarakstu ir pieejama un lejupielādējama vietnē www.atlasfiltri.com/downloads

TRAUCĒJUMU NOVĒRŠANA

HYDRA MINI filtri tiek izgatavoti, ievērojot stingru kvalitātes kontroli, un tiem tiek veikti stingri efektivitātes un izturības testi. Turpmāk uzskaitītas problēmas, kas var rasties nepareizas uzstādīšanas vai apkopes, nepareizas lietošanas, iespējamas nolaidības vai filtra vai filtra daļu patēriņa dēļ.

PROBLĒMA	IEMESLS	RISINĀJUMS
No krāniem netek ūdens	- aizsērējis kārtridžs; - salauzta tvertne; - aizvērti izslēgšanas vārsti un/vai apvads.	- iztīriet kārtridžu, ievērojot ārkārtas tehniskās apkopes procedūru; - nomainiet tvertni un blīvgredzenu; - atveriet aizvērto slēgto noslēgvārstu vai apvadu.
No krāniem tek nefiltrēts ūdens	- bojāts kārtridžs; - salauzta atspere; - sabojāta kārtridža blīve; - atvērts apvadvārsts.	- nomainiet kārtridžu; - nomainiet atsperi; - nomainiet kārtridža blīvējumu; - aizveriet apvadvārstu.
Pašattīrīšanās darbības laikā kārtridžs netiek iztīrīts	- nepietiekams spiediens tvertnē; - kārtridžs nav pareizi ievietots tvertnē.	- pārbaudiet noplūdes cauruli: ja tā ir saspiesta vai saliekta, novērsiet problēmu; - pagrieziet kārtridžu pulksteņrādītāja kustības virzienā vai pretēji pulksteņrādītāja kustības virzienam tā, lai tas bez sasprindzinājuma virzītos tvertnē vertikāli.
Starp filtra galvu un tvertni ir ūdens noplūde.	- bojāts tvertnes blīvgredzens	- nomainiet blīvgredzenu.
Ūdens noplūde no savienojumiem starp caurulēm un no filtra sāniem	- nepietiekama blīvējuma lente	- pievienojiet dažus blīvējuma lentes vijumus
Ūdens noplūde starp tvertni un noplūdes vārstu	- bojāta noplūdes vārsta blīve	- nomainiet blīvējumu.

ATBILSTĪBAS DEKLARĀCIJA

Ražotāja adrese: ATLAS FILTRI srl - Via Pierobon 32, 35010 Limena (PD) - ITĀLIJA

HYDRA MINI filtri ir konstruēti saskaņā ar šādām Eiropas direktīvām: UNI EN 1717 - Aizsardzība pret dzeramā ūdens piesārņojumu ūdensapgādes iekārtās un vispārīgās prasības ierīcēm, kas novērš piesārņojumu atpakaļplūdes rezultātā.

Garantijas

- Saglabājiet uzlīmi uz iepakojuma, lai vēlāk varētu identificēt produktu.
- ES valstīs piemērojamie garantijas noteikumi konkretizēti Direktīvā 85/374/EEK un tās turpmākajos grozījumos un Direktīvā 1999/44/EK un tās turpmākajos grozījumos. Ekstra ES valstīm produktam tiek piešķirta ierobežota garantija uz 12 mēnešiem no ražošanas datuma, kas ir pierādāms ar parasta čeka palīdzību. Atlas Filtri srl atbildība ir ierobežota tikai uz pierādāmu defektīvu apvalku nomaiņu, neieskaitot transporta izdevumus, uzstādīšanas darbaspēka izdevumus vai citus labošanas izdevumus. Netiek sniegta garantija anti-skalas sniegumam filtrācijai, jo tas var atšķirties no vietējiem ūdens apstākļiem un ūdens patēriņa. Jebkādu strīdu gadījumā Atlas Filtri srl lietu izskata Padovas tiesa kā kompetentā iestāde, piemērojot Itālijas likumdošanu.

ET

PAIGALDUS-, KASUTUS- JA HOOLDUSJUHEND

Lugupeetud klient, palju õnne selle Made in Italy ATLAS FILTRI® toote valimise eest. Palun lugege hoolikalt läbi ja säilitage see dokument, mis aitab teil kõige paremini nautida ja kasutada kõiki meie tooteid. Jätkake meie eelistamist ja hoiduge imitatsioonidest.

TEHNILISED NÄITAJAD

HYDRA MINI isepuhastuvad filtrid on projekteeritud ja valmistatud uuenduslike tehniliste lahenduste abil, mis tõhustavad filtripadruni puhastussüsteemi, sest filtri välispinnale ladestunud ainete eemaldamiseks pestakse filtrit vastuvoolu.

Filtri nominaalne filtreerimisvõime on 90 mikronit RAH versioonis roostevabast terasest võrgukassetiga ja 50 ja 25 mikronit RLH versioonis plastist võrgukassetiga. Kui filtrielement on ummistunud, saab seda lihtsalt puhastada, avades kausi põhjas oleva klapi (vt joonis 1). See toiming tekitab filtris süvendi, mis surub padruni alla, pöörates automaatselt veevoolu padruni seest (vastuvoolu) väljapoole (vt joonis 2). See vastuvoolu voolav vesi kannab padrunile ladestunud osakesed ja ained äravoolu. Pärast ventiili sulgemist taastub esialgne rõhujaotus ja sisemine vedru viib padruni tagasi kasutusasendisse (vt joonis 3). HYDRA MINI-filter on varustatud äravoolusahvriga, mis on kavandatud tagasivoolust tuleneva reostuse vältimiseks vastavalt Euroopa standardile UNI EN 1717, november 2002. See seade takistab tagasivoolu, kuna kõik tühjendusklapist allavoolu olevad elemendid on suunatud atmosfääri (kaitseüksuse sümbol): DC). **HOIATUS:** eespool kirjeldatud tööreţiimid ja tagasipesupuhastamine vastuvoolu korra toimuvad väga heades tingimustes minimaalse 1,2-baarise toiterõhu juures. Veenduge, et toiterõhk ei jää alla selle väärtuse, paigaldades manomeetri filtri ette HYDRA MINI PM puhul või kontrollides sisselaske manomeetrit HYDRA MINI M puhul. **HOIATUS:** KASUTAGE FILTRIT AINULT FILTRIKAUSI KLEEBISEL MÄRGITUD TÖÖTINGIMUSTES. Kui kleebis on võltsitud, kahjustatud, loetamatu või puudub, kehtivad järgmised töötingimused: **SUURIM RÕHK 8,3 bar, KÕRGEIM TEMPERATUUR 45°C.**

Üldine kasutusjuhend

- Kasutage ainult vee filtreerimiseks, mille pH on 6,5 kuni 9,5. - Joogivee filtreerimisel ei tohi kasutada ebaturvalise ega tundmatu kvaliteediga vett ilma piisava desinfitseerimiseta enne või pärast filtrit. - Hoidke pimedas kohas. - Hoidke tagasilöögi eest kaitstud tagasilöögiventiiliga. - Kaitske rõhuregulaatoriga, kui rõhk ületab tootesildil näidatud töörõhu. - Hoidke veehaamri eest kaitstud veehaamrivastase seadme (paisumisanuma) abil. Pumba abil töötavate süsteemide ja eriti rõhu- ja vooluhulga regulaatoriga varustatud süsteemide puhul tuleb filtri ette paigaldada paisumisanum, et kaitsta filtrit võimalike korduvate rõhuhoogude eest. Vt kohaldatavate seadmete paigaldusjoonist (joonis C). - Ärge paigaldage elektriseadmete lähedusse.

Paigaldusjuhised. HOIATUS:

- Enne paigaldamist määrige põhjalikult korpuse O-rõngast, mis asub kausi ülaosas. Paluge müüjalt originaalmääret Lubrikit+.
- Enne paigaldamist kontrollige, kas hüdraulikasüsteem on seadistatud kehtivate eeskirjade järgi.
- Paigaldage tooted kaitstud ruumidesse ning kaitske neid külmumise ja liigse kuumuse eest.

  Vt joonised:

  A Kohandatav tihendaja ja kasutatavad liitmikud (olenevalt mudelist).

  B IN-OUT-suundade esitus ja ventilaatori (VV) asukoht erinevates mudelites.

  C Paigalduse paigutus: 1. Munitsipaalveevõrk l 2. Tagasilöögiklapp l 3. Rõhu reduktor l 4. Möödavool l 5. Veehaamritõrjeseade (paisumisanum) – kontrollige tabelist sobivat seadme mahtu (V) olenevalt torustiku läbimõõdust (Ø) l 6. Mis tahes mudeli doseerimisüksus Muud kommunaalteenused

  - Manomeetrite (M-mudelitel) ja tühjenduskomplekti paigaldamine

  *** Manomeetrid:** kleepige manomeetrite keermele veidi teipi ja keerake need tihedalt, kuid üle pingutamata, pea ülaosas olevatesse 1/8" keermestatud avadesse; toote käivitamisel, juhul kui vesi lekib, lisage veel veidi teipi ja/või keerake tugevamalt kinni.

*** Tühjenduskomplekt:** keerake kuuliklapp korpuse põhjas asuvasse keermestatud tühjendusavasse, veendudes, et klapi tihend on paigas, seejärel keerake tühjendussahtel või plastist voolikuhoidja kuuliklappi, veendudes, et tihend on paigas.

FILTRI TÜHJENDAMISE ÜHENDAMINE ÄRAVOOLUGA

Ühendage kangaga tugevdatud kummist toru filtri põhjas oleva äravoolutoru või vooliku liitmiku külge, kinnitage see klambriga ja laske see äravoolu juhtida (vt joonised 4 ja 5). Tühjenduspunkt peab olema madalamal kui tühjendussahtel või voolikuliitmik. Kangaga tugevdatud kummist toru ei tohi olla pikem kui 2 meetrit. **HOIATUS:** vältige kangaga tugevdatud kummist toru painutamist ja pigistamist – see võib tekitada äravoolule vasturõhu ja sellest tulenevad talitlushäired.

FILTRI KÄIVITAMINE

Kui filtri paigaldamine ja kummivooliku ühendamine drenaažiga on tehtud, toimige järgmiselt:

- sulgege veevarustus; - vältige igasuguseid pingeid, kasutades toena originaalseid seinakinnitusi. Küsige oma müüjalt originaalid, kui neid ei ole kaasas; - soovitatav on paigaldada mööda vool; - Ühendage filtri sisse- ja väljalaskeühendused (NB! Sisselaskeava on märgitud noolega päises – vt joonist B) - ühendage torud paralleelsete liitmike (BSPP - ISO 228) abil, võimaluse korral painduvate voolikutega. - ühendage koonusliitmikega (ANSI/ASME B1.20.1) ainult siis, kui toote peal on märgitud NPT, võimaluse korral painduvate voolikutega. - kasutage ühenduste tihendamiseks ainult tihenduslinti; - lülitage veevarustus sisse; - keerake ventiil lahti ja oodake õhu väljapääsu, seejärel keerake ventiil kinni ja pingutage seda.

HOIATUS: Veenduge, et tootest ei leki vett, ning kontrollige, kas korpuse ots ja korpuse kauss on tihedalt kinni. Kontrollige, kas pinguldus on hea ja veelekked puuduvad ka 48 tunni jooksul pärast paigaldamist. Lekke korral avage korpus, eemaldage O-rõngas kausilt, pange peale uus O-rõngas ja määrige originaalmäärdega Lubrikit+, keerake seejärel kauss uuesti otsa külge kinni ja kontrollige veelkord lekkeid, nagu ülalpool kirjeldatud. Kasutage originaalseid Atlas Filtri O-rõngaid, sest vastasel juhul garantii tühistub. Küsige müüjalt originaalseid O-rõngaid, määrdeainet Lubrikit+ ja muid varuosi.

Märkus: pärast paigaldamist lülitage aeglaselt sisse veevarustus (kraan) paigaldatud seadme järel ja laske veel enne kasutamist vähemalt 5 minutit voolata.

HOIATUSED: - Kasutage HYDRA MINI isepuhastuvaid filtreid ainult toru- või kaevuvee filtreerimiseks ning liiva ja muude suurte lisandite filtreerimiseks veest, mille pH-tase jääb vahemikku 6,5–9,5. Ärge kasutage filtrit lubja filtreerimiseks. Ärge filtreerige muid vedelikke. - Järgige töötingimusi, mis on näidatud tootele kinnitatud kleebisel. - Kui kleebis on võltsitud, kahjustatud, loetamatu või puudub, ärge paigaldage seda ja võtke ühendust oma Atlas Filtri edasimüüjaga.

HOIATUS: HYDRA MINI isepuhastuvad filtrid ei ole mõeldud potilatsioonisüsteemidena. Ärge kasutage filtreeritud vett joogiveena, kui vee kvaliteet ei ole teada ja ohutu. Atlas Filtri ei vastuta ebaõige kasutamise eest.

RUTIINNE HOOLDUS

Rutiinne hooldus seisneb filtripadruni puhastamises tagasipesuga vastupäeva, avades 15–20 sekundiks tühjendusklapi. Vastuvooluga tagasipesu toimub jaotises „TEHNILISED SPETSIFIKATSIOONID" kirjeldatu kohaselt. **Tõhusaks tagasipesuks vajalik minimaalne vooluhulk on 500 l/h.** Kui kassett ei ole pärast pesemist täiesti puhas, korrake toimingut sama protseduuriga üks või mitu korda, kuni on saavutatud soovitud puhtus. Kui vastuvõetavat puhtust ei saavutata, järgige filtri hea töö tagamiseks allpool kirjeldatud erakorralist hoolduse protseduuri.

Märkused nõuetekohase rutiinse hoolduse kohta

Märkus 1: paigaldage manomeetrid filtri peale ja teostage seejärel rutiinne hooldus enne, kui kahe manomeetri vaheline rõhuerinevus ületab 1 baari.

Märkus 2: võrguvee puhul on soovitatav rutiinne hooldus vähemalt kord nädalas (või sagedamini, kui kasutate 25 mikronist kassetti), korrates toimingut vajadusel 2 või 3 korda järjest, pärast seda, kui suspensiooni on mitu sekundit dekanteeritud.

Märkus 3: kaevuvee puhul on soovitatav kasutada 90 mikronise terasvõrguga (RAH) või 50 mikronise plastvõrguga (RLH) kassetti ja rutiinne hooldus on soovitatav mitu korda nädalas, vajaduse korral korrata toimingut kaks-kolm korda järjest, olles enne lasknud suspensioonil mitu sekundit dekanteeruda.

HOIATUS: Puhastamise ajal antakse endiselt vett (filtreerimata). Soovitame katkestada veevarustuse, sulgedes kraanid või mööda voolukraani (kui see on paigaldatud) filtrist allavoolu, et saavutada suurim rõhk vastuvoolu ja parim padrunite puhastustulemus. **HOIATUS:** kui tagasipesu ei toimu ettenähtud ajal, võib see kahjustada filtrikassetti (filtrikandja deformeerumise oht).

ERAKORRALINE HOOLDUS

Aja jooksul võib rutiinne padrunipuhastus muutuda keeruliseks padrunivõrgu ummistumise tõttu.

Sellisel juhul on vaja kassetti erakorraliselt puhastada järgmiselt: - sulgege veevool filtrist ülesvoolu; - vabastage filtri rõhk, avades filtri järel oleva kraani; - avage filter, keerates kausi kaasasoleva mutrivõtme abil pea küljest lahti; - eemaldage kassett (kandes kaitsekindaid, et vältida kulunud võrgu tõttu tekkivaid kriimustusi); - puhastage padrunit külma veejoaga ja kasutage pehmet harja, et eemaldada mustus; - sisestage puhas padrun kaussi; - keerake kauss pea külge; - järgige filtri kasutuselevõtuks punktis „FILTRI KÄIVITAMINE" kirjeldatud protseduuri.

Pärast iga hooldustööd ja täitmist, kui seadme kauss on otsa küljest lahti kruvitud, tuleb vahetada rõngastihend uue vastu ja

määrida määrdeainega Lubrikit+ hoolikalt enne kausi kinnitamist otsa külge. Veenduge, et tootest ei leki vett, ning kontrollige, kas korpuse ots ja korpuse kauss on tihedalt kinni. Kontrollige, kas pinguldus on hea ja veelekked puuduvad ka 48 tunni jooksul pärast paigaldamist. Lekke korral avage korpus, eemaldage O-rõngas kausilt, pange peale uus O-rõngas ja määrige, keerake seejärel kauss uuesti otsa külge kinni ja kontrollige veelkord lekkeid, nagu ülalpool kirjeldatud. Kasutage originaalseid Atlas Filtri O-rõngaid, sest vastasel juhul garantii tühistub. Küsige müüjalt originaalseid O-rõngaid, määrdeainet Lubrikit+ ja muid varuosi
Märkus: pärast hooldust lülitage aeglaselt sisse veevarustus (kraan) paigaldatud seadme järel ja laske veel enne kasutamist vähemalt 5 minutit voolata.
ETTEVAATUST: kui filtrivõrgule on jäänud püsivat katlakivi või kahe manomeetri rõhkude vahe jääb pärast filtri puhastamist üle 1 BAR, vahetage filtripatarei uue vastu. **HOIATUS:** filtrikassettidel ja läbipaistval kausil on keskmine tööiga, seetõttu soovitame RLH plastist võrgukassette vahetada vähemalt iga 24 kuu järel ja RAH roostevabast terasest võrgukassetti vähemalt iga 48 kuu järel. Filtri kauss tuleb uuega asendada vähemalt iga 5 aasta tagant.

Teave Utiliseerimismeetodi kohta:
Vastavalt Reach-määrusele selle toote Scip-viitegrupp on märgitud pakendi etiketil. Vastava Scip-koodiga saab tutvuda veebisaidil www.atlasfiltri.com.
Kasutusaja lõppedes utiliseerige see vastavalt kehtivatele kohalikele ja riiklikele seadustele, kasutades vastavat CER-koodi. Kasutatavate materjalide loendiga tabel on saadaval ja allalaaditav aadressilt www.atlasfiltri.com/downloads

TÕRKEOTSING

HYDRA MINI filtrid on läbinud range kvaliteedikontrolli ning tõhusus- ja vastupidavustestid. Vt siinkohal probleeme, mis võivad tekkida hooletuse, ebaõige paigaldamise, hoolduse või kasutamise või filtri või filtriosade kadumise tõttu.

PROBLEEM	PÕHJUS	MEETMED
kraanist ei tule vett;	- padrun on ummistunud; - kauss on katki; - katkestusklapid või möödavoolukanalid on suletud.	- puhastage kassetti erakorralise hoolduse protseduuri järgi; - vahetage kauss ja O-rõngas välja; - avage suletud sulgemisventiil või möödavool;
kraanist tuleb filtreerimata vesi;	- padrun on katki; - vedru on katki; - padruni tihend on rikutud; - möödavooluklapp on avatud;	- vahetage kassett välja; - vahetage vedru välja; - vahetage padruni tihend välja; - sulgege möödavooluklapp.
kassett ei puhastu isepuhastuse ajal;	- ebapiisav surve kausis; - kassett ei ole õigesti kaussi paigutatud;	- pärbaudiet noplüdes cauruli: ja tă ir saspiesta - kontrollige äravoolutoru: kui see on kokku pigistatud või painutatud, kõrvaldage probleem; - pöörake padrunit päripäeva või vastupäeva nii, et see liigub kausis vertikaalselt ilma pingutuseta;
leke filtripea ja kausi vahel;	- Kausi O-rõngas on hävinud;	- asendage O-rõngas.
leke torudevahelistest ühendustest ja filtri külgedelt;	- tihenduslinti pole piisavalt	- lisage paar keerdu tihenduslinti;
leke kausi ja tühjendusklapi vahel.	- äravooluklapi tihend on kahjustatud.	- vahetage tihend välja.

VASTAVUSDEKLARATSIOON
Tootja aadress: ATLAS FILTRI srl – Via Pierobon 32, 35010 Limena (PD) – ITAALIA
HYDRA MINI filtrid on ehitatud kooskõlas järgmiste Euroopa direktiividega: UNI EN 1717 – Kaitse joogivee reostuse eest veeseadmetes ja üldnõuded tagasivoolust tuleneva reostuse vältimiseks mõeldud seadmetele.

Garantiid
- Hoidke toote tuvastamiseks alles pakendil olev kleebis.
- ELi liikmesriikides kehtivad garantiitingimused, mis on esitatud direktiivides 85/374/EMÜ ja 1999/44/EÜ ning nende hilisemates muudatustes. Väljaspool ELi asuvate riikide puhul antakse tootele piiratud garantii 12 kuuks alates ostmise kuupäevast, mida tõendatakse tavalise tšekiga. Atlas Filtri srl vastutus piirdub täielikult tõestatult defektse korpuse vahetamisega ega hõlma transpordi, paigaldustöö ja muid remondikulusid. Filtrimis- ja katlakivitõrje tulemuslikkusele garantiid ei anta, kuna see võib olla erinev sõltuvalt kohalikust veest ja veetarbimisest. Igasuguste erimeelsuste lahendamiseks on Atlas Filtri srl valinud pädevaks kohtuks Padova kohtu ning kohaldatakse Itaalia eeskirju ja seadusi.

FI

ASENNUS-, KÄYTTÖ- JA HUOLTO-OPAS

Hyvä asiakas, Onnittelut tämän Made in Italy ATLAS FILTRI® -tuotteen valinnasta. Lue tämä asiakirja huolellisesti ja säilytä se, sillä se auttaa sinua nauttimaan ja käyttämään tuotteitamme parhaalla mahdollisella tavalla. Suosikaa meitä edelleen ja varokaa jäljitelmiä.

TEKNISET TIEDOT

HYDRA MINIn itsepuhdistuvat suodattimet on suunniteltu ja valmistettu innovatiivisilla teknisillä ratkaisuilla, jotka koskevat suodatinpatruunan puhdistusjärjestelmän tehokkuutta pesemällä vastavirtaan, jolloin patruunan ulkopinnalle laskeutuneet aineet poistuvat paremmin. Suodattimen nimellinen suodatustaso on 90 mikronia RAH-versiossa, jossa on ruostumattomasta teräksestä valmistetut verkkopatruunat, ja 50 ja 25 mikronia RLH-versiossa, jossa on muovinen verkkopatruuna.

Kun suodatinelementti on tukkeutunut, se puhdistetaan yksinkertaisesti avaamalla kulhon pohjassa oleva venttiili (ks. kuva 1). Tämä toiminto synnyttää suodattimeen painauman, joka painaa patruunaa alaspäin, jolloin veden virtaus kääntyy automaattisesti patruunan sisäpuolelta (vastavirtaan) patruunan ulkopuolelle (ks. kuva 2). Tämä vastavirtainen vesivirtaus kuljettaa patruunaan kerrostuneet hiukkaset ja aineet viemäriin. Venttiilin sulkemisen jälkeen alkuperäinen paineen jakautuminen palautuu ja sisäinen jousi palauttaa patruunan käyttöasentoonsa (ks. kuva 3). HYDRA MINI-suodattimessa on tyhjennyssuppilo, joka on suunniteltu estämään takaisinvirtauksen aiheuttama saastuminen marraskuussa 2002 annetun eurooppalaisen standardin UNI EN 1717 mukaisesti. Tämä laite estää takaisinvirtauksen, kun kaikki tyhjennysventtiilistä virtaussuuntaan olevat elementit päästetään ilmakehään (suojausyksikön symboli: DC). **VAROITUS:** edellä kuvatut toimintatilat ja vastavirtapesu tapahtuvat erinomaisissa olosuhteissa, kun syöttöpaine on vähintään 1,2 BAR. Varmista, että syöttöpaine ei ole alle tämän arvon, asentamalla painemittari suodattimen yläpuolelle HYDRA MINI PM-laitteissa tai tarkistamalla tulopuolen painemittari HYDRA MINI M -laitteissa.

VAROITUS: KÄYTÄ SUODATINTA VAIN SUODATINKULHOSSA OLEVASSA TARRASSA ILMOITETUISSA KÄYTTÖOLOSUHTEISSA. Jos tarraa on peukaloitu, se on vahingoittunut, ei ole luettavissa tai se puuttuu, sovellettavat toimintaedellytykset ovat seuraavat: **MAKSIMIPAINE 8,3 bar - MAKSIMILÄMPÖTILA 45°C.**

Yleiset käyttöohjeet

- Käytetään vain veden suodattamiseen, jonka pH on 6,5-9,5. - Juomavettä suodatettaessa sitä ei saa käyttää haitallisella vedellä tai laadultaan tuntemattomalla vedellä ilman riittävää desinfiointia ennen tai jälkeen suodattimen. - Säilytä valolta suojattuna. - Suojaa takaisinvirtauksilta takaiskuventtiilillä. - Suojaudu paineenalennuslaitteella, jos paine ylittää tuotteen merkinnässä annetun käyttöpaineen. - Suojaa paineiskulta paineiskunestolaitteella (paisunta-astia). Jos suodatin asennetaan pumppukäyttöisiin järjestelmiin ja erityisesti paine- ja virtaussäätimellä varustettuihin järjestelmiin, suodattimen yläpuolelle on asennettava ylimääräinen paisunta-astia suojaamaan suodatinta mahdollisilta toistuvilta painepiikeiltä. Katso sovellettavien laitteiden asennuspiirustukset (kuva C). - Älä asenna lähelle sähkölaitteita.

Asennusohjeet

VAROITUS

- Ennen asennusta voitele huolellisesti O-renkaan kotelo, joka sijaitsee kupin yläosassa. Pyydä jälleenmyyjältäsi alkuperäistä Lubrikt+-voiteluainetta.
- Tarkista ennen asennusta, että HYDRA MINIulijärjestelmä on asennettu voimassa olevien sääntöjen mukaisesti.
- Asenna tuotteet suojaisiin tiloihin ja suojaan jäätymiseltä ja liialliselta kuumuudelta.

  Katso kuvat:

  A Soveltuva tiiviste ja soveltuvat liitososat (mallista riippuen).

  B IN-OUT-suuntien esittely ja venttiilin (VV) sijainti eri malleissa.

  C Asennusasettelu: 1. Kunnallinen vesijohtoverkosto I 2. Takaiskuventtiili I 3. Paineenalennin I 4. Ohitusventtiili I 5. Paineiskunestolaite (paisunta-astia) - tarkista taulukosta sopiva laitteen tilavuus (V) putkiston halkaisijan (Ø) mukaan I 6. Kaikkien mallien annosteluyksikkö I 7. Muut apuohjelmat

  - Painemittarien (M-malleissa) ja tyhjennyssarjan asennus:

  *** Painemittarit:** levitä hieman tiivistysteippiä painemittarien kierteeseen ja ruuvaa ne tiukasti, mutta ei liian tiukasti, pään yläosassa oleviin 1/8" kierteisiin; tuotteen käynnistyksen yhteydessä, jos vettä vuotaa, lisää hieman tiivistysteippiä ja/tai ruuvaa tiukemmin.

  *** Tyhjennyssarja:** ruuvaa palloventtiili kierteitettyyn tyhjennysaukkoon kotelon pohjassa varmistaen, että venttiilin tiiviste on paikallaan, ruuvaa sitten tyhjennyssuppilo tai muovinen letkunpidin palloventtiiliin varmistaen, että tiiviste on paikallaan.

SUODATTIMEN TYHJENNYKSEN LIITTÄMINEN VIEMÄRIIN

Kytke kankaalla vahvistettu kumiletku suodattimen pohjassa olevaan tyhjennyssuppiloon tai letkuliitäntään, kiinnitä se puristimella ja anna sen purkautua viemäriin (ks. kuvat 4 ja 5). Tyhjennyskohdan on oltava alempana kuin tyhjennyssuppilo tai letkuliitin. Kankaalla vahvistettu kumiputki saa olla enintään 2 metriä pitkä.

VAROITUS: Vältä kankaalla vahvistetun kumiputken taivuttamista tai puristamista: tämä voi aiheuttaa vastapainetta viemärin suuntaan, mikä voi johtaa toimintahäiriöihin.

SUODATTIMEN KÄYNNISTYS

Kun suodattimen asennus ja kumiletkun liittäminen viemäriin on tehty, toimi seuraavasti:

- Sulje vesijohtoverkoston pääkytkin. - Vältä kaikenlaiset jännitykset käyttämällä tukena alkuperäisiä seinäkannattimia. Kysy myyjältäsi alkuperäisiä, jos ne eivät sisälly toimitukseen. - Ohitusventtiilin asentaminen on suositeltavaa. - Kytke suodattimen tulo- ja lähtöliitännät (HUOM: tulo on merkitty nuolella päässä - ks. kuva B) - Liitä putkiin käyttämällä rinnakkaisia liittimiä (BSPP - ISO 228), mahdollisesti joustavilla letkuilla. - Liitä kartioliittimiin (ANSI/ASME B1.20.1) vain, jos tuotteen päähän on merkitty NPT, mahdollisesti joustavilla letkuilla. - Käytä liitoksissa tiivisteenä ainoastaan tiivistysteippiä. - Vesijohtoverkon kytkeminen päälle. - Kierrä venttiili irti ja odota, että ilma poistuu, kierrä ja kiristä venttiili.

VAROITUS. Varmista, että tuotteesta ei vuoda vettä, ja tarkista erityisesti kotelon pään ja kotelon kupin välinen kiristys. Jatka tarkistamalla, että kiristys on hyvä ja osassa ei ilmene vesivuotoja seuraavaan 48 tuntiin asennuksen ja käynnistyksen jälkeen. Jos vuotoja ilmenee, avaa kotelo, poista O-rengas kupista, aseta uusi O-rengas ja lisää alkuperäistä Lubrikt+-voiteluainetta. Kiristä sitten kuppi takaisin päähän ja toista edellä mainittu vuototarkastus. Käytä vain alkuperäisiä Atlas O-rengas suodattimia, muussa tapauksessa takuu raukeaa. Pyydä myyjältäsi alkuperäisiä O-renkaita, Lubrikt+-voiteluainetta ja muita varaosia.

Huomautus: Asennuksen jälkeen kytke vesijohto (hana) hitaasti päälle asennetun yksikön alapuolella ja anna veden virrata vähintään 5 minuuttia ennen käyttöä.

VAROITUKSET

- Käytä HYDRA MINI-itsepuhdistuvia suodattimia vain verkko- tai kaivoveden suodattamiseen sekä hiekan ja muiden suurten epäpuhtauksien suodattamiseen vedestä, jonka pH on 6,5-9,5. Älä käytä suodatinta kalkin suodattamiseen. Älä suodata muita nesteitä. - Noudata tuotteeseen kiinnitetyssä tarrassa esitettyjä työolosuhteita. - Jos tarraa on peukaloitu, se on vahingoittunut, huonosti luettavissa tai puuttuu, älä tee asennusta ja ota yhteys Atlas Filtri -jälleenmyyjään.

VAROITUS: HYDRA MINIn itsepuhdistuvia suodattimia ei ole tarkoitettu juomaveden stabilointijärjestelmiksi. Älä käytä suodatettua vettä juomavetenä, ellei veden laatu ole tiedossa ja turvallinen. Atlas Filtri ei ole vastuussa epäasianmukaisesta käytöstä.

RUTIINIHUOLTO

Rutiinihuollossa suodatinpatruuna puhdistetaan vastavirtahuuhtelulla avaamalla tyhjennysventtiili 15/20 sekunniksi. Vastavirtaan tapahtuva vastavirtahuuhtelu suoritetaan kohdassa "TEKNISET TIEDOT" esitetyllä tavalla. **Tehokkaan takaisinhuuhtelun edellyttämä vähimmäisvirtausmäärä on 500 l/h.** Jos patruuna ei ole täysin puhdas pesun jälkeen, toista toimenpide samalla menettelyllä yhden tai useamman kerran, kunnes haluttu puhtaus on saavutettu. Jos hyväksyttävää puhtautta ei saavuteta hyvän suodattimen toiminnan kannalta, noudata seuraavassa kuvattua ylimääräistä huoltomenettelyä.

Huomautukset asianmukaista rutiinihuoltoa varten:

Huomautus 1: Asenna painemittarit suodatinpäähän ja suorita sitten rutiinihuolto, ennen kuin kahden painemittarin välinen paine-ero ylittää 1 BAR.

Huomautus 2: vesijohtoveden osalta rutiinihuolto suositellaan tehtäväksi vähintään kerran viikossa (tai useammin, jos käytetään 25 mikronin patruunaa) toistamalla toimenpide tarvittaessa 2 tai 3 kertaa peräkkäin sen jälkeen, kun suspensioiden on annettu valua muutaman sekunnin ajan.

Huomautus 3: kaivoveden osalta suositellaan 90 mikronin teräsverkolla (RAH) tai 50 mikronin muoviverkolla (RLH) varustetun patruunan käyttöä ja rutiinihuoltoa useita kertoja viikossa, jolloin toimenpide toistetaan tarvittaessa 2 tai 3 kertaa peräkkäin sen jälkeen, kun suspensioiden on annettu valua muutaman sekunnin ajan.

VAROITUS. Puhdistustoimien aikana syötetään edelleen vettä (suodattamatonta). Suosittelemme, että keskeytät vedensyötön sulkemalla hanat tai ohivirtaushanan (jos asennettu) suodattimesta virtaussuuntaan, jotta saavutetaan maksimipaine vastavirtaan ja parhaat patruunan puhdistustulokset. **VAROITUS:** jos huuhtelua ei suoriteta suunnitellun ajan kuluessa, suodatinpatruuna voi vaurioitua (suodatinmateriaalin muodonmuutosvaara).

YLIMÄÄRÄINEN HUOLTO

Ajan myötä patruunan rutiinipuhdistus voi vaikeutua patruunaverkon tukkeutumisen vuoksi.

Tässä tapauksessa on tehtävä ylimääräinen patruunan puhdistus seuraavasti:

- sulje veden virtaus suodattimesta ylävirtaan; - vapauta suodattimen paine avaamalla suodattimen jälkeinen hana; - avaa suodatin irrottamalla säiliö irti kannasta mukana toimitetulla avaimella; - poista patruuna (suojakäsineet kädessä, jotta vältät kuluneesta verkosta johtuvat naarmut); - puhdista patruuna kylmän vesisuihkun alla ja käytä pehmeää harjaa epäpuhtauksien poistamiseksi; - aseta puhdas patruuna kulhoon; - ruuvaa kulho kiinni päähän; - noudata kohdassa "SUODATTIMEN KÄYNNISTYS" esitettyä menettelyä suodattimen käyttöönottamiseksi.

VAROITUS: uudelleenkäynnistyksessä, jokaisen huollon jälkeen, kun suodattimen kuppi irrotetaan päästä, vaihda O-rengas uuteen ja voitele huolellisesti alkuperäisellä Lubrikt+-voiteluaineella ennen kupin kiristystä kiinni päähän. Varmista, että tuotteesta ei vuoda vettä, ja tarkista erityisesti kotelon pään ja kotelon kupin välinen kiristys. Jatka tarkistamalla, että kiristys on hyvä ja osassa ei ilmene vesivuotoja seuraavaan 48 tuntiin asennuksen ja käynnistyksen jälkeen. Jos vuotoja ilmenee, avaa kotelo, poista O-rengas kupista, aseta uusi O-rengas ja lisää voiteluainetta. Kiristä sitten kuppi takaisin päähän ja toista edellä

mainittu vuototarkastus. Käytä vain alkuperäisiä Atlas Filtri O-renkaita, muussa tapauksessa takuu raukeaa. Pyydä myyjältäsi alkuperäisiä O-renkaita, Lubrikt+-voiteluainetta ja muita varaosia.

Huomautus: huollon jälkeen kytke vesijohto (hana) hitaasti päälle asennetun yksikön alapuolella ja anna veden virrata vähintään 5 minuuttia ennen käyttöä.

VAROITUS: jos suodatinverkkoon muodostuu sitkeitä kuorikerrostumia tai jos kahden painemittarin välinen paine-ero pysyy yli 1 BAR suodattimen puhdistuksen jälkeen, vaihda suodatinpatruuna uuteen. **VAROITUS:** suodatinpatruunoilla ja läpinäkyvällä kulholla on tietty keskimääräinen käyttöikä, minkä vuoksi suosittelemme vaihtamaan muoviset RLH-verkkopatruunat vähintään 24 kuukauden välein ja ruostumattomasta teräksestä valmistetut RAH-verkkopatruunat vähintään 48 kuukauden välein. Suodatinkulho on vaihdettava uuteen vähintään viiden vuoden välein.

Ohjeet hävittämismenetelmistä:

REACH-asetuksen mukaisesti, tämän tuotteen Scip-tuoteperheen viite on annettu pakkaukseen kiinnitetyssä tarrassa. Vastaavaan Scip-koodiin voidaan tutustua sivustolla www.atlasfiltri.com

Hävitä se käytön päätyttyä voimassa olevien paikallisten ja kansallisten lakien mukaisesti käyttäen asi-anmukaista CER-koodia. Käytettyjen materiaalien taulukko on saatavilla ja ladattavissa sivulta www.atlasfiltri.com/downloads

VIANMÄÄRITYS

HYDRA MINI-suodattimet valmistetaan tiukan laadunvalvonnan mukaisesti, ja niille tehdään tiukat tehokkuus- ja kestävyystestit. Seuraavassa on joukko ongelmia, jotka voivat johtua virheellisestä asennuksesta tai huollosta tai epäasianmukaisesta käytöstä, mahdollisesta huolimattomuudesta tai suodattimen tai suodattimen osien kulumisesta.

ONGELMA	SYY	KORJAUS
Vesi ei juokse hanoista	- patruuna tukossa; - Kulho rikki; - sulkuventtiilit ja/tai ohitusventtiili suljettu.	- puhdista patruuna ylimääräisen huoltomenettelyn mukaisesti; - vaihda kulho ja o-rengas; - avaa suljettu sulkuventtiili tai ohitusventtiili.
Hanoista valuu suodattamatonta vettä	- patruuna rikki; - jousi rikki; - patruunan tiiviste pilalla; - ohitusventtiili auki.	- vaihda patruuna; - vaihda jousi; - vaihda patruunan tiiviste; - sulje ohitusventtiili.
Patruuna ei puhdistu itsepuhdistustoiminnon aikana	- riittämätön paine kulhossa; - patruuna ei ole oikein sijoitettu kulhoon.	- tarkista tyhjennysputki: jos se on puristuksissa tai taipunut, korjaa ongelma; - kierrä patruunaa myötä- tai vastapäivään niin, että se liikkuu pystysuorassa ilman rasitusta kulhossa.
Suodatinpään ja kulhon välistä vuotaa vettä.	- Kulhon O-rengas pilalla	- vaihda O-rengas.
Vesivuodot putkien välisistä liitännöistä ja suodattimen sivuilta	- tiivistenauha riittämätön	- lisää muutama kierros tiivistenauhaa
Vesivuoto kulhon ja tyhjennysventtiilin välillä	- tyhjennysventtiilin tiiviste vaurioitunut	- vaihda tiiviste.

VAATIMUSTENMUKAISUUSVAKUUTUS

Valmistajan osoite: ATLAS FILTRI srl - Via Pierobon 32, 35010 Limena (PD) - ITALIA

HYDRA MINI-suodattimet on valmistettu seuraavien eurooppalaisten direktiivien mukaisesti: UNI EN 1717 - Vesilaitteistoissa olevan talousveden suojaaminen saastumiselta ja laitteille asetetut yleiset vaatimukset takaisinvirtauksen aiheuttaman saastumisen ehkäisemiseksi.

Takuu

- Pidä tarraa pakkaukseen kiinnitettynä tuotteen tunnistamiseksi.

- EU-maissa sovellettavat takuuehdot on ilmoitettu direktiivissä 85/374/ETY ja stm ja direktiivissä 1999/44/EY ja stm. EU:n ulkopuolisissa maissa tuotteelle myönnetään rajoitettu 12 kuukauden takuu tuotteen ostohetkestä alkaen, josta on todisteena säännöllinen kuitti. Atlas Filtri srl:n vastuu rajoittuu yksinomaan vialliseksi todetun kotelon vaihtamiseen. Lähetys-, asennuksen työmaksu- tai muut korvauskustannukset eivät kuulu takuun piiriin. Takuuta ei anneta suodatukseen tai kalkinpoistotoimenpiteisiin liittyen, sillä ne voivat vaihdella paikallisen veden ominaisuuksien ja veden kulutuksen mukaan. Mahdollisen kiistatilanteen yhteydessä Atlas Filtri srl on valinnut sovittelijaksi Padovan hovioikeuden Italiassa, jolloin kiistatilanteeseen sovelletaan italian lakisäännöksiä.

SV

INSTALLATIONS-, BRUKS- OCH UNDERHÅLLSHANDBOK

Kära kund, Grattis till att du har valt denna produkt från ATLAS FILTRI®, tillverkad i Italien. Läs noggrant igenom och spara detta dokument som kommer att hjälpa dig att på bästa sätt njuta av och använda alla våra produkter. Fortsätt att föredra våra produkter och undvik imitationer.

TEKNISKA SPECIFIKATIONER

HYDRA MINIs självrengörande filter är konstruerade och tillverkade med innovativa tekniska lösningar för att effektivisera rengöringssystemet av filterpatroner genom att tvätta motströms för att avlägsna fler ämnen som har avsatts på patronens yttre yta. Filtret har en nominell filtreringsnivå på 90 mikron i RAH-versionen med nätpatroner i rostfritt stål och på 50 och 25 mikron i RLH-versionen med nätpatron i plast. När filterelementet är igensatt rengörs det helt enkelt genom att öppna ventilen på botten av skålen (se figur 1). Detta skapar ett undertryck i filtret som trycker ner patronen och automatiskt vänder vattenflödet från insidan (motströms) till utsidan av patronen (se figur 2). Detta vattenflöde motströms för med sig partiklar och ämnen som har avlagrats på patronen till avloppet. När ventilen har stängts återställs den ursprungliga tryckfördelningen och den inre fjädern återställer patronen till sitt serviceläge (se figur 3). HYDRA MINI-filtret är försett med en avloppstratt, en anordning som är utformad för att förhindra förorening genom återströmning, i enlighet med den europeiska standarden SS-EN 1717 från november 2002. Denna anordning förhindrar återströmning genom att alla element nedströms från avloppsventilen ventileras till atmosfären (symbol för skyddsenhet: DC). **VARNING:** De ovan beskrivna driftlägena och backspolning med motströmsrengöring sker under utmärkta förhållanden med ett matningstryck på minst 1,2 BAR.

Kontrollera att matningstrycket inte ligger under detta värde genom att installera en manometer uppströms filtret för HYDRA MINI PM eller kontrollera manometern i inloppet för HYDRA MINI M. **VARNING:** ANVÄND FILTRET ENDAST UNDER DE DRIFTSFÖRHÅLLANDEN SOM ANGES PÅ ETIKETTEN PÅ FILTERSKÅLEN. Om etiketten är manipulerad, skadad, oläslig eller saknas, gäller följande arbetsvillkor: **MAXTRYCK 8,3 bar - MAX TEMPERATUR 45 °C.**

Allmän bruksanvisning

- Använd endast för filtrering av vatten med ett pH-värde mellan 6,5 och 9,5. - Vid filtrering av dricksvatten får du inte använda det med orent vatten eller med vatten av okänd kvalitet utan tillräcklig desinfektion före eller efter filtret. - Förvara det skyddat från ljus. - Skydda mot återströmningar med en backventil. - Skydda med en tryckregleringsanordning om trycket överstiger det arbetstryck som anges på produktens etikett. - Skydda mot vätskeslag med en anordning mot vätskeslag (expansionskärl). Vid installation i system som drivs av en pump och särskilt i system som är utrustade med en tryck- och flödesregulator måste ett extra expansionskärl installeras uppströms filtret för att skydda det mot eventuella upprepade trycktoppar. Se installationslayouten för tillämpliga anordningar (Fig. C). - Installera inte i närheten av elektriska apparater.

Riktlinjer för installation

VARNING

- Innan installationen, smörj försiktigt filterhusets o-ring placerad på skålens topp. Fråga efter Lubrikit+ originalsmörjmedel hos din leverantör.
- Kontrollera före installationen att det HYDRA MINIuliska systemet har installerats i enlighet med konstens alla gällande regler.
- Installera produkterna i skärmade rum och skyddade från frysning och överdriven värme.

  Se figurerna:

  A Tillämpligt tätningsmedel och tillämpliga rördelar (beroende på modell).

  B Presentation av IN-OUT-riktningar och placering av ventilationsventil (VV) i olika modeller.

  C Installationslayout: 1. Kommunala vattenledningar I 2. Backventil I 3. Tryckreducerare I 4. By-pass I 5. Anordning mot vätskeslag (expansionskärl) - kontrollera i tabellen vilken volym (V) som är lämplig för anordningen beroende på rördiameter (Ø) I 6. Filterenhet av vilken modell som helst I 7. Andra försörjningar

  - Montering av manometrar (på M-modeller) och avlastningskit:

  *** Manometrar:** Applicera lite tätningstejp på manometrarnas gängor och skruva fast dem ordentligt, men utan att dra åt för hårt, i de 1/8-tums gängade portarna på den övre delens topp. Vid uppstart av produkten, om vatten läcker ut, lägg till lite mer tätningstejp och/eller skruva fast dem hårdare.

  *** Avlastningskit:** Skruva fast kulventilen på den gängade porten för avlastning på botten av huset och se till att ventilens packning är på plats. Skruva sedan fast avloppstratten eller slanghållaren av plast på kulventilen, se till att packningen är på plats.

ANSLUTNING AV FILTERUTLOPPET TILL AVLOPPET

Anslut en gummislang förstärkt med kanvas till avloppstratten eller slangrördelen vid filtrets bas och fäst den med en klämma och se till att den mynnar ut i avloppet (se figur 4 och 5). Avloppspunkten måste vara lägre än avloppstratten eller slangrördelen. Gummiröret som är förstärkt med kanvas får inte vara längre än 2 meter.

VARNING: Undvik att böja eller klämma gummiröret som är förstärkt med kanvas: Detta kan skapa mottryck mot avloppet med åtföljande funktionsstörningar.

FILTRETS UPPSTART

När filtret är installerat och gummislangen är ansluten till avloppet, fortsätt på följande sätt:

- Stäng av vattenledningarna. - Undvik alla typer av spänningar genom att använda originalväggfästen som stöd. Fråga efter originaldelar hos din leverantör om de inte ingår. - Det rekommenderas att installera en by-pass. - Anslut filtrets inloppss- och utloppsanslutningar (OBS: inloppet indikeras med en pil på den övre delen - se Fig. B) - Anslut till rören med hjälp av parallella rördelar (BSPP - ISO 228), om möjligt med flexibla slangar. - Anslut till koniska rördelar (ANSI/ASME B1.20.1) endast om produkten är märkt med NPT på den övre delen, eventuellt med flexibla slangar. - Använd endast tätningstejp som tätningsmedel för anslutningarna. - Slå på vattenledningarna. - Skruva loss ventilationsventilen och vänta tills luften har renats, skruva sedan fast ventilationsventilen och dra åt den.

VARNING. Kontrollera att det inte finns några vattenläckage från produkten och kontrollera särskilt åtdragningen mellan filterhusets övre del och skålen. Fortsätt att kontrollera att åtdragningen är korrekt och att det inte förekommer något vattenläckage under 48 timmar efter installation och uppstart. Vid läckage, öppna filterhuset, ta bort o-ringen från skålen, sätt dit en ny o-ring och applicera Lubrikit+ originalsmörjmedel. Dra sedan åt skålen på filterhusets övre del och upprepa läckagekontrollen enligt ovan. Använd endast original-o-ringar från Atlas Filtri annars gäller inte garantin. Fråga efter original-o-ringar, Lubrikit+ och andra reservdelar hos din leverantör. **Anmärkning:** Efter installationen ska du sakta slå på vattentillförseln (kranen) nedströms den installerade enheten och låta vattnet rinna i minst 5 minuter före användning.

VARNINGAR: - Använd endast HYDRA MINIs självrengörande filter för att filtrera ledningsvatten eller brunnsvatten och för att filtrera sand och andra stora föroreningar från vatten med pH-värden mellan 6,5 och 9,5. Använd inte filtret för att filtrera kalk. Filtrera inte andra vätskor. - Respektera de arbetsförhållanden som visas på den etikett som sitter på produkten. - Om etiketten är manipulerad, skadad, oläslig eller saknas får du inte installera filtret utan kontakta din Atlas Filtri-återförsäljare.

VARNING: HYDRA MINIs självrengörande filter får inte användas som potabiliseringssystem. Använd inte det filtrerade vattnet som dricksvatten om inte vattenkvaliteten är känd och säker. Atlas Filtri ansvarar inte för felaktig användning.

RUTINUNDERHÅLL

Rutinunderhållet består i att rengöra filterpatronen med backspolning i motströmsdrift genom att öppna avloppsventilen i 15/20 sekunder. Backspolning motströms utförs enligt vad som anges i avsnittet "TEKNISKA SPECIFIKATIONER".

Den minsta flödeshastigheten som krävs för effektiv backspolning är 500 l/h. Om patronen inte är helt ren efter tvätt, upprepa åtgärden med samma förfarande en eller flera gånger tills önskad renhet erhålls. Om godtagbar renhet inte uppnås ska du följa förfarandet för extraordinärt underhåll som beskrivs nedan för att filtret ska fungera bra.

Anteckningar för ett korrekt rutinunderhåll:

Anmärkning 1: Installera manometrarna på den övre delen av filtret och utför sedan rutinunderhållet innan tryckskillnaden mellan de två manometrarna överstiger 1 BAR.

Anmärkning 2: För ledningsvatten rekommenderas rutinunderhåll minst en gång i veckan (eller oftare vid användning av patron på 25 mikron) genom att vid behov upprepa åtgärden 2 eller 3 gånger i följd efter att ha låtit suspensioner dekanteras i flera sekunder.

Anmärkning 3: För brunnsvatten rekommenderas användning av patronen med nät av metall på 90 mikron (RAH) eller med nät av plast på 50 mikron (RLH) och rutinunderhåll rekommenderas flera gånger i veckan, upprepa vid behov åtgärden 2 eller 3 gånger i följd efter att ha låtit suspensioner dekanteras i flera sekunder.

VARNING. Under rengöringen används fortfarande vatten (inte filtrerat). Vi föreslår att du avbryter vattentillförseln genom att stänga kranarna eller by-pass-kranen (om en sådan är installerad) nedströms filtret för att uppnå maximalt tryck motströms och bästa möjliga resultat för rengöringen av patronen. **VARNING:** Om backspolning inte sker inom utsatt tid kan filterpatronen skadas (risk för deformation av filtermediet).

EXTRAORDINÄRT UNDERHÅLL

Med tiden kan rutinmässig rengöring av patroner bli svår på grund av att patronnätet är igensatt.

I detta fall krävs en extraordinär rengöring av patronen enligt följande:

- Stäng av vattenflödet uppströms filtret. - Frigör filtertrycket genom att öppna en kran nedströms filtret. - Öppna filtret genom att skruva loss skålen från den övre delen med hjälp av den medföljande skruvnyckeln. - Ta bort patronen (bär skyddshandskar för att undvika repor på grund av det slitna nätet). - Rengör patronen under en kallvattenstråle och använd en mjuk borste för att avlägsna föroreningar. - Sätt in den rena patronen i skålen. - Skruva fast skålen på husets övre del. - Följ förfarandet under "FILTRETS UPPSTART" för att ta filtret i bruk.

VARNING: Vid omstart efter varje underhållsåtgärd, när filterskålen har skruvats av från den övre delen, byt ut o-ringen mot en ny och smörj försiktigt med Lubrikit+ originalsmörjmedel innan skålen dras åt på den övre delen. Kontrollera att det inte finns några vattenläckage från produkten och kontrollera särskilt åtdragningen mellan filterhusets övre del och behållaren. Fortsätt att kontrollera att åtdragningen är korrekt och att det inte förekommer något vattenläckage under 48 timmar efter installation och uppstart. Vid läckage, öppna filterhuset, ta bort o-ringen från skålen, sätt dit en ny o-ring och applicera smörjmedel. Dra sedan åt

skålen på filterhusets övre del och upprepa läckagekontrollen enligt ovan. Använd endast original-o-ringar från Atlas Filtri, annars gäller inte garantin. Fråga efter original-o-ringar, Lubrikit+ och andra reservdelar hos din Leverantör.
Anmärkning: Efter underhållet ska du sakta slå på vattentillförseln (kranen) nedströms den installerade enheten och låta vattnet rinna i minst 5 minuter före användning.
VARNING: Vid resistenta beläggningar på filternätet eller om tryckskillnaden mellan de två manometrarna förblir över 1 BAR efter rengöring av filtret, byt ut filterpatronen mot en ny.
VARNING: Filterpatroner och den genomskinliga skålen har en genomsnittlig livslängd, därför rekommenderar vi att du byter ut RLH-nätpatroner av plast minst var 24:e månad och RAH-nätpatroner av rostfritt stål minst var 48:e månad. Filterskålen måste bytas ut mot en ny minst vart femte år.
Angivelser för avfallshantering: I enlighet med Reach-förordningen anges produktens Scip-referensfamilj på förpackningsetiket-ten. Den tillhörande Scip-koden finns på webbplatsen www.atlasfiltri.com
När produkten är uttjänt ska den bortskaffas enligt gällande nationell och lokal lagstiftning, genom att använda den avsedda EAK-koden. En tabell med lista över använda material finns på och kan laddas ner frånwww.atlasfiltri.com/downloads

FELSÖKNING

HYDRA MINI-filtren tillverkas enligt strikta kvalitetskontroller och genomgår stränga effektivitets- och motståndstester. Här följer en rad problem som kan uppstå på grund av felaktig installation, felaktigt underhåll eller felaktig användning, eventuell vårdslöshet eller på grund av att filter eller filterdelar förbrukas.

PROBLEM	ORSAK	ÅTGÄRD
Vatten rinner inte ut från kranarna	- Patronen är igensatt. - Skålen är trasig. - Avstängningsventiler och/eller By-pass-ventiler är stängda.	- Rengör patronen enligt förfarandet för extraordinärt underhåll. - Byt ut skålen och o-ringen. - Öppna den stängda avstängningsventilen eller by-pass-ventilen.
Ofiltrerat vatten rinner ut ur kranarna	- Patronen är trasig. - Fjädern är trasig. - Patronpackningen är förstörd. - By-pass-ventilen är öppen.	- Byt ut patronen. - Byt ut fjädern. - Byt ut patronpackningen. - Stäng by-pass-ventilen.
Patronen rengörs inte under självrengöringen	- Otillräckligt tryck i skålen. - Patronen inte är korrekt placerad i skålen.	- Kontrollera avloppsröret: Om det är klämt eller böjt, avlägsna problemet. - Rotera patronen medurs eller moturs så att den rör sig vertikalt i skålen utan töjning.
Vatten läcker mellan filtrets övre del och skålen.	- Skålens o-ring är förstörd.	- Byt ut o-ringen.
Vatten läcker från anslutningar mellan rören och från filtrets sidor	- Tätningstejpen är otillräcklig.	- Lägg till några varv av tätningstejp.
Vatten läcker mellan skålen och avloppsventilen	- Avloppsventilens packning är skadad.	- Byt ut packningen.

FÖRSÄKRAN OM ÖVERENSSTÄMMELSE
Tillverkarens adress: ATLAS FILTRI srl - Via Pierobon 32, 35010 Limena (PD) - ITALIEN
HYDRA MINI-filtren är konstruerade i enlighet med följande europeiska direktiv: SS-EN 1717 - Skydd mot förorening av dricksvatten i vatteninstallationer och allmänna krav på anordningar för att förhindra förorening genom återströmning.

Garantier
- Låt etiketten sitta på paketet för identifiering av produkten.
- För EU-länder gäller de garantivillkor som anges i direktiv 85/374/EEG och s.ä.t. och i direktiv 1999/44/EG och s.ä.t. För länder utanför EU täcks produkten av en begränsad garanti på 12 månader från inköpsdatumet som bevisas med ett vanligt kvitto. Ansvaret som Atlas Filtri srl har begränsas till ett byte av ett bevisat defekt hus. Transport, installationsarbete eller övriga reparationskostnader ingår inte. Ingen garanti ger för filtrerings- eller den kalkhämmande prestandan eftersom den kan variera beroende på vattnets tillstånd och vattenförbrukningen. För alla slags tvister, utser Atlas Filtri srl domstolen i Padova som behörig med tillämpningen av italienska förordningar och lagar.

NO

VEILEDNING FOR INSTALLASJON, BRUK OG VEDLIKEHOLD

Kjære kunde, gratulerer med at du valgte dette Made in Italy ATLAS FILTRI® -produktet. Les nøye og oppbevar dette dokumentet som vil hjelpe deg med å nyte og bruke alle produktene våre best mulig. Fortsett å foretrekke oss og pass opp for imitasjoner.

TEKNISKE SPESIFIKASJONER

HYDRA MINI selvrensende filtre er utformet og konstruert med innovative tekniske løsninger for filterpatronens rensesystem effektivitet ved vasking i motstrøm for å fjerne flere stoffer som er avsatt på patronens ytre overflate. Filteret har et nominelt filtreringsnivå på 90 mikron i RAH-versjonen med nettpatroner i rustfritt stål og 50 og 25 mikron i RLH-versjonen med nettpatroner i plast. Når filtreringselementet er tilstoppet, rengjøres det ganske enkelt ved å åpne ventilen på bunnen av skålen (se figur 1). Denne operasjonen genererer en fordypning i filteret som skyver patronen ned, automatisk reverserer vannstrømmen fra innsiden (motstrøm) til utsiden av patronen (se figur 2). Denne vannstrømmen i motstrøm fører partikler og stoffer som er avsatt på patronen til avløpet. Etter lukking av ventilen gjenopprettes den opprinnelige trykkfordelingen og den indre fjæren returnerer patronen til sin driftsstilling (se figur 3). HYDRA MINI-filteret er utstyrt med en dreneringstrakt, en enhet designet for å forhindre forurensning ved tilbakestrømning, i henhold til europeisk standard UNI EN 1717 fra november 2002. Denne enheten forhindrer tilbakestrømning ved å få alle elementer nedstrøms fra dreneringsventilen til å lufte ut til atmosfæren (symbol for beskyttelsesenhet: DC). **ADVARSEL:** de ovenfor beskrevne driftsmodusene og tilbakespylingsrengjøringen i motstrøm skjer under utmerkede forhold med minimum 1,2 BAR tilførselstrykk. Forsikre deg om at tilførselstrykket ikke er under denne verdien, installer et manometer oppstrøms filteret for HYDRA MINI PM eller kontroller innløpsmanometeret for HYDRA MINI M.

ADVARSEL: BRUK BARE FILTERET UNDER DRIFTSFORHOLDENE SOM ER ANGITT PÅ KLISTREMERKET PÅ FILTERSKÅLEN. Hvis klistremerket er manipulert, skadet, ikke leselig eller mangler, er gjeldende arbeidsforhold: **MAKS TRYKK 8,3 bar - MAKS TEMPERATUR 45 °C.**

Generell veiledning for bruk

- Bruk kun til filtrering av vann med pH fra 6,5 til 9,5. - Ved filtrering av drikkevann, må du ikke bruke med usikkert vann eller med vann av ukjent kvalitet uten tilstrekkelig desinfeksjon før eller etter filteret. - Holdes beskyttet mot lys. - Holdes beskyttet mot tilbakestrømninger med en tilbakeslagsventil. - Holdes beskyttet med en trykkreduserende enhet, hvis trykket overstiger arbeidstrykket som er angitt i produktklistremerket. - Holdes beskyttet mot trykkstøt med en anti-trykkstøtanordning (ekspansjonskar). Ved installasjon på systemer drevet av en pumpe og spesielt på de som er utstyrt med en trykk- og strømningsregulator, må et ekstra ekspansjonskar installeres oppstrøms filteret for å beskytte det mot mulige gjentatte trykktopper. Se Installasjonsoppsett for aktuelle enheter (Fig. C). - Ikke installer i nærheten av elektriske apparater.

Retningslinjer for installasjon

ADVARSEL

- Før installasjonen, smør forsiktig husets o-ring som er plassert på skåltoppen. Spør leverandøren din om originalt smøremiddel Lubrikit+.
- Før installasjonen, må du kontrollere om det HYDRA MINIuliske systemet er satt opp i henhold til gjeldende regler.
- Installer produktene i skjermede rom og beskyttet mot frost og sterk varme.
  Se figurer:
  A Gjeldende tetningsmiddel og passende koblinger (avhengig av modell).
  B IN-OUT retningspresentasjon og lufteventil (VV) plassering i forskjellige modeller.
  C Installasjonsoppsett: 1. Kommunale vannledninger I 2. Tilbakeslagsventil I 3. Trykkregulator I 4. By-pass I 5. Anti-trykkstøtanordning (ekspansjonskar) - sjekk fra tabellen for passende enhetsvolum (V) avhengig av rørdiameter Ø) I 6. Filtreringsenhet av hvilken som helst modell I 7. Andre verktøy
  - Installasjon av manometre (på M-modeller) og utløpssett:
  *** Manometre:** påfør litt tetningstape på gjengene på manometrene og skru dem tett på, men uten overstramming, inn i 1/8" gjengede porter på toppen av hodet; ved oppstart av produktet, i tilfelle lekkasje av vann, legg til litt mer tetningstape og/eller skru tettere.
  *** Utløpssett:** skru kuleventilen til den gjengede porten for utløp på bunnen av huset, og sørg for at pakningen på ventilen er på plass, skru deretter avløpstrakten eller plastslangeholderen til kuleventilen, og pass på at pakningen er på plass.

KOBLE FILTERUTLØPET TIL AVLØP

Koble et gummirør forsterket med lerret til avløpstrakten eller slangekoblingen ved bunnen av filteret, fest med en klemme og la det tømmes ut i avløpet (se figur 4 og 5). Avløpspunktet må være lavere enn avløpstrakten eller slangekoblingen. Gummirøret forsterket med lerret må ikke være mer enn 2 meter langt.

ADVARSEL: unngå å bøye eller klemme gummirøret forsterket med lerret: dette kan generere mottrykk mot avløpet med påfølgende funksjonsfeil.

OPPSTART AV FILTER

Når installasjonen av filteret og tilkoblingen av gummislangen til dreneringen er laget, fortsett som følger:

- Slå av vannledninger. - Unngå alle slags spenninger ved å bruke originale veggbraketter som støtte. Be leverandøren din om originale hvis den ikke er inkludert. - Installasjon av en by-pass anbefales. - Koble til filterets innløps- og utløpskoblinger (NB: innløpet er angitt med en pil på hodet – se Fig. B) - Kobles til rør ved hjelp av parallellkoblinger (BSPP - ISO 228), eventuelt med fleksible slanger. - Koble til koniske koblinger (ANSI/ASME B1.20.1) bare hvis produktet er merket med NPT på hodet, eventuelt med fleksible slanger. - Bruk bare tetningstape som tetningsmiddel for tilkoblingene. - Slå på vannledninger. - Skru løs lufteventilen og vent til luften tømmes, skru og stram deretter lufteventilen.

ADVARSEL. Forsikre deg om at det ikke er vannlekkasjer fra produktet, og kontroller spesielt strammingen mellom hushodet og husskålen. Fortsett å kontrollere at strammingen er god og at det ikke er vannlekkasje i 48 timer etter installasjon og oppstart. Ved lekkasje, åpne huset, fjern o-ringen fra skålen, plasser en ny o-ring og påfør originalt smøremiddel Lubrikit+, stram deretter skålen til hodet og gjenta lekkasjekontrollen som ovenfor. Bruk bare originale Atlas Filtri o-ringer ellers er garantien ugyldig. Spør leverandøren din om originale o-ringer, Lubrikit+ og andre reservedeler. **Merknad:** etter installasjonen, slå sakte på en vannforsyning (kran) nedstrøms den installerte enheten og la vannet strømme i minst 5 minutter før bruk.

ADVARSLER: - Bruk kun HYDRA MINI selvrensende filtre for å filtrere lednings- eller brønnvann og for å filtrere sand og andre store urenheter fra vann med pH-nivåer mellom 6,5 og 9,5. Ikke bruk filteret til å filtrere kalk. Ikke filtrer andre væsker. - Overhold arbeidsforholdene som vist på klistremerket som er festet til produktet. - Hvis klistremerket er manipulert, skadet, ikke leselig eller manglende, må du ikke installere det og kontakte Atlas Filtri-forhandleren. **ADVARSEL:** HYDRA MINI selvrensende filtre er ikke ment som systemer for rensing til drikkevann. Ikke bruk det filtrerte vannet som drikkevann med mindre vannkvaliteten er kjent og trygg. Atlas Filtri er ikke ansvarlig for feil bruk.

RUTINEMESSIG VEDLIKEHOLD

Rutinemessig vedlikehold består i å rengjøre filterpatronen med tilbakespyling i motstrømsdrift ved å åpne avløpsventilen i 15/20 sekunder. Tilbakespyling i motstrøm utføres som angitt i delen "TEKNISKE SPESIFIKASJONER". **Minste strømningshastighet som kreves for effektiv tilbakespyling er 500 l/t.** Hvis patronen ikke er helt ren etter vask, gjenta operasjonen med samme prosedyre en eller flere ganger til ønsket renhet er nådd. Hvis akseptabel renhet ikke oppnås for en god filteroperasjon, følg den ekstraordinære vedlikeholdsprosedyren som beskrevet her nedenfor.

Merknader for riktig rutinemessig vedlikehold:

Merknad 1: installer manometrene på filterhodet og utfør deretter rutinemessig vedlikehold før trykkforskjellen mellom de to manometrene overstiger 1 BAR.

Merknad 2: for ledningsvann anbefales rutinemessig vedlikehold minst en gang i uken (eller oftere ved bruk av patronen på 25 mikron) og gjenta operasjonen 2 eller 3 ganger etter hverandre, om nødvendig, etter å ha latt suspensjoner dekantere i flere sekunder.

Merknad 3: for brønnvann anbefales det å bruke patronen med 90 mikron stålnett (RAH) eller 50 mikron plastnett (RLH), og rutinemessig vedlikehold anbefales flere ganger i uken, eventuelt ved å gjenta operasjonen 2 eller 3 ganger etter hverandre etter å ha latt suspensjonene dekantere i flere sekunder.

ADVARSEL. Under rengjøringsoperasjoner leveres vann (ikke filtrert) fortsatt. Vi foreslår at du avbryter vanntilførselen ved å lukke kranene eller by-pass-kranen (hvis installert) nedstrøms fra filteret for å oppnå maksimalt trykk i motstrøm og de beste patronrengjøringsresultatene. **ADVARSEL:** hvis tilbakespylingen ikke finner sted innen fastsatt tid, kan filterpatronen bli skadet (fare for deformasjon av filtermediet).

EKSTRAORDINÆRT VEDLIKEHOLD

Over tid kan rutinemessig rengjøring av patronen bli vanskelig på grunn av tilstopping av patronnettet.
I dette tilfellet er ekstraordinær patronrengjøring nødvendig som følger:

- steng vannstrømmen oppstrøms fra filteret;
- slipp filtertrykket ved å åpne en kran nedstrøms filteret;
- åpne filteret ved å skru skålen fra hodet ved hjelp av den medfølgende skiftenøkkelen;
- ta ut patronen (bruk vernehansker for å forhindre riper på grunn av slitt nett);
- rengjør patronen under en stråle med kaldt vann og bruk en myk børste for å fjerne urenheter;
- sett inn den rene patronen i skålen;
- skru skålen på hodet;
- følg prosedyren under "OPPSTART AV FILTER" for å sette filteret i drift.

ADVARSEL: ved gjenstart etter hver vedlikeholdsoperasjon, når enhetens skål skrus ut av hodet, bytt o-ringen med en ny og smør forsiktig med originalsmøremiddelet Lubrikit+ før du strammer skålen til hodet. Forsikre deg om at det ikke er vannlekkasjer fra produktet, og kontroller spesielt strammingen mellom hushodet og husskålen. Fortsett å kontrollere at strammingen er god og at det ikke er vannlekkasje i 48 timer etter installasjon og oppstart. Ved lekkasje, åpne huset, fjern o-ringen fra skålen, plasser

en ny o-ring og påfør smøremiddel, stram deretter skålen til hodet og gjenta lekkasjekontrollen som ovenfor. Bruk bare originale Atlas Filtri o-ringer ellers er garantien ugyldig. Spør leverandøren din om originale o-ringer, Lubrikit+ og andre reservedeler.
Merknad: etter vedlikeholdet, slå sakte på en vannforsyning (kran) nedstrøms den installerte enheten og la vannet strømme i minst 5 minutter før bruk.
ADVARSEL: for vedvarende avleiringer på filternettet eller hvis trykkforskjellen mellom de to manometrene forblir over 1 BAR etter rengjøring av filteret, skift ut filterpatronen med en ny.
ADVARSEL: filterpatroner og den gjennomsiktige skålen har en gjennomsnittlig levetid, av den grunn anbefaler vi å bytte ut RLH-plastnettpatroner minst hver 24. måned og RAH rustfritt stål nettpatron minst hver 48 måned. Filterskålen må byttes ut med en ny en minst hvert 5. år.
INSTRUKSJONER FOR AVHENDING: I samsvar med REACH-forskriften skal referanse-SCIP-familien til dette produktet angis på embal-lasjeetiketten. Du finner den relevante SCIP-koden på nettstedet www.atlasfiltri.com. Kast produktet ved slutten av levetiden i samsvar med lokale og nasjonale forskrifter, ved hjelp av riktig EWC-kode. En tabell som viser alt materiale som brukes, er tilgjengelig for nedlasting på www.atlasfiltri.com/downloads.

FEILSØKING

HYDRA MINI-filtre er konstruert etter strenge kvalitetskontroller og er underlagt strenge effektivitets- og motstandstester. Se her etter en rekke problemer som kan oppstå på grunn av feil installasjon eller vedlikehold eller feil bruk, mulig uaktsomhet eller på grunn av forbruk av filter- eller filterdeler.

PROBLEM	ÅRSAK	TILTAK
Vann renner ikke fra kraner	- patronen er tilstoppet; - Skålen er ødelagt; - avstengningsventiler og/eller By-pass er lukket.	- rengjør patronen etter den ekstraordinære vedlikeholdsprosedyren; - bytt ut skålen og o-ringen; - åpne den lukkede avstengningsventilen eller by-pass.
Ufiltrert vann renner fra kraner	- patronen er ødelagt; - fjæren er brutt; - patronpakningen er ødelagt; - by-pass ventilen er åpen.	- bytt ut patronen; - bytt ut fjæren; - bytt ut patronpakningen; - lukk by-pass-ventilen.
Patronen rengjøres ikke under selvrensende drift	- utilstrekkelig trykk i skålen; - patronen er ikke riktig plassert i skålen.	- sjekk avløpsrøret: hvis det er klemt eller bøyd, fjern problemet; - roter patronen med eller mot klokken slik at den beveger seg vertikalt uten belastning i skålen.
Vann lekker mellom filterhodet og skålen.	- Skålens o-ring er ødelagt	- bytt ut o-ringen.
Vann lekker fra forbindelser mellom rør og fra sidene av filteret	- tetningstapen er utilstrekkelig	- tilføy noen omdreininger med tetningstape
Vann lekker mellom skålen og avløpsventilen	- avløpsventilens pakning er skadet	- bytt ut pakningen.

SAMSVARSERKLÆRING
Produsentens adresse: ATLAS FILTRI srl - Via Pierobon 32, 35010 Limena (PD) - ITALIA
HYDRA MINI-filtre er konstruert i samsvar med følgende europeiske direktiver: UNI EN 1717 - Beskyttelse mot forurensning av drikkevann i drikkevannsinstallasjoner og generelle krav til utstyr for å hindre forurensning ved tilbakestrømning.

Garantier
- Oppbevar klistremerket plassert på pakken for å identifisere produktet.
- I EU-land er de gjeldende garantivilkårene de som er angitt i direktiv 85/374/EØF med endringer og i direktiv 1999/44/EF med endringer. For land utenfor EU gis produktet med en begrenset garanti i 12 måneder fra kjøpsdatoen bevist av en vanlig kvittering. Atlas Filtri S.r.l. sitt ansvar er utelukkende begrenset til erstatning av påvist defekt produkt, unntatt frakt, installasjonsarbeid eller andre reparasjonskostnader. Det gis ingen garanti på filtrering eller annen ytelse, da det kan variere med lokale vannforhold. For eventuelle tvister, velger Atlas Filtri S.r.l. domstolen i Padova som den kompetente juridiske institusjonen, med anvendelse av italienske forskrifter og lover.

NL

HANDLEIDING VOOR INSTALLATIE, GEBRUIK EN ONDERHOUD

Geachte klant, Hartelijk gefeliciteerd met de aankoop van dit Made in Italy ATLAS FILTRI®-product. Deze handleiding helpt u om zo optimaal mogelijk gebruik te maken van al onze producten. Lees het daarom zorgvuldig door en bewaar het voor toekomstige raadpleging. Blijf de voorkeur geven aan ons en pas op voor imitaties.

TECHNISCHE SPECIFICATIES

De HYDRA MINI zelfreinigende filters zijn ontworpen en vervaardigd met innovatieve technische oplossingen met betrekking tot de efficiëntie van een filterpatroon-reinigingssysteem, door te wassen in tegenstroom om meer stoffen te verwijderen die zijn afgezet op de buitenkant van het patroon. Het filter heeft een nominaal filtratieniveau van 90 micron in de RAH-versie met roestvrijstalen netpatronen en van 50 en 25 micron in de RLH-versie met kunststof netpatroon.

Wanneer het filterelement verstopt is, wordt het eenvoudig gereinigd door de klep aan de onderkant van de kom te openen (zie afbeelding 1). Deze handeling veroorzaakt een onderdruk in het filter, dat het filterpatroon naar beneden duwt, waardoor automatisch de waterstroom wordt omgedraaid van binnenuit (tegenstroom) naar de buitenkant van het patroon (zie afbeelding 2). Deze waterstroom in tegenstroom neemt op het filterpatroon afgezette kleine deeltjes en stoffen mee naar de afvoer. Na het sluiten van de klep, wordt de initiële drukverdeling hersteld en de binnenveer brengt het filterpatroon terug in de servicepositie (zie afbeelding 3). Het HYDRA MINI filter is voorzien van een afvoertrechter, een inrichting die vervuiling door terugstroming moet voorkomen, overeenkomstig de Europese norm UNI EN 1717 van november 2002. Dit toestel voorkomt terugstroming door alle elementen stroomafwaarts van de afvoerklep af te voeren naar de atmosfeer (symbool beschermingseenheid: DC).

WAARSCHUWING: de hierboven beschreven werkwijzen en de reiniging door wassen in tegenstroom vinden plaats in optimale omstandigheden met een minimale toevoerdruk van 1,2 BAR.

Controleer of de toevoerdruk niet onder deze waarde ligt; installeer een manometer stroomopwaarts van het filter voor HYDRA MINI PM of controleer de inlaatmanometer voor HYDRA MINI M.

WAARSCHUWING: GEBRUIK HET FILTER ALLEEN IN DE BEDRIJFSVOORWAARDEN VERMELD OP DE STICKER OP DE FILTERKOM. Als met de sticker is geknoeid of als hij beschadigd, onleesbaar of afwezig is, dan zijn de toepasselijke bedrijfsvoorwaarden: **MAX DRUK 8,3 bar - MAX TEMPERATUUR 45 °C.**

Algemene gebruiksaanwijzing

- Alleen te gebruiken voor filtratie van water met een pH van 6,5 tot 9,5.
- Bij filtratie van drinkwater niet gebruiken met onveilig water of met water van onbekende kwaliteit zonder adequate desinfectie voor of na het filter.
- Beschermen tegen licht. - Beschermen tegen terugstromen met een terugslagklep.
- Beschermen met een drukregelaar indien de druk de werkdruk die aangegeven is op de productsticker overschrijdt.
- Bescherm tegen waterslagen met een waterslagbeveiliging (expansievat). In geval van installatie op systemen aangedreven door een pomp en met name op de systemen uitgerust met een druk- en stroomregelaar, moet een extra expansievat stroomopwaarts van het filter worden geïnstalleerd om het te beschermen tegen mogelijke herhaaldelijke drukpieken. Zie het installatieschema voor de toepasselijke toestellen (Afb. C).
- Niet installeren in de buurt van elektrische apparaten.

Installatierichtlijnen

WAARSCHUWING

- Voordat u gaat installeren, moet u de o-ring van de behuizing zorgvuldig smeren, die zich bovenaan de kom bevindt. Vraag uw verkoper naar het originele Lubrikit+ smeermiddel.
- Controleer of de waterleiding vakkundig is aangelegd conform de toepasselijke geldende normen.
- Installeer het product in een afgesloten ruimte waar het wordt beschermd tegen bevriezing en overmatig hoge temperaturen. Raadpleeg de afbeeldingen:

  A Toepasbaar afdichtingsmiddel en toepasbare fittingen (afhankelijk van het model).

  B presentatie IN-OUT richtingen en plaats ontluchtingsventiel (VV) op verschillende modellen.

  C Installatieschema: 1. Gemeentelijke waterleiding I 2. Terugslagklep I 3. Drukregelaar I 4. By-pass I 5. Waterslagbeveiliging (expansievat) - kijk in de tabel voor het juiste apparaatvolume (V) afhankelijk van de leidingdiameter (Ø) I 6. Filtergroep van alle modellen I 7. Andere systemen

  - Installatie van manometers (op M-modellen) en afvoerkit:

  ***Manometers:** breng wat afdichtingstape aan op de schroefdraad van de manometers en schroef ze stevig, maar niet te stevig, vast in de 1/8" schroefdraadpoorten aan de bovenkant van de kop; bij het opstarten van het product, in geval van waterlekkage, voeg wat meer afdichtingstape toe en/of schroef ze steviger vast.

  ***Afvoerkit:** schroef de kogelklep in de schroefdraadopening voor de afvoer aan de onderkant van het huis, zorg er daarbij voor dat de kleppakking op zijn plaats is aangebracht. Schroef vervolgens de afvoertrechter of de plastic slangfitting op de kogelklep en zorg er daarbij voor dat de pakking op zijn plaats is aangebracht.

DE FILTERAFVOER OP DE AFVOER AANSLUITEN

Sluit een met canvas versterkte rubberen slang aan op de afvoertrechter of slangfitting onderaan het filter, zet vast met een klem en laat deze in de afvoer lozen (zie afbeeldingen 4 en 5). Het afvoerpunt moet lager zijn dan de afvoertrechter of slangfitting. De met canvas versterkte rubberen slang mag niet langer zijn dan 2 meter.

WAARSCHUWING: vermijd het buigen of knellen van de met canvas verstevigde rubberen slang: dit zou tegendruk tegen de afvoer kunnen veroorzaken met daaruit voortvloeiende storingen.

OPSTARTEN FILTER

Nadat het filter is aangebracht en de rubberen slang op de afvoer is aangesloten, gaat u als volgt verder:

- Sluit het waternet af. - Vermijd allerlei spanningen door originele muurbeugels als steun te gebruiken. Vraag uw verkoper om originele exemplaren als die er niet bij zitten. - De installatie van een by-pass wordt aanbevolen. - Sluit de inlaat- en uitlaataansluitingen van het filter aan (NB: inlaat aangegeven met een pijl op de kop - zie Afb. B) - Sluit de leidingen aan met parallelle fittingen (BSP - ISO 228), het liefst met flexibele slangen. - Sluit aan op tapse fittingen (ANSI/ASME B1.20.1) alleen als bovenop het product de markering NPT is aangebracht, voor zover mogelijk met flexibele slangen. - Dicht de aansluitingen uitsluitend af met afdichtingstape. - Open het waternet. - Schroef het ontluchtingsventiel los en laat de lucht naar buiten stromen. Schroef het ventiel vervolgens weer stevig vast.

WAARSCHUWING. Zorg ervoor dat geen water uit het product lekt, en controleer vooral of de kop van de behuizing goed vast zit op de kombehuizing. Controleer verder of alles goed vast zit en of geen water lekt gedurende 48 uur volgend op het installeren en opstarten. Open de behuizing indien er een lek is, haal de o-ring uit de kom, plaats een nieuwe o-ring en breng het originele Lubrikit+ smeermiddel aan. Daarna zet u de kom opnieuw op de kop vast en herhaalt u de lektest zoals hierboven is aangegeven. Gebruik uitsluitend originele o-ringen van Atlas Filtri, anders is de garantie ongeldig. Vraag uw verkoper om originele o-ringen, Lubrikit+ en andere reserveonderdelen. **Opmerking:** draai na de installatie langzaam een watertoevoer (kraan) stroomafwaarts van het geïnstalleerde toestel en laat het water minstens 5 minuten stromen alvorens het te gebruiken.

WAARSCHUWINGEN. - Gebruik alleen HYDRA MINI zelfreinigende filters om leiding- of bronwater te filteren en om zand en andere grote onzuiverheden te filteren uit water met een pH-waarde tussen 6,5 en 9,5. Gebruik het filter niet voor het filteren van kalk. Filter geen andere vloeistoffen. - Respecteer de bedrijfsvoorwaarden beschreven op de sticker die op het product is aangebracht. - Neem contact op met uw Atlas Filtri dealer als met de sticker is geknoeid, of als hij beschadigd, onleesbaar of afwezig is. Installeer het product in dit geval niet. **WAARSCHUWING:** HYDRA MINI zelfreinigende filters zijn niet bedoeld als systemen voor drinkwater. Gebruik het gefilterde water niet als drinkwater tenzij de waterkwaliteit bekend en veilig is. Atlas Filtri is niet aansprakelijk voor oneigenlijk gebruik.

ROUTINEONDERHOUD

Het routineonderhoud bestaat uit het reinigen van het filterpatroon met terugspoeling in tegenstroom door de aftapkraan gedurende 15/20 seconden te openen. Wassen in tegenstroom wordt uitgevoerd zoals aangegeven in het hoofdstuk "TECHNISCHE SPECIFICATIES". **Minimaal vereist debiet voor effectief wassen in tegenstroom is 500 l/h.**

Als het filterpatroon na het wassen niet perfect schoon is, herhaal dan meerdere keren de handeling met dezelfde procedure totdat de gewenste reinheid wordt bereikt. Indien geen aanvaardbare reinheid wordt bereikt voor een goede filterwerking, volg dan de procedure voor buitengewoon onderhoud zoals hierna beschreven.

Opmerkingen voor een goed routine onderhoud:

Opmerking 1: installeer de manometers op de filterkop en voer vervolgens het routineonderhoud uit voordat het drukverschil tussen de twee manometers groter is dan 1 BAR.

Opmerking 2: voor leidingwater wordt routineonderhoud ten minste eenmaal per week aanbevolen (of vaker als het patroon van 25 micron gebruikt wordt), waarbij de handeling zo nodig 2 of 3 maal achtereen wordt herhaald, na de suspensies enkele seconden te hebben laten bezinken.

Opmerking 3: voor bronwater wordt het gebruik van de cartridge met 90 micron stalen gaas (RAH) of 50 micron plastic net (RLH) aanbevolen en routinematig onderhoud wordt meerdere keren per week aanbevolen, waarbij de handeling zo nodig 2 of 3 keer achter elkaar wordt herhaald, na de suspensies enkele seconden te hebben laten bezinken.

WAARSCHUWING. Tijdens het reinigen wordt nog steeds (niet gefilterd) water aangevoerd. Wij raden u aan de watertoevoer te onderbreken door de kranen of de by-pass kraan (indien geïnstalleerd) stroomafwaarts van het filter dicht te draaien om de maximale druk in tegenstroom te bereiken en de beste reinigingsresultaten voor het patroon te verkrijgen.

WAARSCHUWING: Als het wassen in tegenstroom niet volgens de geplande tijden gebeurt, kan het filterpatroon beschadigd raken (risico op vervorming van het filtermedium).

BUITENGEWOON ONDERHOUD

in de loop van de tijd kan routinematige reiniging van het filterpatroon moeilijk worden als gevolg van verstopping van het filterpatroonnet. In dat geval is buitengewone reiniging van het patroon vereist. Handel hiervoor als volgt:

- sluit de waterstroom stroomopwaarts van het filter af; - laat de filterdruk ontsnappen door een kraan stroomafwaarts van het

filter te openen; - open het filter door de kom van de kop los te schroeven met behulp van de meegeleverde moersleutel; - verwijder het filterpatroon (draag beschermende handschoenen om krassen door een versleten net te voorkomen); - reinig het filterpatroon onder koud stromend water en gebruik een zachte borstel om onzuiverheden te verwijderen; - plaats het schone filterpatroon in de kom; - schroef de kop op de kop; - volg de procedure onder "OPSTARTEN FILTER" om het filter in gebruik te nemen.

WAARSCHUWING: wanneer u opnieuw start na een onderhoudsbeurt, wanneer de kom van de filter is losgeschroefd van de kop, moet u de o-ring door een nieuwe vervangen en zorgvuldig smeren met origineel Lubrikit+ smeermiddel voordat u de kom op de kop vastzet. Zorg ervoor dat geen water uit het product lekt, en controleer vooral of de kop van de behuizing goed vast zit op de kombehuizing. Controleer verder of alles goed vast zit en of geen water lekt gedurende 48 uur volgend op het installeren en opstarten. Open de behuizing als er een lek is, haal de o-ring uit de kom, plaats een nieuwe o-ring en breng smeermiddel aan. Daarna zet u de kom opnieuw op de kop vast en herhaalt u de lektest zoals hierboven is aangegeven. Gebruik uitsluitend originele o-ringen van Atlas Filtri, anders is de garantie ongeldig. Vraag uw verkoper om originele o-ringen, Lubrikit+ en andere reserveonderdelen. **Opmerking:** na het onderhoud langzaam een watertoevoer (kraan) stroomafwaarts van het geïnstalleerde toestel opendraaien en het water minstens 5 minuten laten stromen alvorens het te gebruiken.

WAARSCHUWING: bij aanhoudende aanslag op het filternet of indien het drukverschil tussen de twee manometers na reiniging van het filter boven 1 BAR blijft, moet het filterpatroon door een nieuw exemplaar worden vervangen.

WAARSCHUWING: filterpatronen en de transparante kom hebben een gemiddelde levensduur, daarom raden wij aan de kunststof netpatronen RLH minstens om de 24 maanden en het roestvrijstalen netpatroon RAH minstens om de 48 maanden te vervangen. De filterkom moet minstens om de 5 jaar door een nieuwe worden vervangen.

Aanduiding Methode van Verwijdering: In de zin van de REACH-verordening is de SCIP familie die bij dit product hoort, aangeduid op het etiket van de verpakking. De bijbehorende SCIP-code kan geraadpleegd worden op de site www.atlasfiltri.com Aan het einde van de gebruiksperiode moet verwijdering plaatsvinden volgens de van kracht zijnde, plaatselijke en nationale, wettelijke voorschriften met gebruik van de passende EAC-code. Een tabel met de lijst van gebruikte materialen is beschikbaar en kan gedownload worden in www.atlasfiltri.com/downloads

PROBLEMEN OPLOSSEN

HYDRA MINI filters zijn vervaardigd volgens strikte kwaliteitscontroles en worden aan strenge proeven voor efficiëntie en bestendigheid onderworpen. Hierna wordt een aantal problemen genoemd die kunnen optreden als gevolg van onjuiste installatie of onderhoud of oneigenlijk gebruik, mogelijke nalatigheid of als gevolg van verbruik van filter of filteronderdelen.

PROBLEEM	OORZAAK	OPLOSSING
Het water stroomt niet uit de kranen	- filterpatroon verstopt; - Kom stuk; - afsluitkleppen en/of by-pass gesloten.	- reinig het patroon volgens de procedure voor buitengewoon onderhoud; - vervang de kom en de o-ring; - open de gesloten afsluiter of by-pass.
Er stroomt ongefilterd water uit de kranen	- filterpatroon stuk; - veer stuk; - pakking filterpatroon geruïneerd; - by-passklep open.	- vervang het filterpatroon; - vervang de veer; - vervang de pakking van het filterpatroon; - sluit de by-passklep.
Het patroon wordt niet gereinigd tijdens de zelfreiniging	- onvoldoende druk in de kom; - patroon zit niet goed in de kom.	- controleer de afvoerleiding: indien deze gekneld of verbogen is, los dan het probleem op; - draai het patroon met de klok mee of tegen de klok in zodat het verticaal beweegt zonder spanning in de kom.
Waterlekkage tussen de filterkop en -kom.	- O-ring kom geruïneerd	- vervang de o-ring.
Waterlekkage uit aansluitingen tussen leidingen en uit de zijkanten van het filter	- onvoldoende afdichtingstape	- wikkel enkele slagen extra afdichtingstape er omheen
Waterlekkage tussen de kom en de afvoerklep	- pakking van afvoerklep beschadigd	- vervang de pakking

VERKLARING VAN OVEREENSTEMMING

Adres fabrikant: ATLAS FILTRI srl - Via Pierobon 32, 35010 Limena (PD) - ITALIË HYDRA MINI filters zijn vervaardigd in overeenstemming met de volgende Europese richtlijnen: UNI EN 1717 - Bescherming tegen vervuiling van drinkwater in waterinstallaties en algemene vereisten voor toestellen om vervuiling door terugstroming te voorkomen

Garanties

- Bewaar de sticker op de verpakking om het product te identificeren.
- In de EU-landen zijn de garantievoorwaarden van toepassing die zijn vermeld in Richtlijn 85/374/EEG zoals gewijzigd en in Richtlijn 1999/44/EG zoals gewijzigd. Voor landen buiten de EU geldt een beperkte garantie van 12 maanden vanaf de datum van aankoop, aangetoond met een bewijs van aankoop. De aansprakelijkheid van Atlas Filtri S.r.l. is uitsluitend beperkt tot de vervanging van het aangetoonde defecte product, met uitsluiting van verzend-, installatie- of andere reparatiekosten. Er wordt geen garantie gegeven op de filtratie of andere prestaties, aangezien deze kunnen variëren naar gelang van de plaatselijke wateromstandigheden. Voor welke geschillen dan ook, kiest Atlas Filtri S.r.l. de rechtbank van Padua als bevoegde rechtbank, met toepassing van de Italiaanse wet- en regelgeving.

PL

INSTRUKCJA INSTALACJI I KONSERWACJI

Szanowny Kliencie, Gratulujemy wyboru tego produktu Made in Italy ATLAS FILTRI®. Prosimy o uważne przeczytanie i zachowanie tego dokumentu, który pomoże Ci jak najlepiej cieszyć się i korzystać ze wszystkich naszych produktów. Nadal preferuj nas i uważaj na imitacje.

DANE TECHNICZNE

Filtry samoczyszczące HYDRA MINI zostały zaprojektowane i wykonane z zastosowaniem innowacyjnych rozwiązań technicznych dotyczących wydajności systemu oczyszczania wkładu filtracyjnego poprzez mycie w przeciwprądzie w celu usunięcia większej ilości substancji osadzonych na powierzchni zewnętrznej wkładu. Filtr ma nominalny poziom filtracji 90 mikronów w wersji RAH z wkładami siatkowymi ze stali nierdzewnej oraz 50 i 25 mikronów w wersji RLH z wkładami siatkowymi z tworzywa sztucznego. Gdy element filtrujący jest zatkany, wystarczy go wyczyścić, otwierając zawór na spodzie misy (patrz rys. 1). Działanie to generuje wgłębienie w filtrze, które popycha wkład w dół, automatycznie odwracając przepływ wody z wnętrza (przeciwprądowo) na zewnątrz wkładu (patrz rys. 2). Ten przepływ wody w przeciwprądzie przenosi cząstki i substancje osadzone na wkładzie do odpływu. Po zamknięciu zaworu przywrócony zostaje początkowy rozkład ciśnienia, a wewnętrzna sprężyna powoduje powrót wkładu do pozycji serwisowej (patrz rys. 3). Filtr HYDRA MINI wyposażony jest w lejek spustowy, urządzenie mające na celu zapobieganie zanieczyszczeniom przez przepływ wsteczny, zgodnie z normą europejską UNI EN 1717 z listopada 2002 r. Urządzenie to zapobiega przepływowi zwrotnemu, powodując, że wszystkie elementy znajdujące się za zaworem spustowym są odpowietrzane do atmosfery (symbol zespołu ochronnego: DC). **OSTRZEŻENIE:** opisane powyżej tryby pracy i czyszczenie z płukaniem wstecznym w przeciwprądzie występują w doskonałych warunkach przy minimalnym ciśnieniu zasilania 1,2 BAR. Należy się upewnić, że ciśnienie zasilania nie jest poniżej tej wartości, instalując manometr przed filtrem do HYDRA MINI PM lub sprawdzić manometr wlotowy do HYDRA MINI M. **OSTRZEŻENIE:** STOSOWAĆ FILTR TYLKO W WARUNKACH PRACY PODANYCH NA NAKLEJCE MISY FILTRA. Jeśli naklejka jest naruszona, uszkodzona, nieczytelna lub brakuje jej, obowiązujące warunki pracy to: **MAX CIŚNIENIE 8,3 bar - MAX TEMPERATURA 45°C.**

Ogólna instrukcja użytkowania

- Stosować tylko do filtracji wody o pH od 6,5 do 9,5. - W przypadku filtracji wody pitnej nie stosować z wodą niebezpieczną lub z wodą o nieznanej jakości bez odpowiedniej dezynfekcji przed lub za filtrem. - Chronić przed światłem. - Zabezpieczyć przed przepływem zwrotnym za pomocą zaworu zwrotnego. - Chronić reduktor ciśnienia, jeżeli ciśnienie przekroczy ciśnienie robocze wskazane na etykiecie produktu. - Zabezpieczyć przed uderzeniami wodnymi za pomocą urządzenia zapobiegającego uderzeniom wodnym (naczynie wzbiorcze). W przypadku instalacji na systemach zasilanych przez pompę, a w szczególności na systemach wyposażonych w regulator ciśnienia i przepływu, przed filtrem należy zainstalować dodatkowe naczynie wzbiorcze, które zabezpieczy go przed ewentualnymi powtarzającymi się skokami ciśnienia. Patrz układ instalacji dla odpowiednich urządzeń (rys. C). - Nie należy instalować w pobliżu urządzeń elektrycznych.

Wskazówki dotyczące montażu

OSTRZEŻENIE: - Przed instalacją należy dokładnie nasmarować pierścień uszczelniający typu „O" obudowy, która znajduje się w górnej części misy. Oryginalny środek smarny Lubrikit+ jest dostępny u sprzedawcy. - Przed montażem należy sprawdzić, czy instalacja HYDRA MINIuliczna została wykonana zgodnie z obowiązującymi zasadami sztuki. - Wyroby instalować w pomieszczeniach osłoniętych i zabezpieczonych przed zamarzaniem i nadmiernym nagrzewaniem.

Odnieść się do rysunków:

A Stosowany środek uszczelniający i stosowane złącza (w zależności od modelu).

B Prezentacja kierunków IN-OUT i umiejscowienie zaworu VV w różnych modelach.

C Układ instalacji: 1. Miejska sieć wodociągowa I 2. Zawór zwrotny I 3. Reduktor ciśnienia I 4. By-pass I 5. Urządzenie przeciwwodne (naczynie wzbiorcze) - sprawdzić z tabeli odpowiednią objętość urządzenia (V) w zależności od średnicy rurociągu (Ø) I 6. Jednostka filtrująca dowolnego modelu I 7. Inne narzędzia

- Montaż manometrów (w modelach M) i zestawu do rozładunku:

***Manometry:** nałożyć trochę taśmy uszczelniającej na gwint manometrów i przykręcić je mocno, ale bez nadmiernego dokręcania, do gwintowanych portów 1/8" na górze głowicy; przy uruchamianiu produktu, w przypadku wycieku wody dodać

trochę więcej taśmy uszczelniającej i/lub przykręcić mocniej.

***Zestaw do rozładowywania:** przykręcić zawór kulowy do gwintowanego portu rozładowania na spodzie obudowy, upewniając się, że uszczelka zaworu jest na miejscu, a następnie przykręcić lejek spustowy lub plastikowy uchwyt na wąż do zaworu kulowego, upewniając się, że uszczelka jest na miejscu.

PODŁĄCZENIE WYLOTU FILTRA DO ODPŁYWU

Podłączyć gumową rurkę wzmocnioną płótnem do lejka spustowego lub złączki węża u podstawy filtra, zabezpieczyć zaciskiem i wypuścić do spływu (patrz rys. 4 i 5). Punkt spustowy musi być niżej niż lej spustowy lub złączka do węża. Gumowa rura wzmocniona płótnem nie może mieć więcej niż 2 metry długości.

OSTRZEŻENIE: należy zapobiegać zginaniu lub ściskaniu rurki gumowej wzmocnionej płótnem, ponieważ może to spowodować powstanie przeciwciśnienia w stosunku do odpływu, co w konsekwencji może doprowadzić do awarii.

URUCHAMIANIE FILTRA

Po zamontowaniu filtra i podłączeniu gumowego węża do odpływu należy postępować w następujący sposób:

- Wyłączyć sieć wodociągową. - Unikać wszelkich napięć, używając oryginalnych wsporników ściennych jako wsparcia. Zapytać sprzedawcę o oryginalne, jeśli nie ma ich w zestawie. - Zaleca się instalację obejścia. - Przyłączyć złącza wlotowe i wylotowe filtra (Uwaga: wlot oznaczony strzałką na głowicy – patrz rys. B). - Podłączyć do rur za pomocą równoległych złączek (BSPP - ISO 228), ewentualnie za pomocą elastycznych węży. - Podłączać do złączek stożkowych (ANSI/ASME B1.20.1) tylko wtedy, gdy produkt jest oznaczony jako NPT na głowicy, ewentualnie za pomocą węży elastycznych. - Jako uszczelniacz połączeń stosować wyłącznie taśmę uszczelniającą. - Włączyć sieć wodociągową. - Odkręcić zawór odpowietrzający i poczekać na oczyszczenie z powietrza, a następnie przykręcić i dokręcić zawór odpowietrzający.

OSTRZEŻENIE. Upewnić się, że nie ma wycieków wody z produktu, w szczególności sprawdzić dokręcenie między głowicą obudowy a misą obudowy. Następnie sprawdzić poprawność dokręcenia i czy nie ma wycieku wody w ciągu 48 godzin po instalacji i uruchomieniu. W przypadku wycieku należy otworzyć obudowę, wyjąć pierścień uszczelniający typu „O" z misy, umieścić nowy pierścień uszczelniający typu „O" i nałożyć oryginalny smar Lubrikit+, następnie dokręcić misę do głowicy i powtórzyć test szczelności jak wyżej. Używać tylko oryginalnych pierścieni uszczelniających typu „O" Atlas Filtri, w przeciwnym razie gwarancja utraci ważność. Oryginalne pierścienie uszczelniające typu „O", Lubrikit+ i inne części zamienne są dostępne u sprzedawcy. **Uwaga:** po zakończeniu montażu należy powoli odkręcić dopływ wody (kran) za zainstalowanym urządzeniem i pozwolić na przepływ wody przez co najmniej 5 minut przed rozpoczęciem użytkowania.

OSTRZEŻENIA - Używać tylko filtrów samoczyszczących HYDRA MINI do filtrowania wody z sieci lub studni oraz do filtrowania piasku i innych dużych zanieczyszczeń z wody o poziomie pH pomiędzy 6,5 a 9,5. Nie należy używać filtra do filtrowania wapna. Nie należy filtrować innych płynów. - Przestrzegać warunków pracy podanych na naklejce umieszczonej na produkcie. - Jeśli naklejka jest naruszona, uszkodzona, nieczytelna lub jej brakuje, nie należy jej instalować i skontaktować się z dealerem Atlas Filtri. **OSTRZEŻENIE:** Filtry samoczyszczące HYDRA MINI nie powinny być przeznaczone do stosowania jako systemy uzdatniania. Nie należy używać przefiltrowanej wody jako wody pitnej, chyba że jakość wody jest znana i bezpieczna. Atlas Filtri nie ponosi odpowiedzialności za niewłaściwe użycie.

RUTYNOWA KONSERWACJA

Rutynowa konserwacja polega na płukaniu wstecznym wkładu filtracyjnego w trybie przeciwprądowym poprzez otwarcie zaworu spustowego na 15/20 sekund. Płukanie wsteczne w przeciwprądzie odbywa się zgodnie z informacjami zawartymi w rozdziale „SPECYFIKACJA TECHNICZNA". **Minimalne wymagane natężenie przepływu dla skutecznego płukania wstecznego wynosi 500 l/h.** Jeśli po umyciu wkład nie jest idealnie czysty, należy powtórzyć operację z tą samą procedurą jeden lub więcej razy, aż do osiągnięcia pożądanej czystości. Jeżeli nie zostanie osiągnięta akceptowalna czystość przy dobrej pracy filtra, należy postępować zgodnie z opisaną poniżej procedurą konserwacji nadzwyczajnej.

Uwagi dotyczące prawidłowej rutynowej konserwacji:

Uwaga 1: zainstalować manometry na głowicy filtra, a następnie przeprowadzić rutynową konserwację, zanim różnica ciśnień między dwoma manometrami przekroczy 1 BAR.

Uwaga 2: w przypadku wody z sieci wodociągowej rutynowa konserwacja jest zalecana co najmniej raz w tygodniu (lub częściej, jeśli używany jest wkład 25 mikronów), powtarzając operację 2 lub 3 razy z rzędu, jeśli to konieczne, po odczekaniu kilku sekund na osadzenie się zawiesiny.

Uwaga 3: w przypadku wody studziennej zaleca się stosowanie wkładu z siatką stalową o oczkach 90 mikronów (RAH) lub siatką plastikową o oczkach 50 mikronów (RLH) i zaleca się rutynową konserwację kilka razy w tygodniu, powtarzając operację 2 lub 3 razy z rzędu, jeśli to konieczne, po odczekaniu kilku sekund na osadzenie się zawiesiny.

OSTRZEŻENIE. Podczas czyszczenia woda jest nadal doprowadzana (niefiltrowana). Zalecamy przerwanie dopływu wody poprzez zamknięcie kurków lub kurka obejściowego (jeśli jest zainstalowany) za filtrem, aby osiągnąć maksymalne ciśnienie w przeciwprądzie i najlepsze wyniki czyszczenia wkładu. **OSTRZEŻENIE:** brak płukania wstecznego w zaplanowanym czasie może spowodować uszkodzenie wkładu filtra (ryzyko odkształcenia mediów filtracyjnych).

KONSERWACJA NADZWYCZAJNA

Z czasem rutynowe czyszczenie wkładu może stać się trudne z powodu zatkania siatki wkładu.

W takim przypadku wymagane jest nadzwyczajne czyszczenie wkładu w następujący sposób:

- odciąć przepływ wody przed filtrem; - uwolnić ciśnienie w filtrze poprzez otwarcie kurka za filtrem; - otworzyć filtr, odkręcając miskę od głowicy za pomocą dołączonego klucza; - wyjąć wkład (zakładając rękawice ochronne, aby uniknąć zarysowań spowodowanych zużytą siatką); - wyczyścić wkład pod strumieniem zimnej wody i użyć miękkiej szczotki, aby usunąć zanieczyszczenia; - włożyć czysty wkład do miski; - przykręcić miskę do głowicy; - postępować zgodnie z procedurą podaną w punkcie „URUCHAMIANIE FILTRA", aby oddać filtr do użytku.

OSTRZEŻENIE: Po ponownym uruchomieniu po każdej operacji konserwacji, po odkręceniu misy urządzenia od głowicy należy wymienić uszczelkę o-ring na nową i dokładnie nasmarować oryginalnym smarem Lubrikit+ przed dokręceniem misy do głowicy. Upewnić się, że nie ma wycieków wody z produktu, w szczególności sprawdzić dokręcenie między głowicą obudowy a misą obudowy. Następnie sprawdzić poprawność dokręcenia i czy nie ma wycieku wody w ciągu 48 godzin po instalacji i uruchomieniu. W przypadku wycieku należy otworzyć obudowę, wyjąć pierścień uszczelniający typu „O" z misy, umieścić nowy pierścień uszczelniający typu „O" i nałożyć smar, następnie dokręcić misę do głowicy i powtórzyć test szczelności jak wyżej. Używać tylko oryginalnych pierścieni uszczelniających typu „O" Atlas Filtri, w przeciwnym razie gwarancja utraci ważność. Oryginalne pierścienie uszczelniające typu „O", Lubrikit+ i inne części zamienne są dostępne u sprzedawcy.

Uwaga: po zakończeniu konserwacji należy powoli odkręcić dopływ wody (kran) za zainstalowanym urządzeniem i pozwolić na przepływ wody przez co najmniej 5 minut przed rozpoczęciem użytkowania.

OSTRZEŻENIE: w przypadku uporczywego osadu inkrustacji na siatce filtra lub gdy po oczyszczeniu filtra różnica ciśnień pomiędzy dwoma manometrami pozostaje powyżej 1 BAR, należy wymienić wkład filtra na nowy.

OSTRZEŻENIE: wkłady filtracyjne i przezroczysta misa mają średnią żywotność, z tego powodu zalecamy wymianę wkładów siatkowych z tworzywa sztucznego RLH przynajmniej co 24 miesiące, a wkładów siatkowych ze stali nierdzewnej RAH przynajmniej co 48 miesięcy. Miska filtracyjna musi być wymieniana na nową przynajmniej co 5 lat.

Wskazanie sposobu utylizacji: Zgodnie z Rozporządzeniem REACH na etykiecie opakowania podana jest informacja o GRUPIE SCIP tego produktu. Odpowiedni kod SCIP można znaleźć na stronie internetowej www.atlasfiltri.com.

Po zakończeniu okresu użytkowania należy zutylizować produkt zgodnie z lokalnymi i krajowymi przepi-sami, uwzględniając odpowiedni kod CER. Tabelę z wykazem wykorzystanych materiałów można pobrać pod adresem www.atlasfiltri.com/downloads

ROZWIĄZYWANIE PROBLEMÓW

Filtry HYDRA MINI są konstruowane po ścisłej kontroli jakości i poddawane rygorystycznym testom skuteczności i odporności. Poniżej przedstawiono szereg problemów, które mogą wystąpić z powodu nieprawidłowej instalacji, konserwacji lub niewłaściwego użytkowania, ewentualnego zaniedbania lub z powodu zużycia filtra lub jego części.

PROBLEM	PRZYCZYNA	ROZWIĄZANIE
Woda nie wypływa z kranów.	- Wkład zatkany. - Misa uszkodzona. - Zawory odcinające i/lub obejściowe zamknięte.	- Wyczyścić wkład zgodnie z procedurą konserwacji nadzwyczajnej. - Wymienić miskę i pierścień uszczelniający typu „O". - Otworzyć zamknięty zawór odcinający lub obejściowy.
Z kranów płynie niefiltrowana woda.	- Wkład uszkodzony. - Sprężyna pęknięta. - Uszczelka wkładu uszkodzona. - Zawór obejściowy otwarty.	- Wymienić wkład. - Wymienić sprężynę. - Wymienić uszczelkę wkładu. - Zamknąć zawór obejściowy.
Wkład nie czyści się podczas operacji samoczyszczenia.	- Niewystarczające ciśnienie w misce. - Wkład nie jest prawidłowo umieszczony w misce.	- Sprawdzić rurę spustową: jeśli jest ściśnięta lub zagięta, usunąć problem. - Obrócić wkład zgodnie z ruchem wskazówek zegara lub przeciwnie do ruchu wskazówek zegara, tak aby poruszał się pionowo bez naprężenia w misce.
Woda wycieka między głowicą i miską filtra.	- Uszkodzony pierścień uszczelniający typu „O" miski.	- Wymienić pierścień uszczelniający typu „O".
Woda wycieka z połączeń między rurami i z boków filtra.	- Taśma uszczelniająca niewystarczająca.	- Dodać kilka okrążeń taśmy uszczelniającej.
Woda wycieka między miską a zaworem spustowym.	- Uszkodzona uszczelka zaworu spustowego.	- Wymienić uszczelkę.

DEKLARACJA ZGODNOŚCI
Adres producenta: ATLAS FILTRI srl - Via Pierobon 32, 35010 Limena (PD) - WŁOCHY
Filtry HYDRA MINI są skonstruowane zgodnie z następującymi dyrektywami europejskimi: UNI EN 1717 - Ochrona przed wtórnym zanieczyszczeniem wody w instalacjach wodociągowych i ogólne wymagania dotyczące urządzeń zapobiegających zanieczyszczaniu przez przepływ zwrotny.

Gwarancja
- Zachować naklejkę na opakowaniu w celu identyfikacji produktu.
- W krajach UE obowiązującymi warunkami gwarancji są warunki określone w dyrektywie 85/374/EWG z późn. zm. oraz w dyrektywie 1999/44/WE z późn. zm. W przypadku krajów z poza WE, produkt jest objęty ograniczoną gwarancją przez okres 12 miesięcy od daty zakupu potwierdzonej za pomocą dowodu zakupu. Odpowiedzialność firmy Atlas Filtri srl jest ograniczona tylko do wymiany wadliwej obudowy, bez kosztów przesyłki, robocizny i innych napraw. Wydajność filtracji i odkamieniania nie jest objęta żadną gwarancją, ponieważ może się ona różnić w zależności od lokalnych warunków wodnych i zużycia wody. W przypadku jakichkolwiek sporów firma Atlas Filtri srl wybiera Sąd w Padwie jako organ właściwy do rozpatrywania, z zastosowaniem przepisów ustawowych i wykonawczych obowiązujących we Włoszech.

CS

NÁVOD NA MONTÁŽ A ÚDRŽBU

Vážený zákazníku, blahopřejeme k výběru tohoto výrobku vyrobeného v Itálii, ATLAS FILTRI®. Pečlivě si přečtěte a uschovejte tento dokument, který vám pomůže co nejlépe využívat a používat všechny naše výrobky. Dávejte nám i nadále přednost a vyvarujte se napodobenin.

TECHNICKÉ SPECIFIKACE

Samočisticí filtry HYDRA MINI jsou navrženy a zkonstruovány s inovativním technickým řešením týkajícím se účinnosti systému čištění filtrační kazety, a to díky mytí v protiproudu, které odstraňuje více látek usazených na vnějším povrchu kazety.
Filtr má jmenovitý úroveň filtrace 90 mikronů ve verzi RAH se síťovou vložkou z nerezové oceli a 50 a 25 mikronů ve verzi RLH s plastovou síťovou vložkou. Když je filtrační prvek zanesený, jednoduše ho vyčistíte otevřením ventilu na dně mísy (viz obrázek 1). Při této operaci vznikne ve filtru prohlubeň, která tlačí kazetu dolů, a automaticky se tak obrátí proud vody z vnitřku (protiproud) do vnější části kazety (viz obrázek 2). Tento protiproud vody odvádí částice a látky usazené na kazetě do odtoku. Po uzavření ventilu se obnoví původní rozložení tlaku a vnitřní pružina vrátí kazetu do provozní polohy (viz obrázek 3).
Filtr HYDRA MINI je vybaven vypouštěcím trychtýřem, zařízením určeným k zabránění znečištění zpětným prouděním, v souladu s evropskou normou UNI EN 1717 z listopadu 2002. Toto zařízení zabraňuje zpětnému toku tím, že všechny prvky za vypouštěcím ventilem jsou odvzdušněny do atmosféry (symbol ochranné jednotky: DC).
VAROVÁNÍ: výše popsané provozní režimy a zpětné promývání protiproudem probíhají za vynikajících podmínek s minimálním přívodním tlakem 1,2 baru. Ujistěte se, že přívodní tlak není nižší než tato hodnota, a to instalací manometru před filtr pro HYDRA MINI PS nebo kontrolou vstupního manometru pro HYDRA MINI M.
UPOZORNĚNÍ: FILTR POUŽÍVEJTE POUZE ZA PROVOZNÍCH PODMÍNEK UVEDENÝCH NA NÁLEPCE NA FILTRAČNÍ MISCE. Pokud je nálepka porušená, poškozená, nečitelná nebo chybí, platí následující pracovní podmínky:
MAXIMÁLNÍ TLAK 8,3 bar - MAXIMÁLNÍ TEPLOTA 45°C.

Obecný návod k použití

- Používejte pouze pro filtraci vody s pH od 6,5 do 9,5. - V případě filtrace pitné vody jej nepoužívejte s nebezpečnou vodou nebo s vodou neznámé kvality bez odpovídající dezinfekce před nebo za filtrem. - Chraňte před světlem. - Chraňte před zpětným průtokem pomocí zpětného ventilu. - Pokud tlak překračuje pracovní tlak uveden na štítku výrobku, zajistěte ochranu pomocí zařízení pro redukci tlaku. - Chraňte před vodním rázem pomocí zařízení proti vodnímu rázu (expanzní nádoba). V případě instalace v systémech poháněných čerpadlem, a zejména v systémech vybavených regulátorem tlaku a průtoku, musí být před filtrem instalována další expanzní nádoba, která jej ochrání před možnými opakovanými tlakovými špičkami. Viz instalační schéma pro příslušná zařízení (Obr. C). - Neinstalujte v blízkosti elektrických spotřebičů.

Pokyny pro instalaci

VAROVÁNÍ

- Před instalací pečlivě namažte O-kroužek krytu, který se nachází na vrchní části mísy. Požádejte svého dodavatele o originální mazivo Lubrikit+. - Před instalací zkontrolujte, zda byl HYDRA MINIulický systém nastaven v souladu s platnými technickými předpisy. - Výrobky instalujte v chráněných místnostech a chraňte je před mrazem a nadměrným teplem.
  Viz obrázky:
  A Použitelný těsnicí materiál a použitelné šroubení (v závislosti na modelu).
  B Zobrazení směrů IN-OUT a umístění ventilu (VV) u různých modelů.
  C Rozložení instalace: 1. Městské vodovody I 2. Zpětný ventil I 3. Redukce tlaku I 4. By-pass I 5. Zařízení proti vodnímu

rázu (expanzní nádoba) - podle tabulky zjistěte vhodný objem zařízení (V) v závislosti na průměru potrubí (Ø) l 6. Dávkovací jednotka jakéhokoliv modelu l 7. Další servisní zařízení

- Instalace manometrů (u modelů M) a vypouštěcí sady:

*** Manometry:** na závit manometrů naneste těsnicí pásku a pevně, ale bez přílišného utažení je zašroubujte do 1/8" závitových otvorů na horní straně hlavy; při uvedení výrobku do provozu v případě úniku vody přidejte další těsnicí pásku a/ nebo pevněji zašroubujte.

*** Vypouštěcí sada:** našroubujte kulový ventil na závitový otvor pro vypouštění na spodní straně skříně a ujistěte se, že je těsnění ventilu na svém místě, poté našroubujte odtokový trychtýř nebo plastový držák hadice na kulový ventil a ujistěte se, že je těsnění na svém místě.

PŘIPOJENÍ ODTOKU FILTRU DO KANALIZACE

Připojte gumovou trubku vyztuženou plátnem k odtokovému trychtýři nebo hadicovému šroubení na základně filtru, zajistěte ji svorkou a nechte ji vypouštět do kanalizace (viz obrázky 4 a 5). Vypouštěcí bod musí být níže než odtokový trychtýř nebo hadicové šroubení. Gumová trubka vyztužená plátnem nesmí být delší než 2 metry. **VAROVÁNÍ:** vyhněte se ohýbání nebo mačkání pryžové trubky vyztužené plátnem: mohlo by dojít ke vzniku protitlaku vůči odtoku s následnými poruchami.

SPUŠTĚNÍ FILTRU

Po instalaci filtru a připojení gumové hadice k odvodnění postupujte následovně:

- Odstavte vodovodní rozvody. - Použitím originálních nástěnných držáků jako podpěry se vyhnete jakémukoli pnutí. Pokud nejsou součástí dodávky, požádejte prodejce o originální. - Doporučuje se instalace by-passu. - Připojte vstupní a výstupní přípojky filtru (pozn.: vstup je označen šipkou na hlavici - viz obr. B). - Připojte se k potrubí pomocí paralelních šroubení (BSPP - ISO 228), případně pomocí flexibilních hadic. - Ke kuželovým šroubením (ANSI/ASME B1.20.1) se připojujte pouze tehdy, je-li výrobek označen NPT na hlavě, případně s pružnými hadicemi. - Jako těsnicí materiál pro spoje používejte pouze těsnicí pásku. - Zapojte vodovodní rozvody. - Odšroubujte odvzdušňovací ventil a počkejte, až se vyčistí vzduch, poté odvzdušňovací ventil zašroubujte a utáhněte.

VAROVÁNÍ. Zkontrolujte, zda z výrobku nejsou žádné úniky vody a speciálně zkontrolujte utažení mezi hlavou krytu a mísou krytu. Dále zkontrolujte, zda je utažení dobré a zda po dobu 48 hodin po instalaci a uvedení do provozu nedošlo k úniku vody. V případě úniku otevřete kryt, odstraňte O-kroužek z mísy, nasaďte nový O-kroužek a naneste originální mazivo Lubrikit+, potom znovu utáhněte mísu k hlavě a opakujte kontrolu úniku, jak je uvedeno výše. Používejte pouze originální O-kroužky Atlas Filtri, jinak je záruka neplatná. Požádejte svého dodavatele o originální O-kroužky, Lubrikit+ a jiné náhradní díly.

Poznámka: po instalaci pomalu zapněte přívod vody (kohoutek) za instalovanou jednotkou a před použitím nechte vodu alespoň 5 minut téct.

UPOZORNĚNÍ. - Samočisticí filtry HYDRA MINI používejte pouze k filtraci vody z vodovodní sítě nebo studny a k filtraci písku a jiných velkých nečistot z vody s pH mezi 6,5 a 9,5. Filtr nepoužívejte k filtraci vápna. Nefiltrujte jiné kapaliny. - Dodržujte pracovní podmínky uvedené na nálepce připevněné k výrobku. - Pokud je samolepka poškozená, nečitelná nebo chybí, neinstalujte ji a kontaktujte svého prodejce Atlas Filtri.

UPOZORNĚNÍ: Samočisticí filtry HYDRA MINI nejsou určeny jako potabilizační systémy. Filtrovanou vodu nepoužívejte jako pitnou vodu, pokud není známa její kvalita a bezpečnost. Společnost Atlas Filtri nenese odpovědnost za nesprávné použití.

BĚŽNÁ ÚDRŽBA

Běžná údržba spočívá v čištění filtrační kazety zpětným proplachem v protiproudém provozu otevřením vypouštěcího ventilu na 15/20 sekund. Zpětné praní v protiproudu se provádí podle pokynů v části „TECHNICKÉ SPECIFIKACE". **Minimální požadovaný průtok pro účinné zpětné proplachování je 500 l/h.** Pokud není kazeta po umytí dokonale čistá, opakujte operaci stejným postupem jednou nebo vícekrát, dokud není dosaženo požadované čistoty. Pokud není dosaženo přijatelné čistoty pro správnou funkci filtru dodržujte postup mimořádné údržby, jak je popsán níže.

Poznámky k řádné běžné údržbě:

Poznámka 1: nainstalujte manometry na hlavici filtru a poté proveďte běžnou údržbu dříve, než rozdíl tlaku mezi oběma manometry překročí 1 bar.

Poznámka 2: u vody z vodovodní sítě se doporučuje provádět běžnou údržbu alespoň jednou týdně (nebo častěji v případě používání 25mikronové vložky) a v případě potřeby opakovat operaci 2krát nebo 3krát po sobě poté, co se suspenze nechá několik sekund odkapávat.

Poznámka 3: u studniční vody se doporučuje, v případě použití vložky s ocelovou síťkou o velikosti 90 mikronů (RAH) nebo plastové síťky o velikosti 50 mikronů (RLH), provádět běžnou údržbu několikrát týdně a v případě potřeby opakovat operaci 2krát až 3krát po sobě poté, co se suspenze nechá několik sekund odkapávat.

UPOZORNĚNÍ. Během čištění je stále dodávána voda (nefiltrovaná). Doporučujeme přerušit přívod vody uzavřením kohoutků nebo obtokového kohoutku (je-li instalován) za filtrem, abyste dosáhli maximálního tlaku v protiproudu a nejlepších výsledků

čištění kazety.
UPOZORNĚNÍ: neprovedení zpětného proplachu v plánovaných termínech může způsobit poškození filtrační vložky (riziko deformace filtračního média).

MIMOŘÁDNÁ ÚDRŽBA

Postupem času může být běžné čištění kazety obtížné z důvodu zanesení síťky kazety.
V tomto případě je nutné provést mimořádné čištění kazety následujícím způsobem:
- uzavřete průtok vody před filtrem; - uvolněte tlak ve filtru otevřením kohoutku za filtrem; - otevřete filtr odšroubováním mísy z hlavy pomocí dodaného klíče; - vyjměte kazetu (v ochranných rukavicích, aby nedošlo k poškrábání kvůli opotřebované síťce); - vyčistěte kazetu pod proudem studené vody a měkkým kartáčkem odstraňte nečistoty; - vložte čistou kazetu do mísy;
- našroubujte mísu na hlavu; - pro uvedení filtru do provozu postupujte podle části „SPUŠTĚNÍ FILTRU".

Při opětovném spuštění po každé údržbě a/nebo výměně náplně, když je mísa jednotky odšroubována z hlavy, nahraďte O-kroužek novým a před utažením mísy k hlavě ho pečlivě namažte originálním mazivem Lubrikit+. Zkontrolujte, zda z výrobku nejsou žádné úniky vody a speciálně zkontrolujte utažení mezi hlavou krytu a mísou krytu. Dále zkontrolujte, zda je utažení dobré a zda po dobu 48 hodin po instalaci a uvedení do provozu nedošlo k úniku vody. V případě úniku otevřete kryt, odstraňte O-kroužek z mísy, nasaďte nový O-kroužek a naneste mazivo, potom znovu utáhněte mísu k hlavě a opakujte kontrolu úniku, jak je uvedeno výše. Používejte pouze originální O-kroužky Atlas Filtri, jinak je záruka neplatná. Požádejte svého dodavatele o originální O-kroužky, Lubrikit+ a jiné náhradní díly Poznámka: po údržbě pomalu zapněte přívod vody (kohoutek) za instalovanou jednotkou a před použitím nechte vodu alespoň 5 minut téct.
UPOZORNĚNÍ: v případě přetrvávajících inkrustací na filtrační síti nebo pokud rozdíl tlaku mezi oběma manometry zůstává po vyčištění filtru vyšší než 1 BAR, vyměňte filtrační kazetu za novou.
UPOZORNĚNÍ: filtrační kazety a průhledná mísa mají průměrnou životnost, proto doporučujeme vyměňovat plastové síťové kazety RLH nejméně každých 24 měsíců a síťovou kazetu RAH z nerezové oceli nejméně každých 48 měsíců. Mísu filtru je třeba vyměnit za novou nejméně jednou za 5 let.
Pokyny ohledně způsobu likvidace: V souladu s nařízením Reach je na štítku obalu uvedena referenční skupina Scip tohoto produktu. Příslušný kód Scip lze dohledat na webových stránkách www.atlasfiltri.com.
Po skončení období používání zajistěte likvidaci v souladu s platnými národními a místními právními předpisy podle příslušného kódu CER. Tabulka se seznamem použitých materiálů je k dispozici a ke sta-žení na adrese www.atlasfiltri.com/downloads.

ŘEŠENÍ PROBLÉMŮ

Filtry HYDRA MINI jsou konstruovány podle přísných kontrol kvality a podléhají přísným testům účinnosti a odolnosti. Zde je uvedena řada problémů, které se mohou vyskytnout v důsledku nesprávné instalace nebo údržby nebo nesprávného používání, případné nedbalosti nebo v důsledku spotřeby filtru nebo jeho částí.

PROBLÉM	PŘÍČINA	NÁPRAVA
Z kohoutků neteče voda	- kazeta je ucpaná - rozbitá mísa - uzavřené uzavírací ventily a/nebo by-pass	- vyčistěte kazetu podle postupu mimořádné údržby - vyměňte mísu a těsnicí kroužek - otevřete uzavřený uzavírací ventil nebo by-pass
Z kohoutků teče nefiltrovaná voda	- kazeta je rozbitá - rozbitá pružina - zničené těsnění kazety - otevřený obtokový ventil	- vyměňte kazetu - vyměňte pružinu - vyměňte těsnění kazety - zavřete obtokový ventil
Kazeta se při samočištění nečistí	- nedostatečný tlak v míse - kazeta není v míse správně umístěna	- zkontrolujte odtokové potrubí: pokud je skřípnuté nebo ohnuté, problém odstraňte - otáčejte kazetou ve směru nebo proti směru hodinových ručiček tak, aby se v míse pohybovala ve svislé poloze bez zatížení
Mezi hlavou filtru a mísou uniká voda.	- zničený O-kroužek mísy	- vyměňte O-kroužek
Úniky vody ze spojů mezi trubkami a ze stran filtru	- nedostatečná těsnicí páska	- přidejte několik závitů těsnicí pásky
Úniky vody mezi mísou a vypouštěcím ventilem	- poškozené těsnění vypouštěcího ventilu	- vyměňte těsnění

PROHLÁŠENÍ O SHODĚ

Adresa výrobce: ATLAS FILTRI srl - Via Pierobon 32, 35010 Limena (PD) - ITÁLIE

Filtry HYDRA MINI jsou konstruovány v souladu s následujícími evropskými směrnicemi: UNI EN 1717 - Ochrana proti znečištění pitné vody ve vodovodních zařízeních a obecné požadavky na zařízení zabraňující znečištění zpětným tokem.

Záruka

- Uschovejte si identifikační štítek, který se nachází na balení, pro identifikaci výrobku.
- Pro státy EU platí záruční podmínky dle směrnice 85/374/CEE v platném znění a 1999/44/CE v platném znění. U třetích zemí se na produkt vztahuje záruka, která trvá 12 měsíců od data zakoupení, doloženého daňovým dokladem. Odpovědnost firmy Atlas Filtri srl je omezena výhradně na výměnu prokazatelně vadného pláště s výjimkou nákladů na doručení, instalaci nebo opravu. Neposkytuje se žádná záruka na filtrační výkonnost nebo výkonnost změkčování vody, protože se mohou měnit v závislosti na místních podmínkách vody a na spotřebě vody.

Pro případ jakéhokoli sporu firma Atlas Filtri srl volí za kompetentní Soud v Padově s aplikací italských předpisů a zákonů.

SK

NÁVOD NA INŠTALÁCIU A ÚDRŽBU

Vážený zákazník, Blahoželáme vám k výberu tohto výrobku vyrobeného v Taliansku, ATLAS FILTRI®. Pozorne si prečítajte a uschovajte tento dokument, ktorý vám pomôže čo najlepšie využiť a používať všetky naše výrobky. Dávajte nám naďalej prednosť a vyhýbajte sa napodobeninám.

TECHNICKÉ ŠPECIFIKÁCIE

Samočistiace filtre HYDRA MINI sú navrhnuté a skonštruované s inovatívnym technickým riešením, pokiaľ ide o účinnosť systému čistenia filtračnej kazety, vďaka protiprúdovému praniu, ktoré odstraňuje viac látok usadených na vonkajšom povrchu kazety. Filter má menovitú úroveň filtrácie 90 mikrónov vo verzii RAH so sieťovou vložkou z nehrdzavejúcej ocele a 50 a 25 mikrónov vo verzii RLH s plastovou sieťovou vložkou. Ak je filtračný prvok zanesený, jednoducho ho vyčistite otvorením ventilu v spodnej časti misky (pozri obrázok 1). Pri tejto operácii sa vo filtri vytvorí priehlbina, ktorá tlačí kazetu smerom nadol, čím sa automaticky zmení smer toku vody z vnútra (protiprúd) do vonkajšej časti kazety (pozri obrázok 2). Tento protiprúd vody odvádza častice a látky usadené na kazete do odtoku. Po zatvorení ventilu sa obnoví pôvodné rozloženie tlaku a vnútorná pružina vráti kazetu do prevádzkovej polohy (pozri obrázok 3). Filter HYDRA MINI je vybavený odtokovým lievikom, zariadením určeným na zabránenie spätnému znečisteniu v súlade s európskou normou UNI EN 1717 z novembra 2002. Toto zariadenie zabraňuje spätnému toku tým, že zabezpečuje, aby všetky prvky za vypúšťacím ventilom boli odvzdušnené do atmosféry (symbol ochrannej jednotky: DC). **VAROVANIE:** vyššie opísané prevádzkové režimy a preplachovanie spätným prúdom prebiehajú za vynikajúcich podmienok s minimálnym prívodným tlakom 1,2 baru. Uistite sa, že vstupný tlak nie je nižší ako táto hodnota, nainštalovaním manometra pred filter pre HYDRA MINI PM alebo kontrolou vstupného manometra pre HYDRA MINI M.

UPOZORNENIE: FILTER POUŽÍVAJTE LEN V PREVÁDZKOVÝCH PODMIENKACH UVEDENÝCH NA NÁLEPKE NA FILTRAČNEJ MISKE. Ak je nálepka porušená, poškodená, nečitateľná alebo chýba, platia nasledujúce prevádzkové podmienky: **MAXIMÁLNY TLAK 8,3 bar - MAXIMÁLNA TEPLOTA 45 °C.**

Všeobecné pokyny na používanie

- Používajte len na filtráciu vody s pH od 6,5 do 9,5. - V prípade filtrácie pitnej vody ho nepoužívajte s nebezpečnou vodou alebo vodou neznámej kvality bez primeranej dezinfekcie pred alebo za filtrom. - Chráňte pred svetlom. - Chráňte sa pred spätným tokom pomocou spätného ventilu. - Ak tlak prekročí pracovný tlak uvedený na štítku výrobku, zabezpečte ochranu pomocou zariadenia na zníženie tlaku. - Chráňte pred vodným rázom použitím zariadenia proti vodnému rázu (expanzná nádoba). V prípade inštalácie v systémoch poháňaných čerpadlom, a najmä v systémoch vybavených regulátorom tlaku a prietoku, musí byť pred filtrom nainštalovaná ďalšia expanzná nádoba, ktorá ho ochráni pred možnými opakovanými tlakovými špičkami. Pozrite si rozloženie inštalácie pre príslušné zariadenia (obr. C). - Neinštalujte v blízkosti elektrických spotrebičov.

Inštalačné pokyny

UPOZORNENIE

- Pred inštaláciou starostlivo namažte O-krúžok krytu, ktorý sa nachádza na vrchnej časti misky. Požiadajte svojho dodávateľa o originálne mazivo Lubrikit+. - Pred inštaláciou skontrolujte, či bol HYDRA MINIulický systém nastavený v súlade s platnými technickými predpismi. - Výrobky inštalujte v chránených miestnostiach a chráňte ich pred mrazom a nadmerným teplom.

  Pozrite si obrázky:

  A Použiteľný tmel a použiteľné príslušenstvo (v závislosti od modelu).

  B Zobrazenie smerov IN-OUT a umiestnenia ventilu (VV) pre rôzne modely.

  C Rozloženie inštalácie: 1. Obecný vodovod l 2. Spätný ventil l 3. Redukcia tlaku l 4. Obtokový ventil l 5. Zariadenie proti vodnému rázu (expanzná nádoba) - podľa tabuľky zistite vhodný objem zariadenia (V) v závislosti od priemeru potrubia (Ø) l 6. Dávkovacia jednotka akéhokoľvek modelu l 7. Ostatné servisné zariadenia

  - Inštalácia manometrov (pri modeloch M) a vypúšťacej súpravy:

  *** Manometre:** na závit manometrov naneste tesniacu pásku a pevne ich naskrutkujte, ale bez nadmerného utiahnutia, do

1/8" závitových otvorov na hornej časti hlavy; pri uvedení výrobku do prevádzky, v prípade úniku vody, pridajte ešte trochu tesniacej pásky a/alebo pevnejšie naskrutkujte.

*** Vypúšťacia súprava:** naskrutkujte guľový ventil na vypúšťací otvor so závitom na spodnej strane skrine a uistite sa, že je tesnenie ventilu na svojom mieste, potom naskrutkujte odtokový lievik alebo plastový držiak hadice na guľový ventil a uistite sa, že je tesnenie na svojom mieste.

PRIPOJENIE ODTOKU FILTRA DO KANALIZÁCIE

Pripojte gumovú hadicu vystuženú plátnom k odtokovému lieviku alebo hadicovému spojeniu na základni filtra, zaistite ju svorkou a nechajte ju odtekať do kanalizácie (pozri obrázky 4 a 5). Vypúšťací bod musí byť nižšie ako odtokový lievik alebo hadicová armatúra. Gumová hadica vystužená plátnom nesmie byť dlhšia ako 2 metre. **UPOZORNENIE:** vyhnite sa ohýbaniu alebo stláčaniu gumovej hadice vystuženej plátnom: mohlo by to spôsobiť spätný tlak na odtok s následnými poruchami.

SPUSTENIE FILTRA

Po inštalácii filtra a pripojení gumovej hadice k odtoku postupujte takto:

- Uzavrite vodovodné potrubie. - Vyhnite sa všetkým druhom napätia použitím originálnych nástenných konzol ako podpery. Ak nie sú súčasťou dodávky, požiadajte predajcu o originálne. - Odporúča sa inštalácia obtokového ventilu. - Pripojte vstupné a výstupné prípojky filtra (Poznámka: vstup je označený šípkou na hlavici - pozrite obr. B) - Pripojete sa k potrubiu pomocou paralelných tvaroviek (BSPP - ISO 228), prípadne pomocou flexibilných hadíc. - Ku kužeľovým armatúram (ANSI/ASME B1.20.1) sa pripájajte len vtedy, ak je výrobok označený NPT na hlave, prípadne pomocou flexibilných hadíc. - Na utesnenie spojov používajte iba tesniacu pásku. - Pripojte vodovodné potrubie. - Odskrutkujte odvzdušňovací ventil a počkajte, kým sa vzduch uvoľní, potom odvzdušňovací ventil zaskrutkujte a utiahnite.

UPOZORNENIE. Skontrolujte, či z výrobku nie sú žiadne úniky vody a špeciálne skontrolujte utiahnutie medzi hlavou krytu a miskou krytu. Ďalej skontrolujte, či je utiahnutie dobré a či po dobu 48 hodín po inštalácii a uvedení do prevádzky nedošlo k úniku vody. V prípade úniku otvorte kryt, odstráňte O-krúžok z misky, nasaďte nový O-krúžok a naneste originálne mazivo Lubrikit+, potom znovu utiahnite misku k hlave a zopakujte kontrolu úniku, ako je uvedené vyššie. Používajte iba originálne O-krúžky Atlas Filtri, inak je záruka neplatná. Požiadajte svojho dodávateľa o originálne O-krúžky, Lubrikit+ a iné náhradné diely

Poznámka: po inštalácii pomaly zapnite prívod vody (kohútik) za nainštalovanou jednotkou a pred použitím nechajte vodu tiecť aspoň 5 minút.

UPOZORNENIA. - Samočistiace filtre HYDRA MINI používajte len na filtrovanie vody z vodovodnej siete alebo studne a na filtrovanie piesku a iných veľkých nečistôt z vody s hodnotou pH od 6,5 do 9,5. Filter nepoužívajte na filtrovanie vápna. Nefiltrujte iné kvapaliny. - Rešpektujte pracovné podmienky uvedené na nálepke pripevnenej na výrobku. - Ak je nálepka poškodená, nečitateľná alebo chýba, neinštalujte ju a obráťte sa na svojho predajcu Atlas Filtri.

UPOZORNENIE: Samočistiace filtre HYDRA MINI nie sú určené ako potrubné systémy. Filtrovanú vodu nepoužívajte ako pitnú vodu, pokiaľ nie je známa jej kvalita a bezpečnosť. Spoločnosť Atlas Filtri nezodpovedá za nesprávne použitie.

BEŽNÁ ÚDRŽBA

Bežná údržba spočíva v čistení filtračnej kazety spätným preplachovaním v protiprúde otvorením vypúšťacieho ventilu na 15/20 sekúnd. Spätné preplachovanie v protiprúde sa vykonáva podľa pokynov v časti „TECHNICKÉ ŠPECIFIKÁCIE".

Minimálny prietok potrebný na účinné preplachovanie spätným prúdom je 500 l/h. Ak kazeta nie je po umytí dokonale čistá, pakujte operáciu rovnakým postupom jeden alebo viackrát, kým nedosiahnete požadovanú čistotu. Ak sa nedosiahne prijateľná čistota pre správnu prevádzku filtra, postupujte podľa nižšie uvedeného postupu mimoriadnej údržby.

Poznámky k správnej bežnej údržbe:

Poznámka 1: nainštalujte manometre na hlavicu filtra a nasledovne bežnú údržbu realizujte skôr, ako rozdiel tlaku medzi oboma manometrami prekročí 1 bar.

Poznámka 2: v prípade vody z vodovodnej siete sa odporúča bežnú údržbu realizovať aspoň raz týždenne (alebo častejšie, pokiaľ používate 25-mikrónovú vložku), v prípade potreby s opakovaním operácie 2- až 3-krát za sebou po tom, čo sa suspenzia nechá niekoľko sekúnd usadiť.

Poznámka 3: v prípade studničnej vody sa odporúča bežnú údržbu realizovať, v prípade použitia 90-mikrónovej oceľovej sieťky (RAH) alebo 50-mikrónovej plastovej sieťky (RLH), niekoľkokrát za týždeň, v prípade potreby s opakovaním operácie 2- až 3-krát za sebou po tom, čo sa suspenzia nechá niekoľko sekúnd usadiť.

UPOZORNENIE. Počas čistenia sa stále dodáva voda (nefiltrovaná). Odporúča sa prerušiť prívod vody zatvorením kohútikov alebo obtokového kohútika (ak je nainštalovaný) za filtrom, aby sa dosiahol maximálny tlak na vstupe a najlepšie výsledky čistenia kazety. **UPOZORNENIE:** ak sa preplachovanie spätným prúdom nerealizuje v plánovanom čase, môže sa poškodiť filtračná vložka (riziko deformácie filtračného média).

MIMORIADNA ÚDRŽBA

Bežné čistenie kazety sa môže časom skomplikovať v dôsledku upchatia sieťky kazety.

V takom prípade je potrebné vykonať mimoriadne čistenie kazety nasledujúcim spôsobom:
- uzavrite prietok vody pred filtrom - uvoľnite tlak vo filtri otvorením kohútika za filtrom - otvorte filter odskrutkovaním misky z hlavy pomocou dodaného kľúča - vyberte kazetu (ochranných rukaviciach, aby ste sa vyhli poškriabaniu od opotrebovanej sieťky) - vyčistite kazetu pod prúdom studenej vody a odstráňte nečistoty mäkkou kefkou - vložte čistú kazetu do misky - naskrutkujte misku na hlavu - pri uvedení filtra do prevádzky postupujte podľa časti „SPUSTENIE FILTRA“.

Pri opätovnom spustení po každej údržbe, keď je miska filtra odskrutkovaná od hlavy, vymeňte O-krúžok za nový a pred utiahnutím misky k hlave ho dôkladne namažte originálnym mazivom Lubrikit+. Skontrolujte, či nedochádza k únikom z výrobku, a špeciálne skontrolujte utiahnutie medzi hlavou krytu a miskou krytu. Ďalej skontrolujte, či je utiahnutie dobré a či po dobu 48 hodín po inštalácii a uvedení do prevádzky nedošlo k úniku vody. V prípade úniku otvorte kryt, odstráňte O-krúžok z misky, nasaďte nový O-krúžok a naneste mazivo, potom znovu utiahnite misku k hlave a zopakujte kontrolu úniku, ako je uvedené vyššie. Používajte iba originálne O-krúžky Atlas Filtri, inak je záruka neplatná. Požiadajte svojho dodávateľa o originálne O-krúžky, Lubrikit+ a iné náhradné diely.

Poznámka: po údržbe pomaly zapnite prívod vody (kohútik) za nainštalovanou jednotkou a pred použitím nechajte vodu tiecť aspoň 5 minút. **UPOZORNENIE:** v prípade pretrvávajúcich inkrustácií na filtračnej sieťke alebo ak rozdiel tlaku medzi dvoma manometrami zostáva po vyčistení filtra vyšší ako 1 BAR, vymeňte filtračnú kazetu za novú. **UPOZORNENIE:** filtračné kazety a priehľadná miska majú priemernú životnosť, preto odporúčame vymieňať plastové sieťové kazety RLH najmenej každých 24 mesiacov a sieťovú kazetu RAH z nehrdzavejúcej ocele najmenej každých 48 mesiacov. Filtračná miska sa musí vymeniť za novú aspoň raz za 5 rokov.

Pokyny ohľadom spôsobu likvidácie: V súlade s nariadením Reach je na etikete obalu uvedená referenčná skupina Scip tohto produktu. Príslušný kód Scip je možné vyhľadať na webových stránkach www.atlasfiltri.com.

Po skončení obdobia používania zabezpečte likvidáciu v súlade s národnými a miestnymi právnymi predpismi s použitím príslušného kódu CER. Tabuľka so zoznamom použitých materiálov je k dispozícii a na stiahnutie na adrese www.atlasfiltri.com/downloads.

RIEŠENIE PROBLÉMOV

Filtre HYDRA MINI sú konštruované podľa prísnych kontrol kvality a podliehajú prísnym testom účinnosti a životnosti. Tu je uvedených niekoľko problémov, ktoré môžu nastať v dôsledku nesprávnej inštalácie alebo údržby, nesprávneho používania, prípadného zanedbania alebo v dôsledku opotrebenia filtra alebo jeho častí.

PROBLÉM	PRÍČINA	NÁPRAVA
Z kohútikov netečie voda	- kazeta je upchatá - miska je rozbitá - zatvorené uzatváracie ventily a/ alebo obtokový ventil	- vyčistite kazetu podľa postupu mimoriadnej údržby - vymeňte misku a tesniaci krúžok - otvorte zatvorený uzatvárací ventil alebo obtokový ventil
Z kohútikov tečie nefiltrovaná voda	- kazeta je pokazená - pružina je zlomená - porušené tesnenie kazety - otvorený obtokový ventil.	- vymeňte kazetu - vymeňte pružinu - vymeňte tesnenie kazety - zatvorte obtokový ventil
Kazeta sa počas samočistenia nečistí	- nedostatočný tlak v miske - kazeta nie je správne umiestnená v miske	- skontrolujte odtokové potrubie: ak je stlačené alebo ohnuté, odstráňte problém - otáčajte kazetu v smere hodinových ručičiek alebo proti smeru hodinových ručičiek tak, aby sa v miske pohybovala vertikálne bez namáhania
Medzi hlavou filtra a miskou uniká voda.	- zničený O-krúžok misky	- vymeňte tesniaci krúžok
Úniky vody zo spojov medzi potrubiami a zo strán filtra	- nedostatočná tesniaca páska	- pridajte niekoľko otáčok tesniacej pásky
Úniky vody medzi miskou a vypúšťacím ventilom	- poškodené tesnenie vypúšťacieho ventilu	- vymeňte tesnenie

VYHLÁSENIE O ZHODE

Adresa výrobcu: ATLAS FILTRI srl - Via Pierobon 32, 35010 Limena (PD) - TALIANSKO

Filtre HYDRA MINI sú skonštruované v súlade s týmito európskymi smernicami: UNI EN 1717 - Ochrana proti kontaminácii pitnej vody v zariadeniach na zásobovanie vodou a všeobecné požiadavky na zariadenia na ochranu proti spätnému toku.

Záruka

- Neodstraňujte identifikačný štítok, ktorý sa nachádza na balení, kvôli identifikácii výrobku.

- Pre štáty EU platia záručné podmienky podľa smernice 85/374/CEE v platnom znení a 1999/44/CE v platnom znení. Pre krajiny mimo EÚ sa na produkt vzťahuje záruka trvajúca 12 mesiacov od dátumu zakúpenia, doloženého daňovým dokladom. Zodpovednosť firmy Atlas Filtri srl je obmedzená výhradne na výmenu preukázateľne chybného plášťa, s výnimkou nákladov na doručenie, inštaláciu alebo opravu. Neposkytuje sa žiadna záruka na filtračný výkon alebo účinnosť zmäkčovania vody, pretože sa môžu meniť v závislosti na vlastnostiach a na spotrebe vody. Pre prípad akejkoľvek kontroverzie firma Atlas Filtri srl volí za kompetentný Súd v Padove, s aplikáciou Talianskych predpisov a zákonov.

HU

TELEPÍTÉSI ÉS KARBANTARTÁSI ÚTMUTATÓ

Kedves Ügyfelünk, gratulálunk, hogy ezt a Made in Italy ATLAS FILTRI® terméket választotta. Kérjük, figyelmesen olvassa el és őrizze meg ezt a dokumentumot, amely segít Önnek abban, hogy a lehető legjobban élvezhesse és használhassa termékeinket. Továbbra is részesítsenek előnyben minket, és óvakodjanak az utánzatoktól.

MŰSZAKI ELŐÍRÁSOK

A HYDRA MINI öntisztító szűrőket innovatív műszaki megoldásokkal tervezték és gyártották a szűrőbetét tisztítási rendszer hatékonyságát illetően, mivel a szűrőbetét külső felületén lerakódott anyagok eltávolítása érdekében ellenáramban mosnak.
A szűrő névleges szűrési teljesítménye 90 mikron a rozsdamentes acél hálós patronnal ellátott RAH változatban és 50 és 25 mikron a műanyag hálós patronnal ellátott RLH változatban. Ha a szűrőelem eltömődött, egyszerűen megtisztítható a tál alján lévő szelep kinyitásával (lásd az 1. ábrát). Ez a művelet egy mélyedést hoz létre a szűrőben, amely a patront lefelé nyomja, automatikusan megfordítva a víz áramlását a patron belsejéből (ellenáramban) a patron külseje felé (lásd a 2. ábrát). Ez a vízáramlás ellenáramban a patronon lerakódott részecskéket és anyagokat a lefolyóba szállítja. A szelep bezárása után a kezdeti nyomáseloszlás helyreáll, és a belső rugó visszavezeti a patront az üzemi helyzetbe (lásd a 3. ábrát). A HYDRA MINI szűrő a 2002. novemberi UNI EN 1717 európai szabványnak megfelelő, a visszaáramlás okozta szennyezés megakadályozására szolgáló eszközzel, leeresztő tölcsérrel van ellátva. Ez a készülék megakadályozza a visszaáramlást azáltal, hogy a leeresztő szelep után a légkörbe engedi az összes elemet (védelmi egység szimbólum): DC).
FIGYELMEZTETÉS: a fent leírt üzemmódok és az ellenáramban történő visszamosó tisztítás kiváló körülmények között, legalább 1,2 BAR tápnyomás mellett történik. Győződjön meg arról, hogy a tápnyomás nem marad e nyomásérték alatt, HYDRA MINI PM esetén a szűrő elé manométert szerelve, vagy HYDRA MINI M esetén a bemeneti manométert ellenőrizve.
FIGYELEM: A SZŰRŐT CSAK A SZŰRŐTÁLON LÉVŐ MATRICÁN FELTÜNTETETT ÜZEMI KÖRÜLMÉNYEK KÖZÖTT HASZNÁLJA. Ha a matrica manipulált, sérült, nem olvasható vagy hiányzik, az alkalmazandó működési feltételek a következők: **max nyomás 8,3 bar - max hőmérséklet 45°C.**

Általános használati utasítás

- Csak 6,5 és 9,5 közötti pH-értékű víz szűrésére használható. - Ivóvíz szűrése esetén ne használja nem biztonságos vízzel vagy ismeretlen minőségű vízzel anélkül, hogy a szűrő előtt vagy után megfelelő fertőtlenítést végezne. - Napfénytől védve tárolandó. - Visszavezetés-gátló szeleppel védje meg a visszaáramlástól. - Védje nyomáscsökkentő eszközzel, ha a nyomás túllépi a termék címkéjén feltüntetett Üzemi nyomást. - Tartsa védve a vízkalapáccsal szemben egy vízkalapács elleni eszközzel (tágulási edény). Szivattyúval működtetett rendszerekbe történő beépítés esetén, és különösen nyomás- és áramlásszabályozóval felszerelt rendszereknél a szűrő elé egy további tágulási edényt kell beépíteni, hogy megvédje azt az esetleges ismétlődő nyomáscsúcsoktól. Lásd az alkalmazandó készülékek beépítési elrendezését (C. ábra). - Ne telepítse elektromos készülékek közelébe.

Telepítési útmutató

FIGYELEM

- Beszerelés előtt figyelmesen zsírozza meg a burkolat tömítőgyűrűjét, amely a kupak felső részénél helyezkedik el. Érdeklődjön viszonteladójánál az eredeti Lubrikit+ zsírozókészletről.
- A telepítés előtt ellenőrizze, hogy a hidraulikarendszer a hatályos műszaki szabályoknak megfelelően lett-e beállítva.
- A termékeket védett helyiségekben, fagyástól és túlzott hőtől védve helyezze el.
  Lásd az ábrákat:
  A Alkalmazható tömítőanyag és alkalmazható szerelvények (modelltől függően).
  B IN-OUT irányok bemutatása és a szelepek (VV) elhelyezkedése a különböző modelleknél.
  C Telepítési elrendezés: 1. Városi vízvezetékek l 2. Visszacsapó szelep l 3. Nyomáscsökkentő l 4. By-pass l 5. Vízütésgátló berendezés (tágulási tartály) - a táblázatból ellenőrizze a megfelelő berendezés térfogatát (V) a csővezeték átmérőjétől (Ø) függően l 6. Bármely modell adagoló egysége Egyéb közművek
  - A manométerek (M modellek esetében) és az ürítő készlet beszerelése:
  *** Manométerek:** a manométerek menetére ragasszon némi tömítőszalagot, és csavarja fel őket szorosan, de nem túlságosan meghúzva a fej tetején lévő 1/8"-os menetes nyílásokba; a termék indításakor, vízszivárgás esetén adjon hozzá még némi

tömítőszalagot és/vagy csavarja szorosabban.

*** Kiürítő készlet:** csavarja a golyóscsapot a ház alján lévő menetes kivezetőnyíláshoz, ügyelve arra, hogy a szelep tömítése a helyén legyen, majd csavarja a leeresztő tölcsért vagy a műanyag tömlőtartót a golyóscsaphoz, ügyelve arra, hogy a tömítés a helyén legyen.

A SZŰRŐ LEERESZTÉSÉNEK CSATLAKOZTATÁSA A LEFOLYÓHOZ

Csatlakoztasson egy vászonnal megerősített gumicsővet a szűrő alján lévő lefolyótölcsérhez vagy tömlőcsatlakozóhoz, rögzítse egy bilinccsel, és engedje a lefolyóba (lásd a 4. és 5. ábrát). A leeresztési pontnak alacsonyabban kell lennie, mint a leeresztő tölcsér vagy tömlőcsatlakozó. A vászonnal megerősített gumicső nem lehet 2 méternél hosszabb.

FIGYELMEZTETÉS: kerülje a vászonnal erősített gumicső meghajlítását vagy becsípését: ez a gumicső meghajlását vagy becsípését okozhatja ellennyomás a lefolyó ellen, ami meghibásodásokhoz vezet.

SZŰRŐ BEINDÍTÁSA

A szűrő felszerelése és a gumitömlő csatlakoztatása a lefolyóhoz a következők szerint járjon el:

- A vízvezeték elzárása. - Kerüljön el mindenféle feszültséget az eredeti fali konzolok használatával. Ha nem tartalmazza, kérje az eladótól az eredetieket. - A by-pass beépítése ajánlott. - Csatlakoztassa a szűrő bemeneti és kimeneti csatlakozóit (megjegyzés: a bemenetet nyíl jelzi a fejen - lásd a B ábrát). - Csatlakoztassa a csövekhez párhuzamos szerelvényekkel (BSPP - ISO 228), esetleg rugalmas tömlőkkel. - Csak akkor csatlakoztassa kúpos szerelvényekhez (ANSI/ASME B1.20.1), ha a termék fején NPT jelöléssel van ellátva, esetleg rugalmas tömlőkkel. - Csak tömítőszalagot használjon tömítőanyagként a csatlakozásokhoz. - Vízvezetékek bekapcsolása. - Csavarja ki a légtelenítő szelepet, és várja meg a levegő kiürülését, majd csavarja be és húzza meg a szelepet.

FIGYELEM. Ellenőrizze, hogy nincsenek vízszivárgás nyomai a terméken, és kiváltképp ellenőrizze a burkolatfej és a burkolat görgője közötti rögzítést. Folytassa az ellenőrzést, hogy a rögzítés jó állapotban van, a beszerelést és elindítást követő 48 órában nem jelentkezik vízszivárgás. Szivárgás esetén nyissa fel a burkolatot, vegye ki a tömítőgyűrűt a kupakból, helyezzen be egy új tömítőgyűrűt, és használja az eredeti Lubrikit+ zsírozókészletet, majd szorítsa meg a fejet a kupakon, és a fentieknek megfelelően ismételje meg a szivárgás-ellenőrzést. Csak eredeti Atlas Filtri tömítőgyűrűt használjon, egyéb esetben érvényét veszti a jótállás. Érdeklődjön viszonteladójánál az eredeti tömítőgyűrűről, a Lubrikit+ készletről, illetve az egyéb pótalkatrészekről.

Megjegyzés: a telepítés után lassan kapcsolja be a vízellátást (csapot) a telepített egység után. és használat előtt legalább 5 percig hagyja folyni a vizet. **FIGYELMEZTETÉSEK.** - A HYDRA MINI öntisztító szűrőket kizárólag a hálózati vagy kútvíz szűrésére, valamint a 6,5 és 9,5 közötti pH-szintű vízből a homok és egyéb nagy szennyeződések kiszűrésére használja. Ne használja a szűrőt mész szűrésére. Más folyadékokat ne szűrjön. - Tartsa be a termékre ragasztott matrícán feltüntetett munkakörülményeket. - Ha a matrica manipulált, sérült, nem olvasható vagy hiányzik, ne szerelje be, és forduljon az Atlas Filtri kereskedőjéhez. **FIGYELEM:** A HYDRA MINI öntisztító szűrők nem használhatók potenciálstabilizáló rendszerként. Ne használja a szűrt vizet ivóvízként, kivéve, ha a víz minősége ismert és biztonságos. Az Atlas Filtri nem vállal felelősséget a nem rendeltetésszerű használatért.

RUTIN KARBANTARTÁS

A rutinszerű karbantartás a szűrőbetét ellenáramban történő, visszamosással történő tisztításából áll, a leeresztőszelep 15/20 másodpercre történő kinyitásával. Az ellenáramban történő visszamosás a "TECHNIKAI JELLEMZŐK" szakaszban megadottak szerint történik. **A hatékony visszamosáshoz szükséges minimális áramlási sebesség 500 l/h (RAH).**

Ha a patron a mosás után nem tökéletesen tiszta, ismételje meg a műveletet ugyanezzel az eljárással egy vagy több alkalommal a kívánt tisztaság eléréséig. Ha az elfogadható tisztaság nem érhető el a szűrő megfelelő működése érdekében kövesse a rendkívüli karbantartási eljárást az alábbiakban leírtak szerint.

Megjegyzések a megfelelő rutinszerű karbantartáshoz:

1. megjegyzés: szerelje fel a nyomásmérőket a szűrőfejre, majd még azelőtt végezzen rutinkarbantartást, hogy a két nyomásmérő közötti nyomáskülönbség meghaladná az 1 BAR-t.

2. megjegyzés: hálózati víz esetén a rutinkarbantartás legalább hetente egyszer ajánlott (vagy 25 mikronos patron használata esetén gyakrabban), szükség esetén a műveletet 2-3 alkalommal egymás után megismételve, miután a szuszpenziót néhány másodpercig hagyta leülepedni.

3. megjegyzés: kútvíz esetén a 90 mikronos acélhálóval (RAH) vagy 50 mikronos műanyaghálóval (RLH) ellátott patron használata ajánlott, és a rutinkarbantartás hetente többször javasolt, szükség esetén a műveletet 2-3 alkalommal egymás után megismételve, miután a szuszpenziót néhány másodpercig hagyta ülepedni.

FIGYELEM. A tisztítási műveletek során továbbra is (nem szűrt) vizet szolgáltatnak. Javasoljuk, hogy a szűrő után a vízellátást a csapok vagy a by-pass csap elzárásával szakítsa meg (ha van), hogy az ellenáramban maximális nyomást érjen el, és a legjobb patron tisztítási eredményt érje el. **FIGYELMEZTETÉS:** a visszamosás elmulasztása a tervezett időpontokban a szűrőbetét károsodását okozhatja (a szűrőközeg deformálódásának veszélye).

RENDKÍVÜLI KARBANTARTÁS

Idővel a rutinszerű patrontisztítás a patronháló eltömődése miatt nehézkessé válhat.
Ebben az esetben rendkívüli patrontisztításra van szükség az alábbiak szerint:

- elzárja a vízáramlást a szűrő előtt; - engedje le a szűrő nyomását a szűrő utáni csap megnyitásával; - nyissa ki a szűrőt úgy, hogy a mellékelt csavarkulcs segítségével lecsavarja a tálat a fejről; - vegye ki a patront (védőkesztyűt viselve, hogy elkerülje a kopott háló okozta karcolásokat); - tisztítsa meg a patront hideg vízsugár alatt, és puha kefével távolítsa el a szennyeződéseket; - helyezze be a tiszta patront a tálba; - csavarja a tálat a fejre; - a szűrő üzembe helyezéséhez kövesse a "SZŰRŐ INDÍT ÁSA" című fejezetben leírt eljárást.

FIGYELMEZTETÉS: Minden karbantartási feladatot és/vagy feltöltést követő újraindításkor, amikor az egység kupakja e van csavarozva a fejről, cserélje újra a tömítőgyűrűt, és figyelmesen zsírozza meg eredeti Lubrikit+ zsírozókészlettel, mielőtt visszahelyezi és meghúzza a kupakot a fejen. Ellenőrizze, hogy nincsenek vízszivárgás nyomai a terméken, és kiváltképp ellenőrizze a burkolatfej és a burkolat görgője közötti rögzítést. Folytassa az ellenőrzést, hogy a rögzítés jó állapotban van, a beszerelést és elindítást követő 48 órában nem jelentkezik vízszivárgás. Szivárgás esetén nyissa fel a burkolatot, vegye ki a tömítőgyűrűt a kupakból, helyezzen be egy új tömítőgyűrűt, és használjon zsírozóanyagot, majd szorítsa meg a fejet a kupakon, és a fentieknek megfelelően ismételje meg a szivárgás-ellenőrzést. Csak eredeti Atlas Filtri tömítőgyűrűt használjon, egyéb esetben érvényét veszti a jótállás. Érdeklődjön viszonteladójánál az eredeti tömítőgyűrűről, a Lubrikit+ készletről, illetve az egyéb pótalkatrészekről. **Megjegyzés:** a karbantartás után lassan kapcsolja be a vízellátást (csapot) a beszerelt egység után és használat előtt legalább 5 percig hagyja folyni a vizet.

FIGYELMEZTETÉS: ha a szűrőhálózaton tartósan megmaradnak az üledékek, vagy ha a két manométer közötti nyomáskülönbség a szűrő tisztítása után is 1 BAR felett marad, cserélje ki a szűrőbetétet egy újjal.

FIGYELMEZTETÉS: a szűrőbetétek és az átlátszó tál átlagos élettartamúak, ezért javasoljuk, hogy az RLH műanyag hálóbetéteket legalább 24 havonta, a RAH rozsdamentes acél hálóbetétet pedig legalább 48 havonta cserélje ki. A szűrőedényt új szűrőre kell cserélni legalább 5 évente egy.

Az ártalmatlanítás módjának megjelölése: A Reach rendelet értelmében ezen termék SCIP-besorolása megtalálható a csomagoláson lévő címkén. A vonatkozó SCIP-kód a www.atlasfiltri.com oldalon ellenőrizhető.

A használati időszak végén gondoskodjon az ártalmatlanításról a hatályos helyi és nemzeti jogszabályok szerint, a vonatkozó HAK (EWC) kódoknak megfelelően. A felhasznált anyagok listáját tartalmazó táblázat megtalálható és letölthető a www.atlasfiltri.com/downloads oldalon.

HIBAELHÁRÍTÁS

A HYDRA MINI-szűrők szigorú minőségellenőrzéseket követően készülnek, és szigorú hatékonysági és ellenállósági teszteknek vetik alá őket. Az alábbiakban egy sor olyan problémát mutatunk be, amelyek a helytelen telepítés, karbantartás vagy nem megfelelő használat, esetleges gondatlanság, illetve a szűrő vagy a szűrőalkatrészek elhasználódása miatt jelentkezhetnek.

PROBLÉMA	OK	HELYREÁLLÍTÁS
A víz nem folyik a csapokból	- a patron eltömődött; - A tál eltört; - elzárószelepek és/vagy By-pass zárva.	- tisztítsa meg a patront a rendkívüli karbantartási eljárás szerint; - cserélje ki a tálat és az o-gyűrűt; - nyissa ki a zárt elzárószelepet vagy a by-pass szelepet.
Szűretlen víz folyik a csapokból	- a patron eltört; - a rugó eltört; - a patron tömítése tönkrement; - by-pass szelep nyitva.	- cserélje ki a patront; - cserélje ki a rugót; - cserélje ki a patron tömítését; - zárja be a by-pass szelepet.
A patron nem tisztul az öntisztító művelet során	- elégtelen nyomás a tálban; - A patron nem megfelelően helyezkedik el a tálban.	- ellenőrizze a lefolyócsövet: ha beszorult vagy elgörbült, szüntesse meg a problémát; - forgassa a patront az óramutató járásával megegyező vagy ellentétes irányba, hogy az a tálban feszülés nélkül függőlegesen mozogjon.
Vízszivárgás a szűrőfej és a tál között.	- A tál o-gyűrűje tönkrement	- cserélje ki az o-gyűrűt.
Vízszivárgás a csövek közötti csatlakozásokból és a szűrő oldaláról	- tömítőszalag elégtelen	- néhány fordulat tömítőszalagot adunk hozzá
Vízszivárgás a tál és a leeresztő szelep között	- leeresztő szelep tömítése sérült	- cserélje ki a tömítést.

MEGFELELŐSÉGI NYILATKOZAT
A gyártó címe: ATLAS FILTRI srl - Via Pierobon 32, 35010 Limena (PD) - ITALY. A HYDRA MINI szűrők a következő európai irányelveknek megfelelően készültek: UNI EN 1717 - Védelem az ivóvíz szennyezése ellen a vízi létesítményekben és a visszaáramlással történő szennyezés megakadályozására szolgáló eszközök általános követelményei.

Garancia
- Tartsuk meg a doboz címkéjét, hogy azzonosítani lehessen a terméket!
- Az Európai Unió tagországaiban az alkalmazható garanciafeltételekről a 85/374/EGK irányelv és k.k.m valamint az 1999/44/EK és k.k.m rendelkeznek. Az EU-n kívüli országokban a garanciális idő a hagyományos blokkal igazolt vásárlástól számított 12 hónapra korlátozódik. Az Atlas Filtri srl kizárólag csak a bizonyítottan hibás házak cseréjéért vállal felelősséget. A szállítási, telepítési és egyéb költségek a felhasználót terhelik. Semmiféle felelősséget nem vállalunk a szűrési vagy a vízkőmentesítési teljesítményre, mivel ezek a helyi vízminőségtől és vízfogyasztástól függően változnak. Az Atlas Filtri srl bármilyen vitás kérdésben a Padovai Bíróságot (Olaszország) választja illetékes hatóságnak, az olasz szabályozás alkalmazásával.

SL

PRIROČNIK ZA NAMEŠČANJE, UPORABO IN VZDRŽEVANJE

Spoštovana stranka, čestitamo za izbiro tega izdelka podjetja ATLAS FILTRI®, izdelanega v Italiji. Skrbno preberite in shranite ta dokument, ki vam bo pomagal pri uživanju in uporabi vseh naših izdelkov. Še naprej nam zaupajte in bodite pozorni na ponaredke.

TEHNIČNE SPECIFIKACIJE

Samočistilni filtri HYDRA MINI so zasnovani in izdelani z inovativnimi tehničnimi rešitvami za učinkovitost sistema čiščenja filtrske kartuše s pranjem v nasprotnem toku, da se odstrani več snovi, ki se usedajo na zunanjo površino kartuše. Filter ima nazivno raven filtracije 90 mikronov v različici RAH s kartušami iz mreže iz nerjavnega jekla ter 50 in 25 mikronov v različici RLH s kartušo iz plastične mreže. Ko se filtrirni element zamaši, ga preprosto očistite tako, da odprete ventil na dnu posode (glejte sliko 1). Pri tem se v filtru ustvari vdolbina, ki potisne kartušo navzdol in avtomatsko obrne tok vode iz notranjosti (protitočno) proti zunanjosti kartuše (glejte sliko 2). Ta vodni pretok proti toku odnaša delce in snovi, odložene na kartuši, v odtok. Po zaprtju ventila se ponovno vzpostavi prvotna porazdelitev tlaka, notranja vzmet pa kartušo vrne v delovni položaj (glejte sliko 3).
Filter HYDRA MINI je opremljen z odtočnim lijakom, ki je zasnovan tako, da preprečuje onesnaženje zaradi povratnega toka v skladu z evropskim standardom UNI EN 1717 iz novembra 2002. Ta naprava preprečuje povratni tok tako, da se vsi elementi za izpustnim ventilom odzračijo v ozračje (simbol zaščitne enote: DC). **OPOZORILO:** zgoraj opisani načini delovanja in čiščenje s povratnim pranjem v nasprotnem toku se izvajajo v odličnih pogojih z dovodnim tlakom najmanj 1,2 bara. Prepričajte se, da dovodni tlak ni nižji od te vrednosti, in sicer tako, da namestite manometer pred filtrom za HYDRA MINI PM ali preverite dovodni manometer za HYDRA MINI M. **OPOZORILO:** FILTER UPORABLJAJTE SAMO V POGOJIH DELOVANJA, KI SO NAVEDENI NA NALEPKI NA POSODI FILTRA. Če je nalepka nepooblaščeno spremenjena, poškodovana, nečitljiva ali je ni, veljajo naslednji delovni pogoji: **MAKS. TLAK 8,3 bar - MAKS TEMPERATURA 45 °C.**

Splošna navodila za uporabo

- Uporabljajte samo za filtriranje vode s pH od 6,5 do 9,5. - Pri filtriranju pitne vode ne uporabljajte z vodo, ki ni varna ali katere kakovosti ne poznate, brez ustrezne dezinfekcije pred ali po filtriranju. - Hranite zaščiteno pred svetlobo. - Z nepovratnim ventilom poskrbite za zaščito pred povratnim tokom. - Zaščitite z napravo za zmanjševanje tlaka, če tlak preseže delovni tlak, ki je naveden na nalepki izdelka. - Zaščitite se pred vodnim udarom z napravo proti vodnemu udaru (ekspanzijska posoda). Pri vgradnji v sisteme, ki jih poganja črpalka, in zlasti v sisteme, opremljene z regulatorjem tlaka in pretoka, je treba pred filtrom namestiti dodatno ekspanzijsko posodo, da ga zaščiti pred morebitnimi ponavljajočimi se tlačnimi konicami. Za ustrezne naprave glejte namestitveni načrt (sl. C). - Ne nameščajte v bližino električnih naprav.

Smernice za namestitev

OPOZORILO

- Pred namestitvijo previdno namažite O-tesnilo ohišja, ki se nahaja na vrhu posode. Svojega prodajalca zaprosite za originalno mazivo Lubrikit+. - Pred namestitvijo preverite, ali je bil hidravlični sistem nastavljen v skladu z veljavnimi pravili stroke. - Izdelke namestite v zaščitene prostore ter jih zaščitite pred zmrzovanjem in prekomerno vročino. Glejte slike:
  A Ustrezna tesnilna masa in ustrezni priključki (odvisno od modela).
  B Predstavitev smeri IN-OUT in lokacija prezračevalnega ventila (VV) v različnih modelih.
  C Namestitveni načrt: 1. Komunalno vodovodno omrežje l 2. Nepovratni ventil l 3. Tlačni reduktor l 4. Obvod l 5. Naprava proti vodnemu udaru (ekspanzijska posoda) - v tabeli preverite ustrezno prostornino naprave (V) glede na premer cevovoda (Ø) l 6. Filtrirne enote katerega koli modela l 7. Drugi pripomočki
  - Namestitev manometrov (pri modelih M) in kompleta za praznjenje:
  ***Manometri:** na navoj manometrov nanesite nekaj tesnilnega traku in jih tesno, vendar brez pretiranega zategovanja, privijte v 1/8" navojna vrata na vrhu glave; ob zagonu izdelka v primeru uhajanja vode dodajte še nekaj tesnilnega traku in/ali privijte tesneje.

***Komplet za praznjenje:** privijte krogelni ventil na navojno odprtino za praznjenje na dnu ohišja in se prepričajte, da je tesnilo ventila na mestu, nato privijte odtočni lijak ali plastično držalo za cev na krogelni ventil in se prepričajte, da je tesnilo na mestu.

PRIKLJUČITEV IZPUSTA FILTRA NA ODTOK

Gumijasto cev, ojačano s platnom, priključite na odtočni lijak ali priključek za cev na dnu filtra, jo pritrdite z objemko in jo speljite v odtok (glejte sliki 4 in 5). Odtočna točka mora biti nižje od odtočnega lijaka ali priključka za cev. Gumijasta cev, ojačana s platnom, ne sme biti daljša od 2 metrov. **OPOZORILO:** izogibajte se upogibanju ali stiskanju gumijaste cevi, ojačane s platnom: to lahko ustvari protitlak na odtok in posledično povzroči nepravilno delovanje.

ZAGON FILTRA

Po namestitvi filtra in priklopu gumijaste cevi na odtok nadaljujte kot sledi:

- Odklopite vodovodno omrežje. - Z uporabo originalnih stenskih nosilcev za podporo se izognite vsem vrstam napetosti. Če niso priloženi, vprašajte prodajalca za originalne. - Priporoča se namestitev obvoda. - Povežite vhodni in izhodni priključek filtra (OP.: vhod je označen s puščico na glavi - glejte sl. B) - Priključite na cevi z vzporednimi priključki (BSPP - ISO 228), lahko tudi z gibkimi cevmi. - Na koničaste priključke (ANSI/ASME B1.20.1) priključite le, če je izdelek na glavi označen z NPT, po možnosti z gibkimi cevmi. - Za tesnjenje priključkov uporabljajte samo tesnilni trak. - Odprite vodovodno omrežje.
- Odvijte prezračevalni ventil in počakajte, da se zrak izprazni, nato pa privijte in zategnite prezračevalni ventil.

OPOZORILO. Prepričajte se, da iz izdelka ne pušča voda in zlasti preverite tesnjenje med glavo in posodo ohišja. V 48 urah po namestitvi in zagonu še vedno preverjajte, če je tesnjenje dobro in da iz izdelka ne pušča voda. Če prihaja do puščanja, odprite ohišje, odstranite o-tesnilo s posode, namestite novo o-tesnilo in na izdelek nanesite originalno mazilo Lubrikit+, nato posodo ponovno privijte na glavo in preverite puščanje, kot je opisano zgoraj. Uporabljajte le originalna o-tesnila podjetja Atlas Filtri, v nasprotnem primeru je garancija neveljavna. Svojega prodajalca zaprosite za originalna O-tesnila, mazivo Lubrikit+ in druge nadomestne dele.

Opozorilo: po namestitvi počasi odprite dovod vode (pipo) za nameščeno enoto in pred uporabo pustite vodo teči vsaj 5 minut.

OPOZORILA. - Samočistilne filtre HYDRA MINI uporabljajte samo za filtriranje vode iz vodovodnega omrežja ali vodnjakov ter za filtriranje peska in drugih velikih nečistoč iz vode s pH med 6,5 in 9,5. Filtra ne uporabljajte za filtriranje apna. Ne filtrirajte drugih tekočin. - Upoštevajte delovne pogoje, ki so navedeni na nalepki, pritrjeni na izdelek. - Če je nalepka nedovoljeno spremenjena, poškodovana, nečitljiva ali je ni, ne nameščajte in se obrnite na prodajalca izdelkov Atlas Filtri.

OPOZORILO: Samočistilni filtri HYDRA MINI niso zasnovani kot sistemi za ustvarjanje pitne vode. Prefiltrirane vode ne uporabljajte kot pitno vodo, razen če je kakovost vode znana in varna. Družba Atlas Filtri ne odgovarja za nepravilno uporabo.

REDNO VZDRŽEVANJE

Redno vzdrževanje obsega čiščenje filtrske kartuše s povratnim izpiranjem proti toku z odpiranjem izpustnega ventila za 15/20 sekund. Povratno pranje proti toku se izvaja, kot je navedeno v poglavju "TEHNIČNE SPECIFIKACIJE".

Minimalni zahtevani pretok za učinkovito povratno izpiranje je 500 l/h. Če kartuša po pranju ni popolnoma čista, ponovite postopek z enakim ravnanjem enkrat ali večkrat, dokler ne dosežete želene čistosti. Če za dobro delovanje filtra ni dosežena sprejemljiva čistost, izvedite postopek izrednega vzdrževanja, kot je opisan v nadaljevanju.

Opombe za pravilno redno vzdrževanje:

Opomba 1: manometra namestite na glavo filtra in nato izvedite redno vzdrževanje, preden razlika v tlaku med manometroma preseže 1 bar.

Opomba 2: pri vodovodnem omrežju je redno vzdrževanje priporočljivo vsaj enkrat tedensko (ali pogosteje, če uporabljate 25-mikronsko kartušo), po potrebi pa postopek ponovite 2 ali 3-krat zapored, potem ko ste suspenzijo pustili nekaj sekund, da se odcedi.

Opomba 3: pri vodi iz vodnjaka, ob uporabi kartuše iz jeklene mrežice z 90 mikroni (RAH) ali plastične mrežice s 50 mikroni (RLH), je priporočljivo redno vzdrževanje večkrat tedensko, po potrebi pa postopek ponovite 2 ali 3-krat zapored, potem ko ste suspenzijo pustili nekaj sekund, da se odcedi.

OPOZORILO. Med čiščenjem se voda (nefiltrirana) še vedno dovaja. Predlagamo, da prekinete dovod vode z zaprtjem pip ali obtočne pipe (če je nameščena) za filtrom, da dosežete maksimalni tlak proti toku in najboljše rezultate čiščenja kartuše.

OPOZORILO: če ne izvedete povratnega izpiranja v predvidenem času, se lahko poškoduje vložek filtra (nevarnost deformacije filtrirnega medija).

IZREDNO VZDRŽEVANJE

Sčasoma lahko redno čiščenje kartuše postane težavno zaradi zamašitve mreže kartuše. V tem primeru je potrebno izredno čiščenje kartuše, kot sledi: - zaprite pretok vode pred filtrom; - sprostite tlak v filtru tako, da odprete pipo za filtrom; - odprite filter tako, da s priloženim ključem odvijete posodo z glave; - odstranite kartušo (nosite zaščitne rokavice, da preprečite praske zaradi obrabljene mreže); - kartušo očistite pod curkom hladne vode in z mehko krtačo odstranite nečistoče; - vstavite čisto kartušo v posodo; - privijačite posodo na glavo; - za zagon filtra upoštevajte postopek iz poglavja "ZAGON FILTRA".

OPOZORILO: pri ponovnem zagonu po vsakem vzdrževanju, ko posodo filtra odvijemo z glave, zamenjajte o-tesnilo z novim

in previdno namažite z originalnim mazivom Lubrikit+, preden posodo privijete na glavo. Prepričajte se, da iz izdelka ne pušča voda in zlasti preverite tesnjenje med glavo in posodo ohišja. V 48 urah po namestitvi in zagonu še vedno preverjajte, če je tesnjenje dobro in da iz izdelka ne pušča voda. Če prihaja do puščanja, odprite ohišje, odstranite o-tesnilo s posode, namestite novo o-tesnilo in nanesite mazivo, nato posodo ponovno privijte na glavo in preverite, če prihaja do puščanja, kot opisano zgoraj. Uporabljajte le originalna o-tesnila podjetja Atlas Filtri, v nasprotnem primeru je garancija neveljavna. Svojega prodajalca zaprosite za originalna o-tesnila, mazivo Lubrikit+ in druge nadomestne dele. **Opozorilo:** po vzdrževanju počasi odprite dovod vode (pipo) za nameščeno enoto in pred uporabo pustite vodo teči vsaj 5 minut. **OPOZORILO:** če se na filtrirni mrežici pojavijo trdovratne obloge ali če po čiščenju filtra razlika tlakov med manometroma ostane nad 1 barom, zamenjajte filtrsko kartušo z novo. **OPOZORILO:** filtrske kartuše in prozorna posoda imajo povprečno življenjsko dobo, zato priporočamo zamenjavo plastične mrežne kartuše RLH vsaj vsakih 24 mesecev in mrežne kartuše RAH iz nerjavnega jekla vsaj vsakih 48 mesecev. Filtrirno posodo je treba zamenjati z novo vsaj vsakih 5 let.

Način odlaganja: V skladu z uredbo REACH je referenčna družina SCIP tega izdelka navedena na etiketi embalaže. Ustrezno koda SCIP lahko preverite na spletni strani www.atlasfiltri.com. Ob koncu obdobja uporabe ga odstranite v skladu z veljavno lokalno in nacionalno zakonodajo z uporabo ustrezne kode iz evropskega kataloga odpadkov. Tabelo s seznamom uporabljenih materialov lahko prenesete s strani www.atlasfiltri.com/downloads

ODPRAVLJANJE TEŽAV

Filtri HYDRA MINI so izdelani po strogem nadzoru kakovosti in so podvrženi strogim preskusom učinkovitosti in odpornosti. V nadaljevanju si oglejte vrsto težav, ki se lahko pojavijo zaradi nepravilne namestitve ali vzdrževanja ali nepravilne uporabe, morebitne malomarnosti ali zaradi obrabe filtra ali delov filtra.

TEŽAVA	VZROK	REŠITEV
Voda ne teče iz pip	- kartuša je zamašena; - posoda je razbita; - zaprti zaporni ventili in/ali obvod.	- očistite kartušo po postopku izrednega vzdrževanja; - zamenjajte posodo in o-tesnilo; - odprite zaprt zaporni ventil ali obtok.
Iz pip teče nefiltrirana voda	- kartuša je pokvarjena; - pokvarjena vzmet; - uničeno tesnilo kartuše; - odprt obvodni ventil.	- zamenjajte kartušo; - zamenjajte vzmet; - zamenjajte tesnilo kartuše; - zaprite obvodni ventil.
Kartuša se med postopkom samodejnega čiščenja ne čisti	- nezadosten talk v posodi; - kartuša ni pravilno postavljena v posodi.	- preverite odtočno cev: če je stisnjena ali prepognjena, odpravite težavo; - zavrtite kartušo v smeri urinega kazalca ali v nasprotni smeri urinega kazalca, tako da se v posodi premika navpično brez napetosti.
Voda uhaja med glavo filtra in posodo.	- uničeno o-tesnilo posode	- zamenjajte o-tesnilo
Voda uhaja iz priključkov med cevmi in s strani filtra	- ni dovolj tesnilnega traku	- še nekajkrat ovijte s tesnilnim trakom
Uhajanje vode med posodo in izpustnim ventilom	- poškodovano tesnilo odvodnega ventila	- zamenjajte tesnilo.

IZJAVA O SKLADNOSTI

Naslov proizvajalca: ATLAS FILTRI srl - Via Pierobon 32, 35010 Limena (PD) - ITALY Filtri HYDRA MINI so izdelani v skladu z naslednjimi evropskimi direktivami: UNI EN 1717 - Varovanje pitne vode pred onesnaževanjem v napeljavah za pitno vodo in splošne zahteve za varovala za preprečitev onesnaževanja pitne vode zaradi povratnega toka

Garancija

- Shranite nalepko, nalepljeno na embalaži, da prepoznate izdelek.
- V državah EU veljajo garancijski pogoji, navedeni v Direktivi 85/374/EGS s spremembami in Direktivi 1999/44/ES s spremembami. Za države izven EU velja za izdelek omejena garancija za 12 mesecev od datuma nakupa, ki ga dokažete z običajnim potrdilom o nakupu. Odgovornost družbe Atlas Filtri S.r.l. je omejena izključno na zamenjavo izdelka z dokazano napako, brez stroškov pošiljanja, dela pri namestitvi ali drugih stroškov popravila. Za filtriranje ali kakršno koli drugo delovanje ni garancije, saj se lahko spreminja glede na lokalne vodne razmere.

Družba Atlas Filtri S.r.l. izbere za pristojno sodišče v Padovi, pri čemer se uporabljajo italijanski predpisi in zakoni.

HR

PRIRUČNIK ZA UGRADNJU, UPORABU I ODRŽAVANJE

Dragi klijente, čestitamo vam na odabiru proizvoda ATLAS FILTRI® proizvedenog u Italiji. Molimo vas da pažljivo pročitate i čuvate ovaj dokument koji će vam pomoći da uživate i koristite na najbolji način sve naše proizvode. Nastavite i dalje birati upravo nas, i čuvajte se imitacija.

TEHNIČKE SPECIFIKACIJE

Samočisteći filtri HYDRA MINI su projektirani i izrađeni koristeći inovativna tehnička rješenja iz područja učinkovitosti filtarskih uložaka za sustave čišćenja pomoću protustrujnog pranja radi uklanjanja većeg broja čestica nataloženih na vanjskoj površini uloška. Nazivna razina filtracije filtra iznosi 90 mikrona u RAH verziji s mrežnim uloškom od nehrđajućeg čelika i 50 i 25 mikrona u RLH verziji s plastičnim mrežnim uloškom. Kad je filtrirajući element začepljen, čisti se jednostavno otvaranjem ventila na dnu posude (vidi sliku 1). Ova operacija prouzvodi depresiju u filtru i gura uložak prema dolje, automatski preokreće protok vode iznutra (protustrujno) prema vani (vidi sliku 2). Ovaj protustrujni protok vode nosi čestice i tvari nataložene na ulošku prema odvodu. Nakon zatvaranja ventila, početna distribucija tlaka se oporavlja i unutarnja opruga vraća uložak u njegovu poziciju za rad (vidi sliku 3). Filtar HYDRA MINI je opremljen odvodnim lijevkom, sredstvom koje je projektirano u cilju sprječavanja zagađenja prouzročenog povratom, u skladu s Europskim standardom UNI EN 1717 iz studenog 2002. Ovo sredstvo sprječava povrat ispuštanjem svih elemenata nizvodno iz ispusnog ventila u atmosferu (simbol zaštitne jedinice: DC).

UPOZORENJE: gore navedeni načini rada i povratno protustrujno pranje odvija se u izvrsnim uvjetima na najmanjem dobavnom tlaku od 1,2 BARA. Pobrinite se da tlak nije ispod ove vrijednosti ugradnjom manometra uzvodno od filtra za verzije HYDRA MINI PM ili provjerite ulaz manometra za HYDRA MINI M. **UPOZORENJE:** KORISTITE FILTAR SAMO U RADNIM UVJETIMA NAVEDENIM NA NALJEPNICI NA POSUDI FILTRA. Ako je naljepnica neovlašteno promijenjena, oštećena, nečitka ili ako nije prisutna, primjenjivi radni uvjeti su sljedeći: **MAKSIMALNI TLAK 8,3 bara - MAKSIMALNA TEMPERATURA 45 °C.**

Opće smjernice za uporabu

- Koristite samo za filtraciju vode čija je pH vrijednost između 6.5 i 9.5. - Ako se radi o filtraciji vode za piće, nemojte koristiti filtar s vodom koja nije sigurna ili s vodom čija kvaliteta nije poznata ukoliko niste izvršili prikladnu dezinfekciju prije i poslije filtra. - Čuvajte zaštićeno od svjetlosti. - Čuvajte zaštićeno od povrata pomoću nepovratnog ventila. - Čuvajte zaštićeno pomoću uređaja za smanjenje tlaka, ako tlak prelazi radni tlak naveden na naljepnici proizvođača. - Čuvajte zaštićeno od vodnog udara pomoću uređaja za zaštitu od vodnog udara (ekspanzijske posude). Ako se ugrađuje na sustave koje pokreće crpka, i posebno na sustave opremljene uređajem za kontrolu tlaka i protoka, potrebno je ugraditi dodatnu ekspanzijsku posudu uzvodno od filtra kako bi ga se zaštitilo od mogućih uzastopnih vršnih tlačnih vrijednosti. Vidi raspored ugradnje za primjenjive uređaje (Sl. C). - Ne ugrađivati u blizini električnih aparata.

Smjernice za ugradnju

UPOZORENJE

- Prije ugradnje pažljivo podmažite kućište O-prstena koje se nalazi na vrhu posude. Zatražite od vašeg dobavljača izvorno mazivo Lubrikit+.
- Prije ugradnje, provjerite je li hidraulični sustav pripremljen u skladu s važećim najnovijim pravilima.
- Ugradite proizvode u zaklonjene prostorije i zaštićene od smrzavanja i pretjerane topline.
  Oslonite se na slike:
  A Primjenjivo brtvilo i primjenjivi pribor (ovisno modelu).
  B ULAZ-IZLAZ prikaz smjera i mjesto za odušni ventil (VV) na raznim modelima.
  C Raspored za ugradnju: 1. Glavni vod gradske vodovodne mreže l 2. Nepovratni ventil l 3. Reduktor tlaka l 4. Premosnica l 5. Uređaj protiv vodnog udara (ekspanzijska posuda) - provjeriti na tablici prikladan obujam uređaja (V) ovisno o promjeru cijevi (Ø) l 6. Jedinica za filtraciju za sve modele l 7. Ostale komunalne instalacije
  - Ugradnja manometara (na modele M) i kompleta za pražnjenje:
  *** Manometri:** nanesite nešto trake za brtvljenje na navoj manometara i čvrsto ga zavrnite, ali bez pretjeranog zatezanja, na navojne priključke od 1/8" na vrhu glave; kod pokretanja proizvoda, ako dođe do istjecanja vode, dodajte još trake za brtvljenje i/ili zategnite čvršće.
  *** Komplet za pražnjenje:** zavrnite kuglasti ventil na navojni priključak za pražnjenje na dnu kućišta i pobrinite se da je brtva ventila na mjestu, potom zavrnite odvodni lijevak ili držač odvodnog crijeva ili plastični držač crijeva na kuglasti ventil i uvjerite se da je brtva na mjestu.

PRIKLJUČIVANJE FILTRA NA ODVOD ZA PRAŽNJENJE

Priključite gumeno crijevo ojačano platnom na odvodni lijevak ili priključak za crijevo na bazu filtra, osigurajte obujmicom i obavite ispuštanje u odvod (vidi slike 4 i 5). Odvodna točka mora biti niža od odvodnog lijevka ili priključka za crijevo. Gumeno crijevo ojačano platnom ne smije biti dulje od 2 metra. **UPOZORENJE:** izbjegavajte savijanje ili stezanje gumene cijevi ojačane platnom: time se može prouzročiti protutlak u odnosu na odvod i dalje neispravnosti.

STAVLJANJE FILTRA U FUNKCIJU

Po završetku ugradnje filtra i priključivanja gumenog crijeva na odvod, obavite sljedeće:

- Zatvorite priključke na vodovodnu mrežu. - Izbjegavajte sve vrste zatezanja koristeći izvorne zidne nosače. Ako nisu uključeni u isporuku, zatražite od vašeg dobavljača izvorne nosače. - Preporučuje se ugraditi premosnicu. - Spojite ulazne i izlazne priključke filtra (PAZI: ulaz označen strelicom na glavi - pogledajte sl. B) - Priključite na crijeva pomoću paralelnih priključaka (BSPP - ISO 228), po mogućnosti savitljivim crijevima. - Priključite na stožaste priključke (ANSI/ASME B.1.20.1) samo ako je proizvod označen slovima NPT na glavi, po mogućnosti savitljivim crijevima. - Koristite isključivo traku za brtvljenje kao brtvilo na priključcima. - Otvorite priključke na vodovodnu mrežu. - Odvrnite odušni ventil i pričekajte da se ispusti zrak, potom zavrnite i stegnite odušni ventil.

UPOZORENJE. Pobrinite se da iz proizvoda ne curi voda, a posebno provjerite zategnutost između kućišta i posude kućišta. Nastavite provjeravati jesu li zatezanja dobra i da nema curenja vode tijekom 48 sati nakon ugradnje i stavljanja u funkciju. Ako dođe do curenja, otvorite kućište, izvadite O-prsten iz posude, smjestite novi O-prsten i nanesite izvorno mazivo Lubrikit+, potom ponovno pritegnite posudu na glavu i ponovite provjeru curenja kao gore. Koristite samo izvorne O-prstene društva Atlas Filtri, u suprotnom jamstvo neće biti valjano. Zatražite od vašeg dobavljača izvorne O-prstene, proizvod Lubrikit+ i ostale rezervne dijelove. **Napomena:** nakon ugradnje, polako okrenite dovod vode (slavinu) nizvodno od ugrađene jedinice i pustite da voda teče barem 5 minuta prije uporabe.

UPOZORENJA

- Koristite HYDRA MINI samočisteće filtre samo za filtriranje vode iz gradskog vodovoda ili vode iz bunara i za filtriranje pijeska i drugih većih nečistoća iz vode čije ja pH vrijednost između 6,5 i 9,5. Ne koristite filtar za filtriranje vapna. Nemojte filtrirati druge tekućine. - Poštujte radne uvjete kao što je prikazano na naljepnici koja se nalazi na proizvodu. - Ako je naljepnica nedozvoljeno izmijenjena, oštećena, nečitka ili ako nije prisutna, nemojte ugrađivati filtar i obratite se vašem dobavljaču Atlas Filtri.

UPOZORENJE: Samočisteći filtri HYDRA MINI nisu namijenjeni za korištenje kao sustavi potabilizacije. Nemojte koristiti filtriranu vodu kao vodu za piće osim ako vam je kvaliteta vode poznata i ako je voda sigurna. Društvo Atlas Filtri nije odgovorno za neprikladnu uporabu.

REDOVITO ODRŽAVANJE

Redovito održavanje se sastoji od čišćenja uloška filtra povratnim protustrujnim operacijama otvaranjem ispusnog ventila u trajanju od 15/20 sekundi. Povratno protustrujno pranje se obavlja kao što je navedeno u dijelu „TEHNIČKE SPECIFIKACIJE".

Minimalni potrebni protok za učinkovito ispiranje je 500 l/h. Ako uložak nije besprijekorno čist nakon pranja, ponovite operaciju prateći isti postupak jednom ili više puta sve dok ne postignete željenu razinu čistoće. Ako ne postignete prihvatljivu razinu čistoće za uspješne operacije filtriranja, slijedite postupak izvanrednog održavanja koji je opisan dolje.

Napomene za pravilno redovno održavanje:

Napomena 1: ugradite manometre na glavu filtra, a zatim obavite redovno održavanje prije nego li razlika tlaka između dva manometra prekorači 1 BAR.

Napomena 2: za vodu iz gradskog vodovoda, redovno održavanje se preporučuje najmanje jednom tjedno (ili češće ako se koristi uložak od 25 mikrona) ponavljanjem postupka 2 ili 3 puta uzastopno, ako je potrebno, nakon što dopustite da se suspenzije čestica preliju nekoliko sekundi.

Napomena 3: za vodu iz bunara, preporučuje se koristiti uložak od 90 mikrona od čelične mreže ili od 50 mikrona od plastične mreže i redovno održavanje se preporučuje nekoliko puta tjedno, ponavljanjem operacije 2 ili 3 puta uzastopno, ako je potrebno, nakon što dopustite da se suspenzije čestica preliju nekoliko sekundi.

UPOZORENJE. Tijekom operacija čišćenja, voda (nefiltrirana) se i dalje opskrbljuje. Preporučujemo vam da prekinete opskrbu vodom zatvaranjem slavina ili premošćivanjem slavina (ako je ugrađena premosnica) nizvodno od filtra kako biste dostigli najvišu razinu protustrujanja i najbolje rezultate čišćenja uloška. **UPOZORENJE:** neuspješno ispiranje u planiranim vremenima može uzrokovati oštećenje spremnika filtra (opasnost od deformacije medija filtra).

IZVANREDNO ODRŽAVANJE

Tijekom vremena, redovno čišćenje uloška može postati teško zbog začepljenja mreže uloška.

U tom slučaju je potrebno obaviti izvanredno čišćenje uloška na sljedeći način:

- zatvorite protok vode uzvodno od filtra; - ispustite tlak iz filtra otvaranjem slavine nizvodno od filtra; - otvorite filtar odvijanjem posude iz kućišta glave pomoću ključa koji je dio opreme; - uklonite uložak (nosite zaštitne rukavice radi sprječavanja ogrebotina prouzročenih istrošenom mrežom); - očistite uložak pod mlazom hladne vode i poslužite se mekom četkom kako bi ukloniti nečistoće; - unesite čisti uložak u posudu; - zavrnite posudu na glavu; - slijedite postupak opisan pod „POKRETANJE FILTRA" kako bi pustili filtar u rad.

UPOZORENJE: Kod ponovnog pokretanja nakon svakog postupka održavanja, kada se posuda jedinice odvrne s glave, zamijenite O-prsten novim te pažljivo podmažite izvornim mazivom Lubrikit+ prije zatezanja posudu na glavu. Pobrinite se da

iz proizvoda ne curi voda, a posebno provjerite zategnutost između kućišta glave i posude kućišta. Nastavite provjeravati jesu li zatezanja dobra i da nema curenja vode tijekom 48 sati nakon ugradnje i stavljanja u funkciju. Ako dođe do curenja, otvorite kućište, izvadite O-prsten iz posude, postavite novi O-prsten i nanesite mazivo, zatim ponovno pritegnite posudu na glavu i ponovite provjeru curenja kao gore. Koristite samo izvorne O-prstene društva Atlas Filtri, u suprotnom jamstvo neće biti valjano. Zatražite od vašeg dobavljača izvorne O-prstene, proizvod Lubrikit+ i ostale rezervne dijelove.

Napomena: nakon održavanja, polako okrenite dovod vode (slavinu) nizvodno od ugrađene jedinice i pustite da voda teče barem 5 minuta prije uporabe.

UPOZORENJE: za postojane zakorene naslage na mreži filtra ili ako razlika između dva manometra ostane iznad 1 BARA nakon čišćenja filtra, zamijenite filtarski uložak novim.

UPOZORENJE: filtarski ulošci i prozirne posude imaju prosječan radni vijek i zbog toga vam preporučujemo da zamijenite RLH filtre s plastičnom mrežom barem svakih 24 mjeseci te RAH mreže filtra od nehrđajućeg čelika barem svakih 48 mjeseci. Posuda filtra se mora zamijeniti novom najmanje jednom svakih 5 godina.

Uputa o načinima odlaganja: U skladu s uredbom REACH, referentna Scip grupa ovog proizvoda je navedena na etiketi ambalaže. Odgovarajuća Scip oznaka se može pronaći na internetskoj stranici www.atlasfiltri.com

Na kraju razdoblja uporabe, pobrinuti se za odlaganje u skladu s važećim lokalnim i nacionalnim zakonskim propisima koristeći prikladnu EWC šifru. Tablica s listom korištenih materijala je dostupna i može se preuzeti na www.atlasfiltri.com/downloads

RJEŠAVANJE PROBLEMA

HYDRA MINI filtri su izrađeni prateći stroge kontrole kvalitete i podliježu strogim ispitivanjima učinkovitosti i otpornosti. Ovdje pogledajte niz problema koji se mogu pojaviti zbog neispravne ugradnje ili neprikladnog održavanja ili uporabe, mogućeg nemara ili zbog habanja filtra ili njegovih dijelova.

PROBLEM	UZROK	RJEŠENJE
Iz slavina ne teče voda	- začepljeni uložak; - razbijena posuda; - zaporni ventili i/ili premosnica zatvoreni.	- očistite uložak postupkom izvanrednog održavanja; - zamijenite posudu i O-prsten; - otvorite zatvoreni zaporni ili premosni ventil.
Iz slavina teče nefiltrirana voda	- razbijeni uložak; - razbijena opruga; - uništena brtva uloška; - premosni ventil otvoren.	- zamijenite uložak; - zamijenite oprugu; - zamijenite brtvu uloška; - zatvorite premosni ventil.
Uložak se nije očistio tijekom operacije samostalnog čišćenja	- nedovoljan tlak u posudi; - uložak nije ispravno smješten u posudu.	- provjerite odvodnu cijev: ako je stegnuta ili savijena, odstranite problem; - okrenite uložak u smjeru kazaljke na satu ili u smjeru suprotnom od kazaljke na satu tako da se pomiče okomito bez naprezanja u posudi.
Između glave filtra i posude curi voda.	- O-prsten posude uništen	- zamijenite O-prsten.
Iz priključaka između cijevi i bočnih strana filtra curi voda	- nedovoljna traka za brtvljenje	- dodajte nekoliko krugova trake za brtvljenje
Između posude i ispusnog ventila curi voda	- brtva ispusnog ventila oštećena	- zamijenite brtvu.

IZJAVA O SUKLADNOSTI

Adresa proizvođača: ATLAS FILTRI srl - Via Pierobon 32, 35010 Limena (PD) - ITALIJA

HYDRA MINI filtri su izrađeni u skladu sa sljedećim europskim direktivama: UNI EN 1717 - Zaštita od onečišćenja pitke vode u vodnim instalacijama i opći zahtjevi uređaja za sprječavanje onečišćenja povratnim strujanjem.

Jamstvo

- Čuvajte naljepnicu koja se nalazi na pakiranju radi identifikacije proizvoda.
- Za zemlje EU primjenjivi uvjeti jamstva navedeni su u Direktivi 85/374/EEZ i naknadnim izmj. i dop. i Direktivi 1999/44/EZ i naknadnim izmj. i dop. Za Zemlje koje nisu članice EZ, za proizvod se daje jamstvo od 12 mjeseci od datuma kupnje navedenog na računu. Tvrtka Atlas Filtri srl odgovorna je samo za zamjenu kućišta s greškom koja se dokaže; ista ne snosi troškove slanja, instaliranja ili popravki. Jamstvo se ne daje po pitanju učinka filtriranja ili sprečavanja pjenjenja jer to može varirati ovisno od uvjeta lokalne vode i potrošnje vode. Za bilo koji spor tvrtka Atlas Filtri srl bira Sud u Padovi kao nadležni sud, dok će se u rješavanju spora primijeniti talijanski propisi i zakoni.

RO

MANUAL DE INSTALARE, UTILIZARE ŞI ÎNTREŢINERE

Stimate Client, dorim să vă felicităm pentru că aţi ales acest produs ATLAS FILTRI® Made in Italy. Vă rugăm să citiţi şi să păstraţi cu atenţie acest document, care vă va ajuta să beneficiaţi şi să utilizaţi din plin toate produsele noastre. Conti-nuaţi să alegeţi produsele noastre şi evitaţi imitaţiile.

SPECIFICAŢII TEHNICE

Filtrele cu auto-curăţare HYDRA MINI au fost concepute şi fabricate utilizând soluţii tehnice inovatoare în ceea ce priveşte eficienţa sistemului de curăţare al cartuşului filtrant, prin spălare în contracurent, pentru a înlătura mai multe substanţe dintre cele depuse pe suprafaţa exterioară a cartuşului. Filtrul are un nivel de filtrare nominal de 90 microni în versiunea RAH cu cartuşe cu sită din oţel inoxidabil şi de 50 microni şi 25 microni în versiunea RLH cu cartuş cu sită din plastic.

Când elementul filtrant este înfundat, curăţarea sa se efectuează prin simpla deschidere a supapei aflată în partea inferioară a cupei (vezi figura 1). Această operaţiune generează o depresurizare în filtru, care împinge cartuşul în jos, inversând automat fluxul de apă din interiorul (contracurent) către exteriorul cartuşului (vezi figura 2). Acest flux de apă în contracurent transportă particulele şi substanţele depuse pe cartuş către scur-gere. După închiderea supapei, distribuţia iniţială a presiunii este restabilită iar arcul intern readuce cartuşul în poziţia sa de funcţionare (vezi figura 3). Filtrul HYDRA MINI este prevăzut cu o pălnie de evacuare, dispozitiv destinat să împiedice poluarea prin reflux, în conformitate cu standardul European UNI EN 1717 din noiembrie 2002. Acest dispozitiv împiedică refluxul, con-ducând toate elementele din aval de supapa de golire (simbol unitate de protecţie: DC) în atmosferă. **AVERTIZARE:** modurile de operare descrise mai sus şi curăţarea prin spălare în contracurent se realizează în condiţii excelente la o presiune de alimentare de minim 1,2 BAR. Asiguraţi-vă că presiunea de alimentare nu este mai mică de această valoare, instalând un manometru în amonte în cazul filtrului HYDRA MINI PM sau verificaţi manometrul de la admisie în cazul HYDRA MINI M. **AVERTIZARE:** UTILIZAŢI FILTRUL NUMAI ÎN CONDIŢIILE DE FUNCŢIONARE INDICATE PE AUTOCOLANTUL DE PE CUPA FILTRULUI. Dacă eticheta autocolantă a fost modificată, deteriorată, este ilizibilă sau lipseşte, condiţiile de lucru aplicabile sunt: **PRESIUNE MAX 8,3 bar - TEMPERATURĂ MAX 45°C.**

Indicaţii generale de utilizare

- A se utiliza numai pentru filtrarea apei cu un pH cuprins între 6,5 şi 9,5. - În cazul filtrării apei potabile, nu utilizaţi produsul cu ape nesigure sau cu apă a cărei calitate nu o cunoaşteţi fără a asigura dezinfectarea corespunzătoare înainte sau după filtru. - Protejaţi produsul împotriva luminii. - Asiguraţi protecţia împotriva refluxului cu o supapă de reţinere. - Protejaţi cu ajutorul unui dispozitiv de reducere a presiunii dacă presiunea depăşeşte presiunea de lucru indicată pe autocolantul produsului. - Asiguraţi protecţia împotriva loviturii de berbec folosind un dispozitiv de protecţie împotriva acestui fenomen (vas de expansiune). În cazul instalării pe sisteme alimentate de o pompă şi în special pe cele echipate cu un regulator de presiune şi de debit, trebuie instalat un vas de expansiune suplimentar în amonte de filtru pentru a-l proteja de eventualele presiuni de vârf repetate. Consultaţi layout-ul de instalare pentru dispozitivele utilizabi-le (Fig. C). - Nu instalaţi produsul în apropierea echipamentelor electrice.

Ghid de instalare

AVERTIZARE

- Înainte de instalare, lubrifiaţi cu atenţie garnitura de etanşare o-ring a carcasei care se află în partea superioară a cupei. Solicitaţi vânzătorului lubrifiantul Lubrikit+ original.
- Înainte de instalare, verificaţi dacă sistemul hidraulic a fost configurat conform reglementărilor în vigoare.
- Instalaţi produsele în camere izolate şi protejate împotriva îngheţului şi căldurii excesive. Consultaţi figurile:

  A Produs de etanşare utilizabil şi racorduri utilizabile (în funcţie de model).

  B Prezentarea direcţiilor IN-OUT şi poziţia supapei de aerisire (VV) la diferite modele.

  C Layout-ul de instalare: 1. Linia municipală de alimentare cu apă l 2. Supapă de reţinere l 3. Reductor de presiune l 4. By-pass l 5. Dispozitiv de protecţie împotriva loviturii de berbec (vas de expansiune) - consultaţi tabelul pentru volumul co-respunzător al dispozitivului (V) în funcţie de diametrul ţevilor (Ø) l 6. Unitate de filtrare de orice model l 7. Alte utilităţi

  - Instalarea manometrelor (la modelele M) şi a setului de evacuare

  ***Manometre:** aplicaţi bandă adezivă pe filetul manometrelor şi înşurubaţi-le bine, dar fără a strânge excesiv, pe racordurile filetate de 1/8" din partea superioară a capului; în caz de pierderi de apă, adăugaţi bandă adezivă şi/sau strângeţi mai puternic.

  ***Set de evacuare:** înşurubaţi supapa cu bilă pe racordul filetat pentru evacuare din partea inferioară a carcasei, asigurându-vă că garnitura supapei este la locul ei, apoi înşurubaţi pălnia de evacuare sau suportul de furtun din plastic pe supapa cu bilă, asigurându-vă că garnitura este la locul ei.

CONECTAREA EVACUĂRII FILTRULUI LA SCURGERE

Conectaţi un furtun din cauciuc ranforsat cu pânză la pălnia de evacuare sau racordul furtunului de la baza filtrului, asiguraţi-l cu o clemă şi evacuaţi-l în scurgere (vezi figurile 4 şi 5). Punctul de scurgere trebuie să fie mai jos decât pălnia de evacuare sau racordul furtunului. Furtunul din cauciuc ranforsat cu pânză nu trebuie să aibă o lungime mai mare de 2 metri.

AVERTIZARE: evitaţi îndoirea sau ştrangularea furtunului din cauciuc ranforsat cu pânză: acest lucru ar putea genera contrapresiune la scurgere şi în consecinţă defecte de funcţionare.

PORNIREA FILTRULUI

Odată efectuată instalarea filtrului și conectarea furtunului din cauciuc la scurgere, procedați după cum urmează:

- Închideți linia de alimentare cu apă. - Evitați orice fel de tensiuni, folosind suporturi de perete originale pentru susținere. Solicitați-le vânzătorului pe cele originale,dacă nu sunt incluse. - Vă recomandăm să instalați un by-pass. - Conectați racordurile de intrare și de ieșire a filtrului (NB: intrarea este indicată cu o săgeată pe cap - a se vedea Fig. B) - Conectați țevile folosind racorduri paralele (BSPP - ISO 228), dacă se poate cu furtunuri flexibile. - Conectați cu racorduri îngustate (ANSI/ ASME B1.20.1) numai dacă pe capul produsului se află marcajul NPT, folosind dacă se poate furtunuri. - Pentru etanșarea conexiunilor folosiți numai bandă de etanșare. - Deschideți linia de alimentare cu apă. - Deșurubați supapa de aerisire și așteptați purjarea aerului, apoi înșurubați și strângeți supapa de aerisire.

AVERTIZARE. Asigurați-vă că produsul nu prezintă scurgeri de apă și controlați mai ales nivelul de strângere dintre capul carcasei și cupa carcasei. Continuați să verificați dacă strângerea este corectă și că nu există scurgeri de apă timp de 48 de ore după instalare și pornire. În caz de scurgeri, deschideți carcasa, scoateți garnitura o-ring din cupă, amplasați o nouă garnitură o-ring și aplicați lubrifiant original Lubrikit+, apoi strângeți din nou cupa pe cap și repetați verificarea existenței scurgerilor ca și mai sus. Utilizați numai garnituri o-ring originale Atlas Filtri, în caz contrar se pierde dreptul la garanție. Adresați-vă vânzătorului pentru a achiziționa garnituri o-ring, Lubrikit+ și alte piese de schimb originale. **Observație:** după instalare, deschideți încet o sursă de alimentare cu apă (robinet) în aval de unitatea instalată și lăsați apa să curgă cel puțin 5 minute înainte de utilizare.

ATENȚIE. - Utilizați filtrele cu auto-curățare HYDRA MINI numai pentru a filtra apa de la rețeaua de apă sau dintr-un puț și alte impurități mari din apă cu niveluri de pH cuprinse între 6,5 și 9.5. Nu utilizați filtrul pentru a filtra calcarul. Nu filtrați alte lichide. - Respectați condițiile de funcționare indicate pe eticheta autocolantă lipită pe produs. - Dacă eticheta autocolantă a fost modificată, deteriorată, este ilizibilă sau lipsește nu instalați produsul și contactați distribuitorul dvs. Atlas Filtri. **AVERTIZARE:** Filtrele cu auto-curățare HYDRA MINI nu sunt proiectate pentru a fi utilizate ca sisteme de potabilizare. Nu utilizați apa filtrată ca apă potabilă, cu excepția cazului în care calitatea apei este cunoscută și sigură. Atlas Filtri nu este răspunzătoare pentru utilizarea necorespunzătoare.

ÎNTREȚINEREA DE RUTINĂ

Întreținerea de rutină constă în curățarea cartușului filtrului în contracurent deschizând supapa de golire timp de 15/20 secunde. Curățarea în contracurent se efectuează conform indicațiilor din secțiunea „SPECIFICAȚII TEHNICE". **Debitul minim necesar pentru o spălare eficientă în contracurent este de 500 l/h.** În cazul în care cartușul nu este perfect curat după spălare, repetați operațiunea urmând aceeași procedură o dată sau de mai multe ori până la obținerea gradului de curățare dorit. În cazul în care nu se obține un grad ac-ceptabil de curățare pentru o funcționare corespunzătoare a filtrului, urmați procedura de întreținere descrisă în continuare.

Note privind întreținerea ordinară corespunzătoare:

Nota 1: instalați manometrele pe capul filtrului și apoi efectuați întreținerea de rutină înainte ca diferența de presiune dintre cele două manometre să depășească 1 BAR.

Nota 2: în cazul apei de la linia de alimentare, se recomandă să efectuați întreținerea ordinară cel puțin odată pe săptămână (sau mai frecvent dacă se utilizează cartușul de 25 microni), repetând dacă este necesar operațiunea de 2 sau 3 ori consecutiv, după ce ați lăsat particulele în suspensie să se decanteze timp de câteva secunde.

Nota 3: în cazul apei dintr-un puț, folosind cartușul cu plasă de oțel de 90 microni (RAH) sau cu plasă de plastic de 50 microni (RLH), se recomandă să efectuați întreținerea ordinară de mai multe ori pe săptămână, repetând dacă este necesar operațiunea de 2 sau 3 ori consecutiv, după ce ați lăsat particulele în suspensie să se decanteze timp de câteva secunde.

AVERTIZARE. În timpul operațiunilor de curățare apa (nefiltrată) continuă să fie furnizată. Vă sugerăm să întrerupeți alimentarea cu apă închizând robinetele sau robinetul de by-pass (dacă este instalat) din aval de filtru, pentru a obține presiunea maximă în contracurent și o curățare cât mai bună a car-tușului.

AVERTIZARE: neefectuarea spălării în contracurent în timpul prevăzut poate provoca deteriorarea cartușului pentru filtre (risc de deformare a mediului de filtrare).

ÎNTREȚINERE EXTRAORDINARĂ

În timp, curățarea de rutină a cartușului ar putea deveni dificilă din cauza înfundării sitei cartușului. În acest caz, este necesară curățarea extraordinară a cartușului după cum urmează: - închideți fluxul de apă din amonte de filtru; - eliberați presiunea filtrului deschizând un robinet în aval de filtru; - deschideți filtrul desfăcând cupa de pe cap cu ajutorul cheii de piuliță furnizate; - scoateți cartușul (purtând mănuși de protecție pentru a preveni zgârieturile care se pot produce în cazul unei site uzate); - curățați cartușul sub jet de apă rece și folosiți o perie moale pentru a înlătura impuritățile; - introduceți cartușul curat în cupă; - înșurubați cupa pe cap; - urmați procedura descrisă în „PORNIREA FILTRULUI" pentru a pune filtrul în funcțiune.

AVERTIZARE: la repornirea după fiecare operațiune de întreținere, atunci când cupa filtrului este deșurubată de pe cap, înlocuiți garnitura o-ring cu una nouă și lubrifiați cu lubrifiant Lubrikit+ original înainte de a strânge cupa pe cap. Asigurați-vă că produsul nu prezintă scurgeri de apă și controlați mai ales nivelul de strângere dintre capul carcasei și cupa carcasei. Continuați să verificați dacă strângerea este corectă și că nu există scurgeri de apă timp de 48 de ore după instalare și pornire. În caz de

scurgeri, deschideți carcasa, scoateți garnitura o-ring, așezați o nouă garnitură o-ring și aplicați lubrifiant, apoi strângeți din nou cupa pe cap și repetați verificarea existenței scurgerilor ca și mai sus. Utilizați numai garnituri O-ring originale Atlas Filtri, în caz contrar se pierde dreptul la garanție. Adresați-vă vânzătorului pentru a achiziționa garnituri O-ring, Lubrikit+ și alte piese de schimb originale. **Observație:** după întreținere, deschideți încet o sursă de alimentare cu apă (robinet) în aval de unitatea instalată și lăsați apa să curgă cel puțin 5 minute înainte de utilizare. **AVERTIZARE:** în caz de încrustări persistente pe sita filtrului sau în cazul în care diferența de presiune dintre cele două manometre continuă să fie mai mare de 1 BAR după curățarea filtrului, înlocuiți cartușul filtrului cu unul nou. **AVERTIZARE:** cartușele de filtru și cupa transparentă au o durată medie de viață, din acest motiv vă recomandăm să înlocuiți cartușele cu sită din plastic RLH cel puțin odată la fiecare 24 de luni și cartușul cu sită din oțel inoxidabil cel puțin odată la fiecare 48 de luni. Cupa filtrului trebuie înlocuită cu una nouă o dată la cel puțin 5 ani.
Indicație privind Modalitatea de Eliminare: În conformitate cu regulamentul Reach, familia Scip de referință a acestui produs este indicată pe eticheta ambalajului. Codul Scip corespunzător poate fi consultat pe pagina internet www.atlasfiltri.com
La încheierea perioadei de utilizare, eliminați produsul conform prevederilor normelor legale în vigoare la nivel local și național, utilizând codul CER corespunzător. Un tabel cu lista materialelor utilizate este disponibil și poate fi descărcat accesândwww.atlasfiltri.com/downloads

SOLUȚIONAREA PROBLEMELOR

Filtrele HYDRA MINI sunt fabricate urmând cele mai stricte standarde de control al calității și sunt supuse unor teste stricte de eficiență și de rezistență. În continuare sunt prezentate o serie de probleme care pot apărea din cauza instalării sau întreținerii incorecte sau din cauza utilizării necorespunzătoare, din cauza eventualei neglijențe sau din cauza uzurii filtrului sau a părților filtrului.

PROBLEMĂ	CAUZĂ	SOLUȚIE
Apa nu curge de la robinete	- cartuș înfundat; - Cupă avariată; - supape de închidere și/sau de by-pass închise.	- curățați cartușul urmând procedura de întreținere extraordinară; - înlocuiți cupa și garnitura o-ring; - deschideți supapa de închidere sau de by-pass închisă.
De la robinete curge apă nefiltrată	- cartuș avariat; - arc avariat; - garnitura cartușului distrusă; - supapa de bypass deschisă.	- înlocuiți cartușul; - înlocuiți arcul; - înlocuiți garnitura cartușului; - închideți supapa de bypass.
Cartușul nu se curăță în timpul operațiunii de auto- curățare	- presiune insuficientă în cupă; - cartușul nu este poziționat corect în cupă.	- verificați conducta de evacuare: dacă este strangulată sau îndoită, remediați problema; - rotiți cartușul în sens orar sau antiorar astfel încât să se miște pe verticală în cupă fără efort.
Sunt prezente scurgeri de apă între capul filtrului și cupă.	- Garnitura o-ring a cupei este distrusă	- înlocuiți garnitura o-ring.
Sunt prezente scurgeri de apă între țevi și din părțile laterale ale filtrului	- bandă adezivă insuficientă	- adăugați câteva rânduri de bandă adezivă
Sunt prezente scurgeri de apă între cupă și supapa de golire	- garnitură supapă de evacuare deteriorată	- înlocuiți garnitura.

DECLARAȚIE DE CONFORMITATE: Adresa Producătorului: ATLAS FILTRI srl - Via Pierobon 32, 35010 Limena (PD) - ITALIA Filtrele HYDRA MINI au fost fabricate în conformitate cu următoarele directive Europene: UNI EN 1717 - Protecția împotriva poluării apei potabile în instalațiile de apă și cerințe gene-rale pentru dispozitivele de prevenire a poluării prin reflux

Garanții

- Păstrați autocolantul pe ambalaj pentru a identifica produsul. - În țările UE, termenii de garanție aplicabili sunt cei indicați în Directiva 85/374/CEE cu modificările ulterioare și în Directiva 1999/44/CE cu modificările ulterioare. Pentru țările din afara UE, se acordă o garanție limitată de 12 luni de la data achiziționării, dovedită printr-un bon de cumpărare adecvat. Răspunderea Atlas Filtri S.r.l. se limitează numai la înlocuirea pro-duselor dovedite defecte și nu include transportul, manopera de instalare și alte costuri de re-parații. Nu se acordă nici o garanție pentru performanțele de filtrare sau alte performanțe în-trucât acestea pot varia în funcție de caracteristicile locale ale apei. Pentru soluționarea oricăror litigii, Atlas Filtri S.r.l. alege Tribunalul din Padova drept instanță competentă, aplicându- se reglementările și legislația italiană.

TR

KURULUM VE BAKIM KILAVUZU

Sayın Müşterimiz, Bu İtalyan Üretimi ATLAS FILTRI® ürününü seçtiğiniz için tebrikler. Lütfen tüm ürünlerimizden en iyi şekilde yararlanmanıza ve kullanmanıza yardımcı olacak bu belgeyi dikkatlice okuyun ve saklayın. Bizi tercih etmeye devam edin ve taklitlerden sakının.

TEKNİK ÖZELLİKLER

HYDRA MINI kendi kendini temizleyen filtreler, kartuş dış yüzeyinde biriken daha fazla maddeyi gidermek için ters akımla yıkayarak filtre kartuşu temizleme sistemi verimliliği ile ilgili yenilikçi teknik çözümlerle tasarlanmış ve üretilmiştir. Filtre, paslanmaz çelik ağ kartuşlu RAH versiyonunda 90 mikron, plastik ağ kartuşlu RLH versiyonunda ise 50 ve 25 mikron nominal filtreleme seviyesine sahiptir. Filtreleme elemanı tıkandığında, haznenin altındaki valf açılarak kolayca temizlenir (bkz. şekil 1). Bu işlem, filtrede kartuşu aşağı iten bir çöküntü oluşturarak su akışını otomatik olarak kartuşun içinden (ters akım) dışına doğru tersine çevirir (bkz. şekil 2). Ters akımdaki bu su akışı, kartuş üzerinde biriken partikülleri ve maddeleri gidere taşır. Valf kapatıldıktan sonra, ilk basınç dağılımı yeniden sağlanır ve dahili yay kartuşu servis konumuna geri getirir (bkz. şekil 3). HYDRA MINI filtre, Kasım 2002 tarihli UNI EN 1717 Avrupa standardına uygun olarak geri akış yoluyla kirlenmeyi önlemek için tasarlanmış bir cihaz olan bir tahliye hunisi ile donatılmıştır. Bu cihaz, tahliye vanasından aşağıya doğru tüm elemanların atmosfere havalandırılmasını sağlayarak geri akışı önler (koruma ünitesi sembolü: DC).

UYARI: yukarıda açıklanan çalışma modları ve ters akımda ters yıkama temizliği, minimum 1,2 BAR besleme basıncı ile mükemmel koşullarda gerçekleşir. HYDRA MINI PM için filtreye bir manometre takarak veya HYDRA MINI M için giriş manometresini kontrol ederek besleme basıncının bu değerin altında olmadığından emin olun.

UYARI: FİLTREYİ SADECE FİLTRE HAZNESİ ÜZERİNDEKİ ETİKETTE BELİRTİLEN ÇALIŞMA KOŞULLARINDA KULLANIN. Etiket tahrif edilmiş, hasarlı, okunaklı değil veya eksikse, geçerli çalışma koşulları şunlardır:

MAKS BASINÇ 8,3 bar - MAKS SICAKLIK 45°C.

Genel kullanım talimatları

- Yalnızca pH değeri 6,5 ila 9,5 arasında olan suların filtrelenmesi için kullanın. - İçme suyunun filtrelenmesi durumunda, filtreden önce veya sonra yeterli dezenfeksiyon yapılmadan güvenli olmayan suyla veya kalitesi bilinmeyen suyla kullanmayın. - Işığa karşı koruyun. - Bir çek valf ile geri akışlardan koruyun. - Eğer basınç ürün etiketinde belirtilen çalışma basıncını geçerse, bir basınç düşürücü cihaz ile korunur halde muhafaza edin. - Bir su darbesi önleyici cihaz (genleşme kabı) ile su darbesinden koruyun. Bir pompa ile çalışan sistemlere ve özellikle basınç ve akış kontrolörü ile donatılmış sistemlere kurulum yapılması durumunda, filtreyi olası tekrarlanan basınç piklerinden korumak için filtrenin yukarısına ek bir genleşme kabı takılmalıdır. İlgili cihazlar için montaj düzenine bakın (Şek. C). - Elektrikli cihazların yakınına monte etmeyin.

Kurulum talimatları

UYARI

- Kurulumdan önce, kase üzerinde bulunan kap o halka contasını dikkatlice yağlayın. Satıcınızdan orijinal Lubrikit+ yağı isteyin.
- Kurulumdan önce, hidrolik sistemin yürürlükteki teknik kurallara göre kurulup kurulmadığını kontrol edin.
- Ürünleri donmaya ve aşırı sıcağa karşı korunaklı odalara kurun.

Şekillere bakın:

A Uygulanabilir sızdırmazlık maddesi ve uygulanabilir bağlantı parçaları (modele bağlı olarak).

B Farklı modellerde GİRİŞ-ÇIKIŞ yönleri sunumu ve hava firar valfi (VV) konumu.

C Kurulum düzeni: 1. Belediye su şebekesi l 2. Geri dönüşsüz valf l 3. Basınç düşürücü l 4. By-pass l 5. Su darbesi önleme cihazı (genleşme kabı) - boru çapına (Ø) bağlı olarak uygun cihaz hacmi (V) için tablodan kontrol edin l 6. Her modelin dozajlama sistemi l 7. Diğer yardımcı programlar

- Manometrelerin (M modellerinde) ve deşarj kitinin montajı:

*** Manometreler:** Manometrelerin dişlerine bir miktar sızdırmazlık bandı uygulayın ve kafanın üstündeki 1/8" dişli bağlantı noktalarına sıkıca, ancak aşırı sıkmadan vidalayın; ürün başlatıldığında, su sızıntısı olması durumunda biraz daha sızdırmazlık bandı ekleyin ve/veya daha sıkı vidalayın.

*** Tahliye kiti:** küresel vanayı muhafazanın altındaki tahliye için dişli bağlantı noktasına vidalayın, vananın contasının yerinde olduğundan emin olun, ardından tahliye hunisini veya plastik hortum tutucuyu küresel vanaya vidalayın ve contanın yerinde olduğundan emin olun.

FİLTRE TAHLİYESİNİN GİDERE BAĞLANMASI

Filtrenin tabanındaki tahliye hunisine veya hortum bağlantısına branda ile güçlendirilmiş kauçuk bir boru bağlayın, bir kelepçe ile sabitleyin ve gidere boşalmasını sağlayın (bkz. şekil 4 ve 5). Tahliye noktası, tahliye hunisi veya hortum bağlantısından daha aşağıda olmalıdır. Branda ile güçlendirilmiş kauçuk tüpün uzunluğu 2 metreden fazla olmamalıdır.

UYARI: kanvas ile güçlendirilmiş kauçuk boruyu bükmekten veya sıkıştırmaktan kaçının: bu durum gidere doğru karşı basınç ve buna bağlı arızalara yaratabilir.

FİLTRE BAŞLATMA

Filtrenin montajı ve kauçuk hortumun drenaja bağlantısı yapılırken aşağıdaki şekilde ilerleyin:

- Su şebekesini kapatın. - Destek olarak orijinal duvar braketlerini kullanarak her türlü gerilimi önleyin. Eğer dahil değilse, satıcınızdan orijinal olanları isteyin. - Bir by-pass kurulması tavsiye edilir. - Filtre giriş ve çıkış bağlantılarını bağlayın (Önemli Not: giriş, kafa üzerinde bir okla gösterilir - bkz. Şekil B) - Paralel bağlantı parçaları (BSPP - ISO 228) kullanarak, muhtemelen esnek hortumlarla borulara bağlayın. - Konik bağlantı parçalarına (ANSI/ASME B1.20.1) yalnızca ürün kafasında NPT ile işaretlenmişse, muhtemelen esnek hortumlarla bağlayın. - Bağlantılar için sızdırmazlık maddesi olarak sadece sızdırmazlık bandı kullanın. - Su şebekesini açın. - Havalandırma valfini sökün ve hava tahliyesi için bekleyin, ardından havalandırma valfini vidalayın ve sıkın.

UYARI. Üründen su sızıntısı olmadığından emin olun ve özellikle kap başlığı ve kap kasesi arasındaki sıkılığını kontrol edin. Sıkılığın iyi olduğunu ve kurulum ve başlatma sonrasında 48 içinde su sızıntısı olmadığını kontrol etmeye devam edin. Sızıntı olması durumunda kabı açın, kaseden o halka contasını çıkartın, yeni bir o halka contası takın ve Lubrikit+ orijinal yağı uygulayın, sonra kaseyi başlığa yeniden sıkıştırın ve sızıntı kontrolünü yukarıdaki gibi tekrar edin. Sadece Atlas Filtri o halka contalarını kullanın aksi halde garanti geçersiz sayılır. Satıcınızdan orijinal o halka contaları, Lubrikit+ ve diğer yedek parçaları isteyin.

Açıklama: kurulumdan sonra, monte edilen ünitenin aşağısındaki su kaynağını (musluk) yavaşça açın ve kullanmadan önce suyun en az 5 dakika akmasını bekleyin.

UYARILAR

- HYDRA MINI kendi kendini temizleyen filtreleri sadece şebeke veya kuyu suyunu filtrelemek ve pH seviyesi 6,5 ile 9,5 arasında olan sulardaki kum ve diğer büyük kirleri filtrelemek için kullanın. Filtreyi kireci filtrelemek için kullanmayın. Diğer sıvıları filtrelemeyin.
- Ürüne yapıştırılmış etikette gösterilen çalışma koşullarına uyun.
- Etiket tahrif edilmişse, hasar görmüşse, okunamıyorsa veya eksikse takmayın ve Atlas Filtri bayinizle iletişime geçin.

UYARI: HYDRA MINI kendi kendini temizleyen filtreler, su temizleme sistemleri olarak tasarlanmamalıdır. Su kalitesi bilinmediği ve güvenli olmadığı sürece filtrelenmiş suyu içme suyu olarak kullanmayın. Atlas Filtri yanlış kullanımdan sorumlu değildir.

RUTİN BAKIM

Rutin bakım, tahliye vanasını 15/20 saniye açarak filtre kartuşunun ters yıkama ile temizlenmesini içerir. Ters akımda geri yıkama "TEKNİK ÖZELLİKLER" bölümünde belirtildiği şekilde gerçekleştirilir. **Etkili bir geri yıkama için gerekli minimum akış hızı 500 l/saattir.** Kartuş yıkandıktan sonra tamamen temiz değilse, işlemi aynı prosedürle tekrarlayın İstenen temizliğe ulaşılana kadar bir veya daha fazla kez. İyi bir filtre çalışması için kabul edilebilir bir temizlik sağlanamazsa, aşağıda açıklanan olağanüstü bakım prosedürünü takip edin.

Uygun bir rutin bakım için notlar:

Not 1: Manometreleri filtre kafasına takın ve ardından iki manometre arasındaki basınç farkı 1 BAR'ı aşmadan önce rutin bakımı gerçekleştirin.

Not 2: şebeke suyu için rutin bakımın haftada en az bir kez (veya 25 mikron kartuş kullanılıyorsa daha sık) yapılması, gerekirse süspansiyonların birkaç saniye süzülmesini sağladıktan sonra işlemin ard arda 2 veya 3 kez tekrarlanması önerilir.

Not 3: kuyu suyu için 90 mikron çelik ağı (RAH) veya 50 mikron plastik ağı (RLH) kartuş kullanılması ve haftada birkaç kez rutin bakım yapılması, gerekirse süspansiyonların birkaç saniye süzülmesine izin verdikten sonra işlemin 2 veya 3 kez art arda tekrarlanması önerilir.

UYARI. Temizlik işlemleri sırasında su (filtrelenmemiş) verilmeye devam edilir.

Ters akımda maksimum basınca ve en iyi kartuş temizleme sonuçlarına ulaşmak için filtrenin aşağısındaki muslukları veya by-pass musluğunu (takılıysa) kapatarak su beslemesini kesmenizi öneririz.

UYARI: planlanan zamanlarda ters yıkama yapılmaması filtre kartuşunun hasar görmesine neden olabilir (filtre malzemesinin deforme olma riski).

OLAĞANÜSTÜ BAKIM

Zamanla, kartuş ağının tıkanması nedeniyle rutin kartuş temizliği zorlaşabilir.

Bu durumda, aşağıdaki gibi olağanüstü kartuş temizliği gerekir:

- su akışını filtreden yukarı doğru kapatın;
- filtrenin alt tarafındaki bir musluğu açarak filtre basıncını boşaltın;
- verilen anahtarı kullanarak hazneyi kafadan sökerek filtreyi açın;
- kartuşu çıkarın (aşınmış ağ nedeniyle çizilmeleri önlemek için koruyucu eldiven giyin);
- Kartuşu soğuk su altında temizleyin ve kirleri çıkarmak için yumuşak bir fırça kullanın;
- temiz kartuşu hazneye yerleştirin;
- kaseyi kafaya vidalayın;
- Filtreyi hizmete sokmak için "FİLTRENİN ÇALIŞTIRILMASI" altındaki prosedürü izleyin.

Her bakım işlemi ve/veya yedek parça değişimi sonrasında yeniden başlatmada ünitenin kasesinin başlıktan vidaları söküldüğünde, o halka contasını yenisiyle değiştirin ve kaseyi başlığa sıkıştırmadan önce orijinal yağlayıcı Lubrikit+ ile dikkatli şekilde yağlayın. Üründen su sızıntısı olmadığından emin olun ve özellikle kap başlığı ve kap kasesi arasındaki sıkılığını kontrol edin. Sıkılığın iyi olduğunu ve kurulum ve başlatma sonrasında 48 içinde su sızıntısı olmadığını kontrol etmeye devam edin. Sızıntı olması durumunda kabı açın, kaseden o halka contasını çıkartın, yeni bir o halka contası takın ve yağ uygulaması yapın, sonra kaseyi başlığa yeniden sıkıştırın ve sızıntı kontrolünü yukarıdaki gibi tekrar edin. Sadece Atlas Filtri o-halka contalarını kullanın aksi halde garanti geçersiz sayılır. Satıcınızdan orijinal o-halka contaları, Lubrikit+ ve diğer yedek parçaları isteyin.
Not: bakımdan sonra, kurulu ünitenin aşağısındaki su kaynağını (musluk) yavaşça açın ve kullanmadan önce suyun en az 5 dakika akmasını bekleyin.
UYARI: filtre ağında kalıcı kabuklanmalar varsa veya filtre temizlendikten sonra iki manometre arasındaki basınç farkı 1 BAR'ın üzerinde kalıyorsa, filtre kartuşunu yenisiyle değiştirin.
UYARI: filtre kartuşları ve şeffaf hazne ortalama bir çalışma ömrüne sahiptir, bu nedenle RLH plastik ağ kartuşlarını en az 24 ayda bir ve RAH paslanmaz çelik ağ kartuşunu en az 48 ayda bir değiştirmenizi öneririz. Filtre çanağı en az 5 yılda bir kez yeni bir filtre çanağı ile değiştirilmelidir. Kartuşları ve kaseleri atarken yürürlükteki yerel yönetmeliklere uyun.

SORUN GİDERME

HYDRA MINI filtreleri sıkı kalite kontrolleri sonrasında üretilir ve sıkı verimlilik ve direnç testlerine tabi tutulur. Yanlış kurulum veya bakım ya da yanlış kullanım, olası ihmal veya filtre veya filtre parçalarının tüketimi nedeniyle oluşabilecek bir dizi sorunu aşağıda görebilirsiniz.

PROBLEM	NEDEN	ÇÖZÜM
Musluklardan su akmıyor	- kartuş tıkalı; - Kase kırıldı; - kesme vanaları ve/veya By-pass kapalı.	- olağanüstü bakım prosedürünü izleyerek kartuşu temizleyin; - hazneyi ve o-halkayı değiştirin; - kapalı kesme vanasını açın veya by-pass edin.
Musluklardan filtrelenmemiş su akıyor	- kartuş kırılmış; - yay kırıldı; - kartuş contası bozulmuş; - by-pass valfi açık.	- kartuşu değiştirin; - yayı değiştirin; - kartuş contasını değiştirin; - by-pass valfini kapatın.
Kartuş kendi kendini temizleme işlemi sırasında temizlenmiyor	- kasede yetersiz basınç; - kartuş hazneye doğru yerleştirilmemiş.	- tahliye borusunu kontrol edin: sıkışmış veya bükülmüşse sorunu giderin; - kartuşu saat yönünde veya saat yönünün tersine döndürerek haznede zorlanma olmadan dikey olarak hareket etmesini sağlayın.
Filtre başlığı ile hazne arasında su sızıntısı var.	- Hazne o-halkası bozulmuş	- o-halkayı değiştirin.
Borular arasındaki bağlantılardan ve filtrenin yanlarından su sızıntısı	- sızdırmazlık bandı yetersiz	- birkaç tur sızdırmazlık bandı ekleyin
Hazne ve tahliye vanası arasında su sızıntısı	- tahliye vanası contası hasarlı	- contayı değiştirin.

UYGUNLUK BEYANI
Üreticinin adresi: ATLAS FILTRI srl - Via Pierobon 32, 35010 Limena (PD) - İTALYA
HYDRA MINI filtreleri aşağıdaki Avrupa direktiflerine uygun olarak üretilmiştir: UNI EN 1717 - Su tesisatlarında içme suyu kirlenmesine karşı koruma ve geri akış yoluyla kirlenmeyi önleme cihazlarının genel şartları.

Garantiler
- Ürünün tanımlanması için etiketi ambalajın üzerinde bırakın.
- AB ülkeleri için uygulanabilir garanti koşulları 85/374/CEE Direktifi ve sonraki değişiklikler ve 1999/44/CE Direktifi ve sonraki değişikliklerde belirtilenlerdir. A.B. Ülkeleri dışında kalanlarda ürün, normal faturasının tarihi ile geçerli olan 12 aylık sınırlı garantiye sahiptir. Atlas Filtri srl şirketinin sorumlulukları, arızalı/kusurlu muhafazaların değiştirilmesi ile sınırlıdır ve taşımacılık, kurulum işçiliği ve diğer onarım ücretleri bu sorumluluğa dahil değildir. Filtreleme veya kireç çözme performansları hususlarında bölgesel su koşullarının ve su tüketimlerinin değişkenliği nedenleri ile bir garanti verilmemiştir. Herhangi bir ihtilaf durumunda, İtalya Yasaları ve Yönetmelikleri uyarınca Padova Mahkemesi yetkili Baro olarak Atlas Filtri srl tarafından belirlenmiştir.

SR

PRIRUČNIK ZA INSTALACIJU, UPOTREBU I ODRŽAVANJE

Poštovana kupče, čestitamo Vam na odabiru ovog proizvoda kompanije ATLAS FILTRI® proizvedenog u Italiji. Molimo vas da pažljivo pročitate i zadržite ovaj dokument koji će vam pomoći da na najbolji način sebi priuštite i koristite sve naše proizvode. Nastavite da nas preferirate i čuvajte se imitacija.

TEHNIČKE SPECIFIKACIJE

HYDRA MINI filteri koji se sami čiste su dizajnirani i izrađeni sa inovativnim tehničkim rešenjima koja se tiču efikasnosti sistema za čišćenje uloška tako što se peru u protivstruji kako bi se uklonilo što više supstanci koje se talože na spoljnoj površini uloška. Nominalni stepen filtracije iznosi 90 mikrona u RAH verziji sa uloškom od nerđajućeg čelika i 50 i 25 mikrona u RLH verziji sa plastičnim mrežastim uloškom. Kada je element za filtriranje zapušen, on se jednostavno čisti otvaranjem ventila na dnu posude (pogledajte sliku 1). Ova operacija stvara depresiju u filteru koja gura uložak nadole i automatski preokreće protok vode iznutra (protivstruja) ka spoljašnjosti uloška (pogledajte sliku 2). Ovaj protok vode u protivstruji nosi čestice i supstance koje se talože na ulošku do odvoda. Nakon zatvaranja ventila, početna raspodela pritiska se obnavlja i unutrašnja opruga vraća uložak na svoju radnu poziciju (pogledajte sliku 3). HYDRA MINI filter je opremljen odvodnim levkom, uređajem dizajniranim da spreči zagađenje od strane povratnog protoka, u skladu sa evropskim standardom UNI EN 1717 iz novembra 2002. Ovaj uređaj sprečava povratni protok tako što pravi sve elemente nizvodnim od ventila za odvod do atmosfere (simbol zaštitne jedinice: DC).

UPOZORENJE: gore opisani režimi rada i čišćenje povratnim pranjem u protivstruji pojavljuju se u odličnim uslovima uz minimalni pritisak snabdevanja od 1,2 BARA. Uverite se da pritisak snabdevanja nije ispod ove vrednosti tako da ugradite manometar uzvodno od filtera za HYDRA MINI PM ili proverite ulazni manometar za HYDRA MINI M.

UPOZORENJE: FILTER KORISTITE SAMO U USLOVIMA RADA NAZNAČENIM NA NALEPNICI NA POSUDI ZA FILTER. Ako je nalepnica neovlašćeno izmenjena, oštećena, nije čitljiva ili nedostaje, važeći uslovi rada su: **MAKS PRITISAK 8,3 bara - MAKS TEMPERATURA 45 °C.**

Opšti smer za upotrebu

- Koristite samo za filtraciju vode sa pH-om od 6,5 do 9,5. - U slučaju filtracije vode za piće nemojte koristiti sa nebezbednom vodom ili sa vodom nepoznatog kvaliteta bez adekvatne dezinfekcije pre ili posle filtera. - Čuvajte ga zaštićenim od svetlosti. - Čuvajte ga od povratnih protoka sa nepovratnim ventilom. - Čuvajte zaštićen uređajem za smanjenje pritiska, ako pritisak premaši radni pritisak naveden na nalepnici proizvoda. - Čuvajte zaštićeno od hidrauličnog udara uređajem protiv hidrauličnog udara (ekspanziona posuda). U slučaju ugradnje na sistemima koje napaja pumpa a naročito na onima koji su opremljeni kontrolerom pritiska i protoka, mora se postaviti dodatna ekspanziona posuda uzvodno od filtera kako bi se zaštitio od mogućeg ponovljenog vršnog pritiska. Pogledajte raspored ugradnje za primenljive uređaje (Sl. C). - Ne postavljajte blizu električnih uređaja.

Uputstva za ugradnju - UPOZORENJE

- Pre ugradnje pažljivo podmažite O-prsten kućišta koji se nalazi na vrhu posude. Zatražite od vašeg snabdevača originalno mazivo Lubrikit+.
- Pre ugradnje proverite da li je hidraulični sistem postavljen u skladu sa pravilima znanja koja su na snazi.
- Ugradite proizvode u zaklonjenim prostorijama i zaštićenim od zamrzavanja i prekomerne toplote.
  Pogledajte slike:
  A Primenljivi zaptivač i primenljivi priključni elementi (u zavisnosti od modela).
  B IN-OUT prezentacija smerova i mesto odušnog ventila (VV) u različitim modelima.
  C Raspored ugradnje:
  1. Vodovodna mreža I 2. Nepovratni ventil I 3. Reduktor pritiska I 4. Baj-pas I 5. Uređaj za zaštitu od hidrauličnog udara (ekspanziona posuda) - proverite na tabeli odgovarajuću zapreminu uređaja (V) u zavisnosti od prečnika cevi (Ø) I 6. Jedinica za filtriranje bilo kog modela I 7. Ostale usluge
  - Ugradnja manometara (na M modelima) i kompleta za pražnjenje:
  *** Manometri:** postavite traku za zaptivanje na navoj manometara i čvrsto ih zavrnite, ali bez preteranog zatezanja, u priključke sa navojima od 1/8" na vrhu glave; pri pokretanju proizvoda, u slučaju curenja vode dodajte još malo trake za zaptivanje i/ili čvršće zavrnite.
  *** Pribor za pražnjenje:** zavrnite kuglasti ventil na priključni elementi sa navojem za pražnjenje na dnu kućišta, uverite se da je zaptivka ventila na mestu, zatim zavrnite odvodni levak ili plastični držač za crevo na kuglasti ventil, pa se uverite da je zaptivka na mestu.

POVEZIVANJE PRAŽNJENJA FILTERA SA ODVODOM

Povežite gumenu cev ojačanu platnom sa odvodnim levkom ili crevom koje se uklapa u podnožje filtera, obezbedite stegom i ispraznite je u odvod (pogledajte slike 4 i 5). Tačka odvoda mora biti niža od odvoda ili uklapanja creva. Gumena cev ojačana platnom ne sme biti dugačka više od 2 metra. **UPOZORENJE:** izbegavajte savijanje ili uklještenje gumene cevi ojačane platnom: to može da generiše protivpritisak na odvod sa posledičnim kvarovima.

POKRETANJE FILTERA

Kada se ugradnja filtera i povezivanje gumenog creva sa odvodom izvedu, nastavite na sledeći način:

- Zatvorite vodu iz vodovoda. - Izbegavajte sve vrste naprezanja korišćenjem originalnih zidnih nosača kao podrške. Zatražite od dobavljača one originalne ako nisu uključeni. - Preporučuje se ugradnja baj-pasa. - Povežite dovod filtera i izlazne veze (Napomena: dovod naznačen strelicom na glavi – pogledajte sl. B) - Povežite sa cevima koristeći paralelne priključne elemente (BSPP - ISO 228), po mogućnosti sa fleksibilnim crevima. - Povežite se sa konusnim priključnim elementom (ANSI/ ASME B1.20.1) samo ako je proizvod označen NPT-om na glavi, po mogućnosti sa fleksibilnim crevima. - Koristite samo traku za zaptivanje kao zaptivač za spojeve. - Otvorite vodu iz vodovoda. - Odvrnite odušni ventil i sačekajte čišćenje vazduha, a zatim zavrnite i zategnite odušni ventil.

UPOZORENJE. Uverite se da nema curenja vode iz proizvoda, a posebno kontrolišite zategnutost između kućišta i posude kućišta. Nastavite proveravati jesu li dobro zategnuti i da nema curenja vode tokom 48 sati nakon ugradnje i puštanja u rad. U slučaju curenja, otvorite kućište, izvadite O-prsten iz posude, postavite novi O-prsten i nanesite originalno mazivo Lubrikit+, zatim ponovno pritegnite posudu na glavu i ponovite proveru curenja kao što je gore navedeno. Koristite samo originalne O-prstenove kompanije Atlas Filtri, u suprotnom slučaju garancija neće važiti. Zatražite od vašeg snabdevača originalne O-prstenove, proizvod Lubrikit+ i ostale rezervne delove. **Opaska:** nakon ugradnje polako uključite vodovod (česmu) nizvodno od ugrađene jedinice i pustite da voda teče najmanje 5 minuta pre upotrebe. **UPOZORENJA.** - Koristite HYDRA MINI filtere koji se sami čiste samo za filtriranje vodovodne ili bunarske vode i filtriranje peska i drugih velikih nečistoća iz vode sa pH nivoom između 6,5 i 9,5. Nemojte koristiti filter za filtriranje kreča. Ne filtrirajte druge tečnosti. - Poštujte uslove rada kao što je prikazano na nalepnici koja je postavljena na proizvod. - Ako je nalepnica neovlašćeno izmenjena, oštećena, nije čitljiva ili nedostaje nemojte je postavljati i obratite se svom prodavcu proizvoda Atlas Filtri. **UPOZORENJE:** HYDRA MINI filteri koji se sami čiste ne treba da budu namenjeni kao sistemi za prečišćavanje vode. Filtriranu vodu nemojte koristiti kao vodu za piće ukoliko kvalitet vode nije poznat i bezbedan. Kompanija Atlas Filtri ne snosi odgovornost za nepravilnu upotrebu.

RUTINSKO ODRŽAVANJE

Rutinsko održavanje se sastoji u čišćenju uloška filtera povratnim pranjem u protivstruji otvaranjem odvodnog ventila na 15/20 sekundi. Povratno pranje u protivstruji se vrši kao što je naznačeno u odeljku "TEHNIČKE SPECIFIKACIJE".

Minimalni potreban protok za efikasno povratno pranje iznosi 500 l/h. Ako uložak nije savršeno čist nakon pranja, ponovite operaciju istom procedurom jedan ili više puta dok se ne dostigne željena čistoća. Ako se ne postigne prihvatljiva čistoća za dobar rad filtera, sledite vanrednu proceduru održavanja kao što je opisano u nastavku.

Napomene za pravilno rutinsko održavanje:

Napomena 1: ugradite manometar na glavu filtera i obavite rutinsko održavanje pre nego što razlika u pritisku između dva manometra premaši 1 BAR.

Napomena 2: za vodu iz mreže se preporučuje rutinsko održavanje najmanje jednom nedeljno (ili češće ako se koristi uložak od 25 mikrona), ponavljajući operaciju 2 ili 3 puta uzastopno, ako je potrebno, nakon što se dozvoli dekantacija suspenzije nekoliko sekundi.

Napomena 3: za vodu iz bunara, preporučuje se korišćenje uloška sa čeličnom mrežicom od 90 mikrona (RAH) ili plastične mrežice od 50 mikrona (RLH) i rutinsko održavanje nekoliko puta nedeljno, ponavljajući operaciju 2 ili 3 puta uzastopno, ako je potrebno, nakon što se dozvoli dekantacija suspenzije nekoliko sekundi.

UPOZORENJE. Tokom operacija čišćenja voda (nefiltrirana) se i dalje snabdeva. Predlažemo vam da prekinete snabdevanje vodom zatvaranjem slavina ili baj-pas slavine (ako je ugrađena) nizvodno od filtera kako biste dostigli maksimalan pritisak u protivstruji i najbolje rezultate čišćenja uloška.

UPOZORENJE: neuspešno pranje u planiranim vremenima može dovesti do oštećenja uloška filtera (rizik od deformacije filter medija).

VANREDNO ODRŽAVANJE

Vremenom, rutinsko čišćenje uloška može postati teško zbog začepljenja mrežice uloška.

U tom slučaju, potrebno je vanredno čišćenje uloška na sledeći način:

- isključivanje protoka vode uzvodno od filtera; - oslobodite pritisak filtera tako što ćete otvoriti slavinu nizvodno od filtera; - otvorite filter tako što ćete odvrnuti posudu sa glave koristeći isporučeni ključ; - uklonite uložak (nosite zaštitne rukavice kako biste sprečili ogrebotine usled istrošene mreže); - očistite uložak pod mlaznom vodom hladne vode i koristite meku četku za uklanjanje nečistoća; - umetnite čist uložak u posudu; - zavijte posudu na glavu; - sledite proceduru u odeljku "POKRETANJE FILTERA" da biste pustili filter u rad.

UPOZORENJE: prilikom ponovnog pokretanja nakon svakog postupka održavanja, kada se posuda jedinice odvrne sa glave, zamenite O-prsten novim i pažljivo podmažite originalnim mazivom Lubrikit+ pre nego što zavrnete posudu na glavu. Uverite se da nema curenja vode iz proizvoda, a posebno kontrolišite zategnutost između glave kućišta i posude kućišta. Nastavite proveravati jesu li dobro zategnuti i da nema curenja vode tokom 48 sati nakon ugradnje i puštanja u rad. U slučaju curenja,

otvorite kućište, izvadite O-prsten iz posude, postavite novi O-prsten i nanesite mazivo, zatim ponovno pritegnite posudu na glavu i ponovite proveru curenja kao gore. Koristite samo originalne O-prstenove kompanije Atlas Filtri, u suprotnom slučaju garancija neće važiti. Zatražite od vašeg Snabdevača originalne O-prstenove, proizvod Lubrikit+ i ostale rezervne delove.

Opaska: nakon održavanja, polako otvorite napajanje vodom (slavinu) nizvodno od ugrađene jedinice i pustiti da voda teče najmanje 5 minuta pre upotrebe. **UPOZORENJE:** za tvrdokorne naslage na mrežici filtera ili ako razlika u pritisku između dva manometra ostaje iznad 1 BARA nakon čišćenja filtera, zamenite uložak filtera novim. **UPOZORENJE:** ulošci filtera i providna posuda imaju prosečan radni vek trajanja, iz tog razloga preporučujemo zamenu RLH plastičnih mrežastih uložaka najmanje svaka 24 meseca i RAH uloška od nerđajućeg čelika najmanje svakih 48 meseci. Posuda filtera se mora zameniti novom najmanje svakih 5 godina. Sledite lokalnu regulativu koja je na snazi prilikom odlaganja uložaka i posuda.

Indikacija Metode Odlaganja: U skladu sa uredbom Reach, referentna Scip porodica ovog proizvoda naznačena je na nalepnici na ambalaži. Povezani Scip kod možete pogledati na veb lokaciji www.atlasfiltri.com

Na kraju perioda upotrebe, odložite ga u skladu sa lokalnim i nacionalnim zakonima na snazi, koristeći odgovarajući CER kod. Tabela sa spiskom korišćenih materijala dostupna je i može se preuzeti na www.atlasfiltri.com/downloads

REŠAVANJA PROBLEMA

HYDRA MINI filteri se izrađuju prateći stroge kontrole kvaliteta i podložni su strogim testovima efikasnosti i otpornosti. Pogledajte ovde niz problema do kojih može doći usled neispravne ugradnje ili održavanja ili nepravilne upotrebe, mogućeg nemara ili usled trošenja delova filtera ili filtera.

PROBLEM	UZROK	REŠENJE
Voda ne teče iz slavina	- uložak je zapušen; - Posuda je polomljena; - zaporni ventil i/ili Baj-pas zatvoreni.	- očistite uložak na način da pratite vanrednu proceduru održavanja; - zameniti posudu i O-prsten; - otvorite zatvoreni zaporni ventil ili baj-pas..
Nefiltrirana voda teče iz slavina	- uložak je polomljen; - opruga je polomljena; - zaptivka uloška je uništena; - baj-pas ventil je otvoren.	- zamenite uložak; - zamenite oprugu; - zamenite zaptivku uloška; - zatvorite baj-pas ventil.
Uložak se ne čisti tokom operacije samočišćenja	- nedovoljan pritisak u posudi; - uložak nije pravilno postavljen u posudi.	- proverite cev za odvod: ako je ukleštena ili savijena, uklonite problem; - rotirajte uložak u smeru kretanja kazaljke na satu ili u smeru suprotnom od kazaljke na satu tako da se kreće vertikalno bez naprezanja u posudi.
Voda curi između glave filtera i posude.	- O-prsten posude je uništen	- zamenite O-prsten.
Voda curi iz veza između cevi i sa bočnih strana filtera	- zaptivanje trake nije dovoljno	- dodajte nekoliko okreta trake za zaptivanje
Voda curi između posude i ventila za odvod	- oštećena zaptivka za odvodni ventil	- zamenite zaptivku.

DEKLARACIJA O USAGLAŠENOSTI

Adresa proizvođača: ATLAS FILTRI srl - Via Pierobon 32, 35010 Limena (PD) - ITALIJA

HYDRA MINI filteri se izrađuju u skladu sa sledećim evropskim direktivama: UNI EN 1717 - Zaštita od zagađenja pijaće vode u vodovodnim instalacijama i opšti zahtevi uređaja za sprečavanje zagađenja povratnim protokom.

Garancije

- Čuvajte nalepnicu koja se nalazi na pakovanju radi identifikacije proizvoda.

- Za zemlje EU važeći uslovi garancije su navedeni u Direktivi 85/374/EEZ i naknadnim izm. i dop. i Direktivi 1999/44/EZ i naknadnim izm. i dop. Za Zemlje koje nisu članice EZ, za proizvod se daje garancija od 12 meseci od datuma kupovine navedenog na računu. Firma Atlas Filtri srl odgovorna je samo za zamenu kućišta s fabričkim greškama koje kupac mora dokazati; ista neće snositi troškove slanja, instaliranja i popravki. Garancija se ne daje po pitanju učinka filtriranja ili sprečavanja penjenja jer to može da varira u zavisnosti od uslova lokalne vode i potrošnje vode. Za bilo koji spor firma Atlas Filtri srl bira sud u Padovi kao nadležni sud, dok će se rešavanje sporova vršiti prema italijanskim propisima i zakonima.

RU

РУКОВОДСТВО ПО УСТАНОВКЕ, ЭКСПЛУАТАЦИИ И ТЕХОБСЛУЖИВАНИЮ

Уважаемый Заказчик, Благодарим Вас за выбор настоящего изделия компании ATLAS FILTRI, произведенного в Италии. Внимательно прочитайте и сохраните настоящий документ, который поможет вам оценить и максимально эффективно использовать наши изделия. Надеемся, что вы будете и впредь отдавать предпочтение нашей продукции, однако будьте очень осторожны и избегайте подделок.

ТЕХНИЧЕСКИЕ ХАРАКТЕРИСТИКИ

Самоочищающиеся фильтры серии HYDRA MINI разработаны и изготовлены с применением инновационных технологий относительно эффективности системы очистки фильтрующего патрона, основанной на промывании в противотоке, обеспечивающей лучшее удаление частиц, накапливающихся на поверхности патрона. Уровень номинальной фильтрации этого фильтра составляет 90 микрон в исполнении RAH с сетчатыми картриджами из нержавеющей стали, и 50 и 25 микрон в исполнении RLH с пластиковым сетчатым картриджем.

Когда фильтрующий элемент закупоривается, операция чистки выполняется простым открыванием клапана, расположенного на дне стакана (см. рисунок 1). Вследствие этой операции внутри фильтра образуется пониженное давление, толкающее вниз патрона и автоматически изменяющее направление потока воды изнутри наружу (противоток) патрона (см. рисунок 2). Этот противоток воды уносит с собой частицы и вещества, накопленные на патроне, и направляет их на слив. При закрытии клапана, по прошествии нескольких секунд исходное распределение давления восстанавливается, а специальная пружина возвращает патрон в рабочее положение (см. рисунок 3). Фильтр HYDRA MINI оснащен сливной воронкой, устройством, защищающим от загрязнения питьевой воды в гидросистемах, которое необходимо для того, чтобы предупреждать загрязнение, вызванное обратным потоком, согласно европейскому стандарту UNI EN 1717 от ноября 2002 г. Такое устройство препятствует обратному потоку, выпуская в воздух все частицы, находящиеся на выходе выпускного электроклапана (условное обозначение защитного блока: DC).

ПРЕДУПРЕЖДЕНИЕ: вышеуказанные режимы функционирования и обратная промывка осуществляются в оптимальных условиях при минимальном давлении подачи 1,2 БАР.

Чтобы проконтролировать величину входного давления, которая не должна быть ниже указанного значения, в случае использования устройства HYDRA MINI PM следует установить манометр перед фильтром, в случае же использования устройства HYDRA MINI M, контролируйте величину давления по манометру, установленному на входе.

ВНИМАНИЕ: ИСПОЛЬЗУЙТЕ ФИЛЬТР ТОЛЬКО В СООТВЕТСТВИИ С ЭКСПЛУАТАЦИОННЫМИ УСЛОВИЯМИ, УКАЗАННЫМИ НА ЭТИКЕТКЕ, РАСПОЛОЖЕННОЙ НА СТАКАНЕ ФИЛЬТРА.

В случае отсутствия, повреждения или нечитаемости этикетки, применимыми условиями эксплуатации являются следующие: **МАКСИМАЛЬНОЕ РАБОЧЕЕ ДАВЛЕНИЕ 8,3 БАР - МАКСИМАЛЬНАЯ РАБОЧАЯ ТЕМПЕРАТУРА 45°C.**

Общие указания по эксплуатации

- Используйте только для фильтрации воды со значением pH от 6,5 до 9,5.
- В случае фильтрации питьевой воды, не используйте небезопасную воду или воду неизвестного качества
- без предварительной адекватной дезинфекции до или после фильтрации. Храните в защищенном от света месте, установка в месте.
- Необходима защита от обратного потока в систему водоснабжения с помощью невозвратного клапана. Если давление превышает рабочее давление, указанное на наклейке установки, необходимо использовать защиту в виде редуктора давления.
- Необходима защита от гидравлического удара с помощью устройства для гашения гидравлического удара (расширительного бака). В случае установки в системы с насосной подачей и, в частности в системы, оснащенные реле давления и потока, перед фильтром необходимо установить дополнительный расширительный бак для защиты от возможных/непрерывных пиков давления. См. схему установки для применимых устройств (рис. C).
- Не устанавливайте вблизи от электроприборов.

Руководство по установке

ВНИМАНИЕ

- Перед установкой тщательно смажьте уплотнительное кольцо, расположенное в верхней части чаши. Обратитесь к своему поставщику для заказа оригинальной смазки Lubrikit+.
- Перед установкой проверьте соответствие водопроводной системы действующим стандартам и нормам.
- Устанавливайте изделия в закрытых помещениях, защищенных от мороза и излишнего тепла.

Используйте рисунки:

A Применимый герметик и фитинги (в зависимости от модели).

B IN-OUT представлены направления и расположение впускного клапана (VV) в различных моделях.

C Схема установки: 1. Муниципальные водопроводные сети I 2. Невозвратный клапан I 3. Редуктор давления I

4. Байпас I 5. Устройство для гашения гидравлического удара (расширительный бак): по таблице проверьте подходящий объем устройства (V) в зависимости от диаметра трубопровода (ŕ) I 6. Фильтрующий любой модели I 7. Другие принадлежности

Установка манометров (на моделях M) и напорной арматуры:

***Манометры:** нанести на резьбу манометров клейкую ленту и крепко завинтить их, но без чрезмерного натяга, на резьбовые отверстия 1/8" в верху головной части; в начале эксплуатации изделия, в случае протечки воды, добавить еще клейкой ленты и (или) плотнее завинтить.

***Установка напорной арматуры:** заверните шаровый клапан в резьбовое отверстие снизу корпуса, убедитесь, что прокладка клапана на месте, затем заверните сливной патрубок или пластиковый разъем шланга в шаровый клапан, убедитесь, что прокладка на месте.

ПОДКЛЮЧЕНИЕ СЛИВА К ВОДОПРОВОДНОЙ СЕТИ

Подсоединить к сливной воронке или штуцеру, расположенному на основании фильтра, резинотканевый шланг, надлежащим образом прикрепленный хомутиком, и направить его к сливу (см. рис. 4 и 5). Место разгрузки должно находиться на высоте ниже, чем высота сливной воронки или штуцера. Длина резинотканевого шланга не должна превышать 2 метров.

ВНИМАНИЕ: не допускайте образования складок или передавливания на шланге из прорезиненной ткани: это может привести к созданию противодавления при сливе и, соответственно, к неправильной работе устройства.

ЗАПУСК В РАБОТУ

Завершив операции по установке и подключению слива фильтра, выполните следующие процедуры:

- Отключите подачу водопроводной воды.
- Не допускайте возникновения напряжений любого рода, используя оригинальные стенные крюки в качестве опоры. Запросите у своего продавца оригинальные крюки, если они не включены в поставку.
- Рекомендуется установить байпас.
- Подсоедините входной и выходной патрубки фильтра (NB: входной патрубок обозначен стрелкой на головке – см. рис. B).
- Подсоедините трубы, используя параллельные фитинги (BSPP - ISO 228), по возможности, посредством гибких шлангов.
- Соединяйте с клиновыми фитингами (ANSI/ASME B1.20.1) только в том случае, если изделие имеет маркировку NPT на головной части, по возможности, посредством гибких шлангов.
- Используйте в качестве уплотнителя соединений только уплотнительную ленту. Включите подачу водопроводной воды.
- Отвинтите впускной клапан и дождитесь, когда завершения продувки воздухом, затем завинтите и затяните впускной клапан.

ВНИМАНИЕ. Убедитесь, что отсутствует утечка воды из установки, обратив особое внимание на герметичность соединения между головкой и чашей корпуса. Повторно проверьте плотность соединения и отсутствие утечки воды через 48 часов после установки и запуска. В случае утечки откройте корпус, снимите уплотнительное кольцо с чаши, установите новое уплотнительное кольцо и нанесите оригинальную смазку Lubrikit+, после чего снова соедините головку с чашей и проверьте герметичность соединения, как указано выше. Используйте только оригинальные уплотнительные кольца Atlas Filtri. В обратном случае гарантия будет недействительной. Для заказа оригинальных уплотнительных колец, смазки Lubrikit+ и других комплектующих обратитесь к своему поставщику.

> Примечание: после установки медленно включите воду (задвижкой), ниже установленного блока, и перед эксплуатацией дайте воде стечь минимум в течение 5 минут.

ПРЕДУПРЕЖДЕНИЯ. - Используйте самоочищающиеся фильтры HYDRA MINI только для фильтрования водопроводной или колодезной воды, а также для фильтрования воды с pH от 6,5 до 9,5 включительно, для фильтрования песка, окалины или других грубых примесей. Не используйте фильтр для фильтрования грязи. Не производите фильтрование других жидкостей. - Соблюдайте рабочие параметры, приведенные на стикере, прикрепленном к изделию. - Если стикер испорчен, поврежден, не читаем или отсутствует, не устанавливайте изделие и обратитесь к своему дилеру Atlas Filtri.

ПРЕДУПРЕЖДЕНИЕ: Самоочищающиеся фильтры HYDRA MINI не предназначены для применения в водопроводах для питьевой воды. Не допускается использование фильтрованной воды для питья, если качество и безопасность воды не гарантированы. Компания Atlas Filtri не несет ответственность за неправильную эксплуатацию.

ПЛАНОВОЕ ТЕХОБСЛУЖИВАНИЕ

Плановое техобслуживание заключается в промывании в противотоке фильтрующего патрона, для чего нужно открыть сливной клапан на 15-20 секунд. Промывание в противотоке производится в порядке, указанном в разделе

«ТЕХНИЧЕСКИЕ ХАРАКТЕРИСТИКИ». **Минимально необходимый уровень расхода для эффективной обратной промывки составляет 500 л/ч.** Если патрон не удается очистить полностью, повторите операцию промывки в том же порядке один или несколько раз до получения желаемой степени чистоты. В случае невозможности достижения чистоты, приемлемой для правильной работы фильтра, выполните процедуру по внеплановому техобслуживанию, указанную ниже.

Примечания для проведения оптимального планового техобслуживания:

Примечание 1: установите манометры на головке фильтра, а затем проводите плановое техническое обслуживание до того, как перепад давлений между двумя манометрами превысит 1 БАР.

Примечание 2: для водопроводной воды плановое техническое обслуживание рекомендуется проводить не реже одного раза в неделю (или чаще при использовании картриджа с сеткой 25 микрон), при необходимости повторяя операцию 2-3 раза подряд, дав воде с загрязнениями отстояться в течение нескольких секунд.

Примечание 3: для колодезной воды рекомендуется использовать картридж со стальной сеткой 90 микрон (RAH) или пластиковой сеткой 50 микрон (RLH) и проводить плановое техническое обслуживание несколько раз в неделю, при необходимости повторяя операцию 2-3 раза подряд, дав воде с загрязнениями отстояться в течение нескольких секунд.

РЕДУПРЕЖДЕНИЕ. Во время операций по промыванию вода (не фильтрованная) все равно попадает к потребителю. Рекомендуется прекратить подачу воды потребителю, закрыв кран или перепускной кран (если он установлен) на выходе фильтра, с целью получения максимального давления противотока и достижения лучшей очистки патрона.

ПРЕДУПРЕЖДЕНИЕ: непроведение обратной промывки в установленные сроки может привести к повреждению фильтрующего картриджа (риск деформации фильтрующего материала).

ВНЕПЛАНОВОЕ ТЕХОБСЛУЖИВАНИЕ

Со временем, чистка патрона посредством операций, предусмотренных плановым техобслуживанием, может быть затруднена по причине возможных наростов на сетке патрона.

В данном случае необходимо произвести внеплановую очистку патрона, выполнив следующие операции:

- перекрыть поток воды на входе фильтра;
- сбросить давление в фильтре, открыв кран на гидравлической установке, расположенный за фильтром;
- медленно отвинтить на несколько оборотов винт слива, расположенный на головке фильтра, чтобы дать воде стечь из фильтра и сбросить давление;
- открыть фильтр, отвинтив стакан от головки, воспользовавшись соответствующим ключом для открывания (поставляется в комплекте);
- извлечь патрон (предварительно надев защитные перчатки во избежание получения царапин ввиду изношенной сетки);
- промыть фильтр под струей холодной воды, пользуясь при необходимости мягкой щеткой для удаления основной части загрязнений;
- вставить очищенный патрон в стакан; - привинтить стакан к головке;
- запустить фильтр в работу, следуя процедуре, описанной в разделе “ЗАПУСК В РАБОТУ”

ПРЕДУПРЕЖДЕНИЕ. Перед началом эксплуатации после каждого технического обслуживания, когда стакан снят с головки, замените уплотнительное кольцо новым, аккуратно нанесите на кольцо оригинальную смазку Lubrikit+, затем установите стакан на головку. Убедитесь, что установка не пропускает воду, обратив особое внимание на герметичность соединения между головкой и стаканом корпуса. Повторно проверьте герметичность и отсутствие утечки воды через 48 часов после установки и запуска. В случае утечки откройте корпус, снимите уплотнительное кольцо стакана, установите новое уплотнительное кольцо и нанесите смазку, затем снова соедините головку со стаканом и проверьте герметичность соединения, как указано выше. Используйте только оригинальные уплотнительные кольца Atlas Filtri. В противном случае гарантия будет считаться недействительной. Для заказа оригинальных уплотнительных колец, смазки Lubrikit+ и других комплектующих обратитесь к своему поставщику.

Примечание.

После обслуживания постепенно откройте кран, установленный после фильтра, перед началом эксплуатации дайте воде стечь, как минимум, в течение 5 минут.

ВНИМАНИЕ: в случае если наросты не удаляются, либо если разница в показаниях манометров остается выше 1 БАР, после запуска фильтра в работу замените патрон на новый.

ПРЕДУПРЕЖДЕНИЕ: патроны и прозрачный стакан фильтра имеют следующий средний срок службы: рекомендуется заменять патроны с пластмассовой сектой типа RLH не реже чем каждые 24 месяца, а патрон со стальной сеткой типа RAH – не реже чем каждые 48 месяцев. Стакан фильтра следует заменять на новый не реже чем каждые 5 лет. Утилизацию непригодных патронов и стаканов следует производить в соответствии с действующими положениями соответствующего законодательства.

РУКОВОДСТВО ПО УСТРАНЕНИЮ НЕПОЛАДОК

Фильтры HYDRA MINI изготавливаются с соблюдением с самых строгих мер контроля качества и проходят тщательное тестирование на эффективность и прочность. Ниже приведен список некоторых неисправностей, которые могут проявиться вследствие неправильной установки, техобслуживания или неправильного использования, возможной небрежности при использовании, либо, наконец, вследствие износа фильтра и его составляющих.

НЕИСПРАВНОСТЬ	ПРИЧИНЫ	СПОСОБЫ УСТРАНЕНИЯ
Вода не вытекает из кранов	- патрон закупорен; - стакан поврежден; - отсечные и/или перепускные клапаны закрыты.	- очистить патрон, следуя процедуре внепланового техобслуживания; - заменить стакан и соответствующе уплотнительное кольцо; - открыть закрытые отсечные или перепускные клапаны.
Из кранов выходит не фильтрованная вода	- патрон поврежден; - пружина повреждена; - прокладка патрона разрушена; - перепускной клапан открыт.	- заменить патрон; - заменить пружину; - заменить прокладку патрона; - закрыть перепускной клапан.
Патрон не очищается	- недостаточное давление внутри стакана; - патрон неправильно установлен в стакане.	- проверить сливной шланг: если он передавлен или слишком сильно изогнут, устраните эти неполадки; - поверните по часовой или против часовой стрелке патрон, так чтобы его можно было переместить вертикально без применения усилия к стакану.
Протекание воды между головкой и стаканом фильтра	- уплотнительное кольцо герметизации стакана разрушено.	- заменить уплотнительное кольцо на новое.
Протекание воды из соединений между трубопроводами и боковой резьбой фильтра	- недостаточно герметика (тефлонового).	- обмотать тефлоновой лентой еще несколько раз.
Протекание воды между стаканом и сливным клапаном	- прокладка сливного клапана разрушена.	- заменить прокладку на новую.

ЗАЯВЛЕНИЕ О СООТВЕТСТВИИ

Адрес производителя: ATLAS FILTRI srl - Via Pierobon 32, 35010 Limena (PD) - ITALIA (ИТАЛИЯ). Фильтры HYDRA MINI производятся в соответствии с требованиями следующих директив Европейского союза: UNI EN 1717 – Защита от загрязнения питьевой воды в гидросистемах и общие требования, направленные на предупреждение загрязнения обратным потоком.

Гарантии

- Сохраните этикетку с коробки для идентификации изделия.
- Для государств-членов ЕС применимы условия гарантии, указанные в Директиве 85/374/ЕЭС и ее пид, а также в Директиве 1999/44/ЕС и ее пид. Для стран – не членов ЕС, на изделие распространяется гарантия, ограниченная 12 месяцами со дня покупки, подтвержденной обычным чеком. Заявки на получение компенсации должны оформляться в письменном виде в пункте продажи, либо по адресу: Atlas Filtri srl, Via Pierobon 32, I- 35010 Лимена (Limena), Италия. Лицо, понесшее ущерб, должно: указать название изделия, место и дату покупки; предоставить рекламационное изделие; предоставить доказательства причинной связи между дефектом изделия и причиненным ущербом. В случае возникновения споров, изготовитель выбирает в качестве компетентного суда Суд города Падуя, Италия, с применением норм итальянского законодательства.

UK

ІНСТРУКЦІЯ ЗІ ВСТАНОВЛЕННЯ, ЕКСПЛУАТАЦІЇ ТА ОБСЛУГОВУВАННЯ

Шановний клієнте, Вітаємо Вас із вибором цього продукту Made in Italy ATLAS FILTRI®. Будь ласка, уважно прочитайте та зберігайте цей документ, який допоможе Вам якнайкраще користуватися всіма нашими продуктами. Продовжуйте надавати перевагу нам та остерігайтеся підробок.

ТЕХНІЧНІ ХАРАКТЕРИСТИКИ

Самоочисні фільтри HYDRA MINI спроектовані і виготовлені з використанням інноваційних технічних рішень для ефективності системи очищення фільтрувальних картриджів за рахунок промивання в протитечії, яка сприяє видаленню більшої кількості речовин, що осідають на зовнішній поверхні картриджа. Фільтр має номінальний рейтинг фільтрації 90 мікрон у версії RAH з сітчастим картриджем з нержавіючої сталі та 50 і 25 мікрон у версії RLH з пластиковим сітчастим картриджем. При засміченні фільтрувального елемента його слід просто очистити, відкривши клапан на дні чаші (див. малюнок 1). Ця операція створює тиск у фільтрі, який штовхає картридж вниз, автоматично змінюючи напрямок потоку води зсередини (протитечія) у зовнішню сторону картриджа (див. малюнок 2). Цей потік води виносить частинки і речовини, що осіли на картриджі, до зливу. Після закриття клапана відновлюється початковий розподіл тиску і внутрішня пружина повертає картридж в робоче положення (див. малюнок 3). Фільтр HYDRA MINI забезпечений зливною лійкою - пристроєм, призначеним для запобігання забруднення зворотним потоком, відповідно до європейського стандарту UNI EN 1717 від листопада 2002 року. Цей пристрій запобігає зворотному потоку, змушуючи всі елементи, що розташовані нижче зливного клапана, потрапляти в атмосферу (символ блоку захисту: DC). **УВАГА:** вищеописані режими роботи та зворотне промивання протитоком відбуваються в ідеальних умовах при тиску подачі мінімум 1,2 бар. Переконайтеся, що тиск подачі не нижче цього значення, встановивши манометр перед фільтром для HYDRA MINI PM або перевірте манометр на вході для HYDRA MINI M.

ПОПЕРЕДЖЕННЯ: ВИКОРИСТОВУВАТИ ФІЛЬТР ТІЛЬКИ В УМОВАХ ЕКСПЛУАТАЦІЇ, ЗАЗНАЧЕНИХ НА НАКЛЕЙЦІ НА ЧАШІ ФІЛЬТРА. Якщо наклейка пошкоджена, не розбірлива або відсутня, застосовуються такі умови експлуатації: **МАКСИМАЛЬНИЙ ТИСК 8,3 бар - МАКСИМАЛЬНА ТЕМПЕРАТУРА 45°C.**

Загальна інструкція для застосування

- Використовувати тільки для фільтрації води з pH від 6,5 до 9,5. - У разі фільтрації питної води не використовувати з неочищеною водою або з водою невідомої якості без відповідної дезінфекції до або після фільтрування. - Зберігати в захищеному від світла місці. - Захищати від зворотного потоку за допомогою зворотного клапана. - Якщо тиск перевищує робочий тиск, зазначений на наклейці пристрою, необхідно використовувати редуктор тиску. - Захищати від гідравлічних ударів за допомогою пристрою проти гідроударів (розширювальний бак). У разі установки у системах, що працюють від насоса, й особливо в тих, які оснащені регулятором тиску і подачі, перед фільтром необхідно встановити додатковий розширювальний бак, щоб захистити його від можливих повторних піків тиску. Див. схему встановлення відповідних пристроїв (мал. C). - Не встановлювати поряд з електроприладами.

Інструкція з монтажу

ПОПЕРЕДЖЕННЯ

- Перед установкою ретельно змастіть ущільнювальне кільце, що розташоване у верхній частині чаші. Зверніться до продавця для замовлення оригінального мастила Lubrikit+. - Перед установкою перевірте, чи гідравлічна система налаштована відповідно до чинних законодавчих норм і правил. - Встановлювати вироби в закритих приміщеннях, захищених від морозу та надмірного нагрівання. Позначення:

  A Відповідний герметик і відповідні фітинги (залежно від моделі).

  B Напрямки IN-OUT та розташування вентиляційного клапана (VV) в різних моделях.

  C Схема встановлення:

  1. Муніципальні водопровідні мережі I 2. Зворотний клапан I 3. Редуктор тиску I 4. Обхідний шлях (байпас) I 5. Пристрій проти гідроударів (розширювальний бак) - перевірте в таблиці відповідний об'єм пристрою (V) в залежності від діаметра трубопроводу (Ø) I 6. Фільтрувальна установка будь-якої моделі I 7. Інші послуги

  - Встановлення манометрів (на моделях M) та комплекту для зливу:

  *** Манометри:** нанесіть трохи ущільнювальної стрічки на різьбу манометрів і щільно, але без надмірного затягування, вкрутіть їх у різьбові отвори 1/8" у верхній частині голівки; при запуску виробу, у разі витоку води, додайте ще трохи ущільнювальної стрічки та/або вкрутіть щільніше.

  *** Комплект для зливу:** прикрутіть кульовий кран до різьбового отвору для зливу в нижній частині корпусу, переконавшись, що прокладка клапана правильно розташована на місці, потім прикрутіть зливну воронку або пластиковий шланг-тримач до кульового крана, переконавшись, що прокладка на місці.

З'ЄДНАННЯ ЗЛИВНОГО ФІЛЬТРА ЗІ ЗЛИВОМ

Приєднайте гумовий шланг, армований брезентом, до зливної воронки або штуцера шланга в основі фільтра, закріпіть

хомутом і відведіть його в каналізацію (див. малюнки 4 і 5). Точка зливу повинна бути нижче зливної воронки або штуцера шланга. Довжина гумового шлангу, армованого брезентом, не повинна перевищувати 2 метри.

ПОПЕРЕДЖЕННЯ: уникайте згинання або перетискання гумового шлангу: це може спричинити протитиск на злив з подальшими несправностями.

ЗАПУСК ФІЛЬТРА

Для встановлення фільтра і підключення гумового шланга до дренажу дійте так:

- Відключіть водопровідні мережі. - Уникайте будь-яких напружень, використовуючи оригінальні настінні кронштейни в якості опори. Попросіть Продавця оригінальні, якщо вони не входять до комплекту. - Рекомендується встановлення обхідного шляху (байпасу). - З'єднайте вхідний і вихідний патрубки фільтра (Примітка: вхідний патрубок позначений стрілкою на голівці - див. Мал. В) - З'єднайте з трубами за допомогою паралельних фітингів (BSPP - ISO 228), по можливості, за допомогою гнучких шлангів. - Підключіть до конічних фітингів (ANSI/ASME B1.20.1) лише якщо виріб має маркування NPT на голівці, якщо це можливо, за допомогою гнучких шлангів. - В якості герметика для з'єднань використовуйте тільки ущільнювальну стрічку. - Увімкніть водопровідні мережі. - Відкрутіть повітряний клапан і дочекайтеся виходу повітря, після чого закрутіть і затягніть повітряний клапан.

ПОПЕРЕДЖЕННЯ. Переконайтеся, що відсутній витік води з установки, звернувши особливу увагу на герметичність з'єднання між голівкою і чашею корпусу. Повторно перевірте щільність з'єднання та відсутність витоку води через 48 годин після установки і запуску. У разі витоку відкрийте корпус, зніміть ущільнювальне кільце з чаші, встановіть нове ущільнювальне кільце і нанесіть оригінальне мастило Lubrikit+, після чого знову з'єднайте голівку з чашею та перевірте герметичність з'єднання, як зазначено вище. Використовуйте тільки оригінальні ущільнювальні кільця Atlas Filtri. В іншому випадку гарантія буде недійсною. Для замовлення оригінальних ущільнювальних кілець, мастила Lubrikit+ та інших комплектуючих зверніться до Вашого постачальника. **Примітка:** після установки повільно включіть водопровід (кран) за встановленим блоком. і дозвольте воді стекти принаймні протягом 5 хвилин перед застосуванням.

ПОПЕРЕДЖЕННЯ

- Використовуйте тільки самоочисні фільтри HYDRA MINI для фільтрації водопровідної або колодязної води, а також для фільтрації піску та інших домішок води з рівнем pH від 6,5 до 9,5. Не використовуйте фільтр для фільтрації вапна. Не фільтруйте інші рідини. - Дотримуйтесь умов роботи, зазначених на наклейці, прикріпленій до виробу. - Якщо наклейка пошкоджена, не розбірлива або відсутня, не встановлюйте її та зверніться до дилера Atlas Filtri.

ПОПЕРЕДЖЕННЯ: Самоочисні фільтри HYDRA MINI не призначені для використання в якості створення систем питної води. Не використовуйте відфільтровану воду як питну, якщо якість води не є відомою та безпечною. Atlas Filtri не несе відповідальності за неправильне використання.

РЕГЛАМЕНТНЕ ТЕХНІЧНЕ ОБСЛУГОВУВАННЯ

Планове обслуговування полягає в очищенні фільтрувального картриджа зворотним промиванням в режимі протитечії шляхом відкриття зливного клапана на 15/20 секунд. Зворотне промивання протитечією виконується, як зазначено в розділі "ТЕХНІЧНІ ХАРАКТЕРИСТИКИ". **Мінімальна необхідна витрата для ефективного зворотного промивання становить 500 л/год.** Якщо після промивання картридж не є ідеально чистим, повторіть операцію за тією ж процедурою ще раз або декілька разів до досягнення бажаної чистоти. Якщо прийнятна чистота не досягнута Для забезпечення належної роботи фільтра виконайте процедуру позачергового технічного обслуговування, як описано нижче.

Вказівки щодо належного регламентного технічного обслуговування:

Примітка 1: встановіть манометри на головку фільтра і виконайте роботи з планового технічного обслуговування до того, як різниця тиску між двома манометрами перевищить 1 бар.

Примітка 2: для водопровідної води рекомендується проводити планове технічне обслуговування не рідше одного разу на тиждень (або частіше у випадку використання картриджу 25 мікрон), повторюючи операцію 2 або 3 рази поспіль, якщо необхідно, після того, як суспензії відстоятися протягом декількох секунд.

Примітка 3: для колодязної води рекомендується використовувати картридж зі сталевою сіткою 90 мікрон (RAH) або пластиковою сіткою 50 мікрон (RLH) і проводити планове технічне обслуговування кілька разів на тиждень, повторюючи операцію 2 або 3 рази поспіль, якщо необхідно, після того, як суспензії відстоятися протягом декількох секунд.

ПОПЕРЕДЖЕННЯ. Протягом очисних робіт вода (не фільтрована) продовжує подаватися. Рекомендуємо перервати подачу води, закривши крани або кран байпасу (якщо він встановлений) після фільтра для досягнення максимального тиску в протитечії і найкращого результату очищення картриджа. **ПОПЕРЕДЖЕННЯ:** невиконання зворотного промивання в запланований час може призвести до пошкодження картриджа фільтра (ризик деформації заповнення фільтра).

ПОЗАЧЕРГОВЕ ТЕХНІЧНЕ ОБСЛУГОВУВАННЯ

З часом звичайне очищення картриджа може ускладнитися через засмічення сітки картриджа.

У цьому випадку необхідна позачергова чистка картриджа, яку слід виконати ось так:
- перекрити потік води перед фільтром; - скинути тиск у фільтрі, відкривши кран за фільтром; - відкрити фільтр, відкрутивши чашу від голівки за допомогою ключа, що входить до комплекту; - вийняти картридж (в захисних рукавичках, щоб уникнути подряпин через зношену сітку); - очистити картридж під струменем холодної води і за допомогою м'якої щітки видалити забруднення; - вставити чистий картридж в чашу; - закрутити чашу на голівку; - виконати процедуру, описану в розділі "ЗАПУСК ФІЛЬТРА", щоб ввести фільтр в експлуатацію.

УВАГА: при повторному запуску після кожної операції технічного обслуговування, коли чаша фільтра відкручена від голівки, замініть ущільнювальне кільце на нове і ретельно змастіть оригінальним мастилом Lubrikit+ перед тим, як закрутити чашу на голівку. Переконайтеся, що відсутній витік води з установки, звернувши особливу увагу на герметичність з'єднання між голівкою і чашею корпусу. Повторно перевірте щільність з'єднання та відсутність витоку води через 48 годин після установки і запуску. У разі витоку відкрийте корпус, зніміть ущільнювальне кільце з чаші, встановіть нове ущільнювальне кільце і нанесіть мастило, після чого знову з'єднайте голівку з чашею та перевірте герметичність з'єднання, як зазначено вище. Використовуйте тільки оригінальні ущільнювальні кільця Atlas Filtri, в іншому випадку гарантія буде недійсною. Для замовлення оригінальних ущільнювальних кілець, мастила Lubrikit+ та інших комплектувальних деталей зверніться до Вашого постачальника. **Примітка:** після проведення технічного обслуговування повільно включіть водопровід (кран) за встановленим блоком і дайте воді стекти принаймні протягом 5 хвилин перед застосуванням. **ПОПЕРЕДЖЕННЯ:** за наявності стійких відкладень на сітці фільтра або якщо після очищення фільтра різниця тиску між двома манометрами залишається вище 1 бар, замініть фільтрувальний картридж на новий. **УВАГА:** фільтрувальні картриджі та прозора чаша мають середній термін служби, тому ми рекомендуємо замінювати пластикові сітчасті картриджі RLH не рідше, ніж кожні 24 місяці, а сітчастий картридж RAH з нержавіючої сталі - не рідше, ніж кожні 48 місяців. Чаша фільтра повинна бути замінена на нову не рідше одного разу на 5 років. При утилізації картриджів і чаш дотримуйтесь чинного законодавства, що діють в країні.

УСУНЕННЯ НЕСПРАВНОСТЕЙ

Фільтри HYDRA MINI виготовлені з дотриманням суворого контролю якості та проходять суворі випробування на ефективність і стійкість. Нижче наведено ряд проблем, які можуть виникнути через неправильне встановлення або технічне обслуговування, або неправильне використання, можливу недбалість або через зношення фільтрів або фільтрувальних деталей.

ПРОБЛЕМА	UZROK	ПРАВИЛЬНІ ДІЇ
Вода не тече з кранів	- картридж засмічений; - чаша розбита; - відсічні клапани та/або байпас закриті.	- очистіть картридж відповідно до процедури позачергового технічного обслуговування; - замініть чашу і ущільнювальне кільце; - відкрийте закритий відсічний клапан або байпас.
З кранів тече нефільтрована вода	- картридж зламаний; - пружина зламана; - зруйнована прокладка картриджа; - клапан байпасу відкритий.	- замініть картридж; - замініть пружину; - замініть прокладку картриджа; - закрийте клапан байпасу.
Картридж не очищається в режимі самоочищення	- недостатній тиск в чаші; - картридж неправильно розміщений в чаші.	- перевірте зливний шланг: якщо він перетиснутий або перегнутий, усуньте проблему; - поверніть картридж за годинниковою стрілкою або проти годинникової стрілки так, щоб він рухався вертикально без натягу в чаші.
Протікання води між голівкою фільтра та чашею.	- ущільнювальне кільце чаші пошкоджене	- замініть ущільнювальне кільце.
Підтікання води зі з'єднань між трубами і з боків фільтра	- недостатня кількість ущільнювальної стрічки	- додайте ще кілька поворотів ущільнювальної стрічки
Протікання води між чашею та зливним клапаном	- пошкоджена прокладка зливного клапана	- замініть прокладку.

ДЕКЛАРАЦІЯ ПРО ВІДПОВІДНІСТЬ

Адреса виробника: ATLAS FILTRI srl - Via Pierobon 32, 35010 Limena (PD) - ITALY. Фільтри HYDRA MINI сконструйовані відповідно до таких європейських директив: UNI EN 1717 - Захист від забруднення питної води у водопровідних установках та загальні вимоги до пристроїв для запобігання забрудненню зворотним потоком.

Гарантії

- Для ідентифікації виробу залиште наліпку на упаковці.
- Для держав-членів ЄС застосовуються умови гарантії, зазначені у Директиві 85/374/ЄЕС та її нзд та у Директиві 1999/44/ЄС та її нзд. У країнах, які не є членами ЄС, на виріб розповсюджується обмежена гарантія тривалістю 12 місяців із дати придбання, підтвердженої звичайним чеком. Зобов'язання Atlas Filtri srl обмежуються винятково заміною визнаного дефектним корпусу та не розповсюджуються на оплату доставки, встановлення та іншого ремонту. Гарантія не розповсюджується на ефективність фільтрації чи запобігання утворенню накипу, оскільки це залежить від якості місцевої води та її споживання. Для вирішення будь-яких суперечок згідно з італійськими нормами та законами Atlas Filtri srl обирає суд Падуї в якості компетентної інстанції.

ZH

安装、使用和维护手册

尊敬的客户，恭喜您选择了这款意大利制造的 ATLAS FILTRI® 产品。请仔细阅读并妥善保存本文件，以便您更好地享受和使用我们的全部产品。请继续选择我们的产品，谨防假冒。

技术规格

HYDRA MINI 自清洁过滤器的设计和构造采用创新的技术解决方案，通过逆流清洗去除沉淀在滤芯外表面的更多物质，提高了滤芯清洗系统的效率。该过滤器的额定过滤级别为 90 微米，其中 RAH 型采用不锈钢网状滤芯，而 RLH 型则采用 50 微米和 25 微米的塑料网状滤芯。

滤芯被堵塞时，只需打开滤杯底部的阀门即可进行清洁（见图 1）。该操作会在过滤器中形成一个凹陷，将滤芯向下推，从而水会自动地从滤芯内部（以逆流方式）流向外部（见图 2）。该逆流水流将沉积在滤芯上的颗粒和物质带入排水装置。关闭阀门后，初始压力分布恢复，内部弹簧将滤芯复位至其工作位置（见图 3）。

HYDRA MINI 过滤器配有排水漏斗，这是一种防止回流污染的装置，符合 2002 年 11 月的欧洲标准 UNI EN 1717。该装置通过使排水阀下游的所有元件通向大气来防止回流（保护单元符号：DC）。

警告：上述操作模式和逆流反向冲洗在供应压力最低为 1.2 巴的极佳条件下进行。为确保供应压力不低于此值，对于 HYDRA MINI PM 要在过滤器上游安装一个压力表，对于 HYDRA MINI M，则要查看入口压力表。

警告：仅在滤杯贴纸注明的操作条件下使用过滤器。如贴纸被篡改、损坏、无法辨认或丢失，适用的工作条件为：**最大压力 8.3 巴 - 最高温度 45° C**。

一般使用说明

- 仅用于过滤 pH 值从 6.5 至 9.5 的水。
- 在过滤饮用水时，请勿使用不安全的水或在过滤器前后未经充分消毒、水质不明的水。
- 避免光线照射。- 使用单向阀防止回流。
- 如果压力超过产品标签上标明的工作压力，请使用减压装置进行保护。
- 使用防水锤装置（膨胀容器），防止水锤效应。如安装在由泵驱动的系统上，尤其是那些配备了压力和流量控制器的系统上，则必须在过滤器的上游安装额外的膨胀容器，防止过滤器可能出现重复压力峰值。参见适用装置的安装布局图（图 C）。
- 请勿安装在电器附近。

安装指南

警告

- 在安装前，请仔细润滑位于滤杯顶部的外壳 O 型圈。请向您的供应商索取原装润滑剂 Lubrikit+。
- 安装前请检查液压系统是否已根据有效工艺要求设置好。
- 将产品安装在有遮护的房间内，并加以保护，防止冻结和过热。

  参照图：

  A 适用的密封件和适用的接头（依型号而定）。

  B 不同型号中的进出方向和排气阀 (VV) 位置。

  C 安装布局图：1.市政自来水管 | 2.单向阀 | 3.减压器 | 4.旁通装置 | 5.防水锤装置（膨胀容器） - 根据管道直径 (Ø)，从表中查看适当的装置体积 (V)|6.任何型号的过滤装置 | 7.其他工具

  - 安装压力表（在 M 型号上）和排放套件：

  * **压力表**：在压力表的螺纹上粘贴一些密封胶带，然后将其拧紧，但不要拧得太紧，将其拧入过滤器

滤头顶部的 1/8 英寸螺纹接口中；在产品启用时，如果出现漏水情况，可再粘贴一些密封胶带和/或拧得更紧一些。

* **排放套件安装**：将球阀拧到外壳底部的排放螺纹出口上（确保球阀的垫圈已放置到位），然后再将球阀拧紧到排水漏斗或塑料软管支座上（确保垫圈已放置到位）。

将过滤器的排放套件连接至排水装置

将帆布加固的橡胶管连接至过滤器底部的排水漏斗或软管接头上，用管箍固定，让其排放到排水装置（见图 4 和图 5）。排水点必须低于排水漏斗或软管接头。帆布加固的橡胶管长度不得超过 2 米。

警告：避免弯曲或挤压帆布加固的橡胶管：这会对排水装置造成反压力，从而导致故障。

过滤器启动

安装好过滤器，将橡胶管连接到排水装置后，请进行如下操作：

- 关闭自来水管。
- 使用原装墙面支架作为支撑，避免出现各种拉力。如果未提供，请向供应商索取。
- 建议安装旁通装置。
- 连接过滤器的入口和出口接口（注：入口的头部有箭头指示 - 见图 B）
- 使用并行接头连接管道(BSPP - ISO 228)，尽量使用软管。
- 只有头部标有 NPT 时，才可以连接锥形接头（ANSI/ASME B1.20.1），也可以使用软管。- 在连接处只能使用密封胶带作为密封剂。- 打开自来水管。
- 拧开排气阀，等空气排净后，再旋紧排气阀。

警告. 确保产品无漏水，尤其要控制滤头外壳和滤杯外壳之间的拧紧度。安装启动后 48 小时内继续检查拧紧情况，确保无漏水现象。如出现漏水，请打开外壳，将旧的 O 型密封圈从滤杯上取下，换上新的 O 型密封圈，并用原装 Lubrikit+ 润滑，然后将滤杯重新紧固至滤头，重复如上所述的漏水检查。只能使用原装的 Atlas Filtri O 型圈，否则保修失效。请向您的供应商咨询关于原装 O 型圈、Lubrikit+ 润滑剂及其他备件的采购事宜。

备注：安装后，慢慢打开已安装在过滤器下游的供水装置（水龙头），让水流动至少 5 分钟后再使用。

警告

- 只能使用 HYDRA MINI 自清洁过滤器过滤自来水或井水，也可用于过滤 pH 值介于 6.5 和 9.5 之间的水中的沙子和其他大颗粒杂质。请勿使用该过滤器过滤石灰。请勿过滤其他液体。
- 请遵守产品标签上所示的工作条件。
- 如果标签被篡改、损坏、无法辨认或丢失，请勿进行安装，并联系您的 Atlas Filtri 经销商。

警告：HYDRA MINI 自清洁过滤器不能用作药液稳定系统。除非确信水质安全可靠，否则切勿将本产品过滤后的水作为饮用水。Atlas Filtri 对不当使用不承担任何责任。

日常维护

日常维护包括在逆流操作时打开排水阀 15 到 20 秒，用反向冲洗的方式清洁滤芯。请按照“技术规格”一节所示操作逆流反向冲洗。**有效的反向冲洗所需的最小流量为 500 升/小时**.

如清洁后的滤芯不是完全洁净，请重复上述操作一次或多次，直至达到所需的清洁度。如果良好的过滤器操作不能达到可接受的清洁度，请遵循下述特殊维护程序。

进行适当日常维护的注意事项：

注意事项 1：将压力表安装在过滤器滤头上，然后在两个压力表之间的压力差超过 1 巴之前进行日常维护。

注意事项 2：对于自来水，建议每周至少进行一次日常维护（如果使用 25 微米滤芯，频率要更高），必要时让悬浮液倾析数秒后连续重复操作 2 或 3 次。

注意事项 3：对于井水，建议使用 90 微米不锈钢滤网滤芯（对于 RAH 型）或 50 微米塑料滤网滤芯（对于 RLH 型），并建议每周进行数次日常维护，必要时让悬浮液倾析数秒后连续重复操作 2 或 3 次。

警告。在清洗过程中，仍要供水（未经过滤的）。我们建议您关闭过滤器下游的水龙头或旁通水龙头（如果已安装），请中断供水，以达到最大的逆流压力和最佳的滤芯清洁效果。

警告：不按规定时间进行反冲洗可能会损坏滤芯（过滤介质可能变形）。

特殊维护

随着时间的推移，日常滤芯清洗可能会因滤芯滤网的堵塞而变得困难。

在这种情况下，需进行特别的滤芯清洗，具体如下：

- 切断过滤器上游的水流；
- 打开过滤器下游的水龙头，释放过滤器压力；
- 用提供的扳手将滤杯从滤头拧下，打开过滤器；
- 取下滤芯（戴上防护手套，防止磨损的滤网划伤手部）；

- 在冷水下清洗滤芯，用软毛刷清除杂质；
- 将干净的滤芯插入滤杯中；
- 将滤杯拧至滤头；
- 按照“过滤器启动”一节介绍的步骤将过滤器投入使用。

警告：在每次维护操作后重新启动时，当滤杯从滤头拧开时，请更换新的 O 型圈，并小心地用原装润滑剂 Lubrikit+ 润滑，然后再将滤杯拧紧至滤头。确保产品无漏水，尤其要控制滤头外壳和滤杯外壳之间的拧紧度。安装启动后 48 小时内继续检查拧紧情况，确保无漏水现象。如出现漏水，请打开外壳，将旧的 O 型密封圈从滤杯上取下，换上新的 O 型密封圈，使用润滑剂，然后将滤杯重新紧固至滤头，重复如上所述的漏水检查。只能使用原装的 Atlas Filtri O 型圈，否则保修失效。请向您的供应商咨询关于原装 O 型圈、Lubrikit+润滑剂及其他备件的采购事宜。

备注：维护后，慢慢打开已安装在过滤器下游的供水装置（水龙头），让水流动至少 5 分钟后再使用。

警告：如果滤网上有顽固的结壳，或者在清洁过滤器后两个压力表之间的压差仍然超过 1 巴，请更换新的滤芯。

警告：滤芯和透明滤杯有一定的工作寿命，我们建议至少每 24 个月更换一次 RLH 塑料滤网滤芯，至少每 48 个月更换一次 RAH 不锈钢滤网滤芯。滤杯必须至少每 5 年更换一个新的。

处理滤芯和滤杯时，请遵守当地的相关规定。

故障排除

HYDRA MINI 过滤器采用严格的质量控制，并经严格的效率和阻力测试。以下是由于安装、维护或使用不当、可能的疏忽或由于过滤器或过滤器部件磨损而可能发生的一系列故障。

问题	原因	解决方案
水不从水龙头中流出	- 滤芯堵塞; - 碗盖损坏; - 截止阀和/或旁路被关闭。	- 按照非常规的维护程序清洁滤芯; - 更换碗盖和O形环; - 打开关闭的截止阀或旁路。
	- 滤芯损坏; - 弹簧损坏; - 滤芯垫圈破损; - 旁通阀打开。	- 更换滤芯; - 更换弹簧; - 更换滤芯垫片; - 关闭旁通阀。
在自清洁操作期间滤芯没被清洁	- 碗盖中的压力不足; - 滤芯没有正确定位在外壳内。	- 检查排放管：如果挤压或弯折， - 请解决问题; 针旋转滤芯，使其顺时针或逆时垂直移动而不会在外壳内产生应力。
过滤器端部和碗盖之间漏水。	- 碗盖O形环损坏	- 更换O形环。
水从管连接和过滤器两侧泄漏	- 密封胶带不足	- 多缠绕几圈密封胶带
水从管连接和过滤器两侧泄漏	- 排放阀垫片损坏	- 更换垫圈。

符合性声明

制造商的地址：ATLAS FILTRI srl - Via Pierobon 32，35010 Limena (PD) - 意大利 HYDRA过滤器根据以下欧洲指令建造：

UNIN EN 1717 - 防止水设施中饮 用水的污染保护和防止回流污染装置的一般要求。

质保

- 保持产品识别标签贴在包装箱上。
- 对于欧盟国家，适用的保修条款为 85/374/CEE 指令以及随后的补充和修订和 1999/44/CE 指令以及随后的补充和修订。对于非欧盟国家，从购买之日起，产品享有有限的12个月保修期。索赔必须以书面形式提交办事处或经销处或寄送到地址为Via del Santo 227, I-35010 Limena, 意大利的Atlas Filtri srl 公司。索赔必须：指明产品，购买地点和日期;提供产品供核实;缺陷和损害的证据。所有争议均依据意大利法律和属于意大利帕多瓦法院管辖。

تحذير: عند إعادة التشغيل بعد كل عملية صيانة، عندما يتم فك وعاء الفلتر من الرأس، غيِّر الحلقة الدائرية بأخرى جديدة، وقم بتشحيمها بعناية باستخدام زيوت التشحيم الأصلية قبل ربط الوعاء بالرأس. تأكد من عدم وجود تسرب للمياه من المنتج، وافحص إحكام الربط بين الحاوية ورأسها. استمر في التحقق من جودة الربط ومن عدم وجود تسرب للمياه لمدة ٤٨ ساعة بعد التركيب وبدء التشغيل. في حالة حدوث تسرب، افتح الحاوية، وقم بإزالة حلقة منع التسرب من الوعاء وضع حلقة جديدة وقم بتشحيمها، ثم أعد إحكام ربط الوعاء بالرأس، وكرر فحص التسرب كما هو مذكور أعلاه. استخدم الحلقات الأصلية من Atlas Filtri فقط وإلا سيبطل الضمان. اسأل البائع عن الحلقات الدائرية الأصلية وLubrikit+ وقطع الغيار الأخرى الأصلية.

ملاحظة: بعد الصيانة، قم بتشغيل إمداد المياه (الصنبور) الموجود في آخر دورة الوحدة المركبة ببطء، واترك الماء يتدفق لمدة ٥ دقائق على الأقل قبل الاستخدام.

تحذير: إذا وجدت قشور مستقرة على شبكة الترشيح أو إذا ظل فرق الضغط بين مقياسي الضغط فوق ١ بار بعد تنظيف الفلتر، فاستبدل خرطوشة الفلتر مستخدماً واحدة جديدة.

تحذير: تمتلك خراطيش الفلتر والوعاء الشفاف عمراً متوسطاً للعمل، ولهذا السبب نوصي باستبدال الخراطيش الشبكية البلاستيكية RLH وRSH كل ٢٤ شهرًا على الأقل والخرطوشة الشبكية المصنوعة من الفولاذ المقاوم للصدأ RAH كل ٤٨ شهرًا على الأقل. يجب استبدال وعاء الفلتر بآخر جديد كل ٥ سنوات على الأقل. اتبع اللوائح المحلية المعمول بها عند التخلص من الخراطيش والأوعية.

استكشاف الأخطاء وإصلاحها

يتم تصنيع فلاتر HYDRA MINI وفقًا لضوابط الجودة الصارمة، وتخضع لاختبارات صارمة في الكفاءة والمقاومة. انظر هنا للتعرف على سلسلة من المشاكل التي قد تحدث بسبب التركيب غير الصحيح أو الصيانة غير الصحيحة أو الاستخدام غير السليم، أو الإهمال المحتمل أو بسبب استهلاك أجزاء الفلتر أو الفلتر نفسه.

المشكلة	السبب	الحل
لا تخرج المياه من الصنابير	- الخرطوشة مسدودة؛ - الوعاء مكسور. - صمامات الفصل و/أو محول المسار مغلق.	- نظف الخرطوشة بإتباع إجراء الصيانة الاستثنائية؛ - استبدل الوعاء والحلقة الدائرية؛ - افتح صمام القطع أو محول المسار المغلقين
تخرج المياه من الصنابير غير مرشحة	- الخرطوشة مكسورة؛ - الزنبرك مكسور؛ - حاشية الخرطوشة تالفة؛ - صمام محول المسار مفتوح.	- استبدل الخرطوشة؛ - استبدل الزنبرك؛ - استبدل حاشية الخرطوشة؛ - أغلق صمام محول المسار.
الخرطوشة غير نظيفة أثناء عملية التنظيف الذاتي	- ضغط غير كافٍ في الوعاء؛ - الخرطوشة غير موضوعة بشكل صحيح في الوعاء.	- تحقق من أنبوب التصريف: إذا تم قرصه أو ثنيه، فقم بحل المشكلة؛ - قم بتدوير الخرطوشة في اتجاه عقارب الساعة أو عكس اتجاه عقارب الساعة بحيث تتحرك عموديًا دون صعوبة في الوعاء.
يتسرب الماء بين رأس المرشح والوعاء.	- حلقة الوعاء الدائرية تالفة	- استبدل الحلقة الدائرية.
تتسرب المياه من التوصيلات بين الأنابيب ومن جوانب المرشح	- شريط منع التسرب غير كافٍ	- أضف بضع لفات من شريط منع التسرب
تتسرب المياه بين الوعاء وصمام التصريف	- حاشية صمام التصريف متضررة	- استبدل الحاشية.

إقرار الامتثال

عنوان الشركة المصنعة: ATLAS FILTRI S.r.l. - Via Pierobon ٣٢، ٣٥٠١٠ (PD) Limena - إيطاليا

يتم تصنيع مرشحات HYDRA MINI وفقًا للتوجيهات الأوروبية التالية:UNI EN ١٧١٧ - الحماية ضد تلوث مياه الشرب في منشآت المياه والمتطلبات العامة للأجهزة لمنع التلوث عن طريق التدفق الرجعي

الضمان

- أبقَ الملصق على العبوة لتعريف المنتج.

- في بلدان الاتحاد الأوروبي، شروط الضمان المعمول بها هي تلك المنصوص عليها في التوجيه EEC/٣٧٤/٨٥ بصيغته المعدلة وفي التوجيه ٤٤/١٩٩٩/EC بصيغته المعدلة. بالنسبة للبلدان خارج الاتحاد الأوربي، يُمنح المنتج ضماناً محدوداً لمدة ١٢ شهرًا من تاريخ الشراء الذي يتم إثباته في إيصال الشراء. تقتصر مسؤولية Atlas Filtri S.r.l. فقط على استبدال المنتج الذي ثبت أنه معيب، باستثناء تكاليف الشحن أو التركيب أو تكاليف الإصلاح الأخرى. لا يتم منح أي ضمان على الترشيح أو أي أداء آخر لأنهما قد يختلفان تبعًا لظروف المياه المحلية.

لأي نزاع على أي شيء، تُعين Atlas Filtri S.r.l. محكمة بادوفا باعتبارها جهة مختصة، مع تطبيق اللوائح والقوانين الإيطالية.

الأنبوب المطاطي المقوى بالنسيج الخشن عن متربن. **تحذير:** تجنب ثني الأنبوب المطاطي المعزز بالنسيج الخشن أو قرصه: قد ينتج عن ذلك ضغط مضاد معاكس للتصريف مما يؤدي إلى حدوث عطل لاحقاً.

بدء تشغيل الفلتر

عند تركيب الفلتر وتوصيل الخرطوم المطاطي بالتصريف، قم بالتالي:

- قم بغلق أنابيب المياه. - تجنب كل أنواع الشد باستخدام دعامات الحائط الأصلية كدعامة تثبيت. اسأل البائع عن المنتجات والقطع الأصلية إذا لم تكن متضمنة مع المنتج. - يُوصى بتركيب صمام تحويل جانبي. - قم بتوصيل وصلات مدخل الفلتر ومخرج الفلتر (ملحوظة: يُشار إلى المدخل بسهم على رأس الفلتر - انظر الشكل. B) - صل الأنابيب باستخدام وصلات متوازية (ISO - BSPP ٢٢٨)، مع إمكانية استخدام خراطيم مرنة. - لا تقم بالتوصيل بالتجهيزات المدببة (ANSI/ASME B١،٢٠،١) إلا إذا كان المنتج موسومًا بعلامة NPT على رأسه، وربما بخراطيم مرنة. - استخدم شريط مانع للتسرب فقط كمادة مانعة للتسرب للتوصيلات. - قم بتشغيل أنابيب المياه. - قم بفك صمام التهوية، وانتظر طرد الهواء، ثم اربط صمام التهوية بإحكام.

تحذير: تأكد من عدم وجود تسرب للمياه من المنتج، وتحكم بشكل خاص في إحكام الربط بين رأس الحاوية ورأس الوعاء. استمر في التحقق من جودة الربط ومن عدم وجود تسرب للمياه لمدة ٤٨ ساعة بعد التركيب وبدء التشغيل. في حالة حدوث تسرب، افتح الحاوية، ثم قم بإزالة الحلقة الدائرية من الوعاء، ثم ضع حلقة جديدة، وقم بوضع مادة التشحيم الأصلية Lubrikit+، ثم أعد إحكام ربط الوعاء بالرأس، وكرر فحص التسرب كما هو مذكور أعلاه. استخدم حلقات منع التسرب الأصلية من Atlas Filtri فقط وإلا يصبح الضمان باطلاً. اسأل البائع عن الحلقات الدائرية الأصلية وLubrikit+ وقطع الغيار الأخرى.

ملاحظة: بعد التركيب، قم بتشغيل إمداد المياه (الصنبور) الموجود في آخر دورة الوحدة المركبة ببطء، واترك الماء يتدفق لمدة ٥ دقائق على الأقل قبل الاستخدام.

التحذيرات

- استخدم فلاتر HYDRA MINI ذاتية التنظيف لترشيح مياه الخطوط الرئيسية أو مياه الآبار ولترشيح الرمل والشوائب الكبيرة الأخرى من المياه ذات مستويات الأس الهيدروجيني بين ٦،٥ و٩،٥. لا تستخدم الفلتر لترشيح الجير. لا ترشح السوائل الأخرى.
- راع ظروف العمل كما هو موضح في الملصق الموجود على المنتج.
- إذا تم العبث بالملصق، أو تعرض للتلف، أو أصبح غير مقروء أو فُقد، فلا تقم بالتركيب، واتصل بوكيل Atlas Filtri.

تحذير: فلاتر HYDRA MINI ذاتية التنظيف ليست مخصصة للعمل كأنظمة لتنقية مياه الشرب. لا تستخدم الماء المُرشح كمياه للشرب إلا إذا كانت جودة المياه معروفة وآمنة. Atlas Filtri غير مسؤولة عن الاستخدام غير السليم.

الصيانة الروتينية

تتمثل الصيانة الروتينية في تنظيف خرطوشة الفلتر بالغسيل الرجعي في عملية التيار المضاد عن طريق فتح صمام التصريف لمدة ١٥/٢٠ ثانية. يتم إجراء الغسيل الرجعي بالتيار المضاد كما هو موضح في قسم "المواصفات التقنية". **الحد الأدنى لمعدل التدفق المطلوب للغسيل العكسي الفعال هو ٥٠٠ لتر/ساعة.** إذا لم تكن الخرطوشة نظيفة تمامًا بعد الغسيل، كرر العملية بنفس الإجراء مرة واحدة أو أكثر حتى تصل للنظافة المطلوبة. إذا لم يتم الوصول للنظافة المقبولة لإجراء عمليات ترشيح جيدة، فاتبع إجراء الصيانة غير العادية كما هو موضح أدناه.

ملاحظات للصيانة الروتينية المناسبة:

ملاحظة ١: قم بتركيب أجهزة قياس الضغط على رأس الفلتر ثم قم بإجراء الصيانة الروتينية قبل أن يتجاوز فرق الضغط بين جهازي قياس الضغط ١ بار.

ملاحظة ٢: بالنسبة لخطوط المياه الرئيسية، يوصى بالصيانة الروتينية مرة واحدة على الأقل في الأسبوع (أو أكثر من ذلك في حالة استخدام خرطوشة ٢٥ ميكرون)، مع تكرار العملية مرتين أو ثلاث مرات متتالية، إذا لزم الأمر، بعد ترك العوالق تنزل إلى القاع لعدة ثوان.

ملحوظة ٣: بالنسبة لمياه الآبار، يوصى باستخدام خرطوشة ذات شبكة فولاذية ٩٠ ميكرون (RAH) أو شبكة بلاستيكية ٥٠ ميكرون (RLH) ويوصى بالصيانة الروتينية عدة مرات في الأسبوع، مع تكرار العملية مرتين أو ثلاث مرات متتالية، إذا لزم الأمر، بعد ترك العوالق تنزل إلى القاع لعدة ثوان.

تحذير: أثناء عمليات التنظيف، يستمر الإمداد بالمياه (غير الفلتر). نقترح عليك فصل إمداد المياه عن طريق إغلاق الحنفية أو صنبور محول المسار (إذا كان مستخدمًا) في آخر الدورة الخاصة بالفلتر للوصول إلى الحد الأقصى من الضغط للتيار المضاد وأفضل نتائج لتنظيف الخرطوشة

تحذير: قد يؤدي عدم الغسيل العكسي في الأوقات المحددة إلى تلف خرطوشة الفلتر (خطر تشوه وسائط الفلتر).

الصيانة الاستثنائية غير العادية

بمرور الوقت، قد يصبح التنظيف الروتيني للخرطوشة أمرًا صعبًا بسبب انسداد شبكة الخرطوشة.

في هذه الحالة، يلزم تنظيف الخرطوشة بشكل استثنائي على النحو التالي:

- قم بإيقاف تدفق الماء في أول دورة للمياه من الفلتر؛
- قم بتحرير ضغط الفلتر عن طريق فتح الصنبور في آخر دورة الفلتر؛
- افتح الفلتر عن طريق فك الوعاء من رأس الفلتر باستخدام مفتاح الربط المرفق؛
- أزل الخرطوشة (ارتد القفازات الواقية لمنع حدوث الخدوش بسبب الشياك البالية)؛
- نظف الخرطوشة تحت نفث الماء البارد، واستخدم فرشاة ناعمة لإزالة الشوائب؛
- أدخل الخرطوشة النظيفة في الوعاء؛
- اربط الوعاء بالرأس عليه؛
- اتبع الإجراء المتبع في "بدء تشغيل الفلتر" لإعادة تشغيل الفلتر.

دليل التثبيت والاستخدام والصيانة

AR

عميلنا العزيز، تهانينا على اختيار هذا المنتج المصنوع في إيطاليا من شركة ATLAS FILTRI®. يرجى قراءة هذا الكتيب بعناية والحفاظ عليه، الأمر الذي سيساعدك على الاستمتاع بمنتجاتنا واستخدامها بأفضل شكل ممكن. واصل تفضيلنا، واحذر من المنتجات المقلدة.

المواصفات الفنية

تم تصميم فلاتر HYDRA MINI ذاتية التنظيف بحلول تقنية مبتكرة تتعلق بكفاءة نظام تنظيف خرطوشة الفلتر عن طريق الغسيل بالتيار المضاد لإزالة المواد العالقة على السطح الخارجي للخرطوشة بشكل أفضل. يحتوي الفلتر على مستوى فلترة وتنقية اسمية يبلغ ٩٠ ميكرون أو ٥٠ ميكرون في كل من إصدار RAH المزود بخرطوشة شبكية من الفولاذ المقاوم للصدأ و٢٥ ميكرون إصدار RLH المزود بخرطوشة شبكية بلاستيكية. عند انسداد عنصر الترشيح، يتم تنظيفه عن طريق فتح الصمام في أسفل الوعاء بكل بساطة (انظر الشكل ١). تولّد هذه العملية انخفاضًا في الفلتر الذي يدفع الخرطوشة إلى أسفل، ويعكس تدفق المياه تلقائيًا من داخل الخرطوشة (التيار المضاد) إلى خارجها (انظر الشكل ٢). يحمل هذا التدفق المائي للتيار المضاد الجسيمات والمواد المترسبة على الخرطوشة إلى التصريف. بعد إغلاق الصمام، تتم استعادة توزيع الضغط الأولي، ويعيد الزنبرك الداخلي الخرطوشة إلى موضع عملها (انظر الشكل ٣).

فلتر HYDRA MINI مزود بقمع تصريف، وهو جهاز مصمم لمنع التلوث الناتج عن التدفق الرجعي، وفقًا للمعيار الأوروبي UNI EN ١٧١٧ الصادر في نوفمبر ٢٠٠٢. يمنع هذا الجهاز التدفق الرجعي عن طريق جعل جميع العناصر تتدفق من صمام التصريف إلى الغلاف الجوي (رمز وحدة الحماية: التيار المباشر). **تحذير:** تتم أوضاع التشغيل الموضحة أعلاه والتنظيف بإجراء عملية الغسيل الرجعي باستخدام التيار المضاد في ظروف ممتازة مع ضغط إمداد يبلغ ١,٢ بار على الأقل. تأكد من أن ضغط الإمداد ليس أقل من هذه القيمة، وذلك بتركيب مقياس ضغط عند مدخل الرأس بالنسبة للفلتر HYDRA MINI PM أو فحص مقياس ضغط المدخل بالنسبة للفلتر HYDRA MINI M.

تحذير: لا تستخدم الفلتر إلا في الظروف التشغيلية المحددة على الملصق الموجود على وعاء الفلتر. إذا تم العبث بالملصق أو إتلافه أو لا يمكن قراءته أو فُقد، فستكون ظروف العمل المطبقة هي:

أقصى ضغط ٨,٣ بار - أقصى درجة حرارة ٤٥ درجة مئوية.

الإرشادات العامة للاستخدام

- استخدم المنتج لترشيح المياه بدرجة أس هيدروجيني من ٦,٥ إلى ٩,٥ فقط.
- عند استخدام هذا الفلتر لتنقية مياه الشرب فلا تستخدمه مع مياه غير آمنة أو مياه غير مضمونة الجودة دون تطهير وتعقيم قبل الاستخدام وبعده
- يُحفظ هذا المنتج بعيدًا عن الضوء. - يُحفظ بعيدًا عن التدفقات العكسية باستخدام صمام عدم رجوع.
- - حافظ على حماية هذا الفلتر بجهاز منظم الضغط إذا كان الضغط يتجاوز ضغط العمل المشار إليه على ملصق المنتج.
- - حافظ على هذا الفلتر محميًا من ظاهرة الطرق المائي باستخدام الجهاز المانع للطرق المائي (وعاء التمدد). في حالة التركيب على الأنظمة التي تعمل بالاستعانة بمضخة وخاصة على تلك المزودة بوحدة تحكم في الضغط والتدفق، يجب تركيب وعاء توسيع إضافي في أول دورة الفلتر لحمايته من تكرار قمم الضغط المحتملة. انظر مخطط التركيب للاطلاع على الأجهزة المستخدمة (الشكل C).
- لا تثبّت هذا الفلتر بالقرب من الأجهزة الكهربائية.

إرشادات التركيب

تحذير

- قم قبل التثبيت بتشحيم حلقة إحكام غلق ومنع تسرب حاوية الفلتر الموجودة في الجزء العلوي من أسطوانة حاوية الفلتر بعناية. اسأل البائع عن زيوت التشحيم الأصلية Lubrikit+.
- قبل التركيب، تحقق مما إذا كان النظام الهيدروليكي قد تم إعداده وفقًا لأحدث القواعد المعمول بها.
- قم بتثبيت هذه المنتجات في غرف مغلقة ومحمية من التعرض للتجمد أو الحرارة المفرطة.

ارجع إلى الأشكال:

A المادة المانعة للتسرب المناسبة والتركيبات المناسبة (حسب الطراز).

B عرض اتجاهات المدخل والمخرج وموقع صمام التهوية (VV) في النماذج المختلفة.

C مخطط التركيب:

١. خطوط المياه الرئيسية التابعة للبلدية | ٢. صمام منع الرجوع | ٣. منظم الضغط | ٤. صمام تحويل جانبي | ٥. جهاز مانع للطرق المائي (وعاء التوسيع) - تحقق من الجدول لمعرفة حجم الجهاز المناسب (V) اعتمادًا على قطر الأنابيب (Ø) | ٦. وحدة فلترة وتنقية لأي طراز | ٧. المرافق الأخرى

- تركيب مقاييس الضغط (على طرازات M) وطقم التصريف:

*** مقاييس الضغط:** ضع بعضًا من أشرطة منع التسرب على أسنان مقاييس الضغط، وقم بربطها بإحكام، ولكن دون الإفراط في الربط، في المنافذ المسننة ذات ٨/١ بوصة في أعلى الرأس؛ عند بدء تشغيل المنتج، وفي حالة تسرب الماء، أضف بعضًا من أشرطة منع التسرب و/أو اربط البرغي بشكل أكثر إحكامًا.

*** طقم التصريف:** قم بربط الصمام الكروي بالمنفذ المسنن في الجزء السفلي من الحاوية للتصريف، مع التأكد من أن الحشوة في مكانها، ثم قم بربط قمع التصريف أو حامل الخرطوم البلاستيكي في الصمام الكروي، مع التأكد من كون الحشوة في مكانها.

توصيل صرف الفلتر بالتصريف

قم بتوصيل أنبوب مطاطي مقوى بالنسيج الخشن بقمع التصريف أو وصلة تركيب الخرطوم في قاعدة الفلتر، ثبته بمشبك واتركه يصرف في المصرف (انظر الشكلين ٤ و٥). يجب أن تكون نقطة التصريف أقل ارتفاعًا من قمع التصريف أو وصلة تركيب الخرطوم. يجب ألا يزيد طول

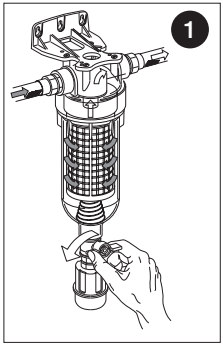

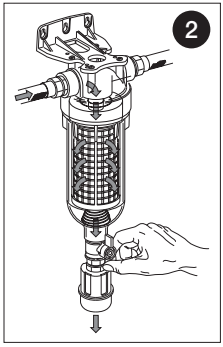

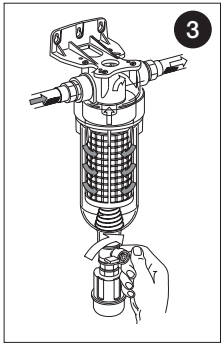

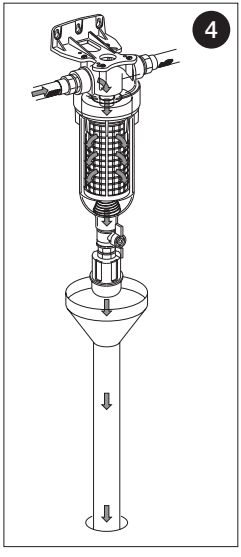

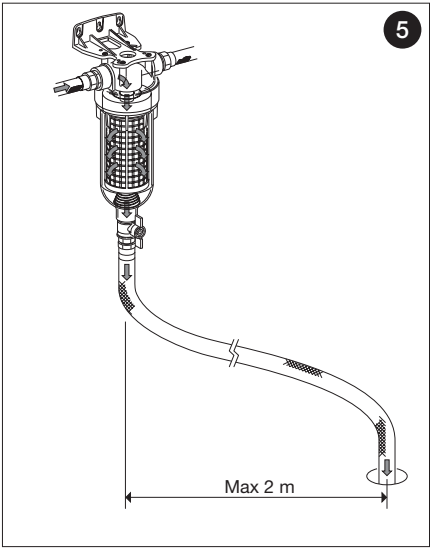

AB9210240 - R01-02/24 - Subject to change without notice

ATLAS FILTRI®
improving water

Headquarter: via Pierobon, 32 | Production site: via del Santo, 227 | 35010 LIMENA (Padova) - ITALY
Tel. +39.049.769055 | Fax +39.049.769994 | www.atlasfiltri.com