Библиотека СОК

ARISTON

ВЗРЫВНОЙ ЧЕРТЕЖ
НАКОПИТ. ЭЛ. ВОДОНАГРЕВАТЕЛИ
Модель
PRO1 ECO INOX ABS PW

R8218247-01 - 17/10/2018

№п/п	Код продукта	Модель	Начало	Конец
1	3700550	PRO1 ECO INOX ABS PW 30 V SLIM водонагр	10-2018	-
2	3700551	PRO1 ECO INOX ABS PW 50 V SLIM водонагр	10-2018	-
3	3700547	PRO1 ECO INOX ABS PW 50 V водонагревател	10-2018	-
4	3700552	PRO1 ECO INOX ABS PW 65 V SLIM водонагр	10-2018	-
5	3700553	PRO1 ECO INOX ABS PW 80 V SLIM водонагр	10-2018	-
6	3700548	PRO1 ECO INOX ABS PW 80 V водонагревател	10-2018	-
7	3700549	PRO1 ECO INOX ABS PW 100 V водонагревате	10-2018	-

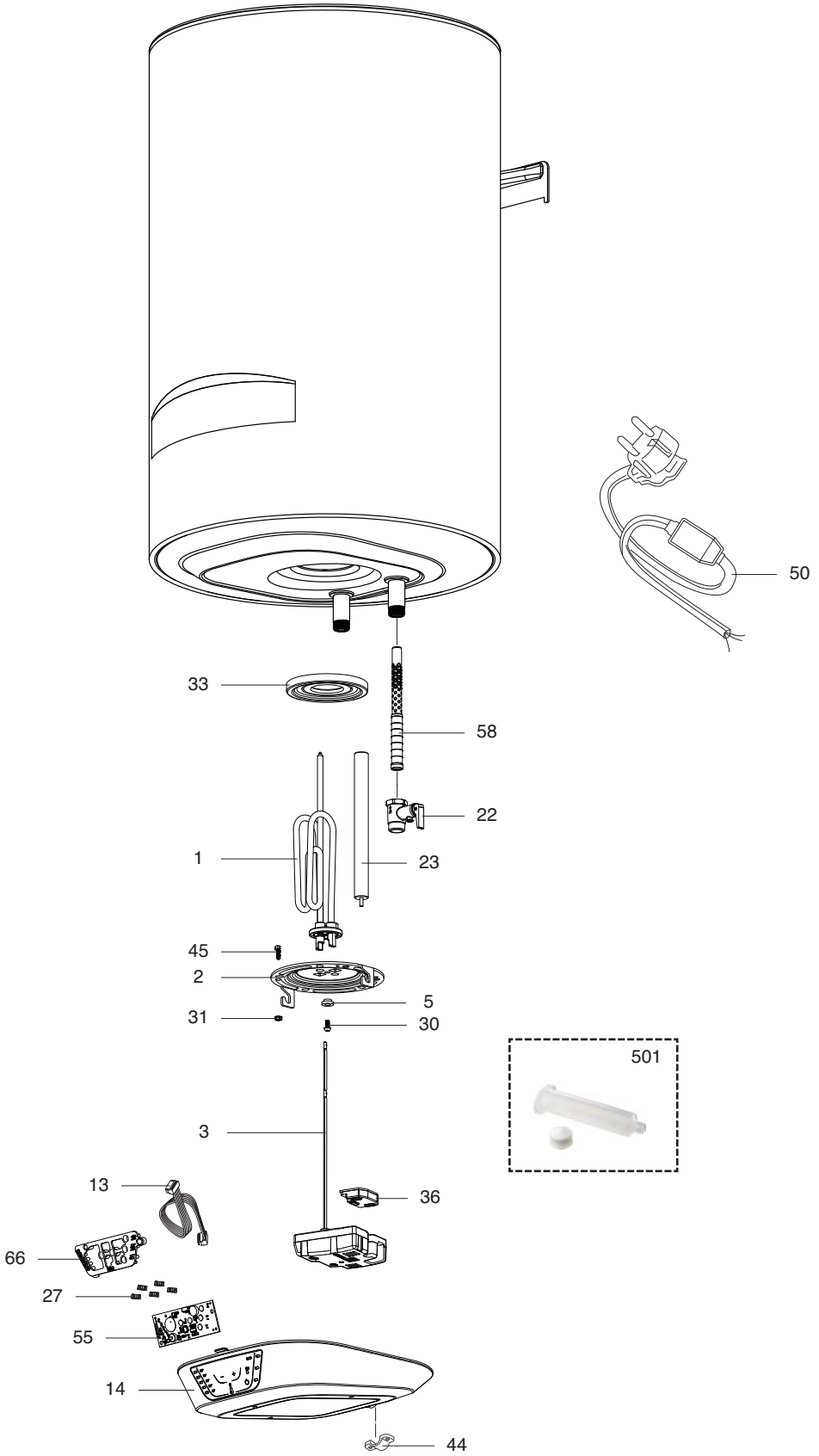
50
33
58
22
1
23
45
2
5
31
30
501
3
13
36
66
27
55
14
44

	Наименование	Код	Прим.	1 PRO1 ECO 30 V SLIM	2 PRO1 ECO 50 V SLIM	3 PRO1 ECO 50 V	4 PRO1 ECO 65 V SLIM	5 PRO1 ECO 80 V SLIM	6 PRO1 ECO 80 V	7 PRO1 ECO 100 V	8	9	10	11	12	13	14	15	16	17	18	С	По
0001	НАГРЕВАТЕЛЬНЫЙ ЭЛЕМЕНТ 2500W 220-240V	65112788		●	●	●	●	●	●	●													
0002	ФЛАНЕЦ НА 5 БОЛТАХ	65180348		●	●	●	●	●	●	●													
0003	ЭЛЕКТРОННЫЙ ТЕРМОСТАТ	65118173		●	●	●	●	●	●	●													
0005	ШАЙБА ПЛАСТИКОВАЯ	65180158		●	●	●	●	●	●	●													
0013	КАБЕЛЬ ДИСПЛЕЯ	65115286		●	●	●	●	●	●	●													
0014	КРЫШКА ПЛАСТИКОВАЯ	65180336		●	●		●	●															
	КРЫШКА ПЛАСТИКОВАЯ	65180340				●			●	●													
0022	ПРЕДОХРАНИТЕЛЬНЫЙ КЛАПАН (1/2" 8,5 БАР)	571730		●	●	●	●	●	●	●													
0023	МАГНИЕВЫЙ АНОД D:21,3 L:180 M5	65180015		●	●	●	●	●	●	●													
0027	ПРУЖИНА	65117744		●	●	●	●	●	●	●													
0030	ВИНТ M6X12	993000		●	●	●	●	●	●	●													
0031	ГАЙКА M6	994140		●	●	●	●	●	●	●													
0033	ПРОКЛАДКА ФЛАНЦА	65111788		●	●	●	●	●	●	●													
0036	ПЛАТА T-FLEX	65118083		●	●	●	●	●	●	●													
0044	ЗАЖИМ ДЛЯ КАБЕЛЯ	993154		●	●	●	●	●	●	●													
0045	ВИНТ M6X20	65151225		●	●	●	●	●	●	●													
0050	КАБЕЛЬ ПИТАНИЯ С УЗО (16А 1,0м)	65150965		●	●	●	●	●	●	●													
0055	ПЛАТА ДИСПЛЕЯ	65118209		●																			
	ПЛАТА ДИСПЛЕЯ	65118210			●	●	●	●	●	●													
0058	РАССЕКАТЕЛЬ ВОДЫ (1/2" H=70)	65117462				●			●	●													
	РАССЕКАТЕЛЬ ВОДЫ (1/2" H=80)	65117773		●	●		●	●															
0066	СВЕТОПРОВОДЯЩАЯ ПЛАСТИНА	65117743		●	●	●	●	●	●	●													
0500	**ПРИНАДЛЕЖНОСТИ**																						
0501	ТЕРМОПАСТА	65118088		●	●	●	●	●	●	●													

ПЕРЕЧЕНЬ СОКРАЩЕНИЙ

HW	:	Горячаявода
CW	:	Холодная вода
C	:	Керамический нагрев. элемент (стандартный нагрев)
Ca	:	Керамический нагрев. элемент (ускоренный нагрев)
TP	:	Погружной нагрев. элемент
1F	:	С фитингами
2F	:	Без фитингов
3F	:	С фитингами и другими соединительными элементами
AMI	:	С смесительным клапаном
SMI	:	Без смесительного клапана
PUISS	:	Мощность
PN	:	Оборудование стандартного давления
LP	:	Оборудование низкого давления
PV	:	Оборудование с переменной мощностью
PF	:	Оборудование с постоянной мощностью

ИДЕНТИФИКАЦИОННАЯ ТАБЛИЧКА

СЕРИЙНЫЙ НОМЕР

6 символов : 03 09 08
- Год производства
- День производства
- Месяц производства

9 символов : 5 9 12 0606
- Год производства
- Месяц производства
- Порядковый номер

14 символов : SI-V-0B0 45 07 0001
- Порядковый номер
- Год производства : → 6 → 2004; 7 → 2005; 8 → 2006; и т.д.
- Месяц производства : → 25 → Январь; 13 → Февраль; 32 → Март; 35 → Апрель; 39 → Май; 45 → Июнь; 43 → Июль; 29 → Август; 40 → Сентябрь; 38 → Октябрь; 51 → Ноябрь; 12 → Декабрь
- Модель

15 символов : 02 11 00001 007843
- Год производства
- Месяц производства
- Код продукта
- Порядковый номер

21 символ : 3200050 XX 08115 0000001
- Код продукта
- Порядковый номер
- Год (08) / День (115)

22 символа : 3200050 XX 070115 0000001
- Код продукта
- Порядковый номер
- Год (07) / Месяц (01) / День (15)

Приведенная выше информация носит ознакомительный характер и актуальна на момент создания документа. Производитель оставляет за собой право вносить любые изменения в конструкцию, дизайн, комплектацию и иные характеристики изделия без предварительного уведомления.