Библиотека СОК

ARDERIA

РУКОВОДСТВО ПО УСТАНОВКЕ И ЭКСПЛУАТАЦИИ

Накопительные водонагреватели

BF 100 • BF 150 • BF 200 • BF 300 • BF 500

ARDERIA / KRISTAL FILTER / Hidroferra / AQUATECHNICA / VECTORPUMP / AQUASYSTEM®

Заводская этикетка находится сверху на корпусе водонагревателя.

В разделе «Руководство по эксплуатации» содержится описание основных функций накопительного водонагревателя, а также рекомендации по обеспечению безопасности при работе с ним. Раздел «Руководство по установке» предназначен, прежде всего, для специалистов.

СОДЕРЖАНИЕ

Введение 5
Обеспечение безопасности оборудования и людей.....6

Правила и инструкции

Установка.....6
Требования к месту монтажа 6
Защита перед замерзанием.....6
Негерметичность.....6
Изменения.....6
Описание оборудования 7
Использование по назначению.....7
Конструкция накопительного нагревателя.....8
Вопросы, которые следует знать при установке 8
Предохранительный клапан и сточный трубопровод.....9

Руководство по эксплуатации

Эксплуатация накопительного бака 10
Ввод в действие.....10
Установка температуры воды в водонагревателе 10
Уход.....11

Руководство по установке

Установка накопительного водонагревателя.....11
Требования к месту установки 11
Установка накопительного водонагревателя.....12
Размеры накопительного водонагревателя.....12
Подключение накопительного водонагревателя.....13
Схема подключения.....14

Требования к качеству воды 15
Установка датчика температуры 16
Ввод накопительного водонагревателя в эксплуатацию.....16
Инструктаж пользователя.....16

Технический осмотр и уход

Уход за защитным анодом.....17
Опорожнение накопительного водонагревателя.....17
Порядок опорожнения.....17
Чистка внутреннего резервуара 17
Уход за защитными магниевыми анодами 18
Технические характеристики.....20

Гарантийный талон.....21

ВВЕДЕНИЕ

1. При установке оборудования соблюдайте правила техники безопасности, приведенные в настоящем руководстве!

2. Оборудование может быть установлено только в предназначенном для этих целей помещении.

3. Ввод оборудования в действие после его установки может производить только сотрудник авторизированной сервисной организации.

4. Оборудование соответствует нормам, действующим на территории ЕС. Для применения оборудования в иных странах необходимо руководствоваться действующими национальными нормами.

5. В случае возможной неисправности необходимо обращаться в авторизованную сервисную организацию – не квалифицированное вмешательство может серьезным образом повредить накопительный водонагреватель (или и иные сопутствующие устройства!)

6. Сотрудник авторизованной сервисной организации, производящий первый запуск оборудования, обязан ознакомить пользователя с его устройством и принципами управления.

7. Необходимо проконтролировать комплектность и целостность поставки.

8. Проверьте, соответствует ли данный тип заказанному Вами типу оборудования.

9. В случае, если у Вас нет твердой уверенности в правильности выполняемых Вами действий по обслуживанию накопительного бака, найдите и прочитайте соответствующие инструкции, содержащиеся в настоящем руководстве, и действуйте согласно ним.

10. Не отрывайте и не повреждайте никакие обозначения и надписи, находящиеся на оборудовании.

11. Для ремонта могут быть использованы только оригинальные запасные части. Запрещается вмешательство во внутреннее устройство прибора.

12. Утилизировать прибор или отдельные его части после окончания срока службы необходимо в соответствии с действующим законодательством.

13. Изготовитель не несет ответственности и не предоставляет гарантию на повреждения, вызванные вследствие невыполнения:

- требований, содержащихся в настоящем руководстве
- инструкций и норм
- порядка установки и эксплуатации, указанных в гарантийном талоне.

Установка

Запомните, что в целях Вашей безопасности установка накопительного водонагревателя должна быть произведена только сотрудниками специализированной организации! Данная организация имеет право выполнять осмотр/уход, а также ремонт Вашего отопительного оборудования или вносить изменения в его устройство!

Требования к месту монтажа

- Для того чтобы не допустить потерь тепла, установите емкостный водонагреватель в непосредственной близости от теплогенератора.

- При выборе места монтажа учитывайте вес наполненного водой емкостного водонагревателя: BF 100 = 155 кг; BF 150 = 220 кг; BF 200 = 277 кг; BF 300 = 415 кг; BF 500 = 660 кг.

- Емкостный водонагреватель должен устанавливаться в защищенном от замерзания помещении.

- Выберите место для монтажа таким образом, чтобы могла обеспечиваться рациональная прокладка труб (как трубопроводов подвода холодной воды, так и трубопроводов системы отопления).

Указание! Для недопущения потерь энергии трубопроводы системы отопления и горячего водоснабжения необходимо оснастить тепловой изоляцией.

Защита от замерзания

Для поддержания всех предохранительных функций отопительной системы отопительный прибор не рекомендуется выключать на длительное время. В случае необходимости отключения прибора, находящегося в неотапливаемом помещении, на продолжительное время воду из накопительного бака необходимо полностью слить (см. глава «Опорожнение накопительного водонагревателя»).

Негерметичность

При обнаружении утечки в распределительной сети, расположенной между накопительным водонагревателем и местами отбора, закройте запорный клапан холодной воды, являющийся элементом предохранительной арматуры, и вызовите сервисных техников для устранения причин утечки.

Изменения

Изменения схем подводящего и отводящего трубопровода, а также изменения регулировки предохранительного клапана может производить только сотрудник авторизованного сервисного центра!

ПРЕДУПРЕЖДЕНИЕ!

⚠ Оборудование может применяться для нагрева только питьевой воды.

⚠ Если химический состав и качество воды не соответствуют требованиям, предъявляемым к питьевой воде, оборудование может быть подвержено воздействию коррозии.

Описание оборудования

Использование по назначению

Накопительные водонагреватели ARDERIA BF 100, BF 150, BF 200, BF 300, BF 500 являются водонагревателями косвенного нагрева для горячего водоснабжения, предназначенными исключительно для снабжения квартир и различных служебных помещений подогретой до 85°C питьевой водой. Используются в комбинации с отопительными котлами. Накопительные баки для горячего водоснабжения можно без проблем устанавливать в любую систему центрального отопления, придерживаясь при этом рекомендаций и требований, содержащихся в настоящем руководстве. Накопительный водонагреватель может также нагреваться теплой водой магистральных трубопроводов от теплообменных станций. В этом случае производительность оборудования будет иной. Использование накопительных баков в иных целях или использование по назначению, но с некоторыми отклонениями, считается использованием не по назначению. За неисправности, возникшие вследствие не правильного использования оборудования, изготовитель никакой ответственности не несет. Ответственность ложится непосредственно на пользователя. Под правильным использованием понимается соблюдение рекомендаций и требований, содержащихся в руководстве по эксплуатации и установке, а также соблюдение требований по уходу и контролю В целях обеспечения долговечности накопительные водонагреватели и нагревательные элементы в местах контакта с водой покрыты эмалью. Для дополнительной защиты от коррозии каждый резервуар оснащен защитным магниевым анодом. Исключительная тепловая изоляция достигается вследствие применения изоляционного материала - полиуретана, не содержащего HCFC (гидрохлорфторуглеродов). Вход холодной воды накопительного водонагревателя подключен к водопроводной сети, а выход горячей воды соединен с местом отбора. При заборе горячей воды в накопительный водонагреватель поступает новая порция холодной воды, нагреваемая в последствие до температуры, установленной на терморегуляторе.

КОНСТРУКЦИЯ НАКОПИТЕЛЬНОГО ВОДОНАГРЕВАТЕЛЯ

Основные конструктивные элементы накопительного водонагревателя показаны на рис. 1:

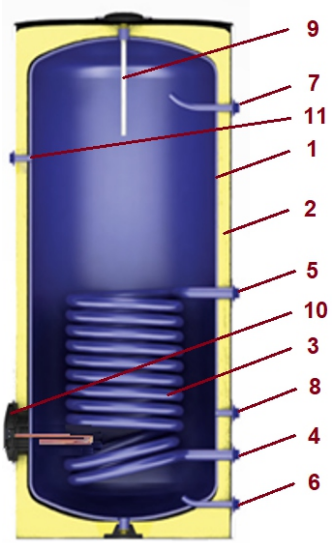

1. Бак водонагревателя
2. Теплоизоляция
3. Теплообменник
4. Патрубок выхода теплообменника
5. Патрубок входа теплообменника
6. Патрубок входа холодной воды (ХВС)
7. Патрубок выхода горячей воды (ГВС)
8. Патрубок рециркуляции горячей воды
9. Магниевый анод
10. Фланец очистки (технического обслуживания) / Установки ТЭН
11. Гильза датчика температуры

рис. 1

ВОПРОСЫ, КОТОРЫЕ СЛЕДУЕТ ЗНАТЬ ПРИ УСТАНОВКЕ

⚠ Монтаж и ввод в эксплуатацию изделия должна осуществлять специализированная организация.

⚠ Изделие можно устанавливать на подходящей поверхности, способной выдержать его вес с водой. На случай слива или протечек воды должен быть подходящий пол и предусмотрен дренаж.

⚠ Изделие следует размещать в закрытом и незамерзающем помещении для эксплуатации при температуре окружающей среды от + 5ºС до + 50ºС.

⚠ Изделие не попадает под действие гарантии, если оно не оснащено автоматическим предохранительным клапаном на 8 бар, не правильно подключено.

⚠ Примите меры против возгорания и затопления в районе установки изделия.

⚠ Не допускайте резкого повышения давления водопроводной воды

на входе в изделие. Установите редуктор давления на 6 бар на входе холодной воды.

⚠ Гарантия на распространяется на изделие, если потребитель не выполняет требования, контроль, периодическое обслуживание, сроки периодического обслуживания, указанные в настоящем Руководстве.

⚠ Гарантия не распространяется на изделия, если периодическое обслуживание не проводится специализированной организацией.

⚠ Для обеспечения катодной защиты магниевый анод необходимо периодически заменять.

⚠ Рекомендуется заменять уплотнения при каждом обслуживании.

ПРЕДОХРАНИТЕЛЬНЫЙ КЛАПАН И СТОЧНЫЙ ТРУБОПРОВОД

При каждом нагреве горячей воды объем воды в накопительном водонагревателе возрастает, поэтому каждый накопительный бак должен быть оснащен предохранительным клапаном и сливным трубопроводом.

Во время нагрева из сливного трубопровода вытекает вода. (Исключение: когда накопительный водонагреватель содержит расширительный бак для нагретой воды).

Сливной трубопровод должен быть подключен к соответствующему выводу, исключающему угрозу для здоровья.

⚠ Закрывать предохранительный клапан или сливной трубопровод не рекомендуется.

Эксплуатация накопительного водонагревателя.

Ввод в действие

При вводе в действие Вашего накопительного водонагревателя обратите внимание на следующие основные положения:

Открыт ли кран для подачи холодной воды? Если нет, его нужно открыть.

Наполнен ли накопительный водонагреватель водой? Это можно определить, открыв место для забора горячей воды. Если бак полный, то вода будет вытекать. В противном случае бак необходимо наполнить, открыв подачу холодной воды. Как только из места забора начнет вытекать вода, бак наполнен.

Готов ли прибор к эксплуатации? Если нет, его необходимо включить.

Установка температуры воды в накопительном баке

В обычном исполнении накопительные водонагреватели ARDERIA BF 100, BF 150, BF 200, BF 300, BF 500 поставляются без регулируемого термостата горячей воды. Но при этом их можно комбинировать с различными регуляторами и отопительными приборами. В случае применения регулируемого термостата установка и считывание показаний температуры горячей воды в накопительном водонагревателе производится на соответствующем регуляторе. Дополнительный термостат должен соответствовать требованиям по защите от поражения электрическим током.

Предупреждение! Опасность получения ожогов!

Запомните, что в зависимости от установленного значения из места забора может вытекать горячая вода с температурой до 85 °C!

С помощью термостата горячей воды, установленного в водонагревателе, задайте требуемую температуру (продается как принадлежность). Значение температуры можно определить с помощью капиллярного термометра, установку которого в случае необходимости может производить только сотрудник авторизованного сервиса.

С точки зрения гигиены (например, в целях защиты от легионеллы) и экономии рекомендуется устанавливать температуру на 60 °C. При

первом нагреве или нагреве после длительного отключения накопительный бак достигнет своей мощности по прошествии определенного времени ожидания.

Время от времени необходимо проверять работоспособность предохранительного клапана посредством его продувки.

Уход

Чистку внешних частей теплопроводящего накопителя необходимо производить влажной ветошью, намоченной в мыльной воде. Предупреждение! В целях предотвращения повреждения обшивки прибора никогда не применяйте абразивные чистящие средства или растворители (грубозернистые порошки, бензин и т.п.).

Предупреждение! Просьба не закрывать предохранительный клапан или сточный трубопровод, чтобы избежать возникновения в накопительном водонагревателе избыточного давления более 10 бар. Условием продолжительной работоспособности, надежности и долговечности является регулярный контроль и техническое обслуживание накопительного водонагревателя, производимые квалифицированными специалистами. Никогда не производите техническое обслуживание оборудования самостоятельно. Осуществление подобной деятельности предоставьте сотрудникам авторизированного сервиса.

РУКОВОДСТВО ПО УСТАНОВКЕ

Установка накопительного водонагревателя

Требования к месту установки

Для предотвращения потерь тепла размещайте накопительный водонагреватель в непосредственной близости основного источника тепла. При выборе места установки необходимо учитывать вес наполненного накопительного водонагревателя:

например, вес с водой BF 300 = 415 кг.

Накопительный бак для горячего водоснабжения должен устанавливаться в помещении, защищенном от морозов.

Место установки необходимо выбирать так, чтобы было можно эффективно осуществить подведение питьевой и отвод отопительной воды.

Предупреждение! Для предотвращения потерь тепла подводку горячей воды необходимо тщательно заизолировать теплоизолирующими материалами.

Установка накопительного водонагревателя

Теплопроводящий накопительный водонагреватель

распаковывается на месте установки.

Установка накопительного бака должна быть выполнена строго вертикально.

Рядом с предохранительным клапаном рекомендуется разместить надпись следующего содержания: „ Внимание! При нагреве воды в накопительном водонагревателе из сливного трубопровода, вытекает вода! Не закрывать!“

Размеры накопительного водонагревателя

Основные размеры накопительного водонагревателя указаны в Таблице 1 и на Рис. 2:

Размер	Ед. измерения	BF100	BF150	BF200	BF300	BF500
A	мм	1120	1240	1240	1270	2080
D	мм	400	450	500	600	600
b	мм	500	550	600	700	700

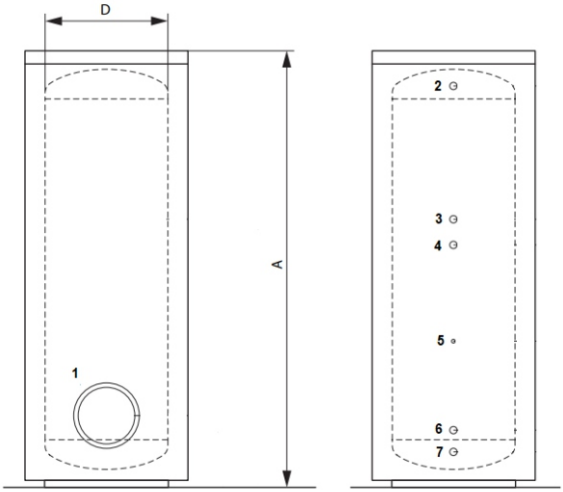

рис. 2

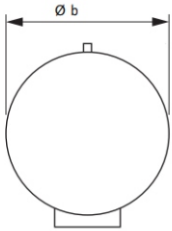

Обозначения:

1. Фланец отверстия очистки водонагревателя.
2. Выход горячей водопроводной воды.
3. Вход теплообменника.
4. Подключение циркуляционной системы.
5. Гильза датчика температуры.
6. Выход теплообменника.
7. Вход холодной воды.

Порядок действий при установке накопительного водонагревателя (см. рис. 2):

• Подсоедините к накопительному водонагревателю входные (3) и выходные (6) трубопроводы отопления.

• Проведите монтаж водопровода (7) и необходимой предохранительной арматуры: Если предполагаемое давление воды в месте установки ниже 5 атм, достаточно установить предохранительный клапан с давлением срабатывания 8 атм. Если давление воды в месте установки выше 5 атм, то необходимо установить редуктор давления с настройкой на 6 атм и предохранительный клапан с давлением срабатывания 8 атм.

• На трубопровод холодной воды между входом накопительного водонагревателя и предохранительным клапаном установите тройник с краном и сливным патрубком для опорожнения накопительного бака.

Предупреждение! Запрещена установка запорных элементов между предохранительным клапаном и водонагревателем.

Предупреждение! Запрещена установка запорных элементов одновременно на двух концах теплообменника.

Предупреждение! Запрещена циркуляция теплоносителя через теплообменник водонагревателя, который не заполнен водой.

Проведите монтаж трубопровода горячего водоснабжения (2) и, при необходимости, циркуляционного трубопровода (4).

Предупреждение! Располагаемая потеря тепла может происходить из-за наличия циркуляционного трубопровода. Поэтому монтаж трубопровода целесообразен только при широко разветвленной сети теплоснабжения. Если наличие циркуляционного трубопровода необходимо, циркуляционный насос рекомендуется оснастить реле временного включения.

Опасность получения ожогов!

Помните, что циркуляционный трубопровод не может иметь термостатический смеситель горячей воды по причине отсутствия необходимой защиты от ожога паром. В данном случае, термостатический смеситель горячей воды устанавливается вне циркуляционного контура.

Не используемое подсоединение заблокируйте крышкой из нержавеющей стали.

⚠ **Предупреждение!** Все соединения выполните посредством переходников.

СХЕМА ПОДКЛЮЧЕНИЯ

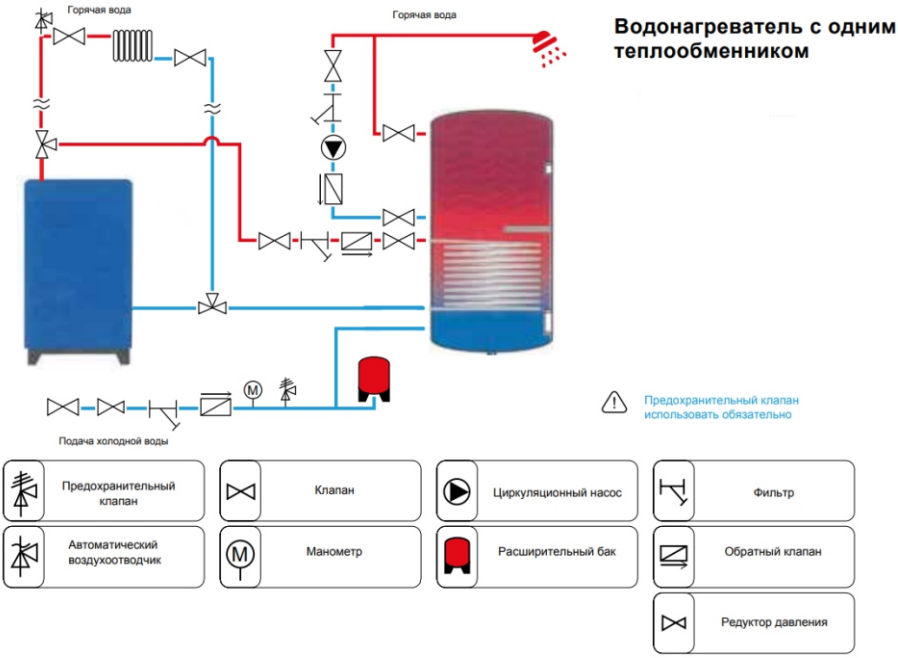

рис. 3

ТРЕБОВАНИЯ К КАЧЕСТВУ ВОДЫ

Для безопасного использования водонагревателя в течение и после гарантийного срока для приготовления горячей воды используйте холодную воду, параметры которой не должны превышать предельных значений, указанных в Таблице 2.

В противном случае Гарантийные обязательства на Ваше изделие не будет распространяться.

Таблица 2

Параметр		Предельное значение	Единица измерения
Кадмий	Cd	5	мкг/л
Хром	Cr	50	мкг/л
Свинец	Pb	10	мкг/л
Цианид	CN	50	мкг/л
Медь	Cu	2	мкг/л
Ртуть	Hg	1	мкг/л
Никель	Ni	20	мкг/л
Алюминий	Al	200	мкг/л
Проводимость удельная		120-2000	мкСм/см при 20ºС
pH		≤ 9,5-6,5 ≥	Единицы pH
Натрий	Na	200	мг/л
Аммоний	NH4	0,5	мг/л
Марганец	Mn	50	мг/л
Хлорид	Cl	250	мг/л
Фторид	F	1,5	мг/л
Железо	Fe	200	мг/л
Сульфат	SO4	250	мг/л
Нитрит	NO2	0,5	мг/л
Нитрат	NO3	50	мг/л
Т. Катион / Т. Анион	K / A	≥ 1	% мвал

УСТАНОВКА ДАТЧИКА ТЕМПЕРАТУРЫ

Датчик накопительного водонагревателя не входит в комплект поставки. Приобретите указанный датчик.

• Датчик температуры опустите до упора в гильзу датчика температуры (рис. 2, позиция 5).

Если Ваш отопительный прибор не содержит индикатор температуры воды накопительного водонагревателя, приобретите термометр горячей воды.

ВВОД НАКОПИТЕЛЬНОГО ВОДОНАГРЕВАТЕЛЯ В ЭКСПЛУАТАЦИЮ

Накопительный водонагреватель после успешной установки необходимо наполнить водой как со стороны отопления, так и со стороны водопроводной воды. Поступайте при этом следующим образом:

• Со стороны отопления наполняйте бак через соединительную трубку для наполнения и опорожнения котла.
• Проверьте герметичность накопительного водонагревателя и остального оборудования.
• Со стороны водопроводной воды бак заполняется через вход холодной воды, а воздух выпускается через выход горячей воды.
• Проверьте функционирование и правильную настройку всех регулирующих и контрольных устройств.
• Если используете регулятор, установите на нем тумблер или время начала нагрева накопительного бака.
• Введите в действие отопительный котел.

ИНСТРУКТАЖ ПОЛЬЗОВАТЕЛЯ

Ознакомьте заказчика с управлением и функциями прибора. При этом необходимо выполнить следующее:

• Передайте пользователю на хранение руководство по установке и обслуживанию, а также остальную документацию к оборудованию.
• Дайте указания по установке правильного и экономного режима температур.
• Объясните необходимость регулярного технического обслуживания оборудования.

Уход за защитным анодом

Магниевый анод необходимо визуально проконтролировать на износ через год после ввода в эксплуатацию. Следующий после этого контроль необходимо проводить раз в год. В случае сильного износа анод необходимо заменить на новый.

Опорожнение накопительного водонагревателя

Порядок опорожнения:

• Перекройте подводящий трубопровод холодной воды.

• Закрепите шланг на сливном патрубке крана тройника, установленным между входом накопительного водонагревателя и предохранительным клапаном.

• Поместите свободный конец шланга на подходящее для оттока место. Откройте сливной кран.

• Для выпуска воздуха и окончательного опорожнения водопровода откройте место забора горячей воды, расположенное на самом высоком уровне.

• Когда вся вода вытечет, снова перекройте место забора горячей воды и закройте сливной кран.

• Шланг отсоедините.

Угроза получения ожога! Запомните, что в зависимости от установленного значения из места забора и места опорожнения может вытекать горячая вода с температурой до 85 °C!

Предупреждение! Также не рекомендуется отключать накопительный водонагреватель на длительный период, чтобы исключить возможность его замерзания

Предупреждение! В случае оставления на длительное время накопительного водонагревателя в неотапливаемом помещении необходимо отключить оборудование и опорожнить его.

Чистка внутреннего резервуара

Чистка внутреннего резервуара накопительного водонагревателя осуществляется в контуре с водопроводной водой, а поэтому

необходимо следить за соответствующей гигиеной чистящих инструментов и средств.

При чистке внутреннего резервуара поступайте следующим образом:

• Произведите опорожнение водонагревателя.
• Снимите крышку (фланец) с отверстия для чистки.
• Резервуар промойте напором воды. При необходимости устраните осевшую на стенки резервуара накипь с помощью деревянного или пластмассового скребка.
• Установите на место крышку (фланец) с соответствующей уплотняющей прокладкой на отверстие для чистки.
• Тщательно затяните винты.
• Наполните накопитель и проверьте его герметичность.

Предупреждение! При чистке следите за тем, чтобы не повредить эмалированные нагревательные элементы или внутренние поверхности.

Предупреждение! Старые или поврежденные прокладки необходимо заменить.

Опасность получения ожога горячей водой! Сточный трубопровод, подключенный к предохранительному клапану на накопительном водонагревателе, должен быть постоянно открыт. Время от времени необходимо проверять работоспособность предохранительного клапана посредством его продувки, в противном случае нельзя исключить возможность повреждения накопительного водонагревателя.

Уход за защитным магниевым анодом

Водонагреватель оснащен защитным магниевым анодом, срок службы которого - приблизительно 3 года. Для проведения работ по уходу извлеките анод. Визуальный контроль: проверьте степень его износа.

Контроль состояния магниевого анода в первый раз проводится после первого года эксплуатации. В последствии его контроль производится раз в год. При необходимости замените изношенный анод на новый, оригинальный.

Порядок проверки и замены магниевого анода:

• Перекройте подводящий трубопровод холодной воды.

• Снизьте давление в водонагревателе, открыв предохранительный клапана или кран горячей воды. **Никогда не проводите работ на изделии находящимся под давлением.**

• Снимите пластиковую крышку сверху изделия и извлеките анод.

• Определите контрольный период в соответствии с состоянием магниевого анода. Срок службы анода может варьироваться в зависимости от структуры воды и гальванической коррозии, которая возникает или может возникнуть в изделии в процессе эксплуатации. При нормальных (стандартных) условиях срок службы Вашего анода составляет до 3 лет, но этот период может сокращен до 6 месяцев в зависимости от качества воды. Контрольный период определяют не реже 2 раз в год. Заменяйте магниевый анод в соответствии с приведенным ниже описанием срока службы.

• Установите магниевый анод и установите его внутрь водонагревателя.

• Затяните собранный магниевый анод чтобы обеспечить герметичность водонагревателя.

• Откройте подводящий трубопровод холодной воды. Можете использовать свой водонагреватель.

Внешний вид	Состояние
	0% ИСПОЛЬЗОВАННЫЙ
	25% ИСПОЛЬЗОВАННЫЙ
	75% ИСПОЛЬЗОВАННЫЙ
	100% ИСПОЛЬЗОВАННЫЙ

Магниевый анод является расходным материалом.
Гарантия на него не распространяется.

Технические характеристики

Накопительный водонагреватель (с одним теплообменником)

	Ед.	BF 100	BF 150	BF 200	BF 300	BF 500
Внутренний объем	л	95.5	138.4	178.2	271.3	479.3
Внутренний диаметр	мм	400	45	0500	600	600
Внешний диаметр	мм	500	550	600	700	700
Высота	мм	1120	1240	1240	1270	2080
Размер паллеты	см	50x50	55x55	60x60	70x70	70x70
Вход холодной воды	дюйм	3/4	3/4	3/4	1	1
Выход горячей воды	дюйм	3/4	3/4	3/4	1	1
Рециркуляция	дюйм	3/4	3/4	3/4	1	1
Вход в теплообменник	дюйм	1	1	1	11/4	11/4
Выход из теплообменника	дюйм	1	1	1	11/4	11/4
Площадь теплообменника	м²	0.62	0.93	1.03	1.58	1.97
Мощность	кВт	20,95	31,59	35,24	53,2	65,5
Присоединение анода	дюйм	11/4	11/4	11/4	11/4	11/4
Присоединение ТЭН (опция)	дюйм	11/4	11/4	11/4	11/4	2
Фланец	дюйм	4	4	4	4	4
Общий вес	кг	54.6	69.7	76.8	114.8	160.8
Толщина теплоизоляции	мм	50	50	50	50	50
Плотность теплоизоляции	кг/м³	44	44	44	44	44

Просим вас сохранять гарантийный талон в течение всего гарантийного срока.

При покупке изделия, после его осмотра и проверки комплектности, требуйте заполнения гарантийного талона. Претензии к внешнему виду, к наличию любых механических повреждений и к некомплектности оборудования, после продажи не принимаются. При отсутствии гарантийного талона, а также при отсутствии в гарантийном талоне отметки торгующей организации, претензии к качеству изделия не принимаются.

Условия предоставления и сохранения гарантии

Гарантия предоставляется на оборудование, в котором за время гарантийного срока эксплуатации был выявлен скрытый заводской дефект, при условии соблюдения всех правил, изложенных, как в настоящем гарантийном талоне, так и в руководстве по эксплуатации и инструкциях по обслуживанию и монтажу оборудования.

Гарантия предусматривает бесплатный ремонт или замену изделия при наличии дефектов, возникших по вине производителя.

Гарантия распространяется и сохраняется на оборудование при условии, что ввод изделия в эксплуатацию (первый пуск) был осуществлён специализированной сервисной организацией, имеющей право на проведение данного вида работ в соответствии с требованиями, установленными законодательством РФ.

Гарантийный случай определяется специалистами сервисного центра.

Для определения гарантийного случая специалисты сервисного центра в присутствии Покупателя или его представителя производят экспертизу полученных повреждений и определяют причину.

По результатам проведенной экспертизы составляется акт, подписываемый представителями сторон. Экспертиза изделия в случаях не подтверждения заявленных претензий к его работоспособности и отсутствия дефектов, возникших по вине производителя, является платной услугой и оплачивается Владельцем изделия.

Гарантийные обязательства

Гарантийный срок на изделие – 24 месяца со даты приобретения.

Дата приобретения должна быть подтверждена чеком, гарантийным талоном, оформленным надлежащим образом.

Гарантийный срок на проведенные монтажные работы устанавливает организация, осуществившая монтаж.

Гарантийный срок на заменённые запчасти составляет 6 месяцев со дня их замены. Гарантийный срок на оборудование после замены запчастей не обновляется. По истечении гарантийного срока ремонт оборудования и замена запчастей производятся за счёт пользователя.

Гарантия распространяется только на изделие, которое было установлено и введено в эксплуатацию техническими специалистами в соответствии с правилами данного руководства и проходили техническое обслуживание не реже одного раза в год.

Гарантийный срок изделия, заменяемого по гарантии, ограничивается оставшимся гарантийным сроком приобретенного изделия.

Гарантия не распространяется на изделие, получившее по вине пользователя механические повреждения.

Гарантия не распространяется на изделие, получившее повреждения по причине использования с нарушением правил, указанных в данном руководстве.

Гарантия не распространяется на дополнительное оборудование (включая электрооборудование), применяемое при работе изделия и изготовленное специализированным производителем данного типа оборудования.

Работы по гарантийному ремонту выполняются бесплатно только авторизованными сервисными центрами (АСЦ) ARDERIA по месту установки оборудования.

Контактные телефоны региональных сервисных организаций, являющихся авторизованными сервисными центрами компании

ARDERIA вы можете узнать в торгующей организации, где было приобретено оборудование или по телефону технической поддержки: 8 (800) 234-34-03, а также на сайте www.arderia.ru в разделе «Сервис», подраздел «Сервисные центры».

Начиная с 12-го месяца со дня ввода оборудования в эксплуатации гарантия действительна только при наличии в гарантийном талоне отметки о прохождении сервисного технического обслуживания. Сервисное обслуживание оборудования должна проводить сервисная специализированная организация, имеющая право на проведение данного вида работ, в соответствии с требованиями, установленными законодательством РФ.

Действие гарантии прекращается в случаях:

• Повреждение или потеря заводской таблички (этикетки) и гарантийного талона.

• Отсутствие в гарантийном талоне записей о продаже, проведении пусконаладочных работ при вводе в эксплуатацию, проведении технического обслуживания оборудования после 12 месяцев со дня его ввода в эксплуатацию.

• Проведения работ по монтажу, пуско-наладке, ремонту и техническому обслуживанию оборудования лицами, не имеющими соответствующего разрешения на проведения данного вида работ.

• Несоблюдением правил установки оборудования, указанных в сборочной схеме Руководства.

• Повреждения и сбои, возникшие в результате использования оборудования, противоречащего положениям данного руководства и не по назначению.

• Повреждения или отказы из-за неправильного выбора типа оборудования.

• Повреждений оборудования, полученных в процессе хранения, погрузки, транспортировки, выгрузки, внешними физическими (авария, изгиб, поломка) и химическими факторами.

• Повреждений оборудования, полученных в процессе проведения работ по установке и подключению.

• Повреждений оборудования, полученных в процессе эксплуатации, несоответствующей необходимым требованиям, указанным в руководстве по эксплуатации и другой технической документации, полученной при покупке.

• Повреждения и отказы, вызванными факторами окружающей среды (землетрясение, пожар, наводнение, сильный ветер, удар

молнии, влажность, сырость, пыль, замерзание изделия, безводная работа).

• Ремонта или попыток ремонта оборудования лицами (организациями) без согласования с производителем.

• Повреждение оборудования, вызванных замерзанием воды.

• Установки на оборудования деталей, узлов и запчастей других производителей.

• В случае, когда давление воды в сети превышает допустимые показатели оборудования. Не были установлены/или были не исправными элементы системы: клапан, обратный клапан, сетчатый фильтр, предохранительный клапан, редуктор давления.

• В случае использования незамерзающих жидкостей (антифризов), не предназначенных для применения в отопительном оборудовании и несовместимых с материалами, использованными в конструкции оборудования и отопительной системе, производитель отставляет за собой право в одностороннем порядке отказать пользователю в выполнении взятых на себя гарантийных обязательств.

Производитель не несёт ответственности за любой возможный ущерб, нанесённый в результате несоблюдения требований изложенных, как в настоящем гарантийном талоне, так и в руководстве по эксплуатации и инструкциях по монтажу и обслуживанию оборудования.

Заполняется торгующей организации при продаже

Модель оборудования:_____ **Серийный номер:**_____

Данные торгующей организации

Название:_____

Адрес:_____

Телефон:_____ М.П.

Ф.И.О. продавца:_____

Подпись продавца:_____ Дата продажи:_____

Данные покупателя

Ф.И.О. покупателя:_____

Адрес:_____

Телефон:_____

Подтверждаю получение оборудования в полной комплектности и согласие с гарантийными условиями, претензий к внешнему виду оборудования не имею.

Подпись покупателя:_____

Заполняется организацией, выполнившей пусконаладочные работы

Название:_____

Адрес:_____

Телефон:_____ М.П.

Ф.И.О. специалиста:_____

Подпись специалиста:_____ Дата:_____

Сведения о произведённых замерах (заполняется при проведении пусконаладочных работ соответствующего оборудования)

Давление теплоносителя в системе отопления	_____ бар	Давление холодной воды на входе в изделие	_____ бар
Дополнительное оборудование			

Отметки о прохождении сервисного технического обслуживания

Дата	Наименование организации	Контактный телефон	Ф.И.О. специалиста	Подпись специалиста

Отметки о прохождении гарантийного ремонта

Дата	Номер акта	Наименование АСЦ	Контактный телефон	Ф.И.О. специалиста	Подпись специалиста

Импортёр: ООО «Инженерный центр «Апрель»
385130, Республика Адыгея, м.р-н Тахтамукайский, пгт Энем, ул. Молодежная, дом № 9/2

www.arderia.ru, info@arderia.ru

Телефон горячей линии сервисной службы:
8 (800) 234-34-03, пн.-пт., с 9:00 до 18:00

Уважаемый пользователь!

По вопросам монтажа, ввода оборудования в эксплуатацию и заключения договора на сервисное техническое обслуживание, рекомендуем вам обращаться в авторизованный сервисный центр (АСЦ) ARDERIA.

Адреса и телефоны АСЦ ARDERIA вы можете узнать в торгующей организации, где было приобретено оборудование, или по телефону: **8 (495) 744-01-55**, или на сайте **www.arderia.ru**. Работы по гарантийному ремонту выполняются бесплатно только авторизованными сервисными центрами (АСЦ) ARDERIA по месту установки оборудования. Расходные материалы по гарантии не меняются.

Если у вас возникли трудности с эксплуатацией оборудования или в общении с АСЦ ARDERIA, вы можете связаться с техническим отделом компании ARDERIA по телефону: **8 (495) 744-01-55**.

Для заметок

ЮЖНЫЙ ФЕДЕРАЛЬНЫЙ ОКРУГ
350059, г. Краснодар, ул. Уральская, д. 126, оф. 65
Телефон: +7 (861) 212-54-59
E-mail: Ebugakova@aprilgroup.ru
Склад: 385130, Республика Адыгея, Тахтамукайский район, пгт Энем, ул. Молодёжная, 9/2

ЮЖНЫЙ ФЕДЕРАЛЬНЫЙ ОКРУГ
344009, г. Ростов-на-Дону, Ул. Шолохова 288 Е, 3 этаж
Телефон: +7 (928)410-4000
E-mail: Rvolkov@aprilgroup.ru

ПРИВОЛЖСКИЙ ФЕДЕРАЛЬНЫЙ ОКРУГ
420036, г. Казань, ул. Тэцевская, д. 11, стр. 4
Телефон: +7 (843) 571-90-99
E-mail: office_kazan@aprilgroup.ru

УРАЛЬСКИЙ ФЕДЕРАЛЬНЫЙ ОКРУГ
620137, г. Екатеринбург,
ул. Промышленный проезд, д. 5б, оф. 24
Телефон: +7 (343) 311-29-34
E-mail: sales_ekb@aprilgroup.ru

СИБИРСКИЙ ФЕДЕРАЛЬНЫЙ ОКРУГ
630015, г. Новосибирск, ул. Электрозаводская, д. 2, корп. 2
Телефон: +7 (383) 380-70-68, +7(953) 895-37-75
E-mail: AChibisov@aprilgroup.ru

ВОРОНЕЖ
Склад и региональный представитель
Телефон: +7 (929) 644-03-63
E-mail: office_voronezh@aprilgroup.ru

КРЫМ
Склад и региональный представитель
Телефон: +7 (978)775-96-12
E-mail: Rgoncharuk@aprilgroup.ru

САМАРА
443044, г. Самара, п. Зубчаниновка,
ул. Металлургическая, д. 51, стр. 2
Телефон: 8 (800) 234-34-03 доб. 1502
E-mail: TShvorneva@aprilgroup.ru

105122, г. Москва, Щёлковское шоссе, д. 13
Телефон: +7 (495) 744-01-55

www.arderia.ru

Rutube
www.rutube.ru/channel/24777885

YouTube
www.youtube.com/c/Arderia