Библиотека СОК

thermex

Серия / Сериясы

Reus (Combi)

РУ

КЗ

Сертификат соответствия требованиям технического регламента /

Техникалық регламенттердің талаптарына сәйкестік сертификаты:

РУКОВОДСТВО ПО ЭКСПЛУАТАЦИИ

Пайдаланушы нұсқаулығы

Электрический водонагреватель комбинированного нагрева

Аралас электр су жылытқышы

Модель / *Үлгі*	Reus 100 F (Combi)	Reus 150 F (Combi)	Reus 200 F (Combi)	Reus 300 F (Combi)

Накопительные водонагреватели

Комбинированные (косвенные) водонагреватели

Проточные водонагреватели

Газовые колонки

Электрические котлы

Электрические обогреватели

Инфракрасные обогреватели

Полотенцесушители

Очистители воздуха

Увлажнители воздуха

Мобильные кондиционеры

Сплит системы

Насосные станции

Комплектующие

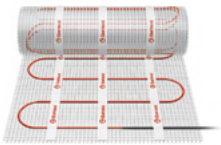

Теплые полы

Перед первым использованием водонагревателя внимательно прочитайте настоящее руководство по эксплуатации и обратите особое внимание на пункты, обозначенные символом «ВНИМАНИЕ!»

УВАЖАЕМЫЙ ПОКУПАТЕЛЬ!

Поздравляем вас с приобретением электроводонагревателя комбинированного нагрева THERMEX. Выражаем уверенность в том, что широкий ассортимент наших электроводонагревателей удовлетворит любые ваши потребности. Применение современных технологий и материалов высочайшего качества при изготовлении приборов определили популярность и доверие к торговой марке THERMEX.

Электроводонагреватели THERMEX разработаны и изготовлены в строгом соответствии с отечественными и международными стандартами, гарантирующими надёжность и безопасность эксплуатации.

Настоящее руководство распространяется на модели водонагревателей комбинированного нагрева THERMEX серии **REUS COMBI** объёмом **100, 150, 200** и **300** литров. Полное наименование модели приобретённого вами водонагревателя указано в разделе «Отметка о продаже» и в идентификационной табличке на корпусе водонагревателя.

1. НАЗНАЧЕНИЕ

Водонагреватель (далее по тексту – БКН) предназначен для обеспечения горячей водой бытовых и промышленных объектов, имеющих магистраль холодного водоснабжения с необходимыми параметрами.

Основным режимом работы водонагревателя является нагрев от теплообменника, подключенного к внешнему источнику тепла (электрическому или газовому котлу). В летний период времени при простое источника тепла (отопительного котла) или во время его аварийной остановки допускается использование резервного электрического нагрева бойлера. Электрический нагрев (1-3 кВт) меньше по мощности, чем нагрев теплообменником (18-45 кВт), является точечным и может вызывать электрохимическую коррозию, поэтому не рекомендован к длительному использованию и не является равнозначной заменой теплообменнику.

БКН должен эксплуатироваться в закрытых отапливаемых помещениях и не предназначен для работы в непрерывно проточном режиме. Использование бойлера комбинированного нагрева в коммерческих целях ведет за собой досрочное прекращение гарантийных обязательств.

2. ОСНОВНЫЕ ТЕХНИЧЕСКИЕ ХАРАКТЕРИСТИКИ

Таблица 1.

Давление в магистрали холодной воды, мин/макс	0,03 / 0,6 МПа
Максимальное давление в магистрали теплоносителя	1,0 МПа
Максимальная температура теплоносителя	80°С
Параметры питающей электросети	Одно-/трехфазная сеть
	напряжение ~230/~400 В
	частота 50Гц±1%
Максимальная температура нагрева от электрического нагревательного элемента	75°С
Класс защиты водонагревателя	IPX4

Электроводонагреватель комбинированного нагрева (далее по тексту - БКН) предназначен для обеспечения горячей водой бытовых и промышленных объектов, имеющих водопровод холодной воды с давлением не менее 0,03 МПа и не более 0,7 МПа.

Номинальный объём, л	100	150	200	300
Площадь теплообменника, м²	0,88	1,2	1,34	1,84
Резьбы патрубков подключения холодной и горячей воды	G3/4			
Резьбы патрубков подключения теплообменника	G3/4			
Резьбы патрубков подключения контура рециркуляции	G3/4			
Мощность теплообменника при нагреве воды на Δt 45°С и температуре котловой воды 80°С, кВт	18,1	30,8	34,6	45,5
Среднее время нагрева на Δt 45°С от теплообменника, мин	11	15	18	21
Мощность электрического нагревательного элемента, кВт	3,0	3,0	3,0	3,0

Среднее время нагрева на Δt 45°С от электрического нагревательного элемента	1 час 35 мин	2 часа 23 мин	3 часа 09 мин	4 часа 43 мин
Постоянные суточные потери Q, кВт·ч/сут.	1,3	1,7	2,0	2,8
Годовое потребление электроэнергии, кВт·ч	474,5	620,5	730	1022

Изготовитель оставляет за собой право на внесение изменений в конструкцию, характеристики и комплектацию водонагревателя без предварительного уведомления.

3. КОМПЛЕКТ ПОСТАВКИ

1. Водонагреватель комбинированного нагрева ....1 шт.
2. Предохранительный клапан …….....1 шт.
3. Группа безопасности ……1 шт.
3. Руководство по эксплуатации .....1 шт.
4. Упаковка .....1 шт.
5. Комплект ножек для установки …….. 1 шт.
6. Встроенные ручки для переноски бака (модели 200 и 300 л) .....2 шт.

4. ОПИСАНИЕ И ПРИНЦИП ДЕЙСТВИЯ БКН

Водонагреватель предназначен для комбинированного нагрева воды от внешнего источника тепла (электрического или газового котла). Для вспомогательного способа нагрева электричеством в водонагревателе установлен нагревательный элемент (ТЭН) мощностью 3 кВт.

БКН состоит из:

- внутреннего бака, имеющего специальное покрытие биостеклофарфор, надёжно защищающее внутреннюю поверхность от коррозии;
- теплообменника, подключающегося к внешнему источнику тепла (электрическому или газовому котлу);
- внешнего корпуса, теплоизолированного от внутреннего бака экологически чистым полиуретаном толщиной от 50 мм для минимизации потерь тепла;
- съёмного фланца в верхней части БКН для обеспечения доступа к магниевому аноду, который предназначен для нейтрализации воздействия электрохимической коррозии на внутренний бак;
- съёмной панели управления, позволяющей регулировать температуру нагрева воды, выбирать мощность нагрева и обеспечивающей доступ к нагревательному элементу, термостату, термовыключателю;
- съёмного фланца в нижней части БКН для проведения ТО и промывки теплообменника и стенок внутреннего бака от накипи

ТЭН служит для нагрева воды в вспомогательном режиме нагрева, а термостат обеспечивает возможность регулировки температуры нагрева до +75°С. Регулировка осуществляется с помощью ручки регулятора, расположенной под съёмной крышкой панели управления водонагревателя.

Термовыключатель – устройство защиты БКН от перегрева, которое отключает ТЭН от сети при превышении температуры воды 95°С (в процессе эксплуатации корпус БКН может нагреваться).

Предохранительный клапан выполняет функции обратного клапана, препятствуя попаданию воды из водонагревателя в водопроводную сеть в случаях падения в последней давления и в случаях возрастания давления в баке при сильном нагреве воды, а также выполняет функции защитного клапана, сбрасывая избыточное давление в баке при сильном нагреве воды. Во время работы водонагревателя вода может просачиваться из предохранительного клапана для сброса излишнего давления, что происходит в целях безопасности водонагревателя. Эта выпускная труба должна оставаться открытой для

атмосферы и должна быть установлена постоянно вниз и в незамерзающей окружающей среде.

Необходимо обеспечить отвод воды из выпускной трубы предохранительного клапана в канализацию, предусмотрев при монтаже БКН соответствующий дренаж.

Запрещается устанавливать водозапорную арматуру между предохранительным клапаном и патрубком подключения - нарушение протока между водонагревателем и предохранительным клапаном является фактором, досрочно прекращающим гарантийные обязательства.

Необходимо регулярно (не реже одного раза в месяц) проводить слив небольшого количества воды через штуцер предохранительного клапана в канализацию для удаления известковых осадков и для проверки работоспособности клапана. Для открывания клапан снабжён ручкой. Необходимо следить, чтобы во время работы водонагревателя эта ручка находилась в положении, закрывающем слив воды из бака.

Группа безопасности подключается на специальный патрубок на верхней части корпуса прибора и сбрасывает избыточное давление из емкости внутреннего бака во время нагрева. Во время работы водонагревателя вода может просачиваться из штуцера группы безопасности клапана для сброса излишнего давления, что происходит в целях безопасности водонагревателя. Штуцер должен оставаться открытым. Необходимо обеспечить отвод воды из штуцера группы безопасности в канализацию, предусмотрев при монтаже водонагревателя соответствующий дренаж.

5. УКАЗАНИЕ МЕР БЕЗОПАСНОСТИ

Все монтажные, сантехнические и электромонтажные работы должны проводиться только квалифицированным персоналом!

Сантехническая подводка и запорная арматура должны соответствовать параметрам водопроводной сети и иметь необходимые сертификаты качества.

Электрическая безопасность и противокоррозионная защита БКН гарантированы только при наличии эффективного заземления, выполненного в соответствии с действующими правилами монтажа электроустановок.

При монтаже и эксплуатации БКН не допускается:

- включать БКН в водопроводную сеть с давлением больше 0,7 МПа. Если давление в водопроводной магистрали превышает 0,7 МПа, либо не стабильно и периодически превышает 0,7 МПа, то на входе холодной воды в БКН, перед предохранительным клапаном (по ходу движения воды) необходимо установить соответствующий редукционный клапан (не входит в комплект поставки БКН) для снижения давления холодной

воды до нормы. Установка редукционного клапана между БКН и предохранительным клапаном запрещена;

- подключать БКН к водопроводу без предохранительного клапана и группы безопасности;
- использовать запасные части, не рекомендованные Производителем;
- использовать воду из БКН для приготовления пищи;
- использовать воду, содержащую механические примеси (песок, мелкие камни), которые могут привести к нарушению работы БКН и предохранительного клапана;
- включение и эксплуатация БКН с закрытыми входным и выходным вентилями (патрубками).
- Запрещается устанавливать водозапорную арматуру между группой безопасности, предохранительным клапаном и патрубками подключения - нарушение протока между водонагревателем, группой безопасности и предохранительным клапаном является фактором, досрочно прекращающим гарантийные обязательства.
- Вносить изменения в конструкцию БКН.
- Запрещается оставлять БКН, включенным в электросеть, при отсутствии надзора более, чем на одни сутки.

При эксплуатации водонагревателя в вспомогательном режиме нагрева с электрическим нагревательным элементом запрещается:

- подключать электропитание и включать нагрев, если БКН не заполнен водой;
- декоративную защитную крышку электрической части БКН при включённом электропитании;
- использовать БКН без заземления или использовать в качестве заземления водопроводные трубы;
- сливать воду из БКН при включённом электропитании;

Температура окружающей среды, в которой эксплуатируется БКН, должна находиться в пределах от +3°С до +40°С. Замерзание воды в приборе при отрицательных температурах приводит к выходу его из строя, что не является гарантийным случаем.

ВНИМАНИЕ! Следует обращать внимание детей на то, чтобы они не играли с БКН. БКН не предназначен для эксплуатации лицами (включая детей) с ограниченными физическими, осязательными или психическими способностями, а также лицами, не умеющими пользоваться БКН, за исключением случаев, когда это происходит под наблюдением или согласно инструкциям от лиц, отвечающих за безопасность БКН.

Нарушение правил противопожарного режима в Российской Федерации, утвержденных постановлением Правительства Российской Федерации от 16.09.2020 № 1479, может привести к причинению вреда жизни и здоровью человека, а также имуществу.

В период эксплуатации БКН необходимо регулярно осматривать прибор на предмет целостности и полноценного функционирования (отсутствие подтеков, и т. п.). В случае длительных перерывов в работе водонагревателя, сбоев в работе систем водоснабжения необходимо перекрыть вентиль подачи холодной воды.

Электрическая безопасность и противокоррозионная защита БКН гарантированы только при наличии эффективного заземления, выполненного в соответствии с действующими правилами монтажа электроустановок и при соблюдении мер безопасности и правил эксплуатации оборудования, приведенных в данном руководстве.

При невыполнении покупателем вышеуказанных мер безопасности, гарантия производителя досрочно прекращается.

6. РАЗМЕЩЕНИЕ И УСТАНОВКА

Все монтажные, сантехнические и электромонтажные работы должны проводиться квалифицированным персоналом.

Рекомендуется устанавливать БКН максимально близко от места использования горячей воды, чтобы сократить потери тепла в трубах. При выборе места монтажа необходимо учитывать общий вес БКН, заполненного водой. Стену и пол со слабой грузоподъёмностью необходимо укрепить.

Для обслуживания БКН расстояние от крышки панели управления до ближайшей поверхности в направлении оси съёмного фланца должно быть не менее 0,5 м.

Во избежание причинения вреда имуществу потребителя и (или) третьих лиц в случае неисправностей системы горячего водоснабжения необходимо производить монтаж БКН в помещениях, имеющих гидроизоляцию полов и дренаж в канализацию, и ни в коем случае не размещать под БКН предметы, подверженные воздействию воды. При размещении БКН в незащищённых помещениях необходимо установить под БКН защитный поддон (не входит в комплект поставки БКН) с дренажем в канализацию.

В случае размещения БКН в местах, труднодоступных для проведения технического и гарантийного обслуживания (антресоли, ниши, межпотолочные пространства и т.п.) монтаж и демонтаж БКН осуществляется потребителем самостоятельно либо за его счёт.

7. ПОДКЛЮЧЕНИЕ К ВОДОПРОВОДУ

Необходимо подавать холодную воду в БКН, используя фильтр предварительной очистки воды со степенью очистки не менее 200 мкм.

Установите предохранительный клапан на входе холодной воды, помеченном синим кольцом, на 3,5-4 оборота, обеспечив герметичность соединения любым уплотнительным материалом (лён, лента ФУМ и др.). Установите группу безопасности на специальном патрубке, вкрутив группу на 3-4 оборота. При подключении рекомендуется использовать уплотнительные материалы для герметичности соединения.

ВНИМАНИЕ! Запрещается эксплуатировать БКН без предохранительного клапана и группы безопасности или использовать клапан и группу безопасности не из комплекта поставки (других производителей). Запрещается устанавливать водозапорные вентили между БКН и предохранительным клапаном, и группой безопасности.

Во время эксплуатации БКН вы можете наблюдать появление капель из дренажного штуцера предохранительного клапана и/или группы безопасности (сброс излишнего давления при нагреве воды). Рекомендуется присоединить к дренажному штуцеру резиновую или силиконовую трубку соответствующего диаметра для отвода влаги.

Подключение к водопроводной системе рекомендуется производить только силами специализированной организации в соответствии с **Рис.3** при помощи медных, металлопластиковых или пластиковых труб, а также при помощи специальной гибкой сантехнической подводки. При монтаже не допускается приложение чрезмерных усилий во избежание повреждения патрубков и биостеклофарфорового покрытия внутреннего бака БКН.

Запрещается использовать гибкую подводку, бывшую ранее в употреблении.

Рекомендуется подавать воду в БКН через фильтр-грязевик, установленный на магистрали холодной воды (не входит в комплект поставки).

После подключения откройте вентиль подачи холодной воды в БКН, кран выхода горячей воды из БКН и кран горячей воды на смесителе, чтобы обеспечить отток воздуха из водонагревателя. При конечном заполнении БКН из крана смесителя непрерывной струёй потечёт холодная вода. Закройте кран горячей воды на смесителе.

При подключении БКН в местах, не снабжённых водопроводом, допускается подавать воду в БКН из вспомогательной ёмкости с использованием насосной станции либо из ёмкости, размещённой на высоте не менее 5 метров от верхней точки БКН.

Примечание: для облегчения обслуживания БКН в процессе эксплуатации рекомендуется установка сливного вентиля (не входит в комплект поставки БКН) в соответствии с **Рис.3**.

Если давление в водопроводе превышает 0,7 МПа, то на входе перед предохранительным клапаном необходимо установить редукционный клапан (не входит в комплект поставки БКН) для снижения давления воды до нормы.

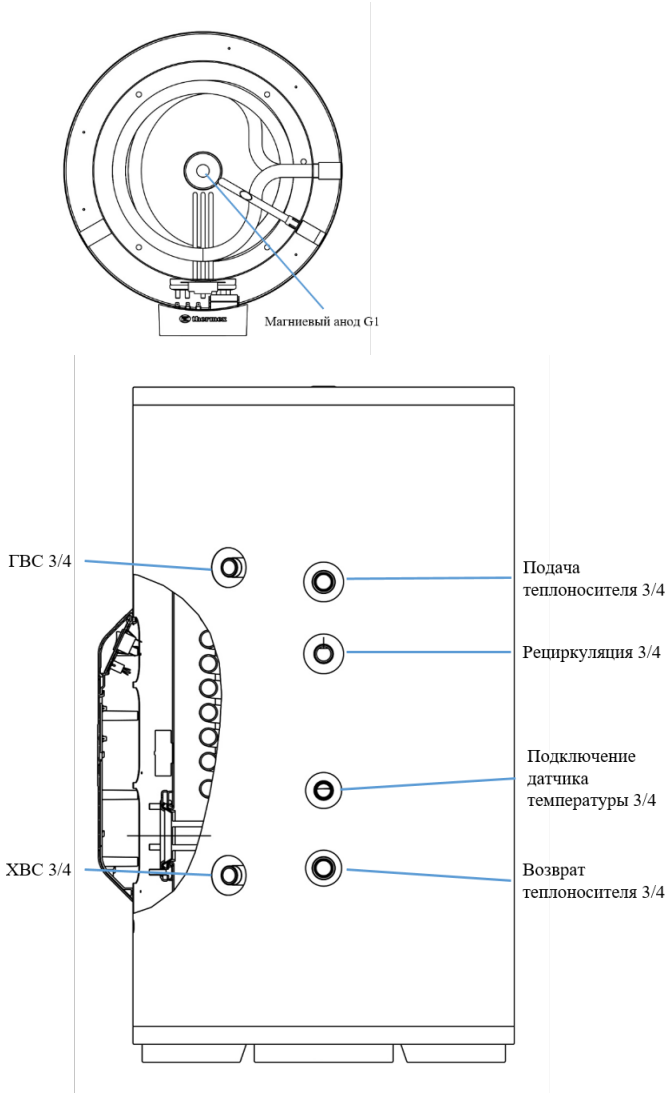

Рисунок 1-1. Схема расположения патрубков подключения БКН 100л.

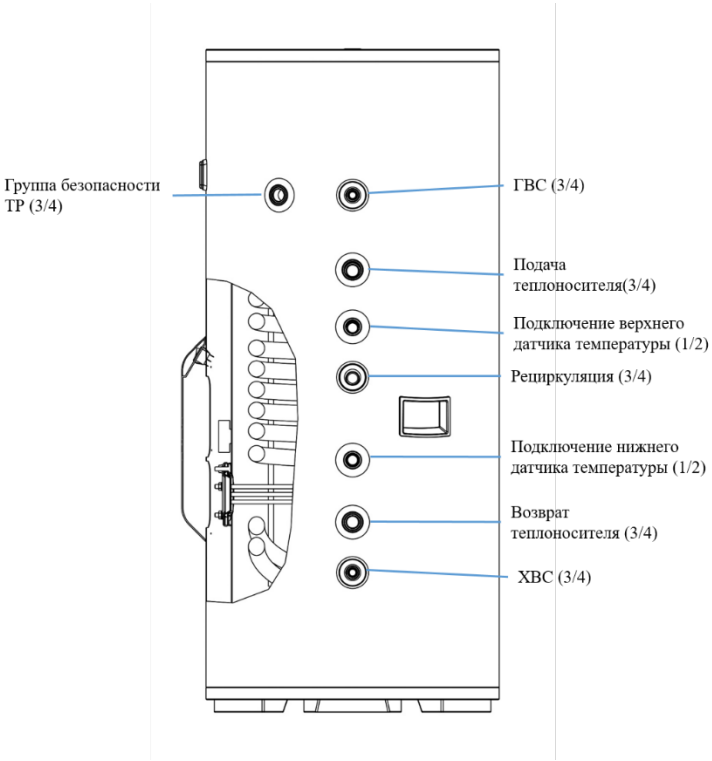

Рисунок 1-2. Схема расположения патрубков подключения БКН 150 -300 л.

8. ПОДКЛЮЧЕНИЕ К ЭЛЕКТРОСЕТИ

Перед включением электропитания убедитесь, что БКН заполнен водой.

Перед подключением водонагревателя к электрической сети убедитесь, что напряжение сети соответствует напряжению, указанному в разделе характеристик водонагревателя.

Водонагреватель оборудован сетевым шнуром электропитания без вилки. Место подключение сетевого шнура БКН должно иметь контакт заземления с подведённым к нему проводом заземления, располагаться в месте, защищённом от влаги, или удовлетворять требованиям по влагозащищённости.

Пожалуйста, обратите внимание на то, чтобы водонагреватель был заземлён надлежащим образом. Рекомендуется установить в контур надёжный прерыватель утечки электрического тока на землю и устройство защитного отключения (УЗО).

Перед подключением водонагревателя к электрической сети убедитесь, что напряжение сети соответствует напряжению, указанному в Таблице 1.

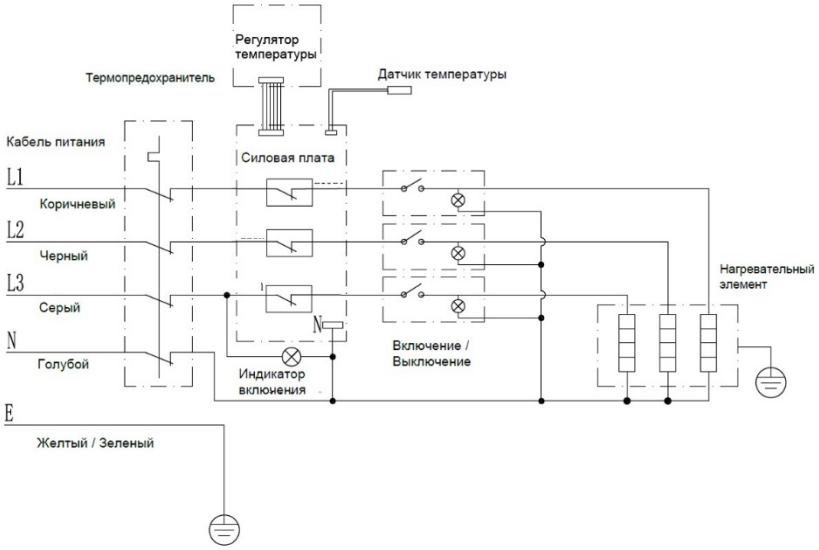

Рисунок 2. Электрическая схема подключения

Для режима ~230В (однофазный) необходимо соединить коричневый, черный и серый провода и подключить к фазе 230 В. Голубой провод подключить к нейтральной линии (ноль), а желто-зеленый – к контакту заземления.

Для режима ~400В (трёхфазный) необходимо подключить коричневый, черный и серый провода, каждый провод подключается к отдельной фазе. Голубой провод подключить нейтральной линии (ноль), а желто-зеленый – к контакту заземления.

Когда БКН подключен к трехфазной сети, но включен только один из трех режимов мощности – рабочее напряжение будет ~230 В. При подключении дополнительно второго и третьего режимов – рабочее напряжение будет ~400 В.

9. ПОДКЛЮЧЕНИЕ СИСТЕМЫ КОСВЕННОГО НАГРЕВА

Для подключения системы косвенного нагрева (теплообменника) используйте патрубки подачи (красное кольцо) и возврата (синее кольцо) котловой воды (**Рис.3**).

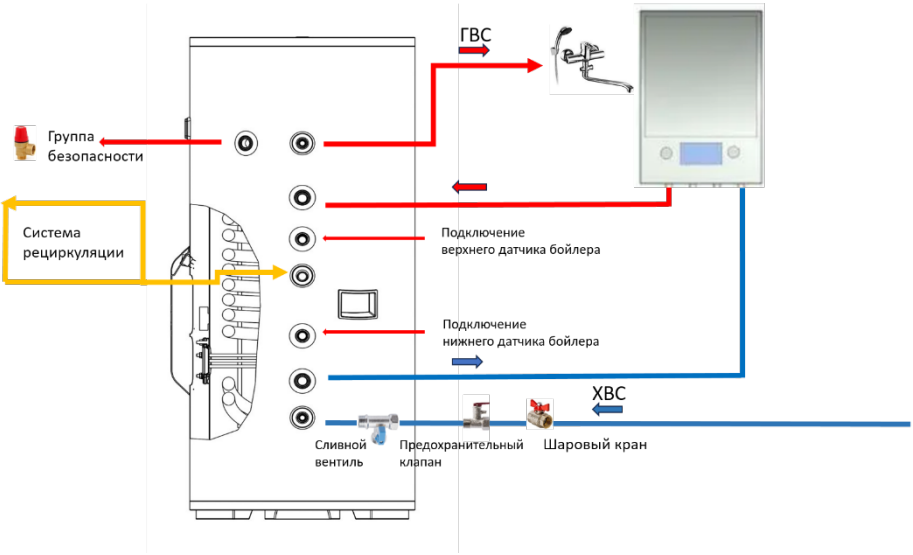

Рисунок 3. Схема подключения системы косвенного нагрева

В конструкции БКН имеются патрубки с гильзами для подключения погружного датчика ГВС, который управляет системой косвенного нагрева (не входит в комплектацию, поставляется производителем системы отопления) и устанавливается в соответствующие патрубки (**Рис.3**).

В конструкции БКН предусмотрен патрубок с резьбой 3/4" для подключения контура рециркуляции. В случае подключения БКН без контура рециркуляции, на патрубок следует установить герметичную заглушку 3/4" (из комплектации БКН).

10. ЭКСПЛУАТАЦИЯ БКН

Не рекомендуется использовать один автомат для подключения водонагревателя и другого электрического прибора во избежание перегрузки электрической сети.

В процессе эксплуатации БКН потребитель может регулировать температуру нагрева воды в БКН с помощью панели управления отопительного котла.

При эксплуатации водонагревателя в вспомогательном режиме с электрическим нагревательным элементом потребитель может регулировать температуру нагрева воды с помощью терморегулятора, а также выбрать мощность нагрева на панели управления БКН.

Для получения доступа к панели управления прибора необходимо нажать на декоративную крышку, расположенную в верхней части панели управления, и сдвинуть ее вверх.

Включение и управление нагревом в вспомогательном режиме

При подаче питания на устройство на панели управления загорится индикатор питания “POWER” (Сеть).

Для включения нагрева необходимо повернуть ручку терморегулятора по часовой стрелке, затем перевести выключатели режима мощности 1,2,3 в положение “Вкл.” (Рис. 4.), при этом каждый из индикаторов мощности с маркировкой «1kW» будет загораться последовательно. Для работы водонагревателя в режиме максимальной мощности необходимо нажать все 3 клавиши выбора мощности (Рис.4, п.5, п.8) одновременно:

Модель	Клавиша 1	Клавиша 2	Клавиша 3
Reus (Combi) 100/150/200/300 F	1 кВт	1 кВт	1 кВт

Выбор режима мощности работы водонагревателя Thermex Reus (Combi) осуществляется путем нажатия одной из 3х клавиш в положение «Вкл.» (рис. 4). Клавиши выбора мощности имеют индикацию голубого цвета, которая загорается во время работы нагревательного элемента.

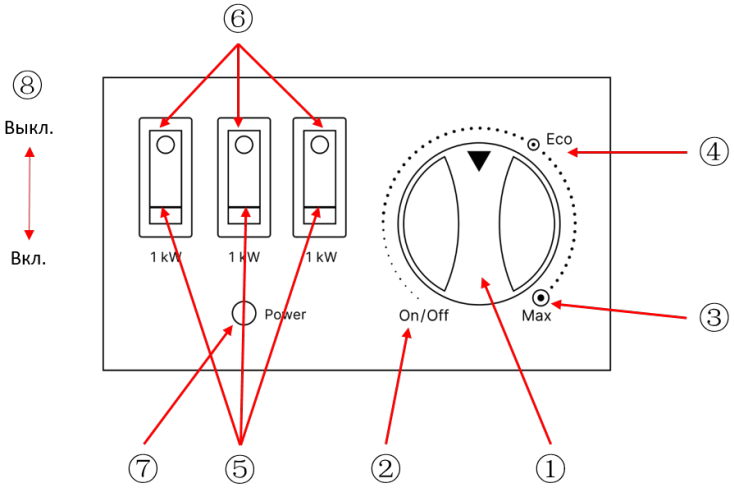

Рис. 4. Панель управления:

Рисунок 4: 1 – регулятор температуры, 2 – зона Включения/Выключения БКН «On/Off», 3 - зона, соответствующая максимальному нагреву, 4 - зона, соответствующая нагреву в экономичном режиме, 5 - клавиши выбора мощности, 6 - индикация нагрева ,7 – индикатор питания, 8 – Положение Вкл.\Выкл. кнопок режима мощности.

Выберите режим мощности, установите регулятор температуры в нужное положение. Максимальный нагрев в вспомогательном режиме до +75 С°. Дальнейшая работа панели управления и водонагревателя будет проходить в автоматическом режиме.

Индикаторы нагрева (Рис. 4, п. 6) подсвечиваются в процессе нагрева воды до заданной температуры. При достижении установленной температуры прекращается нагрев, индикация (Рис. 4, п. 6) отключается.

Функция защиты от перегрева

Прибор оборудован термостатом с функцией аварийного отключения, которая активируется при достижении предельного значения температуры нагрева.

При превышении температуры воды свыше +95°С срабатывает термостат с функцией аварийного отключения, экстренно отключающий подачу электропитания. Для возврата прибора в рабочее состояние необходимо нажать до щелчка шток термовыключателя (**Рис.5**), который расположен под защитной крышкой панели управления БКН.

При срабатывании защиты от перегрева и запуска термостата вручную необходимо выполнить следующие действия:

- отключить водонагреватель, дать воде остыть или израсходовать её через смеситель для ускорения процесса остывания воды внутри водонагревателя;

- снять декоративную крышку панели управления;

- с помощью крестовой отвертки открутить винты, расположенные в верхней части защитной панели, затем снять ее, сдвинув вниз.

- с помощью плоской отвертки нажать на шток термовыключателя, который располагается внутри отверстия в центральной части панели управления (см. рис. 5);

- запустив вручную термовыключатель, совершить обратную сборку декоративных частей панели управления и включить электропитание водонагревателя.

Рисунок 5. Расположение штока на термовыключателе.

11. ТЕХНИЧЕСКОЕ ОБСЛУЖИВАНИЕ (ТО)

Периодическое проведение ТО и своевременная замена магниевого анода являются обязательными условиями для долговременной работы БКН. Невыполнение этих требований является основанием для досрочного прекращения гарантийных обязательств. Техническое обслуживание и замена магниевого анода не входят в гарантийные обязательства изготовителя и продавца.

При проведении ТО проверяется состояние магниевого анода и наличие накипи на ТЭНе. Одновременно с этим удаляется осадок, который может накапливаться в нижней части и внутренних стенках БКН, на теплообменнике и ТЭНе. Магниевый анод необходимо заменять не реже одного раза в год. Если вода содержит большое количество химических примесей, то магниевый анод необходимо менять чаще. Образование накипи на ТЭНе может привести к выходу его из строя, что не является гарантийным случаем, и в этом случае замена не входит в гарантийные обязательства изготовителя и продавца. Если на ТЭНе образовалась накипь, то её можно удалить с помощью средств для удаления накипи либо механическим путём. При удалении осадка из БКН не следует прилагать чрезмерные усилия и использовать абразивные чистящие средства, чтобы не повредить защитное покрытие внутреннего бака из биостеклофарфора.

Важность первого технического обслуживания заключается в том, что по интенсивности образования накипи и осадка, а также по интенсивности расхода магниевого анода можно определить сроки проведения последующих ТО и, как следствие, продлить срок эксплуатации БКН. При невыполнении перечисленных выше требований сокращается срок эксплуатации БКН, возрастает вероятность выхода БКН из строя и прекращается действие гарантийных обязательств.

Для замены магниевого анода необходимо выполнить следующие действия:

- отключить электропитание БКН;
- перекрыть поступление холодной воды в БКН;
- сбросить излишнее давление в БКН, открыв смеситель горячей воды, и полностью слить воду из внутренней емкости прибора;
- перекрыть выход горячей воды из БКН;
- используя крестовую отвертку, открутите винты декоративной крышки анода в верхней части БКН. Затем с помощью накидного или гаечного ключа выкрутите магниевый анод;
- проведите замену анода и резинового уплотнительного кольца;
- осуществите обратную сборку;
- откройте краны подачи и выхода воды БКН;
- включите электропитание БКН.

Для проведения ТО необходимо выполнить следующие действия:

- отключить электропитание БКН;
- дать остыть горячей воде или израсходовать её через смеситель;
- перекрыть поступление холодной воды в БКН;
- демонтировать предохранительный клапан или открыть сливной вентиль;
- на патрубок подачи холодной воды или на сливной вентиль надеть резиновый шланг, направив второй его конец в канализацию;
- для подачи воздуха в БКН открыть кран горячей воды на смесителе или отсоединить трубу от патрубка горячей воды БКН;
- демонтировать корпус панели управления, отключить провода, отвинтить болты крепления съемного фланца;
- Извлечь ТЭН из БКН и провести его очистку;
- Используя крестовую отвертку, открутите винты декоративной крышки монтажного фланца в нижней части БКН
- С помощью накидного или гаечного ключа открутите и демонтируйте монтажный фланец;
- Промойте теплообменник и стенки внутреннего бака от накипи. При удалении осадка из БКН не следует прилагать чрезмерные усилия и использовать абразивные чистящие средства, чтобы не повредить защитное покрытие внутреннего бака из биостеклофарфора;
- произвести обратную сборку, заменив при необходимости уплотнение монтажного фланца, заполнить БКН водой и включить питание.

При проведении технического обслуживания и замены магниевого анода БКН силами специализированной организации в гарантийном талоне должна быть сделана соответствующая отметка. При самостоятельной замене магниевого анода потребителем к настоящему руководству на БКН должен быть приложен кассовый/товарный чек, подтверждающий покупку магниевого анода.

Неисправность	Возможная причина	Способ устранения
Уменьшился напор горячей воды из БКН. Напор холодной воды прежний	Засорение впускного отверстия предохранительного клапана или фильтра на подаче воды в БКН	Снять клапан и промыть его в воде, провести очистку фильтра
Увеличилось время нагрева при работе ТЭНа	ТЭН покрылся слоем накипи	Извлечь фланец и очистить ТЭН от накипи
	Понизилось напряжение электросети	Обратиться в службу эксплуатации электросети
Частое срабатывание термовыключателя	Установленная температура близка к предельной	Повернуть регулятор термостата в сторону уменьшения температуры (-)
	Трубка термостата покрылась накипью	Извлечь из БКН съёмный фланец и аккуратно очистить трубку от накипи
	Произошел скачок напряжения	Обратиться в службу эксплуатации электросети
Включённый в электросеть БКН не нагревает воду.	Сработал или не включён термовыключатель	Отключить БКН от сети, снять декоративную крышку панели управления, нажать до щелчка кнопку термовыключателя (**Рис.5**), установить крышку и включить питание
	Отсутствует напряжение в электросети	Проверить наличие напряжения в электрической розетке

Вышеперечисленные неисправности не являются дефектами БКН и устраняются потребителем самостоятельно или силами специализированной организации за его счёт.

При невозможности устранить неисправность при помощи вышеописанных рекомендаций или в случае выявления других следует обратиться в авторизованный сервисный центр.

Официальный сервис Thermex

12. ТРАНСПОРТИРОВКА И ХРАНЕНИЕ ЭЛЕКТРОВОДОНАГРЕВАТЕЛЕЙ

Транспортировка и хранение электроводонагревателей осуществляется в соответствии с манипуляционными знаками на упаковке:

– Необходимость защиты груза от воздействия влаги

– Хрупкость груза, условие осторожного обращения

– Рекомендованный температурный диапазон хранения груза: от +5°С до +40°С

– Правильное вертикальное положение груза

13. УТИЛИЗАЦИЯ

При соблюдении правил установки, эксплуатации и технического обслуживания БКН и при соответствии качества используемой воды действующим стандартам изготовитель устанавливает на него срок службы **9** лет от даты покупки БКН. Все составные части водонагревателя изготовлены из материалов, допускающих в случае необходимости экологически безопасную его утилизацию, которая должна происходить в соответствии с нормами и правилами той страны, где эксплуатируется водонагреватель.

14. ГАРАНТИЯ ИЗГОТОВИТЕЛЯ

Изготовитель устанавливает срок гарантии на водонагреватель **1** год, при этом сроки гарантии на составные части и комплектующие изделия следующие:

- на водосодержащую ёмкость (внутренний бак) – **7 лет**;
- на прочие составные части (нагревательный элемент, термостат, лампочки-индикаторы, выключатели, уплотнительные прокладки, индикаторы температуры, предохранительный клапан, группу безопасности, фланцы, гильзы датчиков температуры) – **1** год.

Срок гарантии исчисляется с даты продажи БКН. При отсутствии или исправлении даты продажи и штампа магазина срок гарантии исчисляется с даты выпуска БКН. Дата выпуска водонагревателя закодирована в уникальном серийном номере, расположенном на идентификационной табличке на корпусе БКН. Серийный номер БКН состоит из тринадцати цифр. Третья и четвёртая

цифры серийного номера – год выпуска, пятая и шестая – месяц выпуска, седьмая и восьмая – день выпуска БКН. Претензии в период срока гарантии принимаются при наличии данного руководства с отметками фирмы-продавца и при наличии идентификационной таблички на корпусе БКН.

Неисправность предохранительного клапана, группы безопасности или шнура питания не является неисправностью собственно БКН и не влечёт за собой замену БКН. Ответственность за соблюдение правил установки и подключения лежит на покупателе (в случае самостоятельного подключения) либо на монтажной организации, производившей подключение.

При установке и эксплуатации БКН потребитель обязан соблюдать требования, обеспечивающие безотказную работу прибора в течение срока гарантии:

- выполнять меры безопасности и правила установки, подключения, эксплуатации и обслуживания, изложенные в настоящем руководстве;
- исключить механические повреждения от небрежного хранения, транспортировки и монтажа;
- исключить замерзание воды в БКН;
- использовать для нагрева в БКН воду без механических и химических примесей;
- эксплуатировать БКН с исправно работающими предохранительным клапаном и группой безопасности из комплекта поставки БКН.

Изготовитель не несёт ответственности за недостатки, возникшие вследствие нарушения потребителем правил установки, эксплуатации и технического обслуживания БКН, изложенных в настоящем руководстве, в том числе в случаях, когда эти недостатки возникли из-за недопустимых параметров сетей (электрической и водоснабжения), в которых эксплуатируется БКН, и вследствие вмешательства третьих лиц. На претензии по внешнему виду БКН гарантия производителя не распространяется.

Ремонт, замена составных частей и комплектующих в пределах срока гарантии не продлевают срок гарантии на БКН в целом, при этом гарантийный срок на заменённые или отремонтированные комплектующие заканчивается в момент истечения срока гарантии на БКН.

Изготовитель оставляет за собой право на внесение изменений в конструкцию и характеристики водонагревателя без предварительного уведомления.

15. СВЕДЕНИЯ ОБ ИЗГОТОВИТЕЛЕ

Изготовитель:

THERMEX heating Technology (Jiangmen) CO., Ltd

No. 51, Jianshedonglu, Taoyuan town, Heshan City, Guangdong Province, PRC
Сделано в Китае

Все модели прошли обязательную сертификацию и соответствуют требованиям Технического регламента Таможенного союза ТР ТС 004/2011, ТР ТС 020/2011, ТР ЕАЭС 037/2016

Наименование и местонахождение торгующей организации, принимающей претензии по качеству в Российской Федерации:

ООО «Торговый дом ТЕРМЕКС» 187002, Россия, Ленинградская область, г. Тосно, Московское шоссе, д. 44, оф. 1, тел.: 8 (800) 333-00-23

Импортер в Российскую Федерацию:

ООО «Торговый дом ТЕРМЕКС» 187002, Россия, Ленинградская область, г. Тосно, Московское шоссе, д. 44, оф. 1, тел.: 8 (800) 333-00-23

Служба гарантийной и сервисной поддержки в Российской Федерации:

тел.: 8 (800) 333-00-23 (понедельник — пятница с 09:00 до 20:00; суббота, воскресенье с 10:00 до 18:00 по московскому времени; звонок по России бесплатный), e-mail: service@thermex.ru

Головной сервисный центр (установка и подключение БКН, гарантийный и постгарантийный ремонт): Россия, 196105, г. Санкт-Петербург, ул. Благодатная, д. 63, тел.: 8 (800) 333-00-23

Телефоны и адреса авторизованных сервисных центров в других городах и регионах России можно узнать на сайте www.thermex.ru или обратиться в сервисный центр, указанный фирмой-продавцом.

Наименование и местонахождение импортера и торгующей организации, принимающей претензии по качеству в Республике Беларусь:

ООО «АКВАТЕРМЕКС», 220029, г. Минск, ул. Куйбышева, д. 22, к. 6, к. 105, тел.: +375 17 3-800-200, sales@thermex.by, www.thermex.by

Служба гарантийной и сервисной поддержки в РБ: +375 17 3-800-200

Наименование импортера и торгующей организации, принимающей претензии по качеству в Казахстане:

ТОО «Термекс Сары-Арка», тел.: 8 (7212) 51-28-89

Қазақстанға импорттаушы, Қазақстанда сатушы, сапасы бойынша наразылықты қабылдаушы ұйымның атауы:

«Термекс Сары-Арка» ЖШС, тел.: 8 (7212) 51-28-89

Наименование импортера и торгующей организации, принимающей претензии по качеству в Грузии:

ООО «Термекс Джи», тел.: +995 595273822

16. ОТМЕТКА О ПРОДАЖЕ

Модель _____ Серийный № _____

Дата продажи «_____» _____ 20 _____ г.

Фирма-продавец: _____

Подпись представителя

фирмы-продавца_____

Печать фирмы – продавца

Изделие укомплектовано, к внешнему виду изделия претензий не имею. Руководство по эксплуатации с необходимыми отметками получил, с правилами эксплуатации и условиями гарантии ознакомлен и согласен.

Подпись покупателя: _____

KZ

Су жылытқышты бірінші рет қолданар алдында осы нұсқаулықты мұқият оқып шығыңыз және «НАЗАР АУДАРЫҢЫЗ» белгісімен белгіленген тармақтарына ерекше назар аударыңыз

ҚҰРМЕТТІ САТЫП АЛУШЫ!

Сізді «THERMEX» су жылытқышын сатып алғаныңызбен құттықтаймыз. Біздің электр су жылытқыштарымыздың кең ассортименті сіздің кез келген қажеттіліктеріңізді қанағаттандыратынына сенімдіміз. Құрылғыларды өндіруде жоғары сапалы заманауи технологиялар мен материалдарды қолдану THERMEX брендінің танымалдығын мен сенімділігін арттырды.

THERMEX электр су жылытқыштары пайдаланудың сенімділігі мен қауіпсіздігіне кепілдік беретін отандық және халықаралық стандарттарға қатаң сәйкес әзірленген және жасалған.

Бұл нұсқаулық **100, 150, 200** және **300** литрлік **REUS COMBI** сериялы THERMEX аралас қыздыру су жылытқыштарының модельдеріне қолданылады. Сіз сатып алған су жылытқыш моделінің толық атауы «Сату туралы белгі» бөлімінде және құрылғының корпусындағы сәйкестендіру тақтасында көрсетілген.

1. Мақсаты

Су жылытқыш (бұдан әрі мәтін бойынша ЖҚБ) қажетті параметрлері бар суық сумен жабдықтау магистралі бар тұрмыстық және өнеркәсіптік объектілерді ыстық сумен қамтамасыз етуге арналған.

Су жылытқыштың негізгі жұмыс режимі сыртқы жылу көзіне (электр немесе газ қазандығы) қосылған жылу алмастырғыштан қыздыру болып табылады. Жазғы уақыт кезеңінде қарапайым жылу көзі (қыздыру қазандығы) кезінде немесе оны авариялық тоқтату кезінде қазандықтың резервтік электр қыздыруын пайдалануға жол беріледі. Электр қыздыру (1-3 кВт) жылу алмастырғышпен (18-45 кВт) қыздырғанға қарағанда қуаты аз, нүктелік болып табылады және электрохимиялық коррозияны тудыруы мүмкін, сондықтан ұзақ уақыт қолдануға ұсынылмайды және жылу алмастырғышты алмастыруға тең емес.

ЖҚБ жабық жылытылатын үй-жайларда пайдаланылуы тиіс және үздіксіз ағынды режимде жұмыс істеуге арналмаған. Аралас қыздыру қазандығын коммерциялық мақсатта пайдалану кепілдік міндеттемелерін мерзімінен бұрын тоқтатуға әкеледі.

2. НЕГІЗГІ ТЕХНИКАЛЫҚ СИПАТТАМАЛАРЫ

1 Кесте

Суық су желісіндегі қысым, мин/макс	0,03 / 0,6 МПа
Жылу тасымалдағышы магистраліндегі максималды қысым	1,0 МПа
Жылу тасымалдағышының максималды температурасы	80°С
Қуат көзінің параметрлері	Бір / үш фазалы желі
	кернеу ~230/~400 В
	жиілігі 50Гц±1%
Электр қыздыру элементінен максималды қыздыру температурасы	75°С
Су жылытқышты қорғау класы	IPX4

Аралас қыздыру электр су жылытқышы (бұдан әрі мәтін бойынша - ЖҚБ) қысымы 0,03 МПа кем емес және 0,7 МПа аспайтын суық су құбыры бар тұрмыстық және өнеркәсіптік объектілерді ыстық сумен қамтамасыз етуге арналған.

Номиналды көлем, л	100	150	200	300
Жылу тасымалдағышының ауданы, м^2	0,88	1,2	1,34	1,84
Суық және ыстық суды қосу келтеқұбырларының бұрандалары	G3/4			
Жылу алмастырғышты қосу келтеқұбырларының бұрандалары	G3/4			
Рециркуляция тізбегін қосу келтеқұбырларының бұрандалары	G3/4			
Суды Δt 45°С температурада және қазандық суының температурасы 80°с, кВт қыздырғанда жылу алмастырғыштың қуаты	18,1	30,8	34,6	45,5
Жылу алмастырғыштан Δt 45°С кезінде орташа қыздыру уақыты, мин	11	15	18	21
Электр қыздыру элементінің қуаты, кВт	3,0	3,0	3,0	3,0

Электр қыздыру элементінен Δt 45°С кезінде температурада орташа қыздыру уақыты	1 сағ 35 мин	2 сағ 23 мин	3 сағ 09 мин	4 сағ 43 мин
Тұрақты тәуліктік шығындар Q, кВт·ч/тәулік.	1,3	1,7	2,0	2,8
Жылдық электр энергиясын тұтыну, кВт·ч	474,5	620,5	730	1022

Дайындаушы алдын ала ескертусіз су жылытқыштың конструкциясына, сипаттамаларына және жинақталуына өзгерістер енгізу құқығын өзіне қалдырады.

3. ЖЕТКІЗУ ЖИЫНТЫҚТЫЛЫҒЫ

1. Аралас қыздыру электр су жылытқышы ....1 дана
2. Қауіпсіздік клапаны …….....1 дана
3. Қауіпсіздік тобы ……1 дана
3. Пайдалану бойынша нұсқаулық .....1 дана
4. Қаптама .....1 дана
5. Орнатуға арналған аяқтар жинағы …....….. 1 дана
6. Бакты тасымалдауға арналған кіріктірілген тұтқалар (200 және 300 л модельдері) .....2 дана

4. ЖҚБ СИПАТТАМАСЫ ЖӘНЕ ЖҰМЫС ПРИНЦИПІ

Су жылытқышы сыртқы жылу көзінен (электр немесе газ қазандығы) суды аралас қыздыруға арналған. Электр қуатымен қыздырудың көмекші әдісі үшін су жылытқышта 3 кВт қыздыру элементі (ҚЭҚ) орнатылған.

ЖҚБ-ның құрамында келесілер бар:

- ішкі бетті коррозиядан сенімді қорғайтын биостеклофарфор арнайы жабыны бар ішкі бак;
- сыртқы жылу көзіне (электр немесе газ қазандығы) қосылатын жылу алмастырғыш;
- жылу шығынын азайту үшін ішкі бактан қалыңдығы 50 мм болатын экологиялық таза полиуретанмен оқшауланған сыртқы корпус;

- ішкі бакқа электрохимиялық коррозияның әсерін бейтараптандыруға арналған магний анодына қол жеткізуді қамтамасыз ету үшін ЖҚБ жоғарғы жағындағы алынбалы фланец;
- судың қыздыру температурасын реттеуге, қыздыру қуатын таңдауға және қыздыру элементіне, термостатқа, термосөндіргішіне қол жеткізуге мүмкіндік беретін алынбалы басқару панелі;
- жылу алмастырғышты және ішкі бактың қабырғаларын қақтан шаю және ТҚК жүргізу үшін ЖҚБ төменгі бөлігіндегі алынбалы фланец

ҚЭҚ қосалқы қыздыру режимінде суды қыздыруға қызмет етеді, ал термостат қыздыру температурасын +75°C дейін реттеуге мүмкіндік береді. Реттеу су жылытқыштың алынбалы басқару панелінің қақпағының астында орналасқан реттегіш тұтқасының көмегімен жүзеге асырылады.

Термосөндіргіш – судың температурасы 95°C-тан асқан кезде қызып кетуден қорғайтын ЖҚБ құрылғысы (пайдалану барысында ЖҚБ корпусы қызып кетуі мүмкін).

Қауіпсіздік клапаны су жылытқыштан судың сантехникалық желіге түсуіне жол бермейтін тексеру клапанының функцияларын орындайды, соңғы қысым төмендеген жағдайда және судың қатты қызуы кезінде бактағы қысым жоғарылаған жағдайда, сондай-ақ судың қатты қызуы кезінде бактағы артық қысымды босату арқылы қорғаныс клапанының функцияларын орындайды. Су жылытқышы жұмыс істеп тұрған кезде, су жылытқыштың қауіпсіздігі үшін орын алатын артық қысымды босату үшін қауіпсіздік клапанынан су ағып кетуі мүмкін. Бұл шығыс құбыры атмосфераға ашық болып қалуы керек және үнемі төмен және аязсыз ортада орнатылуы керек.

ЖҚБ орнату кезінде тиісті дренажды қамтамасыз ете отырып, қауіпсіздік клапанының шығатын құбырынан суды кәрізге бұруды қамтамасыз ету қажет.

Қауіпсіздік клапаны мен қосылу келтеқұбыры арасында су бекіту арматурасын орнатуға тыйым салынады - су жылытқыш пен сақтандыру клапаны арасындағы арнаның бұзылуы кепілдік міндеттемелерін мерзімінен бұрын тоқтататын фактор болып табылады.

ЖҚБ орнату кезінде тиісті дренажды қамтамасыз ете отырып, сақтандырғыш клапанының шығатын құбырынан суды кәрізге бұруды қамтамасыз ету қажет. Әк шөгінділерін кетіру және клапанның жұмысын тексеру үшін сақтандырғыш клапанының шығатын құбыры арқылы кәрізге аз мөлшерде суды ағызуды жүйелі түрде (айына кемінде бір рет) жүргізу қажет. Ашу үшін клапан тұтқамен жабдықталған. Су жылытқышы жұмыс істеп тұрған кезде бұл тұтқаның бактағы суды ағызатын күйде болуын қамтамасыз ету қажет.

Қауіпсіздік тобы құрылғы корпусының жоғарғы жағындағы арнайы келтеқұбырға қосылады және қыздыру кезінде ішкі бактың сыйымдылығынан

артық қысымды босатады. Су жылытқышы жұмыс істеп тұрған кезде, су жылытқыштың қауіпсіздігі үшін артық қысымды босату үшін клапанның қауіпсіздік тобының шығатын құбырынан су ағып кетуі мүмкін. Шығару құбыры ашық қалуы керек. ЖҚБ орнату кезінде тиісті дренажды көздей отырып, қауіпсіздік тобының шығару құбырынан суды кәрізге бұруды қамтамасыз ету қажет.

5. ҚАУІПСІЗДІК ШАРАЛАРЫН КӨРСЕТУ

Барлық монтаждау, сантехникалық және электрмонтаждау жұмыстарын тек білікті қызметкерлер жүргізуі тиіс!

Сантехникалық подводка мен бекіту арматурасы су желісінің параметрлеріне сәйкес келуі және қажетті сапа сертификаттарына ие болуы керек.

ЖҚБ электр қауіпсіздігі мен коррозияға қарсы қорғанысы электр қондырғыларын монтаждаудың қолданыстағы ережелеріне сәйкес орындалған тиімді жерге тұйықтау болған жағдайда ғана кепілдік беріледі.

ЖҚБ монтаждау және пайдалану кезінде тыйым салынады:

- қысымы 0,7 МПа-дан асатын су құбыры желісіне ЖҚБ қосуға. Егер су магистраліндегі қысым 0,7 МПа-дан асса немесе тұрақты емес және мезгіл-мезгіл 0,7 МПа-дан асатын болса, онда ЖҚБ-не суық судың кіреберісінде суық судың қысымын нормаға дейін төмендету үшін сақтандырғыш клапанның алдында (су қозғалысы барысында) тиісті редукциялық клапанды (ЖҚБ жеткізу жиынтығына кірмейді) орнату қажет. ЖҚБ мен сақтандырғыш клапаны арасында редукциялық клапанды орнатуға тыйым салынады;
- ЖҚБ сақтандырғыш клапанынсыз және қауіпсіздік тобысыз су құбырына қосуға;
- өндіруші ұсынбаған қосалқы бөлшектерді пайдалануға;
- тамақ пісіру үшін ЖҚБ суын пайдалануға;
- ЖҚБ және сақтандырғыш клапанының дұрыс жұмыс істемеуіне әкелуі мүмкін, құрамында механикалық қоспалар (құм, ұсақ тастар) бар суды қолдануға;
- кіріс және шығыс шұралары (келтеқұбырлары) жабық ЖҚБ қосу және пайдалану.
- Қауіпсіздік тобы, сақтандырғыш клапаны мен қосу келтеқұбыры арасында су алу арматурасын орнатуға тыйым салынады - су жылытқыш пен сақтандырғыш клапаны арасындағы арнаны бұзу кепілдік міндеттемелерін жояды.
- ЖҚБ конструкциясына өзгерістер енгізуге.
- Қадағалау болмаған кезде бір тәуліктен артық электр желісіне қосылған ЖҚБ қалдыруға тыйым салынады.

Электр қыздыру элементі бар қосалқы қыздыру режимінде су жылытқышты пайдалану кезінде тыйым салынады:

- ЖҚБ сумен толтырылмаған болса, электр қуатына қосуға және қыздыруды қосуға;
- электр қуаты қосылған кезде ЖҚБ электр бөлігінің сәндік қорғаныш қақпағы;
- ЖҚБ-ны жерге тұйықтаусыз қолдануға немесе су құбырларын жерге тұйықтау ретінде қолдануға;
- электр қуаты қосылған кезде ЖҚБ-дан суды ағызуға;

ЖҚБ жұмыс істейтін қоршаған ортаның температурасы +3°С-тан +40°С-қа дейін болуы керек. Құрылғыдағы судың теріс температурада қатуы оның істен шығуына әкеледі, бұл кепілдік жағдайы емес.

НАЗАР АУДАРЫҢЫЗ! Балалардың назарын ЖҚБ ойнамайтындығына аудару керек. ЖҚБ физикалық, сезу немесе психикалық қабілеті шектеулі адамдардың (балаларды қоса алғанда), сондай-ақ ЖҚБ қауіпсіздігіне жауапты адамдардың бақылауында немесе нұсқауларына сәйкес болған жағдайларды қоспағанда, ЖҚБ пайдалана алмайтын адамдардың пайдалануына арналмаған.

Ресей Федерациясы Үкіметінің 16.09.2020 жылғы № 1479 қаулысымен бекітілген Ресей Федерациясындағы өртке қарсы режим ережелерін бұзу адамның өмірі мен денсаулығына, сондай-ақ мүлікке зиян келтіруі мүмкін.

ЖҚБ пайдалану кезеңінде құрылғыны дұрыс жұмыс қабілеттілігі үшін үнемі тексеріп отыру керек (аққан сұйықтықтың іздері болмауы және т.б.). Су жылытқышының жұмысында ұзақ үзілістер немесе сумен жабдықтау жүйелерінің жұмысында іркілістер болған жағдайда суық сумен жабдықтау шұрасын жабу қажет

ЖҚБ жұмысының қауіпсіздігі мен коррозияға қарсы қорғанысы осы нұсқаулықта келтірілген қауіпсіздік шаралары мен жабдықты пайдалану ережелерін сақтаған жағдайда ғана кепілдендіріледі

Сатып алушы жоғарыда көрсетілген қауіпсіздік шараларын орындамаған жағдайда, өндірушінің кепілдігі мерзімінен бұрын тоқтатылады.

6. ОРНАЛАСТЫРУ ЖӘНЕ ОРНАТУ

Барлық монтаждау, сантехникалық және электрмонтаждау жұмыстарын тек білікті қызметкерлер жүргізуі тиіс.

Құбырлардағы жылу шығынын азайту үшін ЖҚБ ыстық суды пайдалану орнына мүмкіндігінше жақын орнату ұсынылады. Орнату орнын таңдағанда,

сумен толтырылған ЖҚБ жалпы салмағын ескеру қажет. Әлсіз жүк көтергіштігі бар қабырға мен еденді нығайту қажет.

ЖҚБ-дағы магний анодын ауыстыру үшін құрылғының жоғарғы қақпағынан ең жақын бетке дейінгі қашықтық кемінде 0,5 м болуы керек.

Тұтынушының және (немесе) үшінші тұлғалардың мүлкіне зиян келтірмеу үшін ыстық сумен жабдықтау жүйесі ақаулы болған жағдайда едендердің гидроизоляциясы және кәрізге дренажы бар үй-жайларда ЖҚБ монтажын жүргізу қажет. Қорғалмаған үй-жайларда ЖҚБ орналастырған кезде кәрізге дренажы бар ЖҚБ астына қорғаныш поддонын (ЖҚБ жеткізу жиынтығына кірмейді) орнату қажет.

ЖҚБ техникалық және кепілдік қызмет көрсету үшін қол жеткізу қиын жерлерде (антресольдер, текшелер, төбе аралық кеңістіктер және т.б.) орналастырылған жағдайда, ЖҚБ-ны бөлшектеуді мен монтаждауды тұтынушы өзі немесе оның есебінен жүзеге асырады.

7. СУ ҚҰБЫРЫНА ҚОСУ

ЖҚБ суық суды кем дегенде 200 мкм тазарту дәрежесі бар суды алдын-ала тазарту сүзгісін қолдану арқылы беру керек.

Көк сақинамен белгіленген суық су кіреберісіндегі сақтандырғыш клапанын 3,5-4 айналымға орнатыңыз, бұл кез келген тығыздағыш материалмен (зығыр, ФУМ таспасы және т.б.) қосылыстың тығыздығын қамтамасыз етеді. Топты 3-4 айналымға бұрап, қауіпсіздік тобын арнайы келтеқұбырға орнатыңыз. Қосу кезінде қосылыстың тығыздығы үшін тығыздағыш материалдарды пайдалану ұсынылады.

НАЗАР АУДАРЫҢЫЗ! ЖҚБ-ны қауіпсіздік клапанынсыз және қауіпсіздік тобынсыз пайдалануға немесе жеткізу жиынтығынан (басқа өндірушілерден) клапан мен қауіпсіздік тобын пайдалануға тыйым салынады. ЖҚБ мен қауіпсіздік клапаны мен қауіпсіздік тобы арасында су бекіту клапандарын орнатуға тыйым салынады.

ЖҚБ пайдалану кезінде сіз қауіпсіздік клапанының дренаждық штуцерынан және/немесе қауіпсіздік тобынан тамшылардың пайда болуын байқай аласыз (суды қыздыру кезінде артық қысымды босату). Ылғалды кетіру үшін дренаждық штуцерге сәйкес диаметрлі резеңке немесе силикон түтігін бекіту ұсынылады.

Су құбыры жүйесіне қосылуды тек мамандандырылған ұйымның күшімен **3-суретке сәйкес** мыс, металл-пластик немесе пластикалық құбырлардың көмегімен, сондай-ақ арнайы икемді сантехникалық подводканың көмегімен жүргізу ұсынылады. Монтаждау кезінде ЖҚБ ішкі бағының келтеқұбырлары мен биостеклофарфор жабынының зақымдануын болдырмау үшін шамадан тыс күш салуға жол берілмейді.

Бұрын қолданылған икемді подводкаларды қолдануға тыйым салынады.

ЖҚБ-на суды суық су құбырына орнатылған лайұстар-сүзгі арқылы беру ұсынылады (жеткізу жиынтығына кірмейді).

Қосылғаннан кейін су жылытқыштан ауаның шығуын қамтамасыз ету үшін ЖҚБ суық сумен жабдықтау шұрасын, ЖҚБ ыстық су шығатын шүмекті және қоспалағыштағы ыстық су шүмегін ашыңыз. ЖҚБ қоспалағыш кранынан үздіксіз ағынмен толтырған кезде суық су ағады. Қоспалағыштағы ыстық су шүмегін жабыңыз.

Су құбырымен жабдықталмаған орындарда ЖҚБ қосқан кезде сорғы станциясын пайдалана отырып, қосалқы сыйымдылықтан не ЖҚБ жоғарғы нүктесінен кемінде 5 метр биіктікте орналасқан сыйымдылықтан ЖҚБ-не су беруге жол беріледі.

Ескертпе: пайдалану кезінде ЖҚБ қызмет көрсетуді жеңілдету үшін **3-суретке** сәйкес ағызу шұрасын орнату ұсынылады (ЖҚБ жеткізу жиынтығына кірмейді).

Егер су құбырындағы қысым 0,7 МПа-дан асатын болса, онда су қысымын нормаға дейін төмендету үшін сақтандырғыш клапанының алдындағы кірісте редукциялық клапанды (ЖҚБ жеткізу жиынтығына кірмейді) орнату қажет.

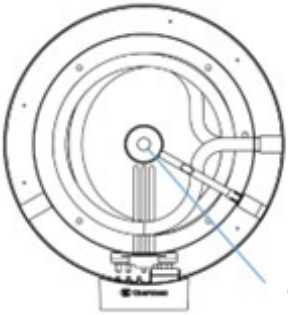

G1 Магний аноды

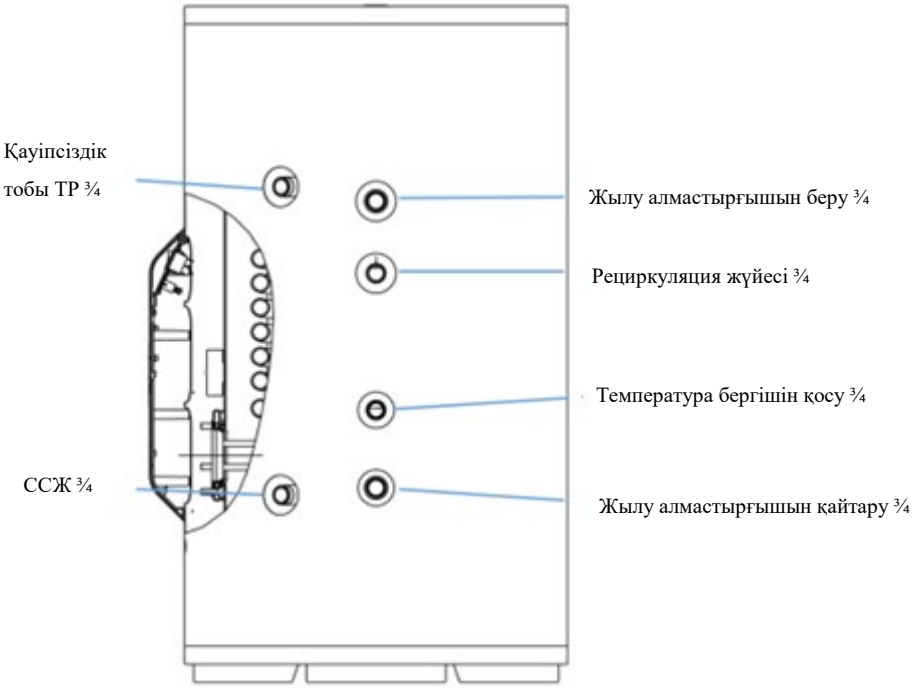

Сурет 1-1. ЖҚБ 100 л қосу келтеқұбырларының орналасу схемасы

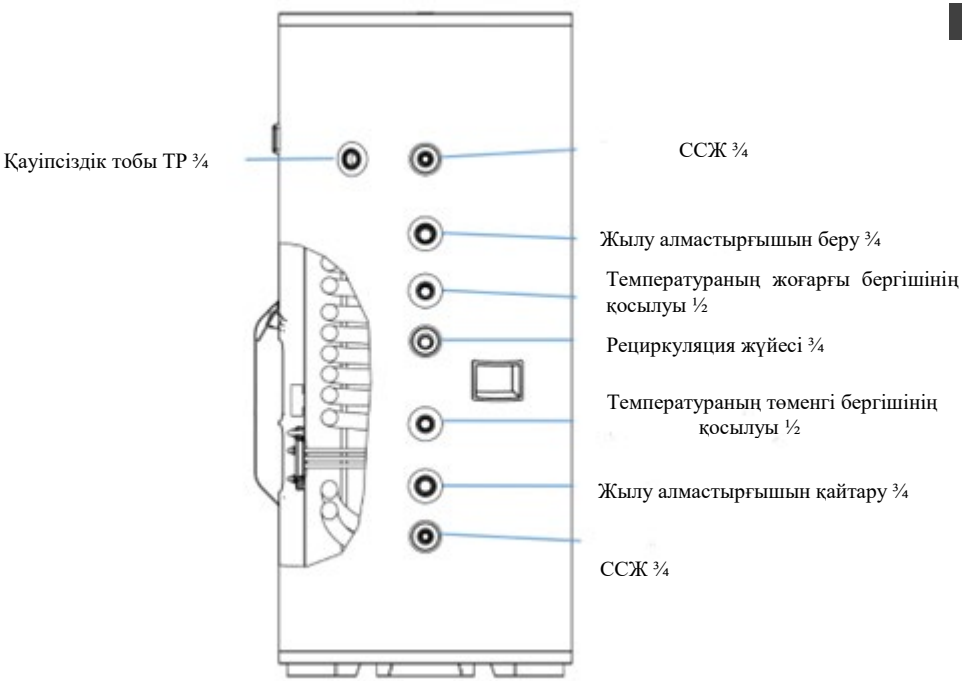

Сурет 1-2. ЖҚБ 150-300 л қосу келтеқұбырларының орналасу схемасы

8. ЭЛЕКТР ЖЕЛІСІНЕ ҚОСУ

Қуат көзін қоспас бұрын, ЖҚБ сумен толтырылғанына көз жеткізіңіз.

Су жылытқышты электр желісіне қоспас бұрын, желінің кернеуі су жылытқыштың сипаттамалары бөлімінде көрсетілген кернеуге сәйкес келетініне көз жеткізіңіз.

Су жылытқышы ашасыз электр сымымен жабдықталған. ЖҚБ желілік сымын қосу орны жерге тұйықтау сымымен жерге тұйықтау контактісі болуы, ылғалдан қорғалған жерде орналасуы немесе ылғалдан қорғау жөніндегі талаптарды қанағаттандыруы тиіс.

Су жылытқышының дұрыс жерге тұйықталғанына назар аударыңыз. Электр тізбегіне электр тогының жерге ағып кетуінің сенімді сөндіргішін және қорғаныстық ажырату құрылғысымен (ҚАҚ) орнату ұсынылады.

Су жылытқышты электр желісіне қоспас бұрын, желінің кернеуі 1-кестеде көрсетілген кернеуге сәйкес келетініне көз жеткізіңіз.

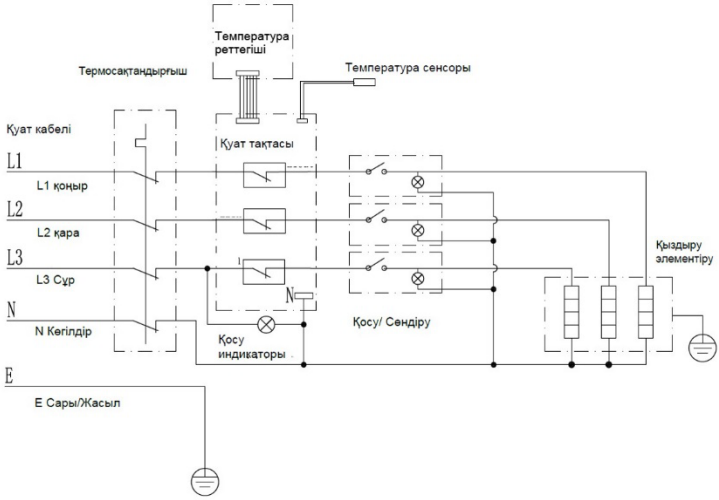

Сурет 2. Қосудың электр схемасы

~230В (бір фазалы) режимі үшін қоңыр, қара және сұр сымдарды қосып, 230 В фазасына қосу керек.Көк сымды бейтарап сызыққа (нөл), ал сары-жасыл сымды жерге қосу контактіне қосыңыз.

~400В (үш фазалы) режимі үшін қоңыр, қара және сұр сымдарды қосу керек, әр сым бөлек фазаға қосылады. Көк сымды бейтарап сызыққа (нөл), ал сары-жасыл сымды жерге қосу контактісіне қосыңыз.

ЖҚБ үш фазалы желіге қосылған кезде, бірақ үш қуат режимінің біреуі ғана қосылған кезде - жұмыс кернеуі ~230 В болады. Қосымша екінші және үшінші режимдерді қосқанда - жұмыс кернеуі ~400 В болады.

9.ЖАНАМА ҚЫЗДЫРУ ЖҮЙЕСІН ҚОСУ

Жанама қыздыру жүйесін (жылу алмастырғыш) қосу үшін қазандық суын беру (қызыл сақина) және қайтару (көк сақина) құбырларын пайдаланыңыз (**3 сурет**).

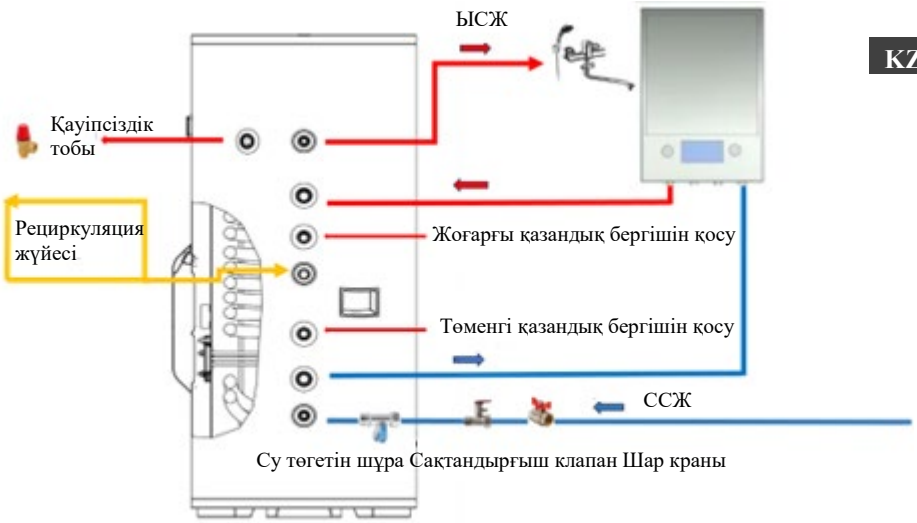

3 Сурет. Жанама қыздыру жүйесін қосу схемасы

ЖҚБ конструкциясында жанама қыздыру жүйесін басқаратын (жиынтыққа кірмейді, жылу жүйесінің өндірушісі жеткізеді) және тиісті құбырларға орнатылатын суасты ГВС бергішін қосуға арналған гильзалары бар келтеқұбырлар бар (**3 сурет).**

ЖҚБ конструкциясында рециркуляция тізбегін қосу үшін 3/4" бұрандалы келтеқұбыр қарастырылған. Рециркуляция тізбегінсіз ЖҚБ қосылған жағдайда, келтеқұбырға 3/4" герметикалық тығынды (ЖҚБ жиынтығынан) орнату қажет.

10. ЖҚБ ПАЙДАЛАНУ

Электр желісінің шамадан тыс жүктелуіне жол бермеу үшін су жылытқышты және басқа электр құрылғысын қосу үшін бір автоматты пайдалану ұсынылмайды.

ЖҚБ пайдалану кезінде тұтынушы қыздыру қазандығының басқару панелі арқылы ЖҚБ-дағы судың қызу температурасын реттей алады.

Су жылытқышты электрлік қыздыру элементімен қосалқы режимде пайдалану кезінде тұтынушы термореттегіштің көмегімен судың қызу температурасын реттей алады, сондай-ақ ЖҚБ басқару панеліндегі қыздыру қуатын таңдай алады.

Құрылғының басқару панеліне қол жеткізу үшін басқару панелінің жоғарғы жағында орналасқан сәндік қақпақты басып, оны жоғары қарай жылжыту керек.

Көмекші режимде жылуды қосу және басқару

KZ

Құрылғыға қуат беру кезінде басқару панелінде "POWER" қуат индикаторы (желі) жанады.

Қыздыруды қосу үшін термореттегіштің тұтқасын сағат тілімен бұрап, содан кейін 1,2,3 қуат режимінің қосқыштарын «Қосулы» күйіне ауыстыру керек. (4 Сурет), бұл ретте «1kW» белгісі бар қуат индикаторларының әрқайсысы дәйекті түрде жанатын болады. Су жылытқышының максималды қуат режимінде жұмыс істеуі үшін барлық 3 қуат таңдау батырмаларын бір мезгілде басу керек (4 сурет, 5-тармақ, 8-тармақ) :

Модель	1 Батырма	2 Батырма	3 Батырма
Reus (Combi) 100/150/200/300 F	1 кВт	1 кВт	1 кВт

Thermex Reus (Combi) су жылытқышының қуат режимін таңдау 3 батырмаларын бірін «қосу» күйіне басу арқылы жүзеге асырылады.(4 сурет). Қуатты таңдау батырмаларында қыздыру элементі жұмыс істеп тұрған кезде жанатын көк түсті көрсеткіш бар.

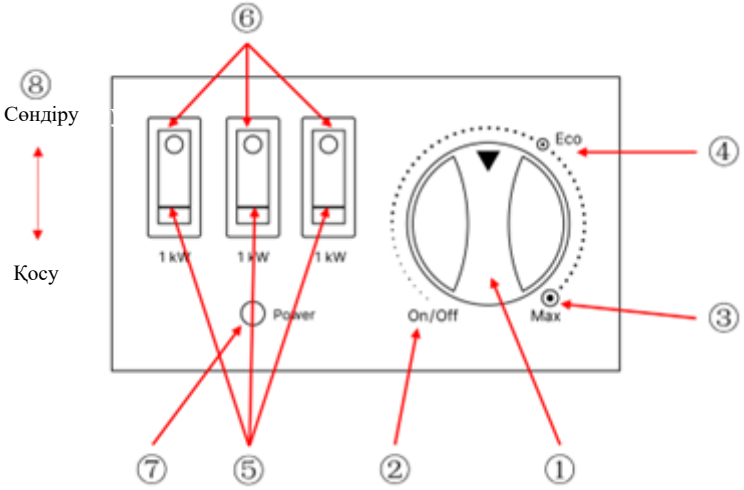

4 Сурет. Басқару панелі:

4 Сурет: 1-температура реттегіші, 2 - "On/Off" ЖҚБ қосу/өшіру жері, 3 - максималды қыздыруға сәйкес келетін жер, 4 - үнемді режимде қыздыруға сәйкес келетін жер, 5 - қуатты таңдау батырмалары, 6 –қыздыру индикаторы, 7 – қуат индикаторы, 8- қуат режимінің қосу/өшіру батырмалары.

Қуат режимін таңдап, температура реттегішін дұрыс күйге қойыңыз. Көмекші режимдегі максималды қыздыру + 75 С° дейін. Басқару панелі мен су жылытқыштың одан әрі жұмысы автоматты режимде өтеді.

Қыздыру индикаторлары (4 сурет, 6-тармақ) суды белгіленген температураға дейін қыздыру кезінде жарықтандырылады. Белгіленген температураға жеткенде қыздыру тоқтатылады, индикация өшіріледі. (4 сурет, 6 тармақ)

Қызып кетуден қорғау функциясы

Құрылғы қыздыру температурасының шекті мәніне жеткенде іске қосылатын апаттық өшіру функциясы бар термостатпен жабдықталған.

Судың температурасы +95°С - тан асқан кезде апаттық ажырату функциясы бар термостат іске қосылады, ол электрмен жабдықтауды шұғыл түрде өшіреді. Құрылғыны жұмыс күйіне қайтару үшін жылу қосқышының өзегі басылғанға дейін басу керек (**5 сурет**), ол ЖҚБ басқару панелінің қорғаныс қақпағының астында орналасқан.

Қызып кетуден қорғау және термостатты қолмен іске қосу кезінде келесі әрекеттерді орындау қажет:

- су жылытқышты ажыратыңыз, суды суытыңыз немесе су жылытқыштың ішіндегі суды салқындату процесін жылдамдату үшін оны қоспалағыш арқылы қолданыңыз;

- басқару панелінің сәндік қақпағын алыңыз;

- қауіпсіздік панелінің жоғарғы жағында орналасқан бұрандаларды алу үшін крест бұрағышын пайдаланыңыз, содан кейін оны төмен жылжыту арқылы алыңыз.

- жалпақ бұрағышты пайдаланып, басқару панелінің орталық бөлігіндегі тесіктің ішінде орналасқан термосөндіргіштің өзегіне басыңыз (5 суретті қараңыз);

- термосөндіргішті қолмен іске қосып, басқару панелінің сәндік бөліктерін кері құрастырып, су жылытқыштың қуатын қосыңыз.

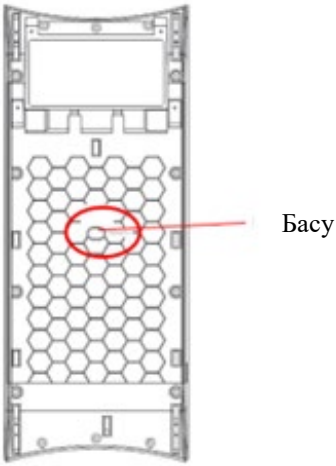

5 Сурет. Термосөндіргіштегі өзектің орналасуы.

11. ТЕХНИКАЛЫҚ ҚЫЗМЕТ КӨРСЕТУ (ТҚК)

ТҚК-ны мерзімді өткізу және магний анодын уақытылы ауыстыру ЖҚБ-нің ұзақ мерзімді жұмысы үшін міндетті шарт болып табылады. Бұл талаптарды орындамау ЖҚБ кепілдік қызмет көрсетуден алып тастауға негіз болып табылады. Техникалық қызмет көрсету және анодты ауыстыру өндіруші мен сатушының кепілдік міндеттемелеріне кірмейді.

ТҚК жүргізу кезінде магний анодының жай-күйі және жылу алмастырғышта қақтың болуы тексеріледі. Сонымен қатар, ЖҚБ түбінде жиналуы мүмкін тұнба жойылады. Магний анодын пайдаланған кезде ауыстыру ұсынылады, бірақ жылына кемінде бір рет. Магний аноды су жылытқышты электрохимиялық коррозиядан қорғау үшін қажет. Егер суда химиялық қоспалардың көп мөлшері болса, онда магний анодын жиі ауыстыру керек. Тұнбаны ЖҚБ-дан алып тастағанда, ішкі бактың қорғаныс жабынына зақым келтірмеу үшін шамадан тыс күш салуға және абразивті тазартқыштар мен химиялық заттарды қолдануға болмайды.

Алғашқы техникалық қызмет көрсетудің маңыздылығы мынада: қақтың және тұнбаның пайда болу қарқындылығына байланысты магний анодының шығыны келесі ТҚК-ны өткізу мерзімдерін анықтауға және соның салдарынан ЖҚБ пайдалану мерзімін ұзартуға болады. Жоғарыда аталған талаптарды орындамаған жағдайда ЖҚБ пайдалану мерзімі қысқарады, ЖҚБ істен шығу ықтималдығы артады.

Магний анодын ауыстыру үшін келесі әрекеттерді орындау қажет:

- ЖҚБ электр қуатын өшіріңіз;
- ЖҚБ-ға суық судың түсуін тоқтатыңыз;
- ыстық су қоспалағышын ашып, ЖҚБ-дағы артық қысымды босатыңыз және құрылғының ішкі сыйыдылығынан суды толығымен ағызыңыз;
- ЖҚБ-дан ыстық судың шығуын жабыңыз;
- Крест бұрағышын пайдаланып, ЖҚБ жоғарғы жағындағы сәндік анод қақпағының бұрандаларын алыңыз. Содан кейін магний анодын ілмекті немесе сомын кілтімен бұрап алыңыз;
- анод пен резеңке сақинаны ауыстырыңыз;
- кері құрастыруды жүзеге асырыңыз;
- ЖҚБ су беру және шығару крандарын ашыңыз;
- ЖҚБ электр қуатын қосыңыз;

ТҚК жүргізу үшін келесі әрекеттерді орындау қажет:

- ЖҚБ қуатын өшіріңіз;
- ыстық суды суыту немесе оны қоспалағыш арқылы қолданып тастаңыз;
- ЖҚБ-ға суық судың беруін тоқтатыңыз;
- қауіпсіздік клапанын бұрау немесе су ағызу шұрасын ашыңыз;
- суық сумен жабдықтау келтеқұбырына немесе ағызу клапанына резеңке шлангты кигізу, оның екінші ұшын кәрізге бағыттаңыз;
- ЖҚБ-ға ауа беру үшін қоспалағыштағы ыстық су шүмегін ашыңыз немесе құбырды ЖҚБ ыстық су құбырынан ажыратыңыз;
- басқару панелінің корпусын бөлшектеңіз, сымдарды ажыратыңыз, алынбалы фланецті бекіту болттарын бұрап алыңыз;
- ЖҚБ-дан ҚЭҚ алыңыз және оны тазалаңыз;
- Крест бұрағышын пайдаланып, ЖҚБ түбіндегі бекіту фланецінің сәндік қақпағының бұрандаларын алыңыз
- Бекіту фланецін бұрап алу және бөлшектеу үшін ілмекті немесе сомын кілтін пайдаланыңыз;
- Жылу алмастырғышты және ішкі бактың қабырғаларын қақтан шайыңыз. Тұнбаны ЖҚБ-дан алып тастағанда, ішкі биостеклофарфор бағының қорғаныс жабынына зақым келтірмеу үшін шамадан тыс күш салуға және абразивті тазартқыштарды қолдануға болмайды;
- қажет болған жағдайда монтаждау фланецінің тығыздағышын ауыстырып, ЖҚБ-ны сумен толтырып, қуатты қосыңыз.

ЖҚБ магний анодына техникалық қызмет көрсету және оны мамандандырылған ұйымның күшімен ауыстыру кезінде кепілдік талонында тиісті белгі қойылуы тиіс. Тұтынушы магний анодын өз бетінше ауыстырған кезде осы нұсқаулыққа ЖҚБ-да магний анодын сатып алуды растайтын кассалық/тауарлық чек қоса берілуі тиіс.

Ақау	Ықтимал себеп	Жою тәсілі
ЖҚБ-дан ыстық судың қысымы төмендеді. Суық судың қысымы бұрынғы	ЖҚБ-ға су беру кезінде қауіпсіздік клапанының немесе сүзгінің кіріс саңылауының бітелуі	Клапанды алыңыз және оны суға шайыңыз, сүзгіні тазалаңыз
ҚЭҚ жұмыс істеп тұрған кезде қыздыру уақыты артты	ҚЭҚ қақ қабатымен жабылған	Фланецті алып тастаңыз және ҚЭҚ-ты қақтан тазалаңыз
	Электр желісінің кернеуі төмендеді	Электр желісін пайдалану қызметіне хабарласыңыз
Термосөндіргіштің жиі іске қосылуы	Белгіленген температура шекті деңгейге жақын	Термостат реттегішін температураның төмендеуіне (-) қарай бұраңыз
	Термостат түтігі қақпен жабылған	ЖҚБ-дан алынбалы фланецті алып тастаңыз және түтікті қақтан ақырын тазалаңыз
	Кернеудің жоғарылауы болды	Электр желісін пайдалану қызметіне жүгініңіз
Электр желісіне қосылған ЖҚБ суды қыздырмайды	Термосөндіргіш іске қосылды немесе қосылмады	ЖҚБ-ны желіден ажыратыңыз, басқару тақтасының сәндік қақпағын алыңыз, термосөндіргіш батырмасын басыңыз (**5 сурет**), қақпақты орнатыңыз және қуатты қосыңыз
	Электр желісінде кернеу жоқ;	Электр розеткасындағы кернеуді тексеріңіз

Жоғарыда аталған ақаулар ЖҚБ ақаулары болып табылмайды және тұтынушы өзі немесе өзінің есебінен төлейді.

Егер жоғарыда көрсетілген ұсыныстарды қолдана отырып, ақаулықты жою мүмкін болмаса немесе басқалары анықталған жағдайда уәкілетті қызмет көрсету орталығына хабарласу керек.

Официальный сервис Thermex

12. КӘДЕГЕ ЖАРАТУ

ЖҚБ орнату, пайдалану және техникалық қызмет көрсету қағидалары сақталған кезде және пайдаланылатын судың сапасы қолданыстағы стандарттарға сәйкес келген кезде дайындаушы оған ЖҚБ сатып алған күннен бастап 9 жыл қызмет ету мерзімін белгілейді. Су жылытқыштың барлық құрамдас бөліктері қажет болған жағдайда оны экологиялық қауіпсіз кәдеге жаратуға мүмкіндік беретін материалдардан жасалған, ол су жылытқышы пайдаланылатын елдің нормалары мен ережелеріне сәйкес жүргізілуі тиіс.

13. ДАЙЫНДАУШЫ КЕПІЛДІГІ

Дайындаушы су жылытқышқа кепілдік мерзімін 1 жыл белгілейді, соңымен қатар құрамдас бөліктер мен жинақтаушы бұйымдарға кепілдік мерзімі келесідей:

- құрамында су бар сыйымдылыққа (ішкі бакқа) **- 7 жыл;**
- басқа құрамдас бөліктерге (қыздыру элементі, термостат, индикатор шамдары, сөндіргіштер, тығыздағыш тығыздағыштар, температура индикаторлары, қауіпсіздік клапаны, қауіпсіздік тобы, фланецтер, температура бергіштерінің гильзалары)-**1 жыл.**

Кепілдік мерзімі ЖҚБ-ны сатқан күннен бастап есептеледі. Дүкеннің сату күні мен мөртабаны болмаған немесе түзетілген кезде кепілдік мерзімі ЖҚБ шығарылған күннен бастап есептеледі. ЖҚБ-ның шығарылған күні құрылғы корпусындағы сәйкестендіру тақтайшасында орналасқан бірегей сериялық нөмірде кодталған. ЖҚБ-ның сериялық нөмірі он үш саннан тұрады. Сериялық нөмірдің үшінші және төртінші сандары - шығарылған жылы, бесінші және алтыншы – шығарылған айы, жетінші және сегізінші – ЖҚБ-ның шығарылған күні. Кепілдік мерзімі кезеңіндегі шағымдар сатушы-фирманың белгілері және ЖҚБ-ның корпусында сәйкестендіру белгісі бар осы нұсқаулық болған кезде қабылданады.

Қауіпсіздік клапанының, қауіпсіздік тобының немесе қуат сымының дұрыс жұмыс істемеуі ЖҚБ-ның дұрыс жұмыс істемеуі болып табылмайды және ЖҚБ-ны ауыстыруға әкеп соқпайды. Орнату және қосылу ережелерін сақтау үшін жауапкершілік сатып алушыға (өздігінен қосылған жағдайда) немесе қосылуды жүзеге асыратын монтаждау ұйымына жүктеледі.

ЖҚБ орнату және пайдалану кезінде тұтынушы кепілдік мерзімі ішінде аспаптың ақаусыз жұмысын қамтамасыз ететін талаптарды сақтауға міндетті:

- осы нұсқаулықта баяндалған қауіпсіздік шаралары мен орнату, қосу, пайдалану және қызмет көрсету ережелерін орындау;
- абайсызда сақтау, тасымалдау және монтаждау кезінде механикалық зақымдануды болдырмау;
- ЖҚБ-дағы судың қатуын болдырмаңыз;

- ЖҚБ-да механикалық және химиялық қоспаларсыз суды қыздыру үшін пайдаланыңыз;
- сақтандырғыш клапаны және ЖҚБ жеткізу жиынтығынан қауіпсіздік тобы дұрыс жұмыс істейтін ЖҚБ пайдаланыңыз;

Дайындаушы тұтынушының осы нұсқаулықта баяндалған ЖҚБ орнату, пайдалану және техникалық қызмет көрсету қағидаларын бұзуы салдарынан туындаған кемшіліктер үшін, оның ішінде бұл кемшіліктер ЖҚБ пайдаланылатын желілердің (электр және сумен жабдықтау) жол берілмейтін параметрлері салдарынан және үшінші тұлғалардың араласуы салдарынан туындаған жағдайларда жауапты болмайды. ЖҚБ сыртқы түріне өндірушінің кепілдігі қолданылмайды.

Кепілдік мерзімі шегінде құрамдас бөліктер мен жинақтауыштарды жөндеу, ауыстыру тұтастай алғанда ЖҚБ-ға кепілдік мерзімін ұзартпайды, бұл ретте ауыстырылған немесе жөнделген жинақтауыштарға кепілдік мерзімі ЖҚБ-ға кепілдік мерзімі өткен сәтте аяқталады.

Дайындаушы алдын ала ескертусіз су жылытқыштың конструкциясы мен сипаттамаларына өзгерістер енгізу құқығын өзіне қалдырады.

14. ДАЙЫНДАУШЫ КЕПІЛДІГІ

Дайындаушы:

THERMEX heating Technology (Jiangmen) CO., Ltd

No. 51, Jianshedonglu, Taoyuan town, Heshan City, Guangdong Province, PRC
Қытайда жасалған.

Барлық модельдер міндетті сертификаттаудан өтті және Кеден одағының техникалық регламентінің КО ТР 004/2011, КО ТР 020/2011, ЕАЭО ТР 037/2016 талаптарына сәйкес келеді

Ресей Федерациясындағы сапа талаптарын қабылдайтын сауда ұйымының атауы және орналасқан жері:

«Торговый дом ТЕРМЕКС» ЖШҚ 187002, Ресей, Ленинградская облысы, Тосно қ., Московское шоссе, 44 үй, 1 кеңсе, тел.: 8 (800) 333-00-23

Ресей Федерациясына импорттаушы:

«Торговый дом ТЕРМЕКС» ЖШҚ 187002, Ресей, Ленинградская облысы, Тосно қ., Московское шоссе, 44 үй, 1 кеңсе, тел.: 8 (800) 333-00-23

Ресей Федерациясындағы кепілдік және сервистік қолдау қызметі:

тел.: 8 (800) 333-00-23 (дүйсенбі-жұма 09:00-ден 20: 00-ге дейін; сенбі, жексенбі 10:00-ден 18: 00-ге дейін Мәскеу уақыты бойынша; Ресей бойынша қоңырау шалу тегін), e-mail: service@thermex.ru

Бас сервистік орталық (ЭСЖ орнату және қосу, кепілдік және кепілдіктен кейінгі жөндеу): Ресей, 196105, Санкт-Петербург қ., Благодатная көшесі, 63 үй, тел.: 8 (800) 333-00-23

Ресейдің басқа қалалары мен аймақтарындағы уәкілетті қызмет көрсету орталықтарының телефондары мен мекен жайларын www.thermex.ru сайтынан табуға немесе сатушы компания көрсеткен қызмет көрсету орталығына хабарласуға болады.

Беларусь Республикасында сапа талаптарын қабылдайтын сауда ұйымының атауы және орналасқан жері:

«АКВАТЕРМЕКС» ЖШҚ, 220029, Минск қ., Куйбышева көшесі, 22 үй, п. 6, п. 105, тел.: +375 17 3-800-200, sales@thermex.by, www.thermex.by

БР кепілдік және сервистік қолдау қызметі: +375 17 3-800-200

Қазақстан Республикасында сапа талаптарын қабылдайтын сауда ұйымының атауы және орналасқан жері:

«Термекс Сары-Арка» ЖШС, тел.: 8 (7212) 51-28-89

Грузияда сапа талаптарын қабылдайтын сауда ұйымының атауы және орналасқан жері:

«Термекс Джи» ЖШҚ, тел.: +995 595273822

KZ

15. САТУ ТУРАЛЫ БЕЛГІ

Модель _____ Сериялық № _____

Сату күні «___» _____ 20_____ ж.

Сатушы-фирма: _____

Сатушы-фирманың өкілінің қолы_____

Сатушы-фирманың мөрі

Өнім жабдықталған, өнімнің сыртқы түріне ешқандай шағымым жоқ. Пайдалану бойынша нұсқаулықты қажетті белгілермен алдым, пайдалану ережелерімен және кепілдік шарттарымен таныстым және келісемін.

Сатып алушы қолы: _____

thermex®

ГАРАНТИЙНЫЙ ТАЛОН 1 / КЕПІЛДІК ТАЛОНЫ 1

Модель / Үлгі		Печать фирмы продавца / Сатушы фирманың мөрі
Серийный номер / Сериялық нөмірі		
Дата продажи / Сату күні		
Фирма продавец / Сатушы фирма		

Заполняется фирмой продавцом / Сатушы фирмамен толтырылады

thermex®

ГАРАНТИЙНЫЙ ТАЛОН 2 / КЕПІЛДІК ТАЛОНЫ 2

Модель / Үлгі		Печать фирмы продавца / Сатушы фирманың мөрі
Серийный номер / Сериялық нөмірі		
Дата продажи / Сату күні		
Фирма продавец / Сатушы фирма		

Заполняется фирмой продавцом / Сатушы фирмамен толтырылады

thermex®

ГАРАНТИЙНЫЙ ТАЛОН 3 / КЕПІЛДІК ТАЛОНЫ 3

Модель / Үлгі		Печать фирмы продавца / Сатушы фирманың мөрі
Серийный номер / Сериялық нөмірі		
Дата продажи / Сату күні		
Фирма продавец / Сатушы фирма		

Заполняется фирмой продавцом / Сатушы фирмамен толтырылады

thermex®

ГАРАНТИЙНЫЙ ТАЛОН 4 / КЕПІЛДІК ТАЛОНЫ 4

Модель / Үлгі		Печать фирмы продавца / Сатушы фирманың мөрі
Серийный номер / Сериялық нөмірі		
Дата продажи / Сату күні		
Фирма продавец / Сатушы фирма		

Заполняется фирмой продавцом / Сатушы фирмамен толтырылады

ГАРАНТИЙНЫЙ ТАЛОН 5 / КЕПІЛДІК ТАЛОНЫ 5

Модель / Үлгі		Печать фирмы продавца / Сатушы фирманың мөрі
Серийный номер / Сериялық нөмірі		
Дата продажи / Сату күні		
Фирма продавец / Сатушы фирма		

Заполняется фирмой продавцом / Сатушы фирмамен толтырылады

ГАРАНТИЙНЫЙ ТАЛОН 6 / КЕПІЛДІК ТАЛОНЫ 6

Модель / Үлгі		Печать фирмы продавца / Сатушы фирманың мөрі
Серийный номер / Сериялық нөмірі		
Дата продажи / Сату күні		
Фирма продавец / Сатушы фирма		

Заполняется фирмой продавцом / Сатушы фирмамен толтырылады

ГАРАНТИЙНЫЙ ТАЛОН 7 / КЕПІЛДІК ТАЛОНЫ 7

Модель / Үлгі		Печать фирмы продавца / Сатушы фирманың мөрі
Серийный номер / Сериялық нөмірі		
Дата продажи / Сату күні		
Фирма продавец / Сатушы фирма		

Заполняется фирмой продавцом / Сатушы фирмамен толтырылады

ГАРАНТИЙНЫЙ ТАЛОН / КЕПІЛДІК ТАЛОНЫ

Модель / Үлгі		Печать фирмы продавца / Сатушы фирманың мөрі
Серийный номер / Сериялық нөмірі		
Дата продажи / Сату күні		
Фирма продавец / Сатушы фирма		

Заполняется фирмой продавцом / Сатушы фирмамен толтырылады

Дата приема / Қабылдау күні		Печать фирмы продавца / Сатушы фирманың мөрі
Дата выдачи / Берілген күні		
Дефект / Ақау		
Выполненная работа / Орындалған жұмыс		
Мастер (Ф.И.О) / Мастер (Т.А.Ә.)		

Заполняется сервисным центром/ Сервис орталығымен толтырылады

Дата приема / Қабылдау күні		Печать фирмы продавца / Сатушы фирманың мөрі
Дата выдачи / Берілген күні		
Дефект / Ақау		
Выполненная работа / Орындалған жұмыс		
Мастер (Ф.И.О) / Мастер (Т.А.Ә.)		

Заполняется сервисным центром/ Сервис орталығымен толтырылады

Дата приема / Қабылдау күні		Печать фирмы продавца / Сатушы фирманың мөрі
Дата выдачи / Берілген күні		
Дефект / Ақау		
Выполненная работа / Орындалған жұмыс		
Мастер (Ф.И.О) / Мастер (Т.А.Ә.)		

Заполняется сервисным центром/ Сервис орталығымен толтырылады

Дата приема / Қабылдау күні		Печать фирмы продавца / Сатушы фирманың мөрі
Дата выдачи / Берілген күні		
Дефект / Ақау		
Выполненная работа / Орындалған жұмыс		
Мастер (Ф.И.О) / Мастер (Т.А.Ә.)		

Заполняется сервисным центром/ Сервис орталығымен толтырылады

Дата приема / Қабылдау күні		Печать фирмы продавца / Сатушы фирманың мөрі
Дата выдачи / Берілген күні		
Дефект / Ақау		
Выполненная работа / Орындалған жұмыс		
Мастер (Ф.И.О) / Мастер (Т.А.Ә.)		

Заполняется сервисным центром/ Сервис орталығымен толтырылады

Дата приема / Қабылдау күні		Печать фирмы продавца / Сатушы фирманың мөрі
Дата выдачи / Берілген күні		
Дефект / Ақау		
Выполненная работа / Орындалған жұмыс		
Мастер (Ф.И.О) / Мастер (Т.А.Ә.)		

Заполняется сервисным центром/ Сервис орталығымен толтырылады

Дата приема / Қабылдау күні		Печать фирмы продавца / Сатушы фирманың мөрі
Дата выдачи / Берілген күні		
Дефект / Ақау		
Выполненная работа / Орындалған жұмыс		
Мастер (Ф.И.О) / Мастер (Т.А.Ә.)		

Заполняется сервисным центром/ Сервис орталығымен толтырылады

Дата приема / Қабылдау күні		Печать фирмы продавца / Сатушы фирманың мөрі
Дата выдачи / Берілген күні		
Дефект / Ақау		
Выполненная работа / Орындалған жұмыс		
Мастер (Ф.И.О) / Мастер (Т.А.Ә.)		

Заполняется сервисным центром/ Сервис орталығымен толтырылады

ТЕХНОЛОГИИ УМНОГО ДОМА

Wi-Fi Motion – новая экосистема вашего дома

Использование подключения Wi-Fi — обязательное требование современной концепции умного дома. Thermex объединяет оборудование, способное взаимодействовать друг с другом и с пользователем. Умный дом — новый шаг в будущее, реализованный вместе с качественным, надежным и современным оборудованием Thermex.

Технология беспроводной связи Wi-Fi Motion

Технология Wi-Fi Motion обеспечивает стабильную многопользовательскую беспроводную связь с устройствами Thermex. С помощью Wi-Fi можно управлять техникой в квартире, офисе, загородном коттедже или на предприятии из любой точки земного шара.

thermex.ru