Библиотека СОК



Как производителю оборудования сделать «живой» BIM-контент для отечественного рынка

Анастасия Чиркова
Ведущий инженер отдела технического маркетинга

be
think
innovate

GRUNDFOS

С 2005 года завод Грундфос Истра предлагает решения для обслуживания больших зданий и прилегающих территорий, сокращая сроки поставки и логистические издержки клиентов, выпуская насосное оборудование для:

- Кондиционирования воздуха
- Отопления
- Циркуляции горячей воды
- Водоотведения
- Повышение давления
- Пожаротушения
- Районное теплоснабжение

С 2014 года кроме 2/3D DWG и STEP файлов для проектировщиков предлагаются BIM модели оборудования



100 % контроль качества



Производство завод «Грундфос Истра»

Жизненный цикл объекта

Проектирование



- ТЭО, планирование
- Проектирование
- Экспертиза и согласование
- Рабочее проектирование

Строительство



- Тендеры
- Закупки
- Производство
- Монтаж
- Исполнительная документация

Эксплуатация



- Ввод в эксплуатацию
- Эксплуатационное обеспечение
- Управление
- Ремонт
- Реконструкция

Жизненный цикл здания

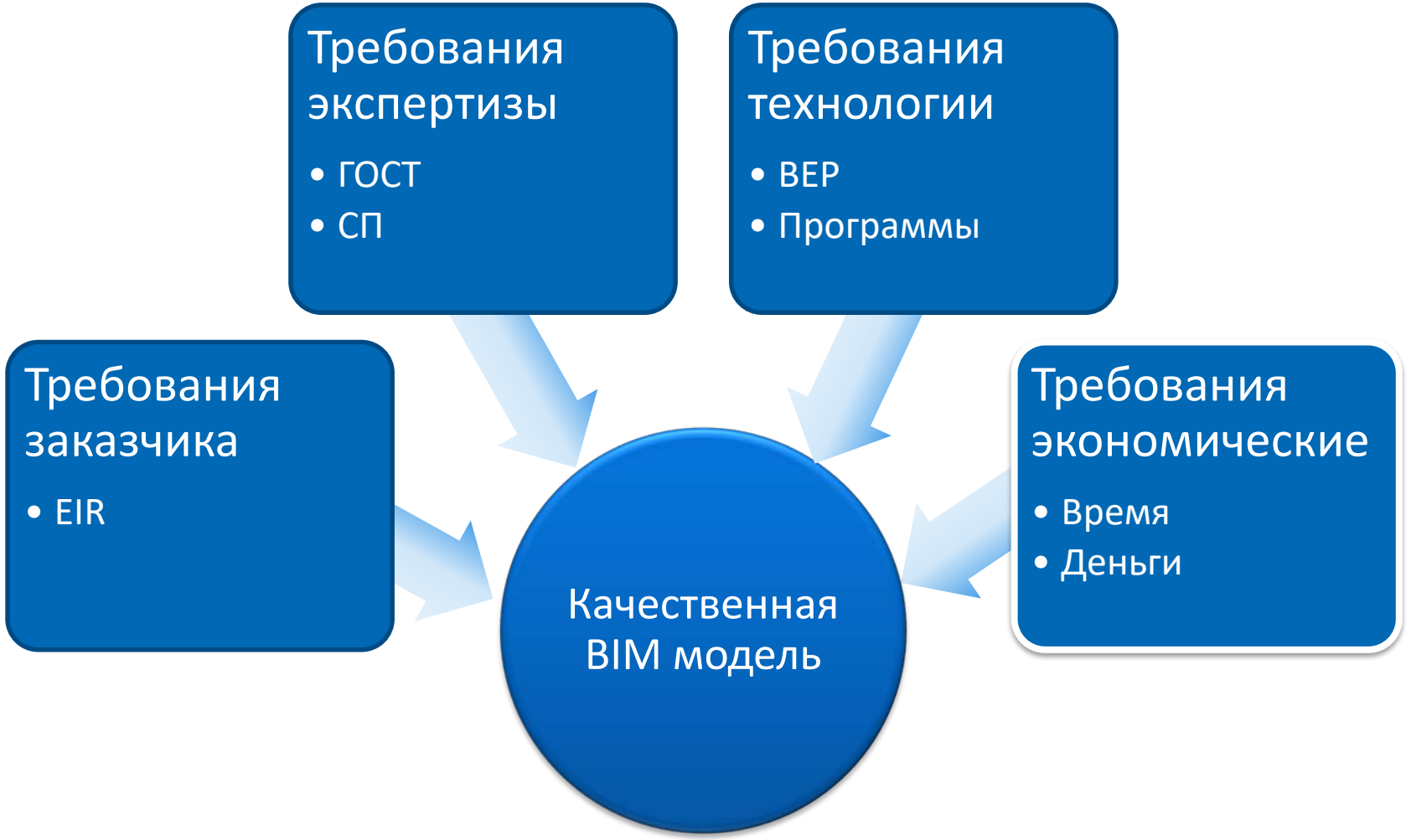

Как создавать правильную BIM модель проекта?



Качество модели изделия

BIM - Взаимосвязь и единая система которую разрушает *бессистемная работа с данными*

Вовлечение в процесс

Производитель
Предложить ~~Семейства?~~
СЕРВИС



Проектировщик
Узнать его потребности

Пользуясь одним инструментом, можно

1) Подобрать оборудование

2) Скачать файл который будет встраиваться в проект, иметь данные, автоматически заполняющие спецификаций, содержать правильное отображение на видах и маркировки

3) При необходимости скорректировать стандартный продукт под определенную задачу

- ✓ Подобрать оборудование
- ✓ Найти /Быстро скачать/Создать
- ✓ Загрузить в проект/Соответствует стандарту

BIM-MEP AUS · UNIFI · 3dbyggeri danmark · ASHRAE · AUTODESK · BUILDING CONTENT SUMMIT

Сервис подбора оборудования и получения BIM модели одновременно

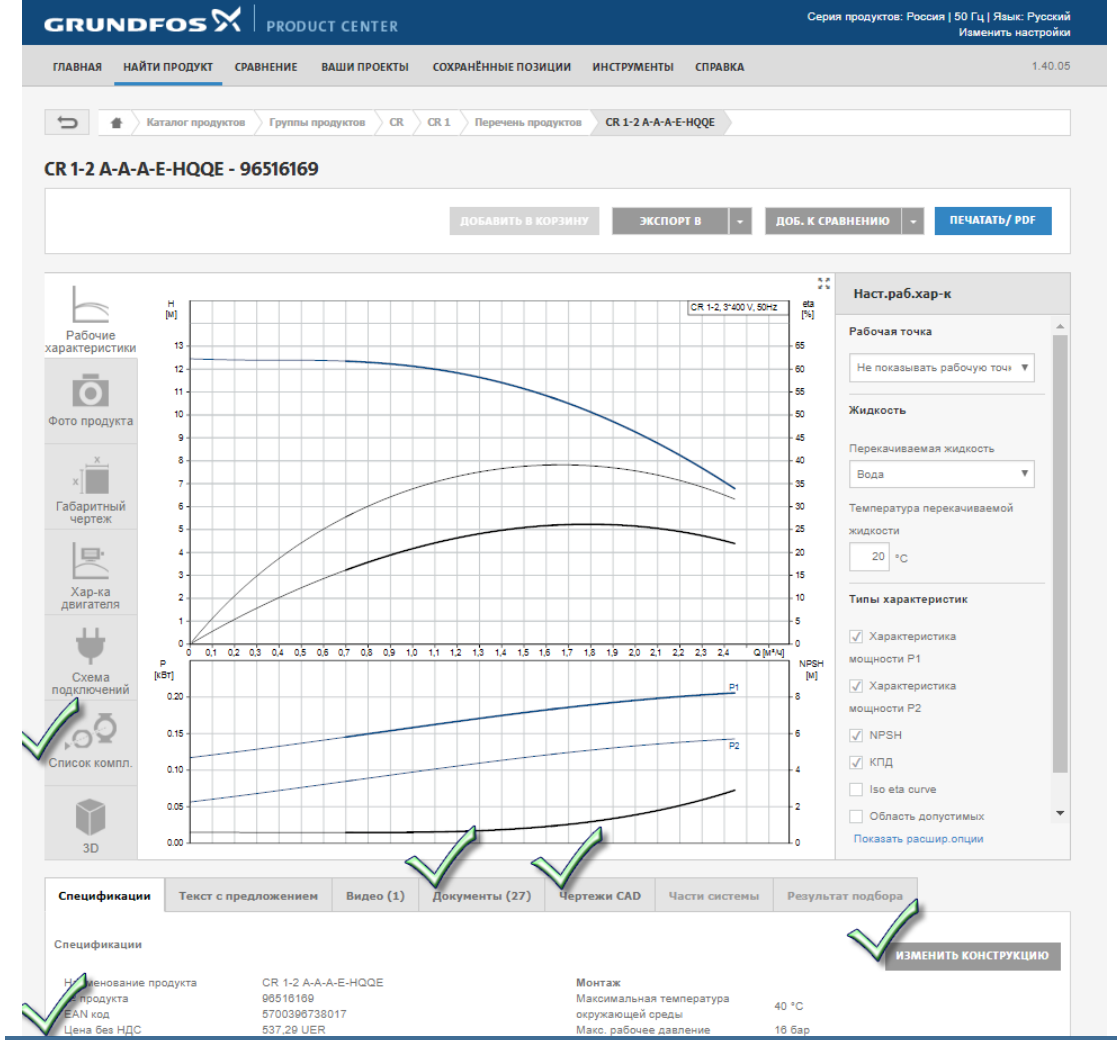

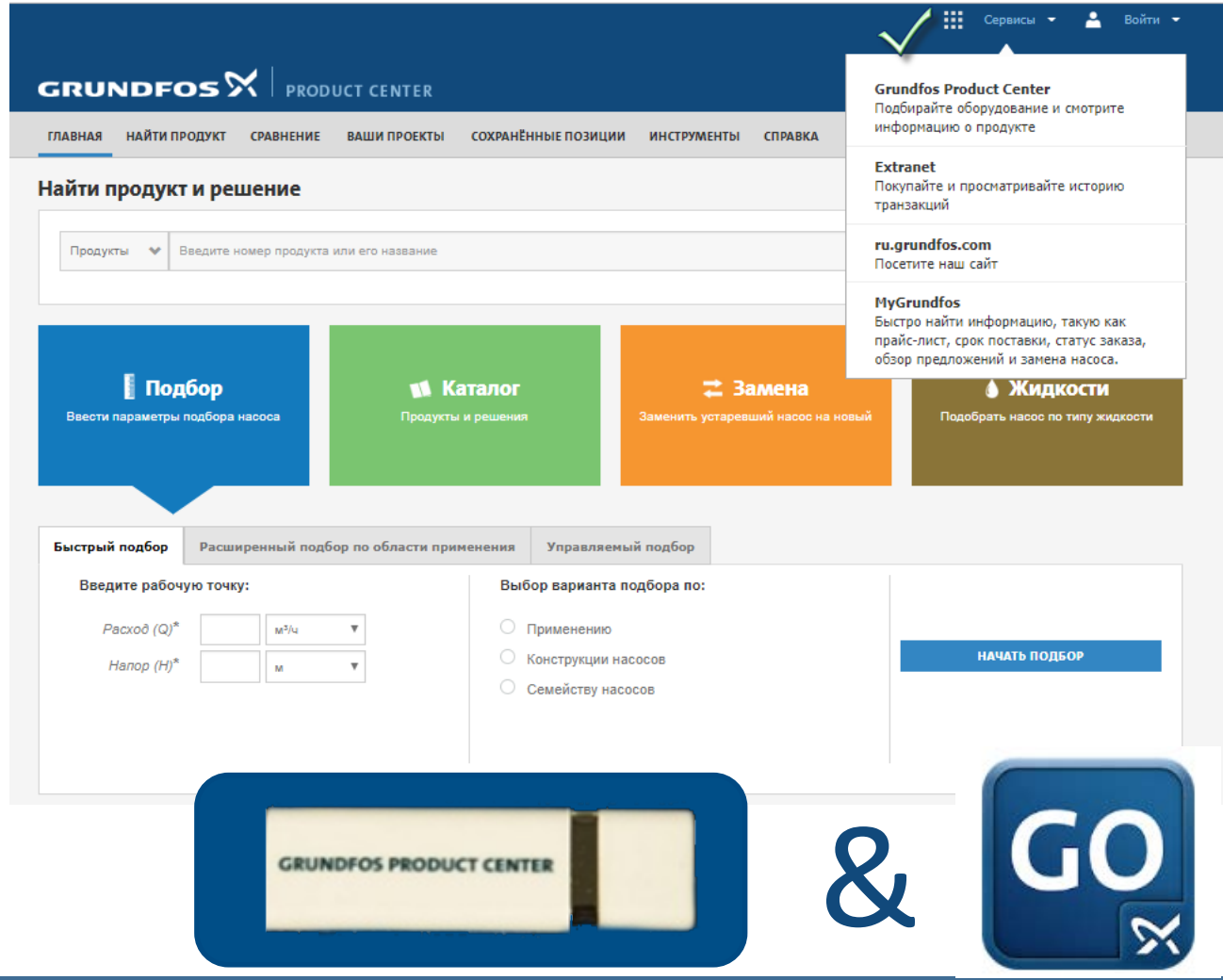

&

GO

Где найти BIM модели Grundfos

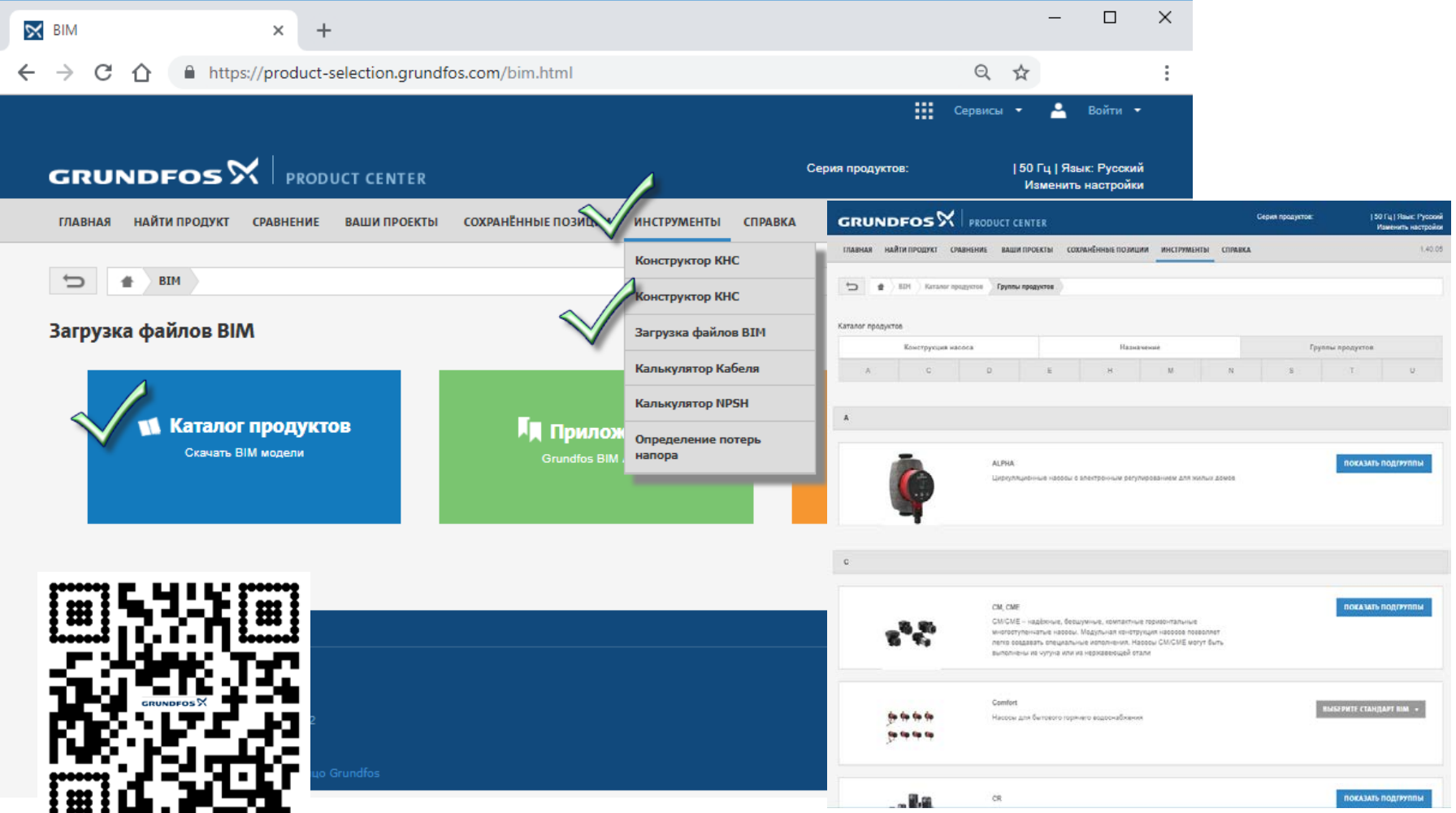

bim object®

MEP content
The BIM library for MEP engineers

Где найти BIM модели Grundfos

1

Файл: В одном файле моделей размером <1 МБ находится весь типоряд продукта, что позволяет пользователю при необходимости максимально быстро заменять продукт во время проектирования. Благодаря использованию таблиц типоразмеров

Тип	ADSK_Код изделия	ADSK_Единица измерения	ADSK_Обозначение	ADSK_Завод-изготовитель	ADSK_Масса	ADSK_Наименование	Product Range	Flow	Head
	(все)	(все)	(все)	(все)	(все)	(все)	(все)	(все)	(все)
HYDRO MX 1/1 2CR10-3_50_98592496	98592496	шт.	HYDRO MX 1/1 2CR10-3	GRUNDFOS	380	Комплектная насосная станция для системы пож	HYMXFAMCR	2.78 л/с	3000000.00 Па
HYDRO MX 1/1 2CR10-4_50_98592497	98592497	шт.	HYDRO MX 1/1 2CR10-4	GRUNDFOS	400	Комплектная насосная станция для системы пож	HYMXFAMCR	2.78 л/с	4100000.00 Па
HYDRO MX 1/1 2CR10-6_50_98592498	98592498	шт.	HYDRO MX 1/1 2CR10-6	GRUNDFOS	415	Комплектная насосная станция для системы пож	HYMXFAMCR	2.78 л/с	6100000.00 Па
HYDRO MX 1/1 2CR10-9_50_98592499	98592499	шт.	HYDRO MX 1/1 2CR10-9	GRUNDFOS	202	Комплектная насосная станция для системы пож	HYMXFAMCR	2.78 л/с	9200000.00 Па
HYDRO MX 1/1 2CR10-12_50_98592500	98592500	шт.	HYDRO MX 1/1 2CR10-12	GRUNDFOS	202	Комплектная насосная станция для системы пож	HYMXFAMCR	2.78 л/с	12200000.00 Па
HYDRO MX 1/1 2CR10-14_50_98592501	98592501	шт.	HYDRO MX 1/1 2CR10-14	GRUNDFOS	480	Комплектная насосная станция для системы пож	HYMXFAMCR	2.78 л/с	14300000.00 Па
HYDRO MX 1/1 2CR15-2_50_98592502	98592502	шт.	HYDRO MX 1/1 2CR15-2	GRUNDFOS	400	Комплектная насосная станция для системы пож	HYMXFAMCR	4.72 л/с	2900000.00 Па
HYDRO MX 1/1 2CR15-3_50_98592503	98592503	шт.	HYDRO MX 1/1 2CR15-3	GRUNDFOS	202	Комплектная насосная станция для системы пож	HYMXFAMCR	4.72 л/с	4300000.00 Па
HYDRO MX 1/1 2CR15-5_50_98592504	98592504	шт.	HYDRO MX 1/1 2CR15-5	GRUNDFOS	445	Комплектная насосная станция для системы пож	HYMXFAMCR	4.72 л/с	7100000.00 Па
HYDRO MX 1/1 2CR15-7_50_98592505	98592505	шт.	HYDRO MX 1/1 2CR15-7	GRUNDFOS	202	Комплектная насосная станция для системы пож	HYMXFAMCR	4.72 л/с	9900000.00 Па
HYDRO MX 1/1 2CR15-9_50_98592506	98592506	шт.	HYDRO MX 1/1 2CR15-9	GRUNDFOS	202	Комплектная насосная станция для системы пож	HYMXFAMCR	4.72 л/с	12700000.00 Па
HYDRO MX 1/1 2CR15-10_50_98592507	98592507	шт.	HYDRO MX 1/1 2CR15-10	GRUNDFOS	202	Комплектная насосная станция для системы пож	HYMXFAMCR	4.72 л/с	14100000.00 Па

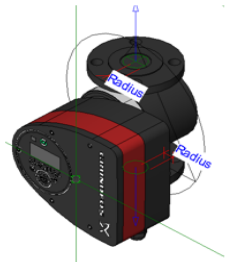

MAGNA3 (старый вариант)
Размер: 1.62 Мб
Очень высокий уровень детальной проработки
Технические данные

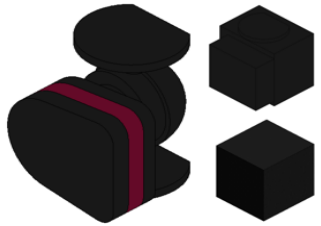

MAGNA3 (Новый вариант)
Размер: 0.58 Мб
Удовлетворительный уровень визуальной детализации
Технические данные
3 уровня проработки

2

Предусмотрены необходимые интервалы обслуживания вокруг оборудования: Очерченные красной линией интервалы вокруг оборудования, позволяющие пользователю определить требуемое расстояние и избежать проблем с монтажом в будущем.

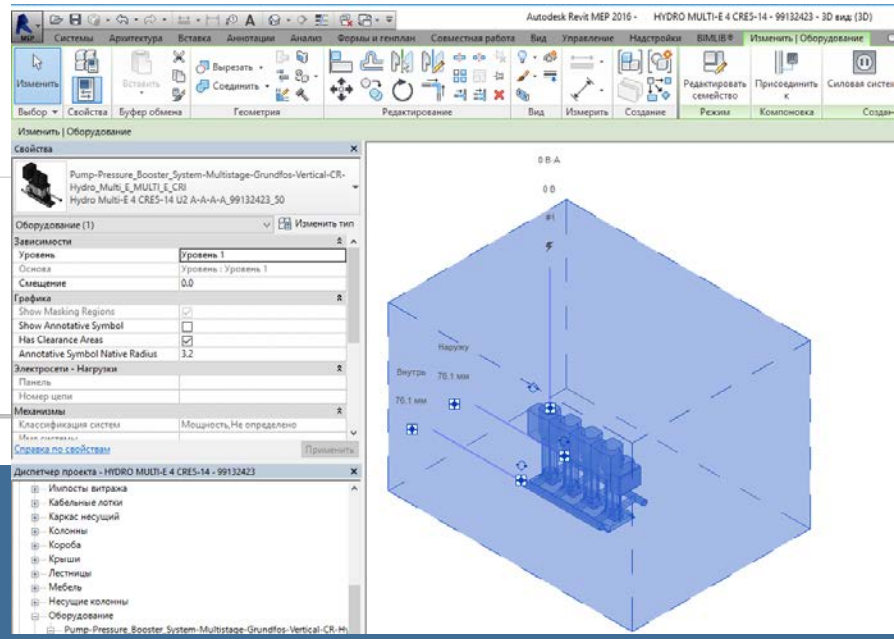

Преимущества BIM контента

3

Простая навигация по стандартам: Соответствующие данные о продукте будут включены в каждую модель, в соответствии с выбранным стандартом

<Спецификация оборудования>

A	B	C	D	E	F	G	H
ADSK_Единица из	ADSK_Завод-изго	ADSK_Код издели	ADSK_Масса	ADSK_Наименование	ADSK_Обозначение	ADSK_Позиция	ADSK_Примечание
шт.	GRUNDFOS	98592496	380	Комплектная насосная станция для системы пожаротушения	HYDRO MX 1/1 2CR10-3		Оборудование не поставляется с ответными фланцами
шт.	GRUNDFOS	98592496	380	Комплектная насосная станция для системы пожаротушения	HYDRO MX 1/1 2CR10-3		Оборудование не поставляется с ответными фланцами

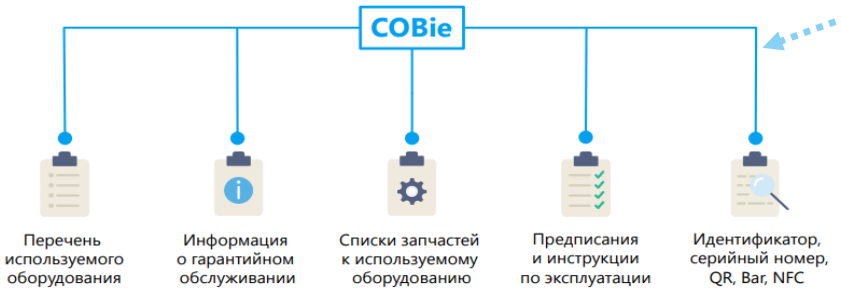

Скачать International

Скачать VDI3805

Скачать COBie

Скачать CIBSE_PDT

Скачать ANZRS_VERSION_3

Скачать CONTENT_GUIDE

Скачать BIMMEPAUS

Скачать Russia_ADSK

Скачать EMCS_V3-0

Скачать NBS

Скачать SCHEDULE

4

Предоставление локальных стандартов: Весь модельный ряд оборудования поддерживает локальные стандарты стран использования. Для России параметры попадающие в спецификацию, соответственно праведны на русский язык

Преимущества
Стандарты предлагаемые Grundfos

5

Преемственность версий: Файлы специально закрыты в более ранних версиях, для большего охвата пользователей начиная с 2014/ 2015 Revit и будут обновляться до текущей версии программы

6

Конфигураторы оборудования: Возможность выбора дополнительных опций (взрывозащита, тепловой кожух, и т.д.) принадлежностей, которые могут быть заказаны отдельно.

7

2D чертежи: Весь модельный ряд поддерживает возможность графического отображения (УГО) на различных планах в соответствии с региональными стандартами

8

Поддержка пользователей: Создаются обучающие ролики (2-3 минуты), так же возможно исполнение моделей под определенные параметры, стандарты или ПО. Мы можем локально оказать всю необходимую поддержку клиенту

Преимущества

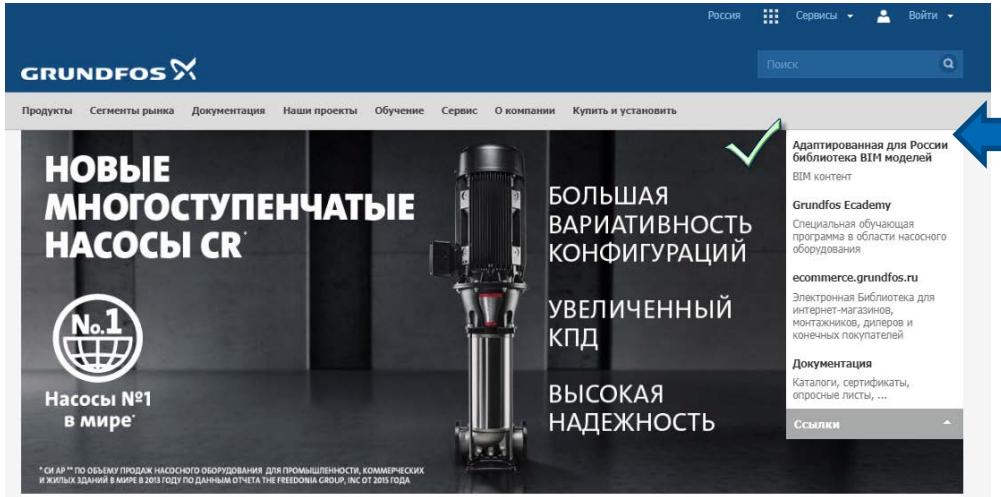









- ALPHA1 L
- ALPHA2
- ALPHA2 L
- ALPHA2 N
- ALPHA3
- CR001
- CRE01
- Hydro MX
- MAGNA1
- MAGNA1 D
- MAGNA3
- MAGNA3 D
- MAGNA3 N
- NB
- NBE
- SCALA2
- SEV (1.1-11 КВт)
- SOLOLIFT2 C3
- SOLOLIFT2 CWC3
- SOLOLIFT2 D2
- SOLOLIFT2 WC1
- SOLOLIFT2 WC3
- TP
- TPB
- TPD
- TPE серии 1000 TPE2
- TPE серии 2000
- TPE2 без датчика (NI)
- TPE3 нержавейка (SI)
- TPED серии 1000 TPE2D
- TPED серии 2000
- UPA

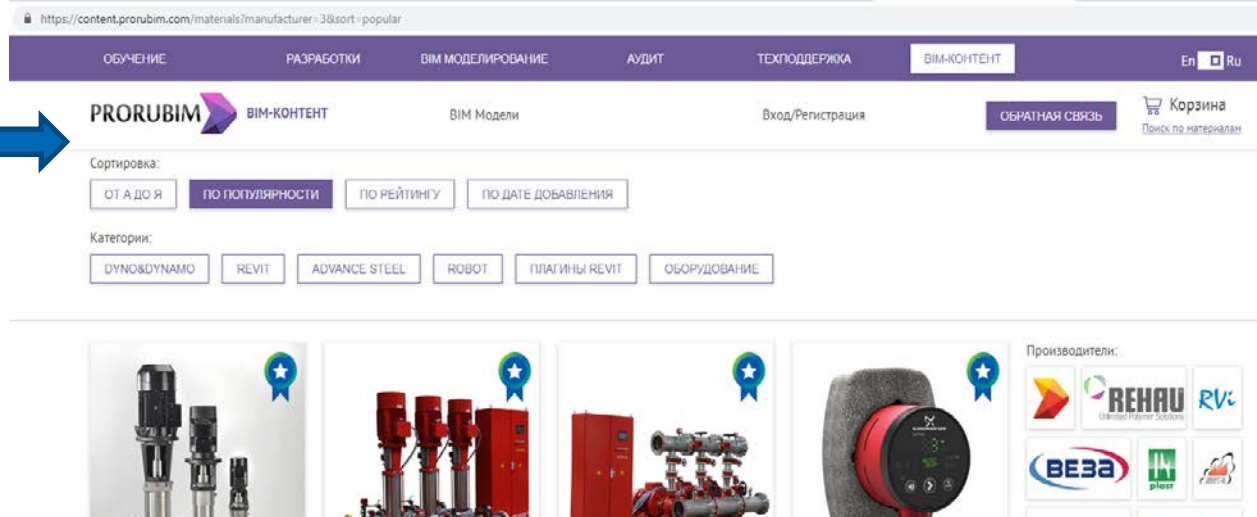



Преимущества
Российская адаптация/ где публикуем



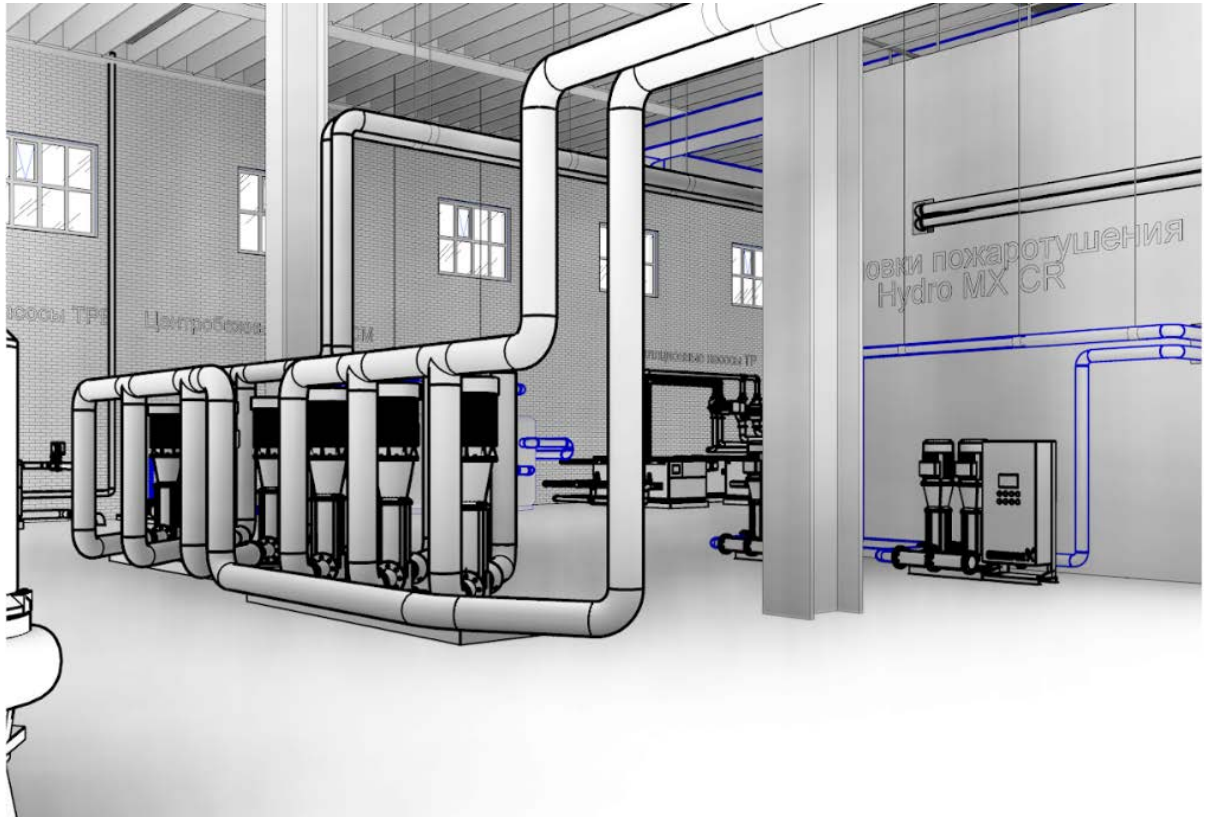



Визуализация как элемент презентации

NANOCAD
УМНОЕ ПРОЕКТИРОВАНИЕ

GRUNDFOS

Scan me

Запись совместного Вебинара

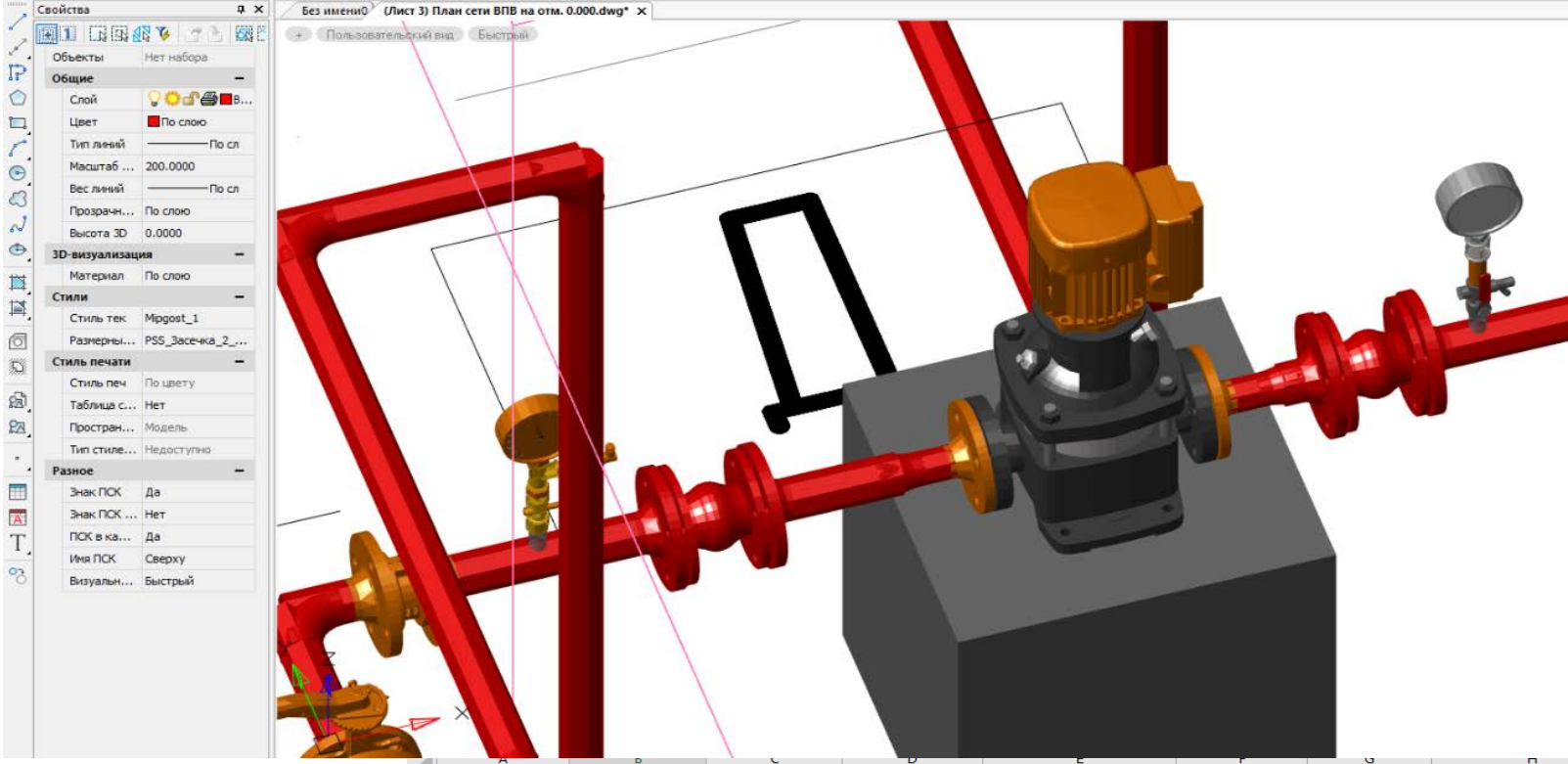

STEP+ EXCEL

	A	B	C	D	E	F	G	H
1	Code	Name	Head	Feed	Power	Pressure	ConnectionHeigh	Minimum liquid te
2	Код оборудования, изделия, материала	Описание в спецификации	максимальный Напор, м	максимальная Подача, м3/ч	Максимальная Мощность электродвигателя, кВт	Максимальное рабочее давление, бар	Высота точки подключения, мм	Минимальная температура перекачиваемой жидкости
3	52588336	UPS 25-120 180	12	3,6	0,235	10	180	-25
4	95906420	UPS 40-50 F 250	5	8	0,105	10	250	-25
5	95906440	UPS 25-80 180	8	8	0,165	10	180	-25
6	95906443	UPS 32-80 180	8	11	0,22	10	180	-25
7	95906458	UPS 32-80 F 220	8	11	0,22	10	220	-25
8	95906462	UPS 40-80 F 250	8	11	0,22	10	250	-25
9	95906480	UPS 25-100 180	10	11	0,345	10	180	-25

Опыт работы с производителем отечественного ПО

СПАСИБО ЗА ВНИМАНИЕ!

GPC.RU@GRUNDFOS.COM