# Технический паспорт: Wilo-Star-RS 30/6

## Характеристики

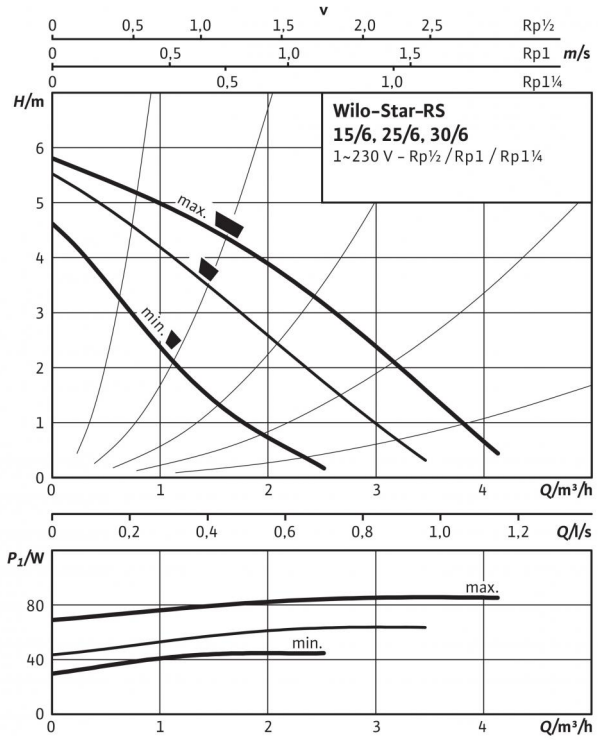


## Габаритный чертеж

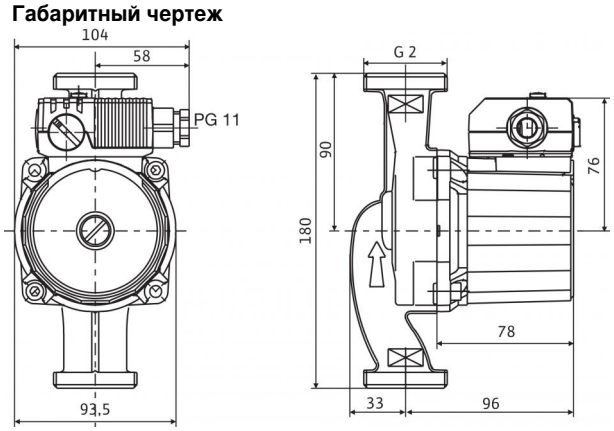


Электродвигатель в горизонтальном положении.
Возможные положения клеммной коробки: 3, 6, 9 и 12 часов.

## Схема подключения

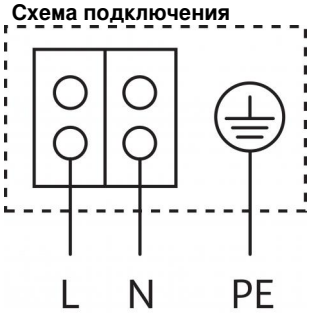


Электродвигатель, устойчивый к токам блокировки
Однофазный электродвигатель (EM), 2-полюсный - 1~230 В, 50 Гц
со встроенным конденсатором

| Допустимая перекачиваемая среда (другие среды по запросу) | |
|---|---|
| Вода систем отопления (согласно VDI 2035) | • |
| Водогликолевая смесь (макс. 1:1; при доле гликоля более 20 % необходимо проверять рабочие характеристики) | • |

| Допустимая область применения | |
|---|---|
| Диапазон температур при макс. температуре окружающей среды +40 °C | -10...+110 °C |
| Макс. допустимое рабочее давление $P_{max}$ | 10 бар |

| Подсоединения к трубопроводу | |
|---|---|
| Резьбовое соединение труб | Rp 1¼ |
| Резьба | G 2 |
| Монтажная длина *L0* | 180 мм |

| Мотор/электроника | |
|---|---|
| Электромагнитная совместимость | EN 61800-3 |
| Создаваемые помехи | EN 61000-6-3 |
| Помехозащищенность | EN 61000-6-2 |
| Регулирование частоты вращения | - |
| Степень защиты | IP 44 |
| Класс изоляции | F |
| Подключение к сети | 1~230 В, 50 Гц |
| Частота вращения *N* | 2480 / 2750 / 2840 об/мин |
| Потребляемая мощность $P_1$ | 43 / 61 / 84 Вт |
| Потребление тока *I* | 0,20 / 0,28 / 0,36 A |
| Защита электродвигателя | не требуется (устойчив к токам блокировки) |
| Резьбовой ввод для кабеля *PG* | 1x11 |

| Материалы | |
|---|---|
| Корпус насоса | Серый чугун |
| Рабочее колесо | Синтетический материал (полипропилен - 40% GF) |
| Вал насоса | Нержавеющая сталь (X40Cr13) |
| Подшипники | Металлографит |

| Минимальный подпор на всасывающем патрубке во избежание кавитации при температуре перекачиваемой воды | |
|---|---|
| Минимальное давление на входе при температурах жидкости 50/95/110 °C | 0,5 / 3 / 10 м |

| Данные для заказа | |
|---|---|
| Изделие | Wilo |
| Арт.-№ | 4119791 |
| Тип | Star-RS 30/6 |
| Вес, прим. *m* | 3.6 кг |

Исполнение ...RG с корпусом из бронзы

Исполнение ...L с патрубком для подключения быстродействующего вентиляционного клапана

## Размеры и габаритные чертежи: Wilo-Star-RS 30/6

**Габаритный чертеж**

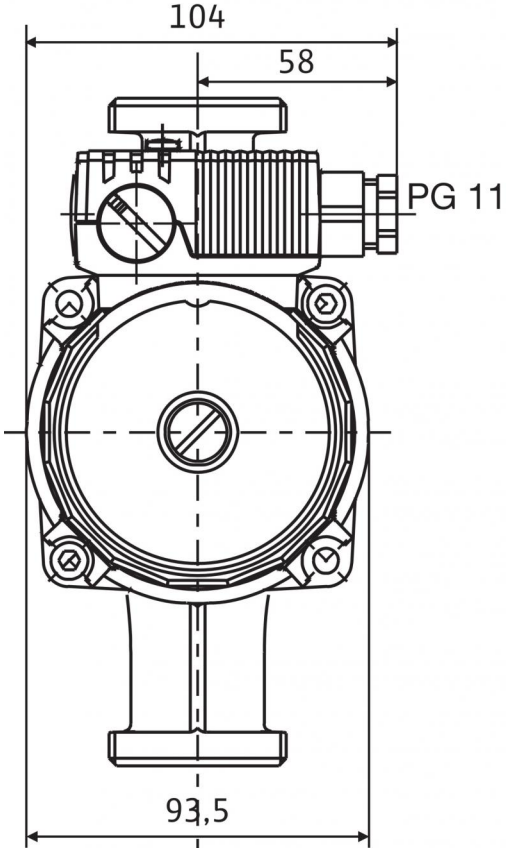


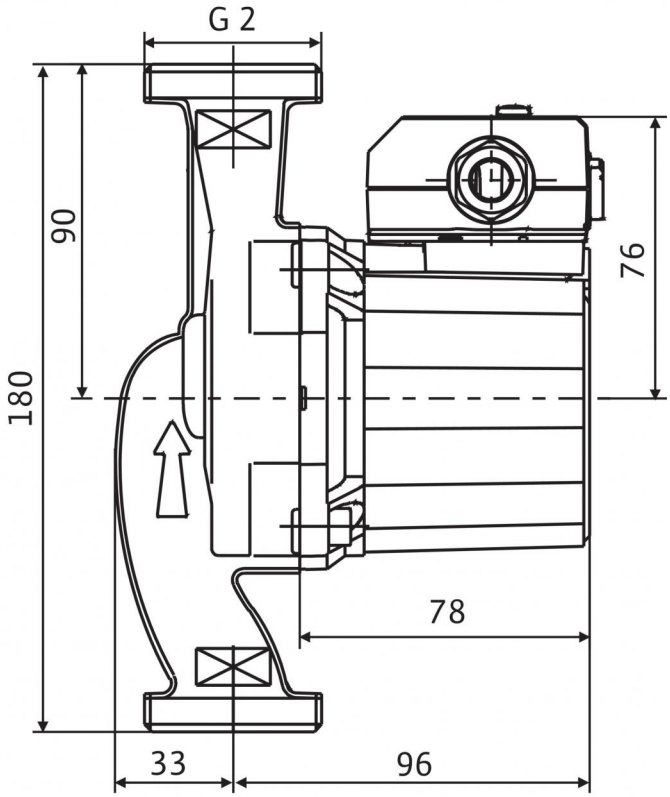


Электродвигатель в горизонтальном положении.
Возможные положения клеммной коробки: 3, 6, 9 и 12 часов.

## Характеристики: Wilo-Star-RS 30/6

**Характеристики**

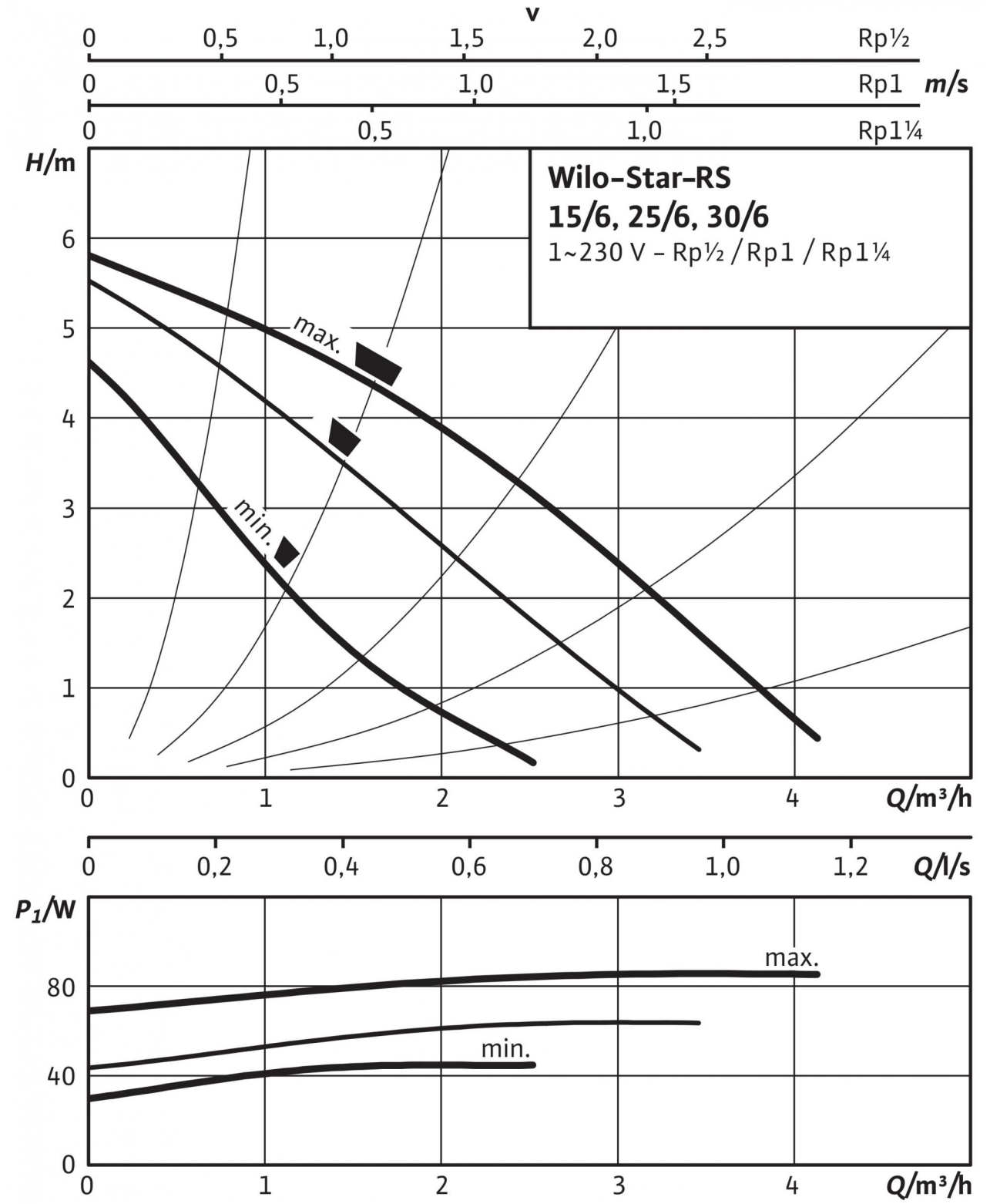

# Описание изделия: Wilo-Star-RS 30/6

Циркуляционный насос с мокрым ротором для установки в трубах с ручной трехступенчатой регулировкой частоты вращения.

С устойчивым к токам блокировки электродвигателем. Корпус насоса из серого чугуна (в зависимости от типа может применяться бронза), рабочее колесо из упрочненного стекловолокном синтетического материала, вал из нержавеющей стали с угольными подшипниками скольжения с металлической пропиткой. Серийное применение в системах холодной воды с температурой до -10 °C.

Надежность в эксплуатации благодаря перфорированному валу и фильтрующему устройству перед картриджем

**Допустимая область применения**

Диапазон температур при макс. температуре окружающей среды +40 °C: -10...+110 °C
Макс. допустимое рабочее давление $P_{max}$: 10 бар

**Подсоединения к трубопроводу**

Резьбовое соединение труб: Rp 1¼
Монтажная длина *L0*: 180 мм

**Мотор/электроника**

Электромагнитная совместимость: EN 61800-3
Создаваемые помехи: EN 61000-6-3
Помехозащищенность: EN 61000-6-2
Регулирование частоты вращения: -
Степень защиты: IP 44
Класс изоляции: F
Подключение к сети: 1~230 В, 50 Гц
Частота вращения *N*: 2480 / 2750 / 2840 об/мин
Номинальная мощность электродвигателя $P_2$: 38 Вт
Потребляемая мощность 1~230 В $P_1$: 43 / 61 / 84 Вт
Ток при 1~230В *I*: 0,20 / 0,28 / 0,36 A
Максимальный ток *I*: 0.36 A
Защита электродвигателя: не требуется (устойчив к токам блокировки)
Резьбовой ввод для кабеля *PG*: 1x11

**Материалы**

Корпус насоса: Серый чугун
Рабочее колесо: Синтетический материал (полипропилен - 40% GF)
Вал насоса: Нержавеющая сталь (X40Cr13)
Подшипники: Металлографит

**Минимальный подпор на всасывающем патрубке во избежание кавитации при температуре перекачиваемой воды**

Минимальный подпор при 50°C: 0.4999974 M
Минимальный подпор при 95°C: 2.999995 M
Минимальный подпор при 110°C: 10 M
Минимальный подпор при 130°C *H*: 0 M

**Данные для заказа**

Арт.-№: 4119791
Номер EAN: 4048482005782
Вес, прим. *m*: 3.6 кг
Изделие: Wilo
Designation: Wilo-Star-RS 30/6