Технический паспорт: Wilo-Star-RS 30/4

Характеристики

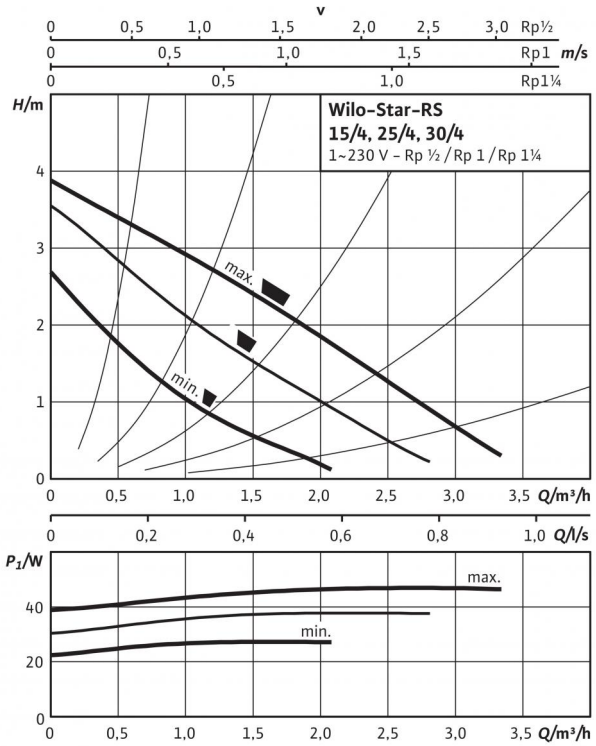

Габаритный чертеж

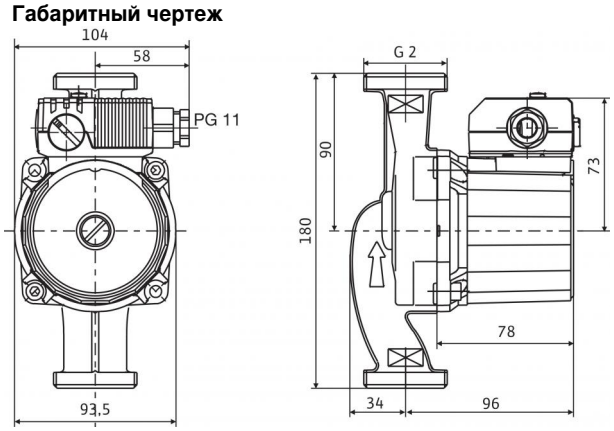

Электродвигатель в горизонтальном положении.
Возможные положения клеммной коробки: 3, 6, 9 и 12 часов.

Схема подключения

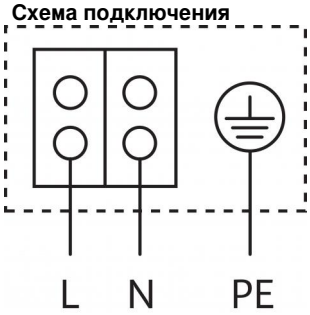

Электродвигатель, устойчивый к токам блокировки
Однофазный электродвигатель (EM), 2-полюсный - 1~230 В, 50 Гц
со встроенным конденсатором

Допустимая перекачиваемая среда (другие среды по запросу)	
Вода систем отопления (согласно VDI 2035)	•
Водогликолевая смесь (макс. 1:1; при доле гликоля более 20 % необходимо проверять рабочие характеристики)	•

Допустимая область применения	
Диапазон температур при макс. температуре окружающей среды +40 °C	-10...+110 °C
Макс. допустимое рабочее давление P_{max}	10 бар

Подсоединения к трубопроводу	
Резьбовое соединение труб	Rp 1¼
Резьба	G 2
Монтажная длина *L0*	180 мм

Мотор/электроника	
Электромагнитная совместимость	EN 61800-3
Создаваемые помехи	EN 61000-6-3
Помехозащищенность	EN 61000-6-2
Регулирование частоты вращения	-
Степень защиты	IP 44
Класс изоляции	F
Подключение к сети	1~230 В, 50 Гц
Частота вращения *N*	2350 / 2630 / 2720 об/мин
Потребляемая мощность P_1	28 / 38 / 48 Вт
Потребление тока *I*	0,13 / 0,17 / 0,21 A
Защита электродвигателя	не требуется (устойчив к токам блокировки)
Резьбовой ввод для кабеля *PG*	1x11

Материалы	
Корпус насоса	Серый чугун
Рабочее колесо	Синтетический материал (полипропилен - 40% GF)
Вал насоса	Нержавеющая сталь (X40Cr13)
Подшипники	Металлографит

Минимальный подпор на всасывающем патрубке во избежание кавитации при температуре перекачиваемой воды	
Минимальное давление на входе при температурах жидкости 50/95/110 °C	0,5 / 3 / 10 м

Данные для заказа	
Изделие	Wilo
Арт.-№	4119790
Тип	Star-RS 30/4
Вес, прим. *m*	3.4 кг

Исполнение ...RG с корпусом из бронзы

Исполнение ...L с патрубком для подключения быстродействующего вентиляционного клапана

Размеры и габаритные чертежи: Wilo-Star-RS 30/4

Габаритный чертеж

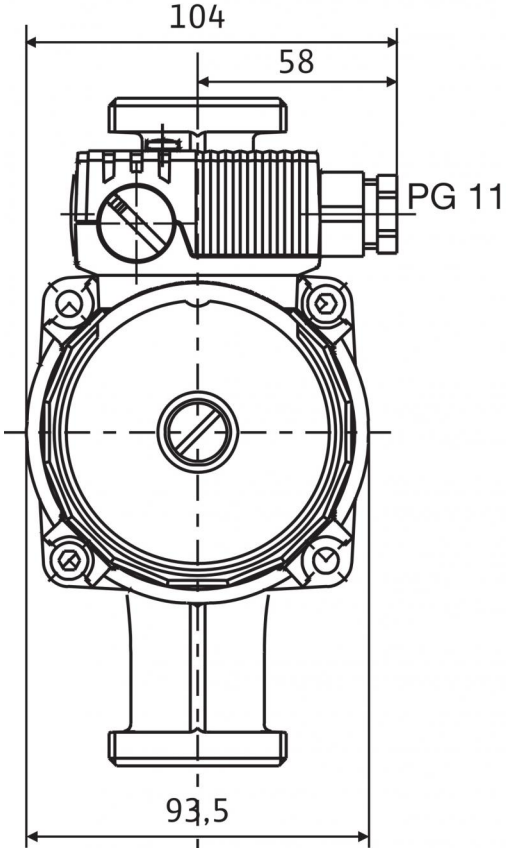

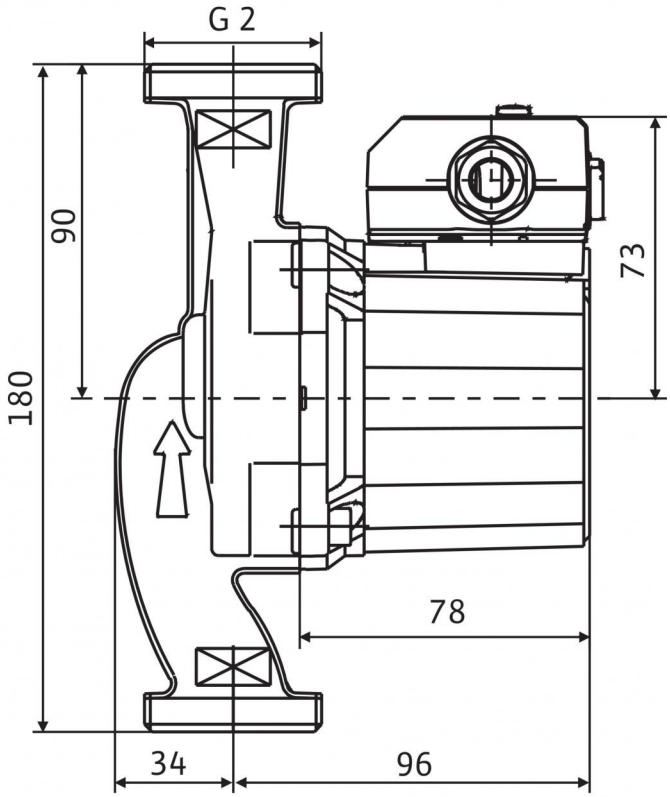

Электродвигатель в горизонтальном положении.
Возможные положения клеммной коробки: 3, 6, 9 и 12 часов.

Характеристики: Wilo-Star-RS 30/4

Характеристики

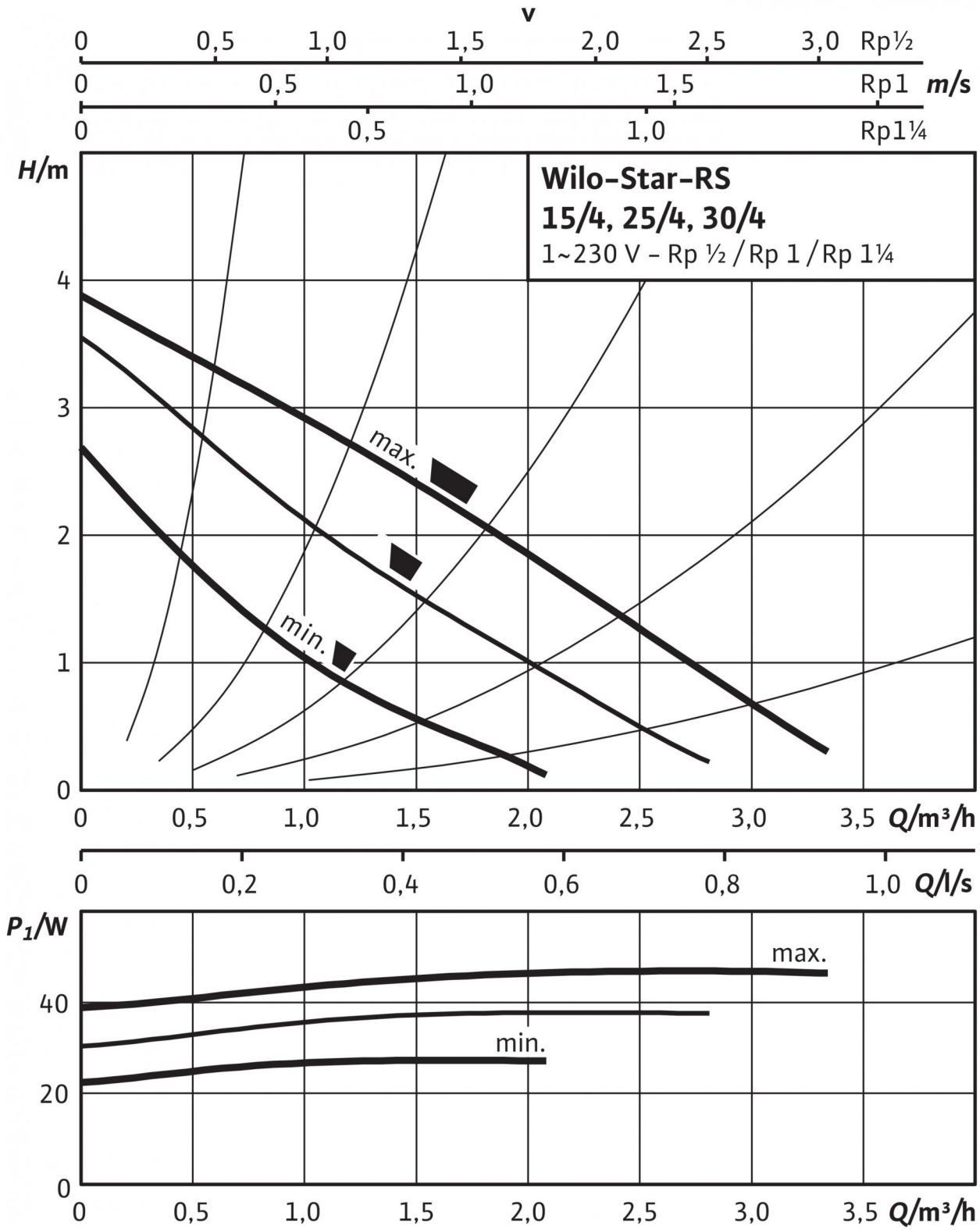

Описание изделия: Wilo-Star-RS 30/4

Циркуляционный насос с мокрым ротором для установки в трубах с ручной трехступенчатой регулировкой частоты вращения.

С устойчивым к токам блокировки электродвигателем. Корпус насоса из серого чугуна (в зависимости от типа может применяться бронза), рабочее колесо из упрочненного стекловолокном синтетического материала, вал из нержавеющей стали с угольными подшипниками скольжения с металлической пропиткой. Серийное применение в системах холодной воды с температурой до -10 °C.

Надежность в эксплуатации благодаря перфорированному валу и фильтрующему устройству перед картриджем

Допустимая область применения

Диапазон температур при макс. температуре окружающей среды +40 °C: -10...+110 °C
Макс. допустимое рабочее давление P_{max}: 10 бар

Подсоединения к трубопроводу

Резьбовое соединение труб: Rp 1¼
Монтажная длина *L0*: 180 мм

Мотор/электроника

Электромагнитная совместимость: EN 61800-3
Создаваемые помехи: EN 61000-6-3
Помехозащищенность: EN 61000-6-2
Регулирование частоты вращения: -
Степень защиты: IP 44
Класс изоляции: F
Подключение к сети: 1~230 В, 50 Гц
Частота вращения *N*: 2350 / 2630 / 2720 об/мин
Номинальная мощность электродвигателя P_2: 15.5 Вт
Потребляемая мощность 1~230 В P_1: 28 / 38 / 48 Вт
Ток при 1~230В *I*: 0,13 / 0,17 / 0,21 A
Максимальный ток *I*: 0.21 A
Защита электродвигателя: не требуется (устойчив к токам блокировки)
Резьбовой ввод для кабеля *PG*: 1x11

Материалы

Корпус насоса: Серый чугун
Рабочее колесо: Синтетический материал (полипропилен - 40% GF)
Вал насоса: Нержавеющая сталь (X40Cr13)
Подшипники: Металлографит

Минимальный подпор на всасывающем патрубке во избежание кавитации при температуре перекачиваемой воды

Минимальный подпор при 50°C: 0.4999974 M
Минимальный подпор при 95°C: 2.999995 M
Минимальный подпор при 110°C: 10 M
Минимальный подпор при 130°C *H*: 0 M

Данные для заказа

Арт.-№: 4119790
Номер EAN: 4048482005775
Вес, прим. *m*: 3.4 кг
Изделие: Wilo
Designation: Wilo-Star-RS 30/4