Библиотека СОК

Бункер пеллетный серии BG

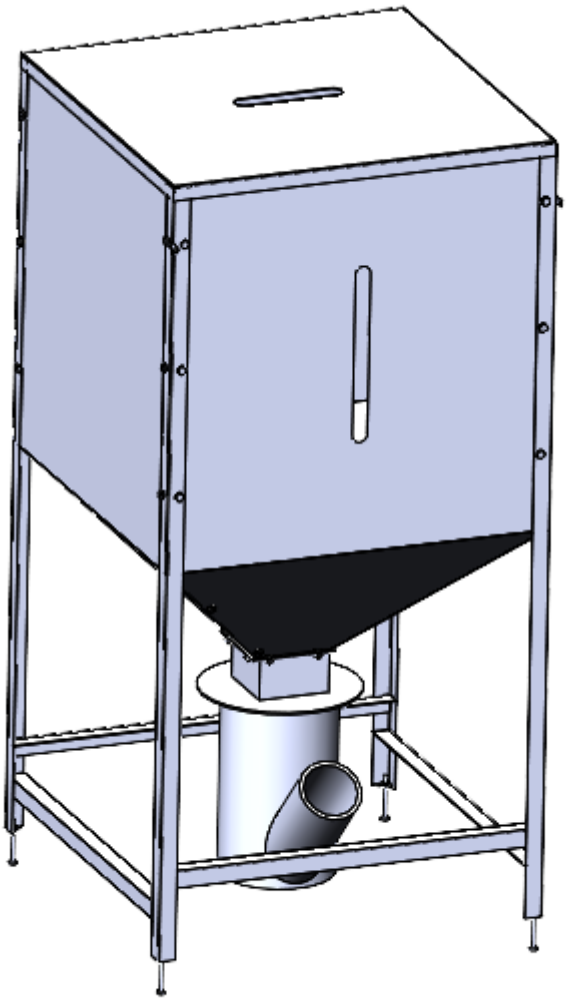

Содержание:

1. Общие сведения об изделии
2. Основные технические данные
3. Сведения о применяемых материалах
4. Комплектность
5. Устройство и принцип работы
6. Указание мер безопасности
7. Техническое обслуживание
8. Сборочный чертеж и порядок сборки
9. Свидетельство о приемке

В процессе совершенствования бункера BG в конструкцию могут вноситься незначительные изменения, которые не отражены в данном издании.

1. ОБЩИЕ СВЕДЕНИЯ ОБ ИЗДЕЛИИ

1.1. Универсальный бункерная емкость BG предназначена для приема и подачи топливных пеллетных гранул, в котлы разных производителей с учетом необходимого объема.

1.2 Конструкция пеллетного бункера, позволяет устанавливать его по выбору, по обе стороны от котла. Изготовлен из нержавеющей стали. Гранулы внутри бункера подаются в шнек в порядке приема. Емкость бункера определяется использованием в качестве базы расчета ежедневного или еженедельного расхода топливной горелки.

1.3 В бункерную емкость можно загружать пеллетную гранулу, из разных сортов топлива:

- древесные топливные гранулы, полученные путем переработки кругляка твердых и мягких пород деревьев;
- пеллеты, полученные путем переработки соломы;
- пеллеты, полученные переработки подсолнечниковой шелухи;
- пеллеты, полученные путем переработки початков и стебля кукурузы
- торфяные пеллеты.

2. ОСНОВНЫЕ ТЕХНИЧЕСКИЕ ДАННЫЕ

Название	**Ед.измер.**	**BG -20**
Объем	$м^3$	0,2
Габаритные р-ры	мм	560x560x1120

3. СВЕДЕНИЯ О ПРИМЕНЯЕМЫХ МАТЕРИАЛАХ

3.1 Материал бункера – углеродистая сталь

4. КОМПЛЕКТНОСТЬ

Наименование	Кол-во
Бункер BG	1
Паспорт	1
Комплект крепежа М6	1
Комплект крепежа М8	1
Комплект опорных ножек	1
Цепь шнека	1

5. УСТРОЙСТВО И ПРИНЦИП РАБОТЫ

5.1. Бункер состоит из корпуса и выгрузочного устройства. Корпус представляет собой сборную конструкцию из листового проката. Корпус имеет прямоугольную форму в верхней загрузочной части, которая переходит в форму усеченного конуса, заканчивающегося
выгрузочным устройством.
5.2. Выгрузочное устройство выполнено в виде трубы в которую не посредственно входит шнек.
5.3. Бункер, загружается топливом в ручном режиме. После полного освобождения бункера от топлива цикл повторяется.

6. УКАЗАНИЕ МЕР БЕЗОПАСНОСТИ

6.1. Фактическая загрузка бункера не должна превышать предельный объем, указанный в настоящем паспорте.
6.2. Чистка и ремонт бункера, при работающем котле и шнеке не допускается.

7. ТЕХНИЧЕСКОЕ ОБСЛУЖИВАНИЕ

9.1. Надежность работы бункера обеспечивается своевременным проведением технического обслуживания.
9.2. Необходимо один раз в 1,5 месяца производить осмотр бункеров. При осмотре определить:
- состояние винтовых соединений корпуса бункера (подтяжка винтов, при выявлении растяжки таковых);

8. СБОРОЧНЫЙ ЧЕРТЕЖ И ПОРЯДОК СБОРКИ

Рис. 1 – Сборочный чертеж

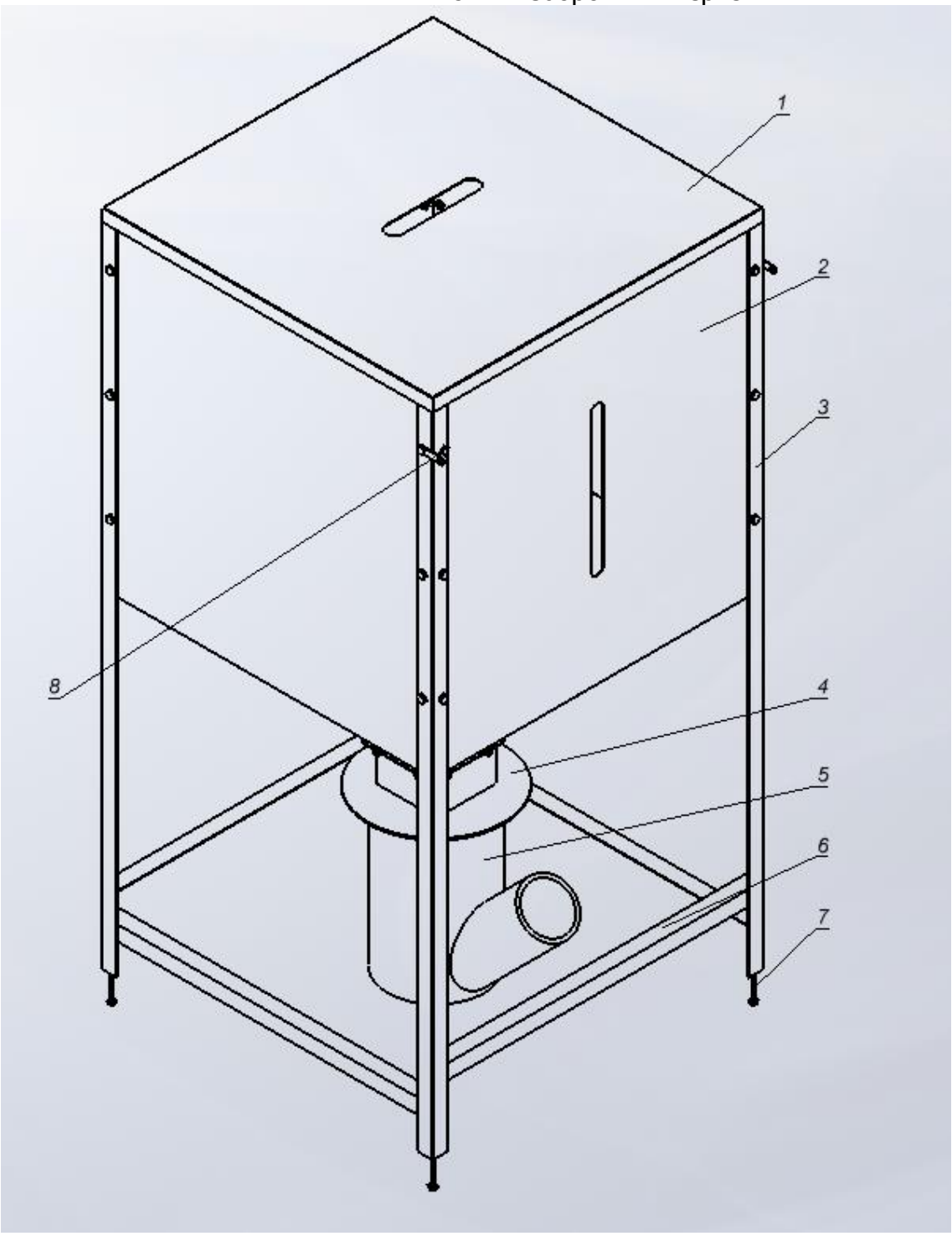

Поз.1 – Крышка бункера – 1шт.
Поз.2 – Боковая часть – 4 шт.
Поз.3 – Уголок вертикальный – 4 шт.
Поз.4 – Переходной фланец – 1 шт.
Поз.5 – Короб шнека – 1шт.
Поз.6 – Уголок горизонтальный 4 шт.
Поз.7 – Ножки опорные – 4 шт
Поз.8 – Крюк для цепи – 2 шт.

Последовательность сборки необходимо начинать с боковой части.

- Установите 2 боковые части(Поз.2) и зафиксируйте как показано на рисунке 2 с помощью комплекта крепежа (Винт М6х12,Гайка М6,Шайба М6)

Рис.2

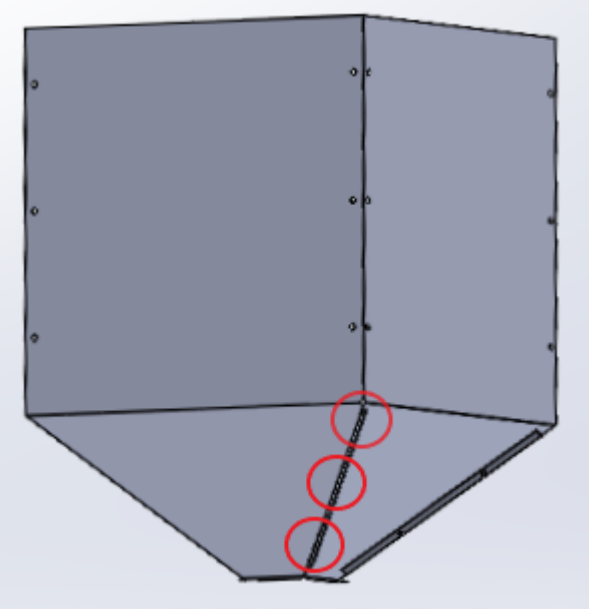

- Повторите действие с остальными боковыми частями
- Установить уголки вертикальные(Поз.3) и зафиксируйте как показано на рисунке 3 с помощью комплекта крепежа (Винт М6х12,Гайка М6,Шайба М6).

Рис.3

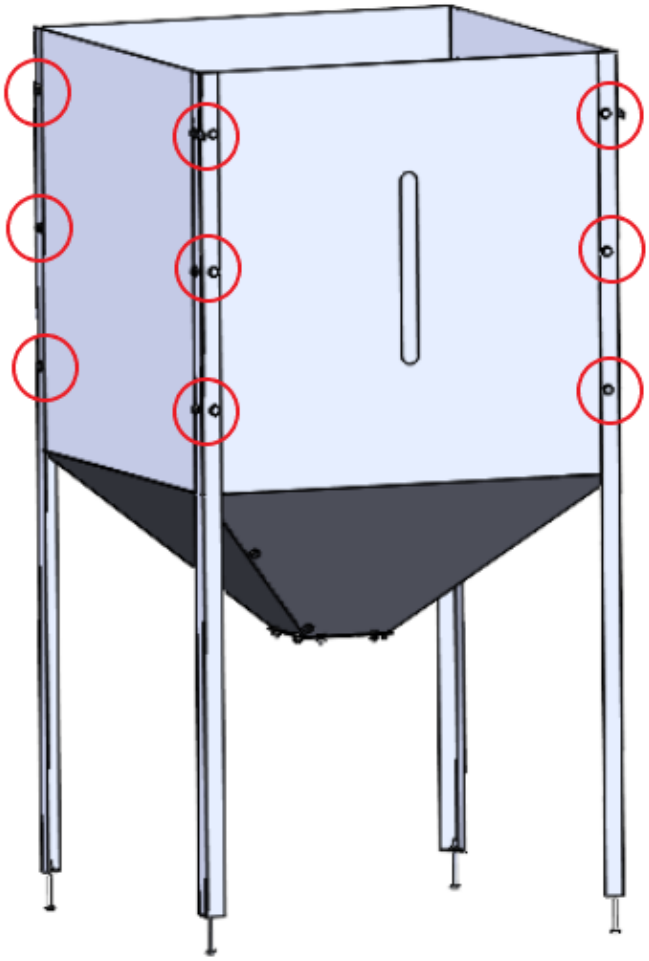

- Установить переходной фланец(Поз.4) и короб шнека(Поз.5)(предварительно соединив их вместе с помощью Болта

М8х16,Гайки М8 и ШайбыМ8)рисунок 4.

- В местах соединения фланца(Поз.4) и поворотного короба(Поз.5) не сильно затягивать. После того как Вы, четко будете понимать с какой стороны будет находиться бункер от котла и в какую сторону будет направлен шнек, только после этого можно затянуть.

Рис.4

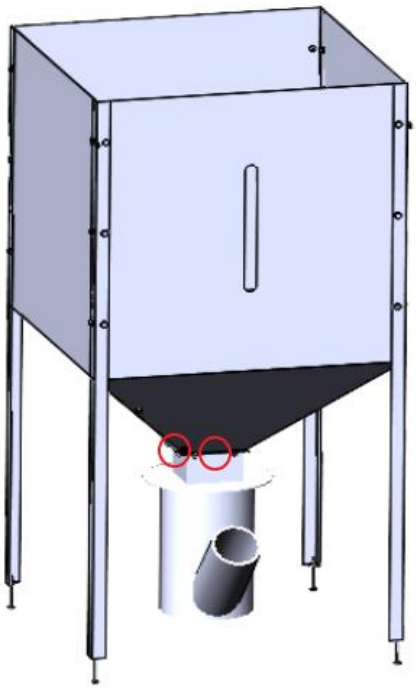

- Установить уголок горизонтальный(Поз.6), зафиксируйте как показано на рисунке 5 с помощью комплекта крепежа (Винт М6х12,Гайка М6,Шайба М6).

Рис.5

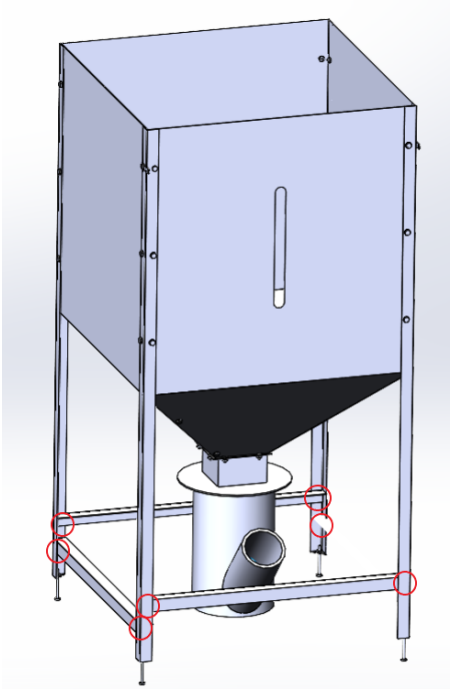

- Установить крюк для цепи(Поз.8), как показано на рисунке 6

Рис.6

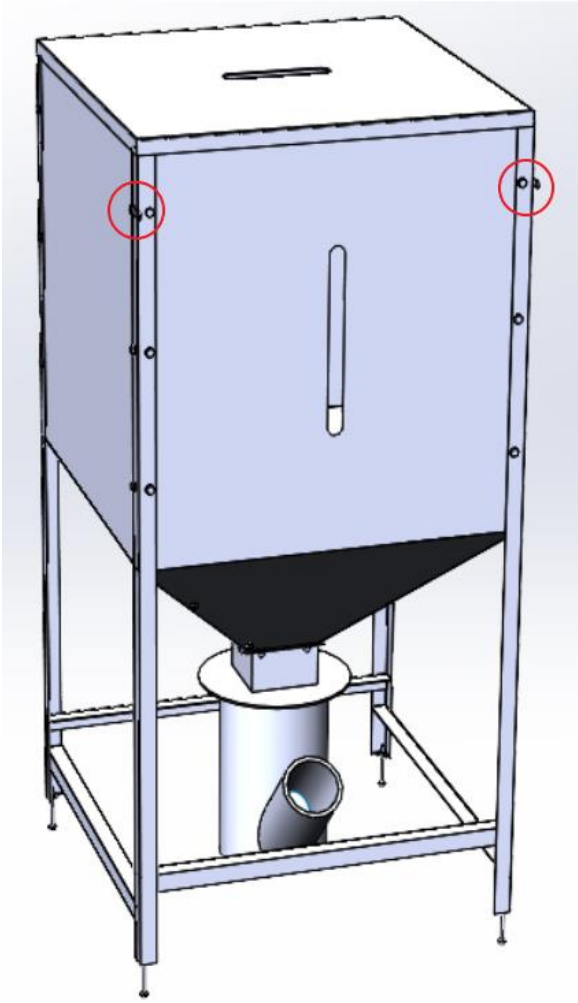

- Установить крышку бункера(Поз.1), крышка имеет одинаковый габарит с бункером ложится сверху и не имеет крепежа
- Установить ножки опорные (Поз.7)
- После сборки, хорошо подтянуть все болты и винты.

9. Свидетельство о приемке и продаже

Бункер BG_____,

Дата выпуска “_____”_____20____г

Штамп ОТК (клеймо приемщика):

Дата продажи “_____”_____20____г

Изготовитель: "С-ТЭНК ТЕХНОЛОДЖИС", Республика Беларусь, г.п Ивенец, ул. 17-го Сентября 72В.