Библиотека СОК

BAXI

ECO COMPACT

SPARE PARTS CATALOGUE

- November 2013 -

BOILERS CONNECTION BOARD - EXPLODED VIEW

TABELLA COLLEGAMENTO CODICE CALDAIA - ESPLOSO

TABLERO UNIÓN CALDERA - EXPLOSIONADO

TABLEAU CONNECTION CODEX CHAUDIERE - VUE ECLATEE

BOILER CODE	BOILER DESCRIPTION	EXPLODED REF.
CODICE CALDAIA	DESCRIZIONE CALDAIA	RIF. ESPLOSO
CODIGO CALDERA	DESCRIPCION CALDERA	REF. EXPLOSIONADO
CODE CHAUDIÈRE	DESCRIPTION CHAUDIÈRE	RÉF. EXPLOSÉE
711287001	ECO COMPACT 1.24 F	Tab 500
710506502	ECO COMPACT 24F	Tab 488

№ Pos	Описание	Коды/ Code	ECO COMPACT 24F 710506502	ECO COMPACT 1.24 F 711287001	Начиная с серийного номера	До серийного номера	Взаимозаменяемость	модели ECO COMPACT
2	левая панель в сборе	710556300	X	X				XXX
3	правая панель в сборе	710556400	X	X				XXX
4	передняя панель в сборе	710822900	X	X				XXX
9	ограничитель забора воздуха	631760	X	X				XXX
22	вентилятор 30W	710365100	X	X				XXX
25	коллектор в сборке	710808100	X	X				XXX
27	Каркас ECO5	710507500	X	X				XXX
28	боковая термоизоляционная панель	710495700	X	X				XXX
29	задняя термоизоляционная панель	710495600	X	X				XXX
30	передняя термоизоляционная панель	710391300	X	X				XXX
32	основной теплообменник ECO-5	710592300	X	X				XXX
33	тороидальная прокладка 21,5X3	710963000	X	X				XXX
34	крепежные клипсы теплообменника	5113650	X	X				XXX
35	расширительный бак 8L CIMM	710418200	X	X				XXX
36	трубка расширительного бака ECO5	711412700	X	X				XXX
37	изоляционная панель	710795800	X	X				XXX
41	горелка в сборе 11 элементов	710516000	X	X				XXX
43	рампа подачи газа с 11 инжекторами	710807300	X	X				XXX
44	комплект инжекторов для природного газа d 1,35 mm 11 шт	5214470	X	X				XXX
44	комплект инжекторов для сжиженого газа G31 11X0,85	711368600	X	X				XXX
48	основание горелки	710733000	X	X				XXX
49	колпачок фланца дымохода	5409520	X	X				XXX
63	электрод зажигания и контроля пламени	711404900	X	X				XXX
70	Трубка насоса/теплообменника	710593900	X	X				XXX
72	циркуляционный насос 5M	710820200	X	X				XXX
73	автоматический воздухоотводчик	710139500	X	X				XXX
76	Теплообменник ГВС на 10 пластин	5686660	X					XXX
77	прокладка вторичного теплообменника	5404520	X					XXX
81	датчик протока ГВС в сборе	710048100	X					XXX
90	кран наполнения системы в сборе	710046600	X	X				XXX
91	кран слива	710045500	X	X				XXX
92	гидравлический предохранительный клапан 3 бар	710109400	X	X				XXX
98	трубка бай-пасса в сборе	710046300	X	X				XXX
99	клипса	710048700	X	X				XXX
113	бай-пасс в сборе	710048300	X	X				XXX
114	тороидальная прокладка 25,07x2,61	710046400	X	X				XXX
120	Трехходовой клапан	710144100	X					XXX
122	кольцевая прокладка 23,47x2,61	710047800	X	X				XXX
128	кольцевая прокладка 2,6x1,8	710048800	X	X				XXX
131	датчик температуры (NTC) (погружной)	710056200	X					XXX
132	прокладка датчика температуры (NTC)	710049100	X					XXX
135	предельный термостат 105 C	9951610	X	X				XXX
136	трубка в сборе (теплообменник/прямая подача)	711159000	X	X				XXX
137	соединительный элемент газового клапана	710585800	X	X				XXX
138	тороидальная прокладка 22,22x2,62	710733100	X	X				XXX
140	газовый клапан (VK4105M)	710660400	X	X				XXX
151	кожух электрической коробки	710654600	X	X				XXX
152	панель управления	710626400	X	X				XXX
154	электронная плата	711476200	X	X				XXX
166	блок клеммной коробки	5688430	X	X				XXX

№ Pos	Описание	Коды/ Code	ECO COMPACT 24F 710506502	ECO COMPACT 1.24 F 711287001	Начиная с серийного номера	До серийного номера	Взаимозаменяемость	модели ECO COMPACT
168	плавкий предохранитель (2 A- 250 B)	9950580	X	X				XXX
169	манометр D.28	710673600	X	X				XXX
174	клавиши MAIN5/ECO5	710830500	X	X				XXX
231	штуцер для анализа продуктов сгорания	710452800	X	X				XXX
242	датчик темпратуры с проводом	710743700	X	X				XXX
259	марка BAXI	710419300	X	X				XXX
305	площадка для вентилятора	710495200	X	X				XXX
322	клипса крепления термостата перегрева	710538300	X	X				XXX
336	фиксирующая пружина	710047400	X					XXX
337	мотор трёхходового клапана	710047300	X					XXX
340	предохранительный прессостат системы отопления	710048500	X	X				XXX
363	кольцевая прокладка	710045300	X	X				XXX
373	фильтр	710047100	X	X				XXX
511	кольцевая прокладка 17,13X2,62	711230600	X	X				XXX
528	датчик температуры (NTC) (накладной) D14	710666500	X	X				XXX
600	фиксатор пружины	710045400	X	X				XXX
624	датчик холла	710976600	X					XXX
675	фиксаторы теплообменника	710046100	X	X				XXX
693	защитная крышка панели управления	710783700	X	X				XXX
763	Клипса	710046700	X	X				XXX
764	Клипса	710047500	X					XXX
765	кольцевая прокладка	710045700	X	X				XXX
766	Клипса	5117880	X	X				XXX
767	Клипса	710046900	X					XXX
780	планка крепления котла	710633100	X	X				XXX
781	скоба патрубка газ. Клапана	710539600	X	X				XXX
783	уплотнение	710039500	X	X				XXX
788	элемент крепления	710176000	X	X				XXX
799	скоба d.9	710654100	X	X				XXX
804	гидравлическая группа BITRON ECO5	711231000	X					XXX
804	гидравлическая группа BITRON ECO5 MONO	711286700		X				XXX
999	перемычка комнатного термостата	8414540	X	X				XXX
999	проводка: кабель питания	8414620	X	X				XXX
999	высоковольтн. проводка газ. клапана (Разъем X1)	710678000	X	X				XXX
999	низкоковольтн. проводка (Разъем платы X5 к датчику протока, датчику NTC ГВС)	710794400	X					XXX
999	высоковольтная проводка (разъем X3 к трехходовому клапану)	710794500	X					XXX
999	низкоковольтн. проводка (Разъем платы X4 к модулятору, датчику NTC, гидр. прессостату, термостату перегрева)	710794800	X	X				XXX
999	высоковольтн. проводка (Разъем платы X2 - к насосу, вентилятору, питающие провода)	711275600	X	X				XXX
999	низкоковольтн. проводка (Разъем платы X5 к клеммной колодке датчика уличной температуры и датчика NTC ГВС)	711285800		X				XXX
999	высоковольтная проводка (разъем X3 к клеммной колодке трехходового клапана клапану)	711285900		X				XXX

Tab 500

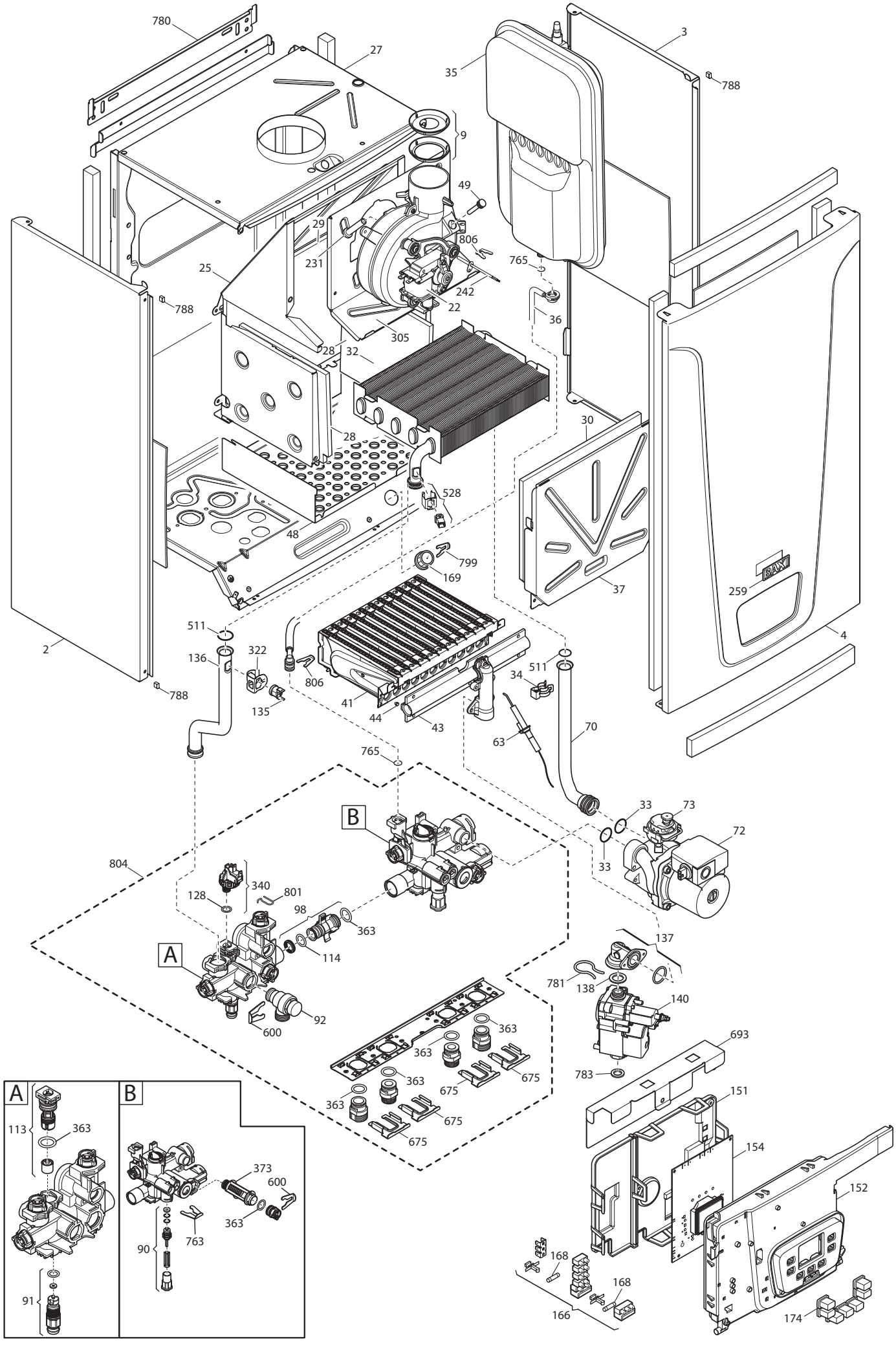

780
27
3
35
788
9
49
29
806
231
765
25
242
22
36
788
305
28
32
30
28
528
48
799
169
37
259
BAXI
4
511
2
322
136
806
34
511
788
135
41
44
43
70
63
765
B
33
73
72
33
804
340
801
128
98
363
A
114
137
781
138
140
92
600
363
363
693
363
675
783
363
675
151
363
675
675
154
A
B
113
363
373
600
152
363
763
90
168
168
166
174
91

Tab 488

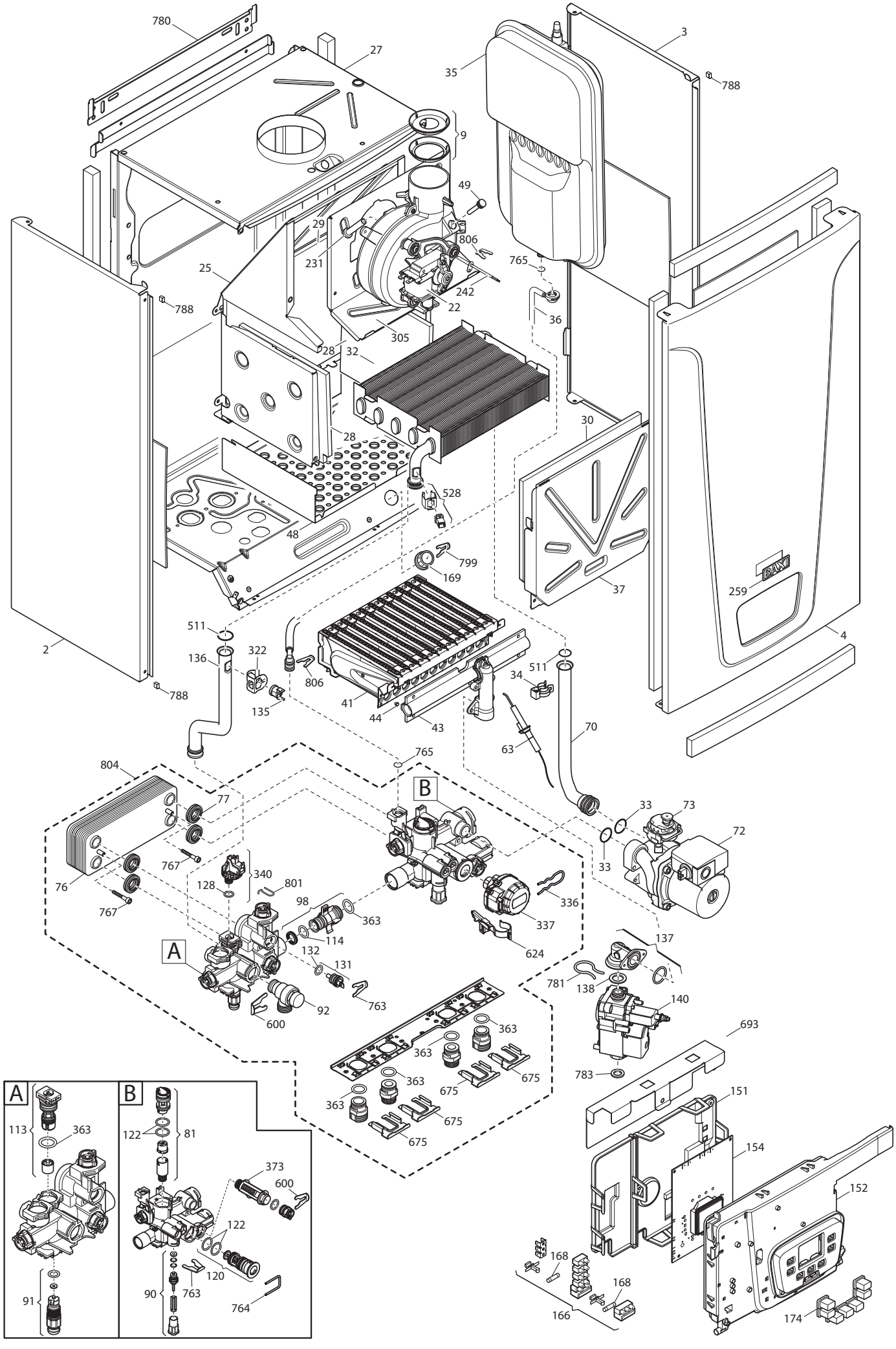

780
27
3
35
788
9
49
29
231
806
765
25
242
22
36
788
305
28
32
30
28
528
48
799
169
37
259
BAXI
4
2
511
322
136
806
34
511
788
135
41
44
43
70
63
765
804
B
77
33
73
72
33
767
340
801
76
128
98
336
767
363
337
114
624
137
A
132
131
781
138
140
763
92
600
363
693
363
363
675
783
363
675
151
363
675
675
154
A
B
113
363
122
81
373
600
152
122
120
168
168
91
90
763
764
166
174

ECO COMPACT

12/11/2013

Pos	Code	Description code	ECO COMPACT 24 F 71050502	ECO COMPACT 1.24 F 71128700	To serial number	From serial number	Interchangeable:
2	710556300	LEFT PANEL ASSEMBLY	•	•			
3	710556400	RIGHT PANEL ASSEMBLY	•	•			
4	710822900	FRONTAL PANEL ASS.	•	•			
9	631760	FLUE RESTRICTOR MAIN5	•	•			
22	710365100	FAN 30W	•	•			
25	710808100	COMBUSTION CHAMBER ASSEMBLY	•	•			
27	710507500	C FRAME ECO5	•	•			
28	710495700	LATERAL INSULATING PANEL	•	•			
29	710495600	REAR INSULATING PANEL	•	•			
30	710391300	FRONTAL INSULATING PANEL	•	•			
32	710592300	H2O/EXCHANGER ECO5	•	•			
33	710963000	OR 21,5X3 EP70 TFL	•	•			
34	5113650	PRIMARY EXCHANGER FIXING CLIP	•	•			
35	710418200	EXPANSION VESSEL 8L CIMM	•	•			
36	711412700	EXPANSION VESSEL PIPE ECO5	•	•			
37	710795800	SEALED CHAMBER FRONT PANEL	•	•			
41	710516000	BURNER 11 ELEMENTS	•	•			
43	710807300	GAS RAMP 11 INJECTORS	•	•			
44	5214470	INJECTOR diameter 1,35 mm	•	•			
44	711368600	KIT TRANSF. G31 11X0,85	•	•			
48	710733000	BURNER TRAY	•	•			
49	5409520	HOSE ADAPTER CAP	•	•			
63	711404900	ELECTRODE	•	•			
70	710593900	PIPE PUMP/EXCHANGER	•	•			
72	710820200	PUMP WILO 5M WHITE GOOD	•	•			
73	710139500	AUTOMATIC AIR VENT	•	•			
76	5686660	DHW PLATE EXCHANGER 10 PLATES	•				
77	5404520	DHW PLATE EXCHANGER GASKET	•				
81	710048100	DHW CARTRIDGE	•				
90	710046600	FILLING TAP ASSY	•	•			
91	710045500	DISCHARGE TAP CONNECTION	•	•			
92	710109400	HYDRAULIC SAFETY VALVE 3 BAR	•	•			
98	710046300	BY-PASS CONNECTION ASSY	•	•			
113	710048300	BY-PASS CARTRIDGE	•	•			
114	710046400	O-RING d.15,54X2,62	•	•			
120	710144100	3WV CARTRIDGE	•				
122	710047800	O-RING d.23,47X2,62	•	•			
128	710048800	O-RING d.8,9X1,9	•	•			
131	710056200	NTC SENSOR HONEYWELL	•				
132	710049100	O-RING d.11,91X2,62 OR115	•				
135	9951610	LIMIT THERMOSTAT 105°C	•	•			
136	711159000	PIPE EXCHANG./INLET ECO5	•	•			
137	710585800	CONNECTION GAS VALVE/OR	•	•			

ECO COMPACT

12/11/2013

Pos	Code	Description code	ECO COMPACT 24 F 71050502	ECO COMPACT 1.24 F 71128700										To serial number	From serial number	Interchangeable:
138	**710733100**	O RING 22.22x2.62	•	•												
140	**710660400**	GAS VALVE VK4105M	•	•												
151	**710654600**	BOX COVER	•	•												
152	**710626400**	CONTROL PANEL MAIN5	•	•												
154	**711476200**	PCB HON. ECO5/MAIN5	•	•												
166	**5688430**	TERM.BOARD/DOUBLE FUSE HOLDER	•	•												
168	**9950580**	FUSE	•	•												
169	**710673600**	MANOMETER D.28	•	•												
174	**710830500**	KEYBOARD MAIN5/ECO5	•	•												
231	**710452800**	FLUE INTAKE	•	•												
242	**710743700**	FLUE SENSOR/CABLE	•	•												
259	**710419300**	BRAND BAXI	•	•												
305	**710495200**	FAN BRACKET	•	•												
322	**710538300**	CLIP TH	•	•												
336	**710047400**	CLIP - 3WV MOTOR HEAD	•													
337	**710047300**	3WV MOTOR HEAD	•													
340	**710048500**	ON/OFF CH PRESSURE SWITCH	•	•												
363	**710045300**	O-RING d.17,96X2,62	•	•												
373	**710047100**	CH FILTER	•	•												
511	**711230600**	OR 17,13X2,62 EP70 TFL	•	•												
528	**710666500**	NTC SENSOR D14	•	•												
600	**710045400**	CLIP FLAT d.18	•	•												
624	**710976600**	HALL SENSOR ASSY	•													
675	**710046100**	CLIP BRASS ADAPTOR	•	•												
693	**710783700**	PRINTED CNTR. PANEL PROTECTION	•	•												
763	**710046700**	CLIP FLAT d.12	•	•												
764	**710047500**	CLIP U d.3	•													
765	**710045700**	O-RING d.9,19 X 2,62	•	•												
767	**710046900**	PTP EXCH FIXING SCREW	•													
780	**710633100**	UPPER SUPPORT	•	•												
781	**710539600**	CLIP GAS PIPE	•	•												
783	**710039500**	HYDRAULIC GROUP GASKET	•	•												
788	**710176000**	COMBUSTION CHAMBER GASKET C	•	•												
799	**710654100**	SPRING FIXING D.9	•	•												
801	**710048700**	CLIP CH PRESSURE SWITCH	•	•												
804	**711231000**	HYDRAULIC GROUP BITRON ECO5	•													
804	**711286700**	HYDR. GROUP. BITRON ECO5 MONO.		•												
806	**5117880**	CLIP d.10 BITRON	•	•												
999	**8414540**	CABLE ROOM TH	•	•												
999	**8414620**	POWER CABLE	•	•												
999	**710678000**	GAS VALVE CABLE HON.	•	•												
999	**710794400**	LOW POWER CABLE 7P ECO5	•													
999	**710794500**	3 WAY VALVE CABLE ECO5	•													

ECO COMPACT

12/11/2013

Pos	Code	Description code	ECO COMPACT 24 F 71050502	ECO COMPACT 1.24 F 71128700									To serial number	From serial number	Interchangeable:
999	**710794800**	LOW PAOWER CABLE 12P ECO5	•	•											
999	**711275600**	HIGH VOLTAGE WIRING 7P.	•	•											
999	**711285800**	LOW POWER CABLE 7P ECO5 MONO		•											
999	**711285900**	3 WAY VALVE CABLE ECO5 MONO		•											

BAXI

NOTE :

BAXI S.p.A.
Via Trozzetti, 20
36061 BASSANO DEL GRAPPA (VI)
ITALY
Tel. +390424517111
Telefax +390424517379
E-mail. service@baxi.it