Библиотека СОК

# Технический паспорт напольного газового котла KDB-735GTD KDB-1035GPD/1535GPD/2035GPD

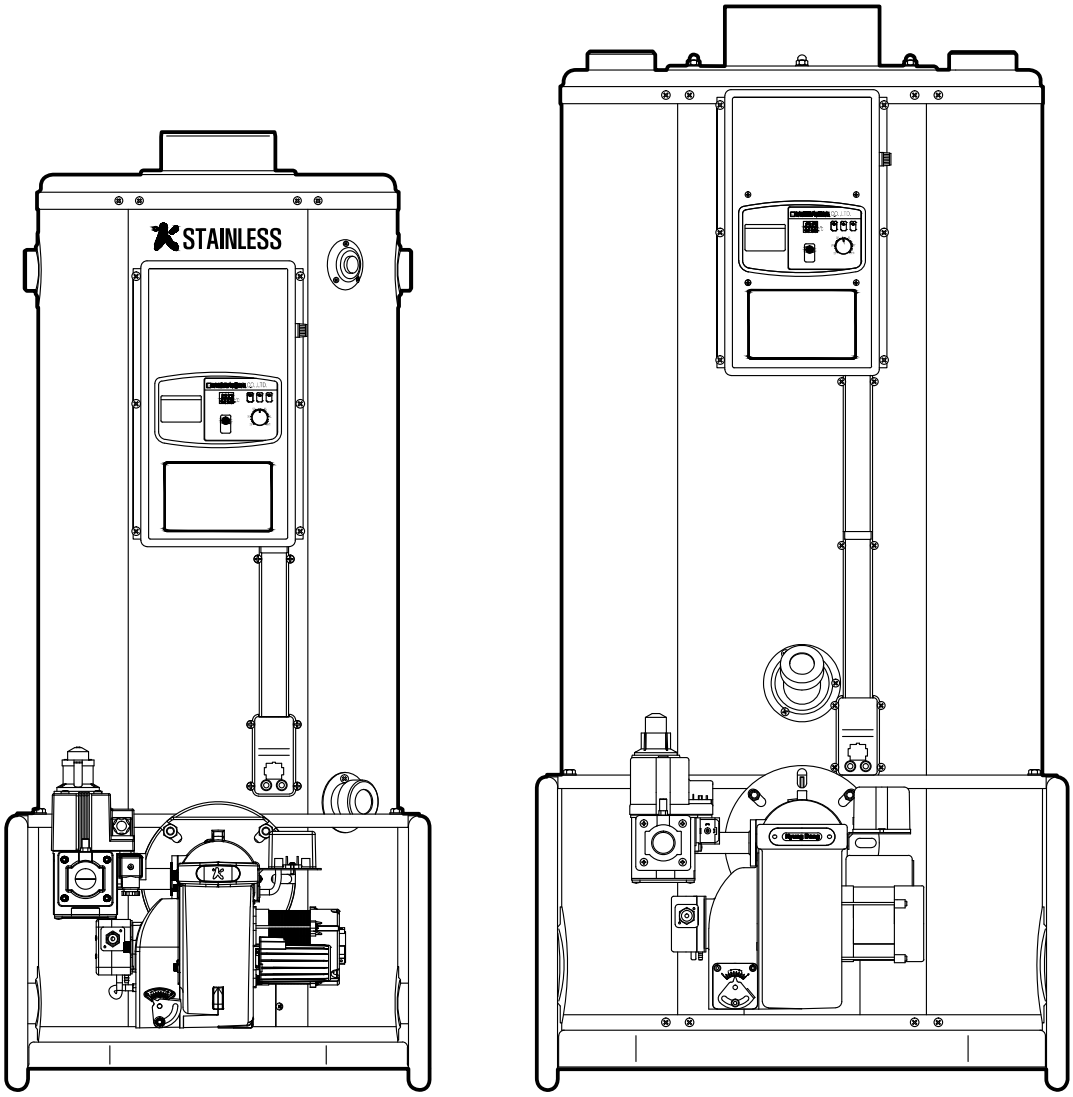

# Габариты котла

## KDB-735GTD

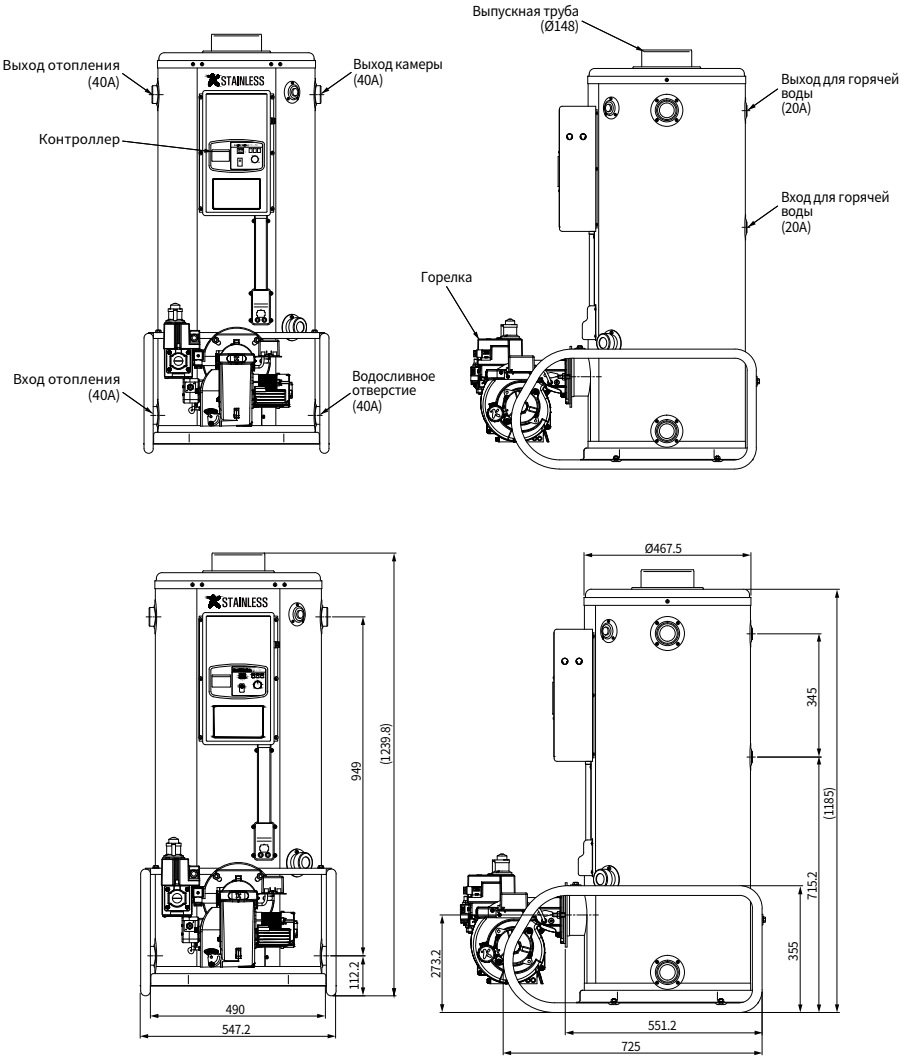

# Габариты котла

## KDB-1035GPD/1535GPD/2035GPD

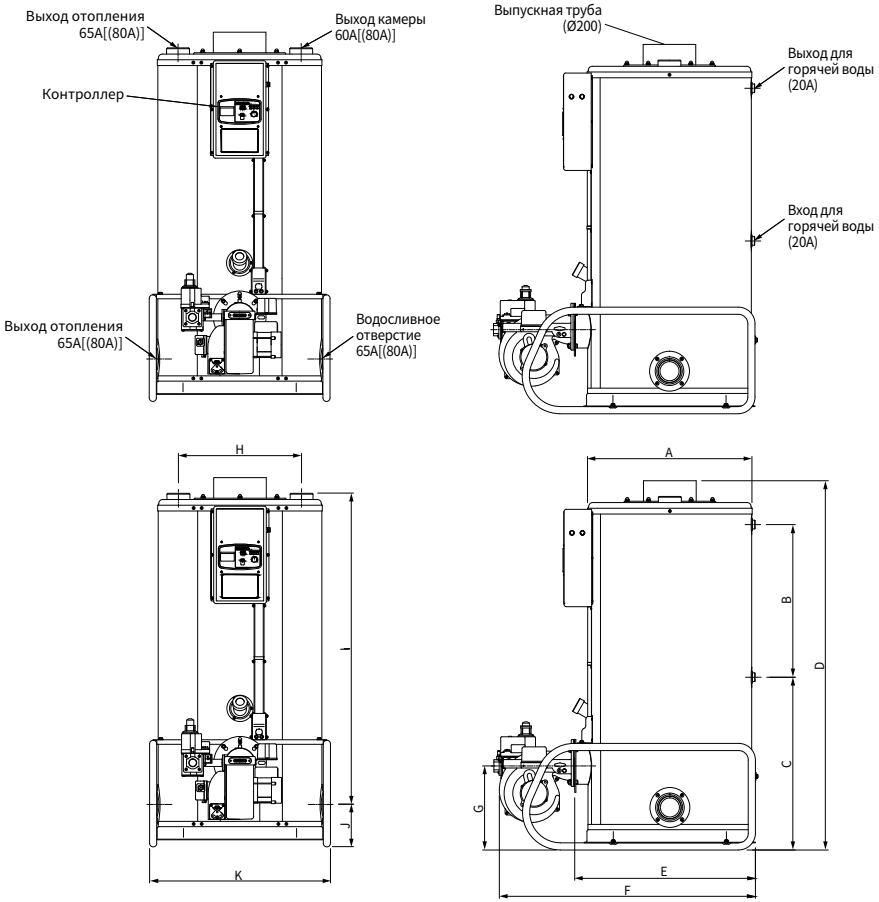


| Размер[MM] / модель | A | B | C | D | E | F | G | H | I | J | K |
|---|---|---|---|---|---|---|---|---|---|---|---|
| KDB-1035GPD | 626 | 546 | 691 | 1,403 | 687 | 994 | 319 | 468 | 1,182 | 162 | 687 |
| KDB-1535GPD | 726 | 494 | 749 | 1,411 | 786 | 1,094 | 326 | 550 | 1,185 | 168 | 796 |
| KDB-2035GPD | 726 | 598 | 950 | 1,716 | 806 | 1,165 | 351 | 550 | 1,487 | 168 | 796 |

※ Значения в «( )» относятся к моделям 1535GPD
※ Значения в « [ ]» относятся к моделям 2035GPD

# Технические характеристики

| Характеристики котла | | | | | | |
|---|---|---|---|---|---|---|
| Раздел | | модель | KDB-735GTD | KDB-1035GPD | KDB-1535GPD | KDB-2035GPD |
| Тепловая мощность отопительной системы | | Ккал/ч. (кВт) | 70,000 (81.4) | 100,000 (116.2) | 150,000 (174.4) | 200,000 (232.5) |
| Тепловая мощность системы горячего водоснабжения | | Ккал/ч. (кВт) | 70,000 (81.3) | 100,000 (116.2) | 150,000 (174.4) | 150,000 (174.4) |
| Производительность системы горячего водоснабжения (Δ40°C) | | л/мин. | 29 | 42 | 63 | 63 |
| КПД (Обший) | | % | 92.6 | 91.2 | 91.5 | 92 |
| | | % | 92.6 | 91.2 | 91.5 | 92 |
| Вид топлива | | | коммунально-бытовой газ, LPG | | | |
| Максимальное рабочее давление | | кгс/см² (МПа) | 3.5 (0.343) | | | |
| Источник питания | | | 1Ф, 230 В, 50Гц | | | |
| Потребление топлива | | | NG : 84,000Ккал/ч (97.6кВт) LPG : 7.0кгс/ч(97.6кВт) | NG : 124,000Ккал/ч (144.1кВт) LPG : 10.3кгс/ч(144.1кВт) | NG : 178,000Ккал/ч (206.9кВт) LPG : 14.8кгс/ч(206.9кВт) | NG : 252,000Ккал/ч (293.0кВт) LPG : 21кгс/ч(293.0кВт) |
| Давление используемого газа | | кПа | LPG : 2.3~3.3, NG : 1.0~2.5 | | | |
| Габаритные размеры | Ширина | мм | 547 | 687 | 796 | 796 |
| | Длина+горелка | мм | 837 | 994 | 1M094 | 1,165 |
| | Высота | мм | 1,240 | 1,403 | 1,411 | 1,716 |
| Диаметр труб | Вход и выход отопления | A | 40 | 65 | 80 | 80 |
| | Водосливное отверстие | A | 40 | 65 | 80 | 80 |
| | Отверстие сброса | A | 40 | 65 | 80 | 80 |
| | Вход и выход нагрева воды | A | 20 | 20 | 20 | 20 |
| Вес | | кг | 110 | 267 | 390 | 475 |
| Диаметр дымоотводящей трубы | | Ф | 148 | 200 | | |

Компания "KD Navien" имеет следующие сертификаты:

**NAVIEN RUS LLC**
117997 г. Москва, ул. Профсоюзная, д.65, корп.1, этаж 10
Тел. : 8 (495) 258 60 55 / Факс : 8 (495) 280 01 99
Веб-сайт : www.navien.ru / e-mail : info@navien.ru

**ЕДИНАЯ СПРАВОЧНАЯ СЛУЖБА**
ЕХНИЧЕСКОЙ ПОДДЕРЖКИ
**ТЕЛ. : 8 (800) 505 10 05**
(звонок по России бесплатный)

20040350A