Библиотека СОК

thermex

Серия

Mira

RU

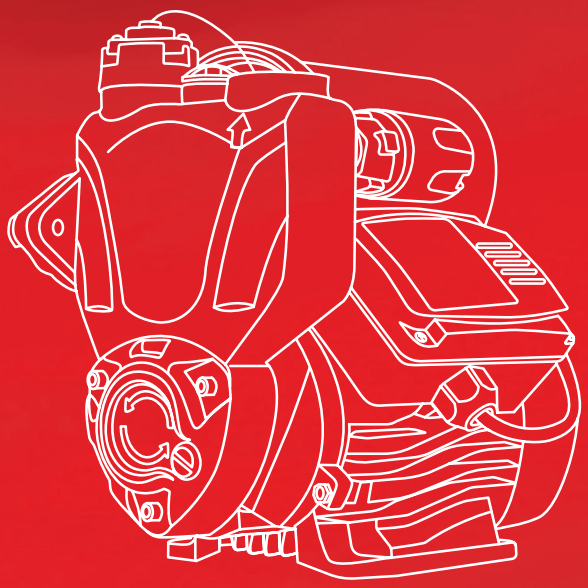

РУКОВОДСТВО ПО ЭКСПЛУАТАЦИИ

Автоматическая насосная станция

Модель	Mira

Накопительные водонагреватели

Комбинированные (косвенные) водонагреватели

Проточные водонагреватели

Газовые колонки

Электрические котлы

Электрические обогреватели

Инфракрасные обогреватели

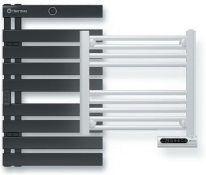

Полотенцесушители

Очистители воздуха

Увлажнители воздуха

Мобильные кондиционеры

Сплит системы

Насосные станции

Комплектующие

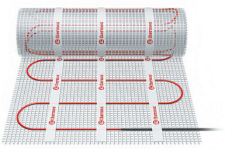

Теплые полы

Перед первым использованием автоматической насосной станции внимательно прочитайте настоящее руководство по эксплуатации и обратите особое внимание на пункты, обозначенные символом «ВНИМАНИЕ!»

УВАЖАЕМЫЙ ПОКУПАТЕЛЬ!

Поздравляем с приобретением автоматической насосной станции THERMEX.

Автоматические насосные станции THERMEX – это современное оборудование, которое отличается высокой эффективностью в создании систем домашнего водоснабжения.

Настоящее руководство распространяется на автоматические насосные станции THERMEX **Mira** (далее по тексту насосная станция, прибор, устройство). Полное наименование приобретенного Вами прибора указано в идентификационной табличке на корпусе прибора, а также на индивидуальной коробке.

Благодарим Вас за приобретение насосной станции. При покупке изделия проверьте его на отсутствие механических повреждений, наличие полной комплектности, а также наличие и правильность оформления гарантийного талона.

Несоблюдение инструкций может привести к травме или повреждению оборудования. В случае возникновения сложностей или вопросов, связанных с эксплуатацией насоса, обращайтесь в сервисный центр. При правильном обращении насос будет надежно служить вам долгое время. Внимательно прочитайте Руководство пользователя перед использованием насоса.

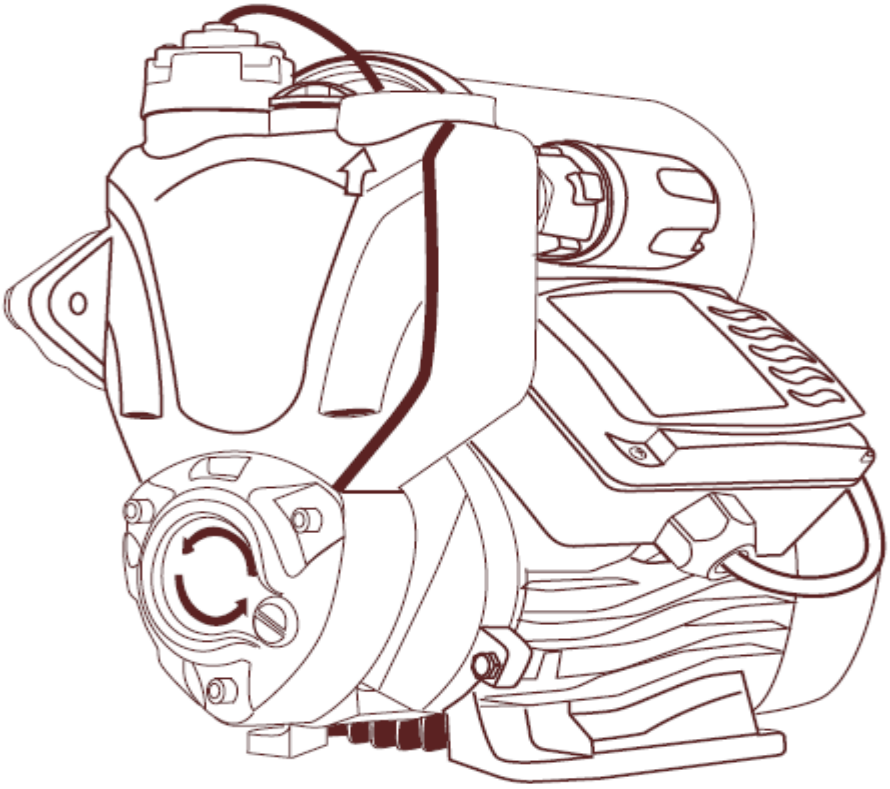

КОМПЛЕКТАЦИЯ

1 — станция насосная;

2 — инструкция по монтажу и эксплуатации;

Если комплектация или целостность упаковки нарушена, обратитесь к своему продавцу. Технические характеристики и комплект поставки могут быть изменены производителем без предварительногоуведомления.

ОПИСАНИЕ ТОВАРА

Автоматические насосные станции Thermex серии Mira - это насосные станции с высокой эффективностью и низким электропотреблением. Они предназначены для перекачивания чистой, не содержащей абразивных частиц (песка) воды из колодцев и емкостей. Возможно применение станций для организации водоснабжения, повышения давления в водопроводных системах, для орошения садов и огородов, для подачи воды в промышленности и сельском хозяйстве. На входном отверстии установлен фильтр грубой очистки из нержавеющей стали.

ВНИМАНИЕ! Температура перекачиваемой воды должна быть не ниже +1°С и не выше +60°С. Насос нельзя использовать для других жидкостей, в частности, дизельного топлива, очистительных жидкостей и других химических продуктов. Запрещается использовать станцию для подачи хлорсодержащей воды в плавательных бассейнах! Использование насоса с другими жидкостями и нарушение температурного диапазона влечет за собой снятие с гарантии.

ВНИМАНИЕ! Категорически запрещается перекачивание воды, содержащей абразивные вещества, поскольку последние приводят к разрушению рабочих органов насоса и гидроаккумулятора! Использование насоса с жидкостями с примесями влечет за собой снятие с гарантии.

ТЕХНИЧЕСКИЕ ХАРАКТЕРИСТИКИ

Модель	**Thermex Mira**
Артикул	**800 014**
Объем гидроаккумулятора, л	2
Параметры сети, В/Гц	220/50
Потребляемая мощность, Вт	830
Макс. глубина всасывания, м	8
Рабочее давление, бар	3
Макс. производительность, л/мин	48
Диаметр шланга, дюйм/мм	1/32
Макс. напор, м	45
Диаметр вход. / выдох. отверстий, дюйм	1
Макс. температура воды, °С	+60
Габариты упаковки, мм	318 x 236 x 295
Класс защиты	IP44
Вес нетто/брутто, кг	11,55/12,2

НАПОРНО-РАСХОДНЫЕ ХАРАКТЕРИСТИКИ

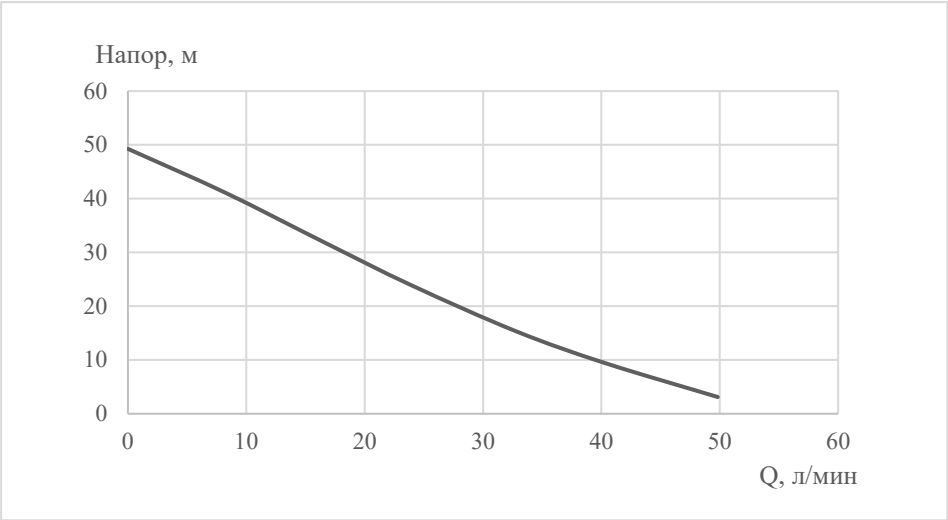

ОБЩЕЕ УСТРОЙСТВО СТАНЦИИ

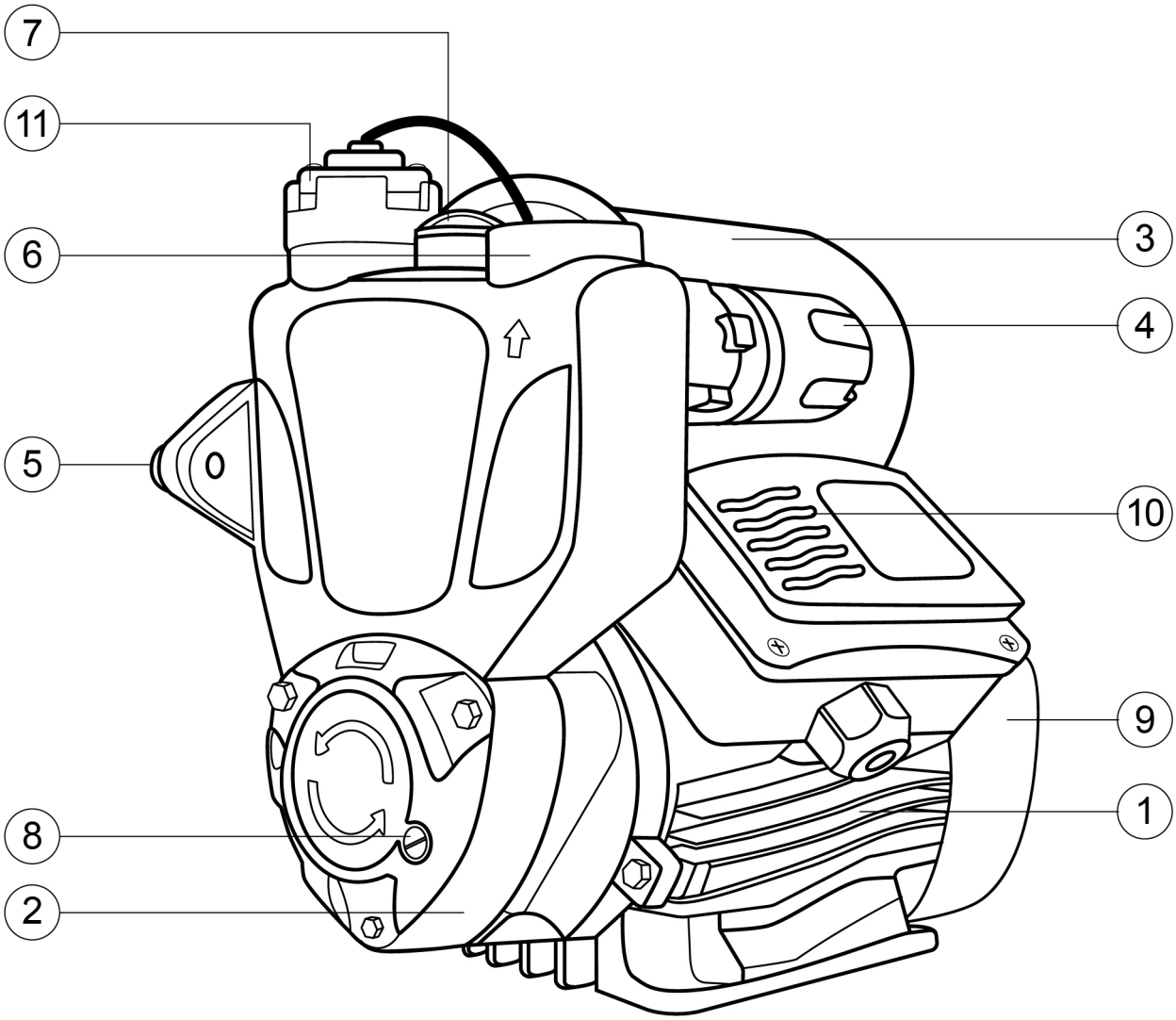

Рисунок 1 – Общий вид

1. Электродвигатель
2. Корпус насоса

3. Гидроаккумулятор
4. Реле давление
5. Входное отверстие
6. Выходное отверстие
7. Отверстие для первоначального залива воды
8. Сливное отверстие
9. Вентилятор охлаждения
10. Клеммная коробка
11. Реле протока воды

ФУНКЦИИ УСТРОЙСТВА

Насосные станции предназначены для водоснабжения домов, приусадебных участков, садов, подачи чистой (без механических включений типа песок, ил и т.д.) воды из колодца или бака с максимальной температурой + 60°С.

Так же допускается использовать в качестве насосной станции повышающего давление в стационарном водопроводе при низком напоре на вводе в здание. Насосная станция не предназначена для подачи питьевой воды, не обеспечивает очистку и фильтрацию воды для питья. Употребление такой воды может быть опасно для здоровья. Насосные станции являются самовсасывающими. Установки водоснабжения насосной станции являются стационарными. Не предназначена для профессионального коммерческого использования.

Основные функции:

- Режим двойного контроля давления и расхода: Использует датчики давления и расхода воды для автоматического включения насоса при открытии крана и выключения при его закрытии.
- Режим периодического пополнения воды: Обеспечивает пополнение воды через заданные интервалы времени, часто используется для пополнения водонапорных башен.
- Защита от «сухого хода»: через 6 минут обеспечивает отключение насосной станции при падении давления воды в системе (отсутствием воды в трубопроводе). При отсутствии воды насос будет пытаться включиться через 1 час. Максимальное количество попыток включений 20 раз.
- Автоматическая очистка: если насосная станция не используется в течение длительного времени, каждые 12 часов насосная станция автоматически запускается на 10 секунд для удаления сточных вод, предотвращении заклинивания крыльчатки, поломок и коррозии
- Плавный пуск: для защиты двигателя насосной станции и личной безопасности, насосная станция запускается через 2 секунды после подключения к электропитанию.
- Два режима производительности: если потребление воды небольшое, но частое, то плата управления автоматически переводит работу насосной станции на малую производительность, что обеспечит защиту от перегрузки, бесшумную работу и экономию электроэнергии. Возвращение в стандартный режим происходить автоматически, когда расход воды составляет более 3 л /мин.

УСТАНОВКА И ПОДКЛЮЧЕНИЕ

Автоматические насосные станции Thermex, серии Mira поставляются полностью укомплектованными и готовыми к работе. Станции оснащены заземленной вилкой для подключения к штепсельной розетке, с параметрами в 220 В – 50 Гц. Перед включением необходимо убедиться, что розетка хорошо закреплена и находится в рабочем состоянии. Также необходимо удостовериться, что вода не попадает на электропроводку и сеть питания. Вставьте вилку в розетку и станция готова к работе.

ВНИМАНИЕ! Подключение заземления обязательно! Не включайте насос без устройства заземления и защитного предохранителя! Нарушение условий подключения влечет за собой снятие устройства с гарантии.

ВНИМАНИЕ! Перед включением станции проверьте соответствие напряжения сети! Установка станции должна производиться в закрытых помещениях или в защищенном от погодных условий месте, с температурой от 0°С до 40°С.

Общая манометрическая высота всасывающего трубопровода от насоса до емкости с водой проводится не должна превышать показатели насоса.

Насосная станция должна быть установлена таким образом, чтобы всасывающий патрубок занимал горизонтальное, а напорный - вертикальное положение. Станция должна крепиться к жесткому основанию с помощь болтов для снижения вибраций и шумов.

Типовая схема установки/размещения станции показана на рис.3

Внутренний диаметр всасывающего трубопровода должен быть не меньше входного патрубка насоса. На конце всасывающего трубопровода необходимо установить обратный клапан.

Перед первым запуском станции требуется залить в корпус станции воду через специальное отверстие на корпусе (см. рисунок 1). Для заливки необходимо вывернуть пробку из заливного отверстия и залить воду, затем завернуть пробку. Воды должно быть достаточно, чтобы залить гидроаккумулятор и всасывающий трубопровод, для того чтобы обеспечить начальное всасывание.

После включения насос начинает всасывать перекачиваемую жидкость. Когда процесс всасывания завершиться, насос перейдет в режим нормальной эксплуатации.

Забор воды происходит вначале из наполненного гидроаккумулятора. При достижении величины давления включения насос включается автоматически с помощью реле давления и подает воду напрямую к потребителю. Изначально гидроаккумулятор заряжен сжатым воздухом, а по окончании забора воды гидроаккумулятор заполняется, давление повышается, а насос отключается при достижении заданного давления выключения.

Также требуется производить заливку воды в случае долгой остановки станции и попадания воздуха во всасывающий трубопровод. Заливка производится через заливное отверстие в корпусе насоса (см. рисунок 1). Для заливки необходимо вывернуть пробку из заливного отверстия и залить воду, затем завернуть пробку.

Если станция монтируется в длинном трубопроводе, то перед станцией и после нее, трубы должны устанавливаться на соответствующих опорах, исключающих нагрузку на патрубки.

ВНИМАНИЕ! Запрещается эксплуатация насоса без воды. Это приводит к выходу его из строя! Если насос после включения издает гул, но не вращается рабочее колесо, необходимо снять заднюю крышку насоса и повернуть вал.

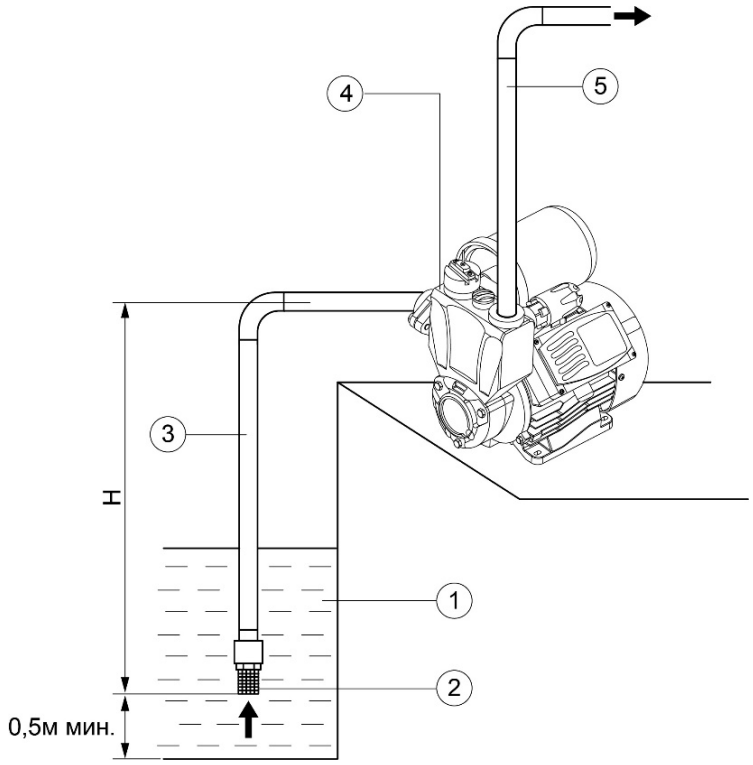

Рисунок 3. Типовая схема установки

1. Источник воды
2. Обратный клапан с сеткой
3. Всасывающая магистраль
4. Насос
5. Напорная магистраль

Н – высота всасывания

МЕРЫ БЕЗОПАСНОСТИ

Выполнение электромонтажных работ, установку розетки, подключение к питающей электросети и заземление должен выполнять квалифицированный специалист в строгом соответствии с «Правилами технической эксплуатации электроустановок потребителей» и указаниями данного руководства.

Прежде чем приступать к осуществлению работ по монтажу и электрическому подключению насоса, ознакомьтесь с перечисленными ниже правилами:

- напряжение электросети должно соответствовать номинальному напряжению, указанному на табличке с техническими характеристиками насоса;
- всасывающая труба (шланг) должна плотно стыковаться с насосом;
- насосная станция должна устанавливаться строго горизонтально, а вал насоса свободно вращаться;
- помещение, в котором устанавливается станция, должно быть хорошо проветриваемо, защищено от мороза и непогоды;
- для работы в режиме всасывания в конце всасывающей магистрали или на конце всасывающей трубы следует установить обратный клапан, а для защиты от загрязнения – сетчатый фильтр;
- перед первым запуском насос и гидроаккумулятор необходимо заполнить чистой водой через специальное отверстие;
- насос никогда не должен работать в сухую;

- при опасности замерзания, оставшаяся в насосе и гидроаккумуляторе вода из насоса и гидроаккумулятора должна сливаться.

ВНИМАНИЕ! Если двигатель насоса по причине чрезмерной нагрузки перегрелся, насос автоматически выключится и не включится, пока в достаточной мере не охладится!

ВНИМАНИЕ! Проточная часть насоса и рабочее колесо опасны. Категорически запрещается проверять свободный ход вращения вала и рабочего колеса при включенном в электрическую сеть насосе!

ВНИМАНИЕ! Не позволяйте детям приближаться к насосной станции и трогать ее, как во включенном, так и в выключенном состоянии.

ТЕХНИЧЕСКОЕ ОБСЛУЖИВАНИЕ

Перед выполнением работ по обслуживанию и ремонту насосную станцию необходимо отключить от сети. Для обеспечения стабильной бесперебойной работы необходимо периодически проверять давление воздуха в мембранном баке и отслеживать возможные протечки в соединениях устройства.

При вероятности замерзания насосной станции из нее необходимо слить воду через дренажное отверстие в днище корпуса насосной станции.

Для стабильной и долгой работы необходимо периодически проверять насосную станцию на протечки через уплотнительное кольцо.

Перед длительным отключением насосная станция должна быть тщательно промыта и высушена. Хранить насосную станцию следует в сухом отапливаемом помещении. Перед вводом в эксплуатацию после простоя необходимо проверить, свободно ли вращается насос посредством кратковременного его включения и выключения, затем заполнить гидравлическую часть насосной станции водой.

ПРАВИЛА ХРАНЕНИЯ

При длительном бездействии насосной станции, а также в зимний период, хранить станцию необходимо в сухом, отапливаемом помещении, предварительно слив из нее всю воду.

При транспортировке насосные станции должны быть надежно защищены от сырости, мороза и механических повреждений.

Насосные станции необходимо хранить при температуре от 1°С до + 40°С. При относительной влажности не более 70%

ВОЗМОЖНЫЕ НЕИСПРАВНОСТИ И МЕТОДЫ ИХ УСТРАНЕНИЯ

Неисправность	Возможная причина	Метод устранения
Станция не работает	Отсутствует напряжение электропитания	Проверить соединение станции с электросетью
	Сработала термозащита насоса или защита от «сухого» хода (если установлена)	Выявить и устранить причину срабатывания (насос перегрелся, высокая температура воды, загрязненная вода, отсутствие воды)
	Заклинено рабочее колесо насоса	Прочистить насос
Станция работает, но вода не качается	Насос не заполнен водой	Заполнить насос водой
	Воздух в трубопроводе	Проверить герметичность трубопровода
	Высота всасывания больше допустимой	Расположить насос ближе к воде
	Засорены трубопроводы	Очистить трубопроводы
	Отсутствует вода	Проверить наличие воды
Недостаточная подача	Засорение насоса или трубопроводов	Очистить насос и трубопроводы
	Воздух во всасывающем трубопроводе	Проверить герметичность и наличие воды
Частые включения и отключения	Негерметичен всасывающий трубопровод	Отремонтировать трубопровод
	Низкое давление в гидроаккумуляторе	Подкачать воздух
	Нарушена настройка реле давления	Исправить настройку

ВНИМАНИЕ! Все виды ремонта и технического обслуживания насосной станции должны производиться квалифицированным персоналом.

ГАРАНТИЙНЫЕ ОБЯЗАТЕЛЬСТВА

Срок гарантии на насосные станции составляет 12 месяцев со дня продажи при условии эксплуатации в соответствии с настоящим руководством. Дата продажи устанавливается согласно отметке и продаже в данном руководстве.

При отсутствии или исправлении даты продажи и штампа магазина срок гарантии исчисляется с даты выпуска прибора. Дата выпуска прибора закодирована в уникальном серийном номере, расположенном на идентификационной табличке на корпусе прибора. Серийный номер прибора состоит из тринадцати цифр. Третья и четвертая цифры серийного номера – год выпуска, пятая и шестая – месяц выпуска, седьмая и восьмая – день выпуска прибора.

Претензии в период срока гарантии принимаются при наличии данного руководства с отметками фирмы-продавца и идентификационной таблички на корпусе прибора.

Изготовитель не несёт ответственности за недостатки, возникшие вследствие нарушения потребителем правил установки, эксплуатации и технического обслуживания прибора, изложенных в настоящем руководстве, в т. ч. в случаях, когда эти недостатки возникли из-за недопустимых параметров электрической сети, в которой эксплуатируется прибор, вследствие коммерческого использования или в результате вмешательства третьих лиц.

При соблюдении потребителем правил установки, эксплуатации и технического обслуживания прибора производитель устанавливает на него срок службы 5 лет с даты покупки.

При утилизации прибора необходимо соблюдать местные экологические законы и рекомендации. Изготовитель оставляет за собой право на внесение изменений в конструкцию и характеристики прибора без предварительного уведомления. Неисправности, допущенные по вине изготовителя, в течение гарантийного срока устраняются бесплатно.

Изготовитель оставляет за собой право на внесение изменений в конструкцию и характеристики прибора без предварительного уведомления.

Самостоятельная разборка узлов насоса в течение гарантийного срока запрещена

Гарантия не распространяется на повреждения, наступившие в результате эксплуатации с нарушением требований данного руководства:

- механических повреждений в результате удара, падения и т.п.;
- повреждений в результате воздействия огня, агрессивных веществ;
- повреждения, вызванные работой на пониженном напряжении;
- повреждения, вызванные работой без воды (повреждение уплотнителей, подвижных деталей);
- повреждения, вызванные перекачиванием воды с содержанием примесей (песок, ил и т.п.), агрессивных веществ;
- поломки из-за небрежного обращения с насосом при работе и хранении (трещины, вмятины на наружных поверхностях, сильное загрязнение, коррозия деталей изделия);
- повреждения из-за неверного расположения насоса в скважине, колодце: потертости, забоины на корпусе от соприкосновения с твердыми предметами (стенки скважины, дно и т.п.).

Прекращение гарантийных обязательств наступает в случае, если присутствуют:

- внешние механические повреждения корпуса насоса и кабеля питания;
- следы самостоятельной разборки, попытки устранения дефектов покупателем; признаки использования насоса не по назначению;
- производилась замена, обрезание штепсельной вилки;
- было применение комплектующих, не предусмотренных данным руководством; самовольное изменения конструкции;
- дефекты вызваны действием непреодолимой силы (пожар, наводнение, удар молнии и др.).
- при попадании внутрь посторонних предметов, веществ, жидкостей
- при неполной комплектности, отсутствии технической документации

Гарантийное обслуживание не распространяется на предохранители, расходные материалы и уплотнительные прокладки. Гарантийное обслуживание на всей территории Российской Федерации осуществляется через авторизованные сервисные центры.

ИЗГОТОВИТЕЛЬ

Изготовитель: THERMEX heating Technology (Jiangmen) CO., Ltd (ТЕРМЕКС хитинг Технолоджи (Цзянмынь) Ко., Лимитед) # 51, Jianshedonglu, Taoyuan town, Heshan city, PRC (Цзяньшедунлу, Таоюань, г. Хэшань, КНР). Страна производства - КНР.

Все модели прошли обязательную сертификацию и соответствуют требованиям Технического регламента Таможенного союза ТР ТС 004/2011 «О безопасности низковольтного оборудования», ТР ТС 020/2011 «Электромагнитная совместимость технических средств» и ТР ЕАЭС 037/2016 «Об ограничении применения опасных веществ в изделиях электротехники и радиоэлектроники».

Сертификат соответствия ТР ТС 004/2011, ТР ТС 020/2011: №ЕАЭС RU C-CN.HA46.B.03073/22. Серия RU №0375140 от 27.04.2023 до 26.04.2028 Орган по сертификации оборудования и колёсных транспортных средств ООО «Эксперт-Сертификация». Уникальный номер записи об аккредитации в реестре аккредитованных лиц: RA.RU.10HA46. Декларация о соответствии ТР ЕАЭС 037/2016: ЕАЭС N RU Д-CN.PAO2.B.78511/22 Действительная с 27.04.2023 по 26.04.2028

Наименование и местонахождение торгующей организации, принимающей претензии по качеству в Российской Федерации: ООО «Торговый дом ТЕРМЕКС» 187002, Россия, Ленинградская область, г. Тосно, Московское шоссе, д. 44, оф. 1, тел.: 8 (800) 333-00-23

Импортер в Российскую Федерацию: ООО «Торговый дом ТЕРМЕКС» 187002, Россия, Ленинградская область, г. Тосно, Московское шоссе, д. 44, оф. 1, тел.: 8 (800) 333-00-23

Служба гарантийной и сервисной поддержки в Российской Федерации: тел.: 8 (800) 333-00- 23 (понедельник - пятница с 09:00 до 20:00; суббота, воскресенье с 10:00 до 18:00 по московскому времени; звонок по России бесплатный), e-mail: service@thennex.ru

Головной сервисный центр (установка и подключение ЭВН, гарантийный и постгарантийный ремонт): Россия, 196105, г. Санкт-Петербург, ул. Благодатная, д. 63, тел.: 8 (800) 333-00-23

Телефоны и адреса авторизованных сервисных центров в других городах и регионах России можно узнать на сайте www.thennex.ru или обратиться в сервисный центр, указанный фирмой-продавцом.

ОТМЕТКА О ПРОДАЖЕ

Модель _____ Серийный № _____

Дата продажи «_____» _____ 20 ___ г.

Фирма-продавец: _____

Подпись представителя

фирмы-продавца

_____

Печать фирмы-продавца

Изделие укомплектовано, к внешнему виду изделия претензий не имею. Руководство по эксплуатации с необходимыми отметками получил, с правилами эксплуатации и условиями гарантии ознакомлен и согласен.

Подпись покупателя: _____

thermex

ГАРАНТИЙНЫЙ ТАЛОН 1

Модель		Печать фирмы продавца
Серийный номер		
Дата продажи		
Фирма продавец		

Заполняется фирмой продавцом

thermex

ГАРАНТИЙНЫЙ ТАЛОН 2

Модель		Печать фирмы продавца
Серийный номер		
Дата продажи		
Фирма продавец		

Заполняется фирмой продавцом

thermex

ГАРАНТИЙНЫЙ ТАЛОН 3

Модель		Печать фирмы продавца
Серийный номер		
Дата продажи		
Фирма продавец		

Заполняется фирмой продавцом

thermex

ГАРАНТИЙНЫЙ ТАЛОН 4

Модель		Печать фирмы продавца
Серийный номер		
Дата продажи		
Фирма продавец		

Заполняется фирмой продавцом

Дата приема		Печать сервисного центра
Дата выдачи		
Дефект		
Выполненная работа		
Мастер (Ф.И.О)		

Заполняется сервисным центром

Дата приема		Печать сервисного центра
Дата выдачи		
Дефект		
Выполненная работа		
Мастер (Ф.И.О)		

Заполняется сервисным центром

Дата приема		Печать сервисного центра
Дата выдачи		
Дефект		
Выполненная работа		
Мастер (Ф.И.О)		

Заполняется сервисным центром

Дата приема		Печать сервисного центра
Дата выдачи		
Дефект		
Выполненная работа		
Мастер (Ф.И.О)		

Заполняется сервисным центром

ТЕХНОЛОГИИ УМНОГО ДОМА

Wi-Fi Motion – новая экосистема вашего дома

Использование подключения Wi-Fi — обязательное требование современной концепции умного дома. Thermex объединяет оборудование, способное взаимодействовать друг с другом и с пользователем. Умный дом — новый шаг в будущее, реализованный вместе с качественным, надежным и современным оборудованием Thermex.

Технология беспроводной связи Wi-Fi Motion

Технология Wi-Fi Motion обеспечивает стабильную многопользовательскую беспроводную связь с устройствами Thermex. С помощью Wi-Fi можно управлять техникой в квартире, офисе, загородном коттедже или на предприятии из любой точки земного шара.

thermex.ru