Библиотека СОК

thermex

Серия

Mark

RU

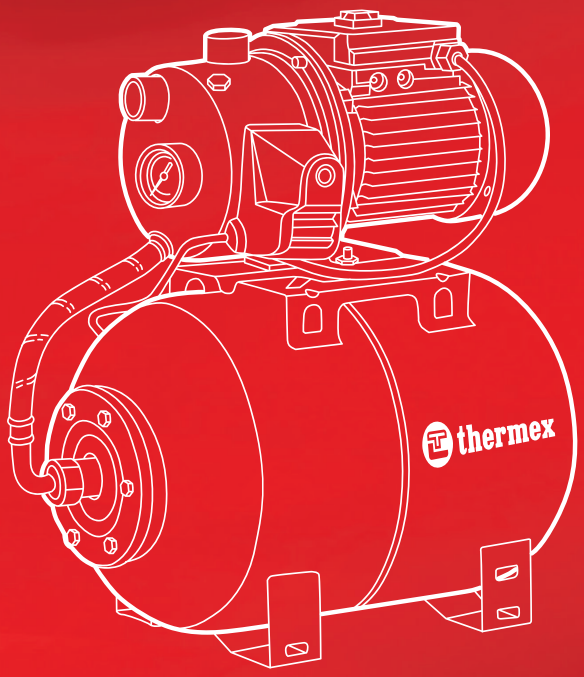

РУКОВОДСТВО ПО ЭКСПЛУАТАЦИИ

Автоматическая насосная станция

Модель	Thermex Mark

Накопительные водонагреватели

Комбинированные (косвенные) водонагреватели

Проточные водонагреватели

Газовые колонки

Электрические котлы

Электрические обогреватели

Инфракрасные обогреватели

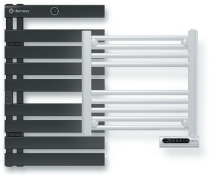

Полотенцесушители

Очистители воздуха

Увлажнители воздуха

Мобильные кондиционеры

Сплит системы

Насосные станции

Комплектующие

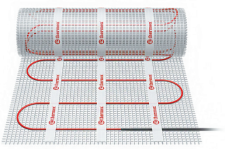

Теплые полы

Перед первым использованием автоматической насосной станции внимательно прочитайте настоящее руководство по эксплуатации и обратите особое внимание на пункты, обозначенные символом «ВНИМАНИЕ!»

УВАЖАЕМЫЙ ПОКУПАТЕЛЬ!

Поздравляем с приобретением автоматической насосной станции THERMEX.

Автоматические насосные станции THERMEX – это современное оборудование, которое отличается высокой эффективностью в создании систем домашнего водоснабжения.

Настоящее руководство распространяется на автоматические насосные станции THERMEX Mark (далее по тексту насосная станция, прибор, устройство). Полное наименование приобретенного Вами прибора указано в идентификационной табличке на корпусе прибора, а также на индивидуальной коробке.

Благодарим Вас за приобретение насосной станции. При покупке изделия проверьте его на отсутствие механических повреждений, наличие полной комплектности, а также наличие и правильность оформления гарантийного талона.

Несоблюдение инструкций может привести к травме или повреждению оборудования. В случае возникновения сложностей или вопросов, связанных с эксплуатацией насоса, обращайтесь в сервисный центр. При правильном обращении насос будет надежно служить вам долгое время. Внимательно прочитайте Руководство пользователя перед использованием насоса.

1. НАЗНАЧЕНИЕ

Насосные станции предназначены для водоснабжения домов приусадебных участков, садов, подачи чистой (без механических включений типа песок, ил и т.д.) воды из колодца скважин, резервуаров или открытых источников воды. Автоматически поддерживают необходимое давление в системе водоснабжения, самостоятельно включаясь и отключаясь по мере расходования воды.

Насосная станция может быть использована для создания системы повышения давления при наличии магистрального водопровода с недостаточным давлением.

Станция предназначена для установки в бытовых помещениях с естественной вентиляцией.

2. КОМПЛЕКТАЦИЯ

1 – станция насосная;

2 – руководство по эксплуатации;

3 – упаковка

ВНИМАНИЕ! Если комплектация или целостность упаковки нарушена, обратитесь к своему продавцу. Технические характеристики и комплект поставки могут быть изменены производителем без предварительного уведомления.

ВНИМАНИЕ! Температура перекачиваемой воды должна быть не ниже +1°С и не выше +40°С. Насос нельзя использовать для других жидкостей, в частности, дизельного топлива, очистительных жидкостей и других химических продуктов. Запрещается использовать станцию для подачи хлорсодержащей воды в плавательных бассейнах! Использование насоса с другими жидкостями и нарушение температурного диапазона влечет за собой снятие с гарантии.

ВНИМАНИЕ! Категорически запрещается перекачивание воды, содержащей абразивные вещества, поскольку последние приводят к разрушению рабочих органов насоса и гидроаккумулятора! Использование насоса с жидкостями с примесями влечет за собой снятие с гарантии.

3. ТЕХНИЧЕСКИЕ ХАРАКТЕРИСТИКИ

Модель	Thermex Mark
Артикул	800 019
Параметры сети, В/Гц	230/50
Мощность, Вт	750
Глубина всасывания, м	8
Ёмкость гидроаккумулятора, л	24
Давление воздуха в гидроакккумуляторе, бар	1,5
Давление включения/выключения, бар	1,4/2,8
Макс. производительность, л/мин	45
Макс. подъём, м	52
Диаметр шланга, дюйм/мм	1/32
Материал крыльчатки	Латунь
Макс. температура воды, °С	0-40
Класс защиты	IP44
Габариты насосной станции, мм	510 x 310 x 490
Вес нетто/брутто, кг	13,5/15,15

Таблица 1. Технические характеристики

4. НАПОРНО-РАСХОДНЫЕ ХАРАКТЕРИСТИКИ

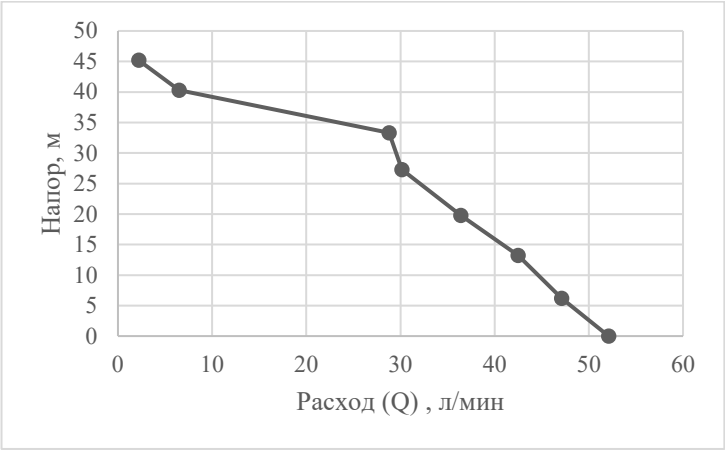

Модель Насоса	Напор, м							
	2,2	6,5	28,8	30,15	36,4	42,5	47,1	52,1
	Расход (Q), л/мин							
Thermex Mark	45,2	40,3	33,3	27,3	19,8	13,2	6,2	0

Таблица 2. Напорно-Расходные характеристики при высоте всасывания 0 м.

5. ОБЩЕЕ УСТРОЙСТВО СТАНЦИИ

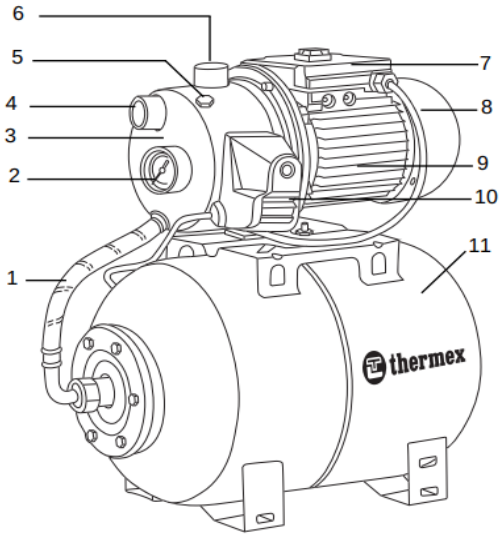

Рис. 1 – Общий вид

1. Соединительный шланг
2. Манометр
3. Корпус насоса
4. Входное отверстие
5. Заливное отверстие
6. Выходное отверстие
7. Клеммная коробка
8. Вентилятор охлаждения
9. Электродвигатель
10. Реле давления
11. Гидроаккумулятор

6. ПРИНЦИП РАБОТЫ

Насосная станция водоснабжения является основной частью бытовой системы водоснабжения, элементы которой подбираются в зависимости от требований пользователя. Алгоритм работы насосной станции заключается в том, что водопроводная сеть всегда находится под давлением, создаваемым гидроаккумулятором. При начале потребления воды из водопроводной сети давление в системе начнет падать. Когда значение давление воды опустится ниже давления включения реле давления автоматически включит электронасос, и он компенсирует расход воды. Когда Вы закроете кран, электронасос будет работать еще некоторое время. Он заполнит гидроаккумулятор до первоначального состояния. А когда давление в системе возрастет до значения давления выключения, реле давления автоматически выключит насосную станцию. Процесс автоматического включения и выключения будет повторяться по мере расхода воды потребителем.

7. ПОДБОР НАСОСНОЙ СТАНЦИИ

При выборе насосной станции рекомендуется определить необходимую производительность (Q, л/мин)

Для этого рекомендуется использовать следующую формулу

$Q = Q_1 + Q_2 + \ldots Q_n$

Где Q_1, Q_2, Q_n - значение расхода воды через конкретные точки потребления (см. таблицу №3)

Точка водоразбора	Расход воды, л/мин
Унитаз со сливным бачком	5
Умывальник	6
Посудомоечная машина	10
Раковина	10
Душ	12
Стиральная машина	12
Ванная	15

Таблица №3. Усредненный расход потребителей (точек водоразбора).

ВНИМАНИЕ! При подборе насоса важно учитывать потери на горизонтальном участке. Так при протяженности трубопровода 10 метров с диметром 1" потери на всасывание равны 1 метру вертикального столба.

ВНИМАНИЕ! Расход не должен превышать максимальную производительность станции

Станция Thermex Mark может обеспечить водоснабжение до 4-х одновременно открытых точек (производительность до 50 л/мин) при заборе воды с глубины до 5 метров и протяженности магистрали не более 5 метров.

При заборе воды с глубины до 6 метров и протяженности магистрали не более 5 метров станция Thermex Mark может обеспечить водоснабжение до 3-х одновременно открытых точек.

При заборе воды с глубины до 7 метров и протяженности магистрали не более 5 метров станция Thermex Mark может обеспечить до 2- х одновременно открытых точек.

8. УСТАНОВКА И ПОДКЛЮЧЕНИЕ

Автоматические насосные станции Thermex, серии Mark поставляются полностью укомплектованными и готовыми к работе. Перед подключением обязательно проверьте соответствие электрических и напорных данных изделия параметрам Вашей электрической сети и системы водоснабжения.

Типовая схема установки/размещения станции показана на рис.2

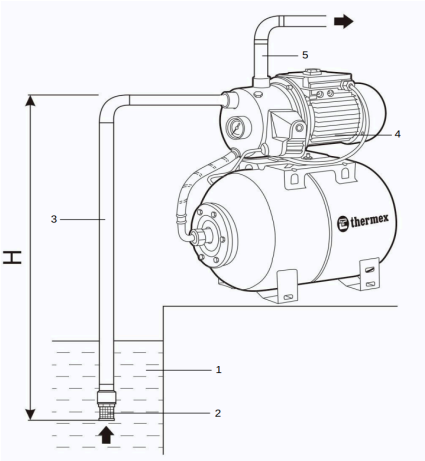

Рисунок 2. Типовая схема установки

1. Источник воды
2. Обратный клапан с сеткой
3. Всасывающая магистраль
4. Насос
5. Напорная магистраль

H – высота всасывания

ВНИМАНИЕ! Расстояние до дна должно быть не менее 0,5 м.

Насосная станция должна быть установлена таким образом, чтобы всасывающий патрубок занимал горизонтальное, а напорный - вертикальное положение. Станция должна быть установлена на твердой, ровной и устойчивой поверхности. Для снижения вибраций и шумов крепление к поверхности должно быть выполнено через резиновые шайбы и прокладки. Станцию следует установить таким образом, чтобы был обеспечен легкий доступ к розетке.

Внутренний диаметр всасывающего трубопровода должен быть не меньше входного патрубка насоса. На конце всасывающего трубопровода необходимо установить обратный клапан.

При монтаже необходимо учитывать, что наличие длинных горизонтальных участков во всасывающей магистрали приводит к уменьшению высоты всасывания. Для увеличения срока службы автоматической насосной станции рекомендуется во всасывающей магистрали установить фильтр грубой очистки воды (75-100) мкм, учитывая, что показатели высоты всасывания, подачи и напора при этом могут уменьшиться.

ВНИМАНИЕ! Не допускается установка фильтра тонкой очистки на всасывающей магистрали

При первоначальном пуске необходимо предварительно залить в насос и всасывающую магистраль воду через заливное отверстие. Для этого следует вывернуть пробку и заливать воду до тех пор, пока из заливного отверстия начнет вытекать вода без пузырьков воздуха, после чего завернуть пробку заливного отверстия. Перед запуском насосной станции необходимо с помощью автомобильного манометра проверить давление воздуха в пустом гидроаккумуляторе, подсоединив его к пневмоклапану. Оно должно соответствовать значению из таблицы 1. При необходимости подкачайте воздух в гидроаккумулятор с помощью автомобильного насоса. В противном случае диафрагма может разорваться.

Включите насосную станцию в электрическую розетку. Розетка должна иметь контакт заземления и использоваться только для питания станции. Перед включением станции проверьте напряжение в питающей электрической сети и контролируйте его в процессе дальнейшей эксплуатации станции. Работа станции с пониженным напряжением ведёт к снижению напорно-расходных характеристик и повышению рабочего (номинального) тока. В такой ситуации, для обеспечения рабочего напряжения питания 220 В рекомендуется использовать стабилизатор напряжения.

9. МЕРЫ БЕЗОПАСНОСТИ

Выполнение электромонтажных работ, установку розетки, подключение к питающей электросети и заземление должен выполнять квалифицированный специалист в строгом соответствии с «Правилами технической эксплуатации электроустановок потребителей» и указаниями данного руководства.

Прежде чем приступать к осуществлению работ по монтажу и электрическому подключению насоса, ознакомьтесь с перечисленными ниже правилами:

- напряжение электросети должно соответствовать номинальному напряжению, указанному на табличке с техническими характеристиками насоса;
- всасывающая труба (шланг) должна плотно стыковаться с насосом;
- насосная станция должна устанавливаться строго горизонтально, а вал насоса свободно вращаться;
- помещение, в котором устанавливается станция, должно быть хорошо проветриваемо, защищено от мороза и непогоды;
- для работы в режиме всасывания в конце всасывающей магистрали или на конце всасывающей трубы следует установить обратный клапан, а для защиты от загрязнения – сетчатый фильтр;
- перед первым запуском насос и гидроаккумулятор необходимо заполнить чистой водой через специальное отверстие;
- насос никогда не должен работать в сухую;
- при опасности замерзания, оставшаяся в насосе и гидроаккумуляторе вода из насоса и гидроаккумулятора должна сливаться.

ВНИМАНИЕ! Если двигатель насоса по причине чрезмерной нагрузки перегрелся, насос автоматически выключится и не включится, пока в достаточной мере не охладится!

ВНИМАНИЕ! Проточная часть насоса и рабочее колесо опасны. Категорически запрещается проверять свободный ход вращения вала и рабочего колеса при включенном в электрическую сеть насосе!

ВНИМАНИЕ! Не позволяйте детям приближаться к насосной станции и трогать ее, как во включенном, так и в выключенном состоянии.

10. ТЕХНИЧЕСКОЕ ОБСЛУЖИВАНИЕ

Перед выполнением работ по обслуживанию и ремонту насосную станцию необходимо отключить от сети. Для обеспечения стабильной бесперебойной работы необходимо периодически проверять давление воздуха в мембранном баке и отслеживать возможные протечки в соединениях устройства.

При вероятности замерзания насосной станции из нее необходимо слить воду через дренажное отверстие в днище корпуса насосной станции.

Для стабильной и долгой работы необходимо периодически проверять насосную станцию на протечки через уплотнительное кольцо.

Перед длительным отключением насосная станция должна быть тщательно промыта и высушена. Хранить насосную станцию следует в сухом отапливаемом помещении. Перед вводом в эксплуатацию после простоя необходимо проверить, свободно ли вращается насос посредством кратковременного его включения и выключения, затем заполнить гидравлическую часть насосной станции водой.

11. ТРАНСПОРТИРОВКА И ПРАВИЛА ХРАНЕНИЯ

При длительном бездействии насосной станции, а также в зимний период, хранить станцию необходимо в сухом, отапливаемом помещении, предварительно слив из нее всю воду.

При транспортировке насосные станции должны быть надежно защищены от сырости, мороза и механических повреждений.

Насосные станции необходимо хранить при температуре от 1°С до + 40°С. При относительной влажности не более 70%

12. ВОЗМОЖНЫЕ НЕИСПРАВНОСТИ И МЕТОДЫ ИХ УСТРАНЕНИЯ

Неисправность	Возможные причины	Методы устранения
Станция не работает	Отсутствует напряжение электропитания	Проверить соединение станции с электросетью.
	Сработала термозащита насоса	Отключить питание, проверить напряжение в сети, устранить причину перегрева, дождаться охлаждения насоса, при необходимости залить воду и вновь включить насос
	Насос работал в слишком горячей среде (под солнцем)	
	Заклинено рабочее колесо	Прочистить насос
	Неисправность реле давления	Заменить реле давления
Насос работает, но воду не качает	Насос не заполнен водой	Заполнить насос водой
	Воздух в трубопроводе	Проверить герметичность трубопровода
	Высота всасывания больше допустимой	Расположить насос ближе к воде
	Засорены трубопроводы	Очистить трубопроводы
	Отсутствует вода	Проверить наличие воды
Частые включения и отключения	Повреждена мембрана гидроаккумулятора	Заменить мембрану в гидроаккумуляторе
	Низкое давление воздуха в гидроаккумуляторе	Закачать воздух в гидроаккумулятор до давления, указанного в таб.1
	Открыт обратный клапан вследствие блокировки посторонним предметом	Демонтировать всасывающую трубу и разблокировать клапан, либо заменить
Станция не создает требуемого давления	Низкое напряжение электросети	Установить стабилизатор напряжения
	Загрязнение (износ) рабочего колеса	Очистить (заменить) рабочее колесо

Все виды ремонта и технического обслуживания насосной станции должны производиться квалифицированным персоналом

13. ГАРАНТИЙНЫЕ ОБЯЗАТЕЛЬСТВА

Срок гарантии на насосные станции составляет 12 месяцев со дня продажи при условии эксплуатации в соответствии с настоящим руководством. Дата продажи устанавливается согласно отметке и продаже в данном руководстве.

При отсутствии или исправлении даты продажи и штампа магазина срок гарантии исчисляется с даты выпуска прибора. Дата выпуска прибора закодирована в уникальном серийном номере, расположенном на идентификационной табличке на корпусе прибора. Серийный номер прибора состоит из тринадцати цифр. Третья и четвертая цифры серийного номера – год выпуска, пятая и шестая – месяц выпуска, седьмая и восьмая – день выпуска прибора.

Претензии в период срока гарантии принимаются при наличии данного руководства с отметками фирмы-продавца и идентификационной таблички на корпусе прибора.

Изготовитель не несёт ответственности за недостатки, возникшие вследствие нарушения потребителем правил установки, эксплуатации и технического обслуживания прибора, изложенных в настоящем руководстве, в т. ч. в случаях, когда эти недостатки возникли из-за недопустимых параметров электрической сети, в которой эксплуатируется прибор, вследствие коммерческого использования или в результате вмешательства третьих лиц.

При соблюдении потребителем правил установки, эксплуатации и технического обслуживания прибора производитель устанавливает на него срок службы 5 лет с даты покупки.

При утилизации прибора необходимо соблюдать местные экологические законы и рекомендации. Изготовитель оставляет за собой право на внесение изменений в конструкцию и характеристики прибора без предварительного уведомления. Неисправности, допущенные по вине изготовителя, в течение гарантийного срока устраняются бесплатно.

Изготовитель оставляет за собой право на внесение изменений в конструкцию и характеристики прибора без предварительного уведомления.

Самостоятельная разборка узлов насоса в течение гарантийного срока запрещена

Гарантия не распространяется на повреждения, наступившие в результате эксплуатации с нарушением требований данного руководства:

- механических повреждений в результате удара, падения и т.п.;
- повреждений в результате воздействия огня, агрессивных веществ;
- повреждения, вызванные работой на пониженном напряжении;
- повреждения, вызванные работой без воды (повреждение уплотнителей, подвижных деталей);
- повреждения, вызванные перекачиванием воды с содержанием примесей (песок, ил и т.п.), агрессивных веществ;
- поломки из-за небрежного обращения с насосом при работе и хранении (трещины, вмятины на наружных поверхностях, сильное загрязнение, коррозия деталей изделия);
- повреждения из-за неверного расположения насоса в скважине, колодце: потертости, забоины на корпусе от соприкосновения с твердыми предметами (стенки скважины, дно и т.п.).

Прекращение гарантийных обязательств наступает в случае, если присутствуют:

- внешние механические повреждения корпуса насоса и кабеля питания;
- следы самостоятельной разборки, попытки устранения дефектов покупателем; признаки использования насоса не по назначению;
- производилась замена, обрезание штепсельной вилки;
- было применение комплектующих, не предусмотренных данным руководством; самовольное изменения конструкции;
- дефекты вызваны действием непреодолимой силы (пожар, наводнение, удар молнии и др.).
- при попадании внутрь посторонних предметов, веществ, жидкостей
- при неполной комплектности, отсутствии технической документации

Гарантийное обслуживание не распространяется на предохранители, расходные материалы и уплотнительные прокладки. Гарантийное обслуживание на всей территории Российской Федерации осуществляется через авторизованные сервисные центры.

ИЗГОТОВИТЕЛЬ

Изготовитель: THERMEX heating Technology (Jiangmen) CO., Ltd (ТЕРМЕКС хитинг Технолоджи (Цзянмынь) Ко., Лимитед) # 51, Jianshedonglu, Taoyuan town, Heshan city, PRC (Цзяньшедунлу, Таоюань, г. Хэшань, КНР)

Страна производства – КНР.

Все модели прошли обязательную сертификацию и соответствуют требованиям Технического регламента Таможенного союза ТР ТС 004/2011 «О безопасности низковольтного оборудования», ТР ТС 020/2011 «Электромагнитная совместимость технических средств» и ТР ЕАЭС 037/2016«Об ограничении применения опасных веществ в изделиях электротехники и радиоэлектроники»

Сертификат соответствия ТР ТС 004/2011, ТР ТС 020/2011:

№ЕАЭС RU C-CN.HA46.B.03073/22.
Серия RU №0375140
от 27.04.2023 до 26.04.2028
Орган по сертификации оборудования и колёсных транспортных средств ООО «Эксперт- Сертификация». Уникальный номер записи об аккредитации в реестре аккредитованных лиц: RA.RU.10HA46.

Декларация о соответствии ТР ЕАЭС 037/2016:
ЕАЭС N RU Д-CN.PA02.B.78511/22
Действительная с 27.04.2023 по 26.04.2028
Наименование и местонахождение торгующей организации, принимающей претензии по качеству в Российской Федерации:

ООО «Торговый дом ТЕРМЕКС» 187002, Россия, Ленинградская область, г. Тосно, Московское шоссе, д. 44, оф. 1, тел.: 8 (800) 333-00-23

Импортер в Российскую Федерацию:

ООО «Торговый дом ТЕРМЕКС» 187002, Россия, Ленинградская область, г. Тосно, Московское шоссе, д. 44, оф. 1, тел.: 8 (800) 333-00-23

Служба гарантийной и сервисной поддержки в Российской Федерации:

тел.: 8 (800) 333-00-23 (понедельник — пятница с 09:00 до 20:00; суббота, воскресенье с 10:00 до 18:00 по московскому времени; звонок по России бесплатный), e-mail: service@thermex.ru

Головной сервисный центр (установка и подключение ЭВН, гарантийный и постгарантийный ремонт): Россия, 196105, г. Санкт-Петербург, ул. Благодатная, д. 63, тел.: 8 (800) 333-00-23

Телефоны и адреса авторизованных сервисных центров в других городах и регионах России можно узнать на сайте www.thermex.ru или обратиться в сервисный центр, указанный фирмой- продавцом.

ОТМЕТКА О ПРОДАЖЕ

Модель _____ Серийный № _____

Дата продажи «_____» _____ 20 ___ г.

Фирма-продавец: _____

Подпись представителя

фирмы-продавца

_____

Печать фирмы-продавца

Изделие укомплектовано, к внешнему виду изделия претензий не имею. Руководство по эксплуатации с необходимыми отметками получил, с правилами эксплуатации и условиями гарантии ознакомлен и согласен.

Подпись покупателя: _____

ГАРАНТИЙНЫЙ ТАЛОН 1

Модель		Печать фирмы продавца
Серийный номер		
Дата продажи		
Фирма продавец		

Заполняется фирмой продавцом

ГАРАНТИЙНЫЙ ТАЛОН 2

Модель		Печать фирмы продавца
Серийный номер		
Дата продажи		
Фирма продавец		

Заполняется фирмой продавцом

ГАРАНТИЙНЫЙ ТАЛОН 3

Модель		Печать фирмы продавца
Серийный номер		
Дата продажи		
Фирма продавец		

Заполняется фирмой продавцом

ГАРАНТИЙНЫЙ ТАЛОН 4

Модель		Печать фирмы продавца
Серийный номер		
Дата продажи		
Фирма продавец		

Заполняется фирмой продавцом

Дата приема		Печать сервисного центра
Дата выдачи		
Дефект		
Выполненная работа		
Мастер (Ф.И.О)		

Заполняется сервисным центром

Дата приема		Печать сервисного центра
Дата выдачи		
Дефект		
Выполненная работа		
Мастер (Ф.И.О)		

Заполняется сервисным центром

Дата приема		Печать сервисного центра
Дата выдачи		
Дефект		
Выполненная работа		
Мастер (Ф.И.О)		

Заполняется сервисным центром

Дата приема		Печать сервисного центра
Дата выдачи		
Дефект		
Выполненная работа		
Мастер (Ф.И.О)		

Заполняется сервисным центром

ТЕХНОЛОГИИ УМНОГО ДОМА

Wi-Fi Motion – новая экосистема вашего дома

Использование подключения Wi-Fi — обязательное требование современной концепции умного дома. Thermex объединяет оборудование, способное взаимодействовать друг с другом и с пользователем. Умный дом — новый шаг в будущее, реализованный вместе с качественным, надежным и современным оборудованием Thermex.

Технология беспроводной связи Wi-Fi Motion

Технология Wi-Fi Motion обеспечивает стабильную многопользовательскую беспроводную связь с устройствами Thermex. С помощью Wi-Fi можно управлять техникой в квартире, офисе, загородном коттедже или на предприятии из любой точки земного шара.

thermex.ru