Библиотека СОК

КОМЕКСТЕРМ

ООО «Прага спол»

ул. Аугустова 236/1, 163 00 Прага 6 - Ржепы

Инструкция по установке и настройке цифровых часов

FMD 150

Указания по безопасности

- Подключение и монтаж электронных приборов может осуществляться только квалифицированным электриком.
- При вскрытии и изменении прибора теряется право на гарантийное обслуживание.
- Соблюдайте национальные предписания и соответствующие инструкции по безопасности.
- Указания по отключению имеют преимущества перед указаниями по подключению.

Монтаж

Установка на поверхность и DIN-плату

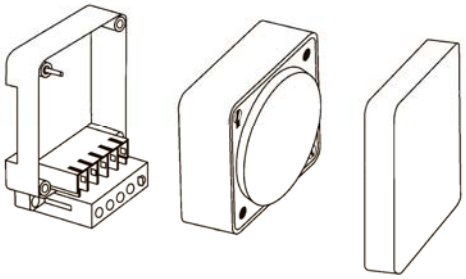

Установка на поверхность и DIN-плату

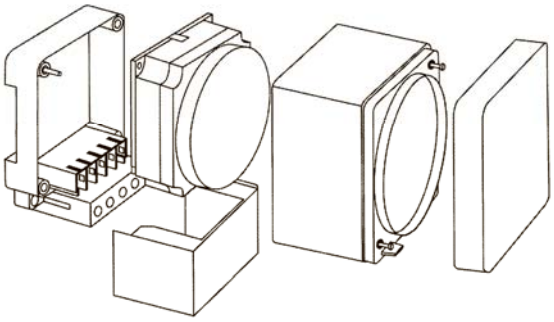

Установка с заглубленными шурупами

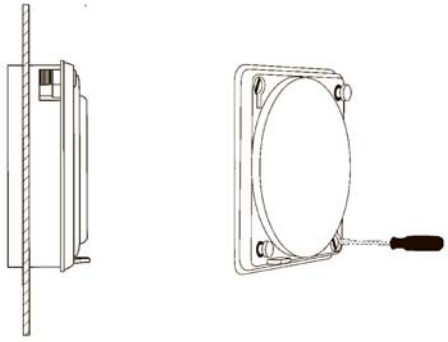

Установка на поверхность и DIN-плату

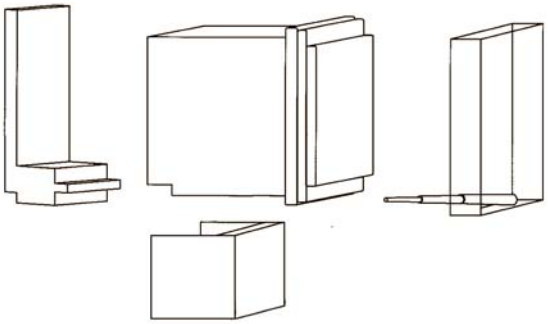

Подключение:

Схему подключения см. на приборе

Вспомогательные детали

Установка на поверхность и DIN-плату

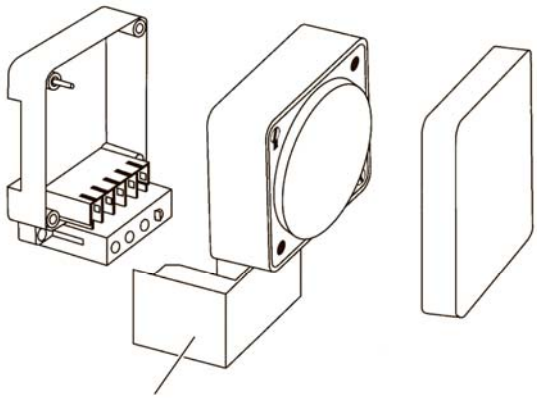

Крышка зажимов

Установка с заглубленными шурупами

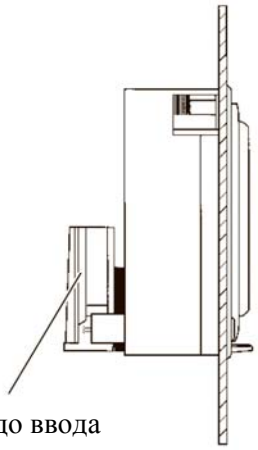

Гнездо ввода

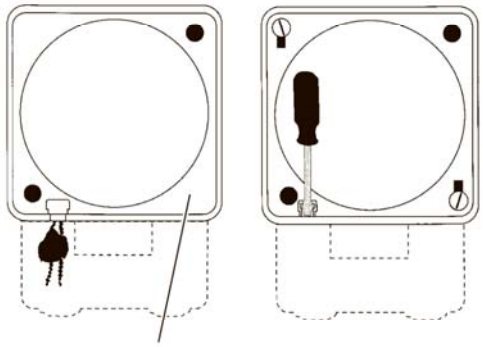

Стекло пломбы – IP40

Установка на поверхность и DIN-плату
Стекло пломбы

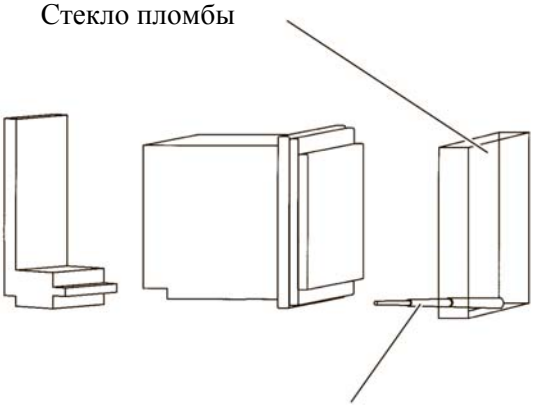

Шуруп пломбы

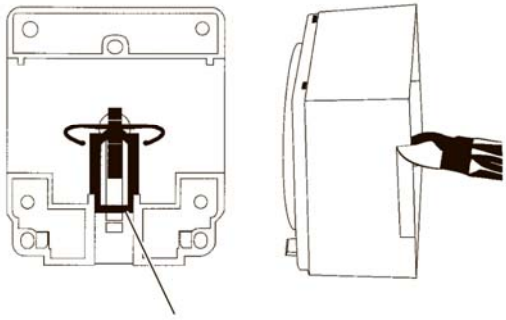

Монтаж гнезда ввода, защитная крышка

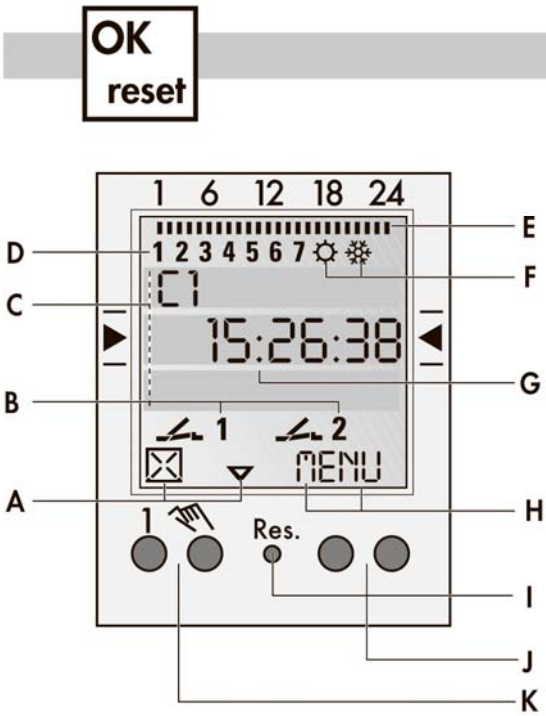

Дисплей

A Индикатор функций обеих левых кнопок
B Указатели состояния каналов
канал 1 ВКЛ
канал 1 ВЫКЛ
канал 1 = C1, канал 2 = C2
C 3 строка показателей времени,
меню, требований к вводу данных и т.д.
D Указатель дней недели
E Обзор установленных программ дня
F Указатель зимнего/летнего времени
G Эксплуатационное напряжение (двоеточие между цифровыми показателями)
Дополнительный указатель рабочего состояния (моргающее двоеточие)
H Индикатор функций обеих правых кнопок

Кнопки

I Сброс
При сбросе установленные программы сохраняются.
Снова должны быть установлены дата и время.
Кнопку Reset нажать тупым предметом
(шариковой ручкой).
J Правые кнопки
K Левые кнопки с функцией ручного управления при эксплуатации в автоматическом режиме

Сведения общего характера

Центральная строка показателей отображает соответствующий для выбора пункт меню
Активизируется после нажатия кнопки OK.
Моргающие тексты или символы указывают на необходимость ввода данных.
Если в течение 2 минут данные не введены, часы возвращаются в автоматический режим.

Индикаторы работыобоих левых кнопок:

△ Поиск в меню по направлению вверх
▽ Поиск в меню по направлению вниз
☒ Отказ от выбора /предложения
✓ Принять выбранную опцию /предложение
\+ короткое нажатие = +1
продолжительное нажатие (около 2 сек) = +5
\- короткое нажатие = -1
продолжительное нажатие (около 2 сек) = -5

Индикаторы работы обоих правых кнопок:

MENU выход из автоматического режима и вход в режим программирования
ESC короткое нажатие = возврат на один шаг
продолжительное нажатие (около 2 сек) = назад в автоматический режим
OK выбрать и подтвердить
EDT подтвердить заданное изменение в режиме чтения
NE не сохранять введенные данные
ANO сохранять введенные данные
DEL удалить

1.

При первом включении – выбирается язык меню функций

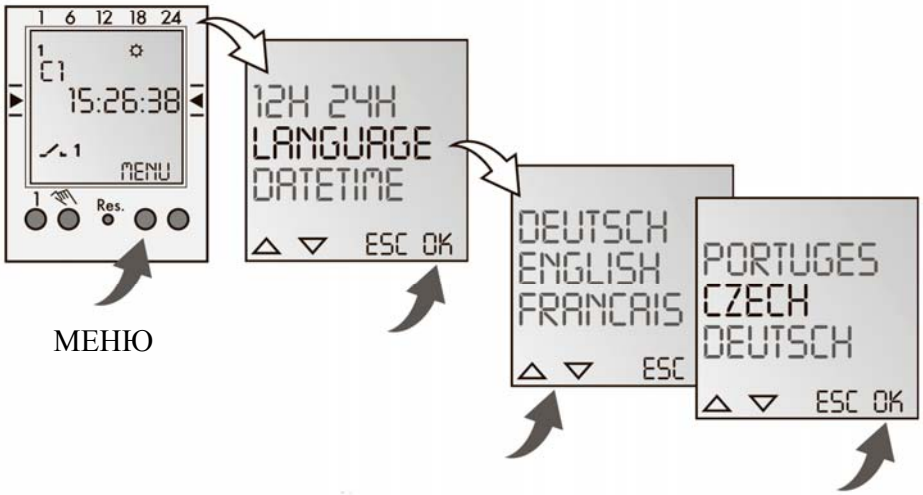

Для информации:
При поставке с завода часы-таймер находятся в режиме Авто с установленным временем и меню на английском языке.

Prog.

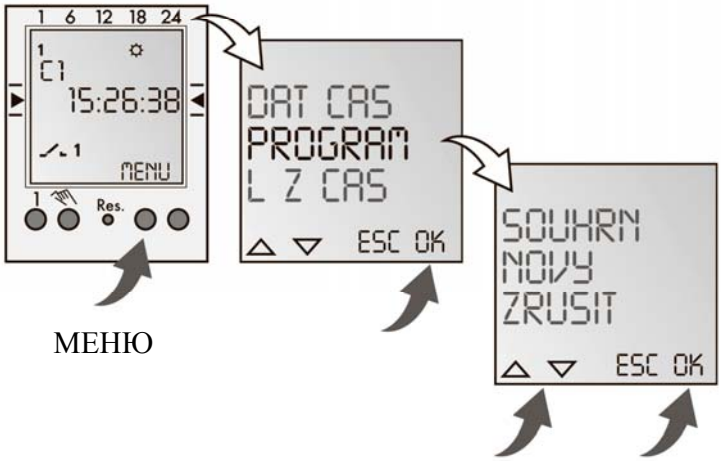

Новая программа

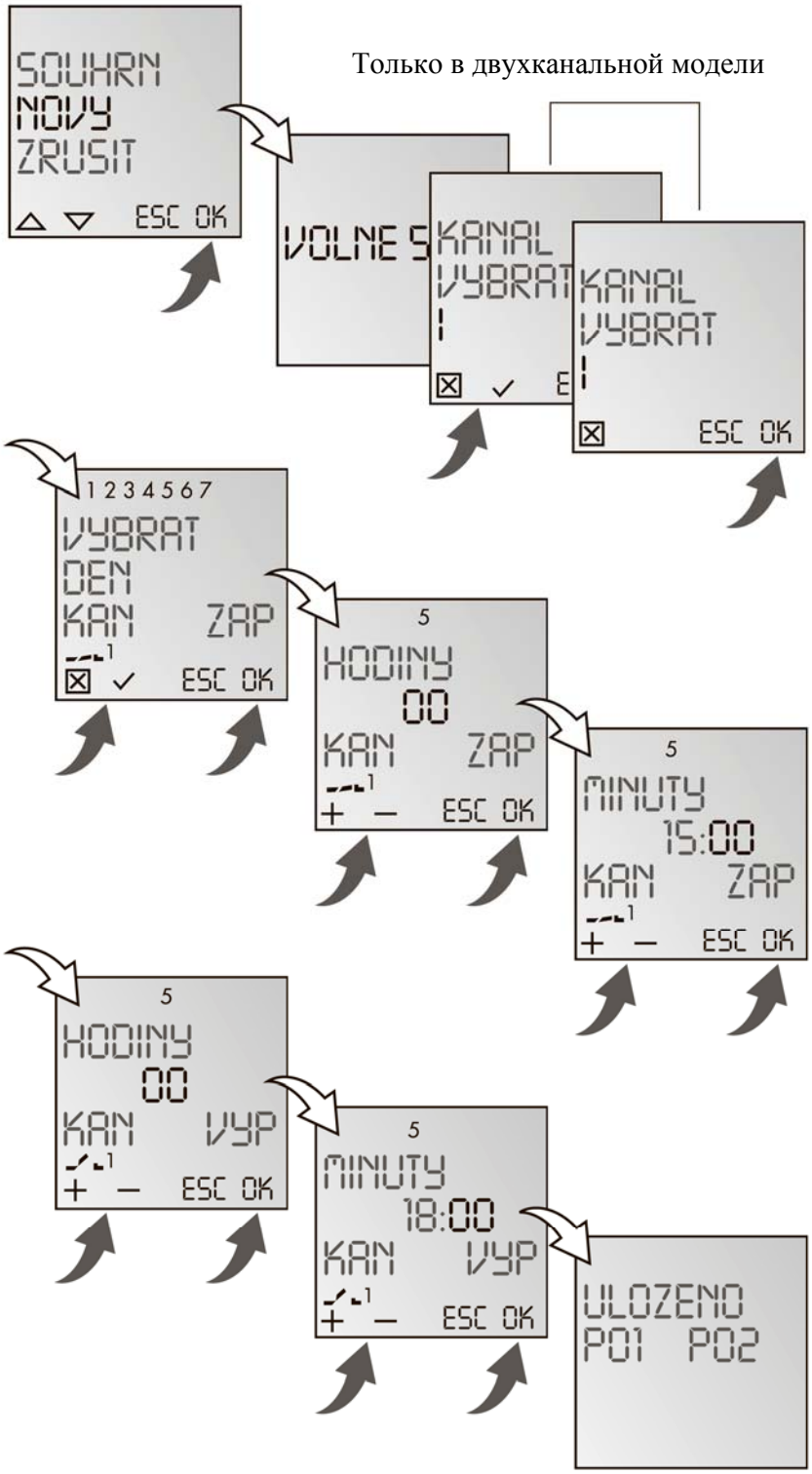

Для информации:
Часы-таймер с памятью на 50 программ.
Пример
Установить ВКЛ для канала 1 в 15.00 час. Установить ВЫКЛ в 18:00 час.
Выбрать программу НОВАЯ и подтвердить OK.
Появится отображение свободных функций памяти.
Выбрать канал и подтвердить OK.
Выбрать несколько или один день (произвольный выбор нескольких дней) и подтвердить OK.
Выставить время при установке ВКЛ (+/-) и подтвердить OK.
Выставить минуты при установке
ВКЛ (+/-) и подтвердить OK.
Выставить часы при установке ВЫКЛ (+/-) и подтвердить OK.
Выставить минуты при установке
ВЫКЛ (+/-) и подтвердить OK.
Программа будет сохранена.
Программа будет завершена после выбора опций СОХРАНИТЬ, НОВАЯ, ОТКАЗ.
Подобным образом могут устанавливаться и другие программы.

Просмотр, изменение программы

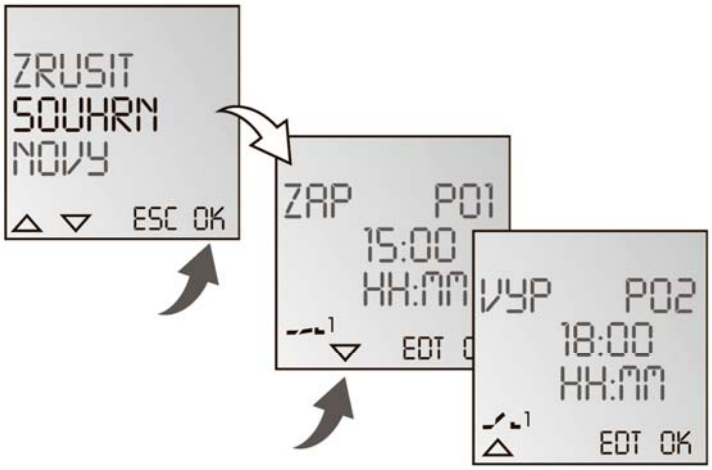

Для информации:
▼ ▲ можно перелистывать отдельными программными шагами.
Нажатием EDT (ВВОД) может
быть изменена текущая программа.
Действия соответствуют выбору новой программы.

Стирание всех программ

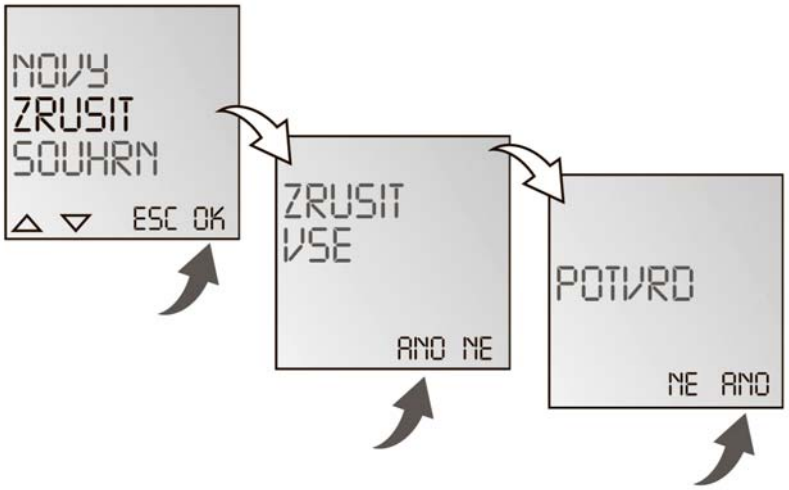

Для информации:

При стирании отдельных программ все с ней связанные запрограммированные опции будут также удалены (например
P01 ВКЛ и P02 ВЫКЛ).

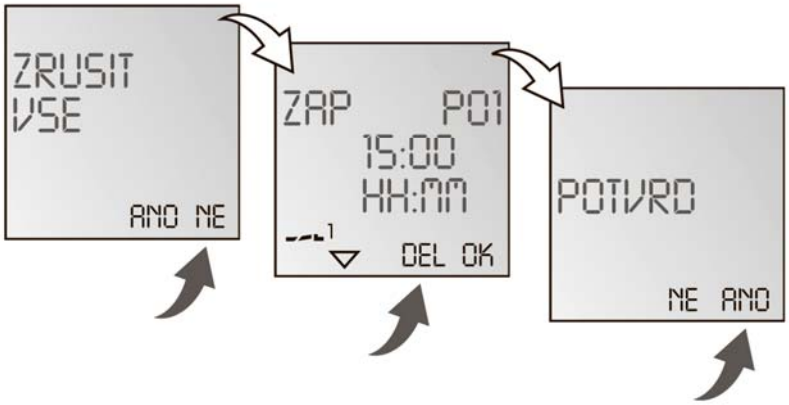

Установка даты и точного времени

Для информации:
Дата и точное время предварительно установлены на заводе.

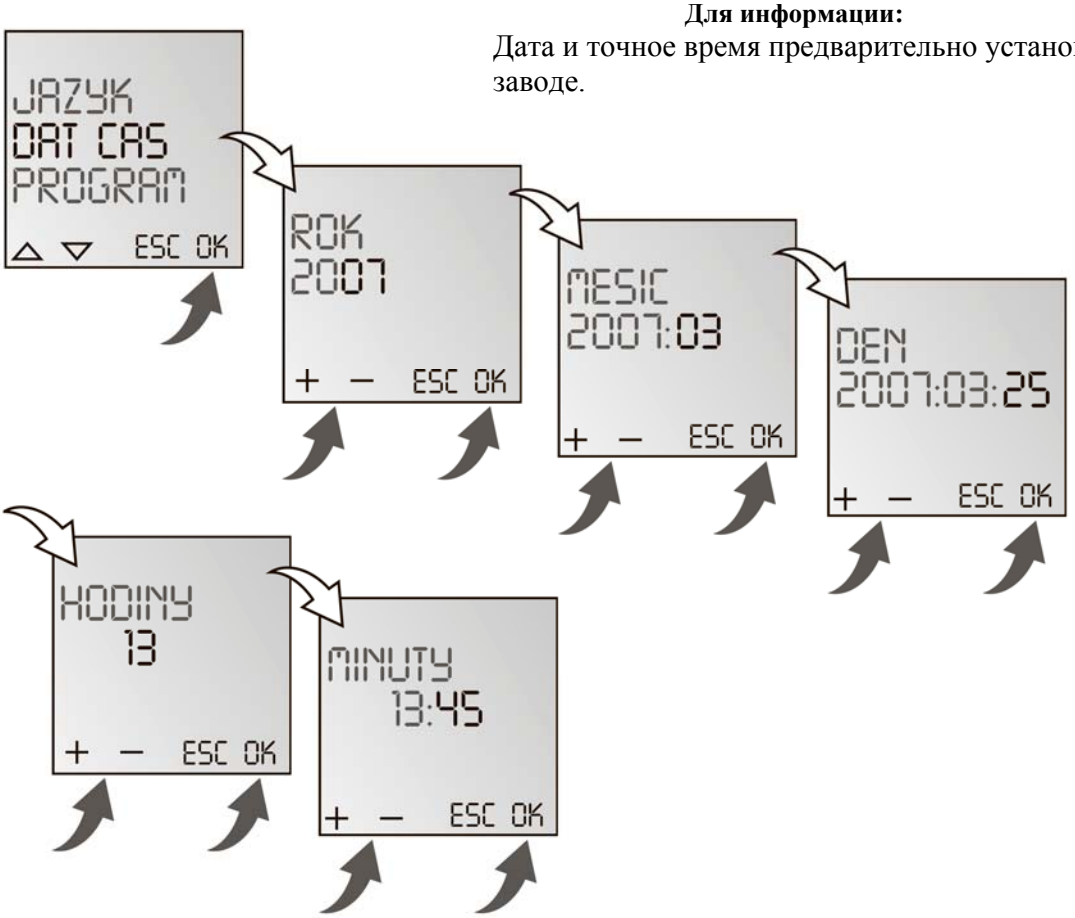

Установка формата исчисления времени (AM до полудня)/PM после полудня) 12-часовой или 24 часовой

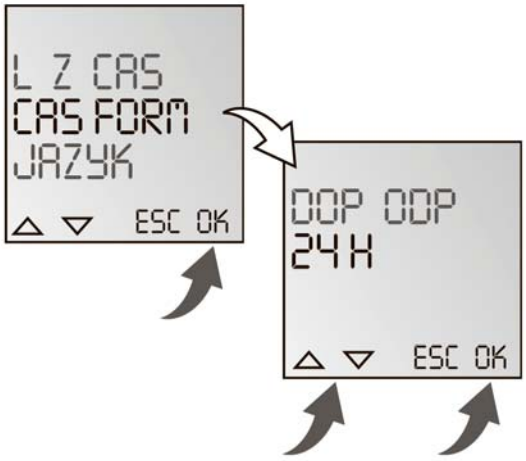

Переключение зимнего/летнего времени

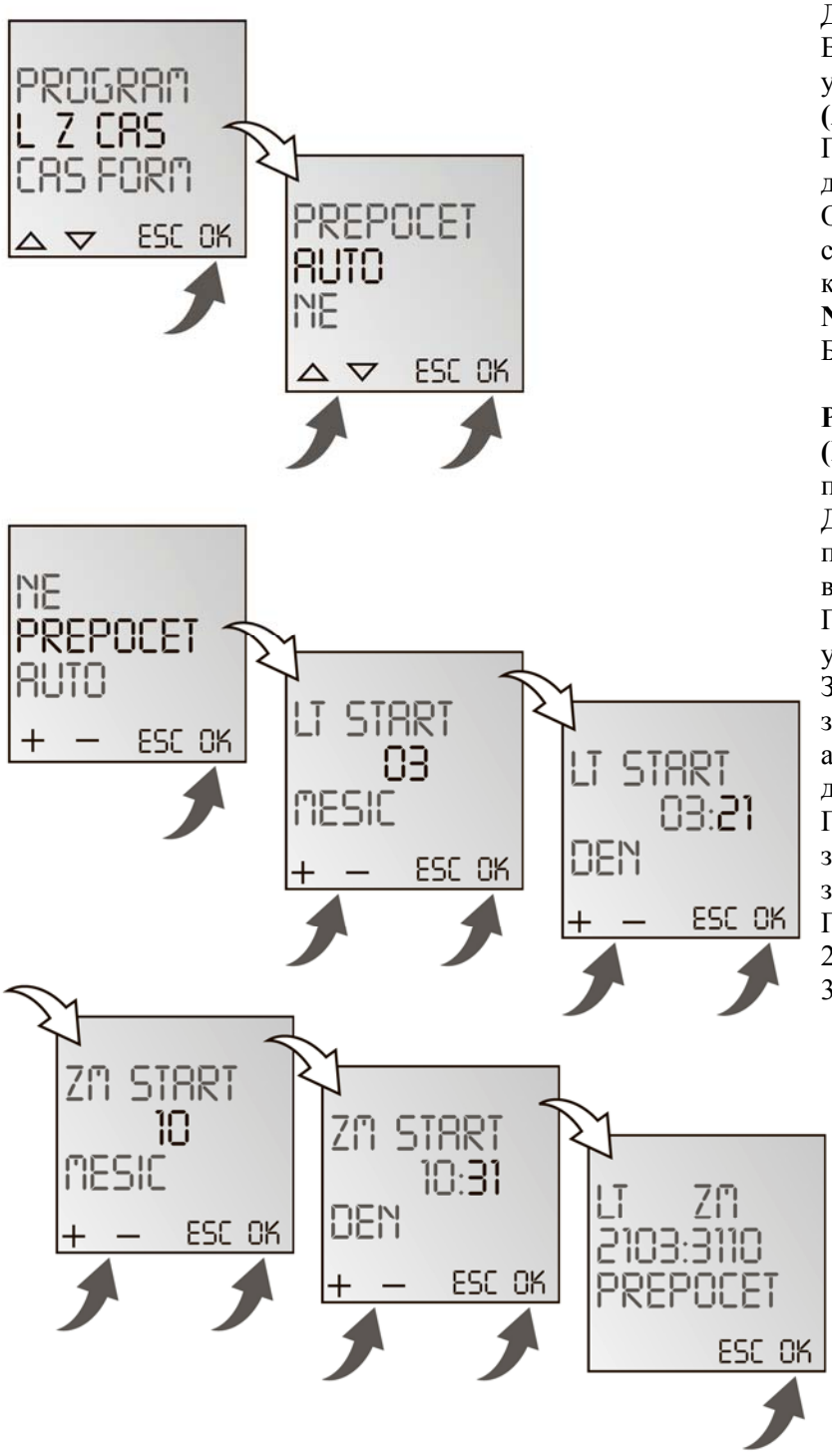

Для информации:
Возможны следующие установки:
(AUTO) АВТО
Предварительная установка данных на заводе.
Они будут автоматически снова рассчитываться для каждого года.
NE (НЕТ)
Без переключения

PREPOCET (ПЕРЕУСТАНОВКА)
программирования.
Для этого установить дату перехода на летнее и зимнее время.
Предварительные заводские установки будут стерты.
Запрограммированное летнее / зимнее время будет автоматически рассчитываться для каждого года.
Переключение произойдет в заданный день недели в заданный месяц.
Пример
21.03. переход на летнее время
31.10. переход на зимнее время

Вид режима

Для информации:

Левая кнопка = канал 1
Правая кнопка = канал 2 (только для 2 канальной модели)
1 х нажать = фиксация ВКЛ = постоянно включено
2 х нажать = фиксация ВЫКЛ = постоянно выключено
3 х нажать = назад в автоматический режим(Auto)

FIX ZAP: FIX 1 - фиксация ВКЛ

FIX VYP: FIX 1 - фиксация ВЫКЛ

AUTO: - автоматический режим (без индикации) действуют ранее запрограммированные установки