Библиотека СОК

NATIVE-NFD V2

Универсальные преобразователи частоты для различных применений с расширенными функциями

NATIVE-NFD V2

ОПИСАНИЕ:

Универсальные преобразователи частоты для различных применений с расширенными функциями мощностью от 0,75 кВт до 30 кВт.

СФЕРЫ ПРИМЕНЕНИЯ:

ЖКХ, пищевая и упаковочная промышленность, станкостроение, подъемно-транспортное оборудование, нефтегазовая и химическая промышленность, деревообрабатывающая и мебельная отрасль и другие.

СХЕМА ПОДКЛЮЧЕНИЯ:

0,75-30 кВт

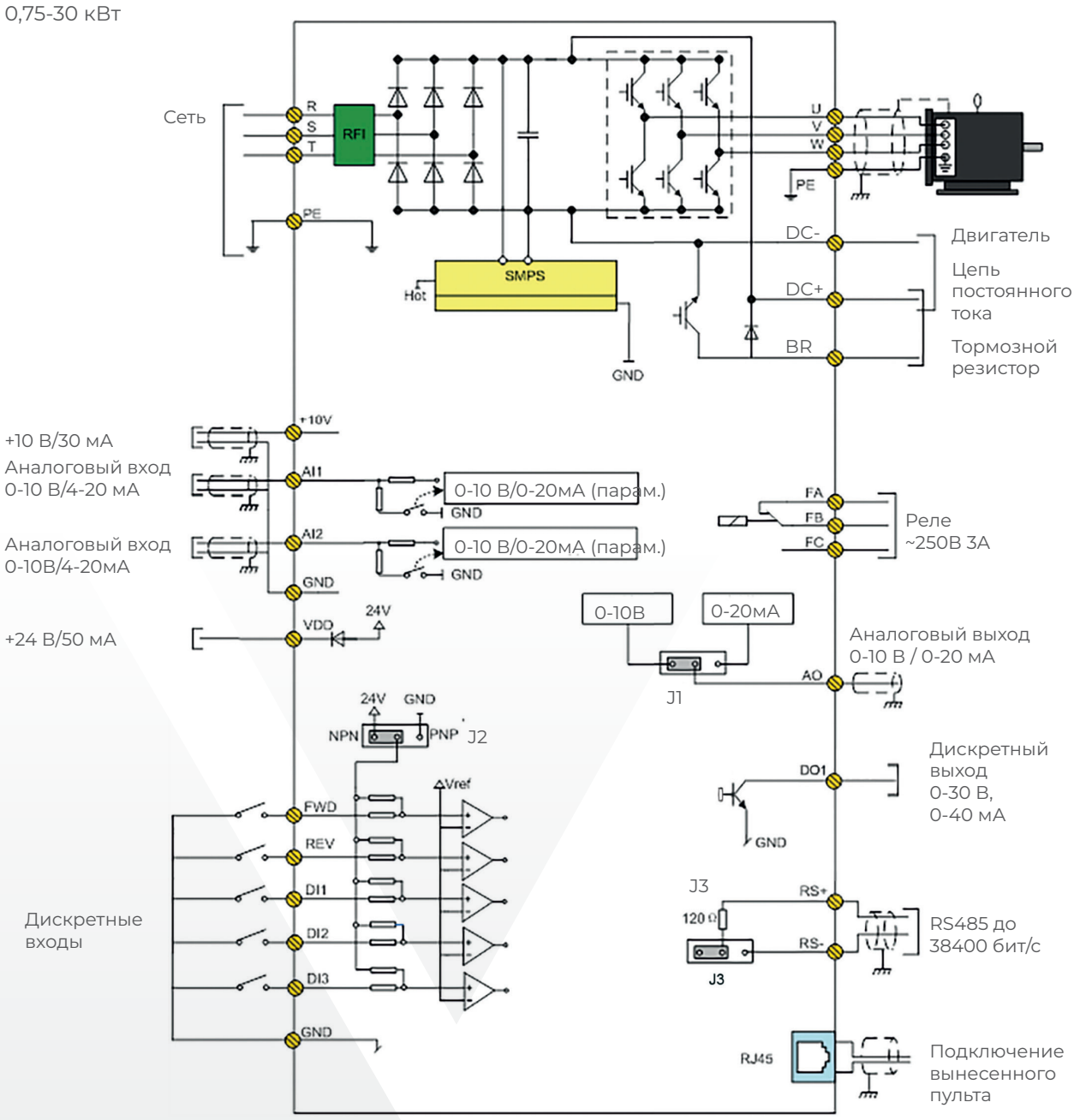

ТЕХНИЧЕСКИЕ ХАРАКТЕРИСТИКИ:

- Тип двигателя: асинхронный, синхронный с постоянными магнитами
- Диапазон мощностей при 400 В, кВт: 0,75–30
- Перегрузочная способность: 150% 60 сек, 180% 3 сек
- Максимальная выходная частота, Гц: 590
- Частота коммутации: 2~12 кГц
- Степень защиты: IP20
- Режимы управления: скалярное U/f=const, векторное
- Количество релейных выходов: 1
- Дискретные входы: 5
- Аналоговые выходы: 1x 0~10 В/0~20 мА
- Аналоговые входы: 2x 0~10 В/0~20 мА
- Функции защиты: короткое замыкание, неисправность заземления, потеря фазы, пониженное напряжение, перенапряжение, перегрузка по току, перегрузка, перегрев, тепловая защита двигателя, потеря фазы двигателя, обрыв кабелей управления и др.

ОСОБЕННОСТИ:

- Наличие встроенного Modbus RTU
- Мониторинг датчиков PTC
- Возможность задания давления в барах
- Покрытие печатных плат 3C3 — антикоррозионная стойкость и защита от токопроводящей пыли
- Наличие встроенного тормозного модуля
- Встроенный фильтр ЭМС стандарта C3
- Возможность быстрой замены вентилятора охлаждения.

КОМПЛЕКТ ПОСТАВКИ:

- Индивидуальная упаковка
- Преобразователь частоты
- Инструкция по эксплуатации на русском языке.

ГАБАРИТНЫЕ РАЗМЕРЫ:

Номинальная мощность	Размеры (мм)		
3×380-480 В	Ш	В	Г
0,75-4,0 кВт	82	185	163
5,5-7,5 кВт	100	250	164
11-18,5 кВт	155	330	189
22 кВт	180	380	189
30 кВт	180	380	223