Библиотека СОК

NATIVE

NATIVE-NOZ S3 BRASS

Циркуляционные насосы для систем отопления и горячего водоснабжения

NATIVE-NOZ S3 BRASS

ТИП

Стандартный циркуляционный насос с мокрым ротором с резьбовым соединением и корпусом из латуни.

ПРИМЕНЕНИЕ

Насос предназначен для установки в системах отопления и ГВС.

ПРЕИМУЩЕСТВА:

- Все модели насосов имеют три скорости
- Широкий модельный ряд
- Не требует технического обслуживания
- Корпус гидравлической части выполнен из латуни

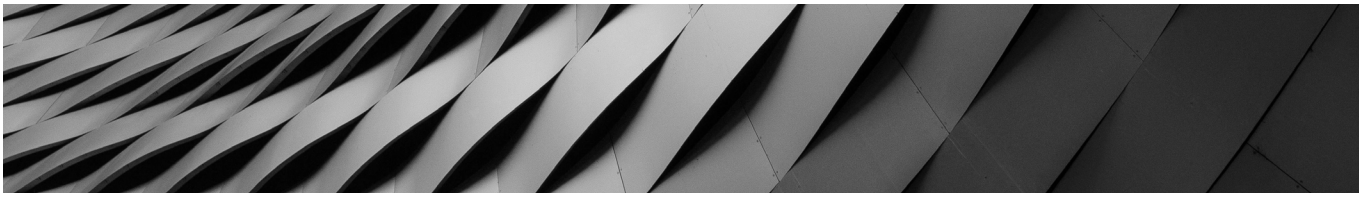

ОБОЗНАЧЕНИЕ:

NATIVE-NOZ 25/6 EM S3 Brass	
NOZ	Циркуляционный насос, с мокрым ротором для систем отопления и ГВС
25	Резьбовое соединение [мм] 15 (Rp ¾), 25 (Rp 1)
6	Максимальный напор в [м] при Q = 0 м³/ч
EM	Однофазный электродвигатель
S3	3 скорости вращения
Brass	Корпус гидравлической части выполнен из латуни

ТЕХНИЧЕСКИЕ ХАРАКТЕРИСТИКИ:

- Подключение к сети: 1~230 В/50 Гц
- Максимальное рабочее давление: 10 бар
- Тип перекачиваемой жидкости: чистая вода без абразивных частиц
- Температура перекачиваемой жидкости: от +2 °C до +110 °C
- Температура окружающей среды: от 0 °C до +40 °C
- Степень защиты: IP44
- Класс нагревостойкости изоляции: H
- Уровень звукового давления: ≤45 dB (A)

МАТЕРИАЛЫ:

- Корпус электродвигателя: алюминий
- Обмотка: медь
- Вал: керамика
- Ротор: холоднокатанная сталь/медь
- Подшипники: керамика
- Рабочее колесо: армированный полипропилен
- Корпус насоса: латунь

КОМПЛЕКТ ПОСТАВКИ:

- Циркуляционный насос в сборе
- Комплект гаек
- Комплект уплотнений
- Инструкция по монтажу и эксплуатации

НОМЕНКЛАТУРНЫЙ РЯД:

Название	Артикул
NOZ 15/6 EM S3 Brass	3601448
NOZ 25/6 EM S3 Brass	3601452
NOZ 25/7 EM S3 Brass	3601453
NOZ 25/8 EM S3 Brass	3601454
NOZ 25/13 EM S3 Brass	3601455

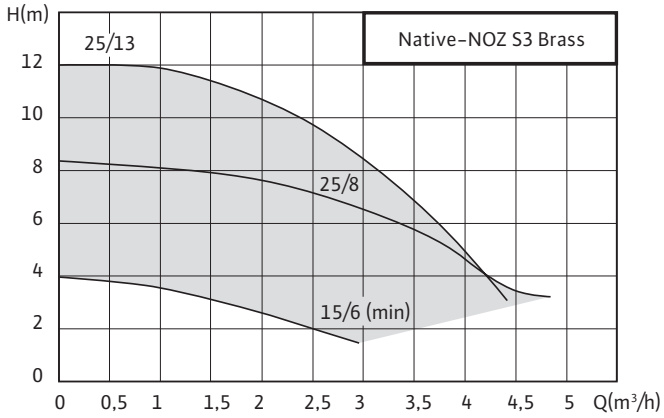

РАЗМЕРЫ
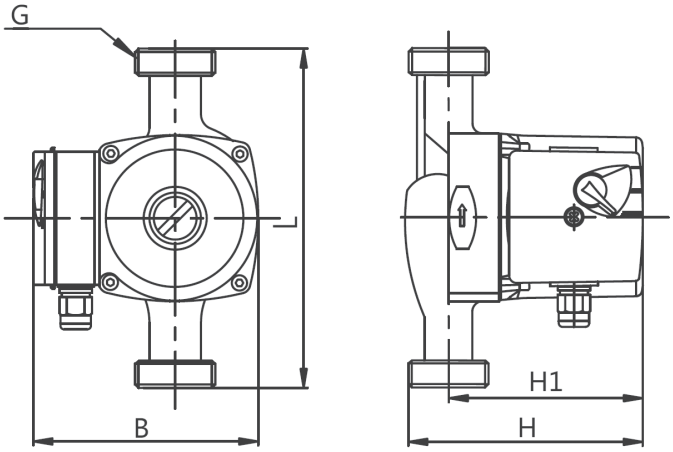
Название	Размер, мм					Вес, кг
	L	B	H	H1	G	
NOZ 15/6 EM S3 Brass	130	130	130	105	1"	2,5
NOZ 25/6 EM S3 Brass	180				1½"	3
NOZ 25/7 EM S3 Brass						3
NOZ 25/8 EM S3 Brass		150	170	130		5,2
NOZ 25/13 EM S3 Brass			151	128		4,7