Библиотека СОК

NATIVE

ЭНЕРГОЭФФЕКТИВНЫЕ НАСОСЫ NATIVE

ЭНЕРГОЭФФЕКТИВНЫЙ НАСОС NOCE F

ТИП

Энергоэффективный насос с мокрым ротором и фланцевым соединением.

ПРИМЕНЕНИЕ

Насос предназначен для для применения в системах теплоснабжения и в промышленных циркуляционных системах, обладает высокой эффективностью благодаря электронно-коммутируемому электродвигателю на постоянных магнитах и автоматическому поддержанию выбранного режима работы.

КОМПЛЕКТ ПОСТАВКИ:

- Циркуляционный насос в сборе
- Трехжильный кабель питания длиной 1.2 метра с вилкой
- 2 плоских уплотнения (EPDM)
- Крепежные болты
- Инструкция по монтажу и эксплуатации

ПРЕИМУЩЕСТВА:

- Электродвигатель на постоянных магнитах
- LED-дисплей с индикацией выбранного режима, кодов ошибок и мощности в реальном времени
- Интуитивное управление
- Широкий диапазон характеристик
- Возможность выбора режима работы: режим постоянного перепада давления (Δ p-c), режим пропорционального перепада давления (Δ p-v), режим постоянной скорости вращения (constant speed), адаптивный режим (auto)
- Для продления срока эксплуатации в насосе предусмотрена встроенная защита от блокировки ротора, высокого и низкого напряжения, перегрузки по току и сухого хода
- Функция удаления воздуха
- Катафорезное покрытие гидравлической части
- Штекерный электрокабель с вилкой уже подсоединен, насос готов к подключению

НОМЕНКЛАТУРНЫЙ РЯД И ЦЕНЫ:

Артикул	Название
3601462	NOCE 40/1-12 F
3601463	NOCE 40/2-15 F
3601464	NOCE 40/3-18 F
3601466	NOCE 50/1-10 F
3601467	NOCE 50/1-12 F
3601468	NOCE 50/2-15 F
3601469	NOCE 50/3-18 F
3601471	NOCE 65/1-10 F
3601472	NOCE 65/1-12 F
3601473	NOCE 65/2-15 F

ОБОЗНАЧЕНИЕ:

Пример:	NATIVE-NOCE 50/1-12 F
NOCE	Серия: энергоэффективный насос для отопления
50	Размер фланца DN 50
1	Минимальный напор в [м]
12	Максимальный напор в [м] при Q = 0 м³/ч
F	Фланцевое соединение

МАТЕРИАЛЫ:

- Электродвигатель: пластик и алюминий
- Статор: холоднокатанная сталь
- Обмотка: медь
- Вал: керамика
- Ротор: неодим-железо-бор
- Подшипники: керамика
- Рабочее колесо: инженерный пластик
- Корпус гидравлической части: чугун с катафорезным покрытием

ТЕХНИЧЕСКИЕ ХАРАКТЕРИСТИКИ:

- Подключение к сети: 1~230 В/50 Гц
- Максимальное рабочее давление: 10 бар
- Тип перекачиваемой жидкости: чистая вода без абразивных частиц и водогликолевые смеси с концентрацией до 50%
- Температура перекачиваемой жидкости: от +2 °C до +110 °C (температура ниже +2 °C — по запросу)
- Температура окружающей среды: от 0 °C до +40 °C
- Относительная влажность воздуха RH: макс. 95%
- Индекс энергоэффективности EEI: ≤0,21
- Степень защиты: IP 44
- Класс нагревостойкости изоляции: F
- Уровень звукового давления:
  – при максимальной производительности ≤55 dB (A)
  – при рабочем режиме ≤50 dB (A)

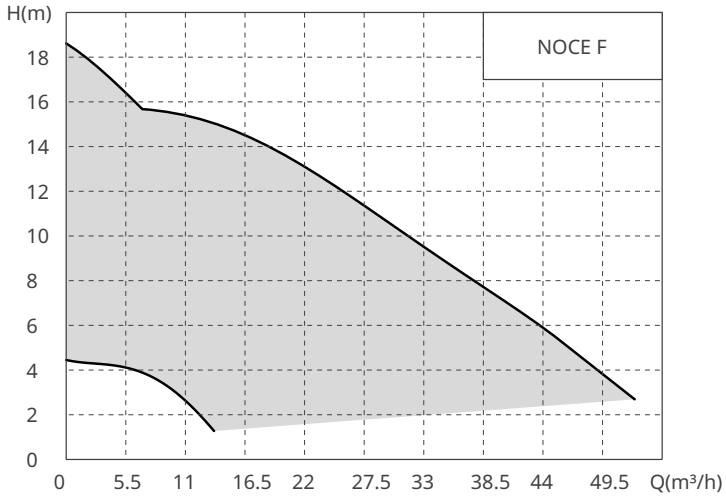

РАЗМЕРЫ:

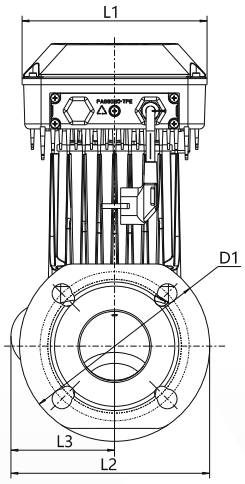

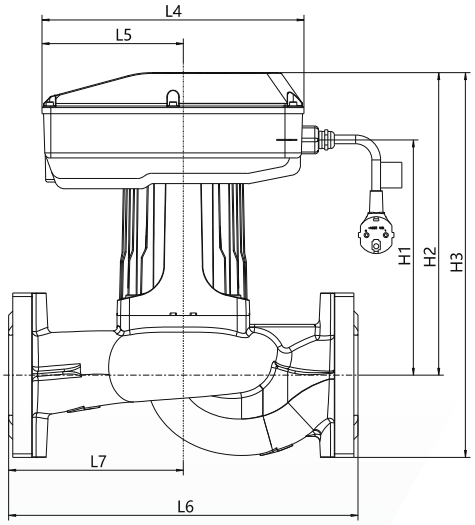

Модель	Размеры, мм											
Наименование	L1	L2	L3	L4	L5	L6	L7	D1	H1	H2	H3	DN
NOCE 40/1-12 F	180	158	83	255	138	250	125	150	233	299	356	DN40 PN6/10
NOCE 40/2-15 F	180	158	83	255	138	250	125	150	233	299	356	DN40 PN6/10
NOCE 40/3-18 F	180	158	83	255	138	250	125	150	233	299	356	DN40 PN6/10
NOCE 50/1-10 F	180	169	86	255	138	280	140	165	226	292	362	DN50 PN6/10
NOCE 50/1-12 F	180	169	86	255	138	280	140	165	226	292	362	DN50 PN6/10
NOCE 50/2-15 F	180	172	90	255	138	280	140	165	224	290	379	DN50 PN6/10
NOCE 50/3-18 F	180	172	90	255	138	280	140	165	224	290	379	DN50 PN6/10
NOCE 65/1-10 F	180	194	101	255	138	340	170	185	229	295	375	DN65 PN6/10
NOCE 65/1-12 F	180	194	101	255	138	340	170	185	229	295	375	DN65 PN6/10
NOCE 65/2-15 F	189	194	101	278	155	340	170	185	238	312	392	DN65 PN6/10

ЭНЕРГОЭФФЕКТИВНЫЙ НАСОС NOCE

ТИП

Высокоэффективный циркуляционный насос с мокрым ротором и резьбовым соединением для бытового применения.

ПРИМЕНЕНИЕ

В системах отопления, кондиционирования и теплого пола. Насос разработан специально для частных домов и коттеджей, работает с низким уровнем шума благодаря технологии мокрого ротора.

КОМПЛЕКТ ПОСТАВКИ:

- Циркуляционный насос в сборе
- Трехжильный кабель питания длиной 1.2 метра с вилкой
- 2 плоских уплотнения
- Резьбовые соединения (для моделей Ду25 и Ду30 из ковкого чугуна)
- Инструкция по монтажу и эксплуатации

ПРЕИМУЩЕСТВА:

- Электродвигатель на постоянных магнитах
- Для продления срока эксплуатации в насосе предусмотрена встроенная защита от блокировки ротора, высокого и низкого напряжения, перегрузки по току и сухого хода
- Возможность выбора режима работы: режим постоянного перепада давления (Δ p-c), режим пропорционального перепада давления (Δ p-v), режим постоянной скорости вращения (constant speed), адаптивный режим (auto)
- Функция удаления воздуха из насоса
- Функция ручного перезапуска насоса
- Возможность подключения сигнального кабеля PWM
- Плата покрыта герметиком для защиты от конденсата и брызг
- Статор залит специальным герметиком для избежания попадания конденсата, что существенно увеличивает допустимый температурный диапазон перекачиваемой жидкости
- Штекерный электрокабель с вилкой уже подсоединен, насос готов к подключению
- Дополнительные радиаторы охлаждения для некоторых элементов платы
- Широкая линейка для любых применений благодаря наличию моделей с различными монтажными присоединениями и монтажной длиной 130 мм и 180 мм.
- Катафорезное покрытие гидравлической части

НОМЕНКЛАТУРНЫЙ РЯД И ЦЕНЫ:

Артикул	Название
2479560	NOCE 25/1-4
2479561	NOCE 25/1-6
3601269	NOCE 25/1-8
3601270	NOCE 30/1-4
3601271	NOCE 30/1-6
3601272	NOCE 30/1-8
3601332	NOCE 25/1-4-130
3601333	NOCE 25/1-6-130
3601334	NOCE 15/1-4-130
3601335	NOCE 15/1-6-130
3601336	NOCE 15/1-8-130

ОБОЗНАЧЕНИЕ:

Пример:	NATIVE-NOCE 25/1-4
NOCE	Серия: энергоэффективный насос для отопления
25	Резьбовое соединение DN 25 (Rp 1)
1	Минимальный напор в [м]
4	Максимальный напор в [м] при Q = 0 м³/ч

ТЕХНИЧЕСКИЕ ХАРАКТЕРИСТИКИ:

- Подключение к сети: 1~230 В/50 Гц
- Класс изоляции: F
- Степень защиты: IP 44
- Тип перекачиваемой жидкости: чистая вода без абразивных частиц и водогликолевые смеси с концентрацией до 50%
- Температура перекачиваемой жидкости: от -20 °C до +110 °C
- Максимальное рабочее давление: 10 бар
- Температура окружающей среды: от 0 °C до +40 °C
- Относительная влажность воздуха RH: макс. 95%
- Индекс энергоэффективности EEI: ≤0,20
- Уровень шума: ≤43 dB (A)

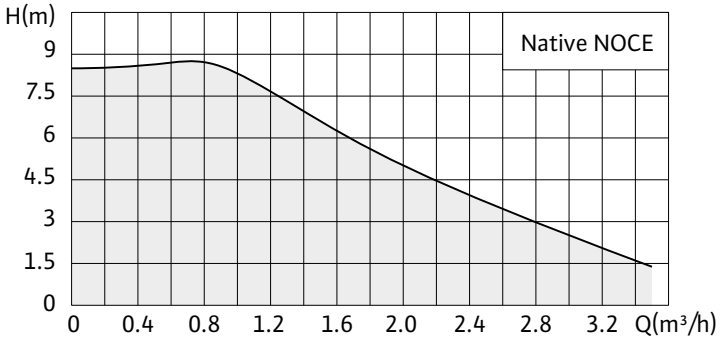

РАЗМЕРЫ:

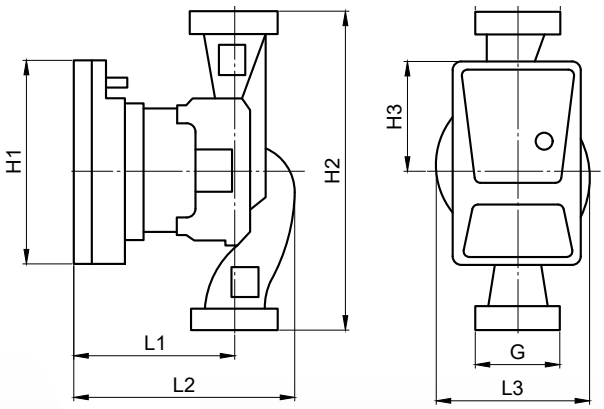

МАТЕРИАЛЫ:

- Электродвигатель: пластик и алюминий
- Статор: холоднокатанная сталь
- Обмотка: медь
- Вал: керамика
- Ротор: неодим-железо-бор
- Подшипники: керамика
- Рабочее колесо: инженерный пластик
- Корпус гидравлической части: чугун с катафорезным покрытием

Модель	Размеры, мм						
Наименование	L1	L2	L3	H1	H2	H3	G
NOCE 15/1-4-130	93	126	86	114	130	62	G1
NOCE 15/1-6-130							
NOCE 15/1-8-130							
NOCE 25/1-4-130							G1 ½
NOCE 25/1-6-130							
NOCE 25/1-4					180		
NOCE 25/1-6							
NOCE 25/1-8							
NOCE 30/1-4							G2
NOCE 30/1-6							
NOCE 30/1-8							