Библиотека СОК

UNIPUMP
Насосное оборудование

Производитель оборудования и комплектующих, необходимых при организации бытовой системы водоснабжения.

Все — от насоса до трубы!

Оборудование для водоснабжения, отопления, дренажа и канализации

2020

www.unipump.ru

UNIPUMP — партнёр, с которым надежно

19 лет успешного развития на рынке и верной стратегии от типового импортирующего игрока до 2 собственных производственных площадок в России и статуса экспортера.

Активы

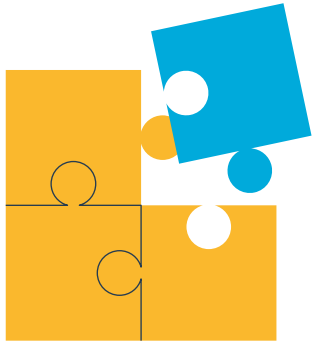

Сборочные цеха

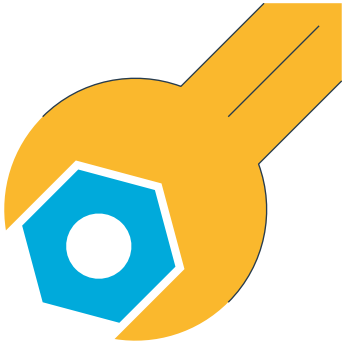

Сервисная сеть

8 филиалов в России

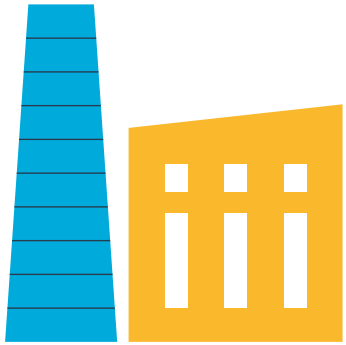

Собственный завод

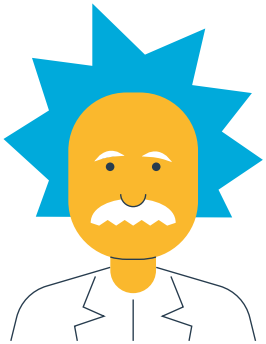

Инженерная база и команда профессионалов

Наш путь

Мы начинали

С адаптации оборудования под российские условия эксплуатации и совместной работы с инженерами компаний-производителей.

Сейчас мы имеем

Богатейший опыт и инженерные знания в области организации водоснабжения, собственные разработки, воплощенные в технологии и уникальные решения.

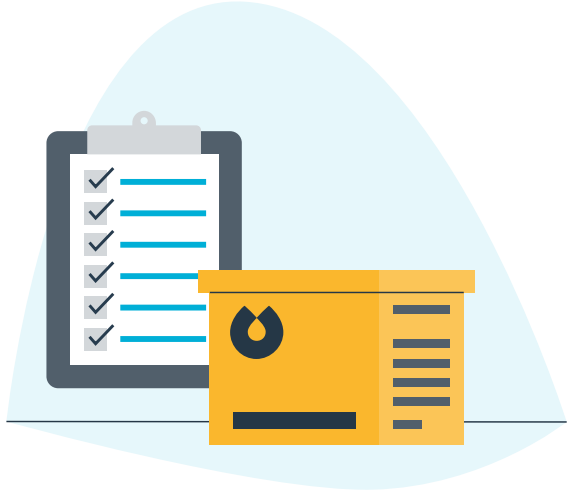

Все это основа

Актуального, качественного и самого широкого ассортимента на рынке бытовых насосов.

Опыт и знания

Мы знаем клиента и его нужды — собственный опыт в монтаже и обустройстве систем водоснабжения, полива, отопления.

Техническое задание инженерного отдела учитывает потребности покупателей и российские условия эксплуатации при производстве продукции.

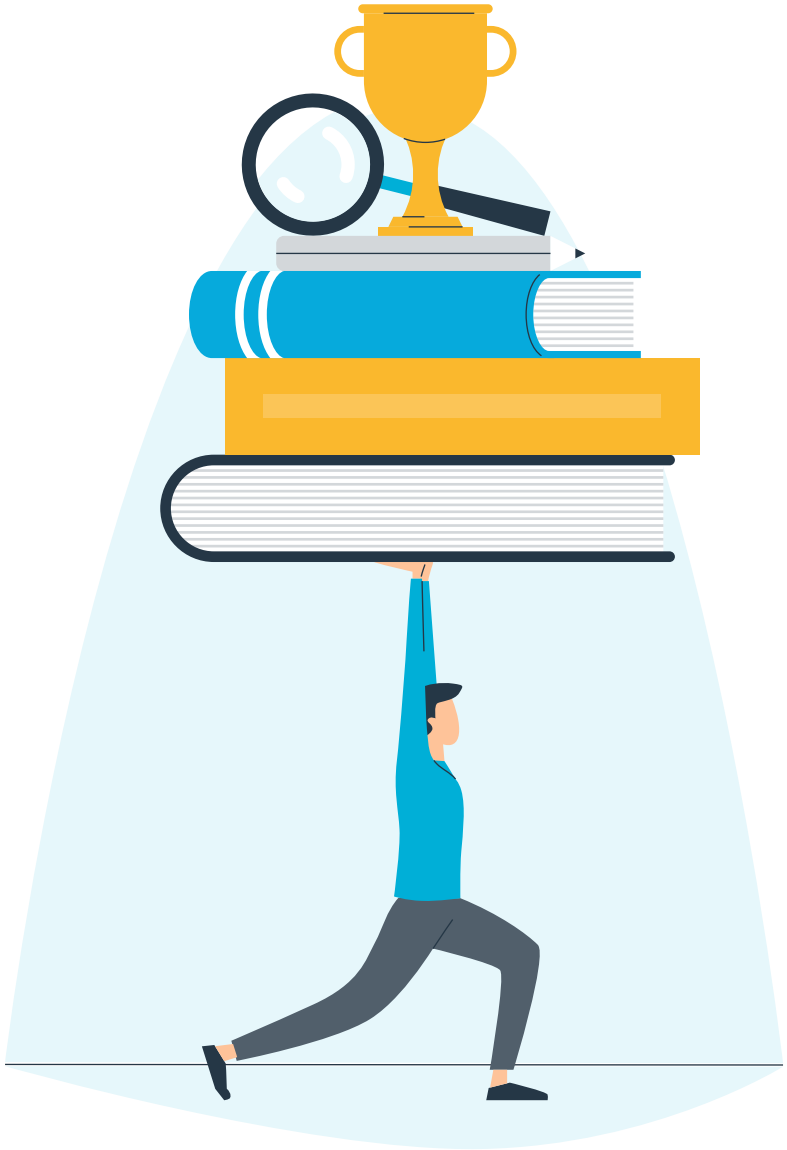

Развитие

Наша ближайшая цель — перенос производства все большего количества товарных групп на внутренний рынок и собственные производственные площадки.

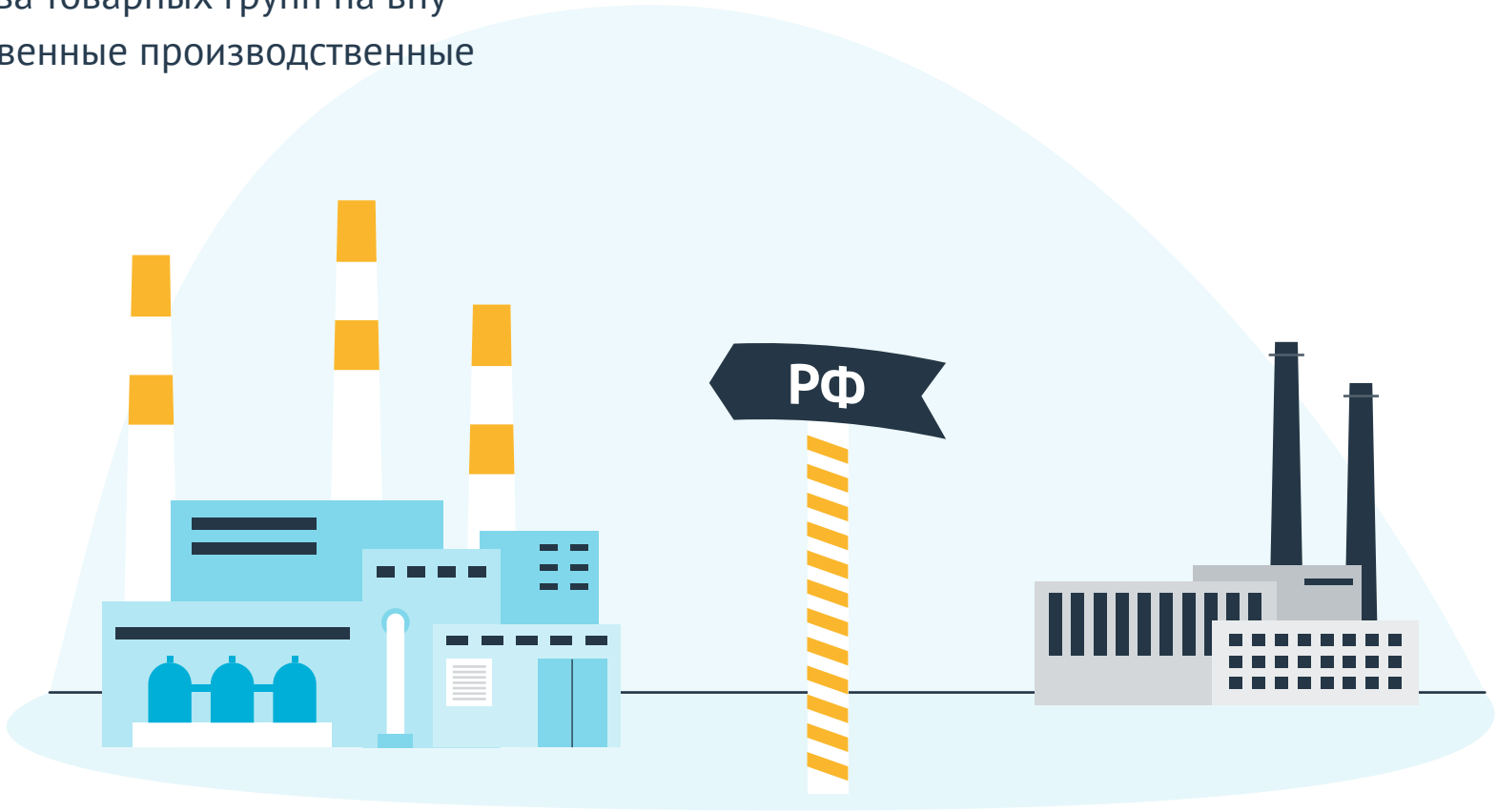

Стратегии

- Ежегодно вводим принципиально новые модели, и открываем новые товарные направления.
- Открываем новые горизонты и страны для сотрудничества.
- Привлекаем уникальных специалистов.
- Расширяем свое присутствие в рынке.

Стратегии

Точка опоры — финансовая стабильность.

Миссия — удовлетворение потребностей рынка в бытовых надежных насосах по доступным ценам.

UNIPUMP — партнёр, с которым комфортно

- Мы заботимся об удобстве работы нашего Партнера и экономии его времени, оттачивая все каналы сопровождения сделки.
- Мы учитываем интересы всех игроков рынка и всегда готовы предложить индивидуальные условия для быстрого роста.

UNIPUMP — партнёр, с которым комфортно

Гарантия на все модели до 5 лет

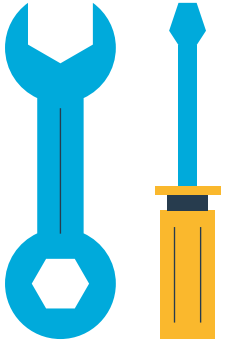

222 сервисных центра по России

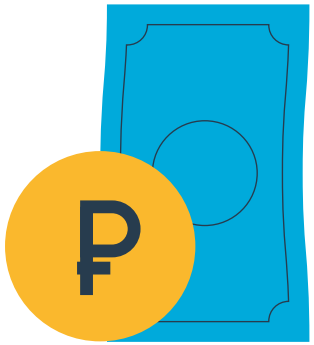

Гибкая ценовая политика

Сезонные акции и специальные предложения

Товар, в котором Вы уверенны

Всегда в наличии

Тестовые испытания

Подтвержденное качество

Все у одного поставщика — от насоса до ПНД трубы

Ассортимент

Поверхностные насосы

Вода на участке близко к поверхности земли, уровень — не превышает отметку 8 метров.

Источник:
колодец, водоём, бочка

Задача:
полив, подача воды, наполнение ёмкости, перекачка

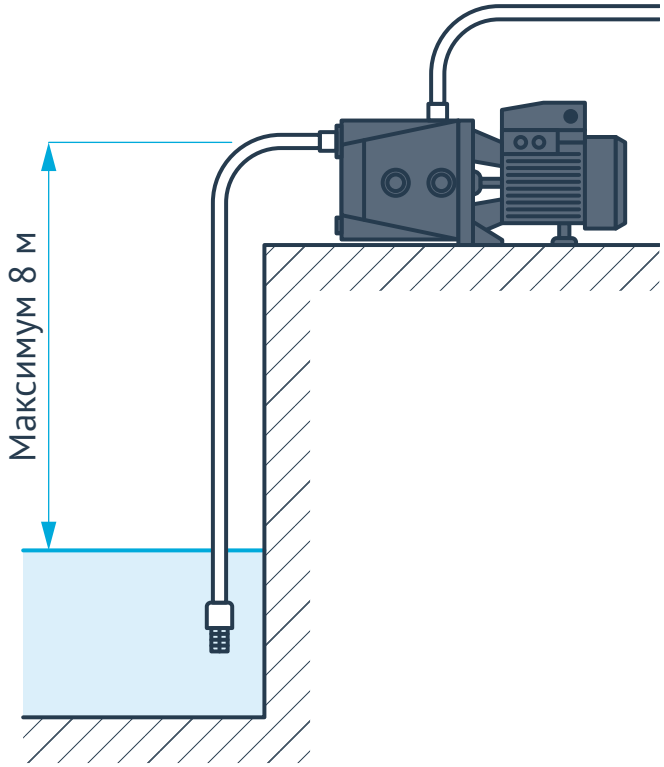

Принципы использования

В каких системах?

В простых системах, где необходима подача воды для полива или перекачки, где не требуется организация развернутой системы водоснабжения для нескольких точек потребления, обычно достаточно работы поверхностного насоса.

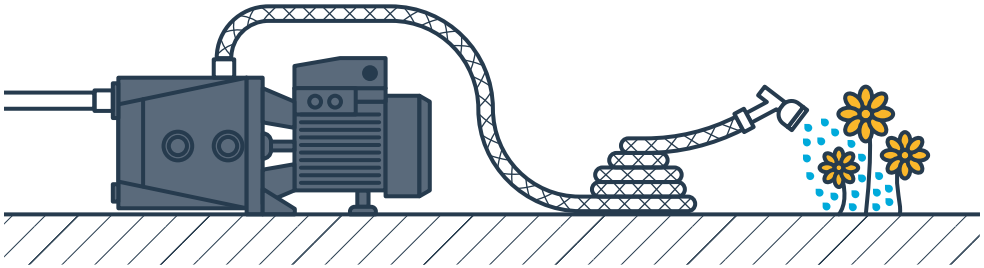

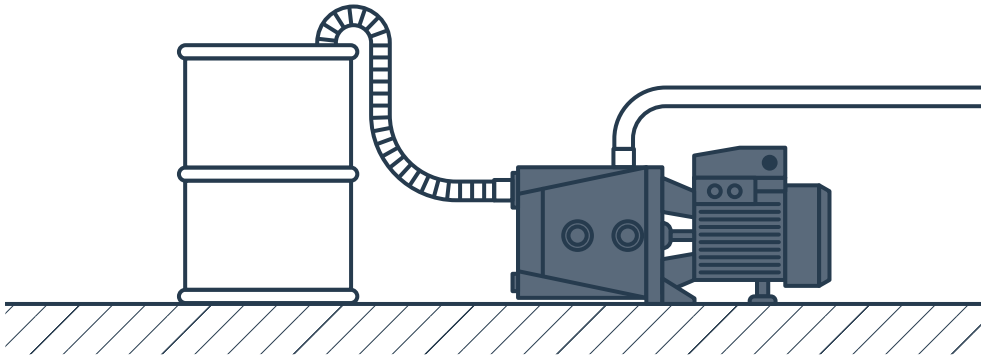

Когда используем?

Поверхностный насос чаще используют для перекачивания воды из прудов, бочек, для наполнения накопительной емкости и полива, орошения. Можно также его использовать в качестве компонента насосной станции, добавив гидроаккумулятор и автоматику.

Схема монтажа с поверхностным насосом

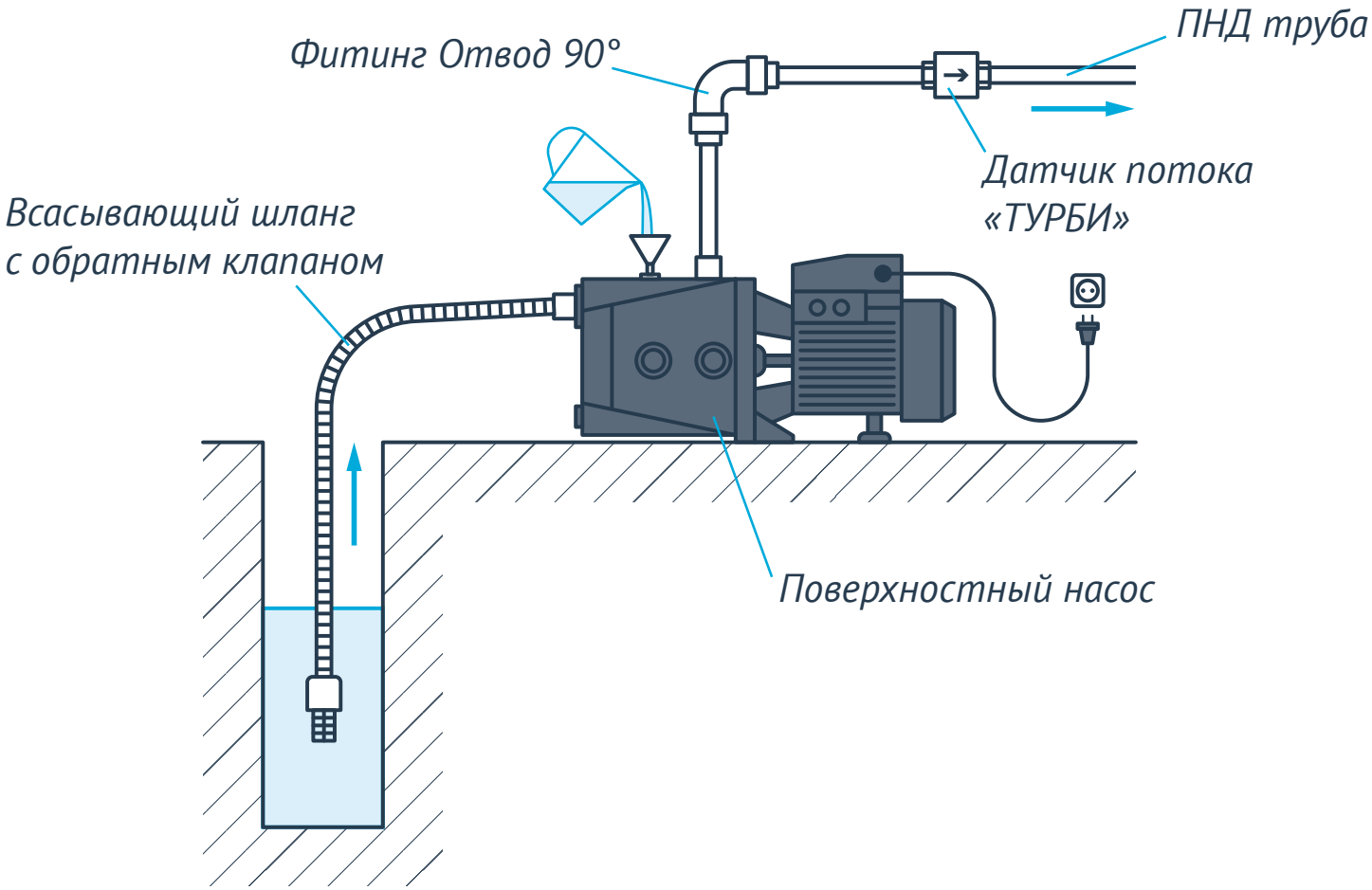

Устройство поверхностного насоса

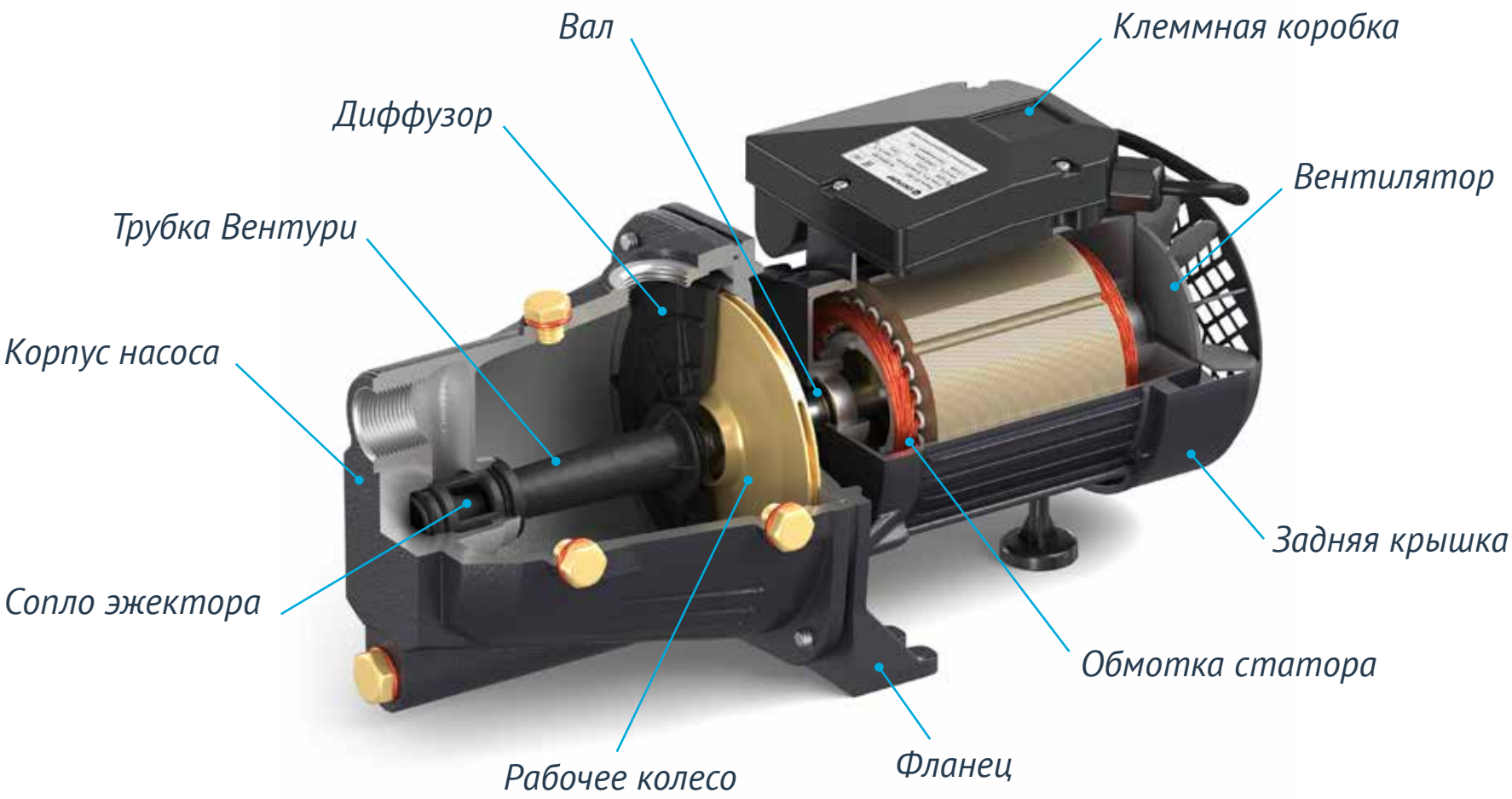

Устройство поверхностного насоса

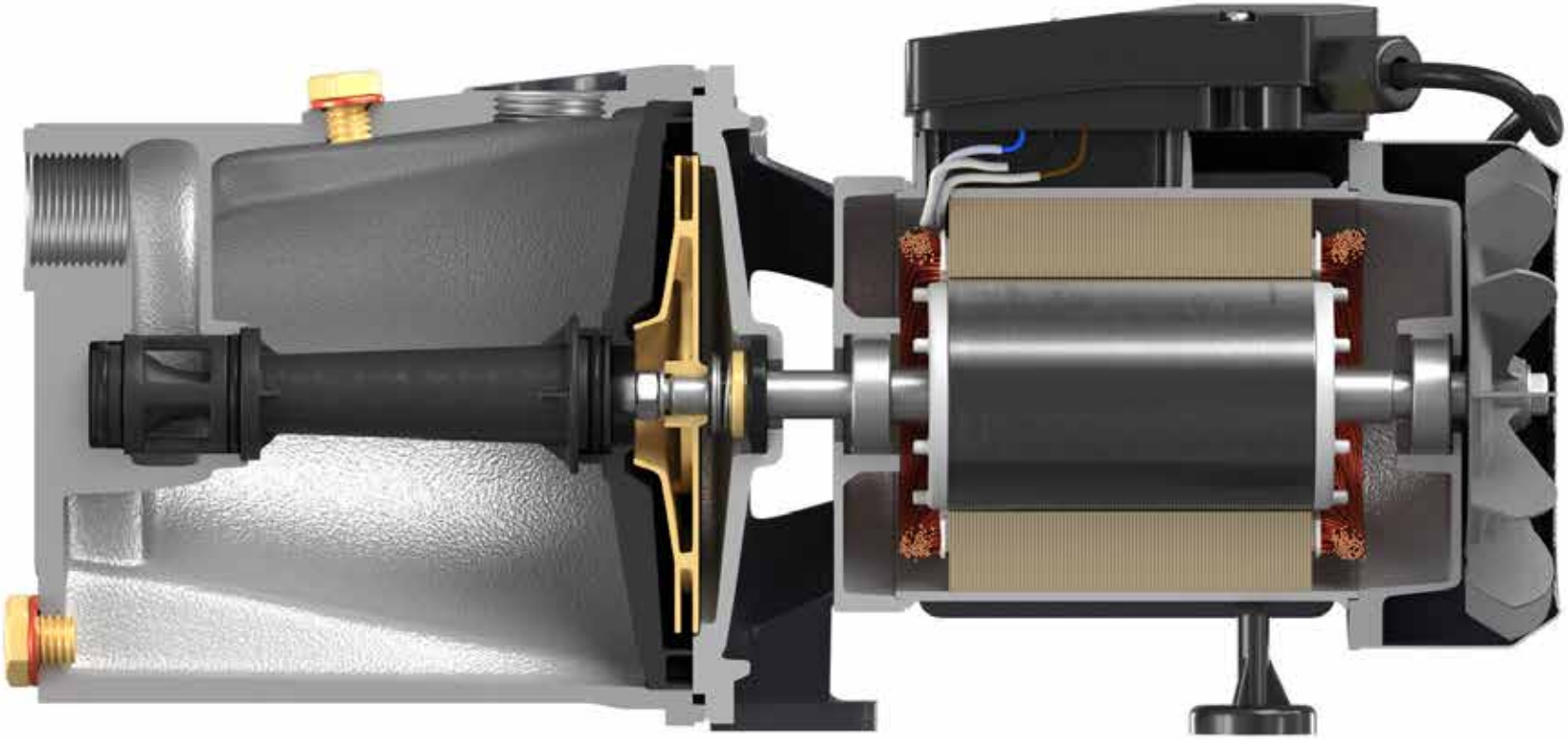

Типы рабочих колес

Центробежные

Вихревые

Ключевые компоненты

Латунное рабочее колесо

Фланец насоса из чугуна

Медная обмотка статора

Центробежные поверхностные насосы

Серия **JET L**

Серия **JET S**

Серия **JSW**

Серия **JS**

Серия **DP**

Серия **ECO JET LA**

Вихревые поверхностные насосы

Серия **QB**

Вихревое рабочее колесо

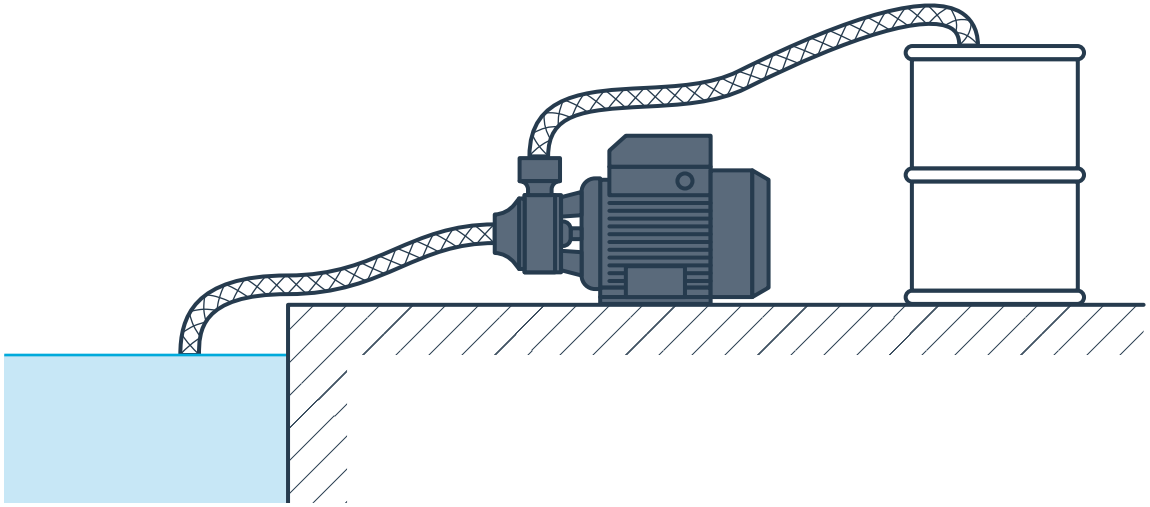

Многоступенчатые поверхностные насосы

Серия **МН**

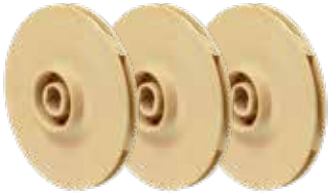

Несколько рабочих колёс

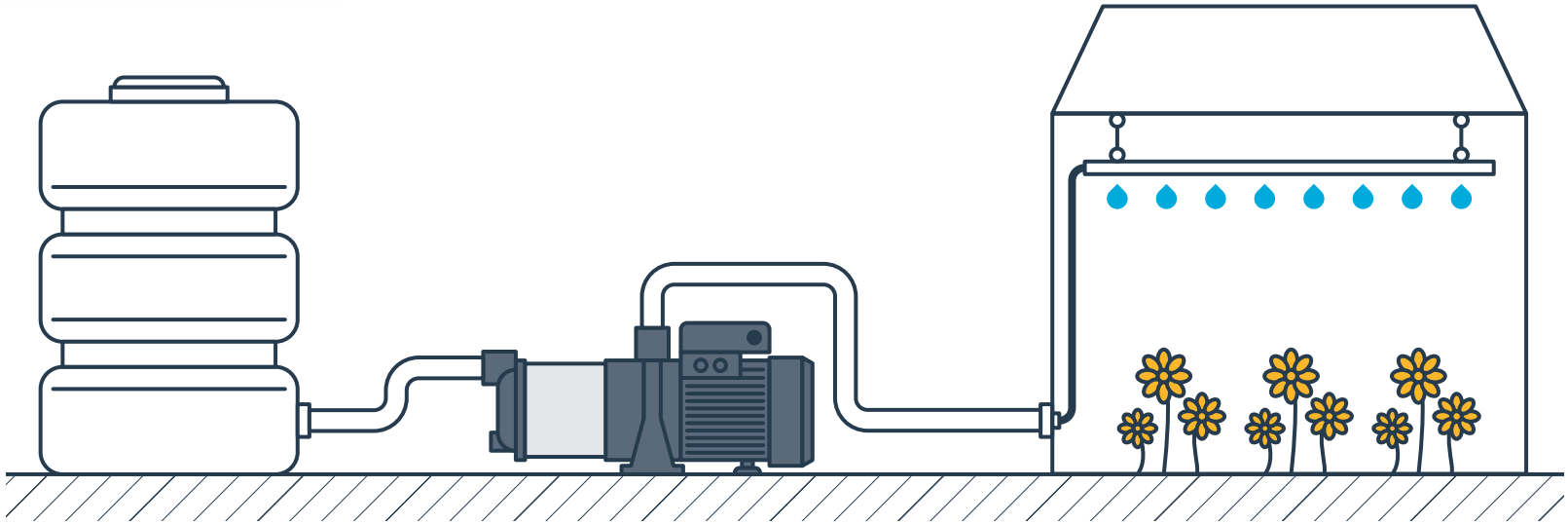

Консольные поверхностные насосы

Серия **CPM**

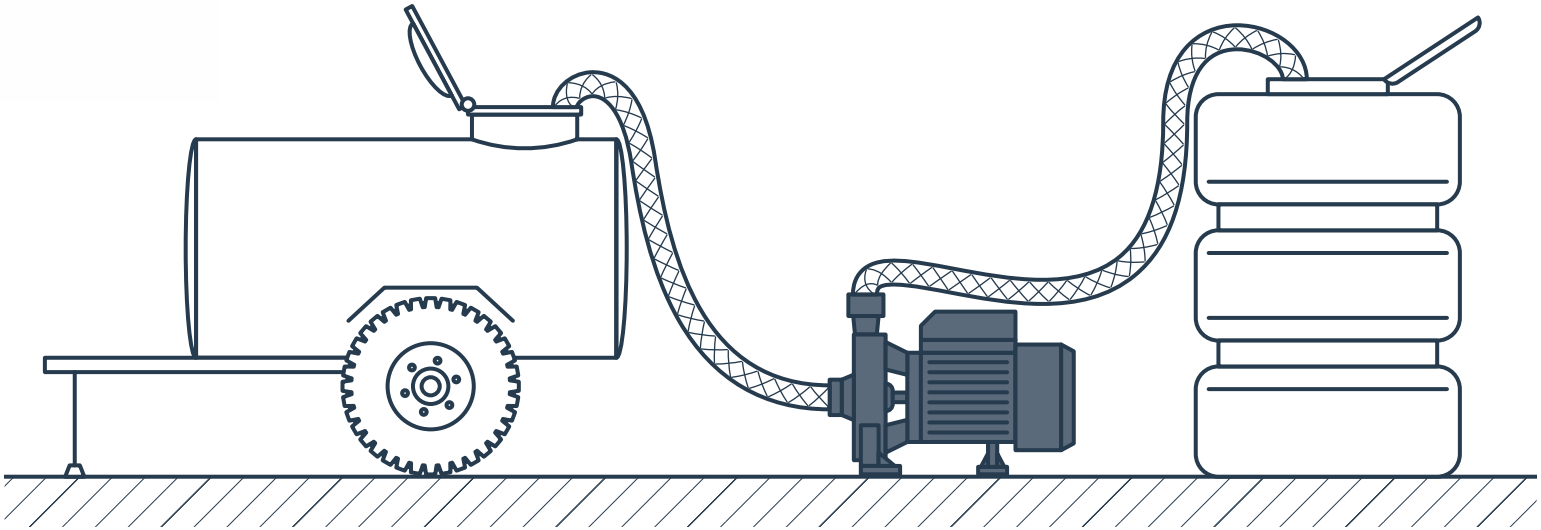

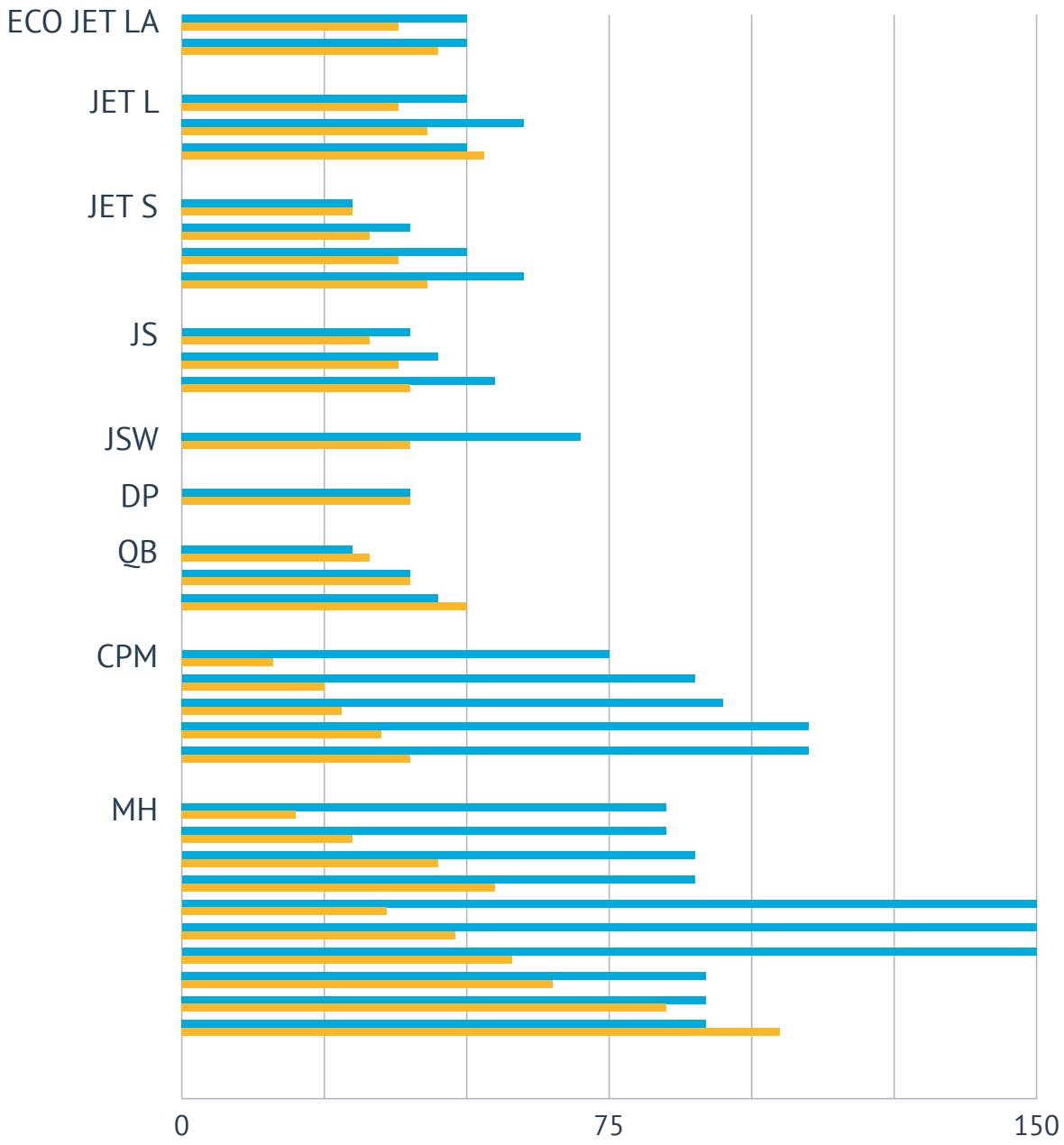

Максимальная высота всасывания:

8 м JET L, JET S, JS, JSW, QB, CPM, MH, ECO JET LA

15 м DP

Q, л/мин

H, м

Комплектующие для поверхностных насосов

Коллектор пятивыводной

Датчик сухого хода

Реле давления

Всасывающий шланг с обратным клапаном

Шланги угловые в металлооплетке

Манометр (аксиальный или радиальный)

Насосные станции

Функционально насосная станция отличается от поверхностного насоса тем, что она автоматически включается/выключается по мере расходования воды потребителем. Это более комфортное водопользование в сравнении с обычным насосом.

Источник:
колодец, водоём, бочка

Задача:
полив, подача воды, наполнение ёмкости, перекачка

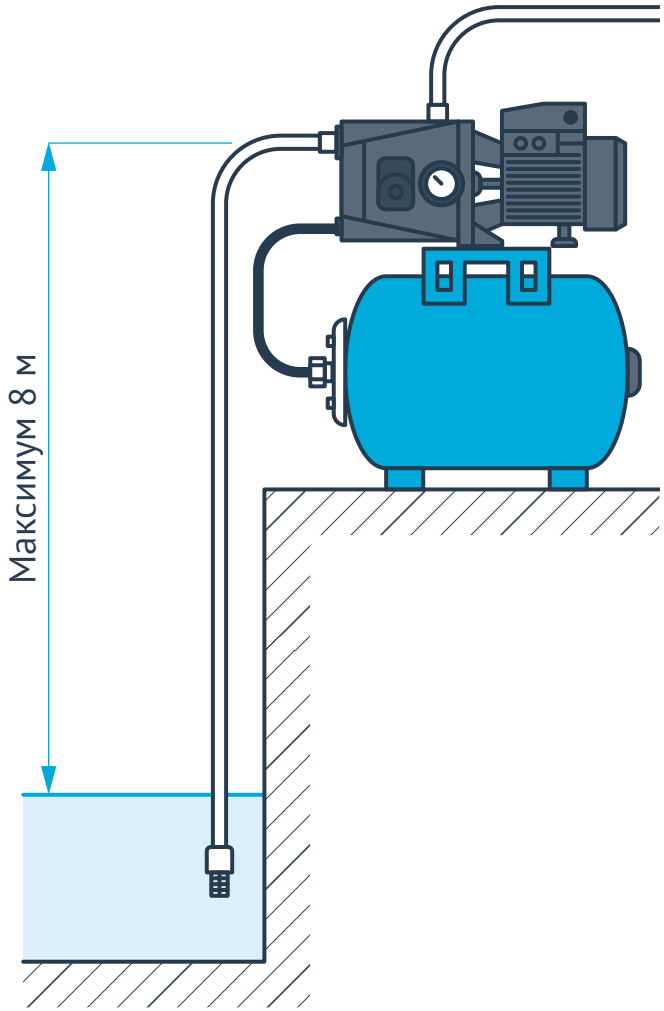

Принципы использования

Когда используем?

Насосную станцию можно использовать как для подачи воды из автономных источников (скважина, колодец), так и для повышения давления при наличии магистрального водопровода.

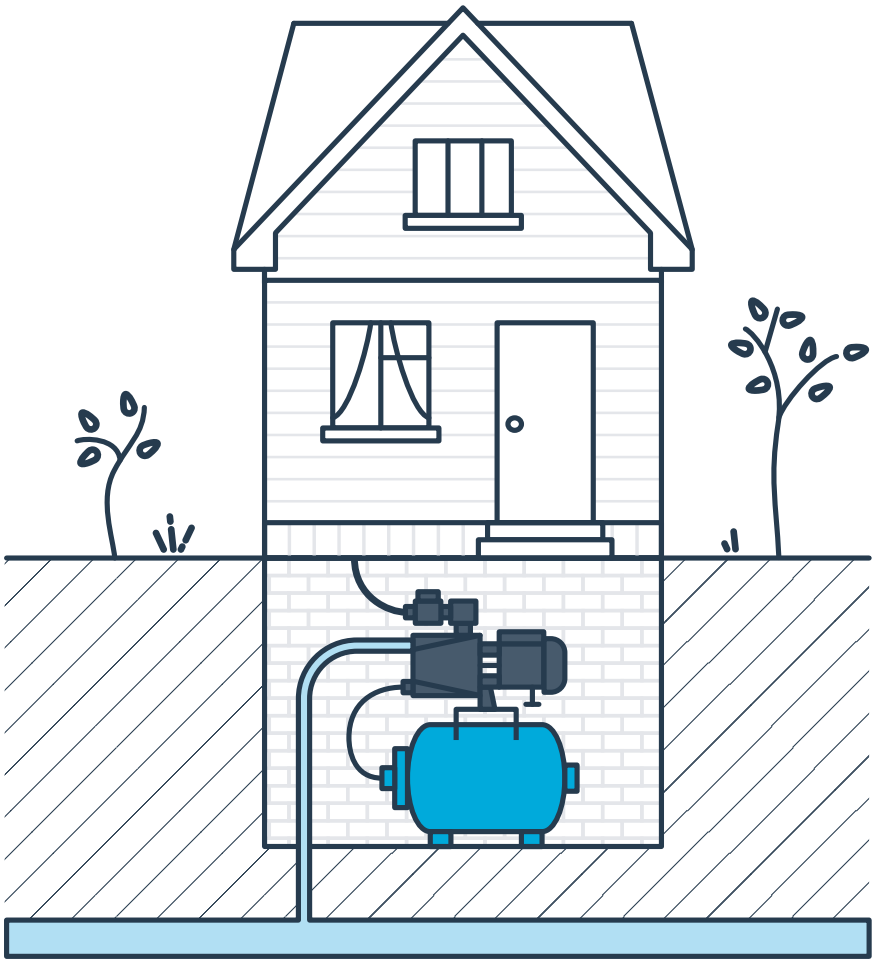

Схема монтажа с насосной станцией

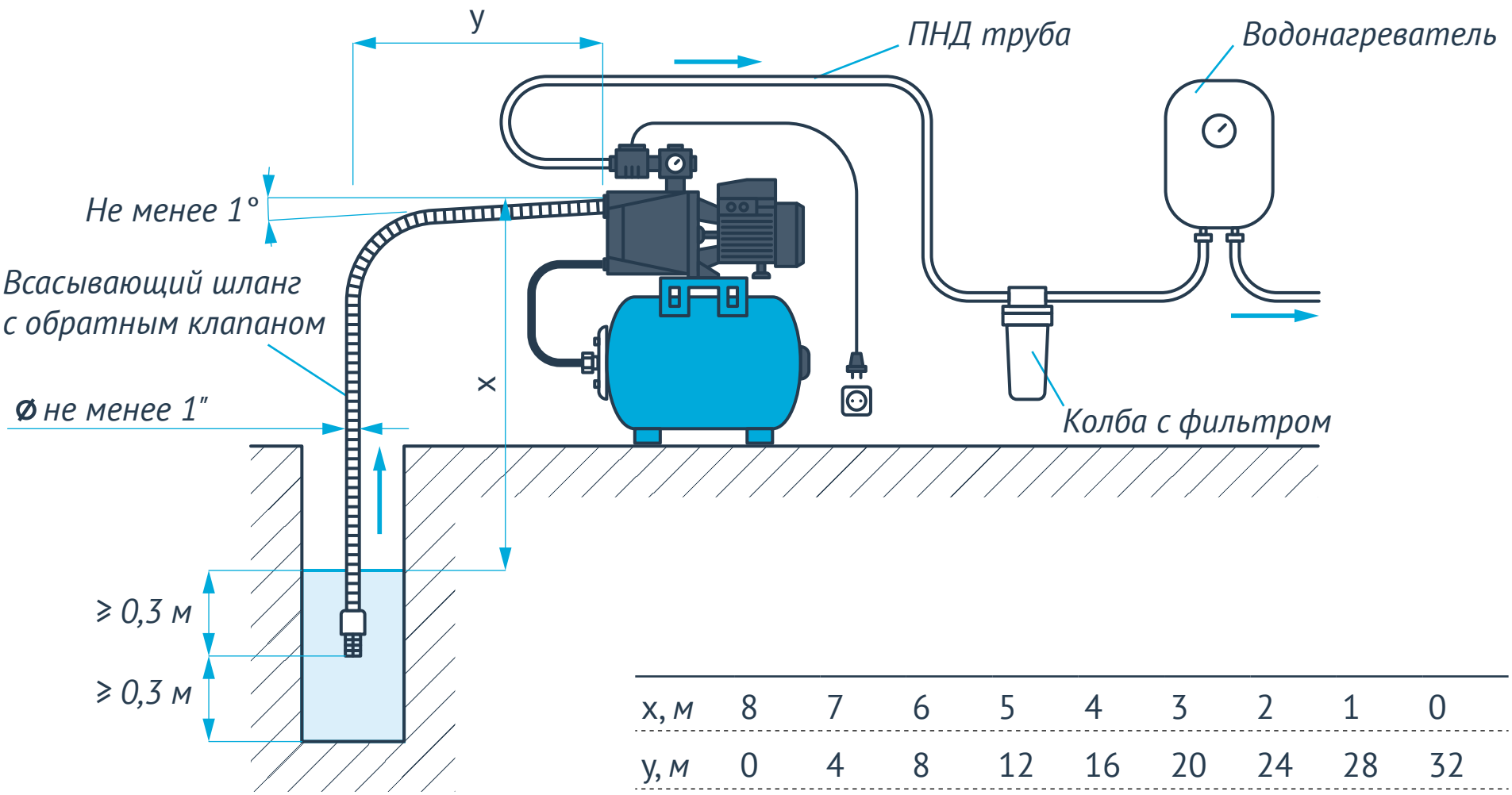

x, м	8	7	6	5	4	3	2	1	0
y, м	0	4	8	12	16	20	24	28	32

Устройство насосной станции

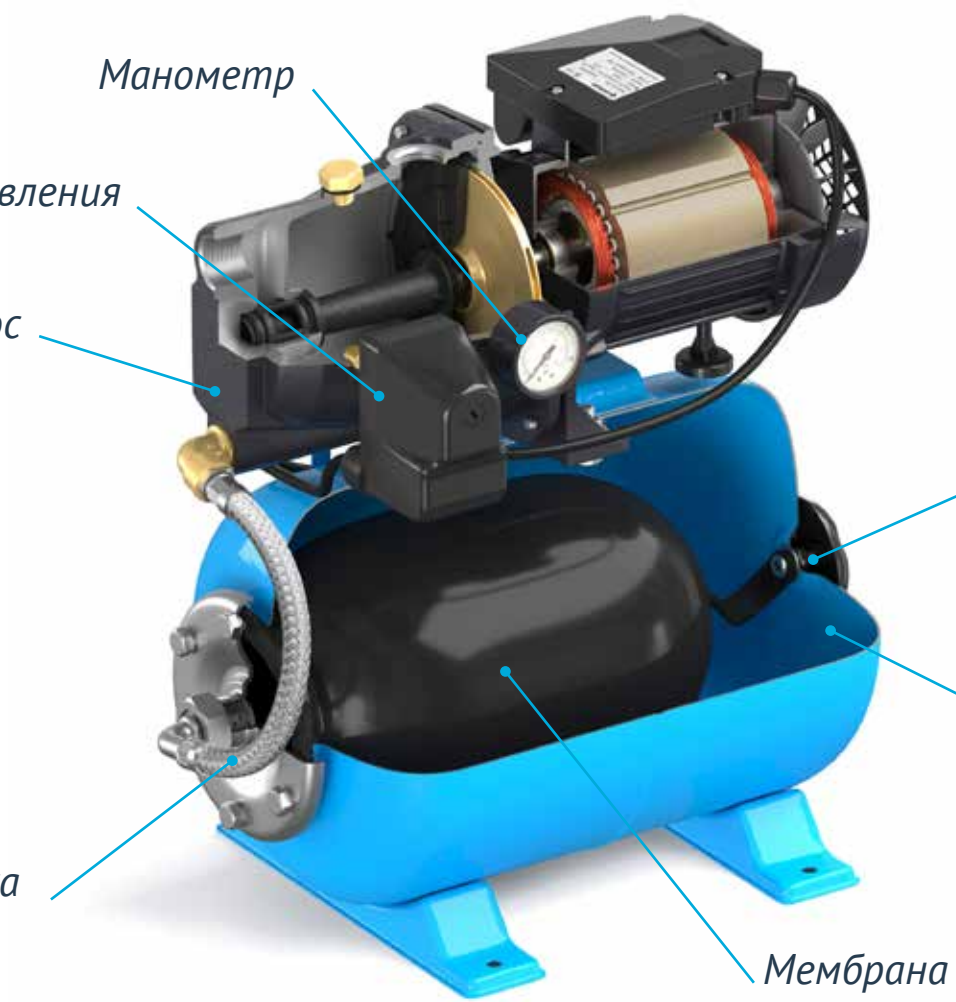

Устройство насосной станции

Ключевые компоненты насосной станции

Рабочее колесо

Фланец

Автоматика

Обмотка статора

Мембрана

Виды насосных станций

В зависимости от типа электронно-механического блока различают виды насосных станций и принцип их работы.

UNIPUMP AUTO

АКВАРОБОТ АДАПТИВНАЯ

АКВАРОБОТ УНИВЕРСАЛЬНАЯ

Модельный ряд

Насосные станции AUTO

Управление с помощью реле давления

AUTO ECO JET LA

5, 24 и 50 л

Гарантия 1 год

AUTO JET L

5, 24 и 50 л

Гарантия 2 года

AUTO JET S

5, 24 и 50 л

Гарантия 2 года

AUTO JS

5, 24 и 50 л

Гарантия 2 года

AUTO JSW

24 и 50 л

Гарантия 2 года

AUTO MH

24 л

Гарантия 2 года

AUTO QB

5, 24 и 50 л

Гарантия 1 год

AUTO DP

24 и 50 л

Гарантия 2 года

AUPS 126

2 л

Гарантия 1 год

Модельный ряд

Насосные станции АКВАРОБОТ Адаптивная

Управление по потоку и нижнему порогу давления на базе ТУРБИ М1

АКВАРОБОТ JET L

2 л

Гарантия 2 года

АКВАРОБОТ JET S

2 л

Гарантия 2 года

АКВАРОБОТ JSW

2 л

Гарантия 2 года

АКВАРОБОТ JS

2 л

Гарантия 2 года

АКВАРОБОТ QB

2 л

Гарантия 1 год

Модельный ряд

Насосные станции АКВАРОБОТ Универсальная

Управление по потоку и порогам давления на базе PM5/3W, совмещенного с датчиком потока

АКВАРОБОТ JET L

24 л

Гарантия 2 года

АКВАРОБОТ JS

24 л

Гарантия 2 года

АКВАРОБОТ JET S

24 л

Гарантия 2 года

АКВАРОБОТ JSW

24 л

Гарантия 2 года

Комплектующие для насосных станций

Фильтры и картриджи

Трубы и фитинги

Всасывающий шланг с обратным клапаном

Автоматика

Автоматика АКВАРОБОТ

Блоки автоматики «АКВАРОБОТ» предназначены для автоматического управления погружными и поверхностными насосами по значениям скорости потока и давления.

Кроме того они обеспечивают защиту насоса от работы в режиме «сухого хода» и других аварийных ситуаций.

Задача:
управление, защита

Эволюция блоков автоматики

2008 г. *2011 г.* *2014 г.* *2017 г.*

АКВАРОБОТ ТУРБИ

Управление однофазными насосами мощностью до 1,5 *кВт*

Чувствительность датчика потока 2 *л/мин*. Датчик потока выполнен в виде турбины

Защита от сухого хода

Бесперебойная работа при пониженном напряжении до 170 *В*

Установка в любом положении

Датчик потока в виде турбины

Гарантия 2 года

АКВАРОБОТ ТУРБИ

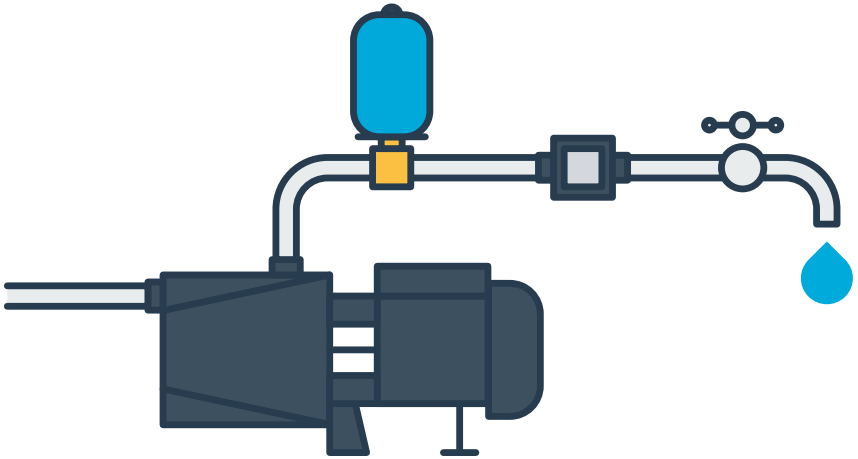

Включает насос при возникновении потока воды **более** 2 *л/мин*

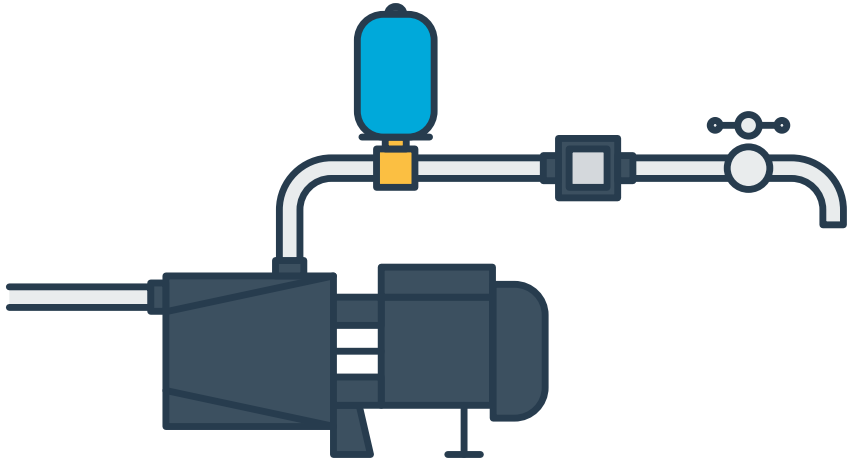

Выключает насос при уменьшении потока воды **менее** 2 *л/мин*

АКВАРОБОТ ТУРБИ

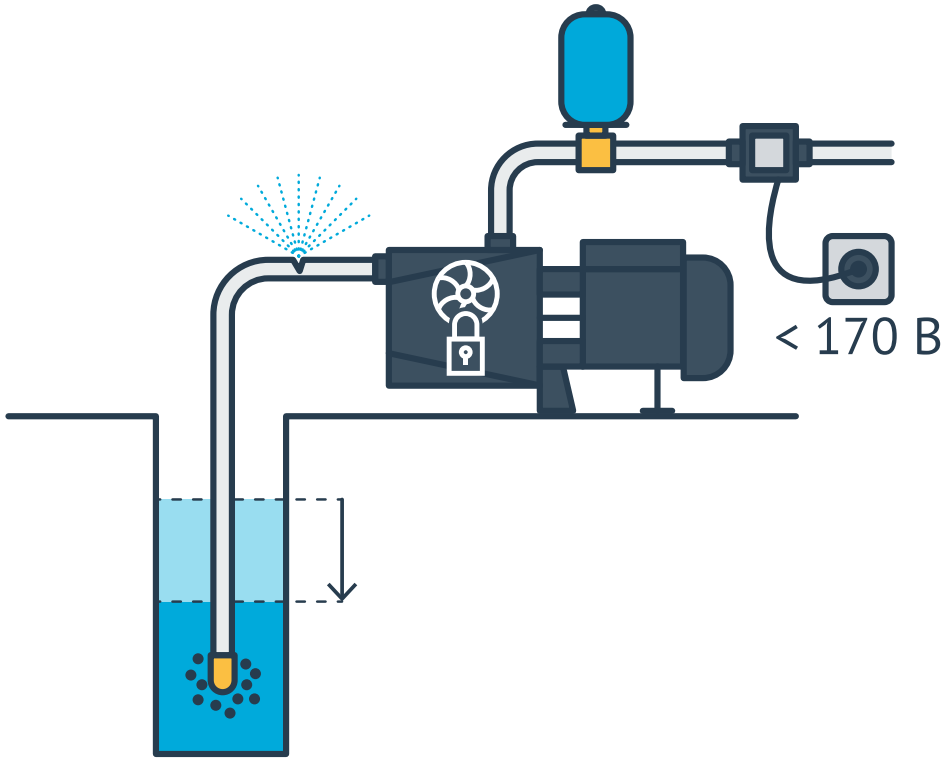

ТУРБИ **защищает** насос от:

- сухого хода
- заклинивания рабочего колеса
- падения уровня
- утечки во всасывающей магистрали
- падения напряжения
- засора во всасывающей части
- собственной поломки

АКВАРОБОТ ТУРБИ

Может работать как самостоятельный блок управления

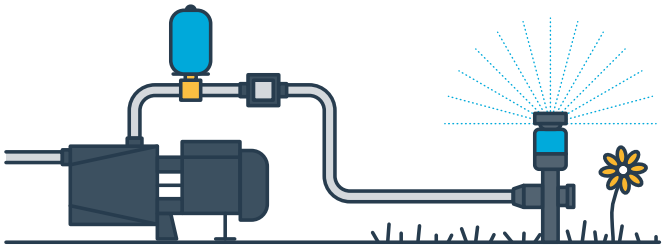

Может работать в паре с РМ/5 для защиты от сухого хода

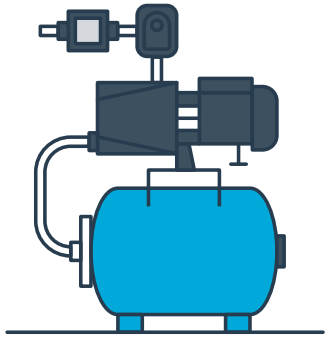

Правильно работает в системах на излив

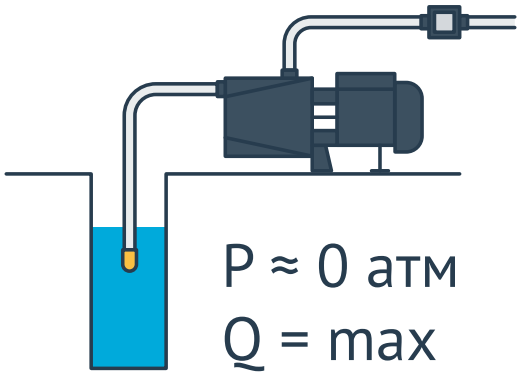

В системах водоочистки для запуска воздушного компрессора

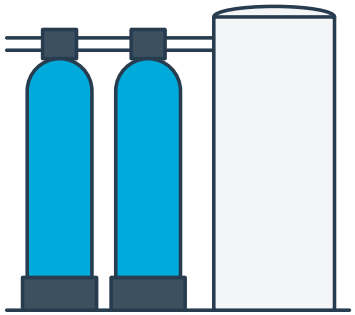

АКВАРОБОТ ТУРБИ

Управление насосами мощностью до 1,5 *кВт* (I_{max} = 16 *А*)

Лёгкий монтаж без дополнительных элементов

Гарантия 2 года

Защита от всех ситуаций, связанных с отсутствием воды

Сделано в России

АКВАРОБОТ ТУРБИ М1

Управление однофазными насосами мощностью до 1,5 *кВт*

Чувствительность датчика потока 2 *л/мин*. Датчик потока выполнен в виде турбины

Защита от сухого хода

Нижний порог давления 1,5 *атм*.

Бесперебойная работа при пониженном напряжении до 170 *В*

Функция пробных перезапусков насоса в случае если вода закончилась (6 пусков)

Установка в любом положении

Гарантия 2 года

АКВАРОБОТ ТУРБИ М1

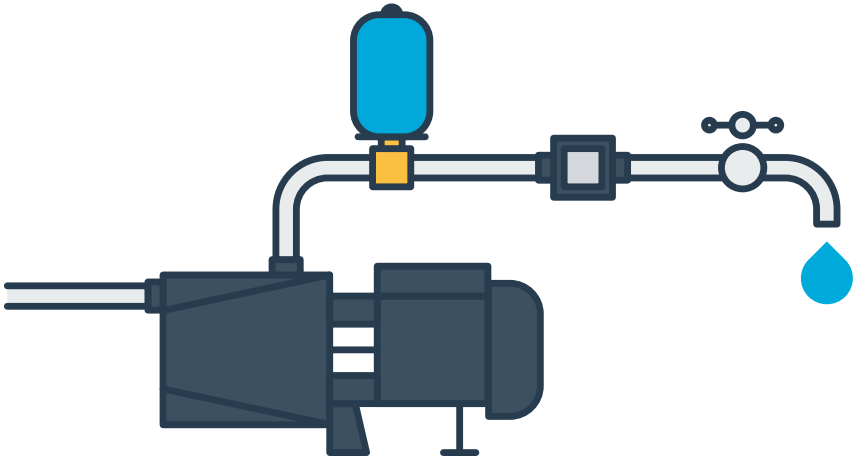

Включает насос при возникновении потока воды **более** 2 *л/мин*

или при падении давления **ниже** 1,5 атм

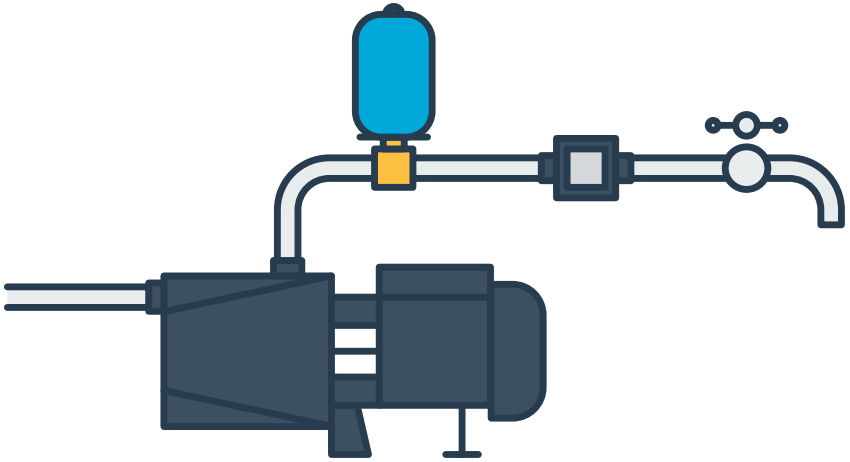

Выключает насос при уменьшении потока воды **менее** 2 *л/мин*

Проверочные пуски насоса в случае сухого хода (5, 20, 60 мин, 6, 12, 24 ч)

АКВАРОБОТ ТУРБИ М1

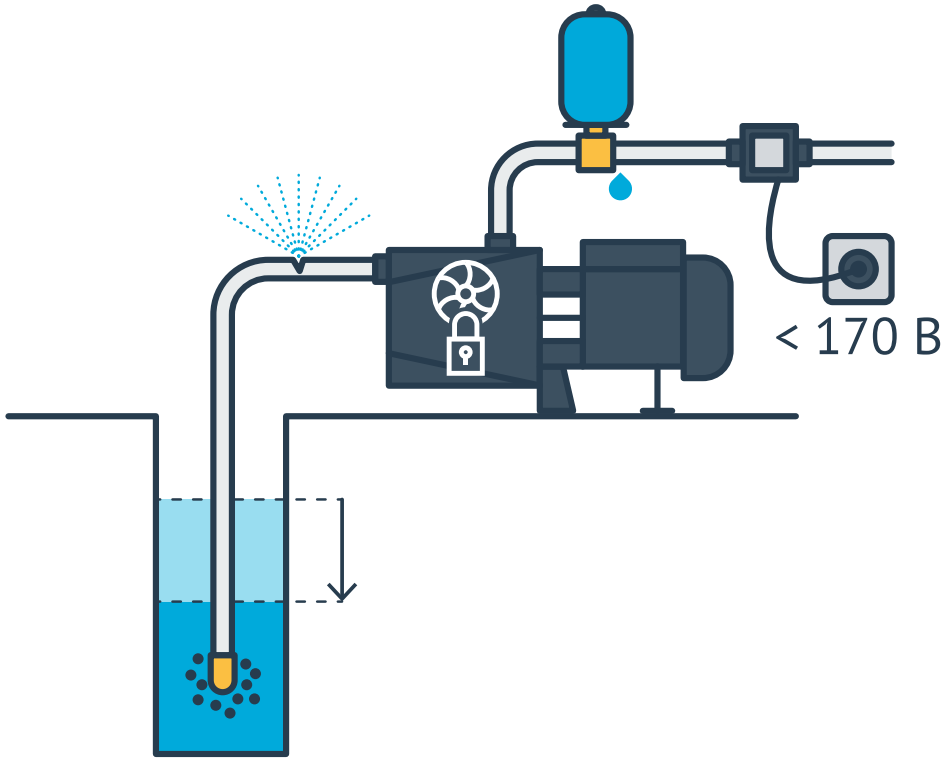

ТУРБИ М1 **защищает** насос от:

- сухого хода
- заклинивания рабочего колеса
- падения уровня
- утечки во всасывающей магистрали
- капельных протечек
- падения напряжения
- засора во всасывающей части
- собственной поломки

АКВАРОБОТ ТУРБИ М2

Управление однофазными насосами мощностью до 1,5 *кВт*

Чувствительность датчика потока 2 *л/мин*. Датчик потока выполнен в виде турбины

Защита от сухого хода

Нижний и верхний пороги давления

Бесперебойная работа при пониженном напряжении до 170 *В*

Функция пробных перезапусков насоса в случае если вода закончилась (6 пусков)

Установка в любом положении

Заводские настройки порогов давления:

1 тип: **1,5...3,0 атм**
2 тип: **2,0...3,5 атм**
3 тип: **2,5...4,0 атм**
4 тип: **3,0...4,5 атм**

Гарантия 2 года

АКВАРОБОТ ТУРБИ М2

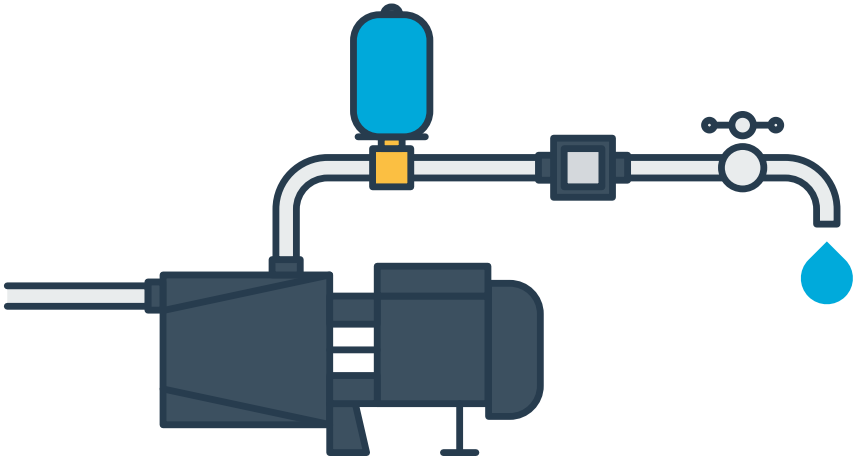

Включает насос при падении давления **ниже** P_{min}

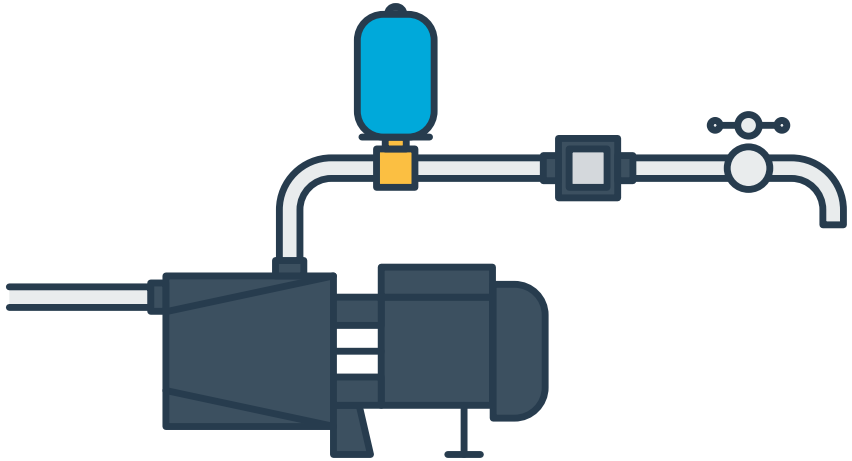

Выключает насос при достижении давления P_{max}

Проверочные пуски насоса в случае сухого хода (5, 20, 60 мин, 6, 12, 24 ч)

АКВАРОБОТ ТУРБИ М2

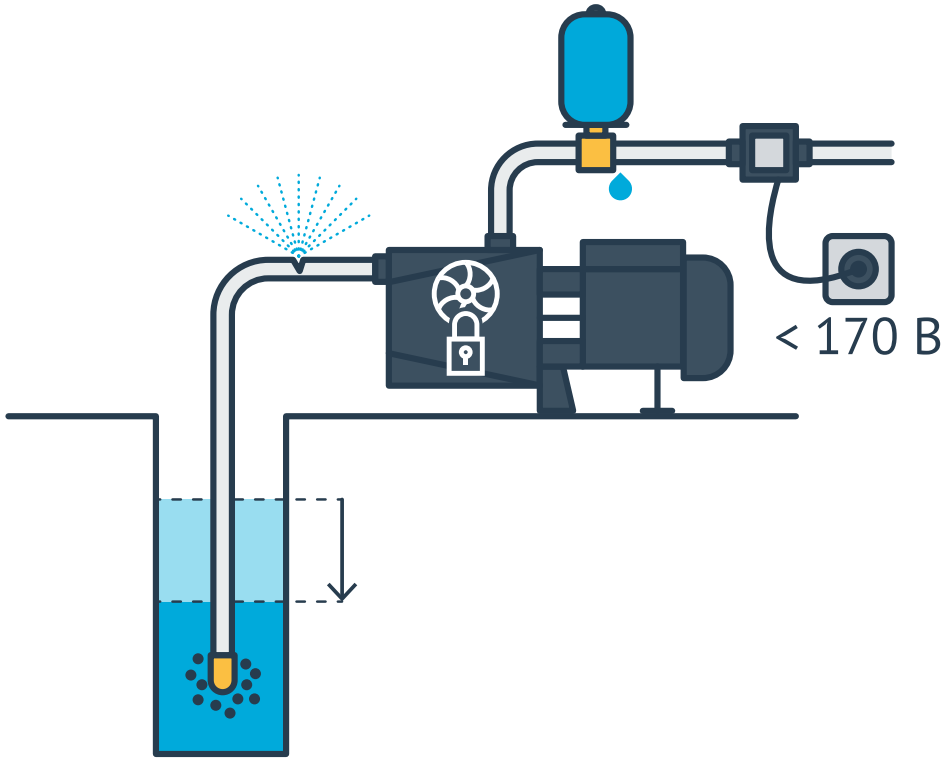

ТУРБИ М2 **защищает** насос от:

- сухого хода
- заклинивания рабочего колеса
- падения уровня
- утечки во всасывающей магистрали
- капельных протечек
- падения напряжения
- засора во всасывающей части
- собственной поломки
- неправильного подбора оборудования
- недобора давления Pmax

АКВАРОБОТ ТУРБИ М2

Управление насосами мощностью до 1,5 *кВт* (I_{max} = 16 *А*)

Электронные датчики давления

Лёгкий монтаж без дополнительных элементов

Гарантия 2 года

Защита от всех ситуаций, связанных с отсутствием воды

Сделано в России

Пробные пуски насоса при возникновении с/х

АКВАРОБОТ ТУРБИ М3

Управление однофазными насосами мощностью до 1,5 *кВт*

Чувствительность датчика потока 2 *л/мин.* Датчик потока выполнен в виде турбины

Защита от сухого хода

Нижний и верхний пороги давления

Бесперебойная работа при пониженном напряжении до 170 *В*

Функция пробных перезапусков насоса в случае если вода закончилась (6 пусков)

Установка в любом положении

Функционально ТУРБИ М3:

Однопороговый аналогичен ТУРБИ-М1

Двухпороговый аналогичен ТУРБИ-М2

Гарантия 2 года

АКВАРОБОТ ТУРБИ М3

Отличительные особенности от Турби М1/М2

Отдельный выход под гидро-аккумулятор с латунной вставкой — особая прочность соединения и экономия на дополнительных элементах монтажа

Кнопка сброса аварийного режима и улучшенная световая индикация режимов работы

Разборный датчик потока — возможность самостоятельной чистки при засорах или заклинивании без участия сервиса

АКВАРОБОТ ТУРБИПРЕСС М

Управление однофазными насосами мощностью до 1,5 *кВт*

MAX

Максимальное рабочее давление 10 *атм*

Настраиваемый нижний порог давления от 0,5 до 9 *атм*

Датчик потока выполнен в виде обратного клапана. Установленная чувствительность 2 *л/мин* (настраивается до 0,5 *л/мин*)

Может работать без гидроаккумулятора

Защита системы от избыточного давления (выше 10 *атм*)

Защита от сухого хода

Гарантия 2 года

АКВАРОБОТ ТУРБИПРЕСС М

Функция пробных перезапусков насоса в случае, если вода закончилась (6 пусков)

Разборный датчик потока

Бесперебойная работа при пониженном напряжении до 170 *В*

Установка в любом положении

Гарантия 2 года

АКВАРОБОТ ТУРБИПРЕСС М

Первый режим работы

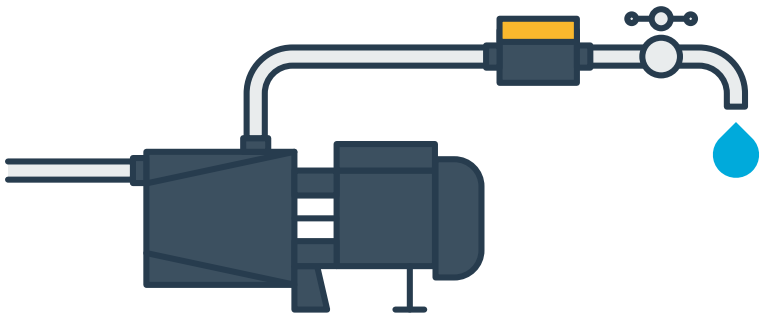

Включает насос при падении давления **ниже** Pmin

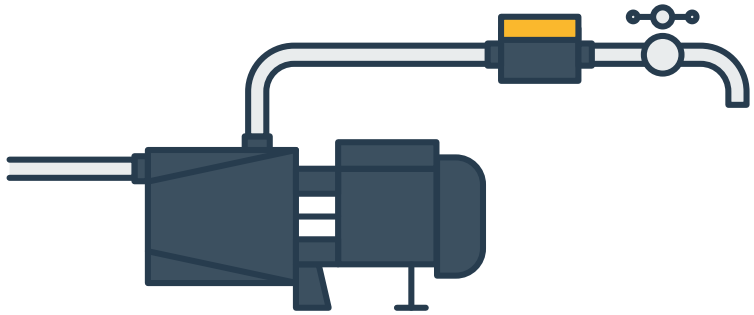

Выключает насос при уменьшении потока воды **менее** 2 *л/мин*

Проверочные пуски насоса в случае сухого хода (30, 60 минут, 3, 6, 12 и 24 часа)

АКВАРОБОТ ТУРБИПРЕСС М

Второй режим работы

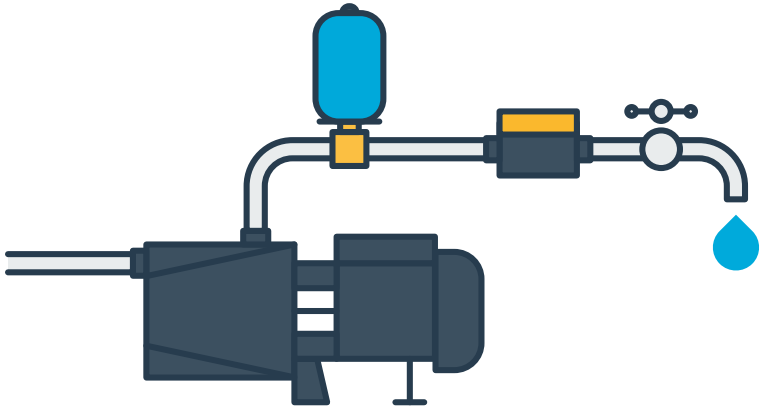

Включает насос при падении давления **ниже** Pmin

Или при возникновении потока воды **более** 2 л/мин

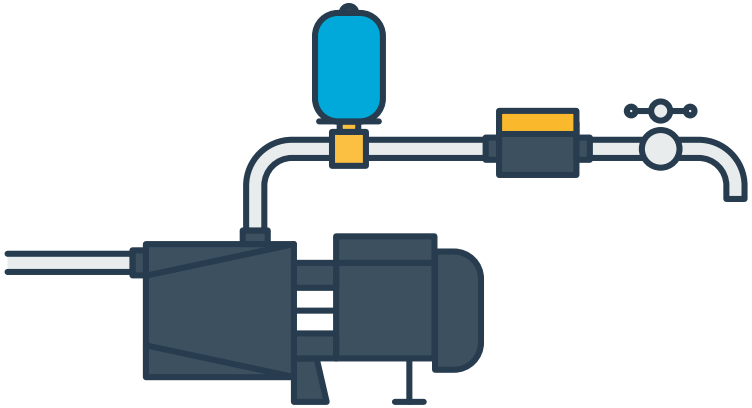

Выключает насос при уменьшении потока воды **менее** 2 *л/мин*

Проверочные пуски насоса в случае сухого хода (30, 60 минут, 3, 6, 12 и 24 часа)

АКВАРОБОТ ТУРБИПРЕСС М

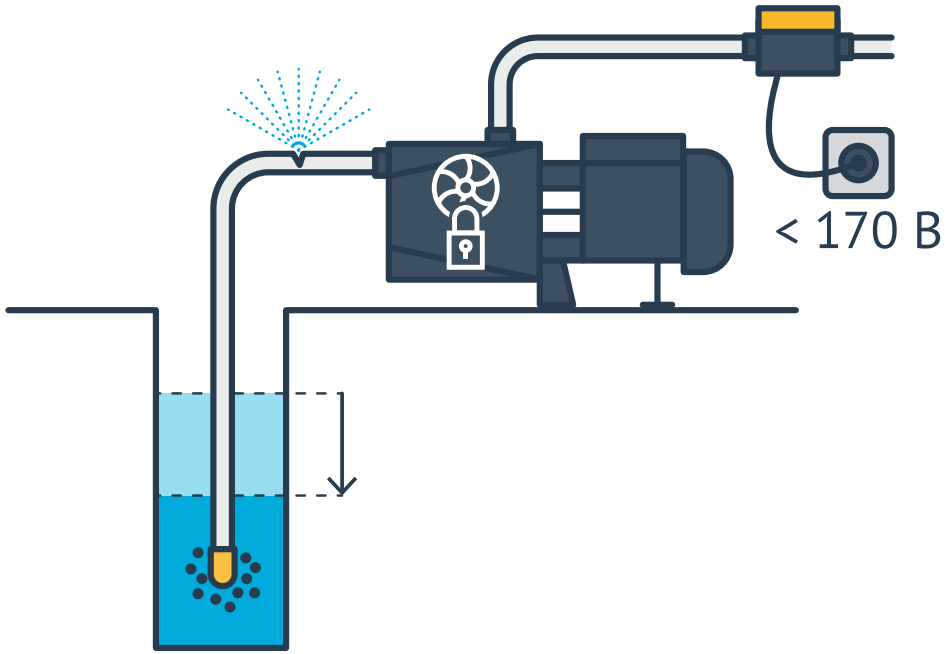

ТУРБИПРЕСС М **защищает** насос от:

- сухого хода
- заклинивания рабочего колеса
- падения уровня
- утечки во всасывающей магистрали
- капельных протечек
- падения напряжения
- засора во всасывающей части
- собственной поломки
- избыточного давления выше 10 *атм*

АКВАРОБОТ ТУРБИПРЕСС М

Управление насосами мощностью до 1,5 *кВт* (I_{max} = 16 *А*)

Электронные датчики давления

Лёгкий монтаж без дополнительных элементов

Настройка чувствительности датчика потока

Гарантия 2 года

Может работать без гидроаккумулятора

Защита от всех ситуаций, связанных с отсутствием воды

Сделано в России

Пробные пуски насоса при возникновении с/х

АКВАРОБОТ ТУРБИПРЕСС

- Управление однофазными насосами мощностью до 2,2 *кВт*
- Датчик потока – обратный клапан
- Защита от сухого хода
- Нижний и верхний пороги давления
- Бесперебойная работа при пониженном напряжении до 170 *В*
- Функция пробных перезапусков насоса в случае если вода закончилась (6 пусков)
- Защита системы от избыточного давления (выше 6 атм)
- Установка в любом положении

Гарантия 2 года

АКВАРОБОТ ТУРБИПРЕСС

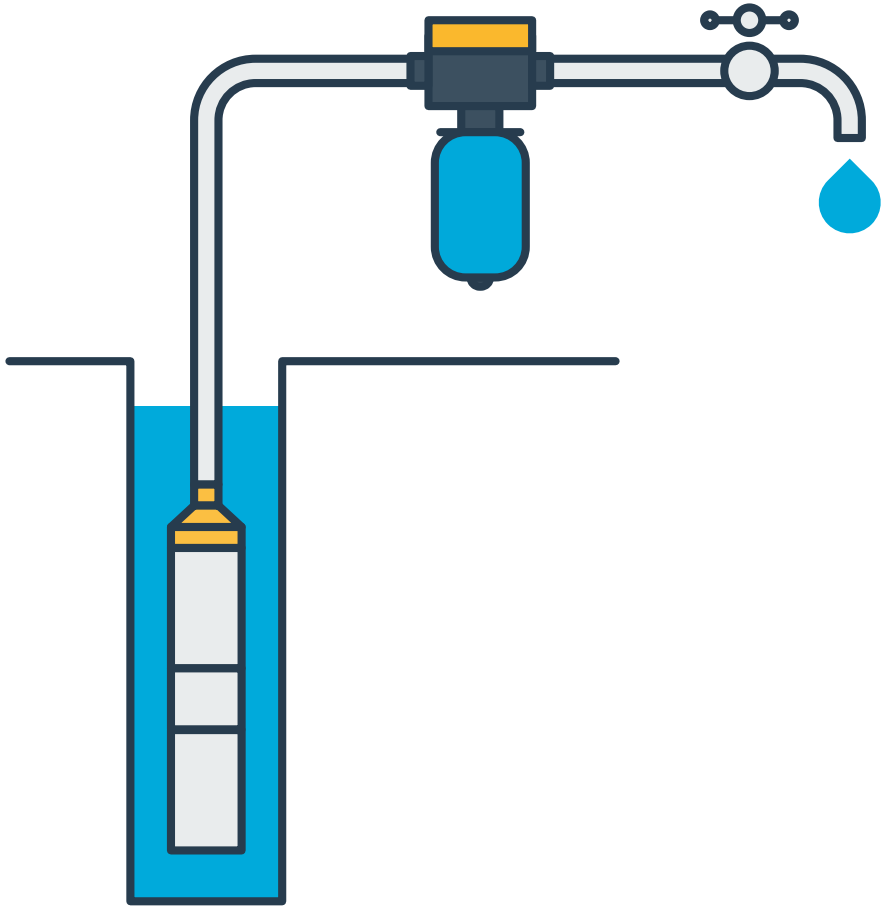

Включает насос при падении давления **ниже** P_{min}

Выключает насос при достижении давления P_{max}

Проверочные пуски насоса в случае сухого хода (5, 20, 60 мин, 6, 12, 24 ч)

АКВАРОБОТ ТУРБИПРЕСС

Настраиваемые пороги давления

Pmax / Pmin	*Pmin / Pmax*
1. 1 2	1. 1 2
2. 2 ↑	2.
3. 1	3. 1
4.	4. 2 ↑
5. 1	5. 1
6. 1 5 сек	6. 1 5 сек

АКВАРОБОТ ТУРБИПРЕСС

Отличительные особенности

Отдельный выход под гидроаккумулятор с латунной вставкой – особая прочность соединения

Разборный датчик потока – возможность чистки при засорах или заклинивании

Визуальное наблюдение за давлением в системе

Быстрая и удобная настройка порогов давления

АКВАРОБОТ ТУРБИПРЕСС

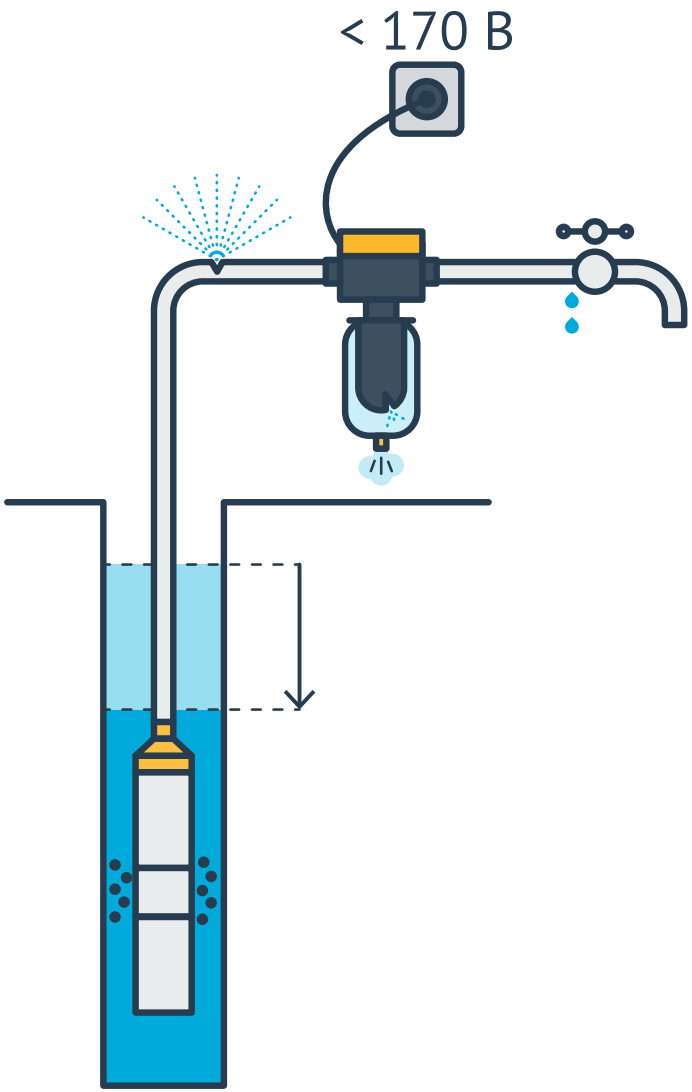

ТУРБИПРЕСС **защищает** насос от:

- сухого хода
- заклинивания рабочего колеса
- падения уровня
- утечки во всасывающей магистрали
- капельных протечек
- падения напряжения
- засора во всасывающей части
- собственной поломки
- неправильного подбора оборудования
- недобора давления Pmax
- избыточного давления при поломке гидроаккумулятора

АКВАРОБОТ ТУРБИПРЕСС

Управление насосами мощностью до 2,2 *кВт* (I_{max} = 20 *А*)

Электронные датчики давления

Лёгкий монтаж без дополнительных элементов

Гарантия 2 года

Защита от всех ситуаций, связанных с отсутствием воды

Пробные пуски насоса при возникновении с/х

Регулируемые пороги давления

Сделано в России

Проблемы водоснабжения с реле давления

Скачки давления

Резкие перепады температуры воды при открытии/закрытии кранов

Затраты на электроэнергию

Насос все время работает на полную мощность

Высокие пусковые токи

Уменьшение ресурса насоса

Большой гидроаккумулятор

Застаивается вода;
Занимает много места;
Высокая стоимость замены мембраны

Защита системы

В основном защищена только от падения давления в системе

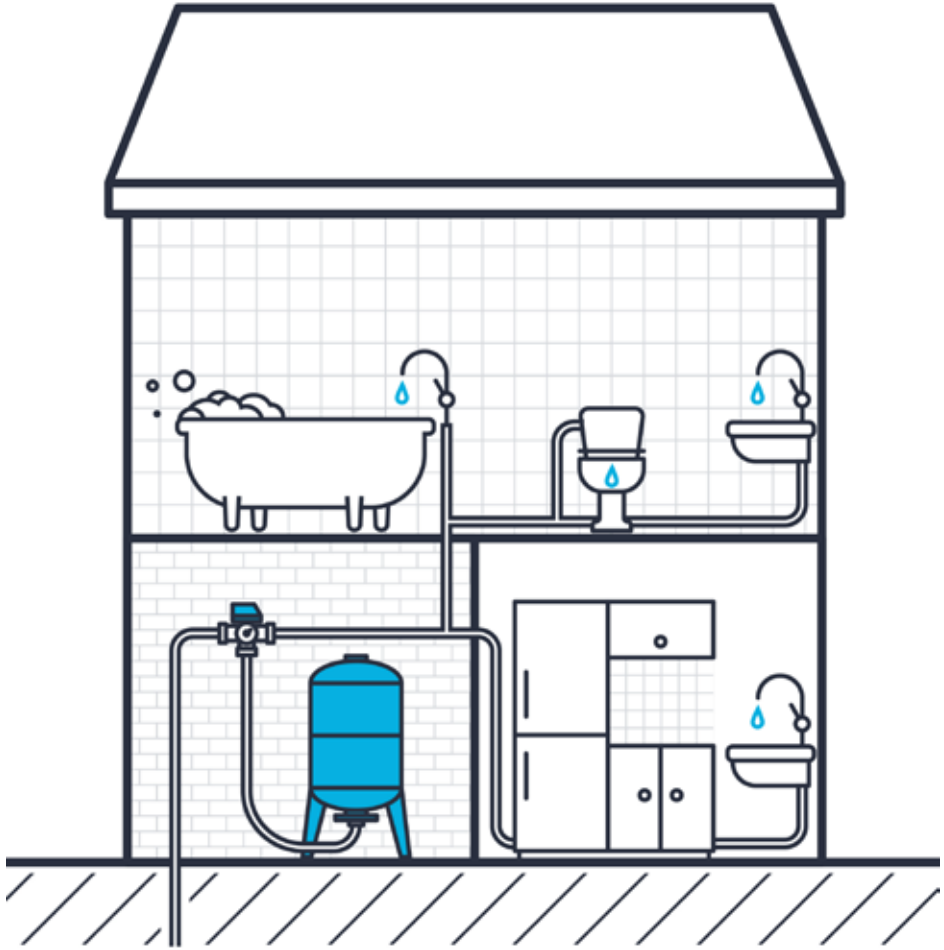

Плюсы использования частотного преобразователя

Постоянное давление как в квартире и не зависит от того, сколько воды вы потребляете в данный момент времени. Работает ли полив, стиральная машина или кто-то в это же время принимает душ — давление воды постоянно. Более того, вы можете сами настраивать эту величину!

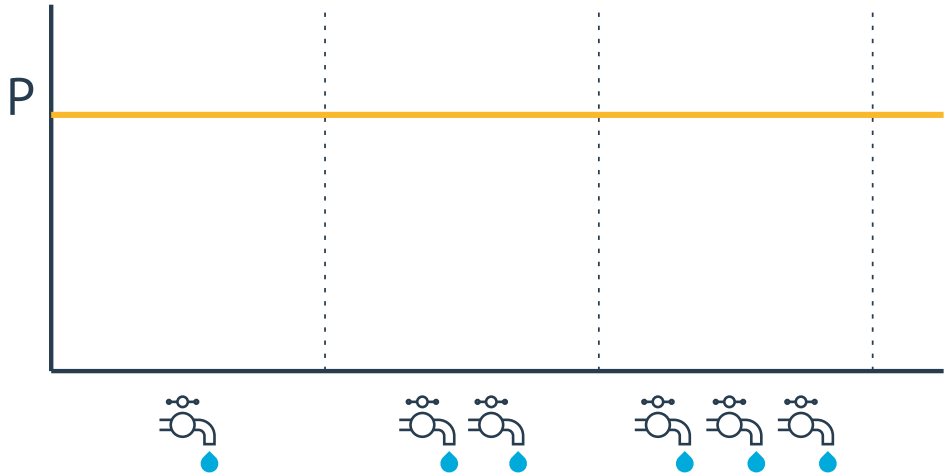

Экономия электроэнергии происходит благодаря тому, что насос не работает на полную мощность, и она будет пропорциональна расходу воды.

Плюсы использования частотного преобразователя

Плавный пуск и остановка насоса в разы увеличивает его ресурс и исключает высокие пусковые токи, гидроудары, перегрузку электрической сети и механические удары в электродвигателе и насосе.

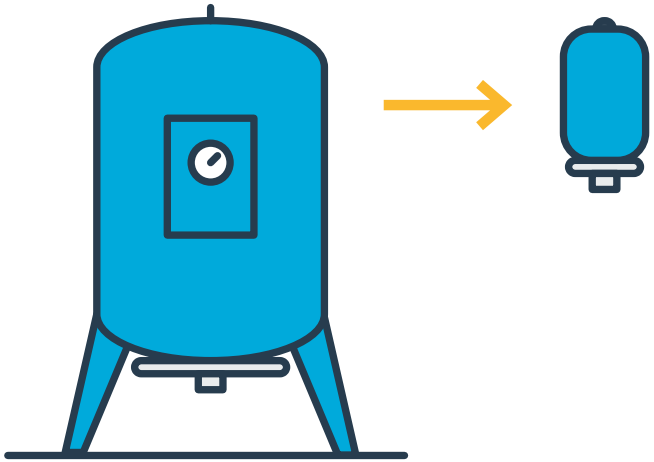

Гидроаккумулятор 5 л вместо больших объемов:

- экономия места;
- не застаивается вода и в системе не появляется неприятный запах;
- снижение расходов на обслуживание.

Защита системы водоснабжения — широкий набор защитных функций

Частотный преобразователь ВАРУНА

Управление насосами мощностью до 2,2 *кВт* и рабочими токами до 18 *А*

Все параметры можно запрограммировать самому

Защитный функционал рассчитан на контроль за насосом, системы и самого частотного преобразователя

Легкий монтаж без доп.оборудования и настройки

Первый полностью российский частотный преобразователь

В отличие от западных конкурентов максимальная сила тока **ВАРУНЫ** составляет **18 А**. Такой электронный блок позволяет управлять бытовыми насосами мощностью до **2,2 кВт**.

Частотный преобразователь ВАРУНА

Защитные функции

- Защита от «сухого хода».
- Функция проверочных пусков
- Автоматическая остановка насоса если поток воды упал ниже 1 л/мин
- Защита от утечек в системе с постоянным перезапуском насоса.
- Защита от избыточного давления.
- Защита от пониженного напряжения на линии электропитания (ниже 170 В).
- Защита от повышенного напряжения на линии электропитания (выше 255 В).
- Защита от токов короткого замыкания на выходе инвертора до 80 А.
- Контроль тока двигателя насоса.
- Защита от внутреннего перегрева в инверторе.

Частотный преобразователь ВАРУНА

Пользовательские установки

- Значение постоянного давления в системе (2...5,5 атм)
- Значение давления перезапуска насоса (1,2...5 атм)
- Задержка остановки насоса (7...30 секунд)
- Количество автоматических перезапусков (до 10)
- Пауза между автоматическими перезапусками (до 30 минут)
- Максимальное количество пусков насоса в час (до 30)
- Статус датчика потока (можно выключить датчик потока)
- Давление сухого хода (0,5...1,0 атм)
- Язык сообщений (русский и английский)
- Допустимое превышение максимального давления (0,5...1,0 атм)

Блоки автоматики АКВАРОБОТ

ТУРБИ

Управление насосом по потоку

- Защита от «сухого хода»
- Датчик потока

ТУРБИ-М1

Автоматическое управление насосом по потоку и минимальному давлению

- Защита от «сухого хода»
- Функция перезапусков

ТУРБИ-М2

Автоматическое управление насосом по потоку и минимальному и максимальному порогу давления

- Защита от «сухого хода»
- Датчик минимального и максимального давления
- Функция перезапусков

ТУРБИ-М3

Автоматическое управление насосом по потоку и минимальному и максимальному порогу давления

- Защита от «сухого хода»
- Датчик минимального и максимального давления
- Функция перезапусков
- Разборный датчик потока
- Световая индикация режимов работы
- Кнопка сброса аварийного режима
- Отдельный выход с латунной вставкой для присоединения к гидроаккумулятору

ТУРБИПРЕСС М

Автоматическое управление насосом по потоку и минимальному давлению

- Защита от «сухого хода»
- Возможность регулировки нижнего порога давления (включения насоса)
- Функция перезапусков
- Разборный обратный клапан
- Возможность перенастройки датчика протока
- Возможность работы без гидроаккумулятора
- Стабильная работа при пониженном напряжении электросети (до 170 В)
- Максимальное рабочее давление до 10 Атм

ТУРБИПРЕСС

Многофункциональное управление насосом

- Защита от «сухого хода»
- Возможность регулировки порогов давления
- Световая индикация режимов работы
- Стабильная работа при пониженном напряжении электросети (до 170 В)
- Функция перезапусков
- Разборный обратный клапан
- Отдельный выход с латунной вставкой для присоединения к гидроаккумулятору
- Возможность работы с насосами мощностью до 1,5 кВт и до 2,2 кВт

ВАРУНА

Электронное устройство, основанное на использовании частотного преобразователя и управляющее функциями остановки и пуска двигателя электронасоса

- Защита от «сухого хода»
- Поддержание давления в системе водоснабжения на одном уровне
- Экономия электроэнергии
- Стабильная работа при повышенном или пониженном напряжении электросети
- Защита от короткого замыкания на выходе устройства
- Амперометрический контроль мощности двигателя
- Защита инвертора от внутреннего перегрева
- Защита от значительной утечки с постоянным перезапуском насоса
- Разборный обратный клапан
- Гидроаккумулятор объемом до 5 литров

Насосные станции АКВАРОБОТ

Аварийные ситуации

- Сухой ход
- Слабая производительность водного источника
- Динамические колебания уровня воды в источнике
- Пониженное напряжение
- Снижение давления в гидроаккумуляторе
- Заклинивание рабочего колеса насоса

Насосные станции АКВАРОБОТ

Универсальные насосные станции

2 л/мин

1...2,5 атм

1,8...4,5 атм

170 В

Почему УНИВЕРСАЛЬНАЯ?

Может работать в любых системах, в том числе в системах централизованного водоснабжения и для повышения давления.

Гарантия 2 года

Насосные станции АКВАРОБОТ

Универсальные насосные станции

Блок PM/5-3W

Управление по нижнему и верхнему порогу давления

Блок автоматики ТУРБИ

Управление по потоку

Защита насоса от «сухого хода»

Насосные станции АКВАРОБОТ

Адаптивные насосные станции

2 л/мин

1,5 атм

170 В

6 пусков

Что дает адаптивная станция?

Постоянное давление в системе водоснабжения, в пределах напорных характеристик насоса без скачков давления.

Гарантия 2 года

Насосные станции АКВАРОБОТ

Адаптивные насосные станции

Блок автоматики ТУРБИ М1

Управление по нижнему порогу давления и по потоку

Защита насоса от «сухого хода»

2 л гидроаккумулятор

Предотвращение гидроударов

Компенсация капельных утечек

Насосные станции АКВАРОБОТ

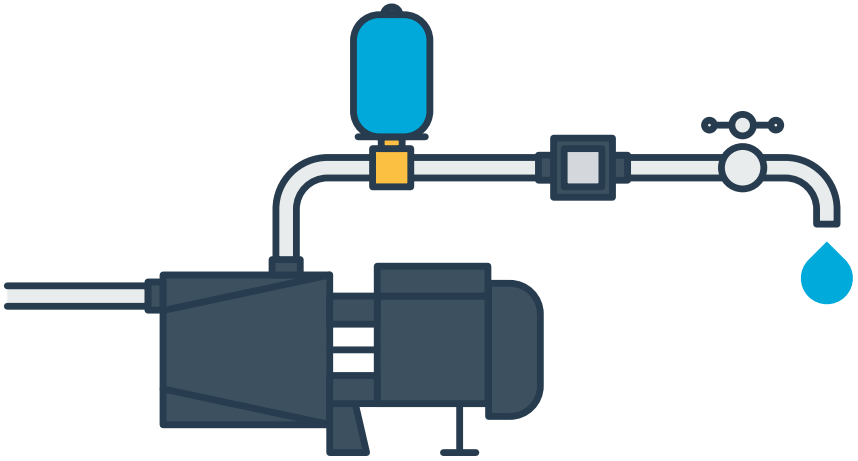

Включает насос при возникновении потока воды **более** 2 *л/мин*

или при падении давления **ниже** 1,5 атм

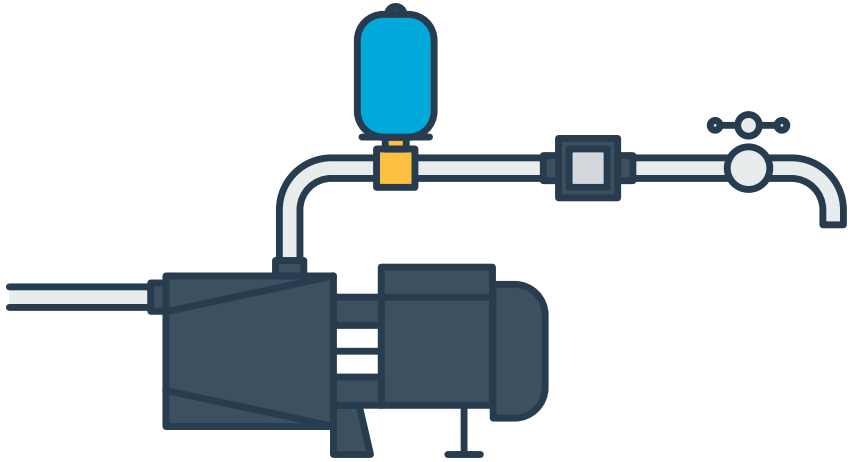

Выключает насос при уменьшении потока воды **менее** 2 *л/мин*

Проверочные пуски насоса в случае сухого хода (5, 20, 60 мин, 6, 12, 24 ч)

Насосные станции АКВАРОБОТ

Принцип работы

Станция AUTO

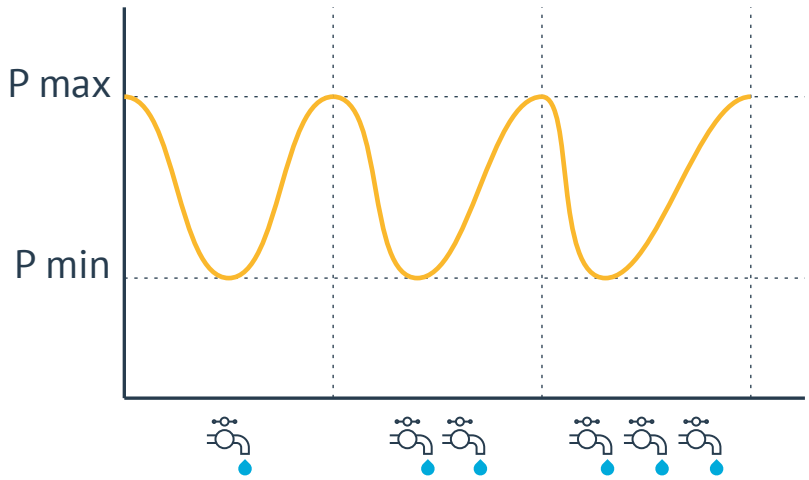

Адаптивные

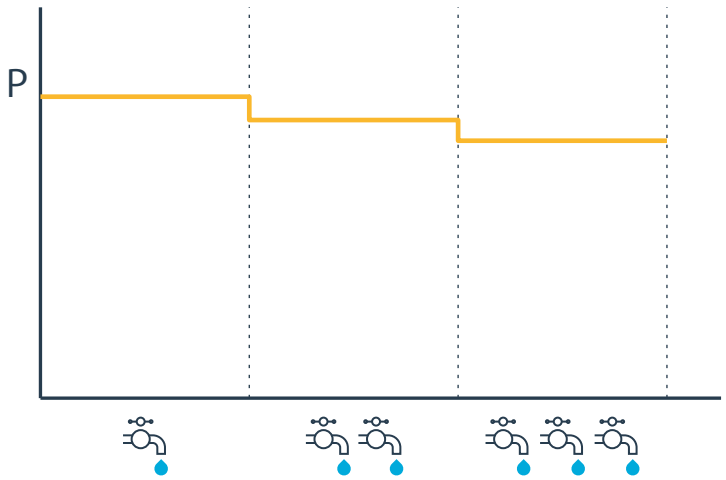

Насосные станции АКВАРОБОТ

Падение напорно-расходных характеристик

Станция AUTO

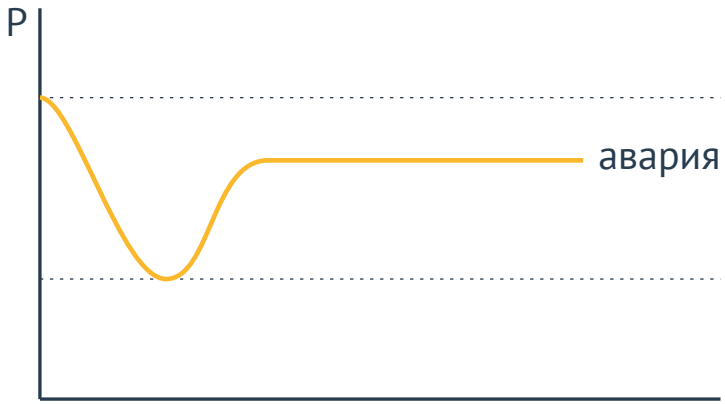

Адаптивные

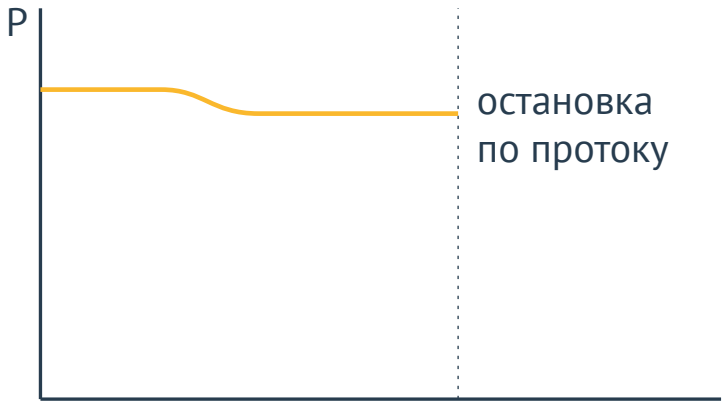

Падение напряжения, падение уровня воды в скважине,
частичное засорение всасывающей магистрали

Насосные станции АКВАРОБОТ

Излив

Станция AUTO + LP/3

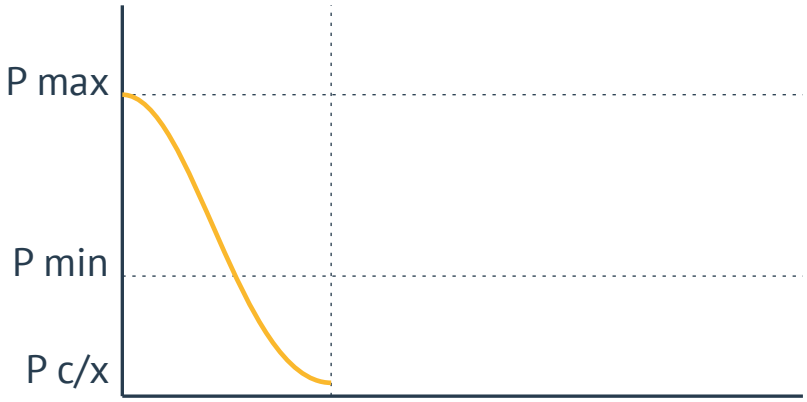

Остановка по давлению

Адаптивные

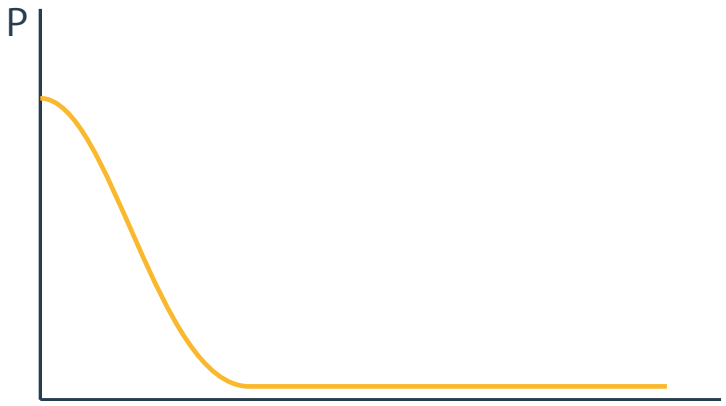

Будет работать пока
не закроют кран

Насосные станции АКВАРОБОТ

Режим сухого хода

Станция AUTO + LP/3

Остановилась и запуститься только вручную

Адаптивные

6 пробных пусков в течение 24 часов

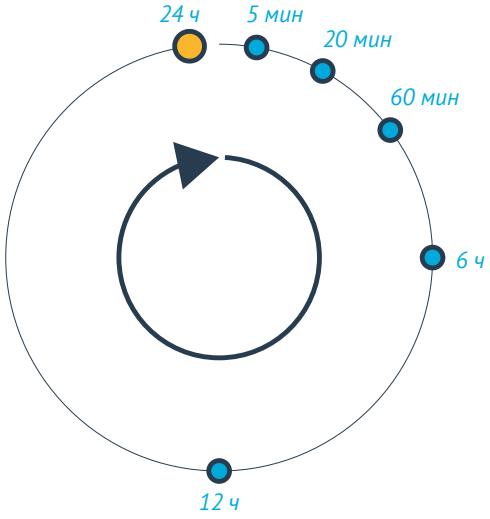

Насосные станции АКВАРОБОТ

Количество включений насоса

Станция AUTO

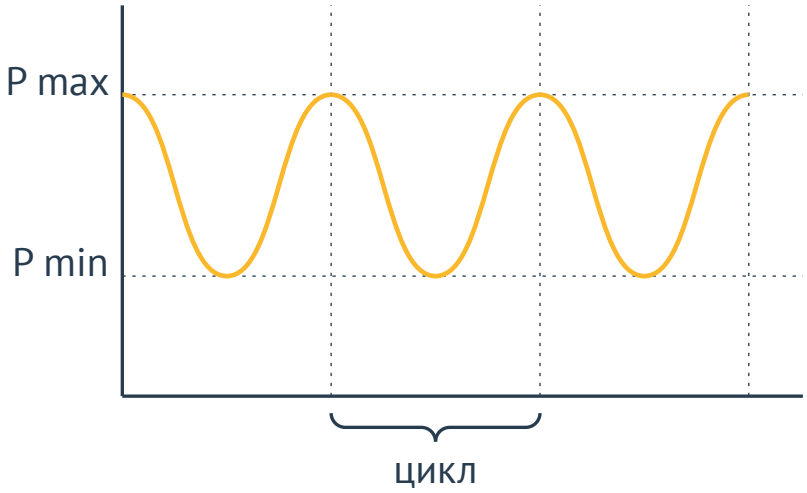

Адаптивные

1 включение на весь рабочий цикл

Насосные станции АКВАРОБОТ

Неисправный гидроаккумулятор

Станция AUTO

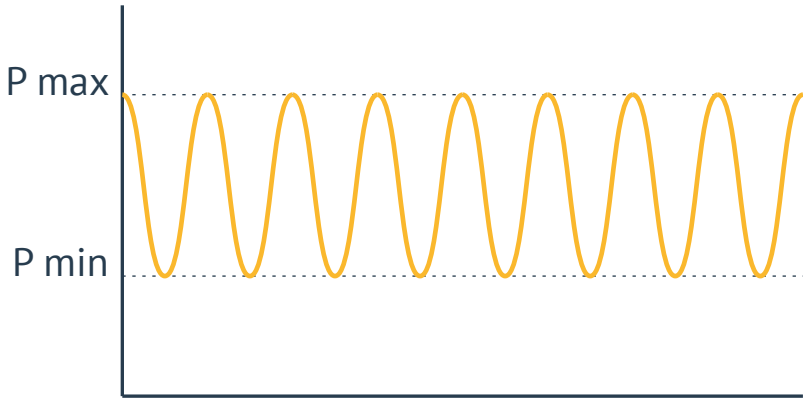

Частые включения насоса, что приводит к выходу его из строя

Адаптивные

Будет работать в штатном режиме, сохраняя весь функционал

Насосные станции АКВАРОБОТ

Готовое решение

Цена

Лёгкий монтаж

Защита от всех ситуаций, связанных с отсутствием воды

Гарантия 2 года

Пробные пуски насоса при возникновении с/х

Постоянное давление

Сделано в России

Насосные станции АКВАРОБОТ

Адаптивные насосные станции

Преимущества

- Готовое решение для организации водоснабжения
- Простота в установке и защита от ошибок при монтаже.
- Адаптивно поддерживает давление в системе водоснабжения, что значительно увеличивает ресурс работы насоса.
- Комфортное водопользование без скачков давления.
- Непревзойденный для бытовых станций, стопроцентный уровень защиты:
  - при пониженном напряжении,
  - при слабой производительности источника
  - при понижении уровня воды
  - при динамических колебаниях уровня воды
  - при сухом ходе
  - при заклинивании рабочего колеса (водяной насос)
  - при использовании абиссинской скважины (типа «игла»)
  - при снижении давления в гидроаккумуляторе.

Насосные станции АКВАРОБОТ

Насосные станции АКВАРОБОТ ВИБРА

2 л/мин

1,5 атм

3 атм

2 л

170 В

6 пусков

Насосные станции АКВАРОБОТ

Насосные станции АКВАРОБОТ ВИБРА

Для малодебитных источников

Пробные пуски в случае с/х

Цена

Для источников с зеркалом воды до 40 м

Компактные размеры

Малое энергопотребление

Защита от всех ситуаций, связанных с отсутствием воды

Сделано в России

Насосные станции АКВАРОБОТ

Насосные станции АКВАРОБОТ ECO VINT

0,5...4,5 атм

2,0...5,0 атм

25, 50 л

170 В

6 пусков

6 атм

Насосные станции АКВАРОБОТ

Насосные станции АКВАРОБОТ ECO VINT

Напор до 105 м

Для источников Ø > 85 мм

Защита от всех ситуаций, связанных с отсутствием воды

Гарантия 2 года

Пробные пуски насоса при возникновении с/х

Постоянное давление

Сделано в России

Комплекты автоматики АКВАРОБОТ

Готовые решения для автоматизации работы любого бытового насоса.

Гарантия 2 года

АКВАРОБОТ М

Комплект автоматики для управления погружными вибрационными насосами

Управление насосом по минимальному и максимальному давлению

- Гидроаккумулятор 5 или 24 литра
- Реле давления со встроенным манометром
- Обратный клапан

АКВАРОБОТ ТУРБИ

Комплект автоматики для управления поверхностными насосами с напором до 60 метров и погружными насосами с напором от зеркала воды до 60 метров

Управление насосом по потоку

- Гидроаккумулятор 5 литров
- Защита от «сухого хода»

АКВАРОБОТ ТУРБИ-М1

Автоматическое управление насосом по потоку и минимальному давлению

- Гидроаккумулятор 2 литра
- Защита от «сухого хода»
- Датчик минимального давления
- Функция перезапусков

АКВАРОБОТ ТУРБИ-М3

Комплект автоматики для управление поверхностными и погружными насосами с напором более 60 метров

Управление насосом по минимальному и максимальному давлению

- Гидроаккумулятор 2 или 24 литра
- Реле давления со встроенным манометром
- Обратный клапан

АКВАРОБОТ ТУРБИПРЕСС

Комплект автоматики с возможностью регулировки порогов давления для управления любыми насосами

Управление насосом по потоку

- Гидроаккумулятор 24 литра
- Защита от «сухого хода»

Погружные насосы

В отличие от поверхностных насосов, погружные можно использовать в скважинах и колодцах на различных глубинах. Кроме того, погружные насосы обладают более высокими напорно-производительными характеристиками.

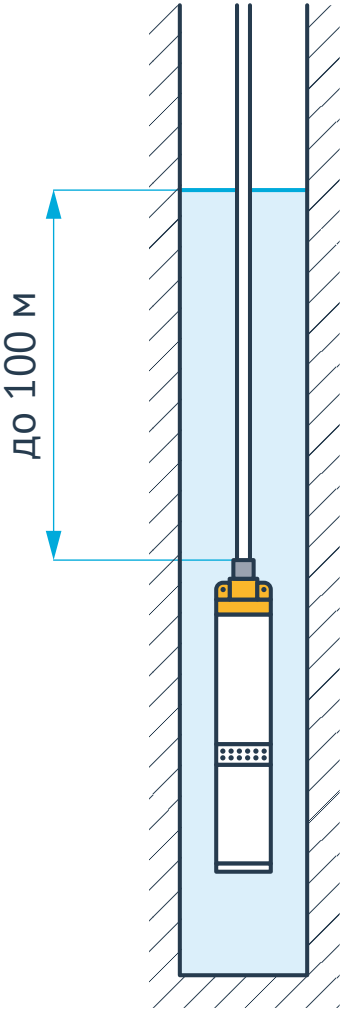

Источник:
скважина, колодец, открытый водоём

Задача:
организация автономного водоснабжения, полив, наполнение малых и средних резервуаров

Принципы использования

Когда используем?

Погружные насосы можно использовать для автономного водоснабжения индивидуальных зданий, коттеджей, дачных домов, для организации полива садовых участков, небольших фермерских хозяйств, наполнения водой малых и средних резервуаров.

Когда нельзя использовать!

НЕ ПРЕДНАЗНАЧЕНЫ для перекачивания агрессивных жидкостей,топлива, других химических и взрывоопасных веществ.

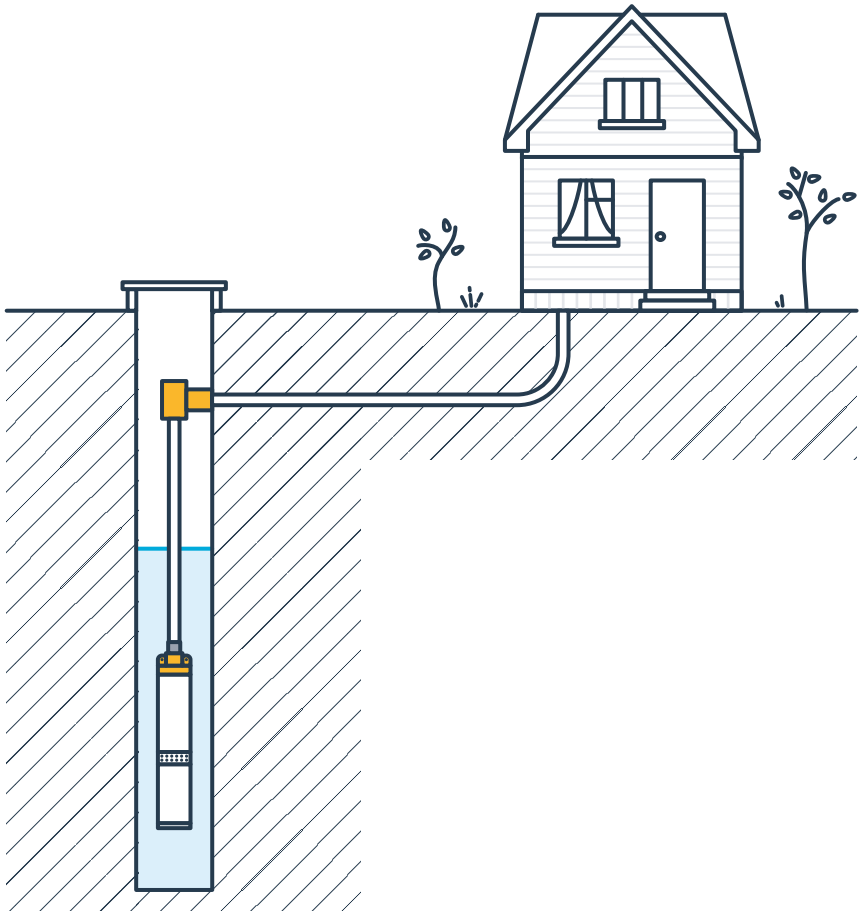

Схема монтажа с погружным насосом

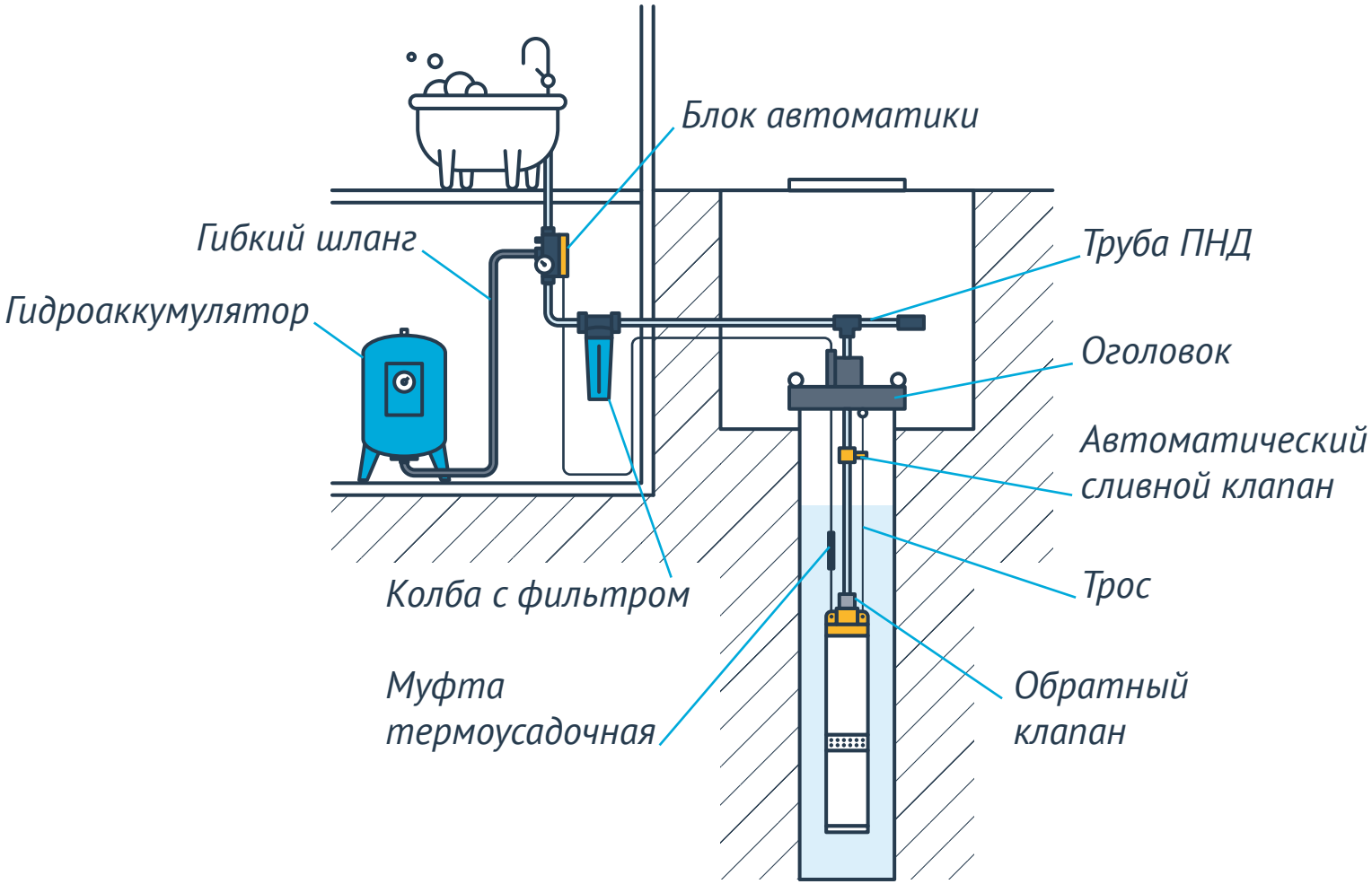

Рекомендованные модели под диаметр скважин

Внутренний диаметр скважины:

160 мм	**6"**	ЭЦВ
142 мм	**5"**	ЭЦВ
133 мм	**5"**	ECO MAXI
110 мм	**4"**	ECO
		ECO AUTOMAT
		ECO FLOAT
		4SKM
98 мм	**3,5"**	ECO MIDI
85 мм	**3"**	MINI ECO
		ECO VINT
65 мм	**2"**	ECO VINT 0

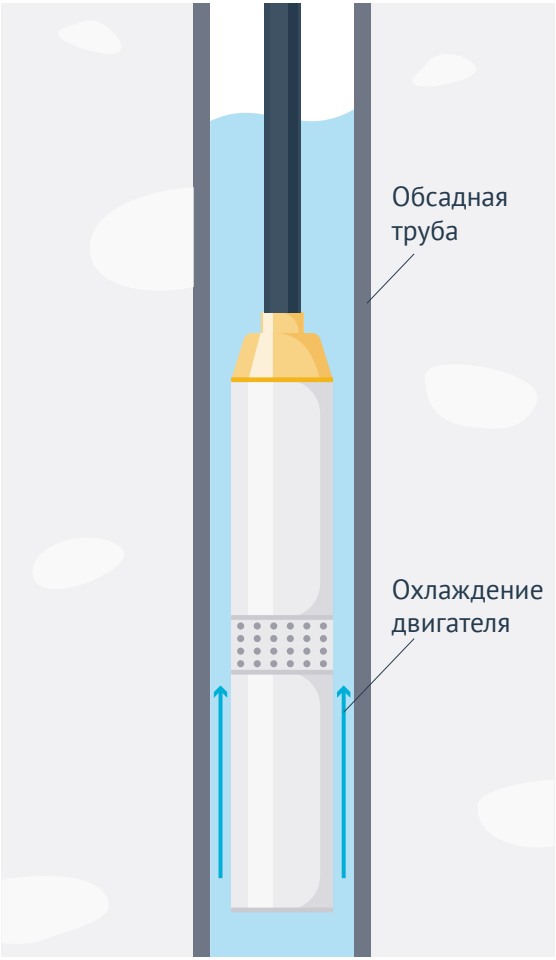

Промышленные погружные насосы ЭЦВ

Основные параметры

Минимальный внутренний диаметр скважины
5" — 142 мм
6" — 160 мм

Максимальная глубина погружения
под зеркало воды
70 м

Параметры электросети
3~, 380 ± 10 % В, 50 Гц

Промышленные погружные насосы ЭЦВ

Подача, м³/ч

7
10
15
20
30

5"

Подача, м³/ч

12
16
27
36

6"

Схема установки

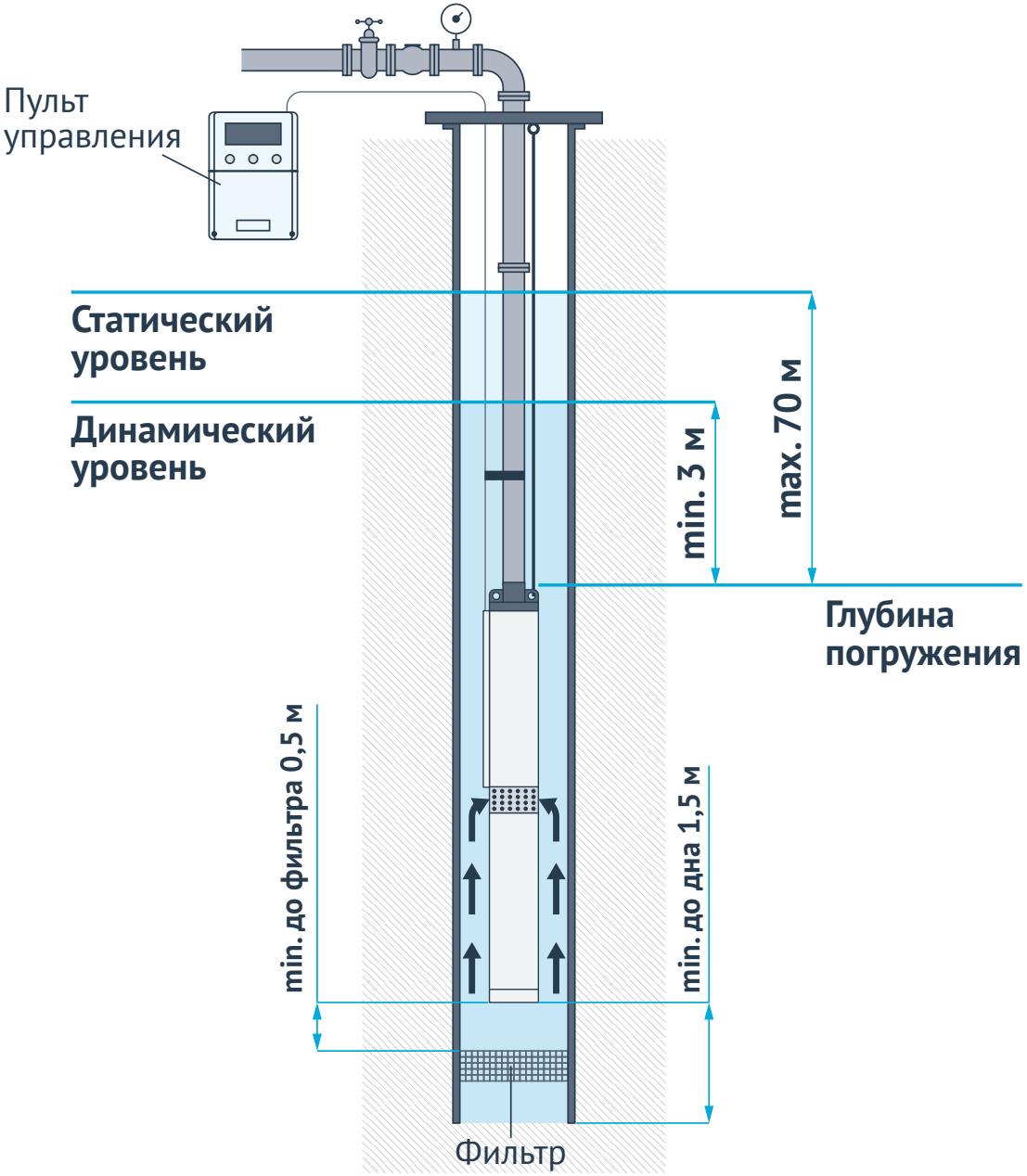

Пульты управления

5 модификаций
для насосов мощностью
0,75–15 кВт

Для насосов
мощностью
18,5–22 кВт

В комплект поставки входит 3 датчика уровня

Сетевое подключение и удалённая диспетчеризация

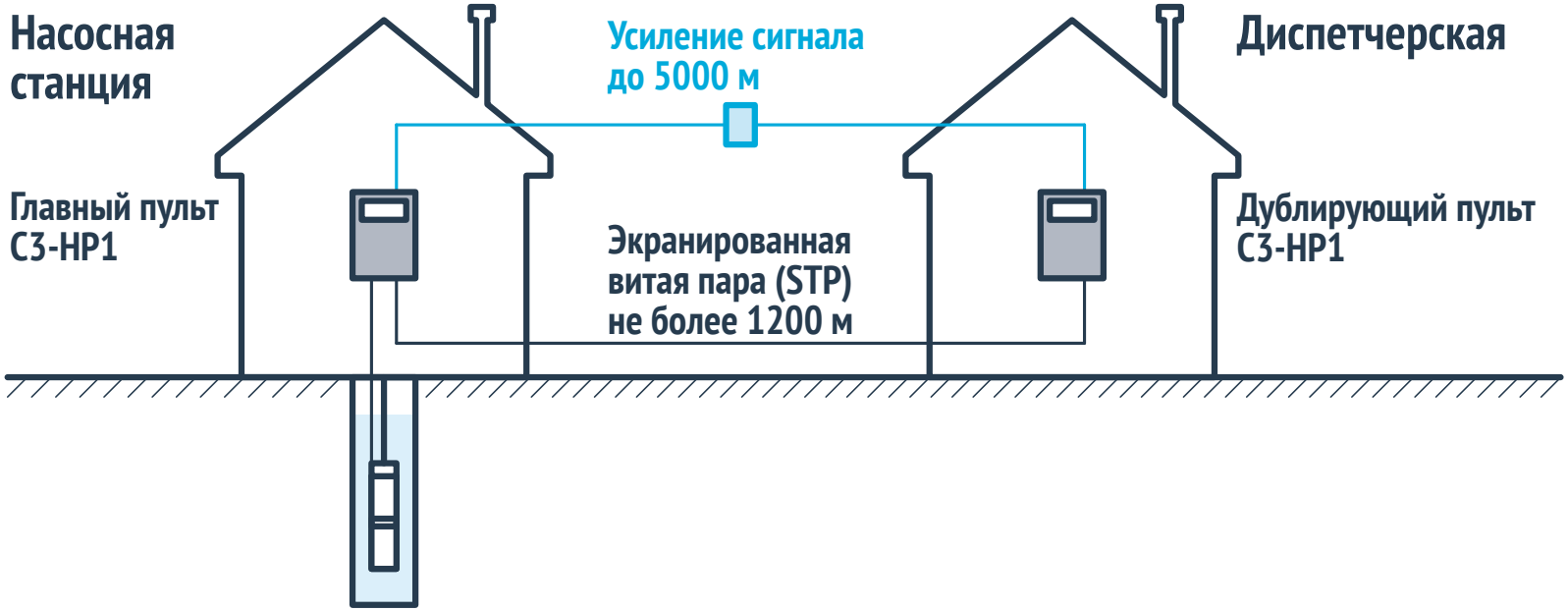

Пульты управления

Аварийная ситуация		*Время срабатывания защиты*
Перегрузка по току	Перегрузка 15 %	5 мин
	Перегрузка 35 %	5 с
Обрыв фазы		менее 2 с
Короткое замыкание		менее 0,1 с
Повышение/понижение напряжения (+15 %, –20 %)		менее 5 с
«Сухой ход» (по датчикам и току)		6 с

Преимущества ЭЦВ UNIPUMP

Маслонаполненный двигатель

- Герметичность
- Нагревостойкость изоляции F (155 ºC)
- Работа в более тяжелых условиях
- Медная обмотка статора

Преимущества ЭЦВ UNIPUMP

Уникальная конструкция «плавающих» рабочих колес

– Армированы нержавеющей сталью

– Современный материал **NORYL**

– Устойчивы к механическим воздействиям

– Снижает вероятность заклинивания

Преимущества ЭЦВ UNIPUMP

Напорный патрубок, переходник, фланец выполнены из чугуна. Это обеспечивает жесткость конструкции и соосность деталей

Особенности насосов ЭЦВ UNIPUMP

5" – Герметизация электрического кабеля с помощью кабельного ввода

6" – Удобный резьбовой кабельный ввод с возможностью разъема

5"

6"

5" ECO MAXI

Ассортимент насосов ECO MAXI

Максимальная производительность от *10* до *23,5 м³/час*.

Максимальный напор от *86* до *181 м* в зависимости от модели.

5" ECO MAXI

Важные особенности конструктива

- Проточная и двигательная части ECO MAXI поставляются отдельно и не имеют общей упаковки, в картонной тубе и деревянном ящике соответственно.
- Корпус насоса выполнен из нержавеющей стали.
- Что крайне важно, в новых моделях мы выполнили адаптер проточной части и напорный патрубок из латуни.
- Еще одна важная конструктивная особенность, актуальная для всей линейки ECO — плавающие рабочие колеса.

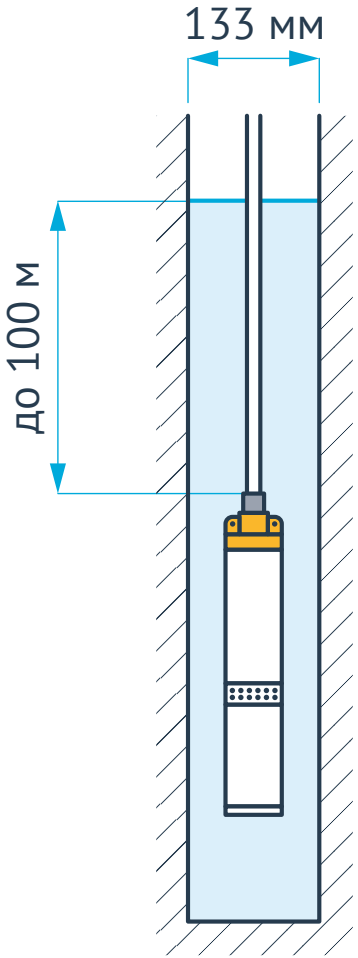

4" ECO, ECO AUTOMAT, ECO FLOAT, 4SKM

⌀ для скважин диаметром не менее 110 мм

ECO

ECO AUTOMAT

ECO FLOAT

4SKM

4" ECO

«Плавающие» рабочие колёса
в проточной части насоса

Материал — высокопрочный,
износоустойчивый поликарбонат

4" ECO

- Электродвигатель — однофазный, маслонаполненный, со встроенным пусковым конденсатором, тепловой защитой и электрокабелем.
- 100 % медная обмотка двигателя, устойчивая к высоким температурам до 180°.
- Насос оборудован встроенным обратным клапаном.
- Вал двигателя из нержавеющей стали марки 304, стойкий к корозионным процессам.
- Соединительные муфты из нержавеющей стали, устойчивы к крутящему моменту и истиранию.
- Механическое уплотнение керамика-графит, устойчивое к песку и истиранию.
- Оригинальный подшипник C&U высокого качества — надежный и долговечный.
- Адаптер проточной части и выходной патрубок из латуни.
- Максимальная глубина погружения под зеркало воды 60 м.

Насосы оснащаются трёхжильным электрическим кабелем с вилкой и без вилки, в зависимости от мощности электродвигателя. Длина электрокабеля с вилкой составляет от 10 до 50 м, без вилки 1 м.

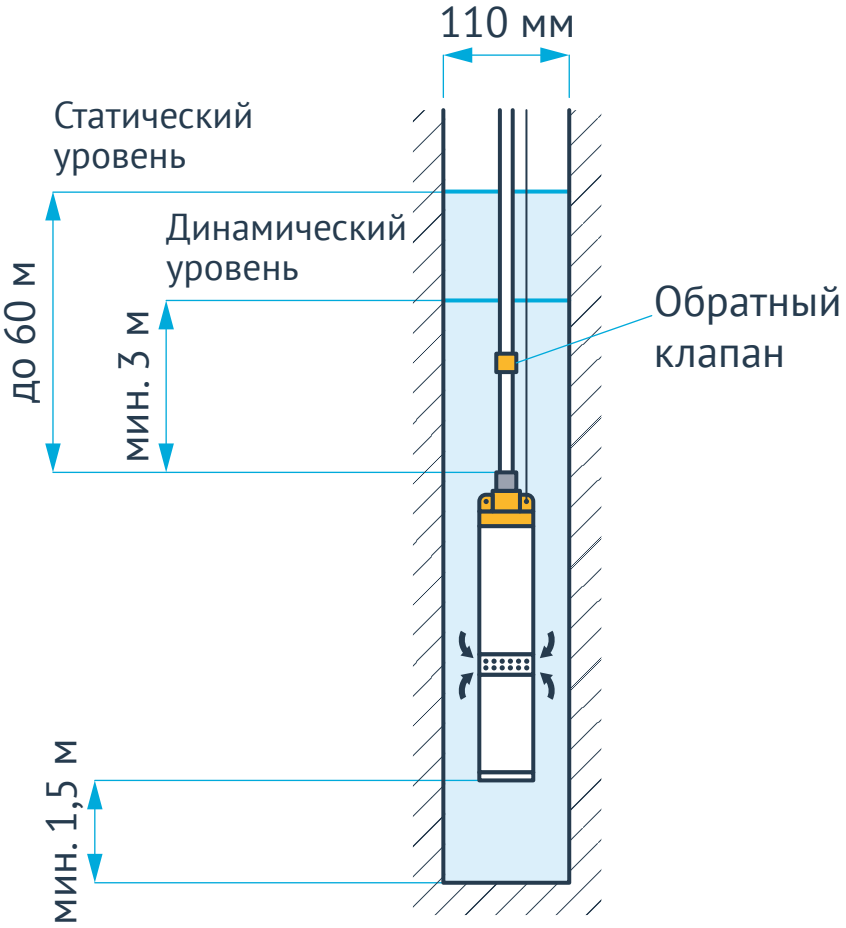

Гарантия 2 года

Таблица подбора сечения кабеля

Мощность двигателя, кВт		*Сечение кабеля, мм*					
		1,5	2,5	4	6	10	16
0,37	Длина кабеля, м	85	144	–	–	–	–
0,55		64	107	140	–	–	–
0,75		49	83	110	165	–	–
1,1		32	54	80	120	195	–
1,5		25	35	60	95	153	245
2,2		–	25	45	65	102	163
3		–	–	30	43	76	118

Для надежной электрической изоляции жил кабеля следует использовать специальные водозащитные термоусадочные муфты.

4" ECO AUTOMAT

Электронный блок управления в верхней части насоса

Функия перезапусков

Контроль по потоку

Контроль по минимальному давлению

Максимальная глубина погружения под зеркало воды — **20 м**

Трехжильный электрический кабель с вилкой — **20 м**

Съёмное донное основание

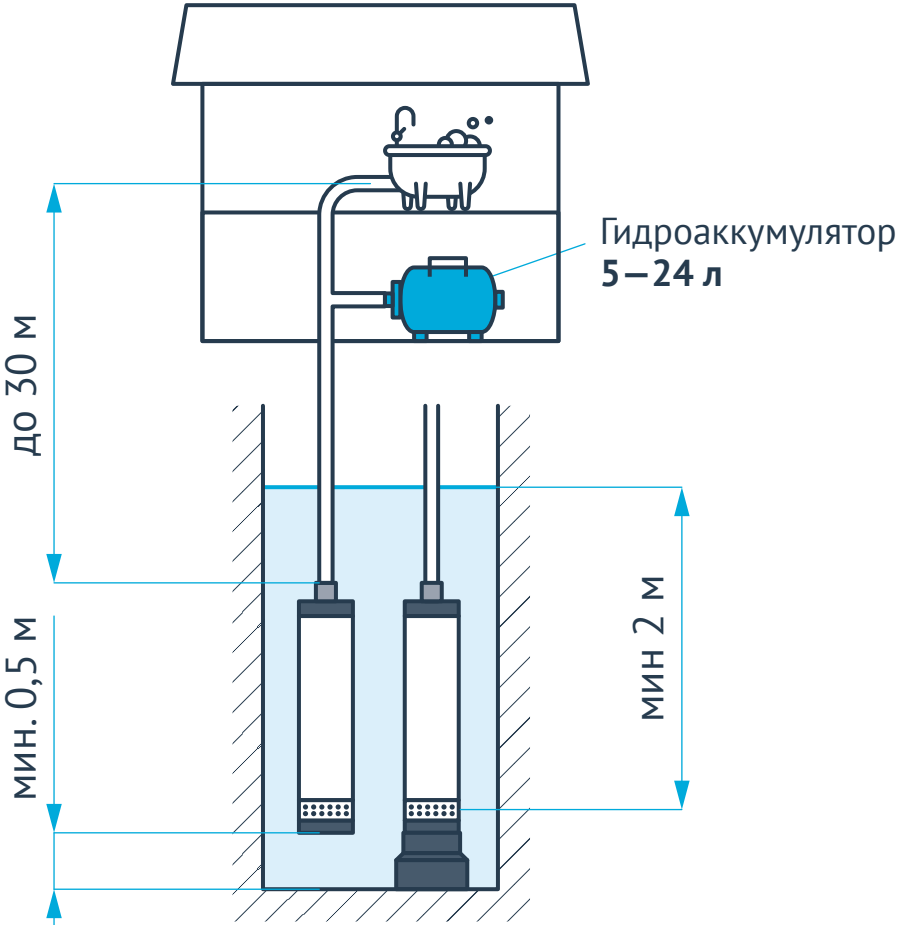

Гарантия 2 года

4" ECO FLOAT

- Съемное донное основание
- Встроенный обратный клапан
- Поплавковый выключатель

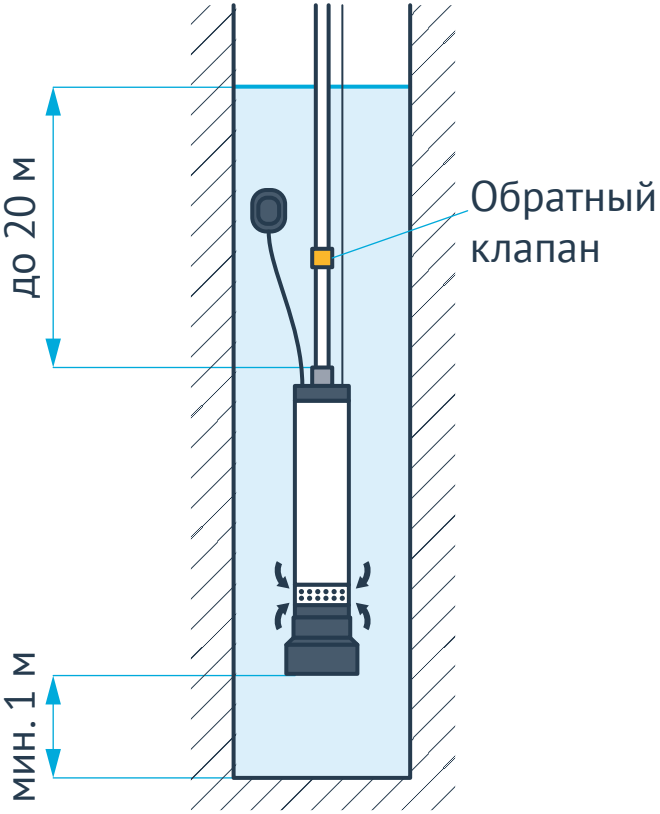

Максимальная глубина погружения под зеркало воды — **20 м**

Трехжильный электрический кабель с вилкой — **20 м**

Гарантия 2 года

4" 4SKM

- Вихревые латунные рабочие колеса
- Выходной патрубок и фильтрующая решетка из латуни

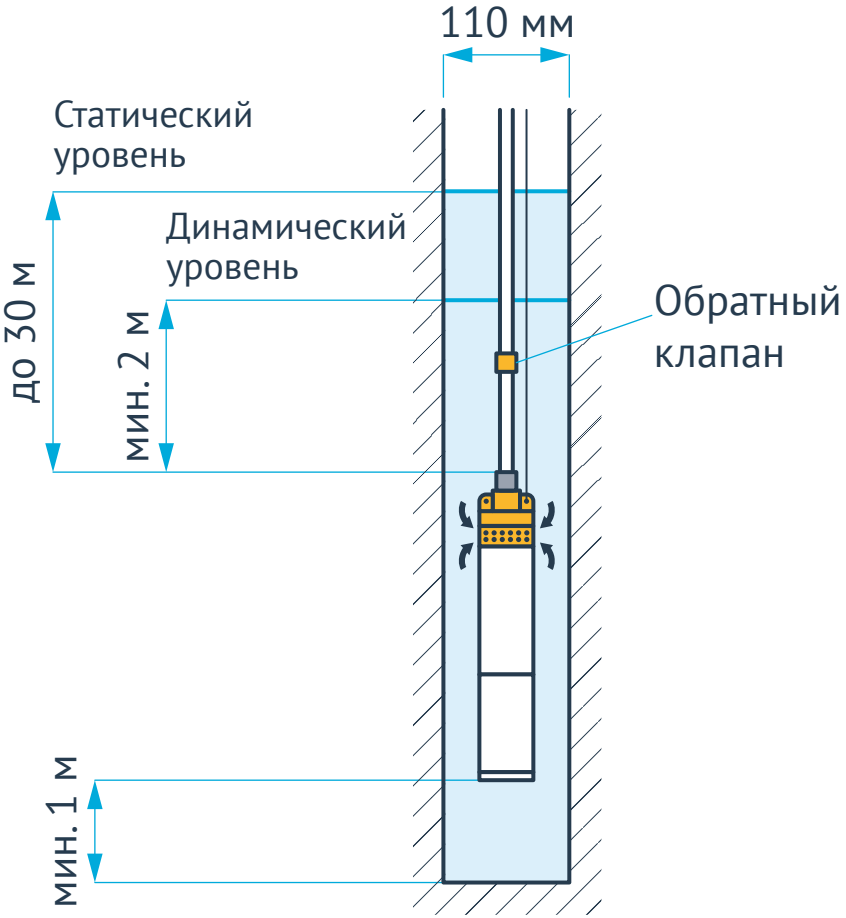

Максимальная глубина погружения под зеркало воды – **30 м**

Трехжильный электрический кабель с вилкой от **20** до **40 м** в зависимости от мощности электродвигателя модели

Максимальное содержание механических примесей (песок, известь и т. п.) во взвеси – **не более 10 г/м³.**

Гарантия 1 год

3,5" ECO MIDI, БЦП

⌀ для скважин диаметром не менее 98 мм

ECO MIDI

БЦП

3,5" ECO MIDI

– Система «плавающих рабочих колес»

– Встроенный обратный клапан

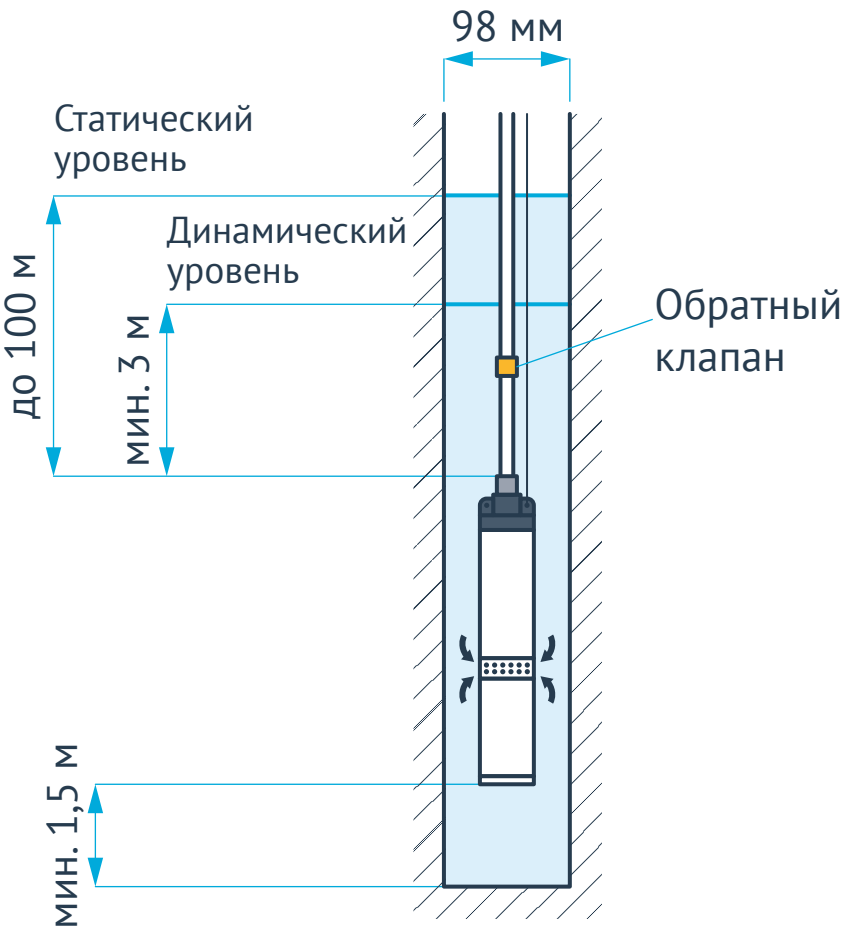

Максимальная глубина погружения под зеркало воды – **100 м**

Трехжильный электрический кабель с вилкой от **2** до **40 м** в зависимости от мощности электродвигателя модели

Гарантия 2 года

3,5" БЦП

Погружные насосы с собственного завода в России! Это невероятное событие для бытового рынка насосов, ведь полный цикл производства двигателей для бытовых погружных насосов — крайняя редкость для отечественного производства. Фактически, даже узловую сборку не осуществляет ни одно предприятие страны.

Рабочие колеса:

- Технотер (ПБТ — полибутилен терефталат)
- Отвод лопаточный: Армлен (полипропилен стеклонаполненный)
- Корпус ступени: ABS пластик

Старт серийного выпуска
июль 2020 года

3" MINI ECO, ECO VINT

⌀ для скважин диаметром не менее 85 мм

MINI ECO

ECO VINT

3" MINI ECO

- Система «плавающих рабочих колес»
- Вал двигателя из нержавеющей стали марки 304, стойкий к корозионным процессам
- Соединительные муфты рабочих колес изготовлены из нержавеющей стали, устойчивы к крутящему моменту и истиранию
- Адаптер проточной части и выходной патрубок выполнены из латуни
- Механическое уплотнение керамика -графит, устойчивое к песку и истиранию
- Оригинальный подшипник C&U высокого качества — надежный и долговечный

Максимальная глубина погружения под зеркало воды — **40 м**

Трехжильный электрический кабель свилкой от **10** до **50 м** в зависимости от мощности электродвигателя модели

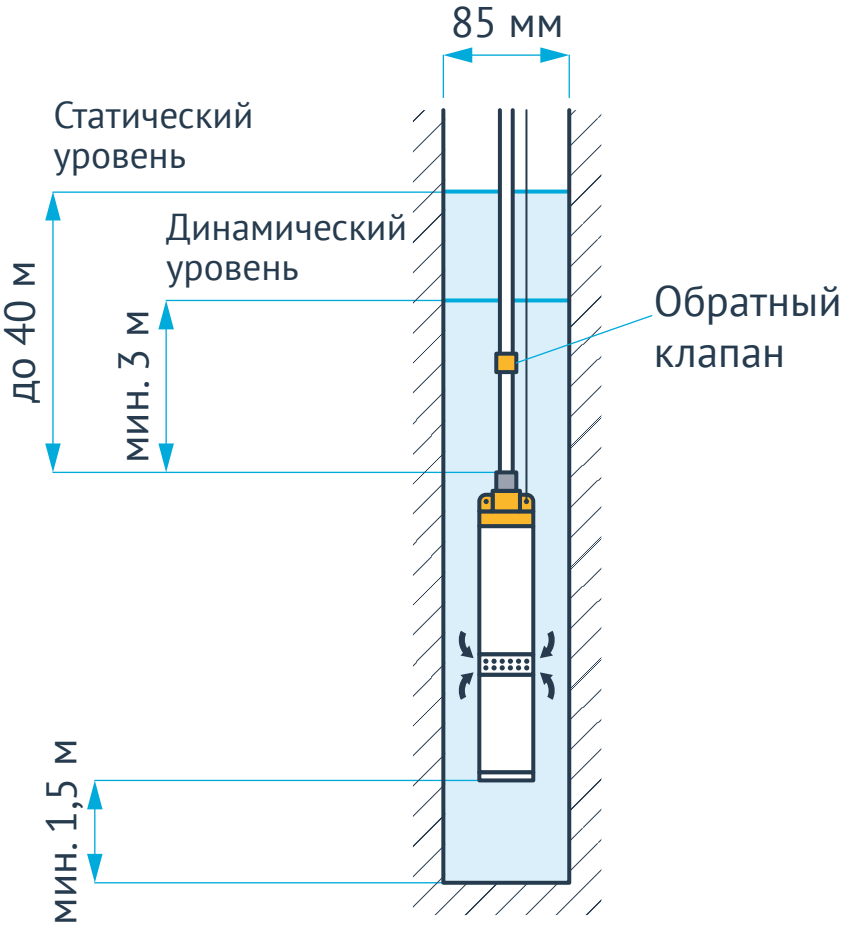

Гарантия 2 года

3" ECO VINT

- Двигатель однофазный маслозаполненный со встроенным пусковым конденсатором
- Механическое уплотнение керамика-графит, устойчивое к песку и истиранию
- 100 % медная обмотка, устойчивая к высоким температурам до 180°
- Используемое масло, обеспечивает мощное охлаждение двигателя, безопасно для окружающей среды
- «Зеркальная» полировка вала двигателя из углеродистой стали №45
- Кабель питания высокого качества, рабочая температура от –35 до + 80 °C
- Оригинальный подшипник C&U высокого качества
- Стальной винт в резиновой обойме
- PH перекачиваемой жидкости – 6,5...8,5

Максимальная глубина погружения под зеркало воды – **25 м**

Трёхжильный электрический кабель свилкой от **15** до **30 м**

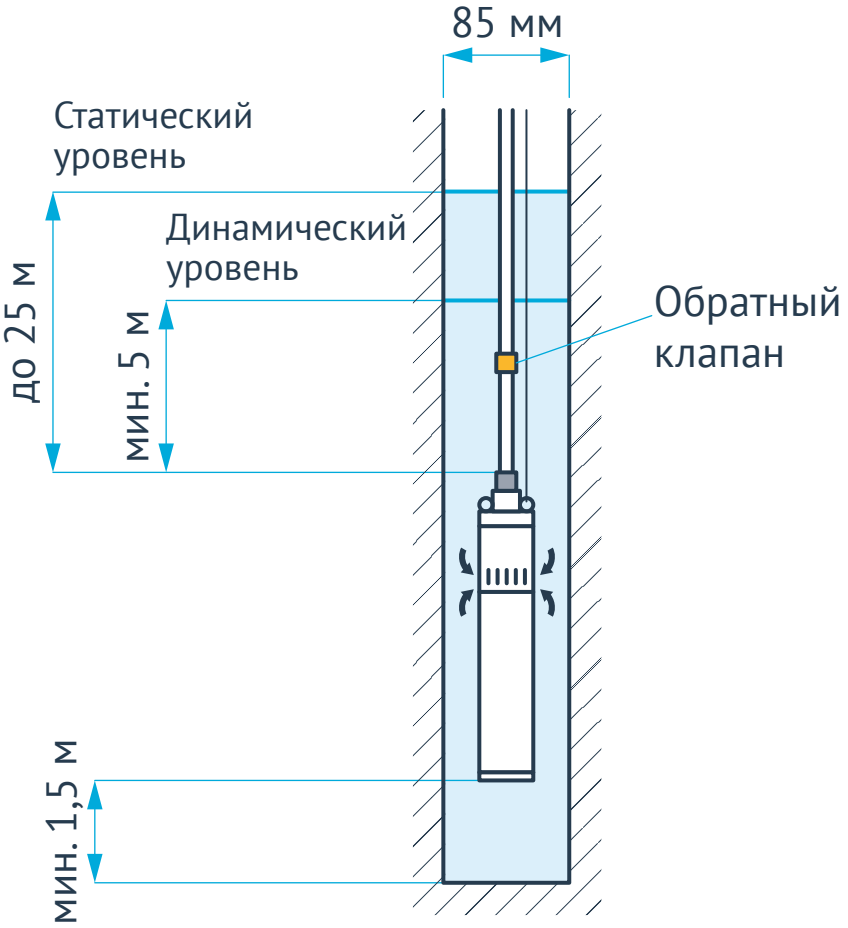

Гарантия 1 год

2" ECO VINT 0

⌀ для скважин диаметром не менее 65 мм

ECO VINT 0

2" ECO VINT 0

- Допустимое количество механических примесей в перекачиваемой жидкости — не более 100 г/м³
- Диаметр выходного отверстия насоса — ¾" наружная резьба
- Диаметр выходного отверстия обратного клапана – ½" внутренняя резьба
- Габаритные размера насоса с обратным клапаном: Ø 52 мм, длина 650 мм
- Рабочий винт в резиновой обойме

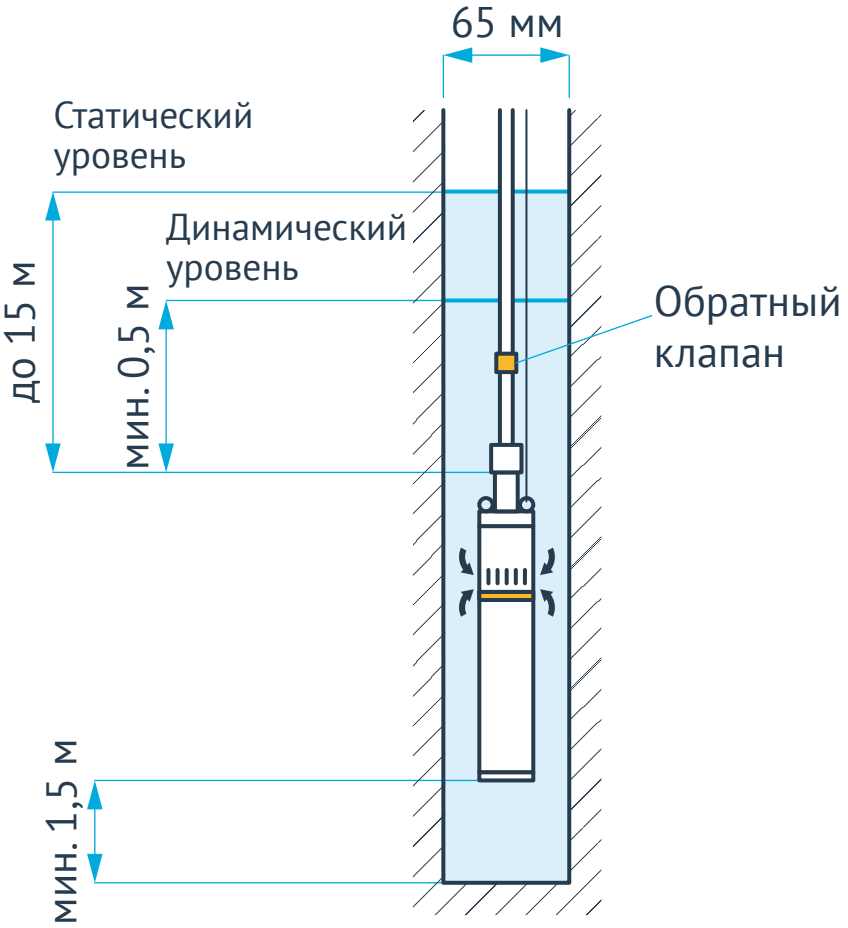

Максимальная глубина погружения под зеркало воды — **15 м**

Насос оснащен двужильным электрическим кабелем с вилкой **20 м**

Гарантия 1 год

Комплектующие для погружных насосов

Кабель водопогружный

Муфта термоусадочная

Страховочный трос

Коуш для крепления троса

Обратный клапан

Комплектующие для погружных насосов

Автоматический сливной клапан

Скважинный адаптер

Оголовок скважинный

ПНД труба

Фитинги для ПНД трубы

Продукция Бавленского завода

БАВЛЕНСКИЙ ЗАВОД

Бавленец

«БАВЛЕНЕЦ» — это вибрационные насосы с нижним или верхним забором воды по уникальной технологии производства с самыми высокими напорно-производительными характеристиками и исключительной надежности.

Назначение

Их можно использовать для подачи воды из колодцев, скважин, диаметром не менее 100 мм, бочек, водоемов, рек, для откачки воды из затопленных помещений, для полива огорода, для перекачки воды из одной емкости в другую.

Нижний забор

Верхний забор

Бавленец

БАВЛЕНЕЦ с нижним водозабором

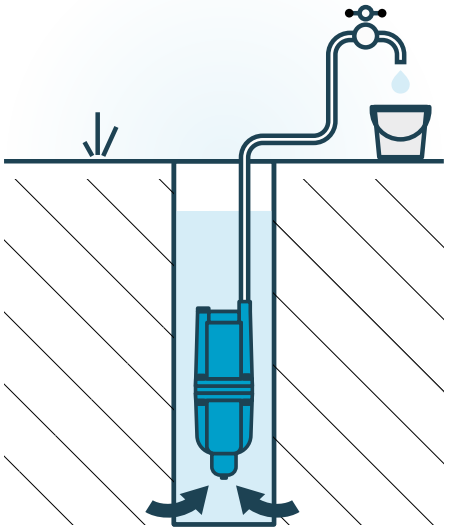

Ёмкость

Бассейн

Подвал, погреб

БАВЛЕНЕЦ М с верхним водозабором

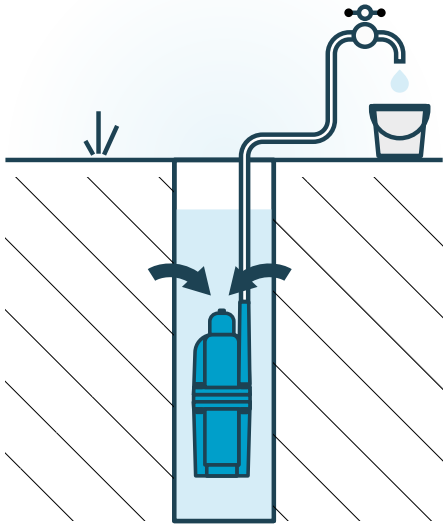

Скважина

Колодец

Водоём

Бавленец

Когда нужен вибрационный насос?

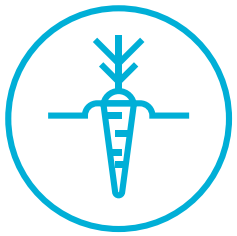

Полить огород

Помыть машину, фасад дома

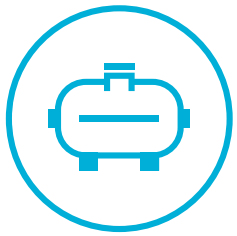

Подать жидкость из бака или бочки

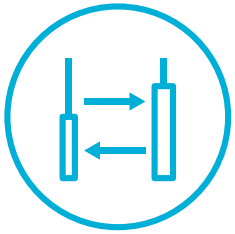

Временно заменить основной, более мощный насос

Заполнить систему отопления теплоносителем

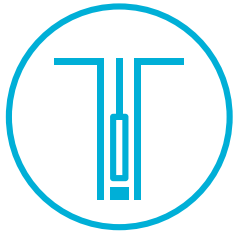

Прокачать или прочистить скважину (обсадная труба Ø110 мм)

Бавленец

Преимущества вибрационного насоса

Невысокая стоимость

Компактность — можно легко переместить в любое место

Простота в использовании

Длительный срок эксплуатации, невысокий износ

Нет вращающихся деталей, требующих смазки

Повышенная стойкость к щелочам и извести, присутствующим в воде

ГОСТ 26287-84

Изготовлен по ГОСТ 26287-84, созданный в СССР для бытовых электронасосов

Устойчив к теплоносителям разного химического состава

Бавленец

Возможности вибрационного насоса БАВЛЕНЕЦ в сравнении с аналогом

БАВЛЕНЕЦ

Макс. напор — **75 м**

Макс. производительность — **1600 л/ч**

ГОСТ

Выработка — **1000 нормо-часов**

Гарантированная производительность — **432 л/ч**

при подъёме с 40 м

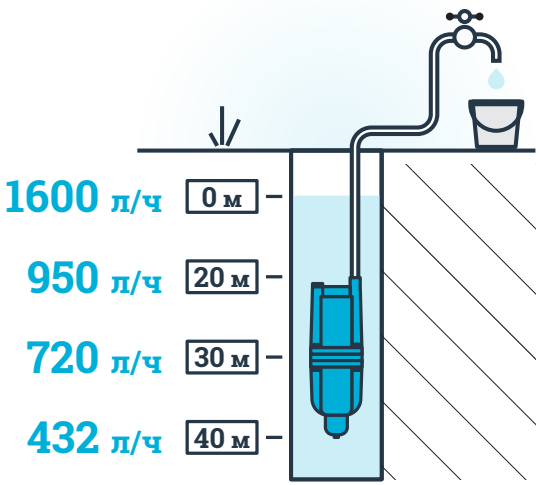

Аналоги

Макс. напор — **65 м**

Макс. производительность — **1000 л/ч**

Выработка — **до 200 нормо-часов**

Нет гарантированного подъема с 40 м при производительности 432 л/ч

Бавленец

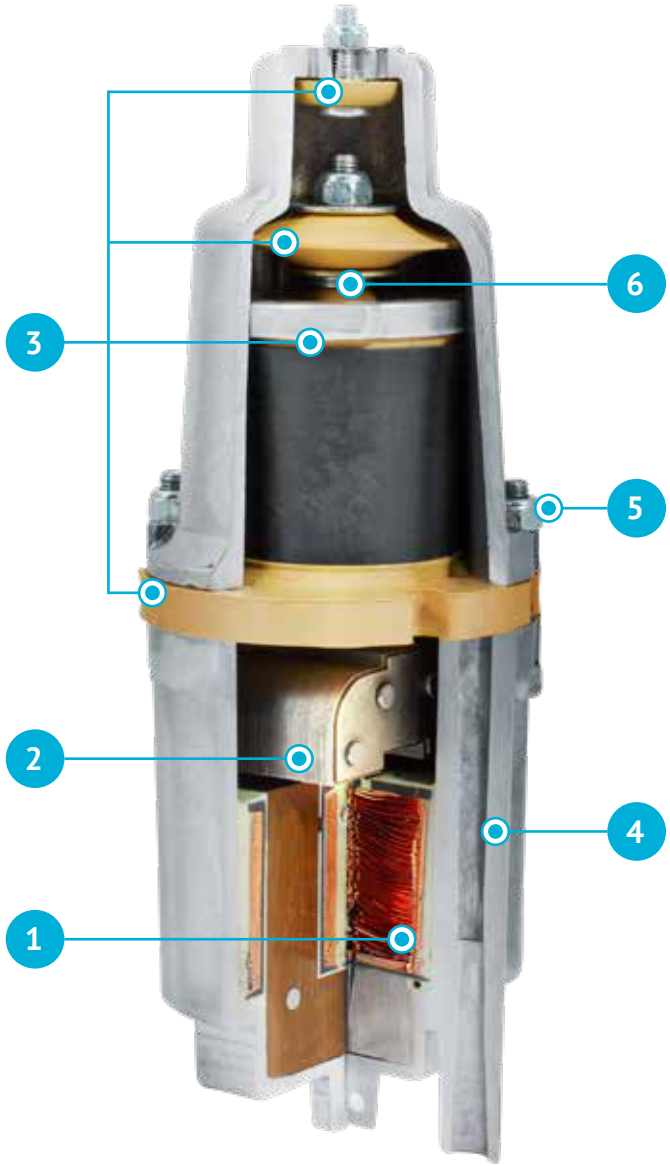

№	*Деталь*	*БАВЛЕНЕЦ*	*Аналог*
1	Обмотка	медь 430 *г*, не греется	алюминий, медь 230 *г*, греется, короткое замыкание
2	Якорь и ярмо	из электротехнической трансформаторной стали, высокий КПД, высокий напор	меньшего размера, низкий КПД, идут потери мощности
3	Резина	Резина стойкая к механическим воздействиям, насос не теряет напор. Амортизатор, поршень, клапан,диафрагма выполнены на основе натурального каучука (содержание 30 % в резине)	Техническая резина трескается, в процессе работы падает напор
4	Корпус	Корпус из алюминия повышенной чистоты (пищевой алюминий). Толщина — 5,8 *мм* не трескается в период эксплуатации	Корпус с добавкой силумина покрывается коррозией, хрупкий, не безопасен для использования с питьевой водой. Толщина — 2...3 *мм* трескается в процессе работы
5	Гайки	Оцинкованные контрящиеся гайки дольше сохраняют затяжку	Гайки без фиксатора быстро раскручиваются
6	Шток	Шток из инструментальной стали не ржавеет, повышенная работоспособность	Шток из сырой стали быстро ржавеет и ломается

Бавленец 2

Эксклюзив! Производится только на АО «БЭЗ».

Сдвоенный вибрационный насос — одновременно с нижним и с верхним водозабором.

Главное отличие от обычного вибрационного насоса — увеличенные вдвое характеристики производительности.

Бавленец 2

Возможности

Максимальный напор — **80 м**

Максимальная производительность — **2000 л/час**

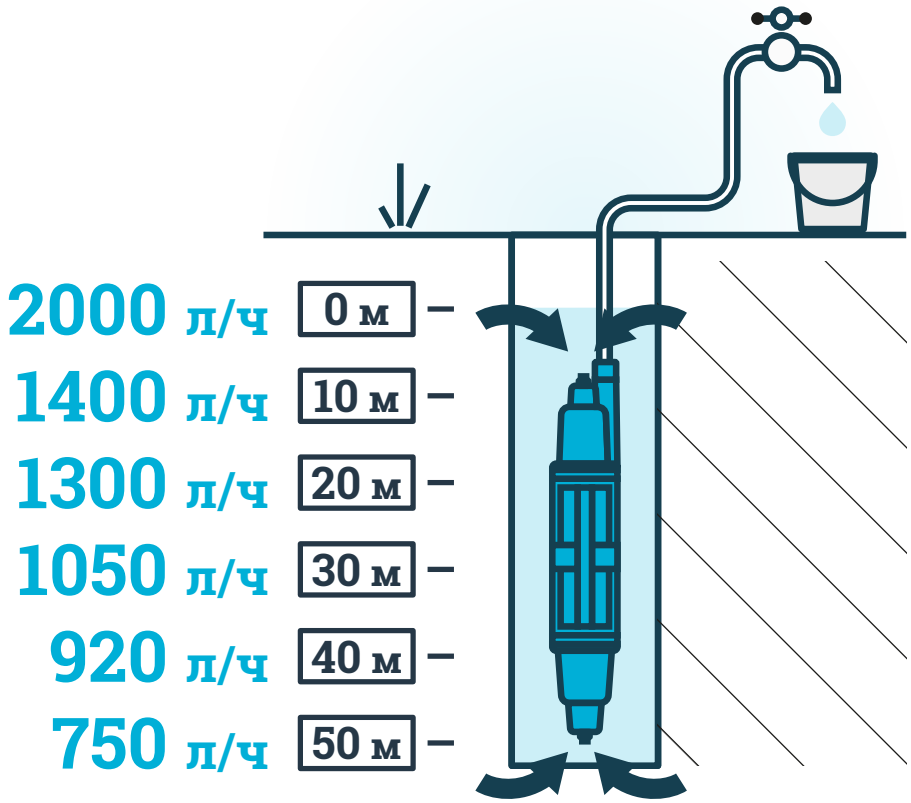

Бавленец 2

Преимущества

Абсолютно безопасен для контакта с питьевой водой

Верхний, нижний или одновременный забор воды

Двойной запас прочности. Будет работать даже при отказе одного насоса

Возможность работы в автоматическом режиме

Полностью произведен в России

Бавленец 2

Одна «вилка» — на полную мощность!
Две «вилки» — разумная экономия!

В проводе 4 жилы. Включая обе вилки одновременно или изначально смонтировав только одну вилку, Вы получаете подачу воды из верхней и нижней части корпуса насоса единовременно.
Смонтируйте по инструкции две вилки, тогда можете использовать половину мощности насоса — только один насос из двух (верхний или нижний забор).

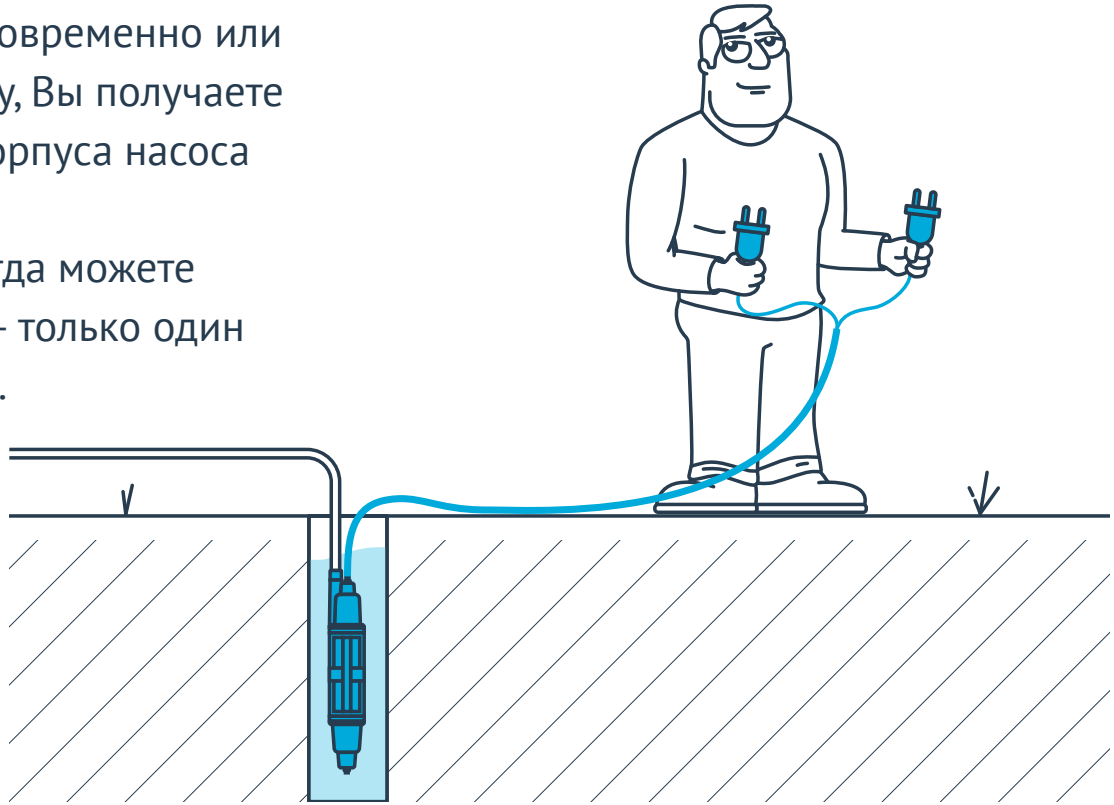

Бавленец 2

Полив

Поместите насос в бочку и используйте только нижний забор воды. Напор будет оптимальным для полива и емкость осушена практически насухо.

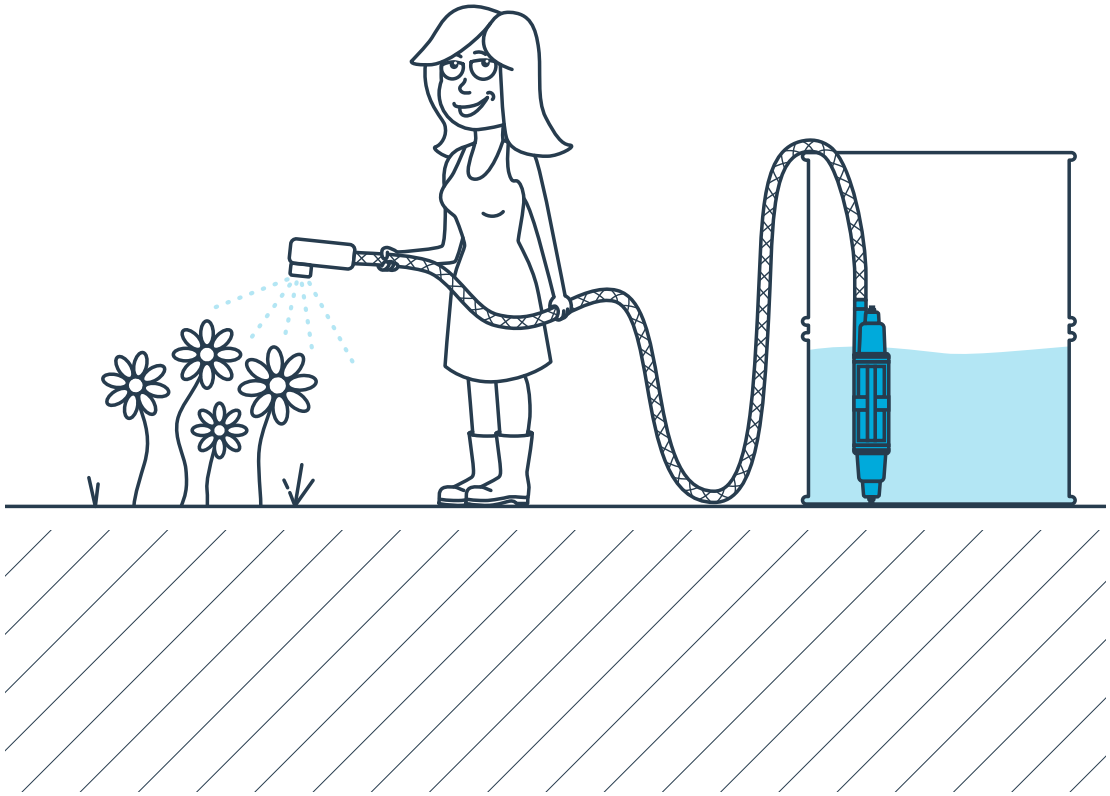

Бавленец 2

Качаете воду из водоема?

Включайте только верхний забор, чтобы сократить износ насоса от ила и песка.

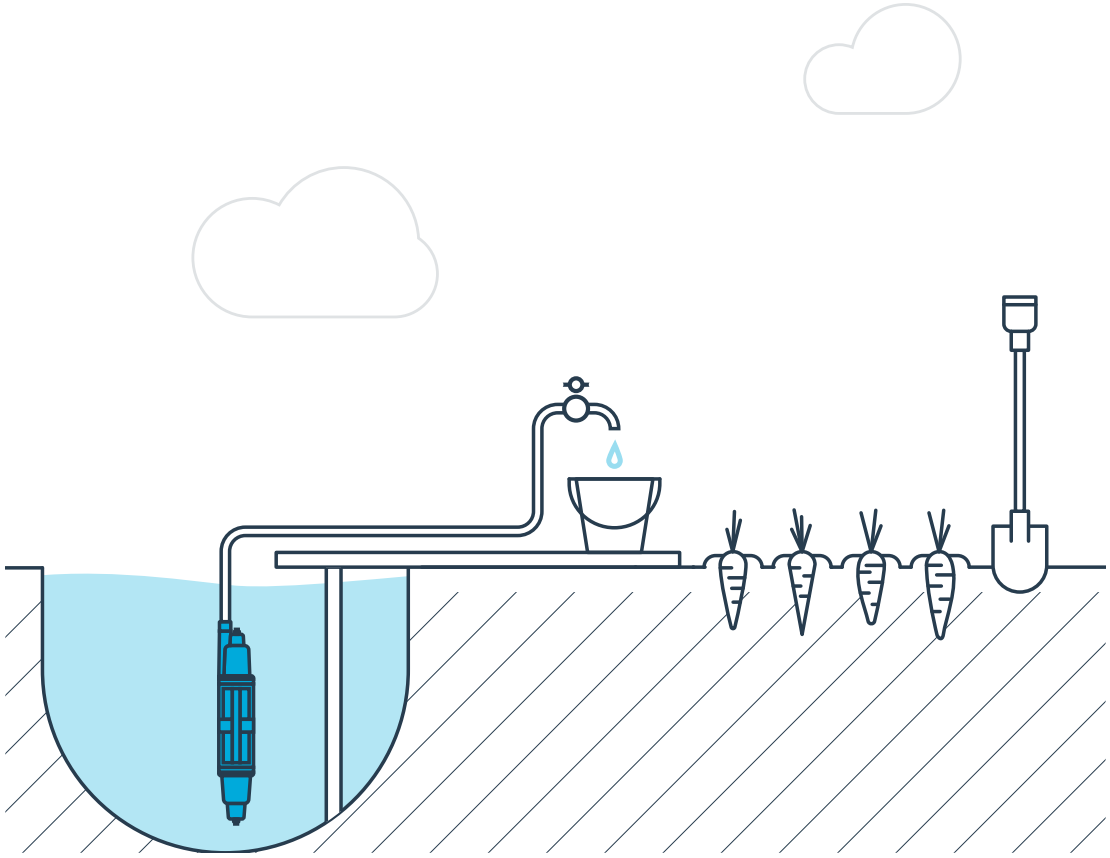

Бавленец 2

Для всех точек водопотребления

Когда необходимо одновременно полить цветы, помыть руки, принять душ или просто наполнить емкость быстрее, используйте одновременно нижний и верхний забор воды.

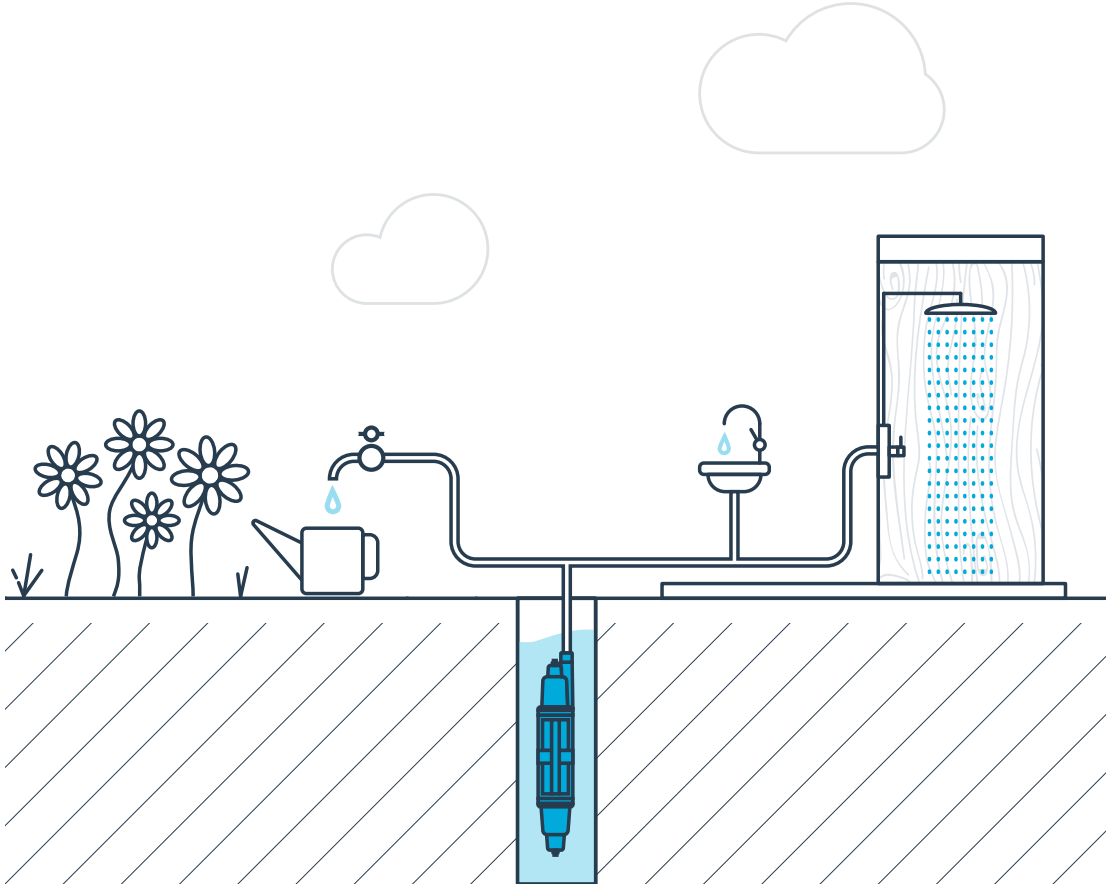

Бавленец 2

Модель уникальна в своем исполнении, аналогов на рынке — нет!

Когда нет необходимости устанавливать мощный погружной насос

Когда запросы по водопотреблению небольшие

Есть желание сэкономить и не переплачивать за насосы с более высокими характеристиками с более высокой стоимостью

Разница в производительности незначительная, а стоимость — привлекательнее любого погружного насоса

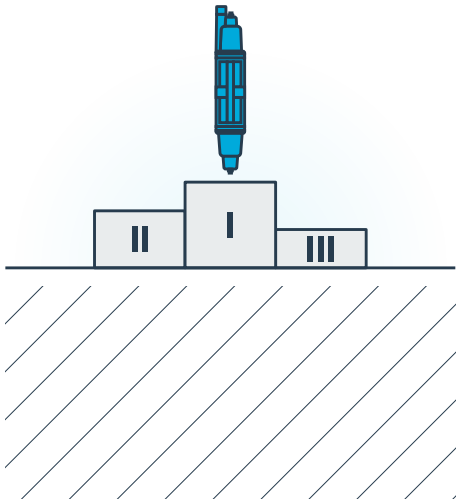

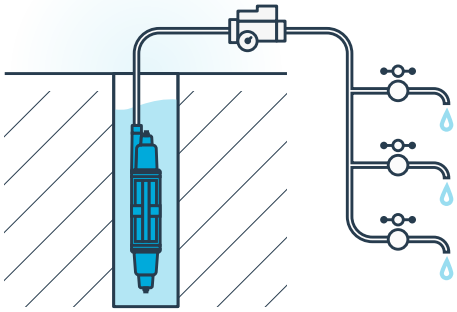

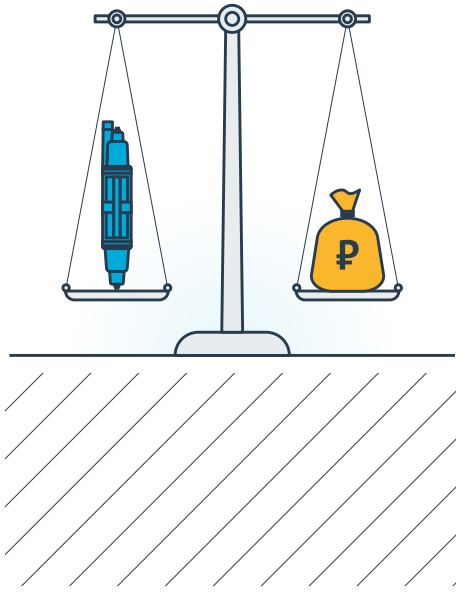

Скважинный оголовок

Модельный ряд:

133-32 пластик
114-32 пластик
152-32 пластик

- Предназначен для герметизации окончания обсадной трубы скважины
- Оголовок изготовлен из пластика и рассчитан на подвешивание груза весом до 200 кг
- В конструктиве: кольца для крепления троса от погружного насоса и выход под электрокабель

Шланг поливочный армированный синтетическими нитями

Модели	Длина
Ø13×1,5 **(½”)**	**50 м**
Ø18×2 **(¾”)**	**25 м**
Ø25×2,5 **(1”)**	

- Допустимая температура эксплуатации от **−30 до +45 °C**
- Максимальное рабочее давление **6 бар**
- Рабочее давление при 20 °C **0,3 бар**

Шланг поливочный армированный синтетическими нитями

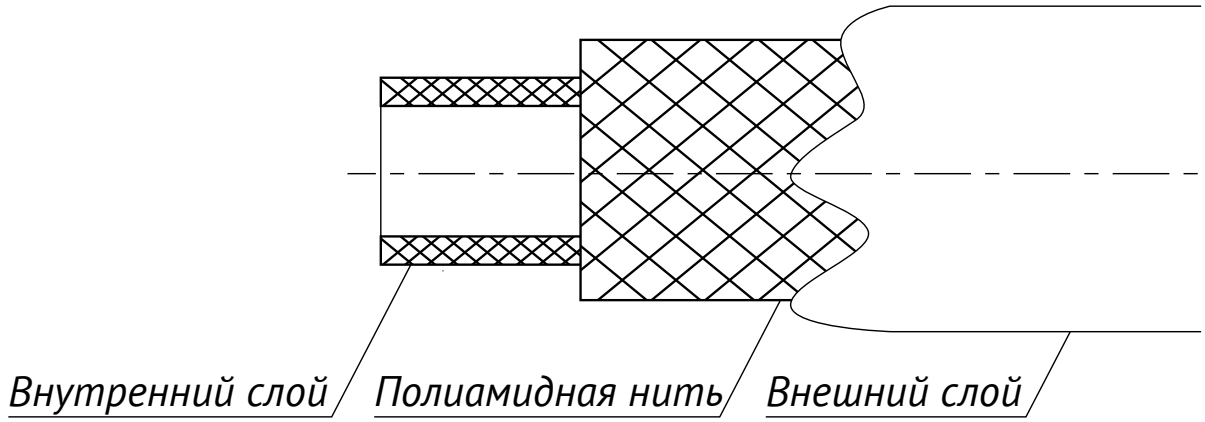

Верхний слой защищает шланг от истирания о камни, средний слой от деформационных процессов, внутренний помогает выдержать давление воды.

Труба ПНД напорная

Труба ПЭ 100 SDR

ПЭ 100 соответствует максимально возможному прочностному показателю для полиэтилена, для него характерно высокое рабочее давление и устойчивость к механическим воздействиям

SDR – Стандартное размерное отношение номинального диаметра трубы к номинальной толщине стенки трубы

Изготовлена из **100% первичного полиэтилена**

Рассчитана на эксплуатацию более **50 лет**

Не подвержена воздействию влаги, агрессивной среды, коррозии, блуждающих токов, не нуждаются в катодной защите

Поставляется в бухта по **25, 50 и 100 м.**

Труба ПНД напорная

Типы

ПЭ100 SDR 13,6-25x2 PN 1,25 MPa
ПЭ100 SDR 17-32x2 PN 1,0 MPa
ПЭ100 SDR 13,6-32x2,4 PN 1,25 MPa
ПЭ100 SDR 17-40x2,4 PN 1,0 MPa
ПЭ100 SDR 13,6-40x3 PN 1,25 MPa
ПЭ100 SDR 17-50x3 PN 1,0 MPa
ПЭ100 SDR 13,6-50x3,7 PN 1,25 MPa
ПЭ100 SDR 11-20x2 PN 1,25 MPa
ПЭ100 SDR 17,6-63x3,6 PN 1,25 MPa
ПЭ100 SDR 17-63x3,8 PN 1,25 MPa
ПЭ100 SDR 13,6-63x4,7 PN 1,25 MPa
ПЭ100 SDR 11-63x5,8 PN 1,25 MPa
ПЭ100 SDR 17-110x6,6 PN 1,25 MPa
ПЭ100 SDR 11-110x10 PN 1,25 MPa

- Выполнена по ГОСТ 18599-2001 (для воды питьевого назначения)
- Pn — номинальное давление, т. е. постоянное максимальное рабочее давление воды при 20 °C, с учетом коэффициента запаса прочности
- Для удобства через каждый метр на трубе нанесены риски
- На гладких стенках не образуются налет или отложения
- Величина условного прохода остается всегда постоянной

Компрессионные фитинги из полипропилена

Диапазон размеров **от 20 мм до 63 мм**
Минимальная температура **–10 °C**
Максимальная температура **+45 °C**
Максимальное давление **16 бар до DN63 (10 бар)**

Фитинги этого вида состоят из:

- полипропиленового корпуса
- уплотнительных колец, расположенных в местах соединений
- зажимных колец, защищающих соединения от механических повреждений
- втулки, запрессовывающей трубу
- крышек-гаек, надежно закрывающих место стыковки

Дренаж и канализация

Источник:
колодец, водоём, бочка, бассейн, затопленные помещения

Задача:
откачивание, наполнение, осушение, полив, отвод канализационных стоков

Принципы использования

Когда используем?

- отведение воды из затопленных помещений
- откачивание дождевой воды, воды из открытых водоёмов, колодцев, бочек, резервуаров, цистерн, ёмкостей, отстойников и приямков с твёрдым дном и укреплёнными стенками
- наполнение или осушение бассейнов, ванн и водных аттракционов, обеспечение циркуляции в них воды на непродолжительный период времени
- полив в садоводстве

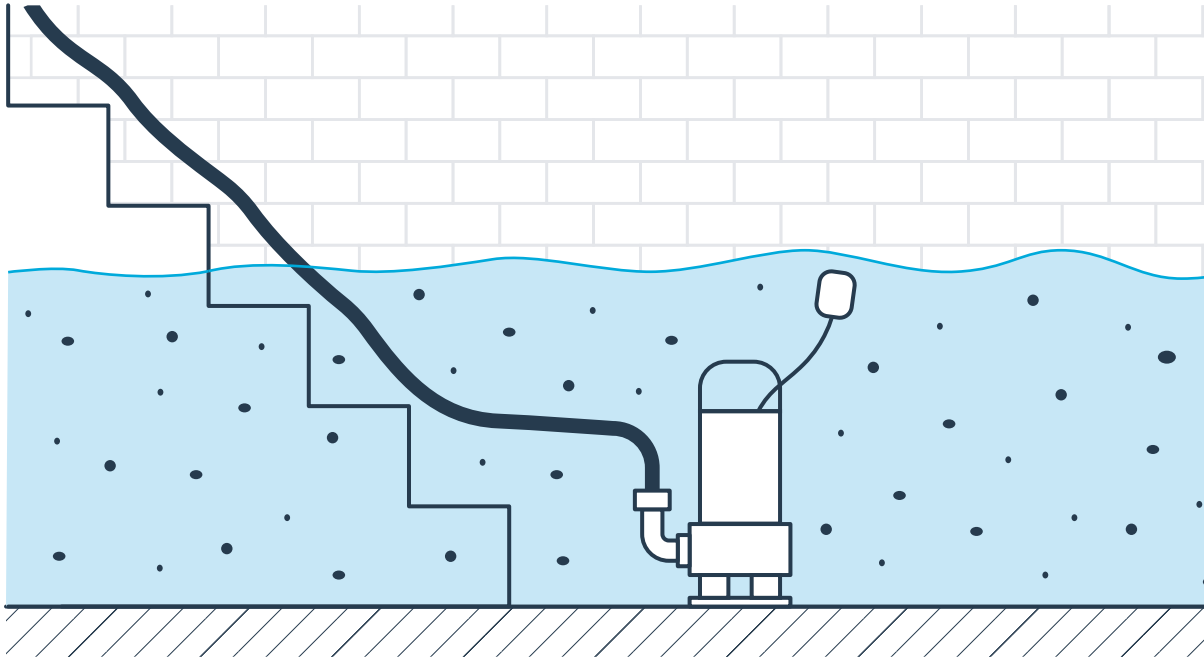

Бытовая линейка

Встроенный поплавковый выключатель

Внешний поплавковый выключатель

SUB 209 P

- Глубина включения **50 см**
- Глубина вылючения **10 см**
- Мин. слоя воды **5 см**
- Кабель H07RNF, **10 м** с вилкой
- Макс. размер примесей в перекачиваемой жидкости **5 мм**
- Макс. глубина погружения под зеркало воды **5 м**

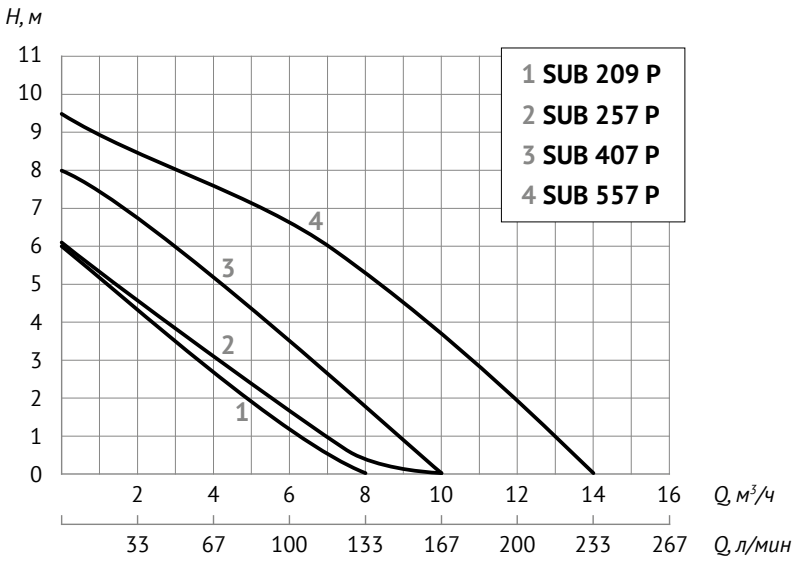

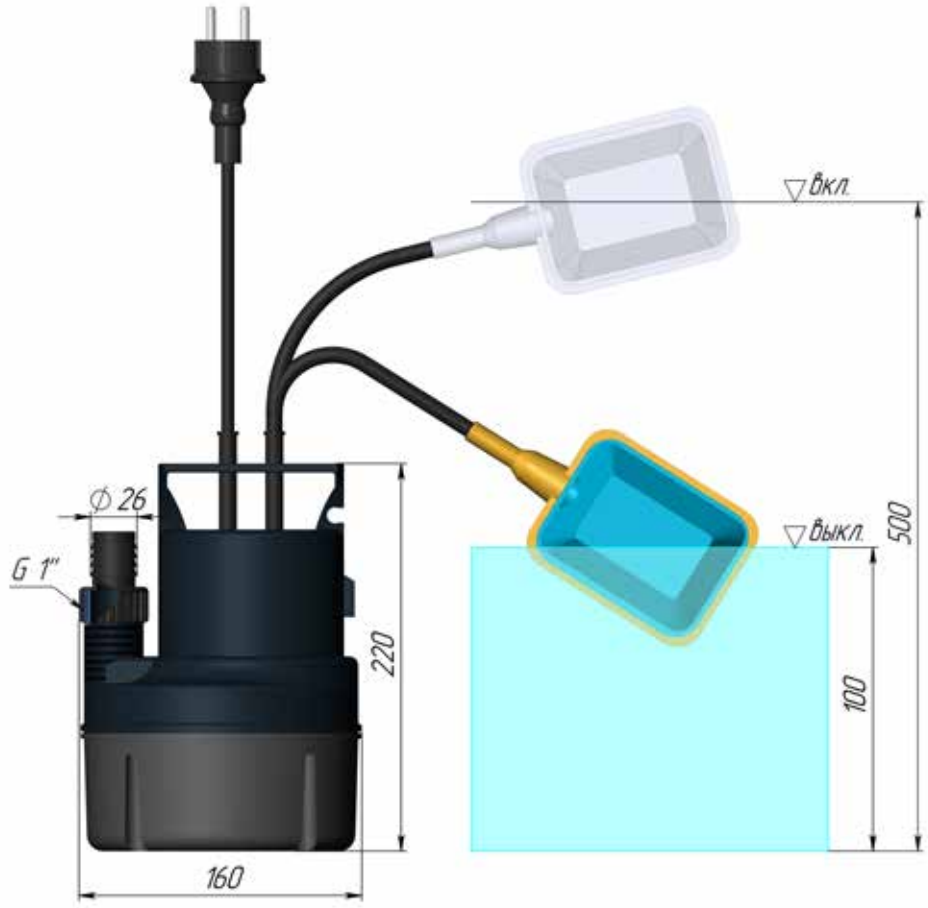

Гарантия 1 год

RAIN

- Телескопическая штанга с гибким изливом
- Съёмный запорный кран со штуцером для быстрозажимного коннектора
- В зоне всасывания установлен фильтр механической очистки
- Клапан для удаления воздуха
- Кабель H07RNF, **10 м** с вилкой
- Макс. примесей в перекачиваемой жидкости **0,5 мм**
- Макс. глубина погружения под зеркало воды **7 м**
- Встроенная термозащита двигателя

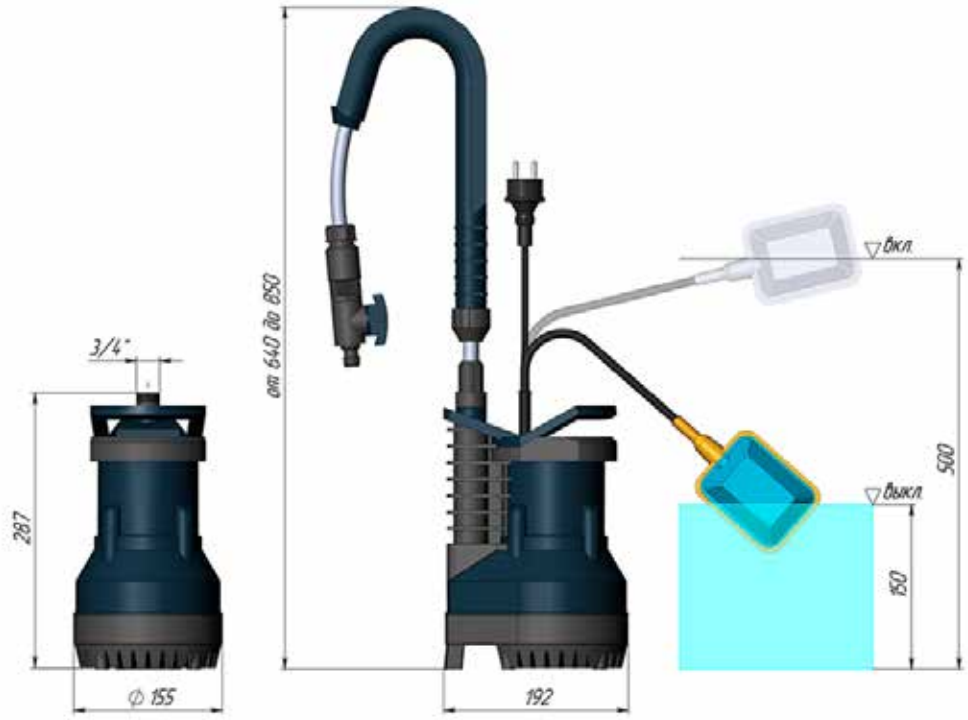

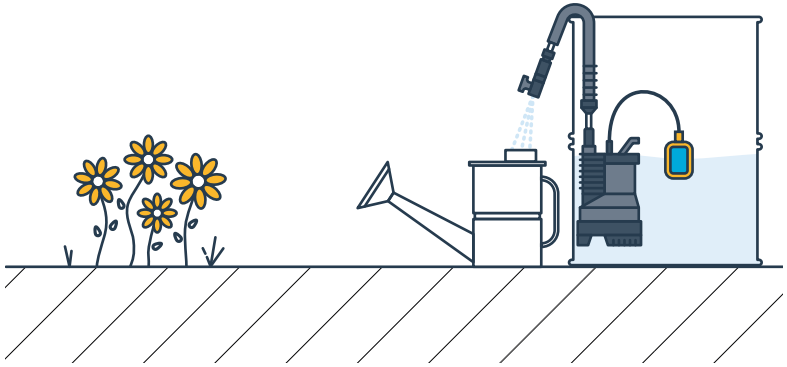

Гарантия 1 год

RAIN

Самый мощный представитель линейки насос RAIN Q550M имеет два рабочих колеса и обладает повышенными напорно-расходными характеристиками, производительностью до **5 м³/час.**

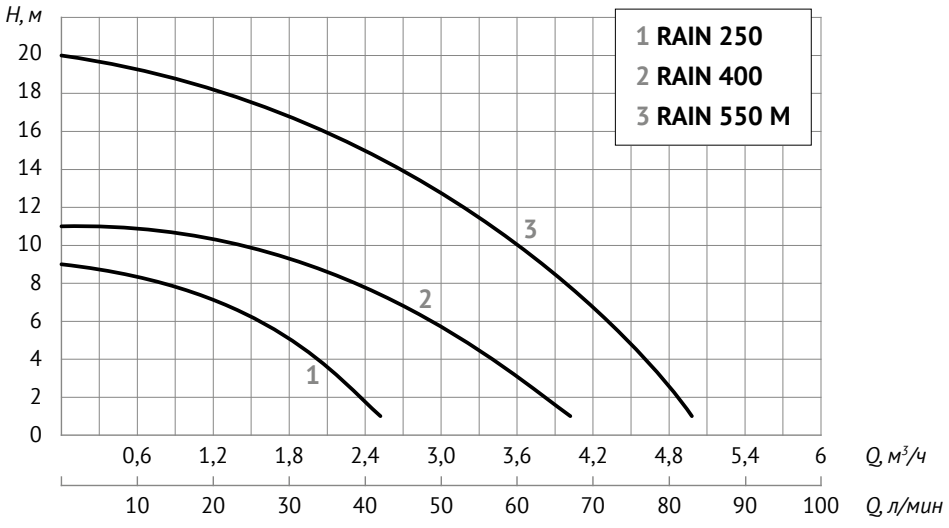

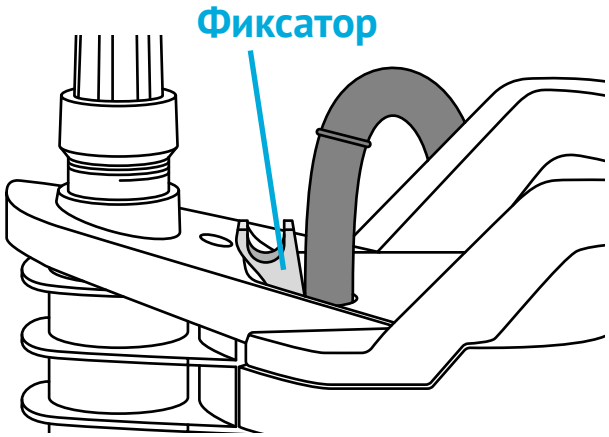

VORT

- Глубина включения **45 см**
- Глубина выключения **25 см**
- Минимальная толщина слоя воды **10 см**
- Кабель H07RNF, **10 м** с вилкой
- Макс. размер примесей в перекачиваемой жидкости **35 мм**
- Макс. глубина погружения под зеркало воды **7 м**
- Клапан для удаления воздуха
- Встроенная термозащита двигателя

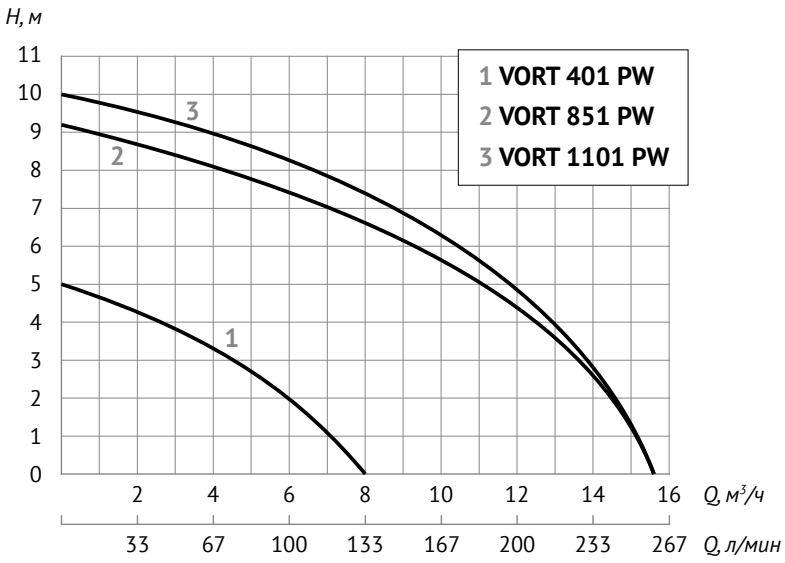

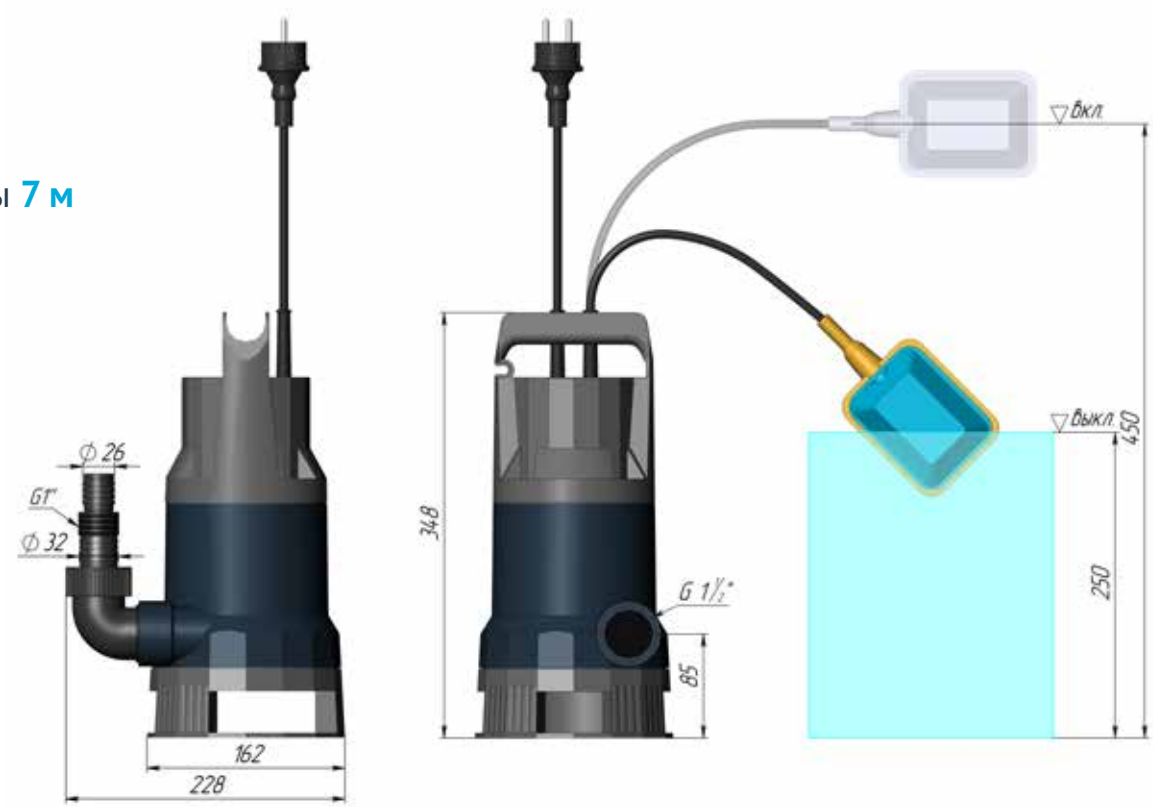

Гарантия 1 год

INOXVORT

- Корпус из нержавеющей стали
- Глубина включения **45 см**
- Глубина выключения **25 см**
- Мин. толщина слоя воды **10 см**
- Кабель H07RNF, **10 м** с вилкой
- Макс. размер примесей в перекачиваемой жидкости **35 мм**
- Макс. глубина погружения под зеркало воды **7 м**
- Клапан для удаления воздуха
- Встроенная термозащита двигателя

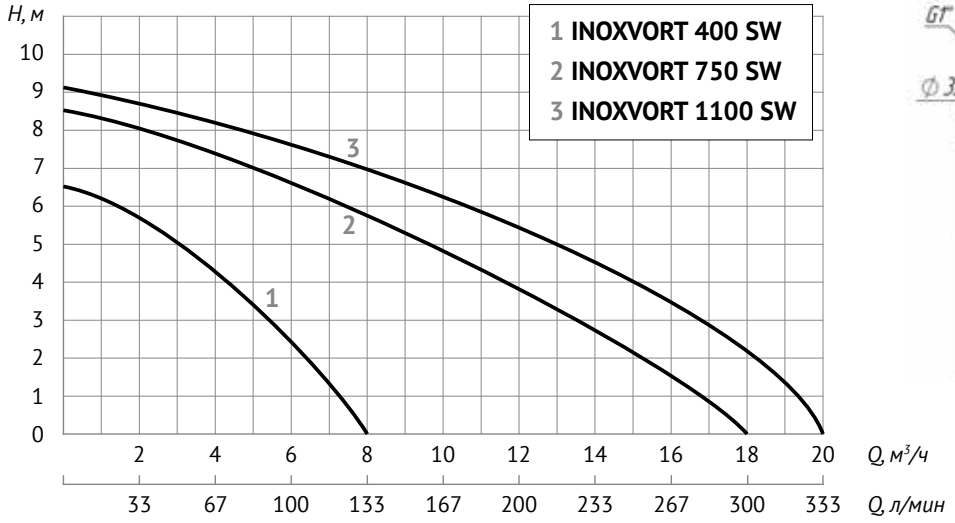

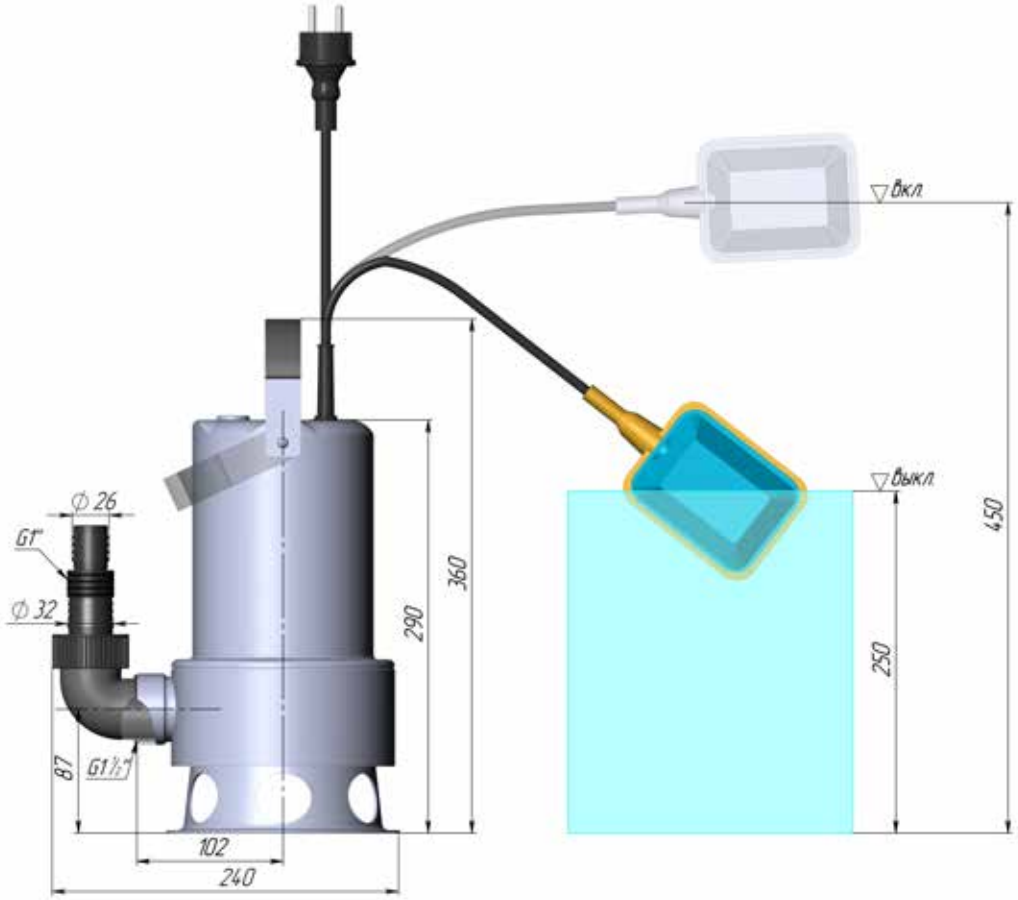

Гарантия 1 год

SUB

- Глубина включения **15 см**
- Глубина вылючения **7 см**
- Мин. толщина слоя воды **5 см**
- Кабель H07RNF, **10 м** с вилкой
- Макс. размер примесей в перекачиваемой жидкости **5 мм**
- Макс. глубина погружения под зеркало воды **7 м**

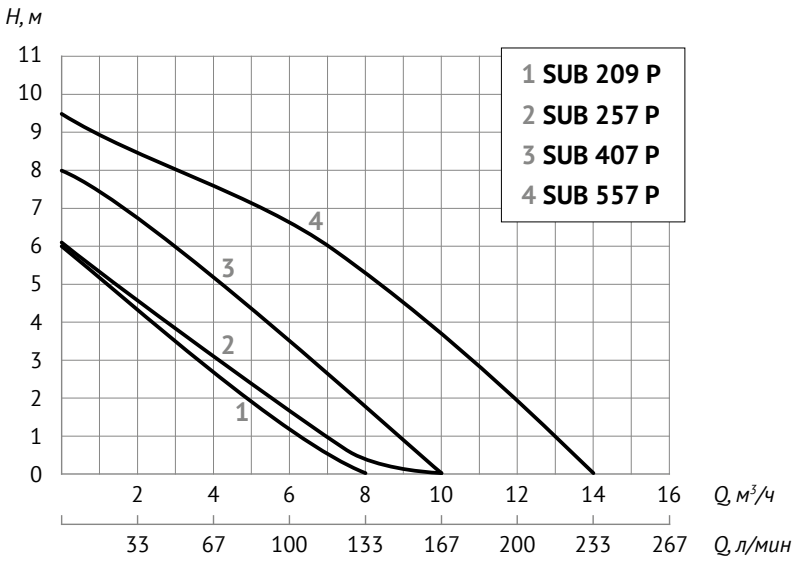

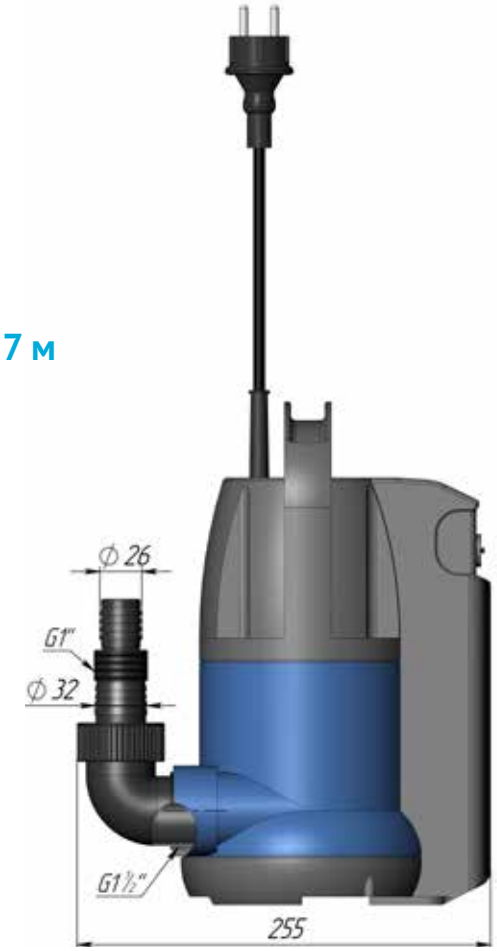

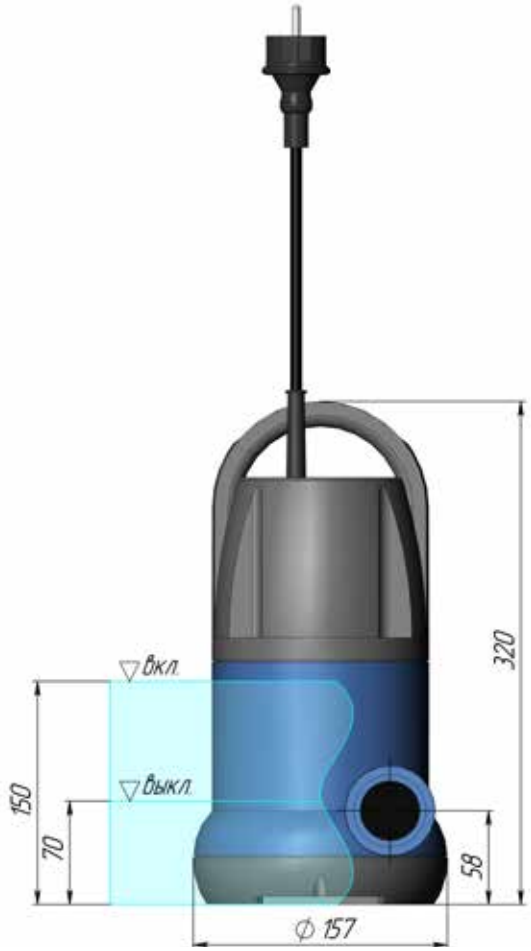

Гарантия 1 год

ARTSUB

- Встроенный поплавковый выключатель
- Переходник-адаптер «ёлочка» с внутр. резьбой **1,5"** под шланги **25 мм** и **32 мм** и участком наружной резьбы **1"** в комплекте
- Клапан для удаления воздуха
- Кабель H07RNF, **10 м** с вилкой
- Макс. размер примесей в перекачиваемой жидкости **5 мм**
- Макс. глубина погружения под зеркало воды **7 м**
- Встроенная термозащита двигателя

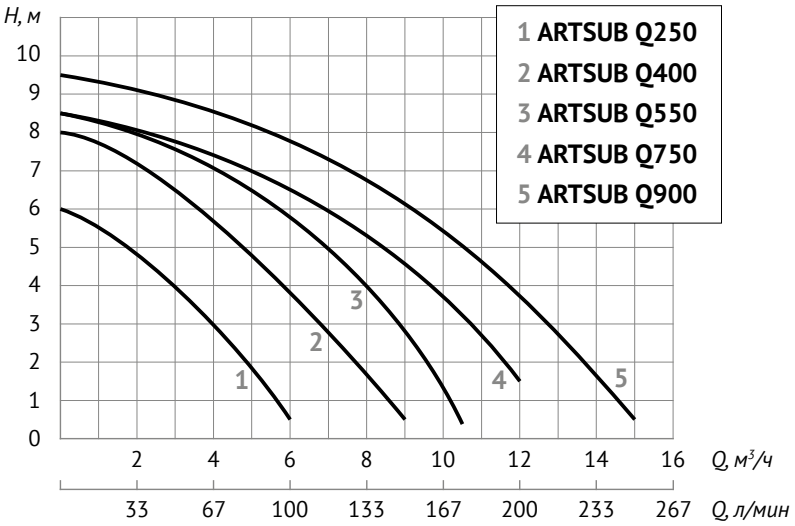

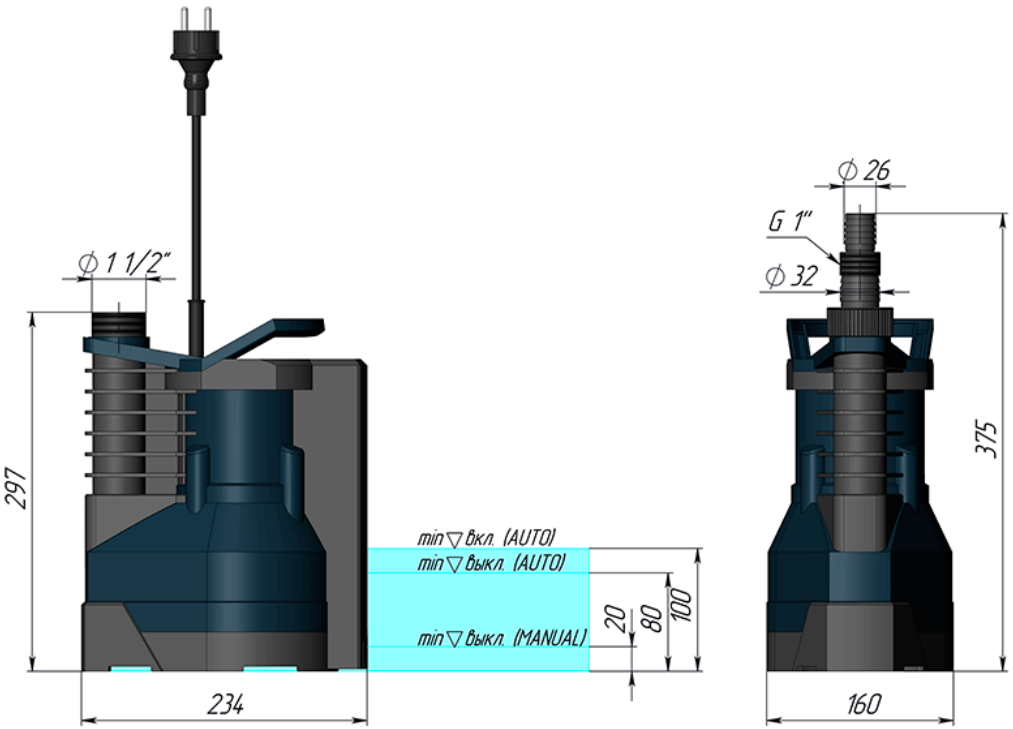

Гарантия 1 год

ARTVORT

- Встроенный поплавковый выключатель
- Переходник-адаптер «ёлочка» с внутр. резьбой **1,5"** под шланги **25 мм** и **32 мм** и участком наружной резьбы **1"** в комплекте
- Клапан для удаления воздуха
- Кабель H07RNF, **10 м** с вилкой
- Макс. размер примесей в перекачиваемой жидкости **5 мм**
- Макс. глубина погружения под зеркало воды **7 м**
- Встроенная термозащита двигателя

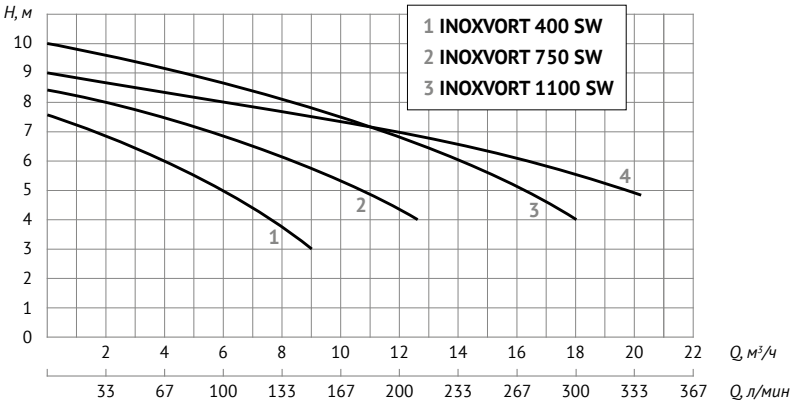

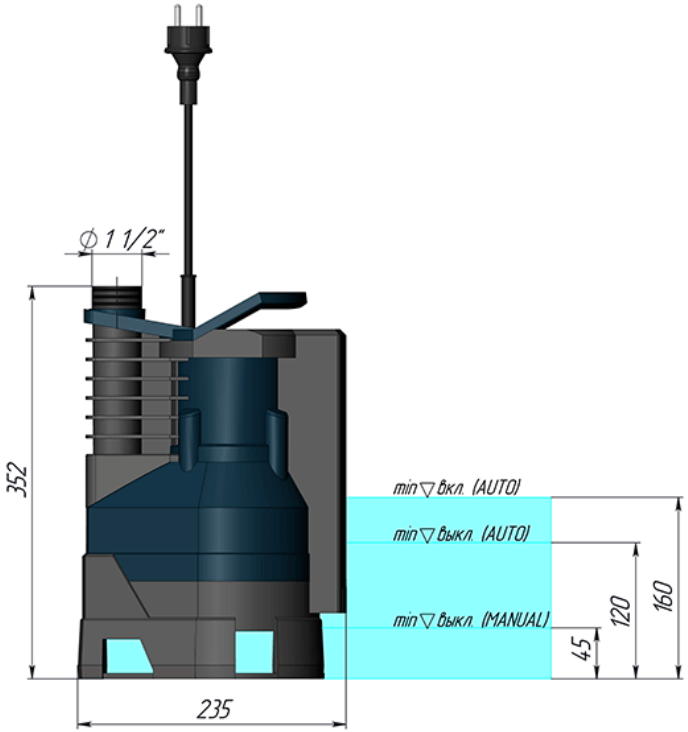

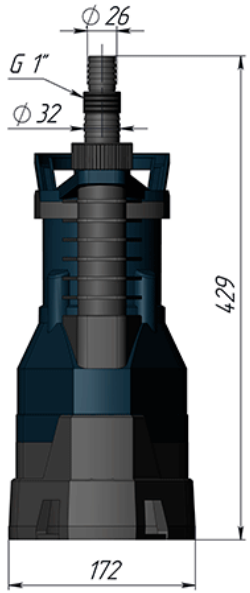

Гарантия 1 год

ARTSUB и ARTVORT

Макс. размер примесей в перекачиваемой жидкости:

- Неволокнистые частицы размером до **5 мм** (например, ил, песок);
- Частицы с линейными размерами до **35 мм** обладающих мягкостью, пластичностью и/или упругостью (например, комки глины, куски бумаги, листья деревьев, стебли растений, водоросли).

ARTSUB

ARTVORT

Эксплуатация в тяжёлых условиях

FEKAPUMP

Модели с легкостью справятся с грязной водой, содержащей твердые и волокнистые включения.

Оснащены металлическим рабочим колесом и масляной камерой с двойным сальником. Корпус моделей выполнен из чугуна и нержавеющей стали.

У каждой модели предусмотрена защита от перегрузок. Настолько качественное исполнение и высокие напорно-производительные характеристики позволяют применять данные модели как в быту, так и на промышленных или сельскохозяйственных объектах.

FEKAPUMP

- Корпус моделей выполнен из чугуна и нержавеющей стали
- Рабочие жидкости — сточные воды с твердыми и волокнистыми включениями, канализационные стоки
- Максимальная плотность перекачиваемой жидкости **1,2 × 10³ кг/м³**
- Максимальный размер твердых включений во взвеси **от 15 до 35 мм** в зависимости от модели
- PH перекачиваемой жидкости **4...10**
- Материал рабочего колеса насоса: пластик (V250 F), металл
- Кабель H07RNF, **от 5 до 10 м** с вилкой
- Максимальный размер примесей в перекачиваемой жидкости **35 мм**
- Максимальная глубина погружения под зеркало воды **5 м**
- Встроенная термозащита двигателя

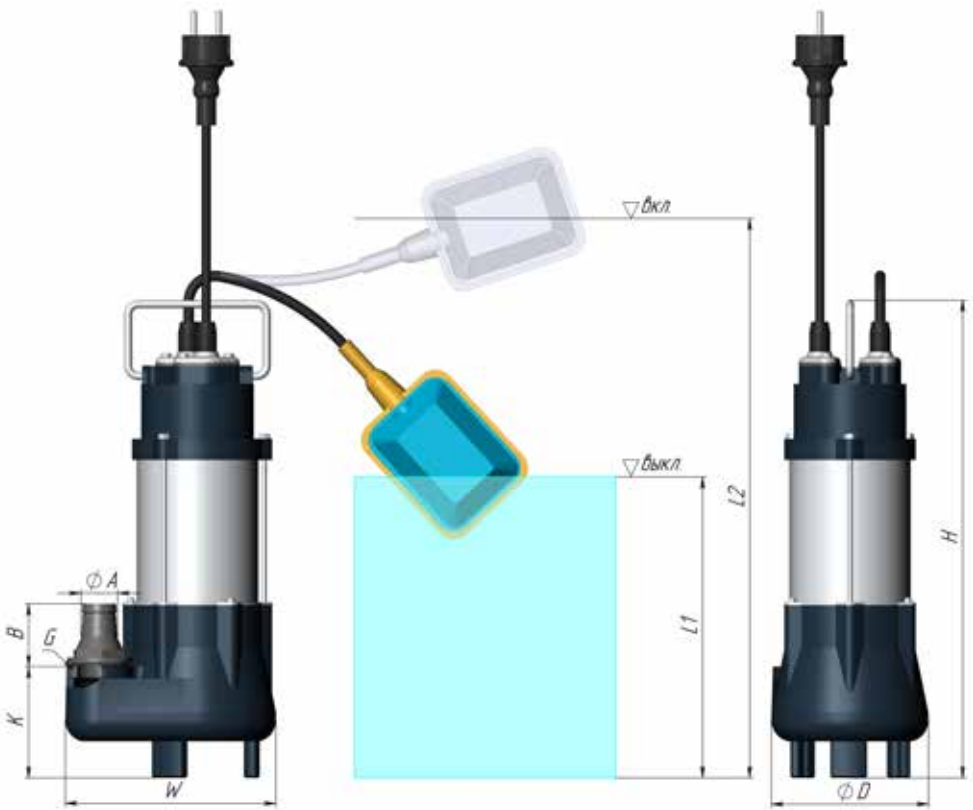

Гарантия 2 года

FEKAPUMP

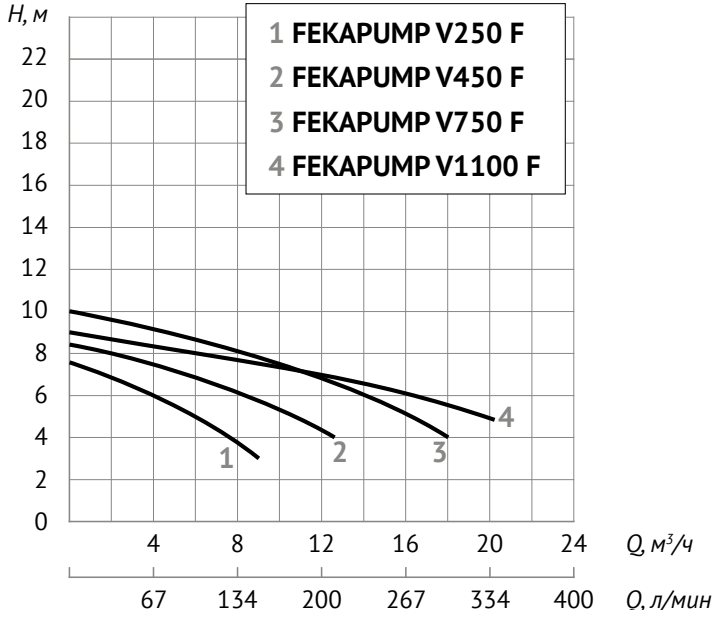
H, м
1 FEKAPUMP V250 F
2 FEKAPUMP V450 F
3 FEKAPUMP V750 F
4 FEKAPUMP V1100 F
0 2 4 6 8 10 12 14 16 18 20 22
4 8 12 16 20 24
Q, м³/ч
67 134 200 267 334 400
Q, л/мин

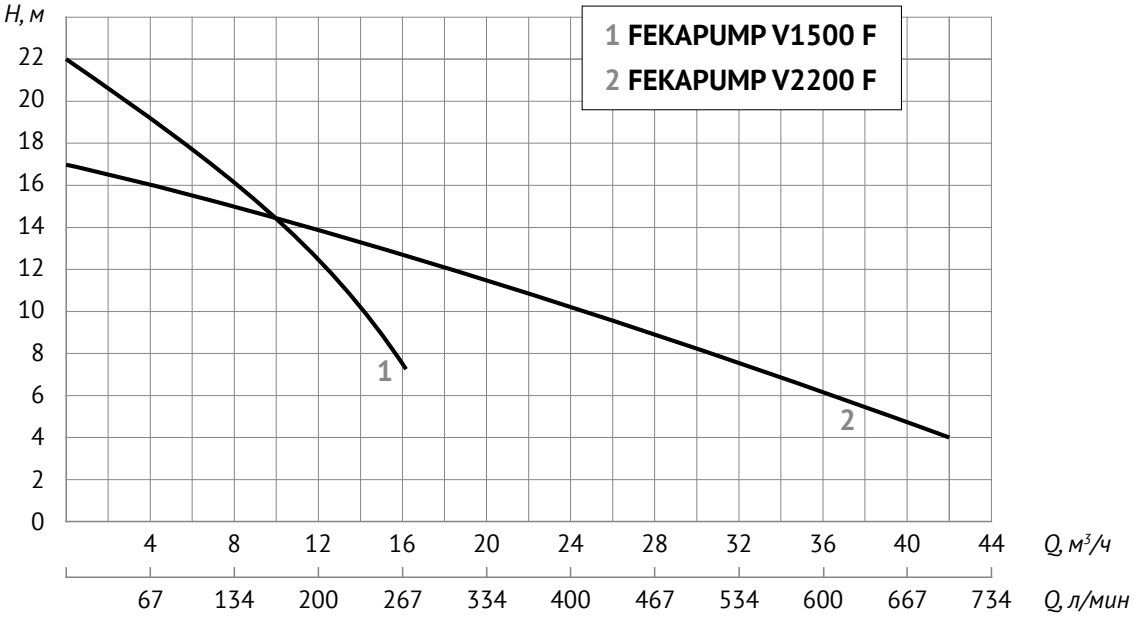
H, м
1 FEKAPUMP V1500 F
2 FEKAPUMP V2200 F
0 2 4 6 8 10 12 14 16 18 20 22
4 8 12 16 20 24 28 32 36 40 44
Q, м³/ч
67 134 200 267 334 400 467 534 600 667 734
Q, л/мин

MULTISUB

- Кабель H07RNF, **10 м** с вилкой
- Макс. размер примесей в перекачиваемой жидкости **0,5 мм**
- Макс. глубина погружения под зеркало воды **7 м**
- Встроенная термозащита двигателя
- Универсальный фитинг в комплекте
- 1" нар. резьба / Ø25 мм / ¾" нар. резьба / Ø19 мм

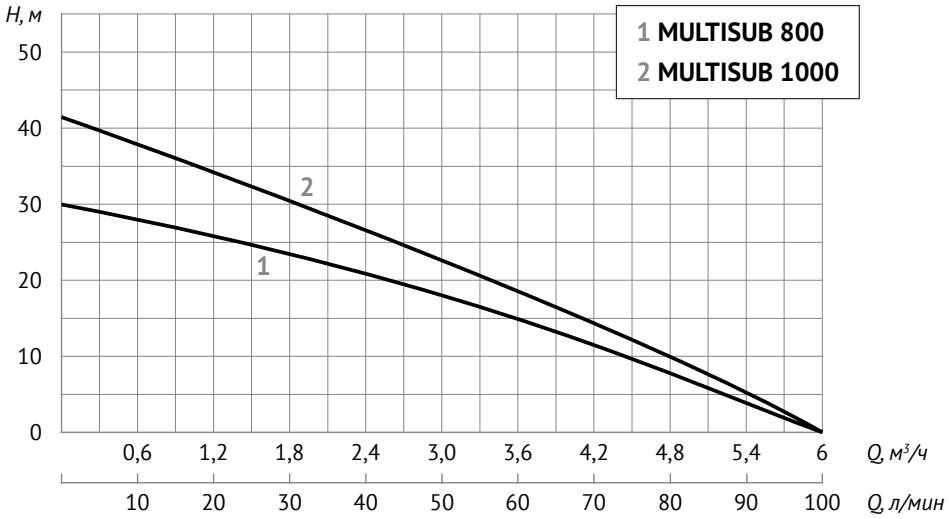

Гарантия 1 год

MULTISUB

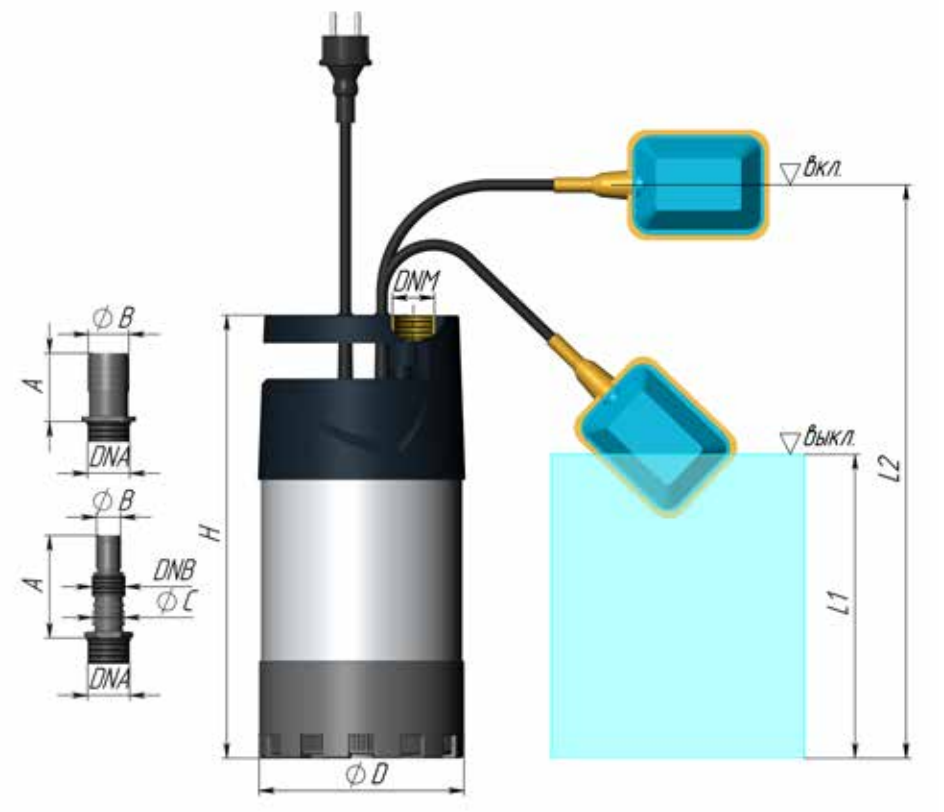

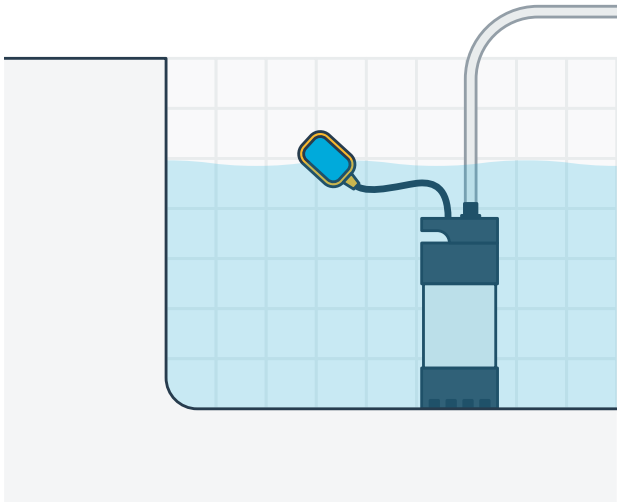

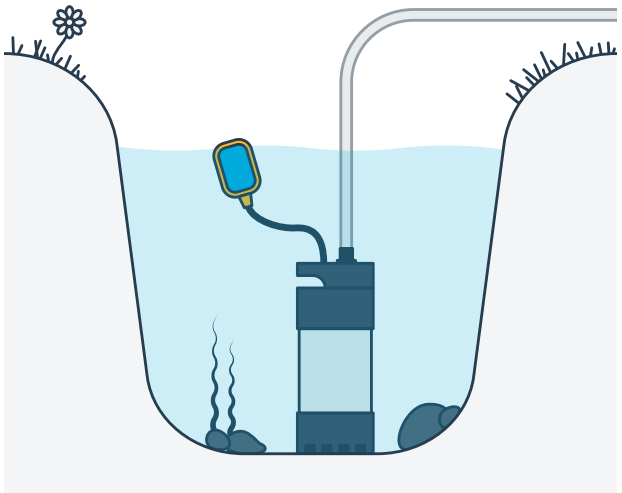

Модель	Размеры насоса			Размеры штуцера					Уровень выключения L1, мм	Уровень включения L2, мм
	H, мм	D, мм	DNM, дюйм	A, мм	B, мм	C, мм	DNA, дюйм	DNB, дюйм		
MULTISUB 800	350	162	1	54	32	–	1	–	20	55
MULTISUB 1000	380	162	1	81	19	25	1	¾	25	55

Профессиональное оборудование

Продолжительный режим работы

SPA

SPSN

SPA

- Корпус моделей выполнен из чугуна и нержавеющей стали
- Съемный поворотный фланец
- Встроенный воздушный клапан
- Встроенная термозащита двигателя
- Кабель **от 5 до 6 м** с вилкой
- Макс. размер примесей в перекачиваемой жидкости **2 мм**
- PH перекачиваемой жидкости **6,5....8,5**
- Макс. глубина погружения под зеркало воды **5 м**

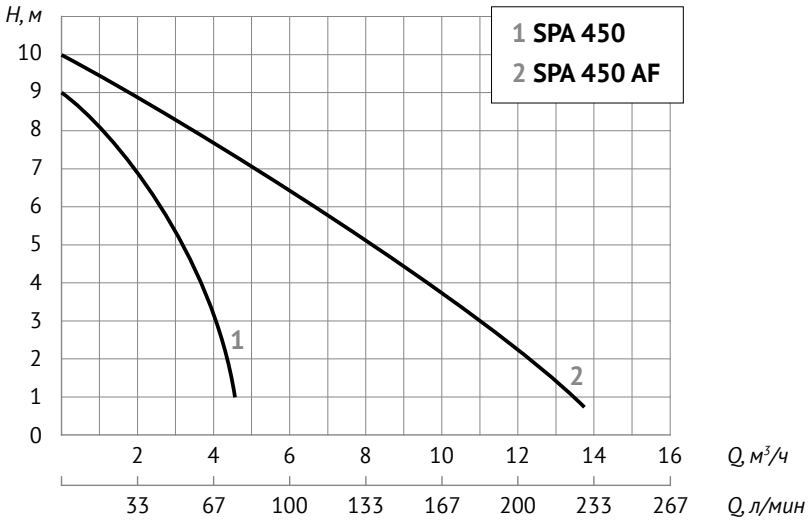

Гарантия 1 год

SPA

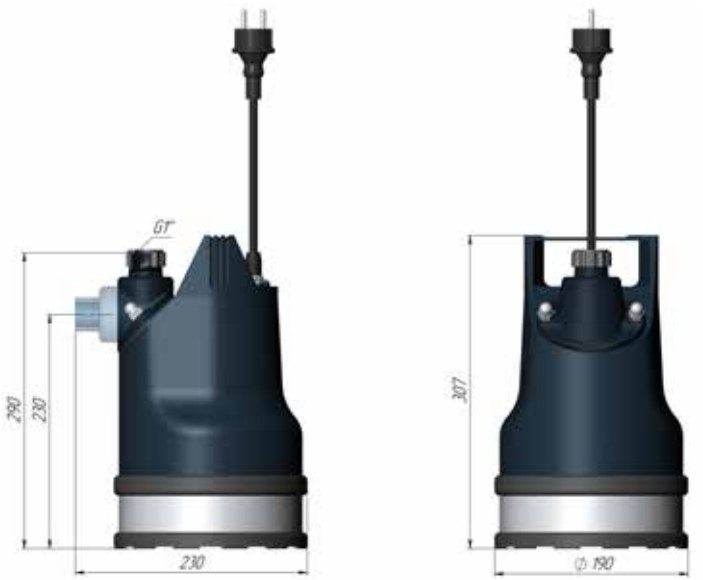

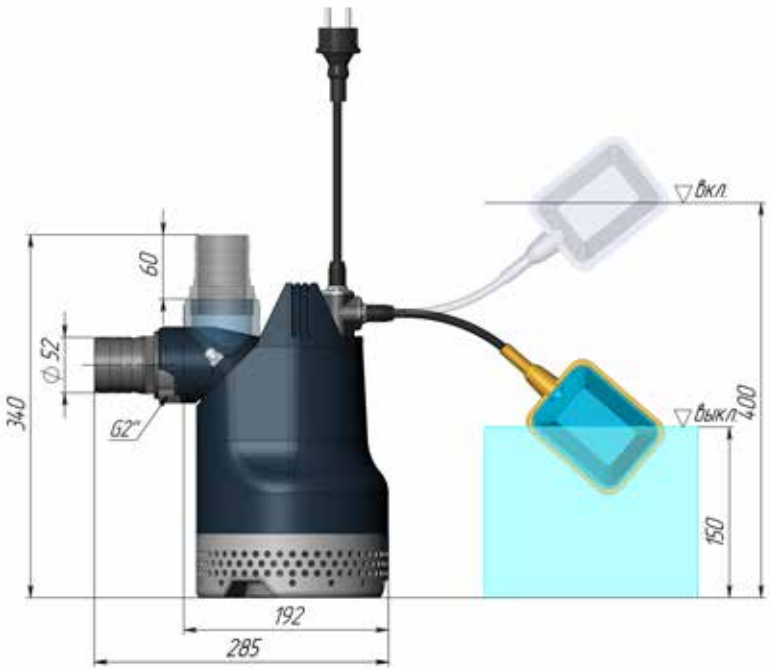

SPA 450

SPA 450 AF

Модель	*Параметры электросети*	*Мощность, Вт*	*Ток, А*	*Макс. напор, м*	*Макс. произв. м³/час*	*Поплавковый выключатель*	*Диаметр выходного отверстия*	*Уровень включения, см*	*Уровень выключения, см*
SPA 450	220 *В*, 50 *Гц*	450	2,4	9	4,5	–	1"	–	–
SPA 450 AF	220 *В*, 50 *Гц*	450	3,4	10	14	есть	2"	60	15

SPSN

- Корпус модели и рабочие колеса из нержавеющей стали (многоступенчатый)
- Съемный поворотный фланец
- Встроенный воздушный клапан
- Встроенная термозащита двигателя (для однофазных моделей)
- Кабель **5 м** с вилкой
- Макс. размер примесей в перекачиваемой жидкости **4 мм**
- Макс. глубина погружения под зеркало воды **5 м**
- PH перекачиваемой жидкости **6,5...8,5**

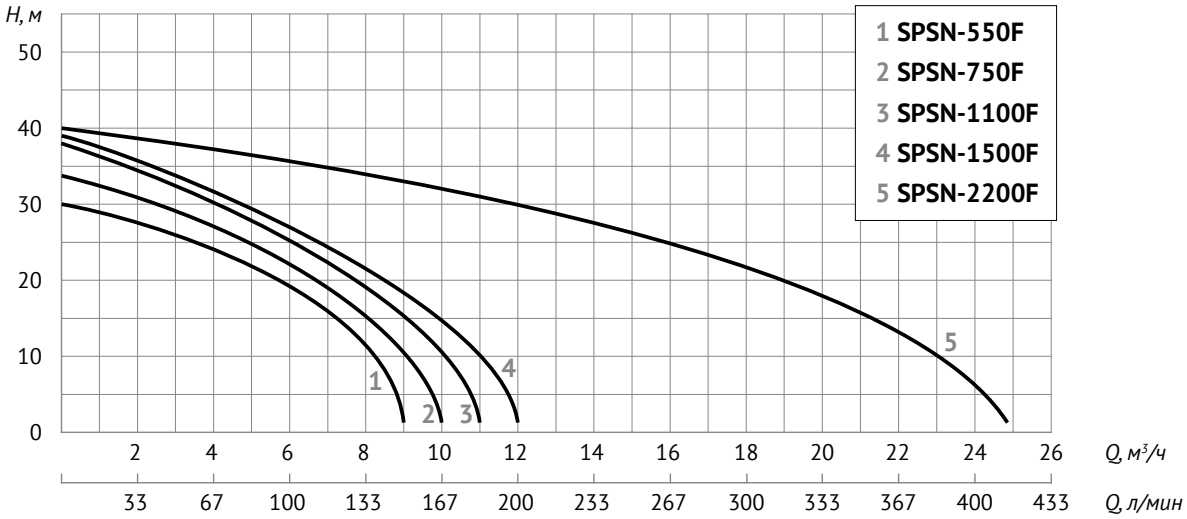

Гарантия 1 год

Фекальные насосы

FEKACUT

Отвод канализации и стоков без волокнистых включений, откачивания грязной воды из затопленных подвалов и водоемов, отвода сточных жидкостей от умывальников, стиральных машин и моечного оборудования, для работы в септиках и небольших очистных сооружениях.

FEKAMAX

Откачивание из резервуаров, колодцев, шахт, котлованов, цистерн, ёмкостей, сборников, коллекторов и отстойников следующих видов сточных вод: бытовые (хозяйственно-фекальные); производственные (промышленные); атмосферные (дождевые). Также используются для откачивания чистой или загрязнённой воды из рек, водоёмов, колодцев.

Насосы предназначены для эксплуатации на промышленных предприятиях, городских очистных сооружениях и канализационных станциях, строительных и сельскохозяйственных объектах, в коммунальном хозяйстве, а также в быту для обслуживания частных строений и участков.

FEKACUT

- Корпус модели из чугуна и нержавеющей стали
- Режущий механизм
- Штуцер для присоединения шланга (рукава) в комплекте
- Встроенная термозащита двигателя
- Кабель **6 м** с вилкой
- Макс. размер неабразивных частиц, содержащихся в стоках **30 мм**
- Макс. размер свободнопроходящих твердых частиц **9 мм**
- Рабочие жидкости: сточные воды с содержанием фекалий, без волокнистых включений
- Макс. глубина погружения под зеркало воды **5 м**

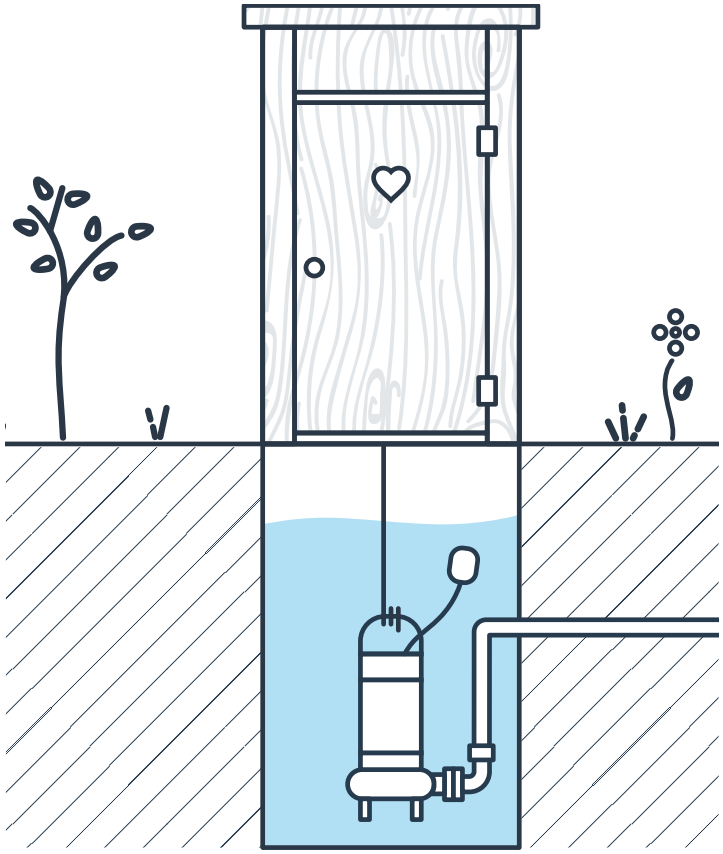

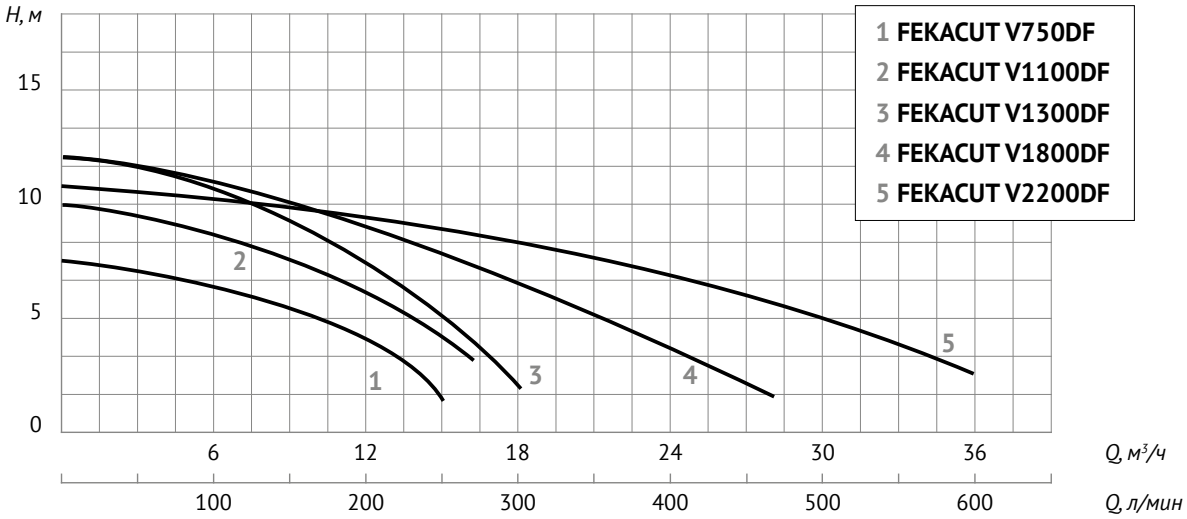

Гарантия 2 года

FEKACUT

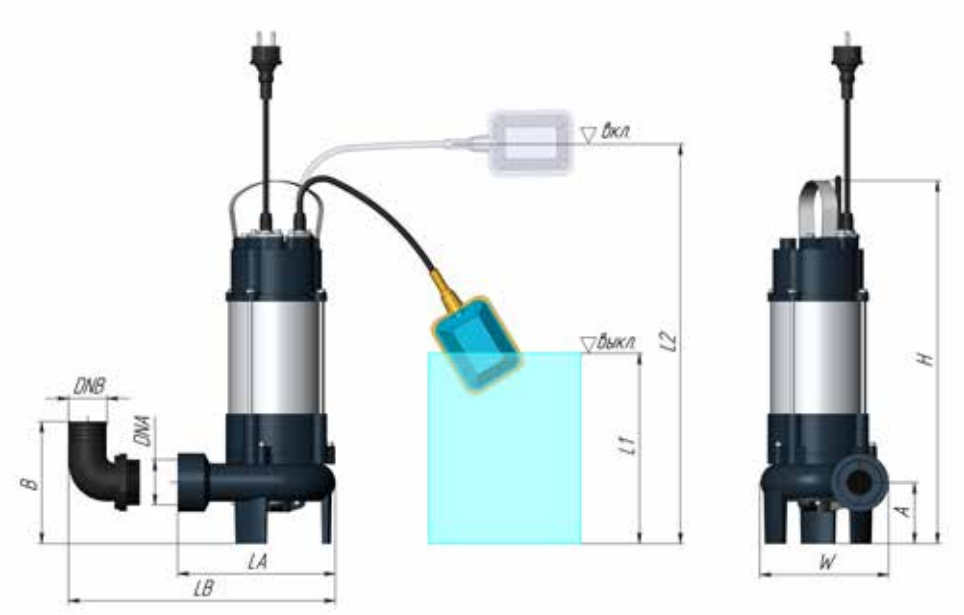

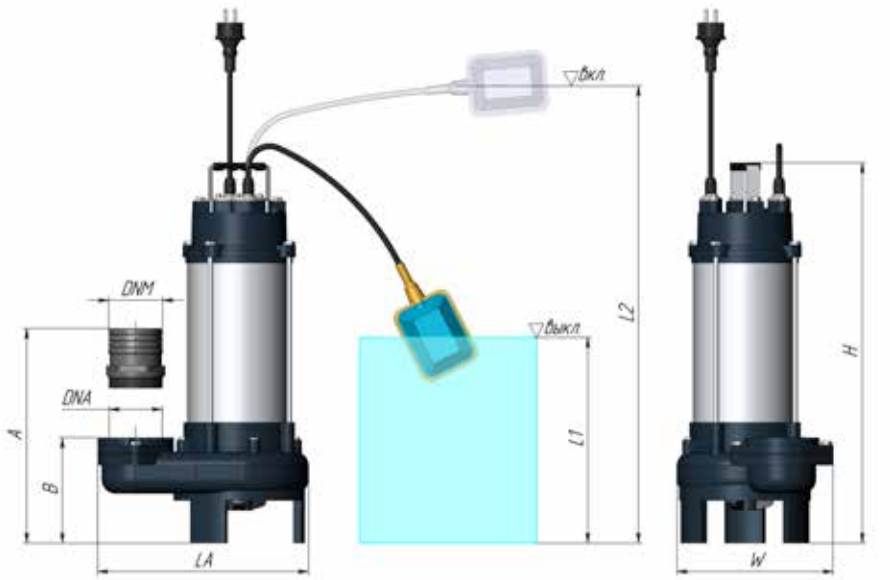

Модель	*Габаритные размеры*				*Присоединительные размеры*				*Уровень включения, L1, см*	*Уровень выключения, L2, см*
	LA, *мм*	LB, *мм*	W, *мм*	H1, *мм*	A, *мм*	B, *мм*	DNB, *мм*	DNA, *дюйм*		
V750DF	205	280	170	475	60	140	50	2	55	25
V1100DF	245	325	195	475	65	150	50	2	65	10
V1300DF	250	330	190	510	60	140	50	2	70	20
V1800DF	275	380	195	530	65	170	77	2 ½	75	25
V2200DF	300	–	230	540	150	220	77	2 ½	70	25

FEKAMAX

- Корпус модели из чугуна
- Рабочее колесо и режущая пластина изготовлены из специальной износоустойчивой стали,имеют высокую механическую прочность и абразивную устойчивость
- Угловой переходник-адаптер с фланцевым креплением (с крепежом) в комплекте
- Встроенная термозащита двигателя
- Масляная камера с двойным сальником
- Масляная камера оснащена винтом-пробкой для контроля уровня масла
- Со стороны гидравлической части установлены кольцевые уплотнения — керамика/графит, со стороны двигателя — карбид кремния/карбид кремния
- Кабель **9 м** с вилкой (для однофазных)
- Максимальный размер твёрдых частиц не более **6...8 мм**
- Содержание волокнистых включений допускается
- Плотность перекачиваемой жидкости, кг/м^3, не более 1200
- pH перекачиваемой жидкости **4...10**
- Максимальная глубина погружения под зеркало воды **5 м**

Гарантия 1 год

SANIVORT

Бытовые канализационные насосные станции

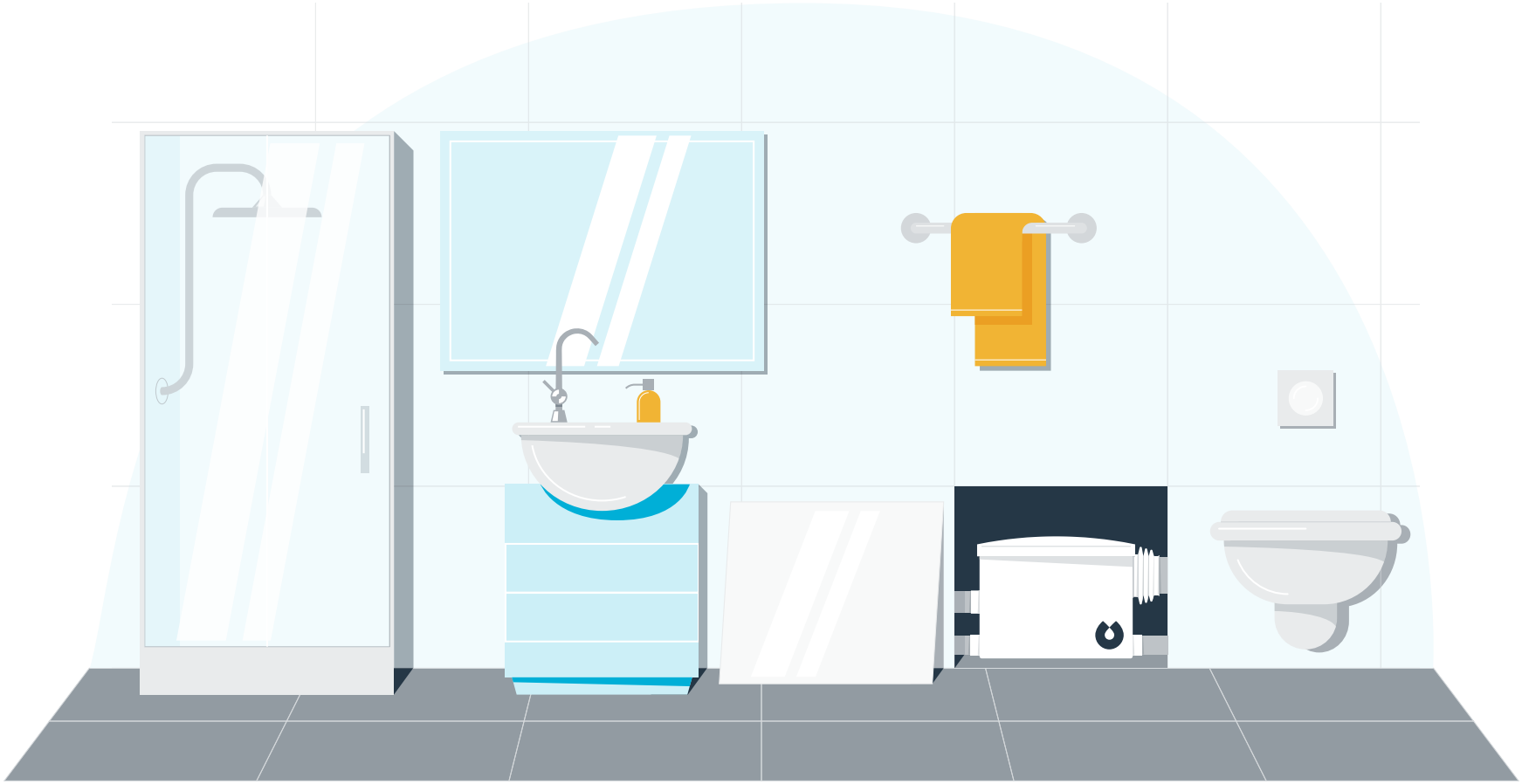

SANIVORT 255 A

- Мощность **250 Вт**
- Макс. напор (по вертикали) **4 м**
- Макс. Производительность **80 л/мин**
- Макс. длина горизонтального сброса **40 м**
- Макс. входной поток **15 л/мин**
- Макс. температура перекачиваемой жидкости **+40 °C**
- Температура срабатывания теплового реле **+130 °C**
- Электрокабель **1,2 м** с вилкой
- Масса брутто **5 кг**

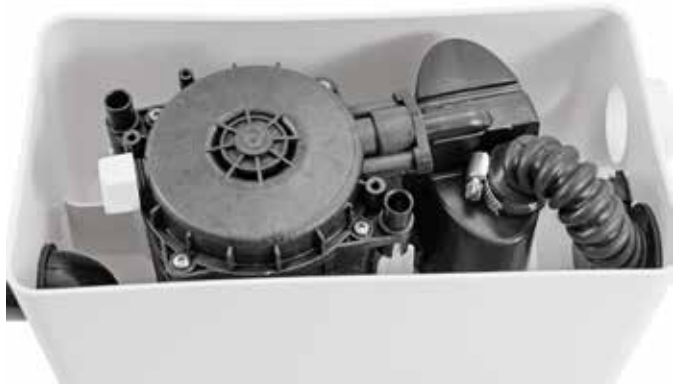

Гарантия 1 год

SANIVORT 255 A

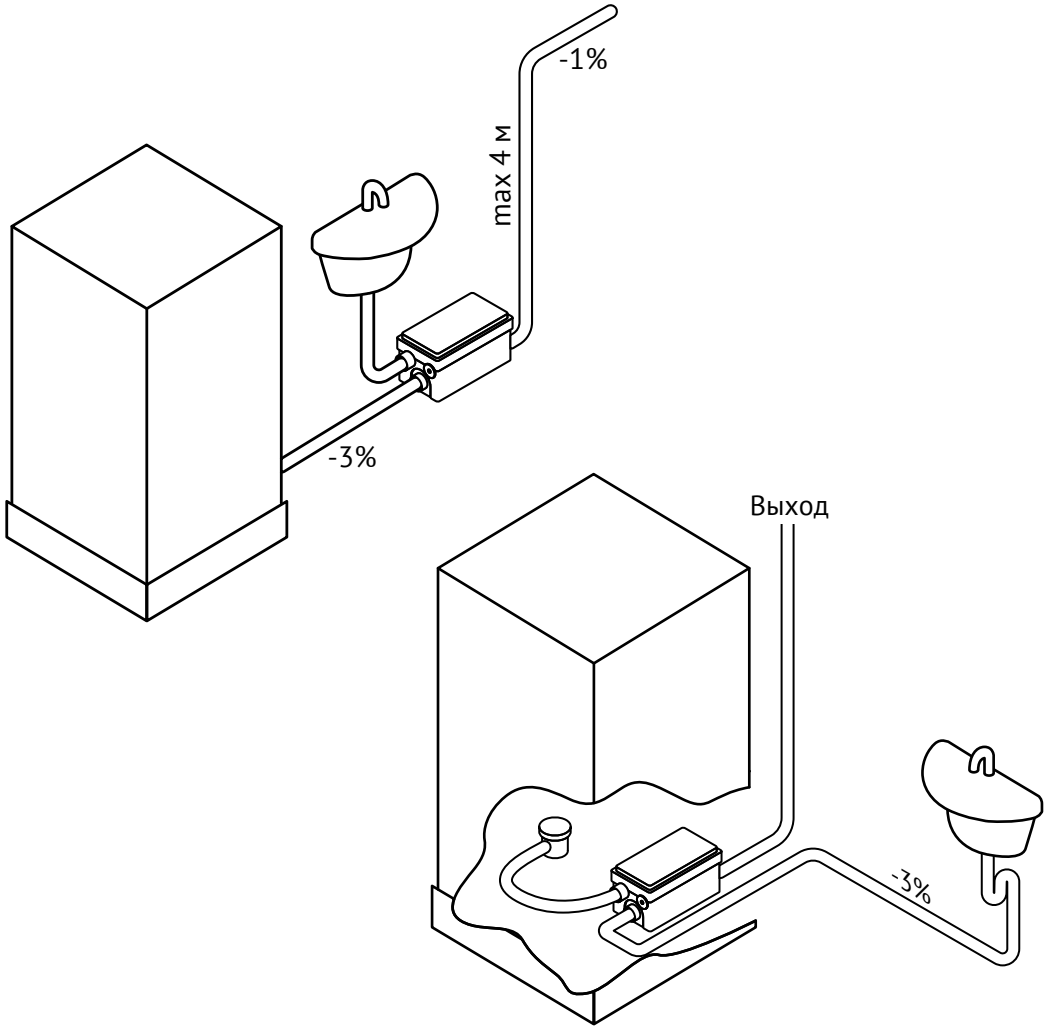

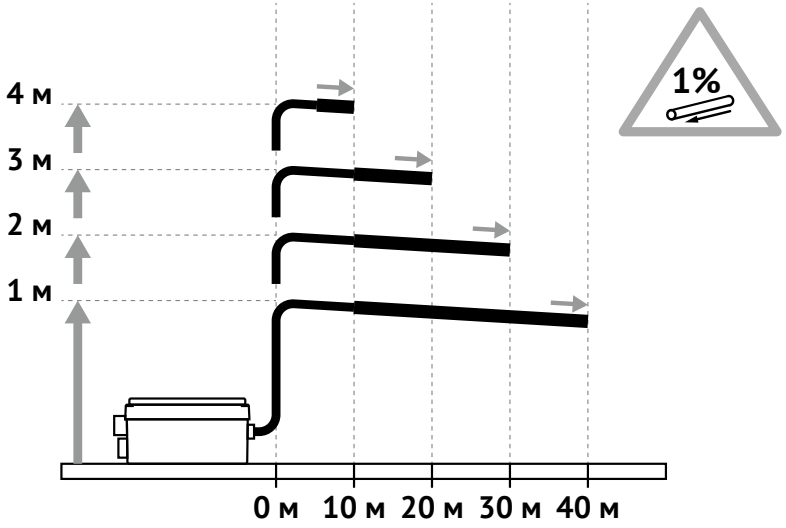

SANIVORT 405 M

- Мощность **400 Вт**
- Макс. напор (по вертикали) **8 м**
- Макс. производительность **145 л/мин**
- Макс. длина горизонтального сброса **80 м**
- Макс. температура перекачиваемой жидкости **+65 °C**
- Температура срабатывания теплового реле **+90 °C**
- Электрокабель **1,7 м** с вилкой
- Масса брутто **7,2 кг**

Гарантия 1 год

SANIVORT 405 M

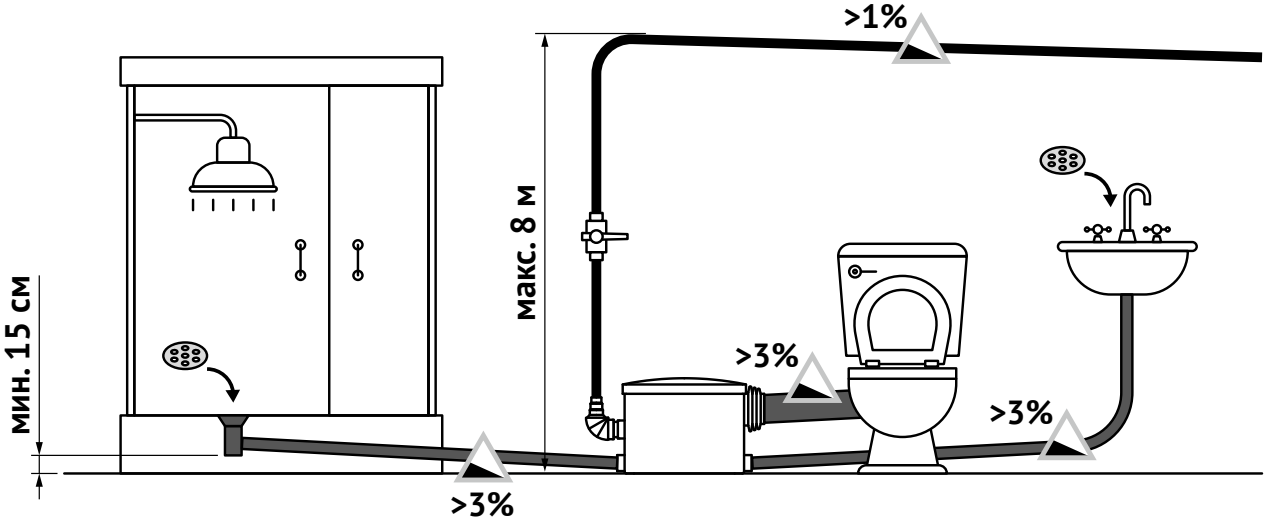

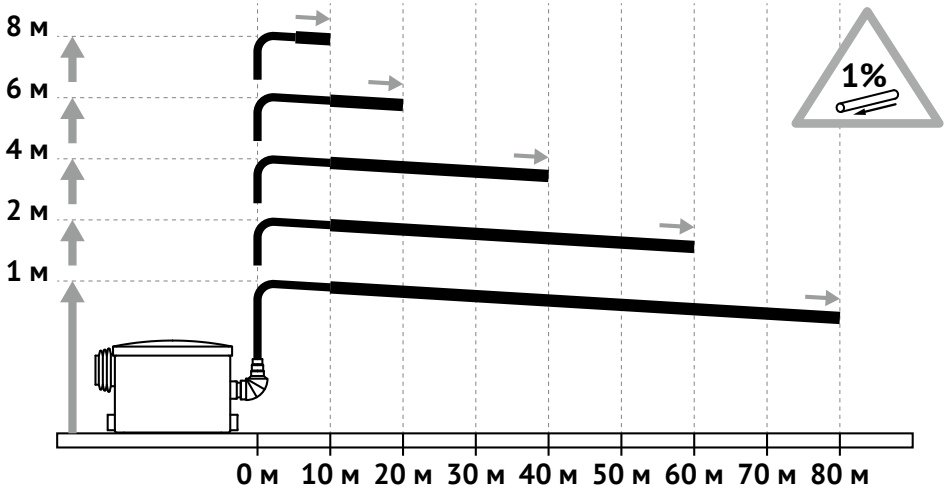

SANIVORT 605 A

- Мощность **600 Вт**
- Макс. напор (по вертикали) **9,5 м**
- Макс. Производительность **150 л/мин**
- Макс. длина горизонтального сброса **70 м**
- Макс. входной поток **120 л/мин**
- Макс. температура перекачиваемой жидкости **+40 °C**
- Температура срабатывания теплового реле **+130 °C**
- Электрокабель **1,2 м** с вилкой
- Масса брутто **7,5 кг**

Гарантия 1 год

SANIVORT 605 A

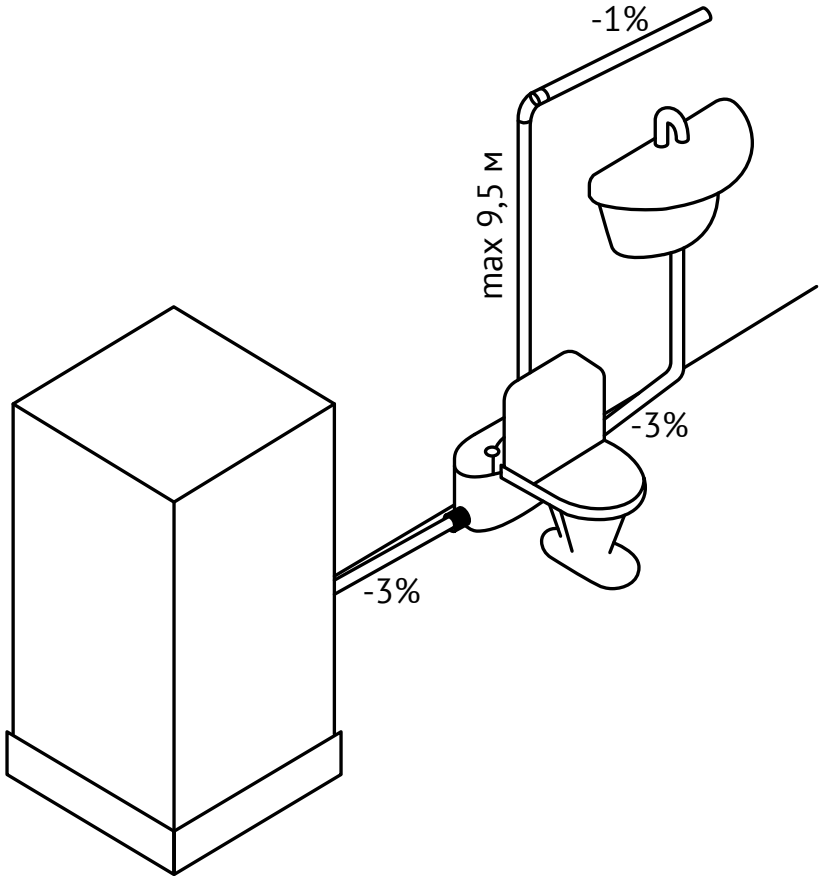

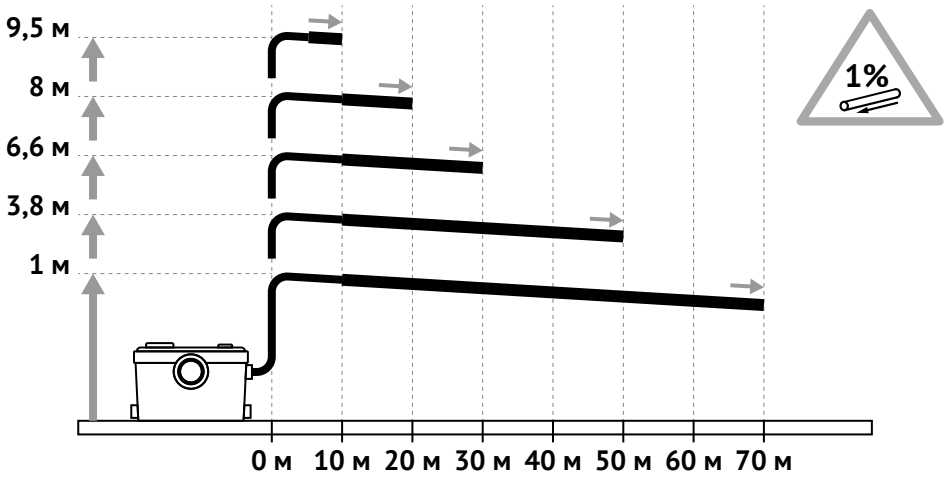

SANIVORT 605 DUO

- Мощность **600 Вт**
- Макс. напор (по вертикали) **8 м**
- Макс. Производительность **150 л/мин**
- Макс. длина горизонтального сброса **70 м**
- Макс. входной поток **120 л/мин**
- Макс. температура перекачиваемой жидкости **+40 °C**
- Температура срабатывания теплового реле **+130 °C**
- Электрокабель **1,2 м** с вилкой
- Масса брутто **7,5 кг**

Гарантия 1 год

SANIVORT 605 DUO

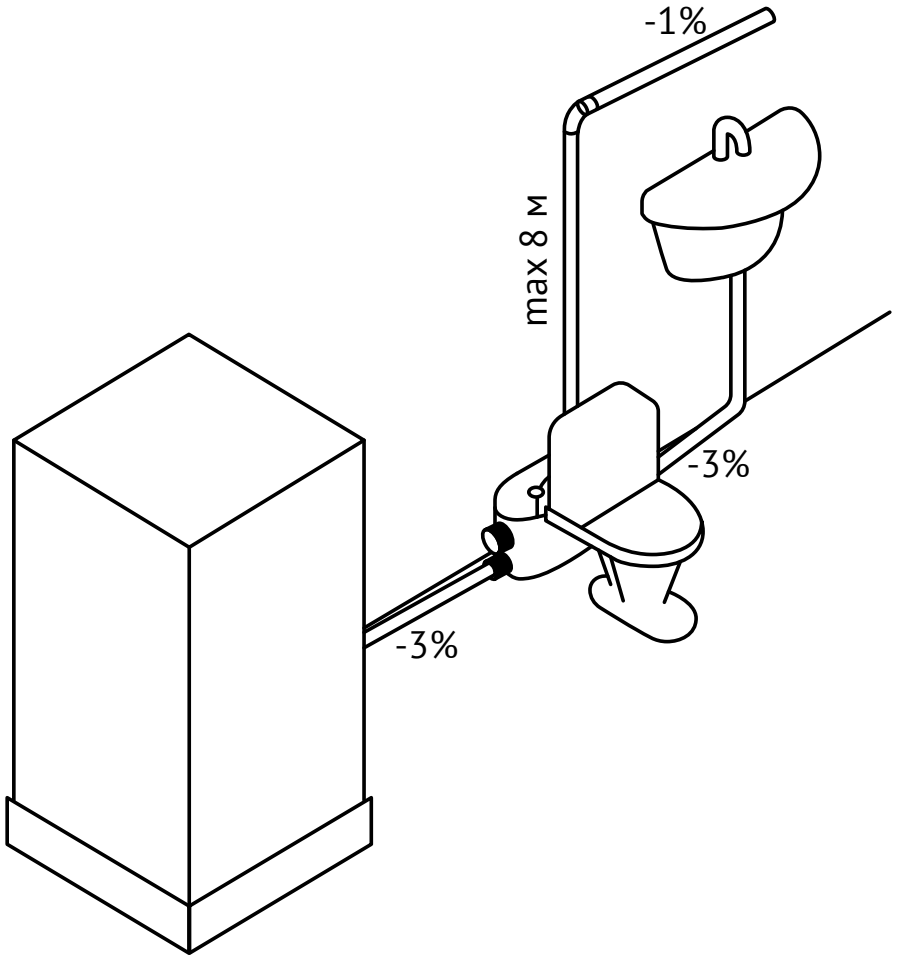

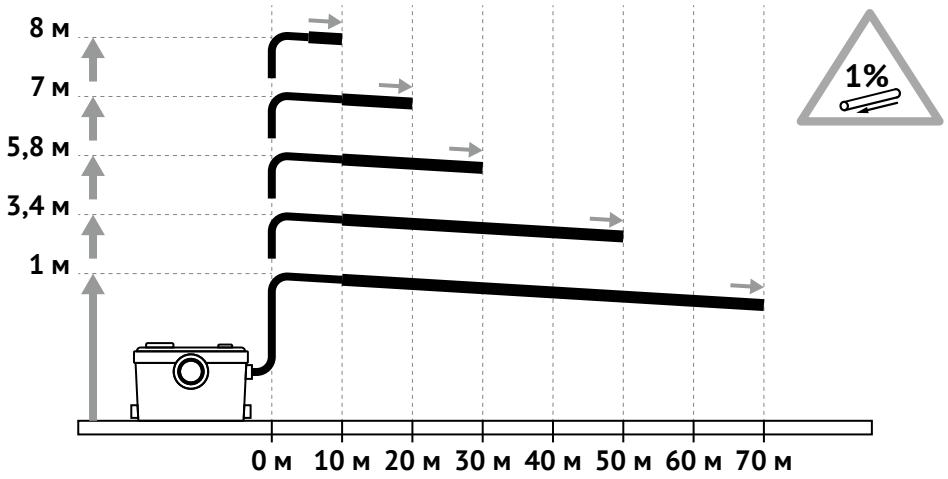

Циркуляционные насосы

Задача:
отопление, теплый пол, ГВС, повышение давления

Принципы использования

В каких системах ?

Одно- или двухтрубных системах отопления или горячего водоснабжения при стабильном или слабоменяющемся расходе.

Когда используем?

В системах отопления для создания принудительной циркуляции теплоносителя. Насос ускоряет движение теплоносителя (теплоноситель — горячая вода химически подготовленная, умягченная или антифриз) по трубопроводам, помогая сократить время нагрева радиаторов и труб до нескольких минут. Тепло распределяется равномерно по всей площади помещения. Равномерное движение воды продлевает срок работы котла, расширительного бака, других агрегатов системы.

Для горячего водоснабжения

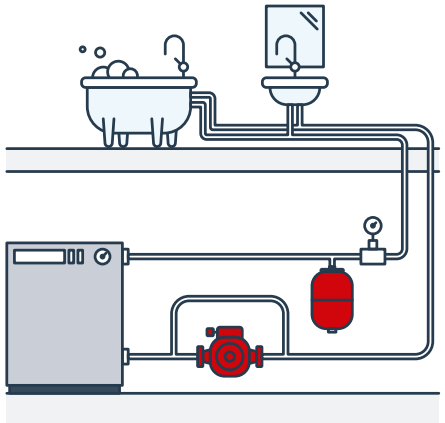

Для отопления

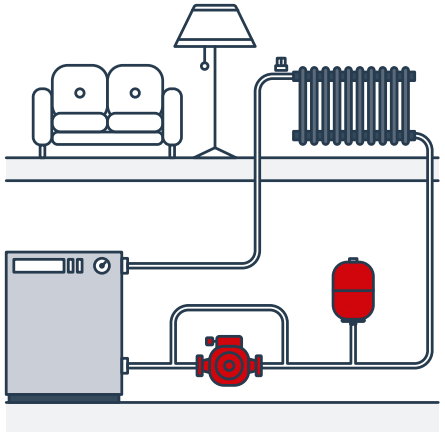

Для теплых полов

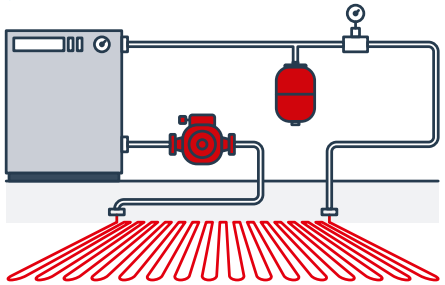

Строение циркуляционного насоса

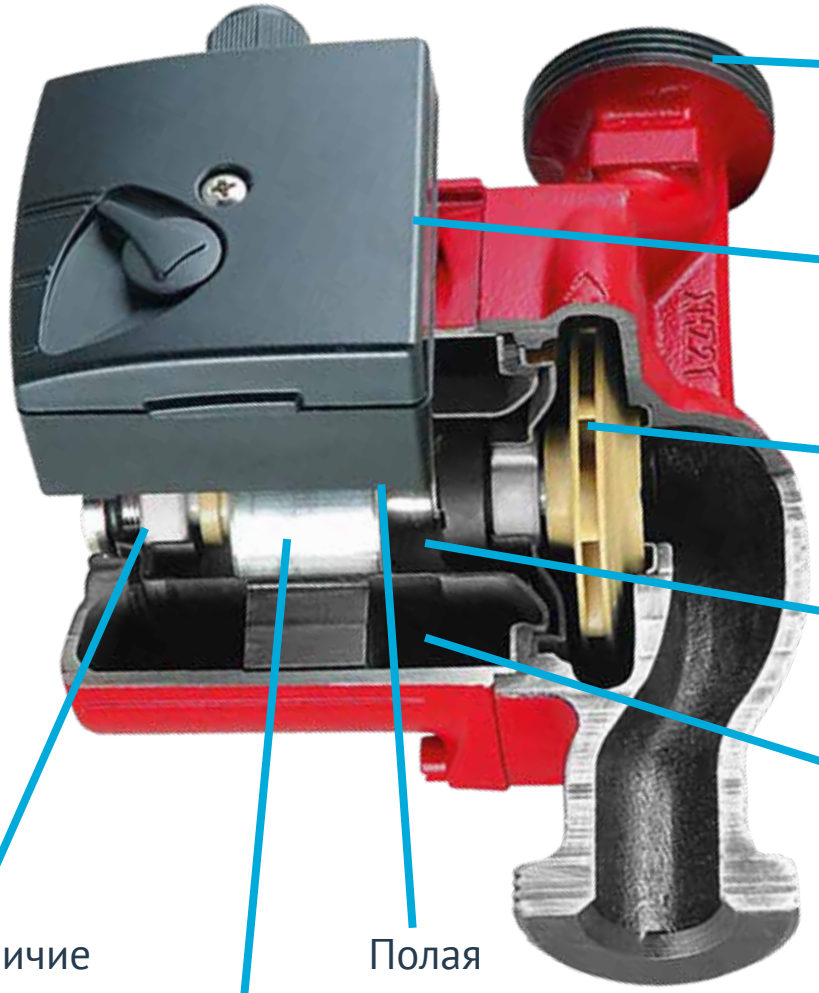

Стальные накидные гайки в комплекте

Наличие выводов под конденсат
Три ступени мощности

Высокопрочный, не пористый поликарбонат

Подшипник – графит, в сочетании с керамической осью более износоустойчив

Медная обмотка статора

Наличие упорного подшипника

Полая керамическая ось

Идеальная полировка вала ротора

UPC

Гарантия 5 лет

Безупречная репутация

- UPC 25-40 130
- UPC 25-40 180
- UPC 25-60 130
- UPC 25-60 180
- UPC 25-80 180
- UPC 32-40 180
- UPC 32-60 180
- UPC 32-80 180
- UPC 25-160 230
- UPC 25-200 230
- UPC 32-120 220

CP

Гарантия 1 год

Бюджетная альтернатива

РРЦ CP 25-40 180 ≈ 2 500 ₽

В сравнении с предыдущей моделью их отличает разница в типе уплотнений (CP — силиконовые прокладки, UPC — резиновые), цвет и толщина корпуса.

- CP 25-40 130
- CP 25-40 180
- CP 25-60 130
- CP 25-60 180
- CP 25-80 180
- CP 32-40 180
- CP 32-60 180
- CP 32-80 180

Для отопления

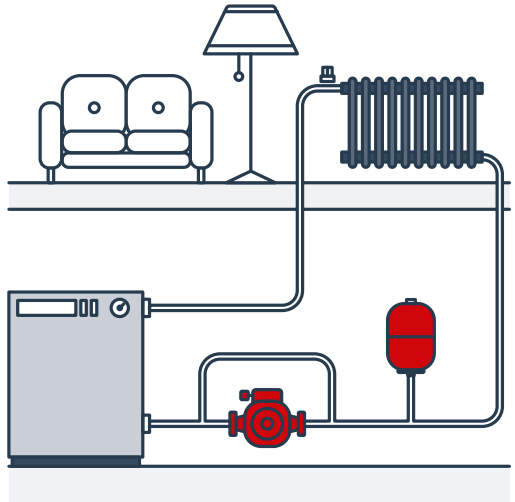

UPH

Для повышения давления

Для теплых полов

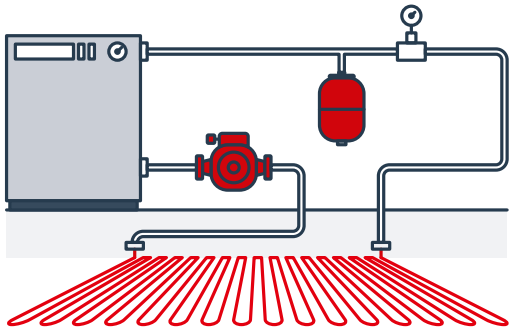

Для горячего водоснабжения

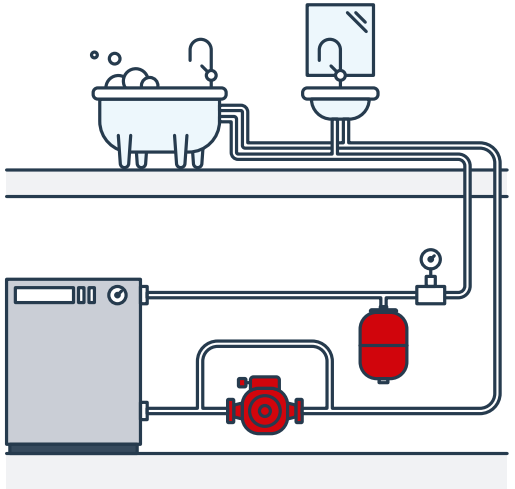

Гарантия 1 год

LPA

LPA оснащены двигателем с постоянными магнитами и электронным блоком управления, который обеспечивает возможность задавать различные режимы работы насоса (пропорциональный, поддержание постоянного давления, ночное снижение мощности).

Удобная панель управления

№	Обозначение
1	Автоматический режим работы насоса (AUTO)
2	Кнопка переключения режимов работы насоса
3	Индикаторы режима пропорциональ-ного регулирования с самым высоким и самым низким постоянным значе-нием напора (BL1/BL2)
4	Индикатор и кнопка включения ночного режима работы
5	Индикаторы режима постоянного минимального и максимального напора (HD1/HD2)
6	Индикатор потребляемой мощности
7	Индикаторы работы насоса на одной из трех фиксированной скоростей вращения (HS1/HS2/HS3)

Гарантия 2 года

UPA

Для повышения давления в одной точке водопотребления

Главное конструктивная особенность модели — это **встроенный датчик потока.** Насос автоматически включается при открытии крана и выключается при закрытии.

Гарантия 1 год

UPF

Одна скорость

UPF3

3Ф
~380 В

Три скорости

Фланцевое соединение
с проходным сечением
от **DN32** до **DN65**

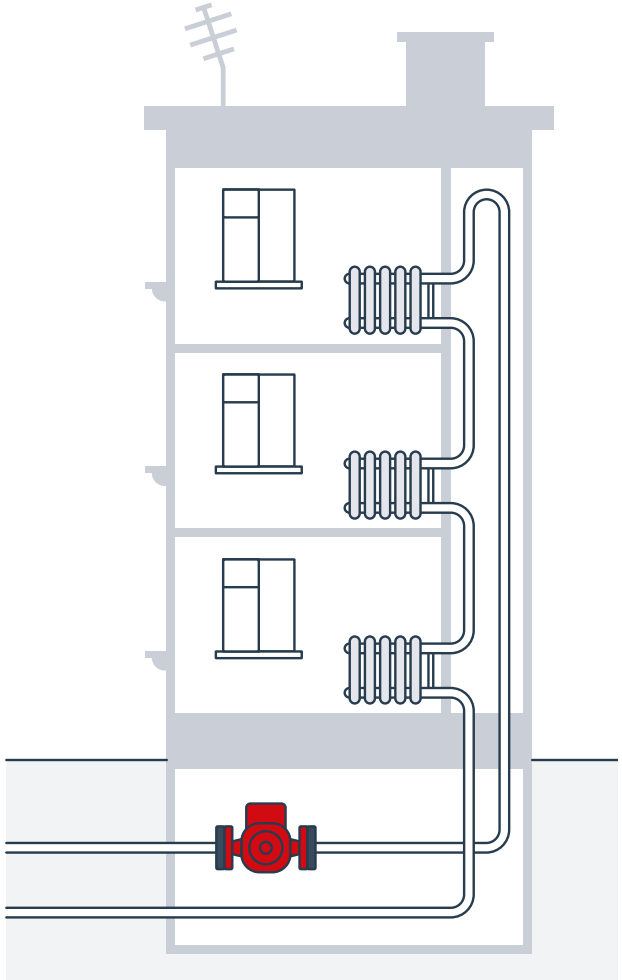

Гарантия 1 год

Методика подбора

Первый этап

Потребность здания в тепле (площадь отапливаемого здания и длина труб по горизонту)

Согласно СНиП
10 м² = 1 кВт — теплопотери, при условии
Δt = 20 °C, т. е. разница температур внутри и снаружи контура

Условная норма: 1 м³/час – 230 м²

Методика подбора

Второй этап

Напор

H = 0,015 × L × 1,3 , где

0,015 – среднее сопротивление
1,3 – потери на фитингах
L – сумма длин горизонтальных участков

ВНИМАНИЕ!

Если есть терморегулирующие вентили, умножаем на 1,7

Графики подбора для моделей серии UPC

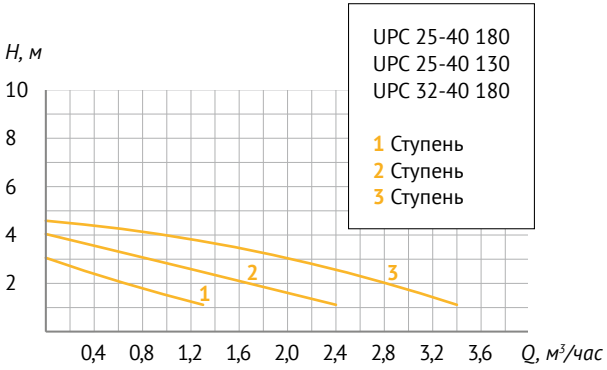

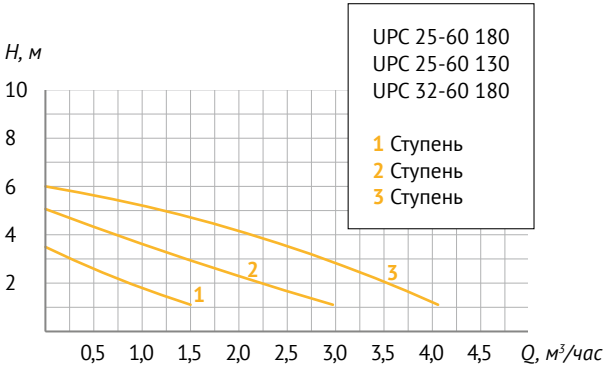

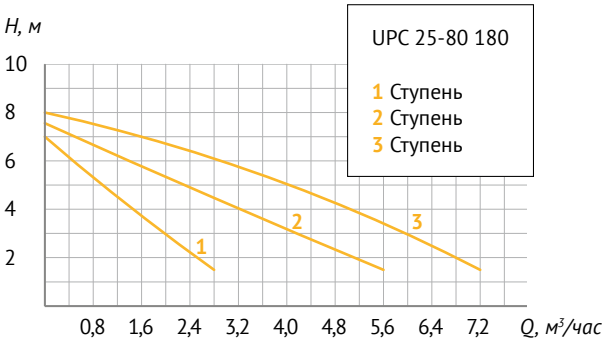

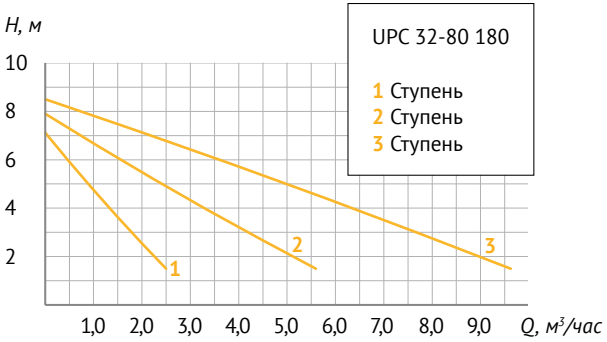

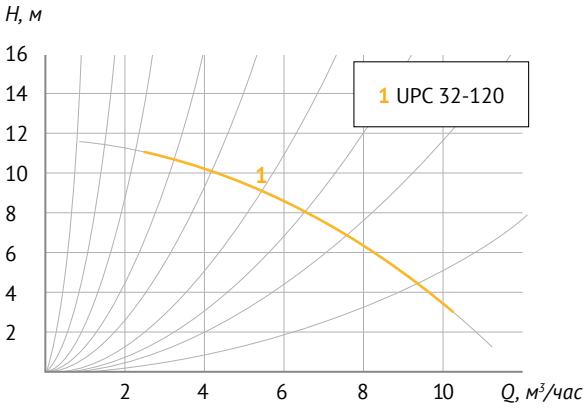

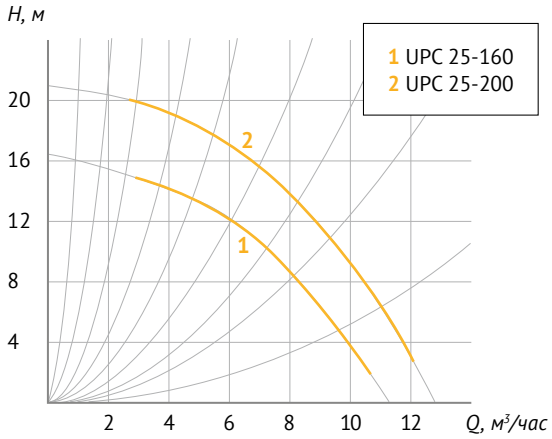

Циркуляционные насосы

Графики подбора для моделей серий UPH, UPA

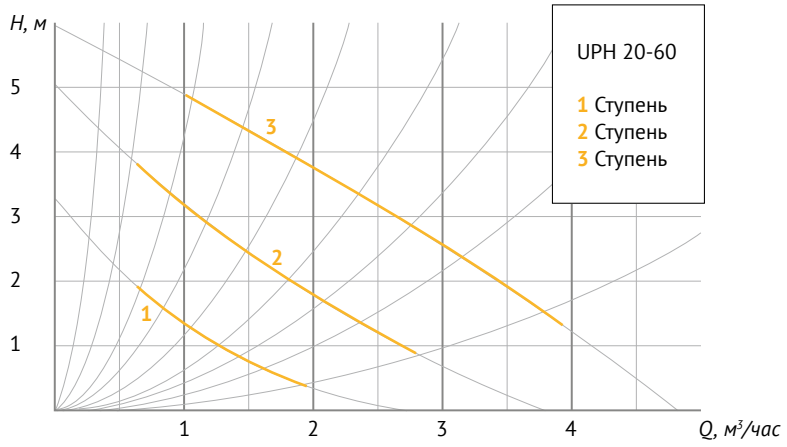

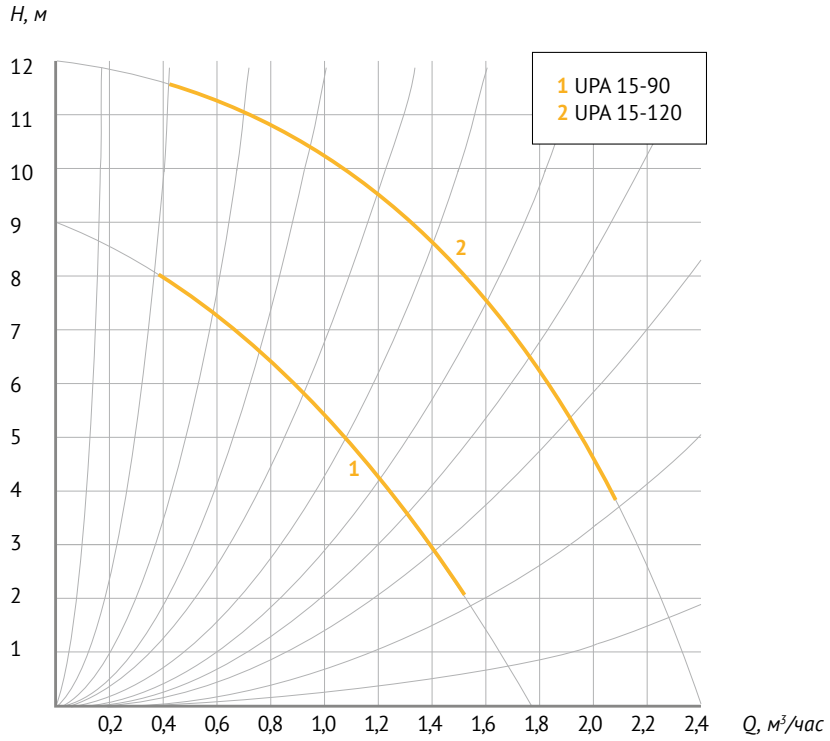

Водонагреватели

Водонагреватели накопительного типа предназначены для нагрева холодной воды, поступающей в бак из централизованных и автономных систем водоснабжения под давлением от 0,05 до 0,6 МПа.

Краны-водонагреватели проточного типа предназначены для непрерывного нагрева холодной воды, поступающей из крана после его открытия.

Задача:
подогрев воды

Водонагреватели

Стальной внутренний бак с антикоррозионным эмалевым покрытием!

Один сварной шов!

Водонагреватель предназначен для нагрева воды, которая поступает из централизованных и автономных систем, имеющих водопровод холодной воды под давлением от 0,05 до 0,6 МПа. Водонагреватель способен обеспечить одну или несколько точек потребления воды, должен эксплуатироваться в закрытых отапливаемых помещениях.

Водонагреватель является бытовым прибором и не предназначен для коммерческого и промышленного использования.

Корпус	сталь с внутренней антикоррозионной эмалью
Нагревательный элемент (ТЭН)	нержавеющая сталь
Термостат	снабжен основным и дублирующим термовыключателем, который отключает ТЭН, если температура воды достигла 95 °С
Комплект поставки	предохранительный клапан и кронштейны для настенного крепления

Безусловное качество, подтвержденное испытаниями!

Главное преимущество водонагревателей UNIPUMP – **единственный** сварной шов на внутреннем баке (запатентованная технология), в то время как баки других производителей имеют три сварных шва. Такое исполнение снижает риск протечки бака до **67%** и увеличивает срок его эксплуатации.

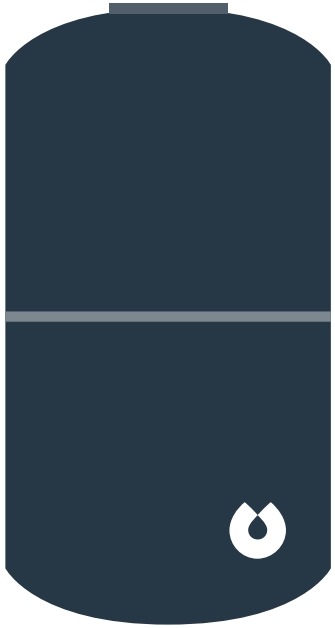

Один сварной шов на баке UNIPUMP

Три сварных шва на баках других производителей

Вихревая технология подвода воды

UNIPUMP применяет вихревую технологию подвода воды. Благодаря такой технологии сокращен риск смешивания горячей и холодной воды, тем самым увеличена эффективность водонагревателя.

Обычный способ подвода воды

Подвод воды с применением вихревой технологии

Результаты наших испытаний

Мы провели сравнительные испытания внутреннего бака UNIPUMP с одним сварным швом и бака другого производителя с тремя сварными швами:

	Количество циклов испытаний высоким давлением	Испытание на воз-действие давлением 1,5 МПа	Испытание на возник-новение течи после воздействия	Испытание на воздей-ствие кислотой
Внутренний бак UNIPUMP (Один сварной шов)	150 000	пройдено	пройдено	Стойкость к кислоте в течение 198,5 часов
Внутренний бак другого производителя (Три сварных шва)	менее 100 000	не пройдено	не пройдено	Стойкость к кислоте в течение 87,5 часов

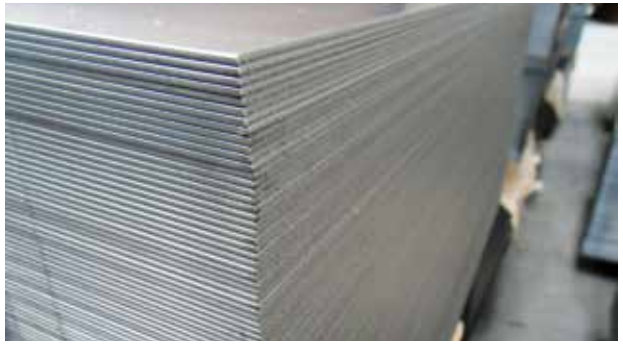

Водонагреватели

Эмалевое покрытие внутреннего бак BlueDiamond

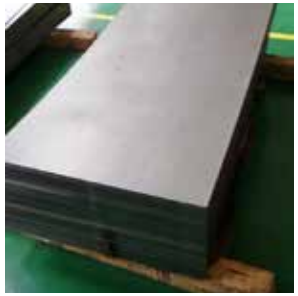

Надежные элементы водонагревателя

Термостат

Термовыключатель

Предохранительный клапан

Магниевый анод

Нагревательный элемент (ТЭН)

Водонагреватели

Модельный ряд

СТАНДАРТ

СЛИМ

КОМПАКТ

Гарантия:
внутренний бак — 3 года;
остальные элементы — 1 год

Комплектация

Параметры	*Модель*													
	Стандарт						*Слим*			*Компакт*				
	30 В	*50 В*	*80 В*	*100 В*	*80 Г*	*100 Г*	*30 В*	*50 В*	*80 В*	*6 НАД*	*10 НАД*	*15 НАД*	*10 ПОД*	*15 ПОД*
Электрическая сеть, *В*; *Гц*	~ 220; 50													
Объем, *л*	30	50	80	100	80	100	30	50	80	6	10	15	10	15
Мощность, *Вт*	1500													
Ток, *А*	6,8													
Режим работы	продолжительный													
Время нагрева воды от 20 до 70 °С, *ч*	1,16	2,02	3,23	4,03	3,23	4,03	1,21	2,02	3,23	0,24	0,4	0,61	0,4	0,61
Возможная регулировка температуры воды, *°С*	+25...+75													
Макс. давление, *МПа*	0,6													
Давление сброса предохранительного клапана, *МПа*	0,5													
Присоединительный размер (наружная резьба), *дюйм*	½													
Вес, *кг*	12,4	15,7	21,3	24,7	21,4	25,6	13,3	17,5	23,3	5,2	5,8	7,9	5,7	7,9
Степень защиты	IP X4													
Габаритные размеры, *мм*	410 × 500	410 × 645	410 × 895	410 × 1075	410 × 875	410 × 1060	340 × 600	340 × 850	380 × 990	245 × 245 × 370	275 × 289 × 389	325 × 310 × 440	275 × 289 × 389	325 × 310 × 440

В — Водонагреватель вертикального типа; Г — Водонагреватель горизонтального типа; НАД — компактный водонагреватель с нижним расположением выходных патрубков (для установки над раковиной); ПОД — компактный водонагреватель с верхним расположением выходных патрубков (для установки под раковиной)

Проточный кран-водонагреватель

Зачем он нужен?

Перед Вами модель проточного водонагревателя, который выглядит как обычный смеситель, но! Внутри него находится ТЭН (нагревательный элемент), который позволяет быстро нагреть проходящий поток воды и доставить теплую воду потребителю уже через несколько секунд после включения. ТЭН начнет греть воду, как только вы переведете ручку-регулятор в положение «горячий» (красный, положение влево).

Такой кран позволяет быстро нагреть проточную холодную воду для бытовых целей. Особенно это актуально в помещениях, где нет возможности провести горячую воду или поставить накопительный водонагреватель. К примеру, в доме или на участке: бытовая мойка, летняя кухня, умывальник. Удобен такой помощник для отдаленных точек водопотребления, где нецелесообразно подводить горячую воду.

Проточный кран-водонагреватель

Из чего он состоит?

Проточный водонагреватель состоит из корпуса **(1)**, внутри которого находится нагревательный элемент (ТЭН), поворотного излива с сетчатым аэратором **(2)**, ручки-регулятора **(3)** и электрического кабеля с вилкой **(4)**. Нагрев холодной воды происходит с помощью электронагревательного элемента, расположенного внутри корпуса. В нагревательную камеру встроен датчик давления, который отключит электропитание ТЭНа при минимальном давлении 0,04 МПа (0,4 атм) в системе холодного водоснабжения. Кран-водонагреватель не перейдет в режим нагрева, если в системе холодного водоснабжения нет воды, или давление слишком мало. В зависимости от модели, на корпусе крана имеется либо цифровой дисплей, отображающий температуру воды, либо световой индикатор режима нагрева **(5)**.

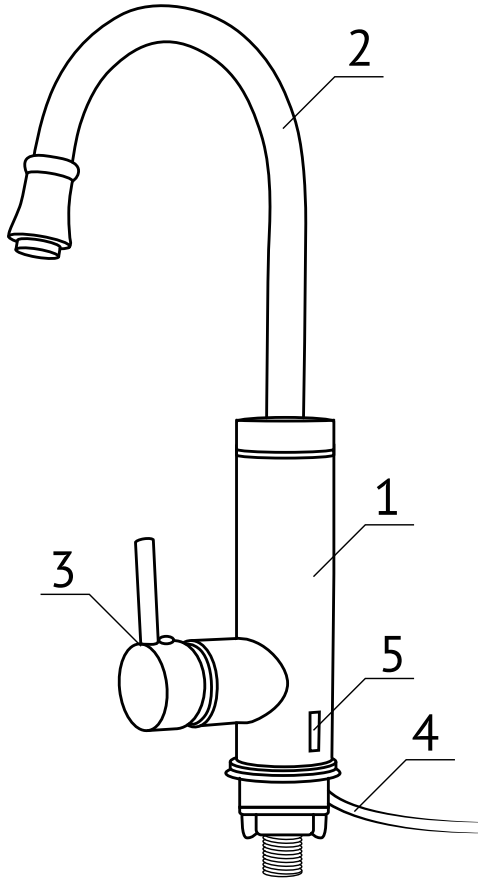

Проточный кран-водонагреватель

Как он работает?

Ручка-регулятор позволяет управлять тремя режимами работы:

Положение «OFF». Ручка-регулятор в центральном положении: кран не работает, вода не поступает, ТЭН отключен.

Положение «горячий». Ручка-регулятор повернута влево: включен ТЭН, в течение нескольких секунд пойдет горячая вода. Регулировать температуру можно увеличением или уменьшением напора.

Положение «холодный». Ручка-регулятор повернута вправо: ТЭН отключен, поступает только холодная вода.

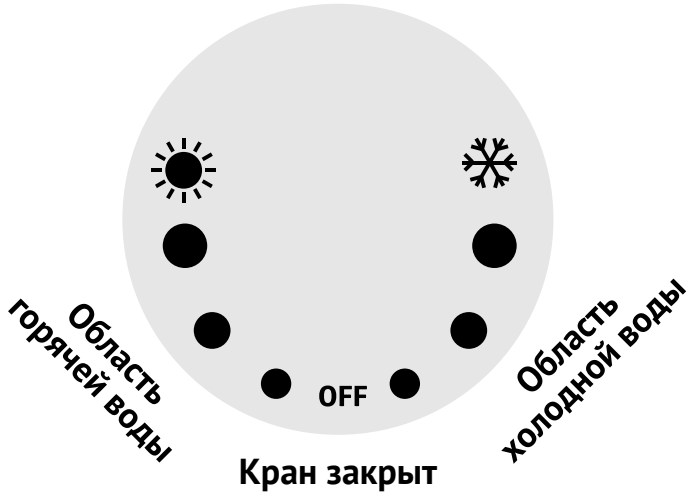

Модели

BEF-001

- Кольцо — световой индикатор из голубого пластика
- Корпус — пластик

BEF-012-02

- Цифровой дисплей с индикацией температуры
- Корпус — пластик

BEF-003N

- Световой индикатор режима нагрева
- Корпус — нержавеющая сталь

BEF-017

- Кольцо — световой индикатор из голубого пластика; цифровой дисплей с индикацией температуры
- Корпус — пластик

BEF-016-03

- Цифровой дисплей с индикацией температуры
- Корпус — пластик, имитированный под нержавеющую сталь

Модели

BEF-001-02

– Имеет гибкий излив, струю можно направлять в любую сторону

BEF-001-03

– С лейкой для душа; в комплекте УЗО с электрокабелем

BKF-015

– С лейкой для душа; в комплекте УЗО с электрокабелем

Новинка!

BEF-019a

С такой моделью Вам не нужно осуществлять сложный монтаж водонагревателя. Устройство достаточно установить сразу на излив смесителя. В комплекте предусмотрены различные типы насадок (переходных муфт) и ключ для их смены.

С помощью ручки регулятора можно включать режим нагрева и управлять напором. В отличие от других проточных кранов модель UNIPUMP BEF-019A имеет два раздельных аэратора с горячей и холодной водой. Цифровой дисплей показывает текущую температуру нагрева воды, кроме того наглядно демонстрирует в каком режиме работает сейчас кран. При работе в холодном режиме кран не потребляет электроэнергию!

Кухонная техника

Задача:
утилизация
бытовых отходов

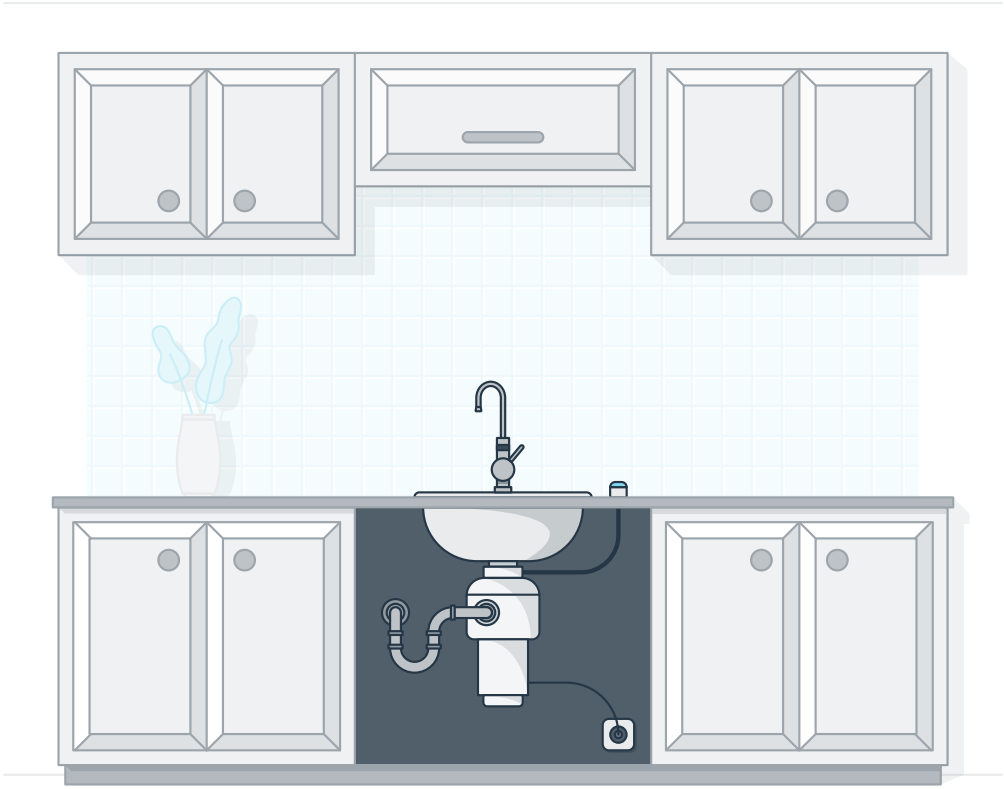

Кухонный измельчитель пищевых отходов UNIPUMP BH

Современный кухонный прибор, который позволяет решить проблему утилизации бытовых отходов.

Кухонный измельчитель пищевых отходов UNIPUMP BH

Измельчитель устанавливается под кухонной мойкой вместо сифона и соединяется с канализацией. Пищевые отходы помещаются в сливное отверстие мойки, после чего они попадают в измельчающую камеру прибора, а затем выводятся в канализацию. Измельчитель может быть установлен в одно — или двухсекционные мойки из любого материала, диаметр сливного отверстия которых составляет примерно 90 мм. В измельчитель можно помещать **остатки пищи, кожуру овощей и фруктов, зелень, семечки, мелкие рыбные и куриные кости, кофейную гущу, яичную скорлупу, корки бахчевых культур.** Для пуска измельчителя используется специальный пневматический выключатель. Кнопка пневмовыключателя может быть установлена на столешнице, вблизи мойки или непосредственно на мойке. Кнопка соединяется воздушным шлангом со встроенным в корпус измельчителя выключателем. За счет того, что к пневмокнопке подсоединен только воздушный шланг, а не электрические провода, можно безопасно включать измельчитель мокрыми руками, а также не опасаться попадания воды на кнопку.

Комплектующие для систем водоснабжения

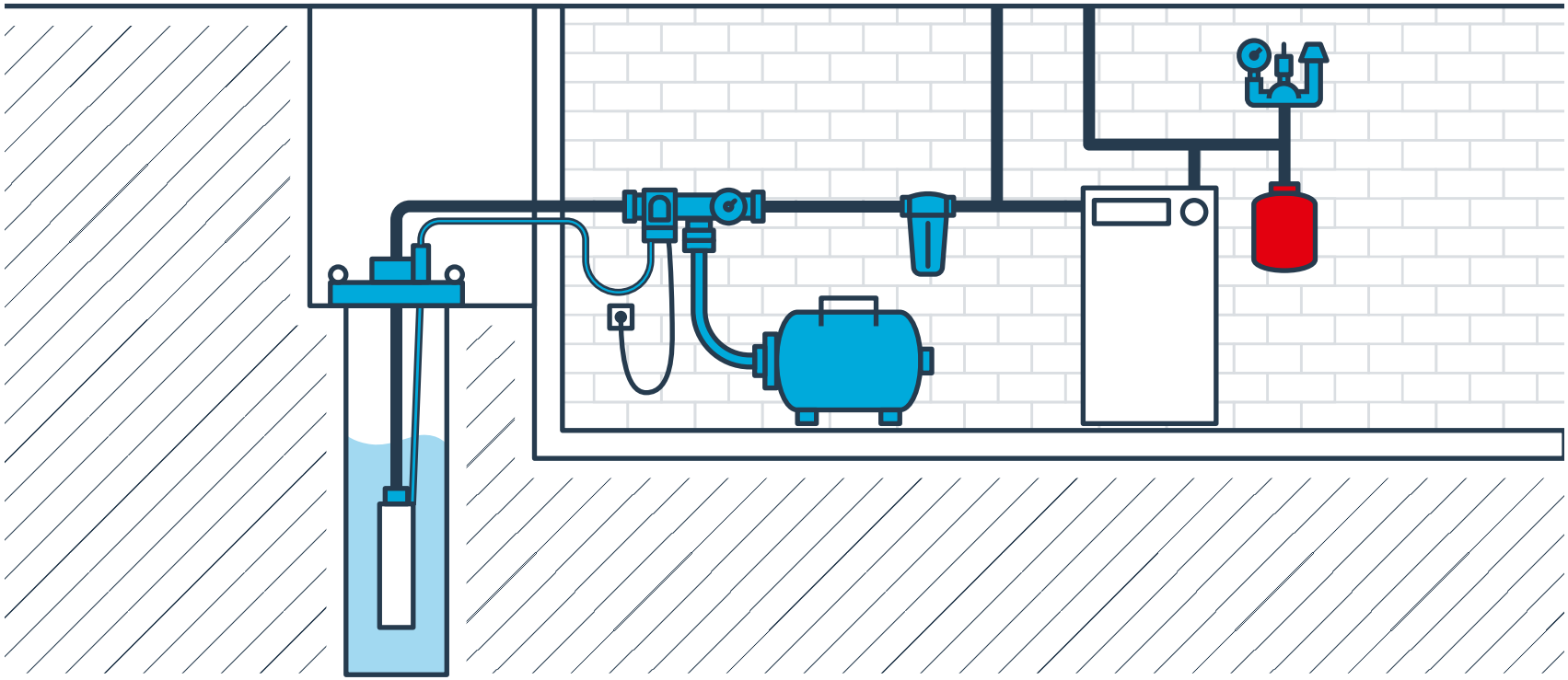

Фильтр-грязевик У-образный латунный

Фильтр-грязевик Y-образный латунный сетчатый UNIPUMP — применяется для очистки воды от крупных и средних примесей в системах водо- и теплоснабжения.

Материалы — **латунь**

Присоединительные размеры:

- **½"**, монтажная длина — **55 мм**
- **¾"**, монтажная длина — **70 мм**
- **1"**, монтажная длина — **75 мм**
- **1¼"**, монтажная длина — **95 мм**

Группа безопасности котла

Устанавливается в отопительных котлах для сброса избыточного давления в аварийных ситуациях и контроля давления теплоносителя или удаления воздуха из системы.

Модели

- Группа безопасности котла **1" — ½"**
- Группа безопасности котла **1" — ¾"**
- Группа безопасности котла **1" — ¾" КОМПАКТ**

Электромагнитный клапан ВСХ И ВОХ

ЗАЧЕМ ОН НУЖЕН?

Электромагнитный клапан служит для открытия/перекрытия потока жидкости (сжатого воздуха, газа и других жидкостей, не агрессивных к материалах клапана) в магистрали. Он позволяет регулировать процесс подачи жидкости в трубопроводе.

ПОЧЕМУ ЕГО НАЗЫВАЮТ СОЛЕНОИДНЫМ?

В конструкции клапана используется согнутая спиралью проволока (катушка), по которой пропущен ток и вокруг которой создается магнитное поле. Иначе, такую катушку называют соленоидом.

ИСПОЛНЕНИЕ

По механизму работы электромагнитные клапана делят на два типа: ВСХ — Нормально закрытые и ВОХ — нормально открытые в зависимости от положения запорной мембраны. В моделях ВСХ мембрана закрыта и сдерживает поток. Когда на катушку подается напряжение, мембрана открывается (поднимается вверх). В моделях нормально открытого типа, наоборот, мембрана всегда в открытом положении, пока обесточена катушка. При подаче питания, мембрана закрывается и перекрывает поток.

Кабель водопогружной КВВ и КВВ-П

Расшифровка провода КВВ

К – кабель контрольный
В – изоляция жил из поливинилхлоридного пластиката
В – оболочка из поливинилхлоридного пластиката

КВВ – кабель с медными жилами, с изоляцией и оболочкой из поливинилхлоридного пластиката

КВВ-П – кабель с медными жилами, с изоляцией и оболочкой из поливинилхлоридного пластиката, плоский с разделительным основанием

Кабель водопогружной КВВ и КВВ-П

Кабель может быть использован:

- для организации систем водоснабжения с бытовыми и промышленными погружными насосами;
- для водоемов и фонтанов;
- для работы с чистой, морской и загрязненной водой, температурой до 60°С;
- для систем осушения и дренажа;
- для электроснабжения пристани, причала.

Кабели силовые гибкие предназначены для присоединения водопогружных двигателей к электрическим сетям на напряжение **450 В** и **750 В** частотой до **400 Гц**, длительно работающих в воде под давлением до **70 атм/ 7,09 МПа (70 кгс/см²).**

Провод соответствует **ТУ16.К13-035-2004**
Номинальное напряжение **0,6 / 1 кВт**
Максимальная глубина погружения **500 метров**

РФ

Сделано в России

Гидрант незамерзающий

Подключаются к напорному водопроводу непосредственно в месте использования. Могут быть установлены на любой участок трубопровода, идущий от скважины или колодца. Гидранты можно эксплуатировать в зимний период при отрицательных температурах.

Шток гидранта изготовлен из нержавеющей стали, корпус — из оцинкованной стали (диаметр — 1»). Латунная муфта, оснащенная самосмазывающимся этилен-пропиленовым поршнем, располагается внизу конструкции. Отсутствие резины в качестве уплотнителя значительно повышает надежность и герметичность конструкции. Сливная муфта оснащена специальным отверстием, сквозь которое оставшаяся в корпусе вода удаляется в дренирующий слой.

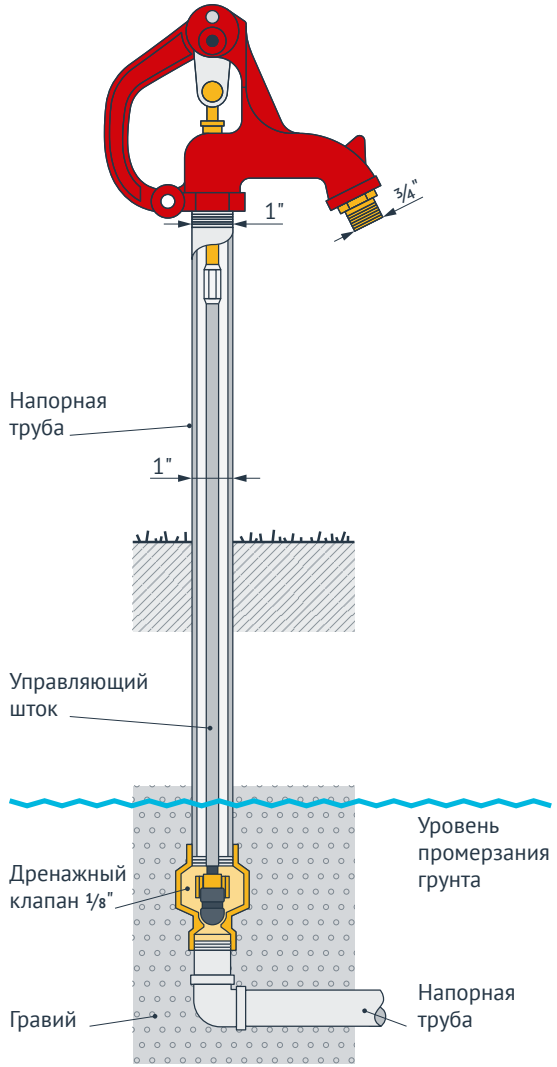

Модель	*Общая длина гидранта, мм*	*Высота подземной части, мм*
WF-2005	2210	1666
WF-2006	2515	2000

Гидрант незамерзающий

Предназначены для круглогодичного использования, в том числе и при отрицательных температурах окружающей среды.

Запорная часть крана находится в пределах отапливаемого помещения, вентиль и излив — на улице, с внешней стороны здания.

Монтаж крана производится с небольшим уклоном в сторону улицы.

Остатки воды из наклонного носика вытекают сразу же после прекращения подачи воды под напором, в результате чего исчезает опасность возникновения ледяных пробок, способных препятствовать стоку воды.

Модель	*Толщина стены, мм*
WF-2102	150
WF-2103	200
WF-2104	250
WF-2105	300

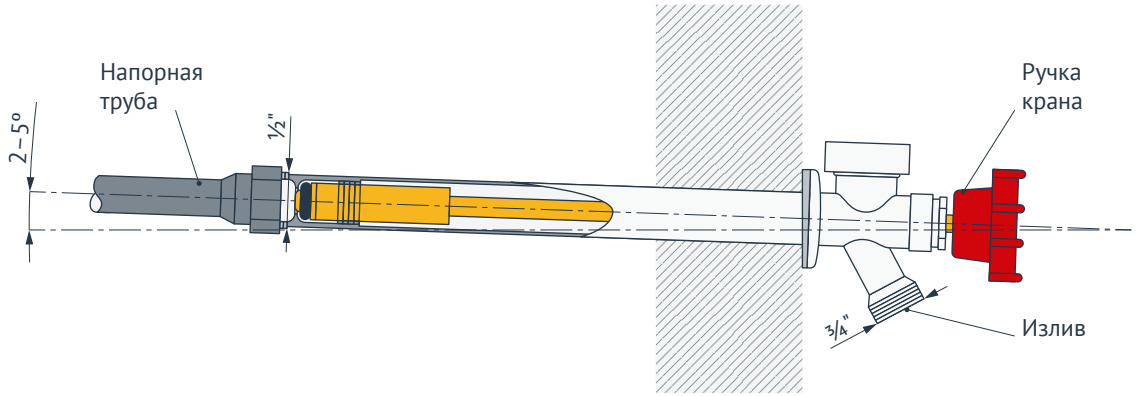

Адаптер скважинный

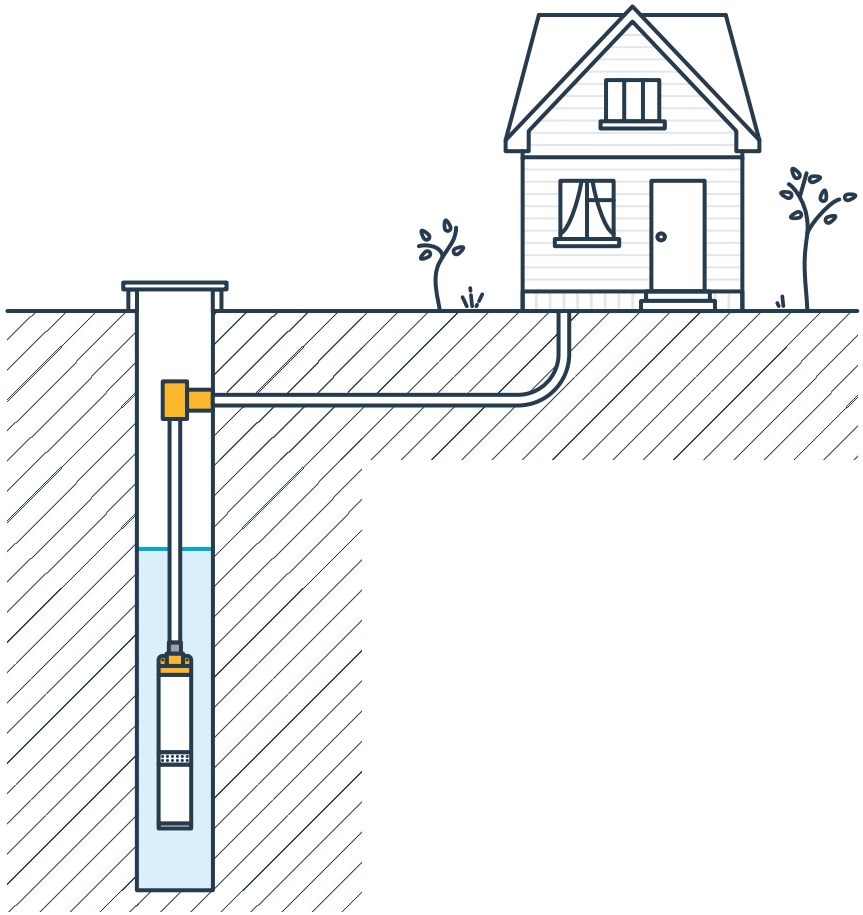

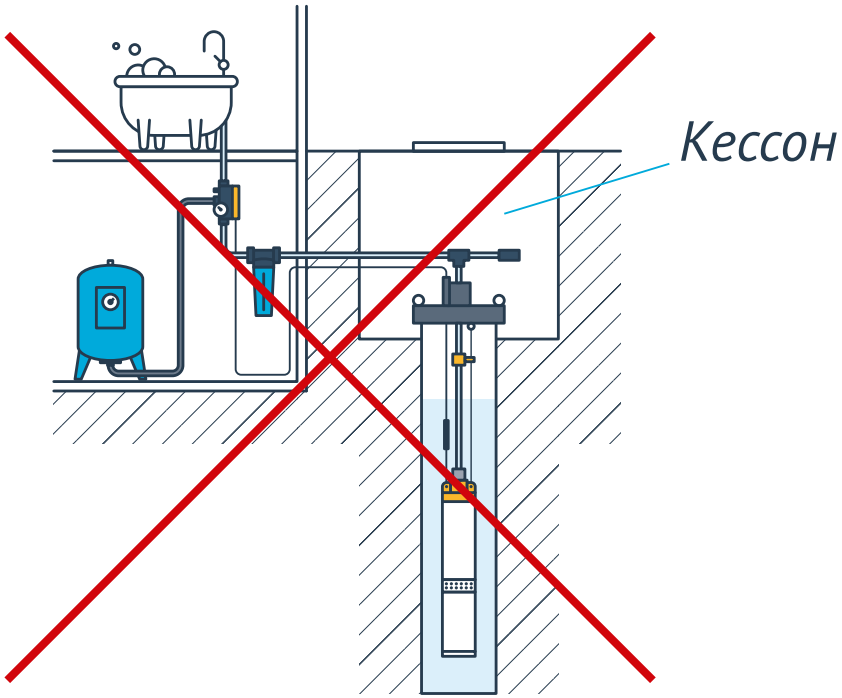

Скважинный оголовок

Модели из пластика	Модели из чугуна
Размеры	
АОС–133–32 АОС–133–40 АОС–152–32 АОС–152–40	АОС–114–32–Ч АОС–133–32–Ч АОС–133–40–Ч АОС–152–32–Ч АОС–152–40–Ч АОС–159–32–Ч АОС–159–40–Ч
Первая цифра в маркировке модели оголовка обозначает **максимальный наружный диаметр обсадной трубы,** для которой он может быть использован:	
133 – для обсадных труб диаметром от 129 до 135 мм **152** – для обсадных труб диаметром от 147 до 152 мм	**114** – для обсадных труб диаметром от 107 до 114 мм **133** – для обсадных труб диаметром от 125 до 133 мм **152** – для обсадных труб диаметром от 140 до 152 мм **159** – для обсадных труб диаметром от 153 до 159 мм
Вторая цифра обозначает **наружный диаметр напорной пластиковой трубы** насоса — 32 или 40 мм	
Выходное отверстие (внутренняя резьба) — 1" (для моделей 133-32, 152-32) или 1¼" (для моделей 133-40, 152-40)	

Ручные насосы

BSA

Предназначен для подъема воды из колодцев и скважин.

Максимальная высота всасывания — **6 м** (измеряется от уровня воды в скважине или колодце до сливного патрубка)

Материалы:

корпус насоса, ручка, сливной патрубок — **чугун**

подъемная штанга — **сталь**

поршневое кольцо — **кожа**

Производительность **до 28 л/мин**

Общая высотас поднятой ручкой **670 мм**

BSD

Предназначен для подъема воды из колодцев и скважин.

Максимальная высота всасывания — **6 м** (измеряется от уровня воды в скважине или колодце до сливного патрубка).

В нижней части основания насосов серии BSD имеется отверстие, которое позволяет произвести боковое присоединение всасывающей магистрали.

Материалы:

корпус насоса, ручка, сливной патрубок — **чугун**

подъемная штанга — **сталь**

поршневое кольцо — **кожа**

Производительность **до 22 л/мин**

Общая высотас поднятой ручкой **410 мм**

Коллектор пятивыводной

Предназначен для облегчения монтажа гидроаккумулятора, манометра и автоматических блоков управления насосами!

Гидроаккумуляторы

Гидроаккумуляторы UNIPUMP выпускаются объемом 2, 5, 8, 12, 19, 24, 50, 80, 100, 150, 200, 300 и 500 литров, горизонтальные и вертикальные, из нержавеющей стали, с нержавеющим фланцем и др. Горизонтальные гидроаккумуляторы объемом 24, 50 , 80 (для нерж.) и 100 литров оснащены усиленной площадкой для установки насоса.

Диапазон рабочих температур — **0 ... +90 °С**
Максимальное давление жидкости в гидроаккумуляторе — **6 атм**
Давление воздуха внутри гидроаккумулятора — **1,5 атм**
Присоединительный размер — **1" ... 1,5"**

Расширительные баки для систем отопления (экспанзоматы)

Предназначены для компенсации температурного расширения теплоносителя в замкнутых системах отопления.
Корпус расширительного бака изготовлен из углеродистой стали, внешняя поверхность бака покрыта эмалью. Внутри корпуса находится мембрана из EPDM (синтетическая этилен/пропиленовая эластичная резина). В полость между корпусом бака и внешней поверхностью мембраны накачивается воздух.

Емкость, *л*	Диаметр, *мм*	Высота/длина, *мм*	Присоед. размер, *дюйм*
5	152	305	1
8	202	310	1
12	260	290	1
19	265	395	1
24	265	435	1
35	375	460	1
50	350	380	1
80	375	720	1
100	440	730	1

Диапазон рабочих температур **0...+90 °С**
Максимальное рабочее давление **6 атм**
Давление воздуха внутри расширительного бака **1,5 атм**
Присоединительный размер **1 дюйм (25 мм)**

Фильтры для воды, картриджи

Колбы фильтров

Сменные картриджи

Колба прозрачная (полипропилен, длина 5” или 10”), в комплекте ключ и кронштейн крепления

Сменные картриджи:

SC-10 W – механической очистки из перекрестной полипропиленовой нити (для колб длиной 10”)

ПП, ВП – механической очистки из веревочного полипропиленового волокна

NT – сетчатый нейлоновый промывной картридж (для колб длиной 5” или 10”)

PP – механической очистки из вспененного полипропилена (для колб BIG BLUE 10”и 20”)

PC – механической очистки из гофрированного полипропилена (многократной промывки, до 6-ти циклов, для колб BIG BLUE 10”и 20”)

Колбы магистральных фильтров UNIPUMP стандарта BIG BLUE

CFC-10BB02

Длина колбы 10 дюймов, присоединительный размер 1 дюйм, диаметр колбы 190 мм

CFC-20BB01

Длина колбы 20 дюймов, присоединительный размер 1 дюйм, диаметр колбы 190 мм

Фильтр состоит из:

- оголовка-крышки с латунными вставками на выходах
- для подключения к магистрали. На крышке нанесены
- стрелки направления движения водной среды.
- Предусмотрен воздушный клапан в виде красной кнопки
- для удаления воздуха после замены картриджа
- полипропиленовой колбы синего цвета
- сменного ключа
- металлического кронштейна крепления
- В комплекте поставки также предусмотрены 4 винта для крепления фильтра к кронштейну.

Технические характеристики колб BIG BLUE

Максимальное рабочее давление **0,6 Мпа/ 6 бар**

Давление разрыва:

для колб 10” **22–24 бар**

для колб 20” **24–26 бар**

Максимальная рабочая температура **40 °C**

Срок службы колбыдо **10 лет**

Общепромышленные электродвигатели БЭЗ серии АИР

Стандарт
ГОСТ 51689-2000

Частота питающего напряжения	50 Гц
Режим работ	S1 (продолжительный)
Класс изоляции по нагревостойкости	F (155 °C)
Степень защиты	IP55
Климатическое исполнение	У
Категория размещения	2
Диапазон температур	−45...+40 °C

Исполнение на лапах

Исполнение лапы/фланец

Общепромышленные электродвигатели БЭЗ серии АИР

- Материал корпуса — чугун
- Отсутствие магнитных нагрузок
- Жесткость конструкции
- Цельнолитые «лапы» станины
- Только медная обмотка статора

Гарантийный срок эксплуатации двигателей:
2 года со дня продажи, при гарантийной наработке 10 000 часов.

Общепромышленные электродвигатели БЭЗ серии АИР

Трехфазные асинхронные общепромышленные двигатели применяются в ряде производственных сфер:

- металлообрабатывающие станки: радиально-сверлильные, круглошлифовальные, заточные, фрезерные и токарные;
- деревообрабатывающие станки: дисковые, кромкообрезные, ленточные пилорамы;
- кузнечно-прессовые и ткацкие станки;
- промышленные вентиляторы, системы вытяжки и подачи воздуха;
- большие тепловые пушки;
- центробежные промышленные насосы;
- дробильные мельницы и производство железобетонных изделий (ЖБИ);
- конвейеры, ленточные смесители, миксеры (пищевая промышленность).

www.unipump.ru

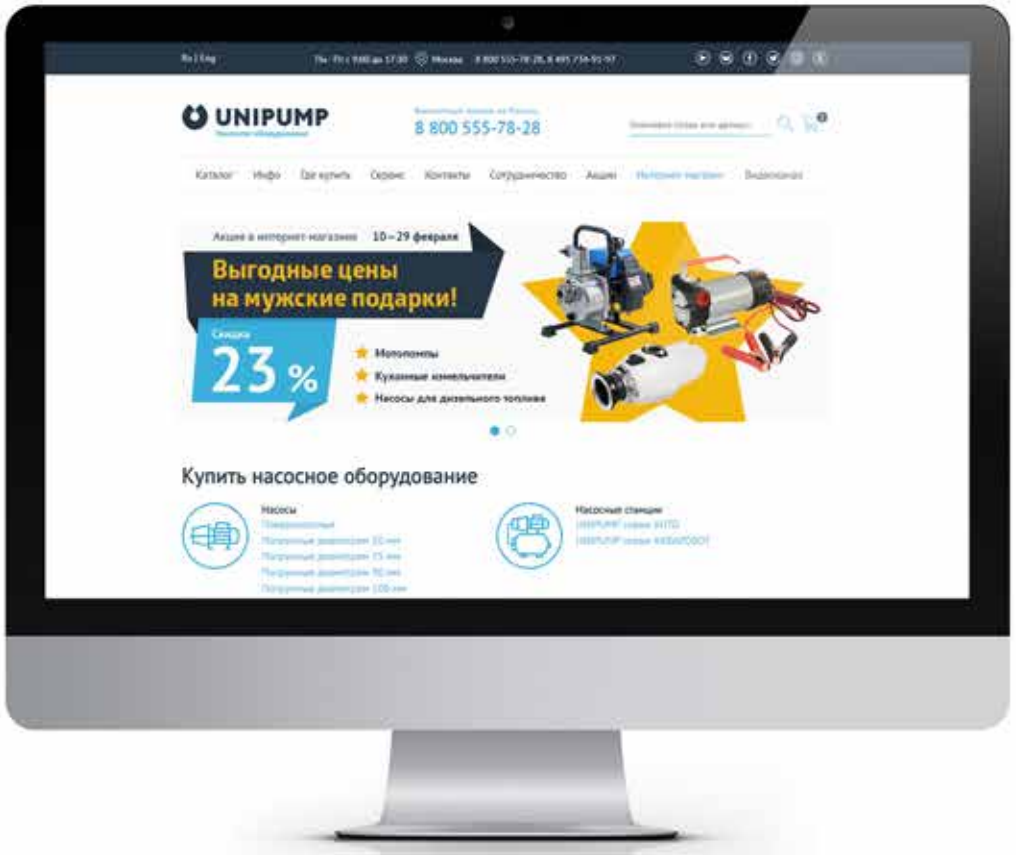

UNIPUMP — партнёр, с которым спокойно

Наша политика сотрудничества ориентирована на долгосрочные отношения. Каждый совместный шаг дает клиентам уверенность, спокойствие и точную перспективу развития «общего будущего».

UNIPUMP — партнёр, с которым спокойно

Профессионализм продавца — залог успешных продаж.

UNIPUMP предоставляет целый комплекс инструментов для обучения Вашего персонала:

- Вебинары и семинары, консультации специалистов
- Курсы и тесты для самообучения и контроля знаний
- Видео-ролики и промо-материалы
- Мобильное приложение в помощь продавцам

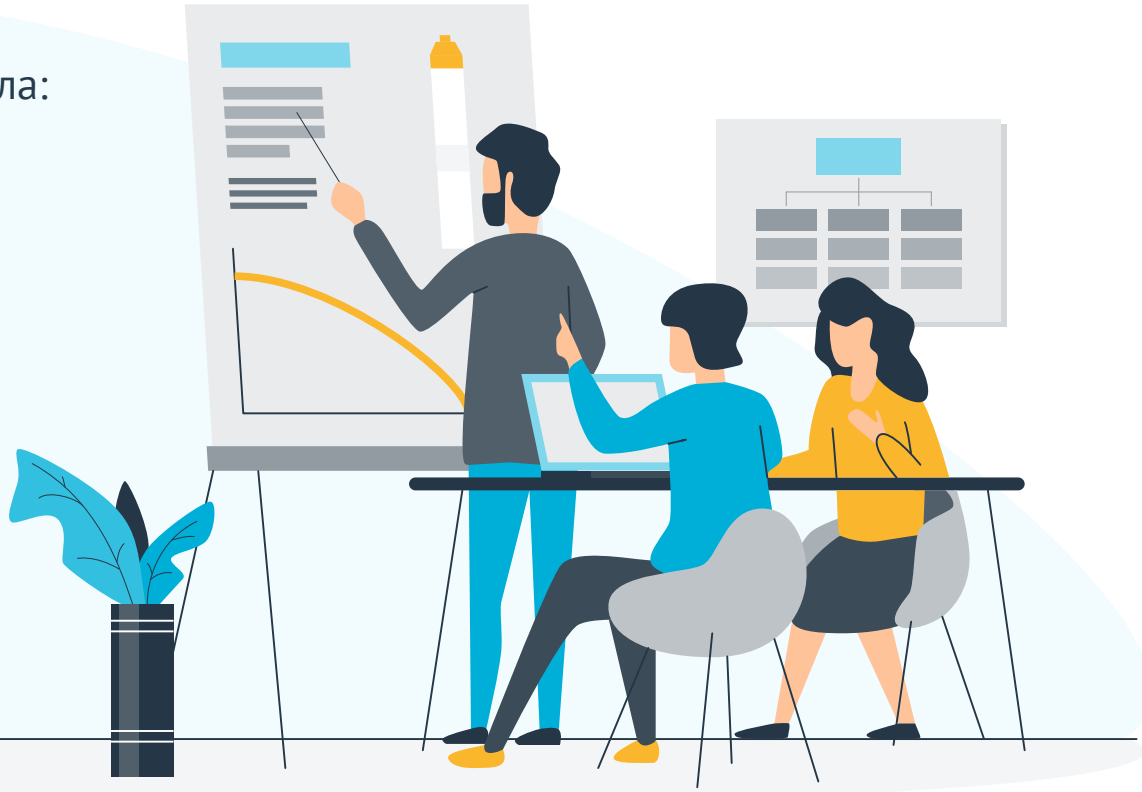

UNIPUMP — партнёр, с которым спокойно

Репутация бренда и известность торговой марки — мощный двигатель продаж!

- Активность в соцсетях
- Первое инженерное «UNIPUMP ШОУ»

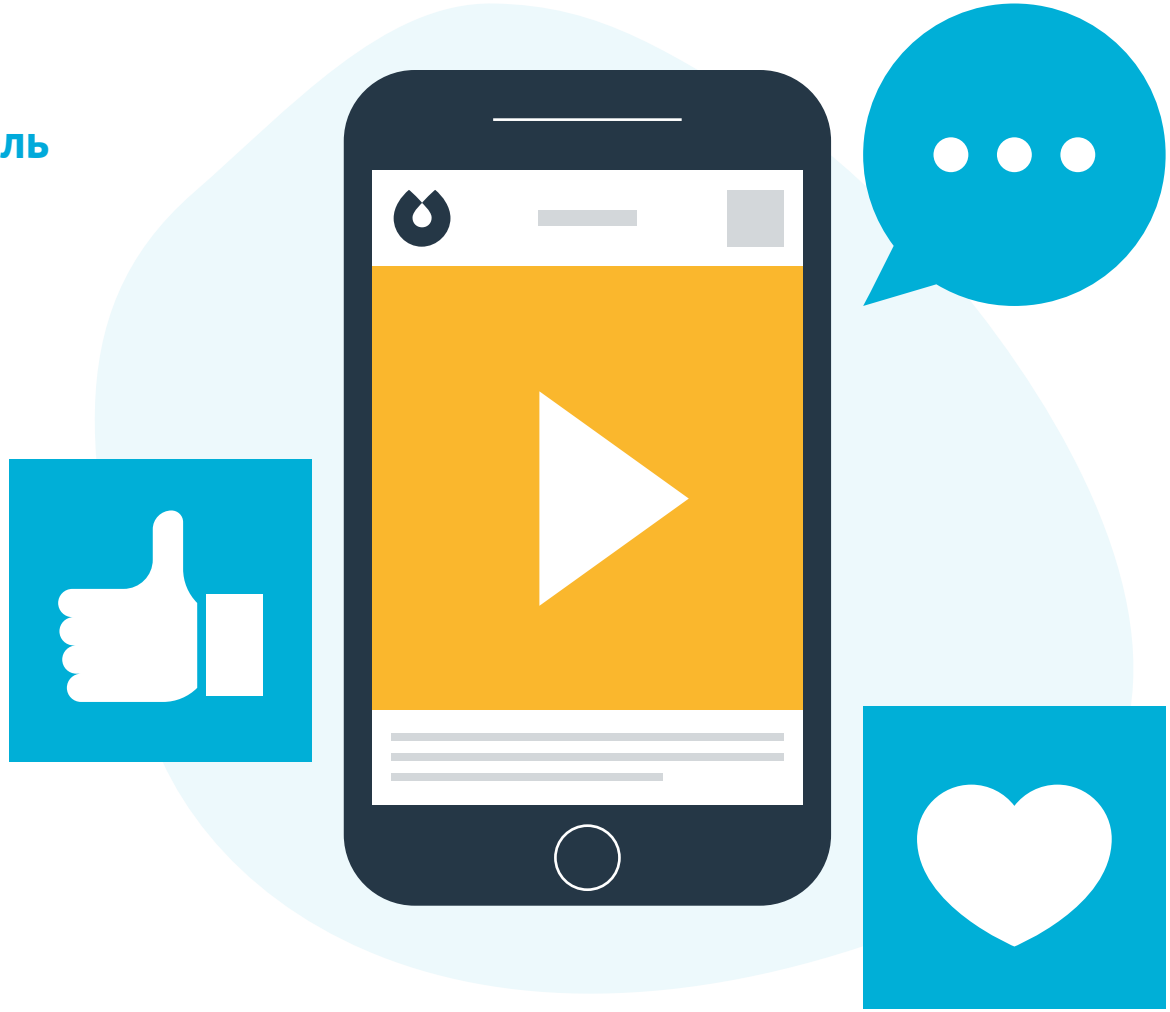

Не забудьте скачать мобильное приложение!

Загрузите в
App Store

Доступно в
Google Play

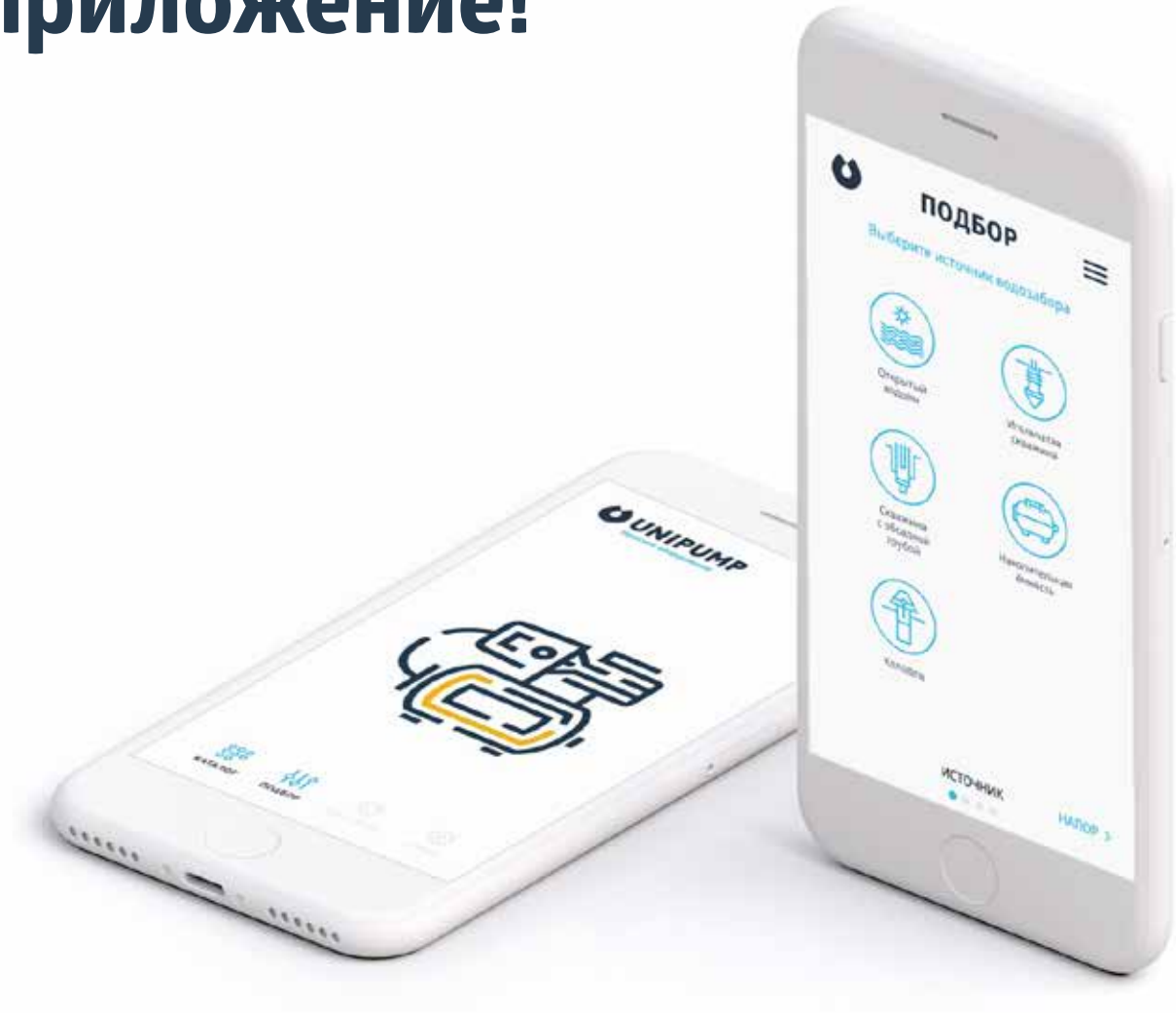

UNIPUMP — партнёр, с которым спокойно

Деловая репутация, подтвержденная многолетним сотрудничеством, и благодарные клиенты!

Сделайте и Вы правильный выбор!

UNIPUMP
Насосное оборудование

СПАСИБО ЗА ВНИМАНИЕ!

**Московская область, г. Балашиха,
мкр. Кучино, ул. Центральная, 110**

Тел./факс: 8 495 734 91 97
Эл. почта: info@unipump.ru

www.unipump.ru