Библиотека СОК

Kiturami

НАДЁЖНЫЕ КОТЛЫ ИЗ КОРЕИ!

КАТАЛОГ ОТОПИТЕЛЬНОГО ОБОРУДОВАНИЯ • 2026

СОДЕРЖАНИЕ

Настенные газовые котлы

Alpha Plus 4
Alpha Plus S 6
Alpha Neo S 8
Alpha Neo C 10
Alpha Neo CH 12
Alpha Plus T (тендерная модель) 14
World Alpha P (тендерная модель) 16

Настенные конденсационные газовые котлы

L20 18

Напольные газовые котлы

TGB HiFin 20
KSG HiFin 22
KSG увеличенной мощности 24

Напольные дизельные котлы

Turbo 26
KSO 28
KSO увеличенной мощности 30

Дополнительно

Дымоходы 32
Пульты управления 34
Теплообменники 34
Сжиженный газ, уровень шума 35
Системы дымоудаления 36
Функциональные схемы 37
Системы безопасности 38
Программа «Бонус» 39

Штаб-квартира Kiturami в Сеуле

Завод «Асан»

Завод «Чхондо»

KITURAMI GROUP

Kiturami BOILER

Компания №1
на рынке
отопительного
оборудования
в Корее

Kiturami BUMYANG

Компания №1
в сфере систем
кондицио-
нирования
в Корее

Century

ОВКВ для атомных
электростанций,
системы охлаж-
дения и кондицио-
нирования воздуха

Shinsung Engineering

Производство
центробежных
и абсорбционных
чиллеров и других
систем кондицио-
нирования

NANOKEM

Производство
инновационных
электронных
устройств

DONG KWANG

Промышленные
котлы
с высокими
показателями
КПД

FOUNDATION

Помощь
и поддержка
социально
незащищенным
слоям населения

Hantan River

Обеспечение
досуга
в гармонии
с природой

TBC

Медиакомпания,
поддерживающая
и освещающая
развитие регионов
Республики Корея

Dr.Robbin

Сеть ресторанов,
основанная
на философии
здорового питания
и здорового
образа жизни

Alpha Plus

Настенные газовые двухконтурные котлы с первичным теплообменником из нержавеющей стали и выносным пультом управления

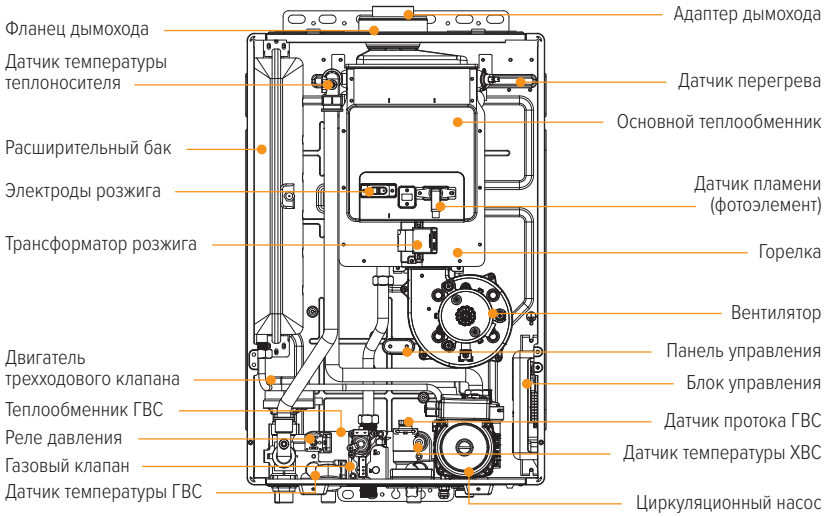

Основной теплообменник из нержавеющей стали

Двухуровневая конструкция теплообменника обеспечивает высокую теплопроводность, а нержавеющая сталь — защиту от конденсата и долговечную работу изделия.

Пульт управления — в комплекте

Пульт управления NCTR-60R со встроенным комнатным термостатом и цифровой индикацией обеспечивает экономичную и комфортную работу котла в зависимости от изменений температуры в помещении.

Управление по Wi-Fi (доп. опция)

Пульт NCTR-100WR (приобретается отдельно) даёт возможность управлять работой котла по Wi-Fi через приложение в смартфоне.

Возможность подключения к контроллерам Zont и MyHeat (доп. опция)

Подключение к контроллерам Zont и MyHeat позволяет создать централизованную систему управления котельной, взаимодействовать с различными электронными устройствами, такими как насосы, клапаны, датчики температуры и давления.

Пластинчатый теплообменник ГВС

Пластинчатый теплообменник горячего водоснабжения (ГВС) выполнен из нержавеющей стали и обеспечивает быстрый нагрев большого объема горячей воды.

Датчик утечки газа

Датчик своевременно обнаруживает утечку газа внутри котла. Если это произошло, то котел автоматически отключится и подача газа прекратится. Это позволяет предотвратить аварийную ситуацию.

Высокая точность регулировки температуры ГВС

Регулировка температуры ГВС с точностью до 1 °C обеспечивается датчиком температуры холодной воды и расходомером на входе, датчиком температуры горячей воды на выходе из котла. Позволяет более точно контролировать нагрев воды.

Вентилятор с модуляцией скорости вращения

Модуляция скорости вращения вентилятора позволяет достигать оптимального соотношения газа и воздуха в камере сгорания для повышения КПД.

Сейсмодатчик, он же датчик уровня котла

Работа котла прекращается в случае сейсмической активности или при изменении угла установки котла в случае некачественного монтажа.

Автоматическое выключение котла

В случае отключения электропитания, перегрева теплообменника, неисправности вентилятора или системы дымоудаления, падения давления теплоносителя, система безопасности автоматически прекращает подачу газа и котел отключается.

Надежная электронная плата управления

Выдерживает перепады напряжения ±30% от 230 В.

Котел адаптирован к российским условиям

Устойчивая работа котла при низком давлении газа — от 3 мбар.

Защита от замерзания

Если температура теплоносителя опускается ниже 5 °C, котел автоматически запускается и не позволяет теплоносителю замерзнуть.

Возможность перевода на сжиженный газ

от 10 до 35 кВт

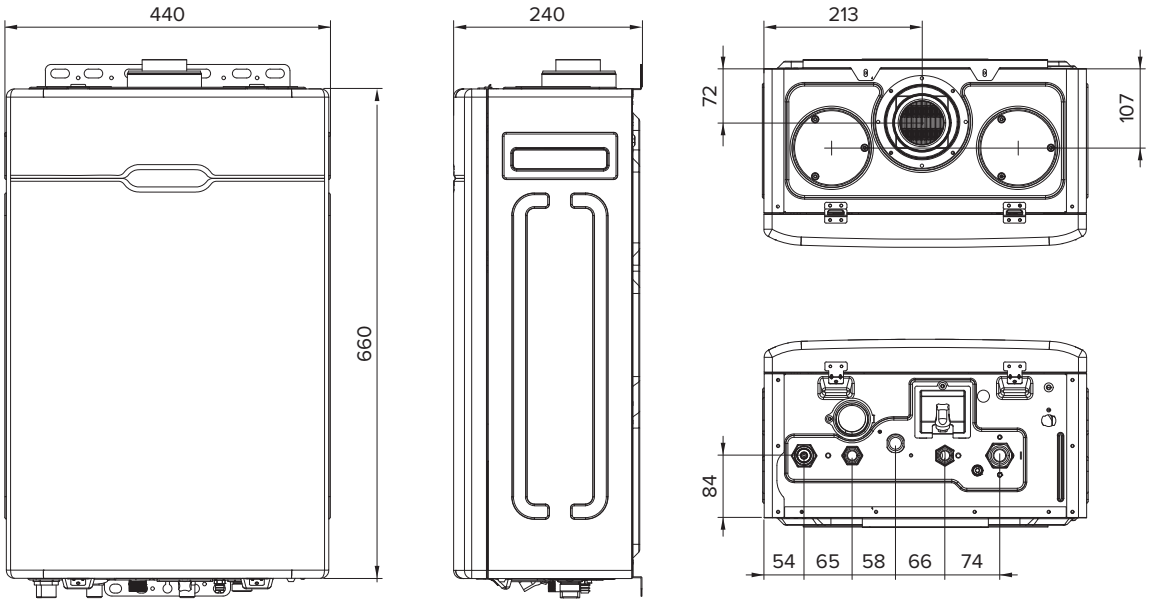

Технические характеристики		Ед. изм.	Alpha Plus						
			10	13	15	18	24	30	35
Тепловая мощность в режиме отопления	макс.	кВт	10	13	15	18	24	30	35
	мин.		7,5	7,5	7,5	7,5	7,5	12	14
Тип газа			природный (G20, NG) / сжиженный (G31, LPG)						
Давление газа на входе	прир.	мбар	13–25						
	сжиж.		28–37						
Расход газа макс.	прир.	м³/ч	1,24	1,39	1,6	1,92	2,56	3,2	3,73
	сжиж.	кг/ч	0,99	1,11	1,28	1,54	2,05	2,57	2,99
КПД (при 80/60 °C)		%	91	91	91	91	91,2	91,2	91,4
Теплоноситель			вода						
Диапазон регулирования температуры теплоносителя		°C	45–85						
Давление теплоносителя макс.		бар	3,5						
Объем расширительного бака		л	6,5						
Давление в расширительном баке		бар	1						
Производительность ГВС при Δt = 25 °C		л/мин	13,8	13,8	13,8	13,8	13,8	17,2	20,1
Диапазон регулирования температуры ГВС		°C	35–60						
Давление ГВС		бар	0,2–6						
Проток воды для включения мин.		л/мин	2						
Средняя температура продуктов сгорания		°C	100	110	120	121	123	119	119
Концентрация CO		%	0,0064	0,007	0,0082	0,0093	0,0098	0,0132	0,0152
Концентрация NO_X		%	0,002	0,0021	0,0026	0,0028	0,0027	0,0028	0,0029
Напряжение электропитания		В	230						
Частота электрического тока		Гц	50						
Потребляемая электрическая мощность		Вт	135					150	
Степень защиты			IP X4D						
Присоединительные размеры	Вход газа	мм (дюйм)	20 (¾”)						
	Вход и выход теплоносителя	мм (дюйм)	20 (¾”)						
	Вход и выход ГВС	мм (дюйм)	15 (½”)						
	Дымоход	мм	Ø60 / 100 (Ø80 / 80 — опция)						
Габаритные размеры (В × Ш × Г)		мм	660 × 440 × 240						
Масса		кг	22					24	

Alpha Plus S

Настенные газовые двухконтурные котлы с первичным теплообменником из нержавеющей стали

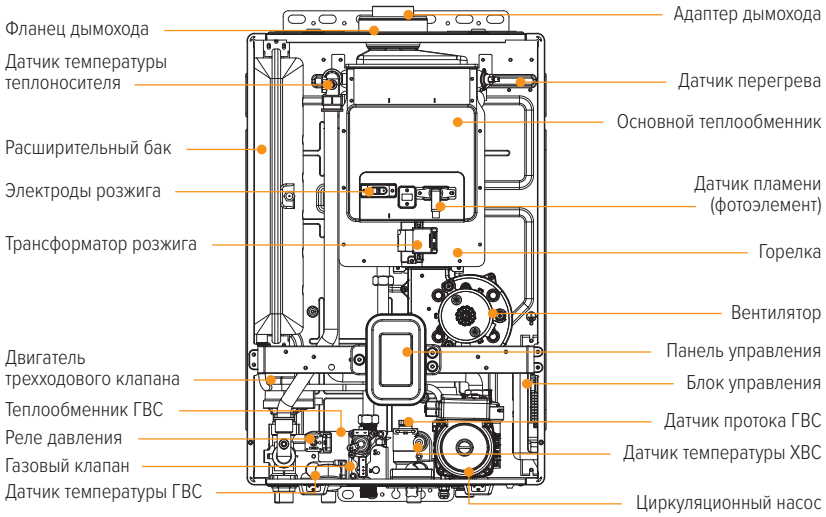

Основной теплообменник из нержавеющей стали

Двухуровневая конструкция теплообменника обеспечивает высокую теплопроводность, а нержавеющая сталь — защиту от конденсата и долговечную работу изделия.

Панель управления

Встроенная панель управления. При необходимости возможно приобрести внешний пульт управления (доп. опция).

Управление по Wi-Fi (доп. опция)

Пульт NCTR-100WR (приобретается отдельно) даёт возможность управлять работой котла по Wi-Fi через приложение в смартфоне.

Возможность подключения к контроллерам Zont и MyHeat (доп. опция)

Подключение к контроллерам Zont и MyHeat позволяет создать централизованную систему управления котельной, взаимодействовать с различными электронными устройствами, такими как насосы, клапаны, датчики температуры и давления.

Пластинчатый теплообменник ГВС

Пластинчатый теплообменник горячего водоснабжения (ГВС) выполнен из нержавеющей стали и обеспечивает быстрый нагрев большого объема горячей воды.

Датчик утечки газа

Датчик своевременно обнаруживает утечку газа внутри котла. Если это произошло, то котел автоматически отключится и подача газа прекратится. Это позволяет предотвратить аварийную ситуацию.

Высокая точность регулировки температуры ГВС

Регулировка температуры ГВС с точностью до 1 °C обеспечивается датчиком температуры холодной воды и расходомером на входе, датчиком температуры горячей воды на выходе из котла. Позволяет более точно контролировать нагрев воды.

Вентилятор с модуляцией скорости вращения

Модуляция скорости вращения вентилятора позволяет достигать оптимального соотношения газа и воздуха в камере сгорания для повышения КПД.

Сейсмодатчик, он же датчик уровня котла

Работа котла прекращается в случае сейсмической активности или при изменении угла установки котла в случае некачественного монтажа.

Автоматическое выключение котла

В случае отключения электропитания, перегрева теплообменника, неисправности вентилятора или системы дымоудаления, падения давления теплоносителя, система безопасности автоматически прекращает подачу газа и котел отключается.

Надежная электронная плата управления

Выдерживает перепады напряжения ±30% от 230 В.

Котел адаптирован к российским условиям

Устойчивая работа котла при низком давлении газа — от 3 мбар.

Защита от замерзания

Если температура теплоносителя опускается ниже 5 °C, котел автоматически запускается и не позволяет теплоносителю замерзнуть.

Возможность перевода на сжиженный газ

от 10 до 35 кВт

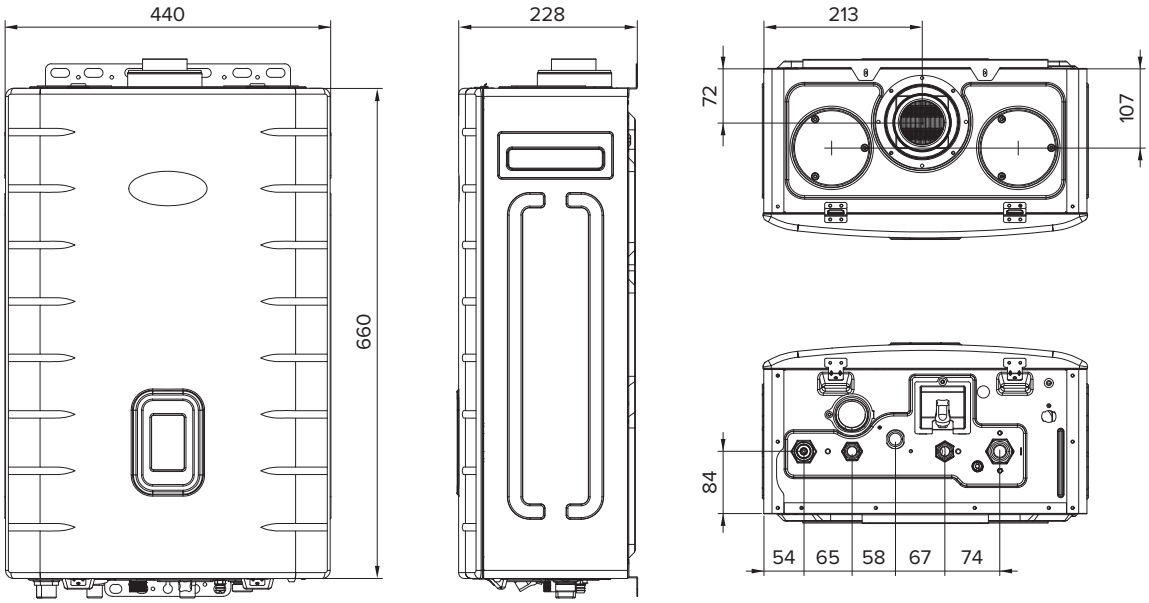

Технические характеристики		Ед. изм.	Alpha Plus S						
			10	13	15	18	24	30	35
Тепловая мощность в режиме отопления	макс.	кВт	10	13	15	18	24	30	35
	мин.		7,5	7,5	7,5	7,5	7,5	12	14
Тип газа			природный (G20, NG) / сжиженный (G31, LPG)						
Давление газа на входе	прир.	мбар	13–25						
	сжиж.		28–37						
Расход газа макс.	прир.	м³/ч	1,24	1,39	1,6	1,92	2,56	3,2	3,73
	сжиж.	кг/ч	0,99	1,11	1,28	1,54	2,05	2,567	2,99
КПД (при 80/60 °C)		%	91	91	91	91	91,2	91,2	91,4
Теплоноситель			вода						
Диапазон регулирования температуры теплоносителя		°C	45–85						
Давление теплоносителя макс.		бар	3,5						
Объем расширительного бака		л	6,5						
Давление в расширительном баке		бар	1						
Производительность ГВС при Δt = 25 °C		л/мин	13,8	13,8	13,8	13,8	13,8	17,2	20,1
Диапазон регулирования температуры ГВС		°C	35–60						
Давление ГВС		бар	0,2–6						
Проток воды для включения мин.		л/мин	2						
Средняя температура продуктов сгорания		°C	100	110	120	121	123	119	119
Концентрация CO		%	0,0064	0,007	0,0082	0,0093	0,0098	0,0132	0,0152
Концентрация NO_X		%	0,002	0,0021	0,0026	0,0028	0,0027	0,0028	0,0029
Напряжение электропитания		В	230						
Частота электрического тока		Гц	50						
Потребляемая электрическая мощность		Вт	135					150	
Степень защиты			IP X4D						
Присоединительные размеры	Вход газа	мм (дюйм)	20 (¾”)						
	Вход и выход теплоносителя	мм (дюйм)	20 (¾”)						
	Вход и выход ГВС	мм (дюйм)	15 (½”)						
	Дымоход	мм	Ø60 / 100 (Ø80 / 80 — опция)						
Габаритные размеры (В × Ш × Г)		мм	660 × 440 × 228						
Масса		кг	22					24	

Alpha Neo S

Настенные газовые двухконтурные котлы с первичным теплообменником из нержавеющей стали и погодозависимой автоматикой

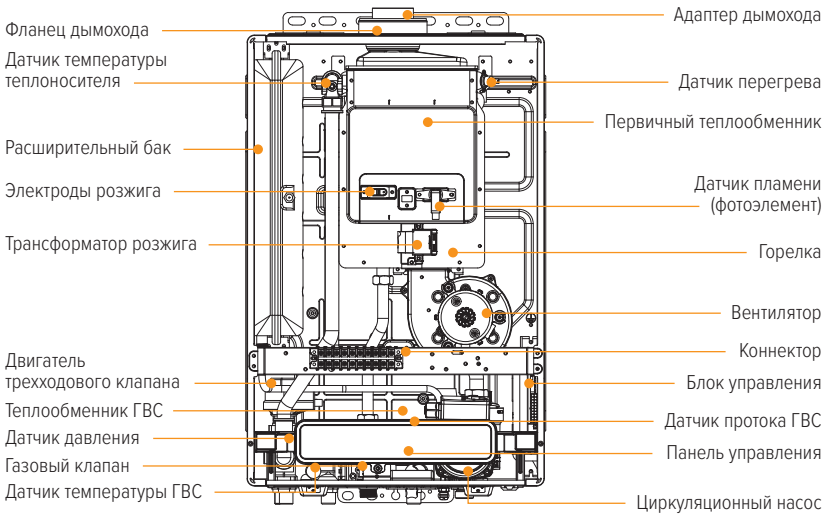

Основной теплообменник из нержавеющей стали

Двухуровневая конструкция теплообменника обеспечивает высокую теплопроводность, а нержавеющая сталь — защиту от конденсата и долговечную работу изделия.

Погодозависимая автоматика

Возможность подключения датчика уличной температуры (поставляется отдельно).

Управление по Wi-Fi (доп. опция)

Пульт NCTR-100WR (приобретается отдельно) даёт возможность управлять работой котла по Wi-Fi через приложение в смартфоне.

Возможность подключения к контроллерам Zont (доп. опция)

Подключение к контроллерам Zont позволяет создать централизованную систему управления котельной, взаимодействовать с различными электронными устройствами, такими как насосы, клапаны, датчики температуры и давления.

Электронный манометр системы отопления

Цифровой манометр имеет более удобный и понятный интерфейс, чем механический.

Дополнительная шумоизоляция

Шумоизоляция котла значительно улучшена за счет установки дополнительной панели между камерой сгорания и передней крышкой котла.

Пластинчатый теплообменник ГВС

Пластинчатый теплообменник горячего водоснабжения (ГВС) выполнен из нержавеющей стали и обеспечивает быстрый нагрев большого объема горячей воды.

Датчик утечки газа

Датчик своевременно обнаруживает утечку газа внутри котла. Если это произошло, то котел автоматически отключится и подача газа прекратится. Это позволяет предотвратить аварийную ситуацию.

Высокая точность регулировки температуры ГВС

Регулировка температуры ГВС с точностью до 1 °C обеспечивается датчиком температуры холодной воды и расходомером на входе, датчиком температуры горячей воды на выходе из котла. Позволяет более точно контролировать нагрев воды.

Вентилятор с модуляцией скорости вращения

Модуляция скорости вращения вентилятора позволяет достигать оптимального соотношения газа и воздуха в камере сгорания для повышения КПД.

Сейсмодатчик, он же датчик уровня котла

Работа котла прекращается в случае сейсмической активности или при изменении угла установки котла в случае некачественного монтажа.

Автоматическое выключение котла

В случае отключения электропитания, перегрева теплообменника, неисправности вентилятора или системы дымоудаления, падения давления теплоносителя, система безопасности автоматически прекращает подачу газа и котел отключается.

Надежная электронная плата управления

Выдерживает перепады напряжения ±30% от 230 В.

Котел адаптирован к российским условиям

Устойчивая работа котла при низком давлении газа — от 3 мбар.

Защита от замерзания

Если температура теплоносителя опускается ниже 5 °C, котел автоматически запускается и не позволяет теплоносителю замерзнуть.

Возможность перевода на сжиженный газ

от 15 до 35 кВт

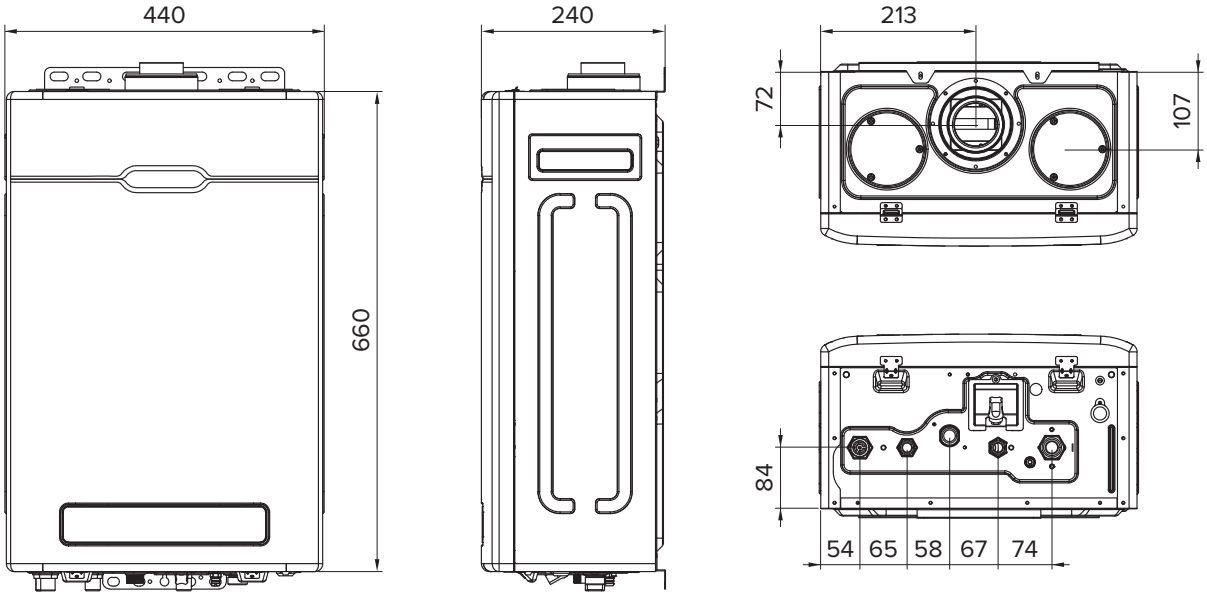

Технические характеристики		Ед. изм.	Alpha Neo S				
			15	18	24	30	35
Тепловая мощность в режиме отопления	макс.	кВт	15	18	24	30	35
	мин.		7,5	7,5	7,5	12	14
Тип газа			природный (G20, NG) / сжиженный (G31, LPG)				
Давление газа на входе	прир.	мбар	13–25				
	сжиж.		28–37				
Расход газа макс.	прир.	м³/ч	1,6	1,92	2,56	3,21	3,74
	сжиж.	кг/ч	1,28	1,54	2,05	2,56	2,99
КПД (при 80/60 °C)		%	91	92,4	91,8	91,6	91,8
Теплоноситель			вода				
Диапазон регулирования температуры теплоносителя		°C	30–80				
Давление теплоносителя макс.		бар	3				
Объем расширительного бака		л	6,5				
Давление в расширительном баке		бар	1				
Производительность ГВС при Δt = 25 °C		л/мин	13,8	13,8	13,8	17,2	20,1
Диапазон регулирования температуры ГВС		°C	35–60				
Давление ГВС		бар	0,2–6				
Проток воды для включения мин.		л/мин	2				
Средняя температура продуктов сгорания		°C	110	121	123	133	143
Концентрация CO		%	0,008	0,0092	0,0097	0,013	0,015
Концентрация NO_X		%	0,002	0,0025	0,0026	0,0027	0,0026
Напряжение электропитания		В	230				
Частота электрического тока		Гц	50				
Потребляемая электрическая мощность		Вт	135			150	
Степень защиты			IP X4D				
Присоединительные размеры	Вход газа	мм (дюйм)	20 (¾")				
	Вход и выход теплоносителя	мм (дюйм)	20 (¾")				
	Вход и выход ГВС	мм (дюйм)	15 (½")				
	Дымоход	мм	Ø60 / 100 (Ø80 / 80 — опция)				
Габаритные размеры (В × Ш × Г)		мм	660 × 440 × 240				
Масса		кг	22			24	

Alpha Neo C

Настенные газовые двухконтурные котлы с первичным теплообменником из меди и погодозависимой автоматикой

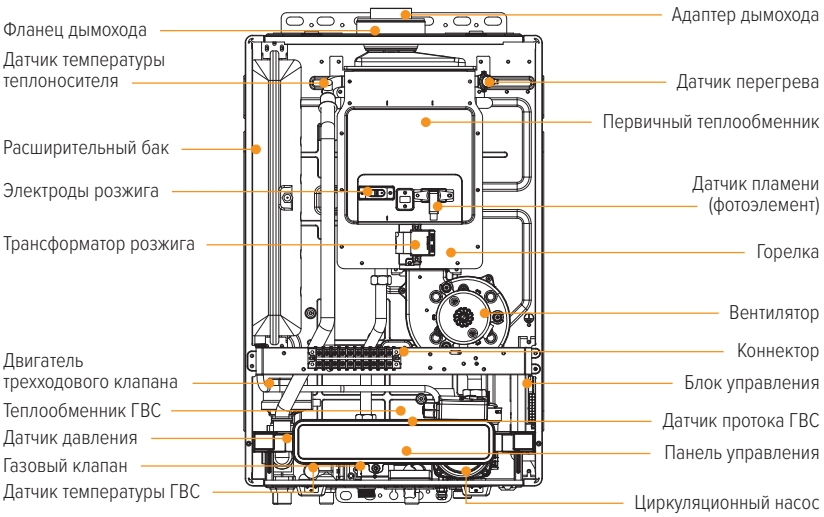

Основной теплообменник из меди

Теплообменник с двухуровневой конструкцией из чистой меди обеспечивает высокую теплопроводность, быструю и эффективную передачу тепла, защиту от конденсата и долговечную работу изделия.

Погодозависимая автоматика

Возможность подключения датчика уличной температуры (поставляется отдельно).

Управление по Wi-Fi (доп. опция)

Пульт NCTR-100WR (приобретается отдельно) даёт возможность управлять работой котла по Wi-Fi через приложение в смартфоне.

Возможность подключения к контроллерам Zont (доп. опция)

Подключение к контроллерам Zont позволяет создать централизованную систему управления котельной, взаимодействовать с различными электронными устройствами, такими как насосы, клапаны, датчики температуры и давления.

Электронный манометр системы отопления

Цифровой манометр имеет более удобный и понятный интерфейс, чем механический.

Дополнительная шумоизоляция

Шумоизоляция котла значительно улучшена за счет установки дополнительной панели между камерой сгорания и передней крышкой котла.

Пластинчатый теплообменник ГВС

Пластинчатый теплообменник горячего водоснабжения (ГВС) выполнен из нержавеющей стали и обеспечивает быстрый нагрев большого объема горячей воды.

Датчик утечки газа

Датчик своевременно обнаруживает утечку газа внутри котла. Если это произошло, то котел автоматически отключится и подача газа прекратится. Это позволяет предотвратить аварийную ситуацию.

Высокая точность регулировки температуры ГВС

Регулировка температуры ГВС с точностью до 1 °C обеспечивается датчиком температуры холодной воды и расходомером на входе, датчиком температуры горячей воды на выходе из котла. Позволяет более точно контролировать нагрев воды.

Циркуляционный насос Grundfos

Циркуляционный насос с мокрым ротором и напором 6 м компании Grundfos работает практически бесшумно.

Вентилятор с модуляцией скорости вращения

Модуляция скорости вращения вентилятора позволяет достигать оптимального соотношения газа и воздуха в камере сгорания для повышения КПД.

Сейсмодатчик, он же датчик уровня котла

Работа котла прекращается в случае сейсмической активности или при изменении угла установки котла в случае некачественного монтажа.

Автоматическое выключение котла

В случае отключения электропитания, перегрева теплообменника, неисправности вентилятора или системы дымоудаления, падения давления теплоносителя, система безопасности автоматически прекращает подачу газа и котел отключается.

Надежная электронная плата управления

Выдерживает перепады напряжения ±30% от 230 В.

Котел адаптирован к российским условиям

Устойчивая работа котла при низком давлении газа — от 3 мбар.

Защита от замерзания

Если температура теплоносителя опускается ниже 5 °C, котел автоматически запускается и не позволяет теплоносителю замерзнуть.

Возможность перевода на сжиженный газ

от 15 до 35 кВт

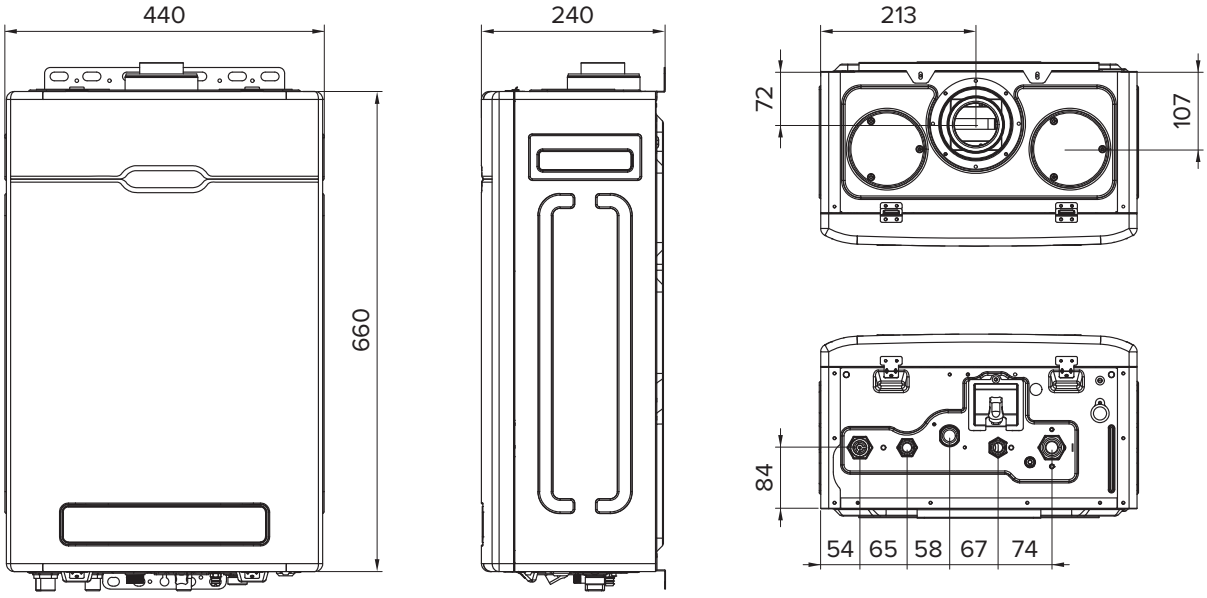

Технические характеристики		Ед. изм.	Alpha Neo C				
			15	18	24	30	35
Тепловая мощность в режиме отопления	макс.	кВт	15	18	24	30	35
	мин.		7,5	7,5	7,5	12	14
Тип газа			природный (G20, NG) / сжиженный (G31, LPG)				
Давление газа на входе	прир.	мбар	13–25				
	сжиж.		28–37				
Расход газа макс.	прир.	м³/ч	1,6	1,92	2,56	3,21	3,74
	сжиж.	кг/ч	1,28	1,54	2,05	2,56	2,99
КПД (при 80/60 °C)		%	91	92,4	91,8	91,6	91,8
Теплоноситель			вода				
Диапазон регулирования температуры теплоносителя		°C	30–80				
Давление теплоносителя макс.		бар	3				
Объем расширительного бака		л	6,5				
Давление в расширительном баке		бар	1				
Производительность ГВС при Δt = 25 °C		л/мин	13,8	13,8	13,8	17,2	20,1
Диапазон регулирования температуры ГВС		°C	35–60				
Давление ГВС		бар	0,2–6				
Проток воды для включения мин.		л/мин	2				
Средняя температура продуктов сгорания		°C	110	121	123	133	143
Концентрация CO		%	0,008	0,0092	0,0097	0,013	0,015
Концентрация NO_X		%	0,002	0,0025	0,0026	0,0027	0,0026
Напряжение электропитания		В	230				
Частота электрического тока		Гц	50				
Потребляемая электрическая мощность		Вт	135			150	
Степень защиты			IP X4D				
Присоединительные размеры	Вход газа	мм (дюйм)	20 (¾")				
	Вход и выход теплоносителя	мм (дюйм)	20 (¾")				
	Вход и выход ГВС	мм (дюйм)	15 (½")				
	Дымоход	мм	Ø60 / 100 (Ø80 / 80 — опция)				
Габаритные размеры (В × Ш × Г)		мм	660 × 440 × 240				
Масса		кг	22			24	

Alpha Neo CH

Настенные газовые одноконтурные котлы с первичным теплообменником из меди и погодозависимой автоматикой

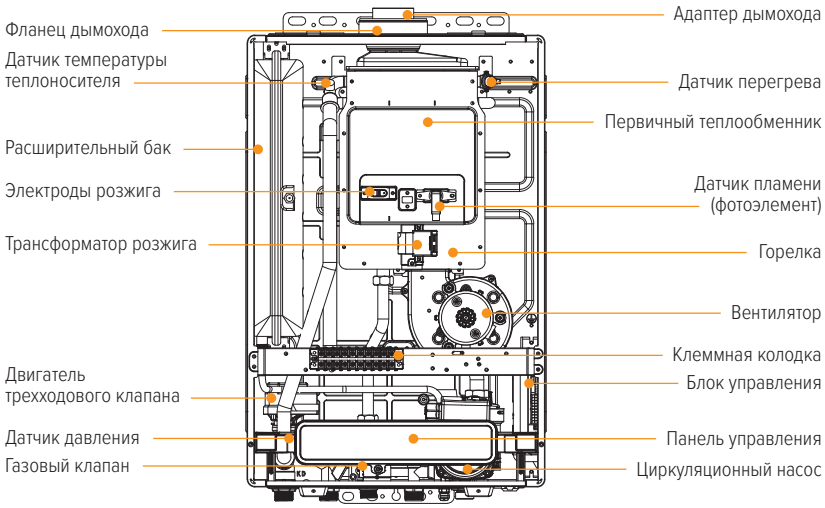

Основной теплообменник из меди

Теплообменник с двухуровневой конструкцией из чистой меди обеспечивает высокую теплопроводность, быструю и эффективную передачу тепла, защиту от конденсата и долговечную работу изделия.

Латунная гидравлическая группа

Гидрогруппа из латуни устойчива к износу, выдерживает высокое давление, сохраняя герметичное соединение.

Погодозависимая автоматика

Возможность подключения датчика уличной температуры (поставляется отдельно).

Возможность подключения бойлера

К котлу можно подключить бойлер косвенного нагрева. Для этого в котле уже установлен трехходовой клапан и в комплекте поставляется NTC-датчик температуры бойлера.

Управление по Wi-Fi (доп. опция)

Пульт NCTR-100WR (приобретается отдельно) даёт возможность управлять работой котла по Wi-Fi через приложение в смартфоне.

Возможность подключения к контроллерам Zont (доп. опция)

Подключение к контроллерам Zont позволяет создать централизованную систему управления котельной, взаимодействовать с различными электронными устройствами, такими как насосы, клапаны, датчики температуры и давления.

Электронный манометр системы отопления

Цифровой манометр имеет более удобный и понятный интерфейс, чем механический.

Дополнительная шумоизоляция

Шумоизоляция котла значительно улучшена за счет установки дополнительной панели между камерой сгорания и передней крышкой котла.

Датчик утечки газа

Датчик своевременно обнаруживает утечку газа внутри котла. Если это произошло, то котел автоматически отключится и подача газа прекратится. Это позволяет предотвратить аварийную ситуацию.

Циркуляционный насос Grundfos

Циркуляционный насос с мокрым ротором и напором 6 м компании Grundfos работает практически бесшумно.

Вентилятор с модуляцией скорости вращения

Модуляция скорости вращения вентилятора позволяет достигать оптимального соотношения газа и воздуха в камере сгорания для повышения КПД.

Сейсмодатчик, он же датчик уровня котла

Работа котла прекращается в случае сейсмической активности или при изменении угла установки котла в случае некачественного монтажа.

Автоматическое выключение котла

В случае отключения электропитания, перегрева теплообменника, неисправности вентилятора или системы дымоудаления, падения давления теплоносителя, система безопасности автоматически прекращает подачу газа и котел отключается.

Надежная электронная плата управления

Выдерживает перепады напряжения ±30% от 230 В.

Котел адаптирован к российским условиям

Устойчивая работа котла при низком давлении газа — от 3 мбар.

Защита от замерзания

Если температура теплоносителя опускается ниже 5 °C, котел автоматически запускается и не позволяет теплоносителю замерзнуть.

Возможность перевода на сжиженный газ

24, 35 кВт

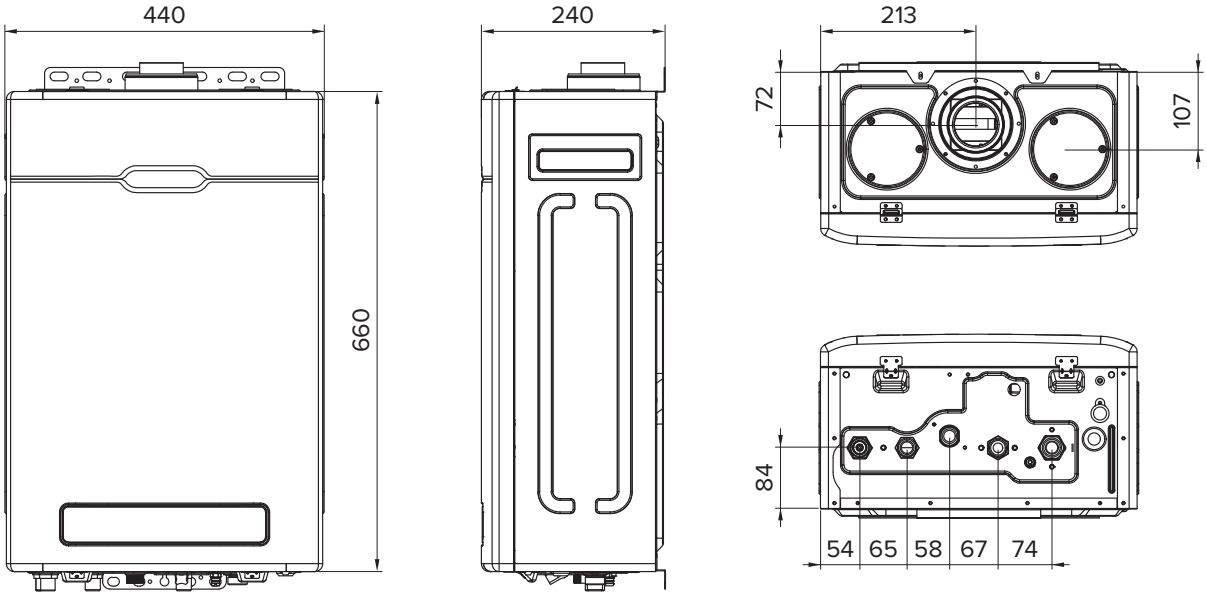

Технические характеристики		Ед. изм.	Alpha Neo CH	
			24	35
Тепловая мощность в режиме отопления	макс.	кВт	24	35
	мин.		9,6	14
Тип газа			природный (G20, NG) / сжиженный (G31, LPG)	
Давление газа на входе	прир.	мбар	13–25	
	сжиж.		28–37	
Расход газа макс.	прир.	м³/ч	2,56	3,74
	сжиж.	кг/ч	2,05	2,99
КПД (при 80/60 °C)		%	91,8	
Теплоноситель			вода	
Диапазон регулирования температуры теплоносителя		°C	30–80	
Давление теплоносителя	рабочее	бар	0,8–2,5	
	макс.		3	
Объем расширительного бака		л	6,5	
Давление в расширительном баке		бар	1	
Диапазон регулирования температуры ГВС		°C	35–60	
Средняя температура продуктов сгорания		°C	123	143
Концентрация CO		%	0,0094	0,0148
Концентрация NO_x		%	0,0024	0,0024
Напряжение электропитания		В	230	
Частота электрического тока		Гц	50	
Потребляемая электрическая мощность		Вт	135	150
Степень защиты			IP X4D	
Присоединительные размеры	Вход газа	мм (дюйм)	20 (¾")	
	Вход и выход теплоносителя в систему отопления	мм (дюйм)	20 (¾")	
	Вход и выход теплоносителя в бойлер ГВС	мм (дюйм)	20 (¾")	
	Дымоход	мм	Ø60/100 (Ø80/80 — опция)	
Габаритные размеры (В × Ш × Г)		мм	660 × 440 × 240	
Масса		кг	22	24

Alpha Plus T

Настенные газовые двухконтурные котлы с первичным теплообменником из нержавеющей стали

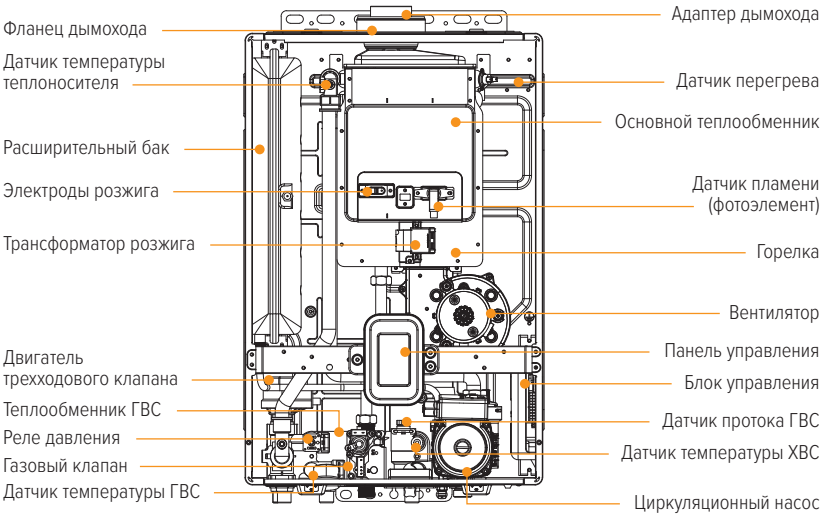

Основной теплообменник из нержавеющей стали

Двухуровневая конструкция теплообменника обеспечивает высокую теплопроводность, а нержавеющая сталь — защиту от конденсата и долговечную работу изделия.

Панель управления

Встроенная панель управления. При необходимости возможно приобрести внешний пульт управления (доп. опция).

Управление по Wi-Fi (доп. опция)

Пульт NCTR-100WR (приобретается отдельно) даёт возможность управлять работой котла по Wi-Fi через приложение в смартфоне.

Возможность подключения к контроллерам Zont и MyHeat (доп. опция)

Подключение к контроллерам Zont и MyHeat позволяет создать централизованную систему управления котельной, взаимодействовать с различными электронными устройствами, такими как насосы, клапаны, датчики температуры и давления.

Пластинчатый теплообменник ГВС

Пластинчатый теплообменник горячего водоснабжения (ГВС) выполнен из нержавеющей стали и обеспечивает быстрый нагрев большого объема горячей воды.

Датчик утечки газа

Позволяет своевременно обнаружить утечку газа. Если это произошло, то котел автоматически отключится и подача газа прекратится. Это позволяет предотвратить аварийную ситуацию.

Высокая точность регулировки температуры ГВС

Регулировка температуры ГВС с точностью до 1 °C обеспечивается датчиком температуры холодной воды и расходомером на входе, датчиком температуры горячей воды на выходе из котла. Позволяет более точно контролировать нагрев воды.

Вентилятор с модуляцией скорости вращения

Модуляция скорости вращения вентилятора позволяет достигать оптимального соотношения газа и воздуха в камере сгорания для повышения КПД.

Сейсмодатчик, он же датчик уровня котла

Работа котла прекращается в случае сейсмической активности или при изменении угла установки котла в случае некачественного монтажа.

Автоматическое выключение котла

В случае отключения электропитания, перегрева теплообменника, неисправности вентилятора или системы дымоудаления, падения давления теплоносителя, система безопасности автоматически прекращает подачу газа и котел отключается.

Надежная электронная плата управления

Выдерживает перепады напряжения ±30% от 230 В.

Котел адаптирован к российским условиям

Устойчивая работа котла при низком давлении газа — от 3 мбар.

Защита от замерзания

Если температура теплоносителя опускается ниже 5 °C, котел автоматически запускается и не позволяет теплоносителю замерзнуть.

Возможность перевода на сжиженный газ

от 10 до 24 кВт

ТОЛЬКО ДЛЯ ТЕНДЕРНЫХ ПОСТАВОК

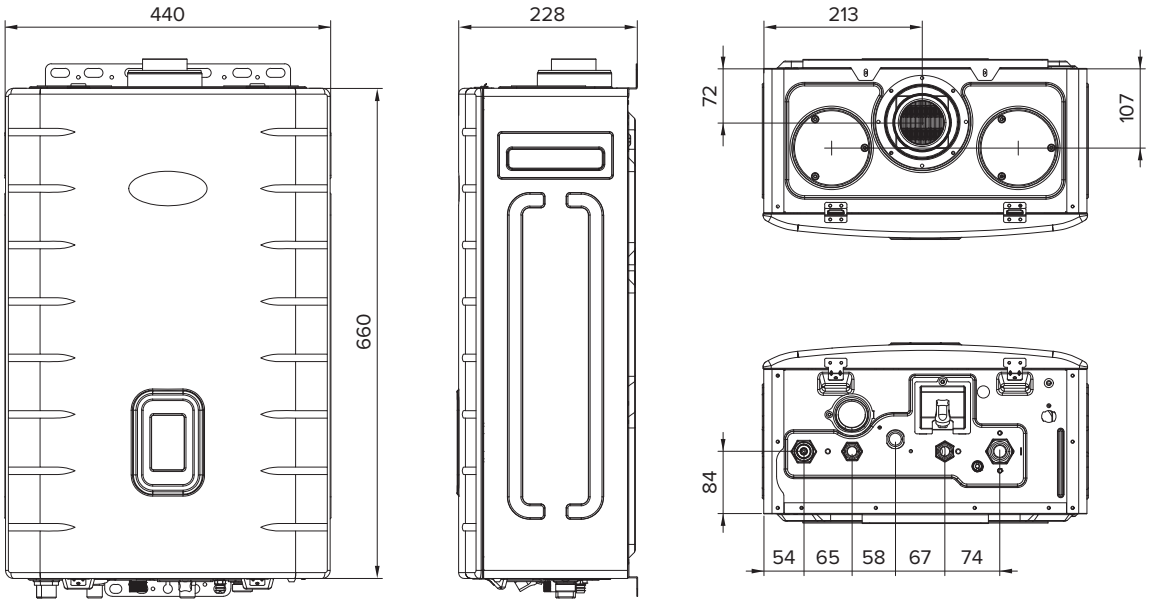

Технические характеристики		Ед. изм.	Alpha Plus T				
			10	13	15	18	24
Тепловая мощность в режиме отопления	макс.	кВт	10	13	15	18	24
	мин.		7,5	7,5	7,5	7,5	7,5
Тип газа			природный (G20, NG) / сжиженный (G31, LPG)				
Давление газа на входе	прир.	мбар	13–25				
	сжиж.		28–37				
Расход газа макс.	прир.	м³/ч	1,24	1,39	1,6	1,92	2,56
	сжиж.	кг/ч	0,99	1,11	1,28	1,54	2,05
КПД (при 80/60 °C)		%	91	91	91	91	91,2
Теплоноситель			вода				
Диапазон регулирования температуры теплоносителя		°C	45–85				
Давление теплоносителя макс.		бар	3,5				
Объем расширительного бака		л	6,5				
Давление в расширительном баке		бар	1				
Производительность ГВС при Δt = 25 °C		л/мин	13,8	13,8	13,8	13,8	13,8
Диапазон регулирования температуры ГВС		°C	35–60				
Давление ГВС		бар	0,2–6				
Проток воды для включения мин.		л/мин	2				
Средняя температура продуктов сгорания		°C	100	110	120	121	123
Концентрация CO		%	0,0064	0,007	0,0082	0,0093	0,0098
Концентрация NO_X		%	0,002	0,0021	0,0026	0,0028	0,0027
Напряжение электропитания		В	230				
Частота электрического тока		Гц	50				
Потребляемая электрическая мощность		Вт	135				
Степень защиты			IP X4D				
Присоединительные размеры	Вход газа	мм (дюйм)	20 (¾")				
	Вход и выход теплоносителя	мм (дюйм)	20 (¾")				
	Вход и выход ГВС	мм (дюйм)	15 (½")				
	Дымоход	мм	Ø60 / 100 (Ø80 / 80 — опция)				
Габаритные размеры (В × Ш × Г)		мм	660 × 440 × 228				
Масса		кг	22				

World Alpha P

Настенные газовые двухконтурные котлы с первичным теплообменником из нержавеющей стали

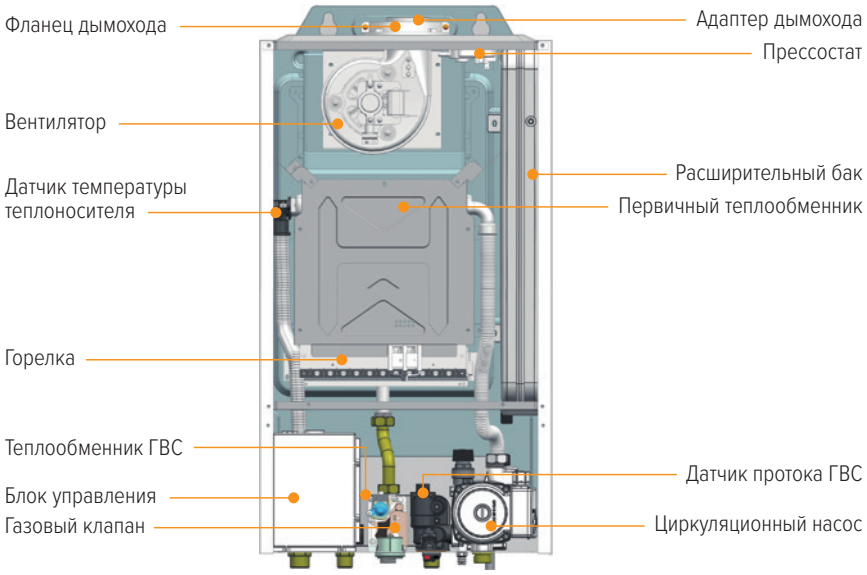

Теплообменники из нержавеющей стали

Основной и вторичный теплообменники изготовлены из нержавеющей стали.

Суточный таймер

Суточный таймер управления работой котла для экономии расхода газа.

Автоматическое выключение подачи газа

В случае перегрева теплообменника, отключения электропитания, падения давления газа или неисправностей дымоудаления, система безопасности автоматически прекращает подачу газа и котел отключается.

Функция энергосбережения

Энергосбережение достигается благодаря пульту управления с комнатным термостатом (опция), который выключает котел при достижении заданной температуры воздуха в помещении.

Низкий уровень шума

Снижение уровня шума за счет двойной крышки между камерой сгорания и передней панелью котла, а также дополнительным слоем шумоизоляции на боковых панелях котла.

Функция антизамерзания

Функция защиты от замерзания предотвращает повреждения в результате замерзания теплоносителя. Во время активации данной функции на дисплее отображается индикация «Fr».

Функция самодиагностики неисправностей

В случае неисправности на дисплее отображается код неисправности. Это позволяет легко установить причину нештатной ситуации.

Работоспособность

Котел не теряет работоспособность даже при падении давления газа до 2 мбар.

Контроль дымоудаления

Котел оборудован системой безопасности, отключающей подачу газа на горелку при неполадках в работе системы дымоудаления.

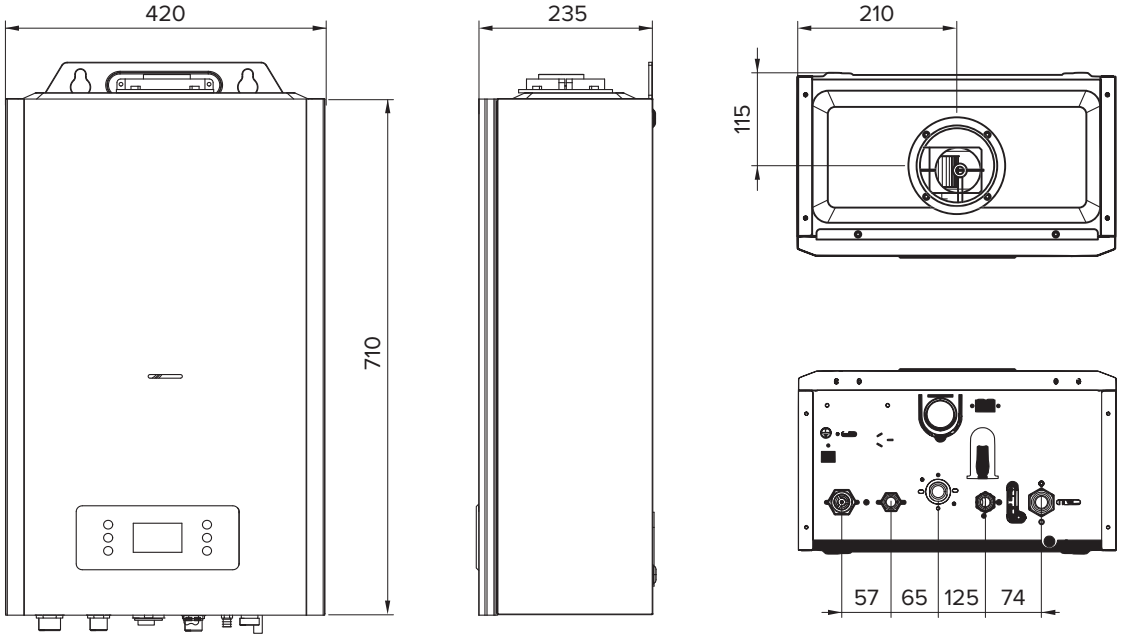

Технические характеристики		Ед. изм.	World Alpha P			
			10	13	18	24
Тепловая мощность в режиме отопления	макс.	кВт	10	13	18	24
	мин.		8,3			
Тип газа			природный (G20, NG)			
Давление газа на входе	прир.	мбар	13–25			
Расход газа макс.	прир.	м³/ч	1,11	1,44	2,05	2,8
КПД (при 80/60 °C)		%	92			
Теплоноситель			вода			
Диапазон регулирования температуры теплоносителя		°C	30–80			
Давление теплоносителя макс.		бар	3			
Давление в расширительном баке		бар	1			
Производительность ГВС при Δt = 25 °C		л/мин	14,2			
Диапазон регулирования температуры ГВС		°C	30–60			
Давление ГВС		бар	0,2–6			
Проток воды для включения ГВС мин.		л/мин	2			
Напряжение электропитания		В	230			
Частота электрического тока		Гц	50			
Потребляемая электрическая мощность		Вт	130			
Степень защиты			IP X4			
Присоединительные размеры	Вход газа	мм (дюйм)	20 (¾")			
	Вход и выход теплоносителя	мм (дюйм)	20 (¾")			
	Вход и выход ГВС	мм (дюйм)	15 (½")			
	Дымоход	мм	Ø60 / 100 (Ø80 / 80 — опция)			
Габаритные размеры (В × Ш × Г)		мм	710 × 420 × 235			
Масса		кг	28			

L20

Конденсационные настенные газовые котлы с датчиком утечки газа

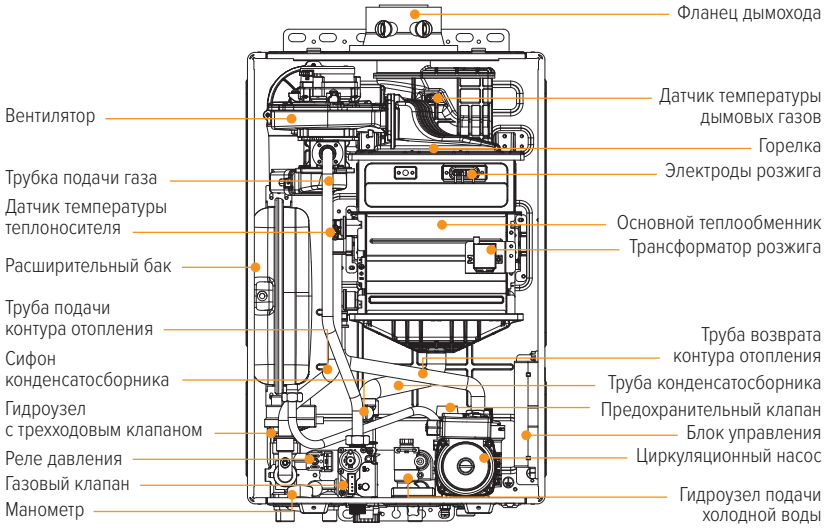

Эффективность — 107%

Использование скрытой энергии конденсации пара в дымовых газах позволяет увеличить КПД и дополнительно экономить газ.

Теплообменник из нержавеющей стали

Конструкция теплообменника обеспечивает высокую эффективность, а нержавеющая сталь — защиту от конденсата и долговечную работу изделия.

Пульт управления — в комплекте

Дистанционный пульт управления со встроенным комнатным термостатом и цифровой индикацией обеспечивает экономичную и комфортную работу котла в зависимости от изменений температуры в помещении.

Управление по Wi-Fi (доп. опция)

Пульт NCTR-110WCR (приобретается отдельно) даёт возможность управлять работой котла по Wi-Fi через приложение в смартфоне.

Пластинчатый теплообменник ГВС

Пластинчатый теплообменник горячего водоснабжения (ГВС) выполнен из нержавеющей стали и обеспечивает быстрый нагрев горячей воды с точностью до 1 °C, даже при резко изменяющемся расходе воды.

Датчик утечки газа

Позволяет своевременно обнаружить утечку газа. Если это произошло, то котел автоматически отключится и подача газа прекратится. Это позволяет предотвратить аварийную ситуацию.

Два датчика температуры ГВС

Один датчик установлен на входе воды в котел, а другой — на выходе. Это позволяет более точно контролировать нагрев воды в контуре ГВС и уменьшить резкие перепады температуры горячего водоснабжения.

Вентилятор с модуляцией скорости вращения

Модуляция скорости вращения вентилятора позволяет достигать оптимального соотношения газа и воздуха в камере сгорания для повышения КПД.

Сейсмодатчик, он же датчик уровня котла

Работа котла прекращается в случае сейсмической активности или при изменении угла установки котла в случае некачественного монтажа.

Автоматическое выключение котла

В случае отключения электропитания, перегрева теплообменника, неисправности вентилятора или системы дымоудаления, падения давления теплоносителя, система безопасности автоматически прекращает подачу газа и котел отключается.

Надежная электронная плата управления

Выдерживает перепады напряжения ± 30% от 230 В.

Котел адаптирован к российским условиям

Устойчивая работа котла при низком давлении газа — от 3 мбар.

Защита от замерзания

Если температура теплоносителя опускается ниже 8 °C, котел автоматически начинает работу и не позволяет теплоносителю замерзнуть.

Возможность перевода на сжиженный газ

от 17 до 41 кВт

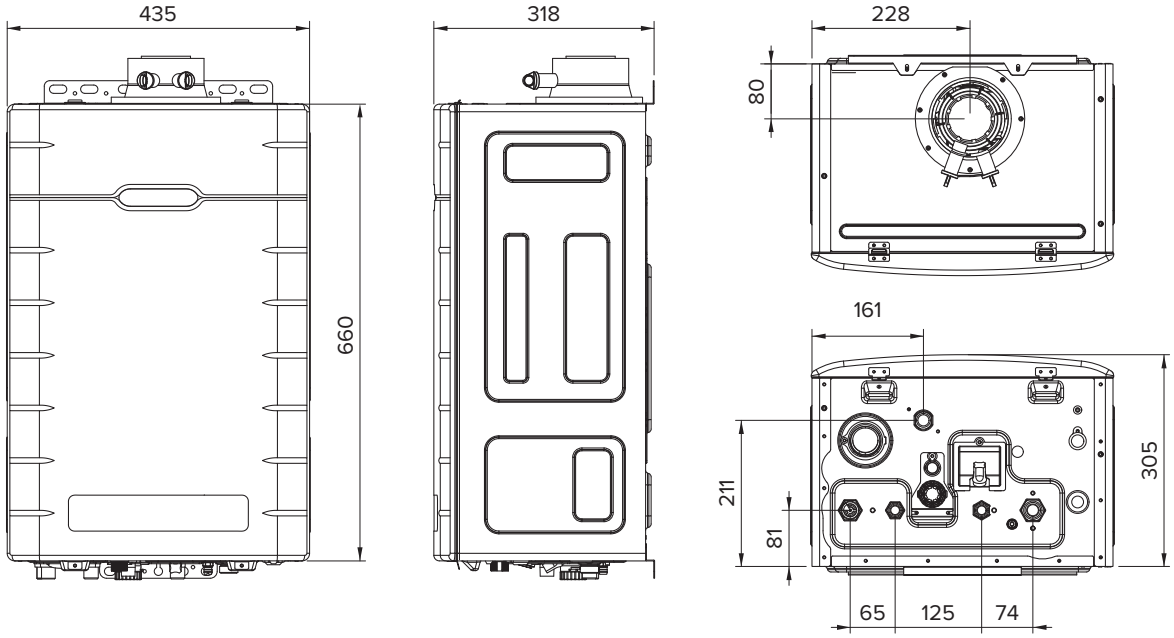

Технические характеристики			Ед. изм.	L20					
				17	21	26	31	38	41
Тепловая мощность в режиме отопления		макс. при 50/30 °C	кВт	17,4	20,9	25,6	31,4	37,9	41,4
		макс. при 80/60 °C		15,8	18,9	23,3	29,1	34,9	37,9
		мин.		5	5	6,1	7,4	9,1	9,1
Тип газа				природный (NG) / сжиженный (LPG)					природный (NG)
Давление газа на входе		прир.	мбар	13–25					
		сжиж.		28–37					—
Расход газа макс.		прир.	м³/ч	1,75	2,11	2,64	3,3	3,95	4,25
		сжиж.	кг/ч	1,34	1,61	1,97	2,42	2,94	—
КПД (при 80/60 °C)	прир.	макс. при 50/30 °C	%	107	103,9	107	102,1	102,5	103,6
		макс. при 80/60 °C		97,1	94,7	97	93,1	93,4	94,4
	сжиж.	макс. при 50/30 °C		107	105,2	107,1	103,5	104,8	—
		макс. при 80/60 °C		97,1	95,4	97	93,9	95	—
Теплоноситель				вода					
Диапазон регулирования температуры теплоносителя			°C	30–80					
Давление теплоносителя макс.			бар	3,5					
Объем расширительного бака			л	6,5					
Производительность ГВС при Δt=25 °C			л/мин	10	12	14,7	18,4	21,7	23,7
Производительность ГВС при Δt=30 °C			л/мин	9,2	10	12,2	15,3	16,7	18,1
Диапазон регулирования температуры ГВС			°C	35–60					
Давление ГВС			бар	0,8–6					
Проток воды для включения мин.			л/мин	2					
Напряжение электропитания			В	230					
Частота электрического тока			Гц	50					
Потребляемая электрическая мощность			Вт	120	130	140	145	160	165
Степень защиты				IP X4D					
Присоединительные размеры	Вход газа		мм (дюйм)	20 (¾")					
	Вход и выход теплоносителя		мм (дюйм)	20 (¾")					
	Вход и выход ГВС		мм (дюйм)	15 (½")					
	Дымоход		мм	Ø60/100 (Ø80/80 — опция)					
Габаритные размеры (В×Ш×Г)			мм	660×435×318					
Масса			кг	26					28

TGB HiFin

Напольные газовые двухконтурные котлы с первичным стальным теплообменником

Основной теплообменник из стали

Теплообменник котла специальной конструкции обеспечивает высокий КПД и пониженный уровень шума.

Теплообменник ГВС из нержавеющей стали

Теплообменник горячего водоснабжения с большим проходным сечением из нержавеющей стали. Это практически исключает выход из строя теплообменника ГВС из-за накипи и обеспечивает стабильную подачу горячей воды в большом объеме.

Встроенная турбоциклонная горелка

Турбоциклонная горелка позволяет достичь наивысшей эффективности сжигания топлива, сокращая таким образом расходы на отопление.

Дымовые каналы особой конструкции

Дымовые каналы особой конструкции с ребрами, обеспечивающими повышенный теплосъем и КПД до 96%, позволяют снизить расходы на эксплуатацию.

Датчик утечки газа

Позволяет своевременно обнаружить утечку газа. Если это произошло, то котел автоматически отключится и подача газа прекратится. Это позволяет предотвратить аварийную ситуацию.

Пульт управления в комплекте

Оснащение пультом управления с комнатным термостатом и цифровой индикацией обеспечивает экономичную и комфортную работу котла по температуре в помещении.

Газовый клапан Honeywell

Газовый клапан Honeywell обеспечивает стабильную работу даже при низком давлении газа.

Патрубки возврата теплоносителя на обеих сторонах корпуса

Наличие патрубков возврата теплоносителя на левой и правой сторонах корпуса обеспечивают удобство монтажа котла в системе отопления.

Допускается горизонтальный дымоход

Наддувная горелка рассчитана на монтаж горизонтального участка дымохода длиной до 5 м, который можно вывести через стену на улицу.

Функция самодиагностики

В случае неисправности мигает контрольная лампочка и на дисплее комнатного пульта управления отображается код ошибки. Это позволяет легко установить причину нештатной ситуации.

Автоматическое выключение котла

В случае отключения электропитания, перегрева теплообменника, падения давления газа или неисправности вентилятора системы дымоудаления, система безопасности автоматически прекращает подачу газа.

Защита от замерзания

Если температура теплоносителя опускается ниже 8 °C, котел автоматически начинает работу и не позволяет теплоносителю замерзнуть.

Управление по Wi-Fi (доп. опция)

Пульт NCTR-100WR (приобретается отдельно) даёт возможность управлять работой котла по Wi-Fi через приложение в смартфоне.

Возможность подключения бойлера

К котлу можно подключить бойлер косвенного нагрева. Для этого потребуется установить дополнительный термостат и отдельный насос для системы ГВС.

Сигнализация о неисправностях

К котлу подключается внешняя сигнализация для светового или звукового оповещения.

Возможность перевода на сжиженный газ

от 18 до 35 кВт

TGB HiFin-18/20

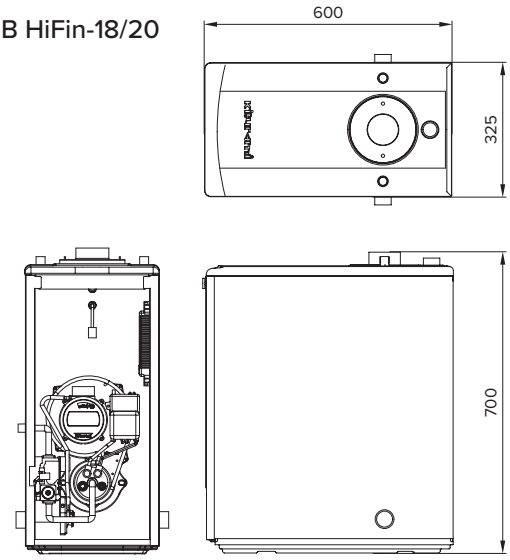

TGB HiFin-24/29/35

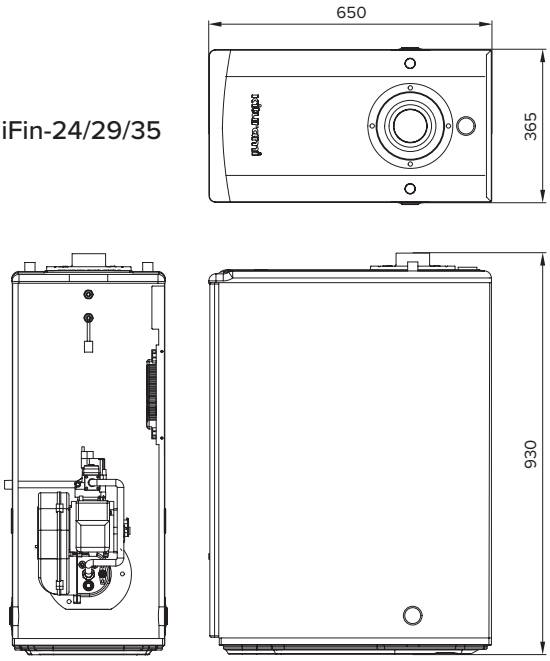

Технические характеристики		Ед. изм.	TGB HiFin				
			18	20	24	29	35
Тепловая мощность в режиме отопления	макс.	кВт	18	20	25	30	35
Тепловая мощность в режиме ГВС	макс.	кВт	18	20	25	30	35
Тип газа			природный (G20) / сжиженный (G31)				
Давление газа на входе	прир.	мбар	13–25				
	сжиж.		28–37				
Расход газа макс.	прир.	м³/ч	1,84	2,07	2,41	3,05	3,55
	сжиж.	кг/ч	1,55	1,75	2,03	2,57	2,99
КПД	в режиме отопления (80/60 °C)	%	91	90,7	90,5	92	91,5
	в режиме ГВС		90,8	90,4	90,1	91	91,1
Теплоноситель			вода				
Диапазон регулирования температуры теплоносителя		°C	45–85				
Давление теплоносителя макс.		бар	3				
Производительность ГВС	при Δt = 25 °C	л/мин	10,3	11,5	14,3	17,2	20,1
	при Δt = 40 °C		6,5	7,2	9	10,8	12,5
Давление ГВС		бар	0–5				
Напряжение электропитания		В	230				
Частота электрического тока		Гц	50				
Потребляемая электрическая мощность		Вт	55				
Степень защиты			IP X4D				
Присоединительные размеры	Вход газа	мм (дюйм)	15 (½")				
	Вход и выход контура отопления	мм (дюйм)	25 (1")				
	Вход и выход ГВС	мм (дюйм)	15 (½")				
	Дымоход	мм	Ø75		Ø80		
Габаритные размеры (В × Ш × Г)		мм	700 × 325 × 600		930 × 365 × 650		
Масса нетто		кг	40		58		

KSG HiFin

Напольные газовые двухконтурные котлы с первичным стальным теплообменником

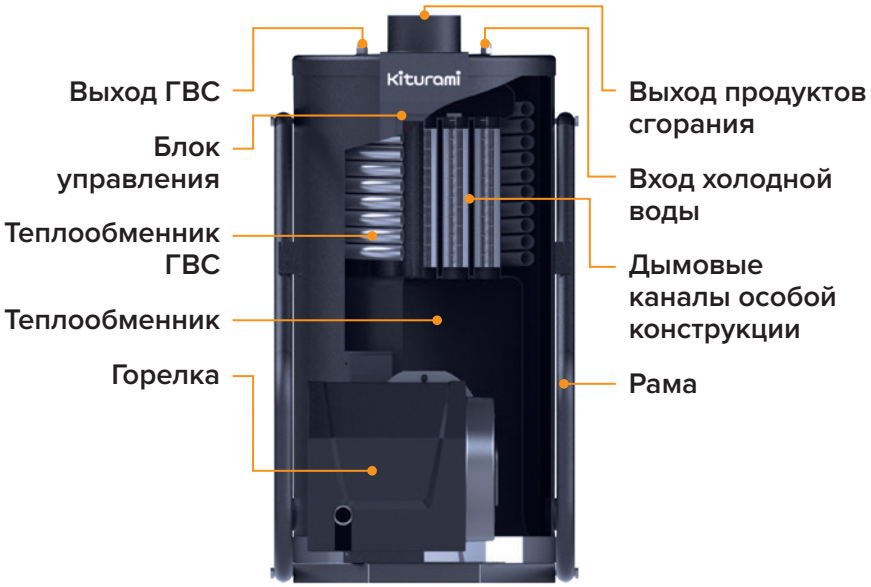

Основной теплообменник из стали

Применение специальных труб теплопередачи позволяет получить максимально эффективный теплосъем, повышает КПД котла, поддерживает стабильное горение.

Теплообменник ГВС из нержавеющей стали

Теплообменник горячего водоснабжения с большим проходным сечением из нержавеющей стали. Это практически исключает выход из строя теплообменника ГВС из-за накипи и обеспечивает стабильную подачу горячей воды в большом объеме.

Дымовые каналы особой конструкции

Дымовые каналы особой конструкции с ребрами, обеспечивающими повышенный теплосъем, снижают расходы на эксплуатацию. Также это позволяет уменьшить габаритные размеры котла.

Встроенная турбоциклонная горелка

Турбоциклонная горелка позволяет достичь наивысшей эффективности сжигания топлива, сокращая таким образом расходы на отопление.

Газовый клапан Honeywell

Газовый клапан Honeywell обеспечивает стабильную работу даже при низком давлении газа.

Пульт управления в комплекте

Оснащение пультом управления с комнатным термостатом и цифровой индикацией обеспечивает экономичную и комфортную работу котла по температуре в помещении.

Стальная рама

Стальная рама котла предназначена для удобства транспортировки и монтажа, а также защищает горелку от повреждений.

Функция самодиагностики

В случае неисправности мигает контрольная лампочка и на дисплее комнатного пульта управления отображается код ошибки. Это позволяет легко установить причину нештатной ситуации.

Автоматическое выключение котла

В случае отключения электропитания, перегрева теплообменника, падения давления газа или неисправности вентилятора системы дымоудаления, система безопасности автоматически прекращает подачу газа.

Управление по Wi-Fi (доп. опция)

Пульт NCTR-100WR (приобретается отдельно) даёт возможность управлять работой котла по Wi-Fi через приложение в смартфоне (кроме KSG HiFin 233).

Возможность подключения бойлера

К котлу можно подключить бойлер косвенного нагрева. Для этого потребуется установить дополнительный термостат и отдельный насос для системы ГВС (кроме KSG HiFin 233).

Сигнализация о неисправностях

К котлу подключается внешняя сигнализация для светового или звукового оповещения (кроме KSG HiFin 233).

Возможность перевода на сжиженный газ

от 47 до 233 кВт

KSG HiFin-47

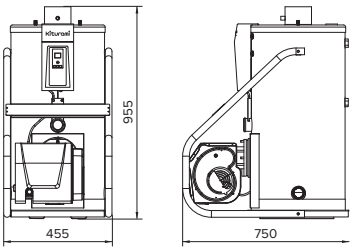

KSG HiFin-58

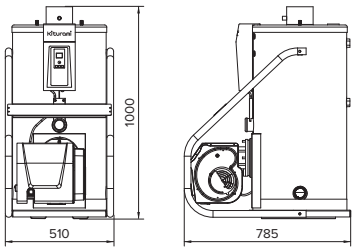

KSG HiFin-81

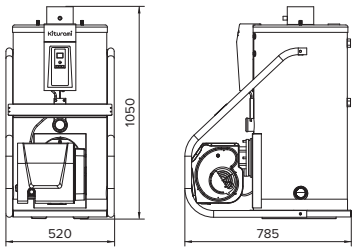

KSG HiFin-116

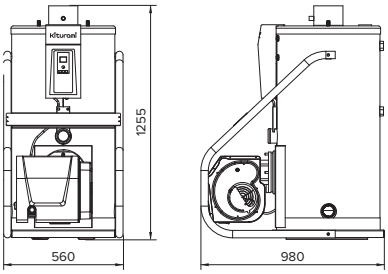

KSG HiFin-174

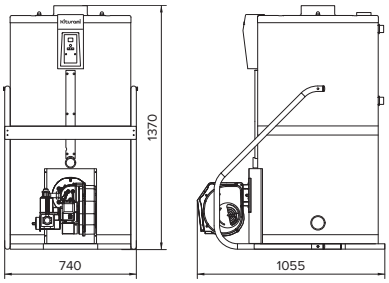

KSG HiFin-233

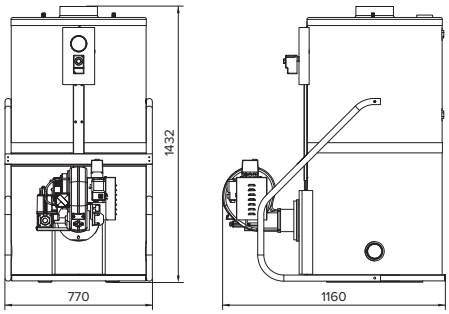

Технические характеристики		Ед. изм.	KSG HiFin					
			47	58	81	116	174	233
Номинальная мощность (отопление)		кВт	47	58,1	81,4	116,3	174,4	232,5
Номинальная мощность (ГВС)		кВт	47	58,1	81,4	116,3	174,4	174,4
Тип			напольный двухконтурный с турбоциклонной горелкой					
КПД (отопление)		%	91,1	90,8	91,7	93,7	93,6	92
Тип газа			природный (G20) / сжиженный (G31)					природный (G20)
Номинальное давление газа		мбар	природный: 13–25 / сжиженный: 28–37					природный: 13–25
Теплоноситель			вода					
Объем теплоносителя в котле		л	30	39	45	66	155	147
Расход газа макс.	прир.	м³/ч	5,3	5,9	8,3	11,9	17,5	23,7
	сжиж.	кг/ч	4,1	5,1	7,1	10,2	15	20,4
Максимальное давление теплоносителя		бар	3,5					
Рабочее давление теплоносителя		бар	1–2,5					
Диапазон температуры теплоносителя		°C	45–85					
Максимальная температура теплоносителя		°C	85					
Рабочее давление воды ГВС		бар	0,2–6					
Производительность воды при при Δt = 25 °C		л/мин	26,7	33,3	46,7	66,7	100	100
Тип циркуляции теплоносителя			принудительная циркуляция					
Тип воспламенения			автоматическое воспламенение, электронное зажигание					
Тип отвода продуктов сгорания			принудительный					
Индикация температуры			ЖК-дисплей					—
Степень защиты			IP X4D					
Вход газа		мм (дюйм)	20 (¾”)	20 (¾”)	20 (¾”)	25 (1”)	25 (1”)	25 (1”)
Вход и выход контура отопления		мм (дюйм)	25 (1”)	40 (1½”)	40 (1½”)	50 (2”)	65 (2½”)	65 (2½”)
Вход и выход ГВС		мм (дюйм)	15 (½”)	20 (¾”)	20 (¾”)	20 (¾”)	25 (1”)	25 (1”)
Выход продуктов сгорания		мм	Ø80	Ø125			Ø195	
Напряжение электропитания		В	230					
Частота электрического тока		Гц	50					
Потребляемая электрическая мощность		Вт	200	200	200	280	280	350
Габаритные размеры (В × Ш × Г)		мм	955 × 445 × 750	1000 × 510 × 785	1050 × 520 × 785	1255 × 560 × 980	1370 × 740 × 1055	1432 × 770 × 1160
Масса нетто		кг	70	102	108	160	270	282

KSG

Напольные газовые двухконтурные котлы с первичным стальным теплообменником увеличенной мощности

Основной теплообменник из стали

Применение специальных прессированных труб теплопередачи позволяет получить максимально эффективный теплосъем, повышает КПД котла, поддерживает стабильное горение.

Теплообменник ГВС из нержавеющей стали

Теплообменник горячего водоснабжения с большим проходным сечением из нержавеющей стали. Это практически исключает выход из строя теплообменника ГВС из-за накипи и обеспечивает стабильную подачу горячей воды в большом объеме.

Встроенная турбоциклонная горелка

Турбоциклонная горелка позволяет достичь наивысшей эффективности сжигания топлива, сокращая таким образом расходы на отопление.

Газовый клапан Dungs

Газовый клапан Dungs обеспечивает стабильную работу даже при низком давлении газа.

Пульт управления в комплекте

Оснащение пультом управления с комнатным термостатом и цифровой индикацией обеспечивает экономичную и комфортную работу котла по температуре в помещении.

Редуктор

Устройство понижения давления позволяет котлу работать при входном давлении газа до 500 мбар.

Стальная рама

Стальная рама котла предназначена для удобства транспортировки и монтажа.

Двухступенчатая горелка

Двухступенчатая горелка гарантирует плавный запуск котла.

Функция самодиагностики

В случае неисправности мигает контрольная лампочка и на дисплее комнатного пульта управления отображается код ошибки. Это позволяет легко установить причину нештатной ситуации.

Автоматическое выключение котла

В случае отключения электропитания, перегрева теплообменника, падения давления газа или неисправности вентилятора системы дымоудаления, система безопасности автоматически прекращает подачу газа.

от 349 до 465 кВт

KSG-349

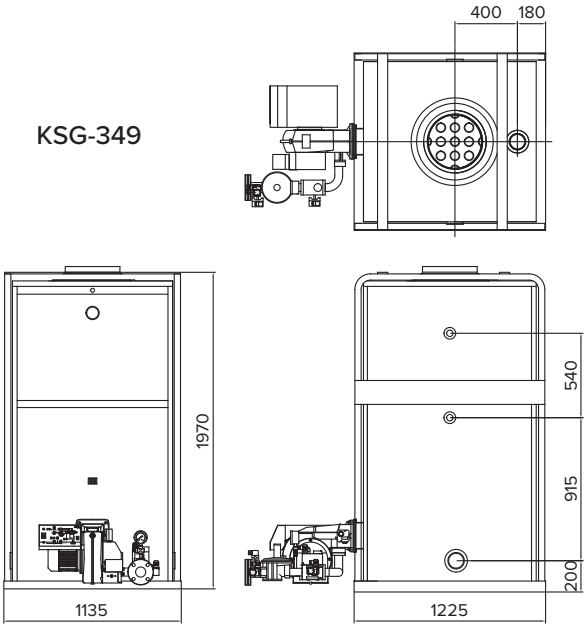

KSG-465

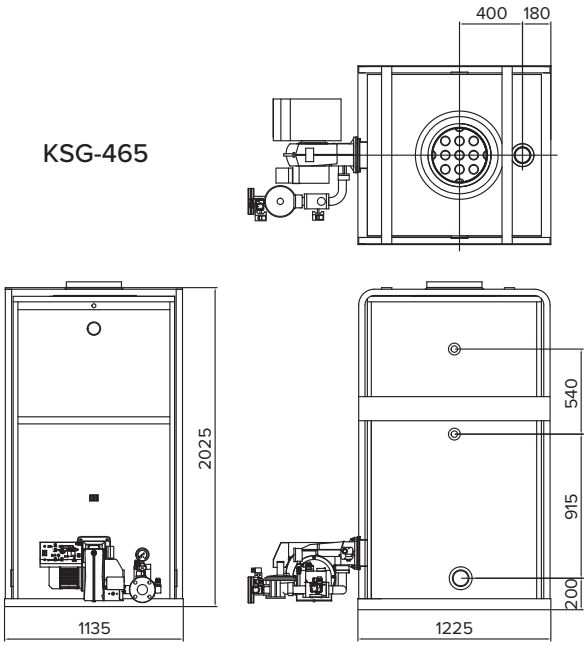

Технические характеристики		Ед. изм.	KSG	
			349	465
Номинальная мощность (отопление)		кВт	348,8	465,1
Номинальная мощность (ГВС)		кВт	174,4	
Тип			напольный двухконтурный с турбоциклонной горелкой	
КПД (отопление)		%	93	93
Тип газа			природный (G20)	
Номинальное давление газа		мбар	природный: 13–25	
Теплоноситель			вода	
Площадь теплообменника		$м^2$	11,5	13
Расход газа макс.	прир.	$м^3/ч$	43,96	58,63
	сжиж.	кг/ч	31,97	42,64
Максимальное давление теплоносителя		бар	3,5	
Рабочее давление теплоносителя		бар	1–2,5	
Диапазон температуры теплоносителя		°C	45–85	
Максимальная температура теплоносителя		°C	85	
Рабочее давление воды ГВС		бар	0,8–6	
Производительность ГВС при при Δt = 25 °C		л/мин	100	
Тип циркуляции теплоносителя			принудительная циркуляция	
Тип воспламенения			автоматическое воспламенение, электронное зажигание	
Тип отвода продуктов сгорания			принудительный	
Индикация температуры			ЖК-дисплей	
Степень защиты			IP X4D	
Вход газа		мм (дюйм)	50 (фланец)	
Вход и выход контура отопления		мм (дюйм)	80 (3”)	
Вход и выход ГВС		мм (дюйм)	40 (1½”)	
Выход продуктов сгорания		мм	Ø350	
Напряжение электропитания		В	3~ 400	
Частота электрического тока		Гц	50	
Потребляемая электрическая мощность		Вт	1030	
Габаритные размеры (В × Ш × Г)		мм	2062 × 1135 × 1235	
Масса нетто		кг	980	1060

Turbo

Напольные дизельные двухконтурные котлы с первичным стальным теплообменником

Основной теплообменник из стали

Теплообменник котла специальной конструкции обеспечивает высокий КПД и пониженный уровень шума.

Теплообменник ГВС из нержавеющей стали

Теплообменник горячего водоснабжения с большим проходным сечением из нержавеющей стали. Это практически исключает выход из строя теплообменника ГВС из-за накипи и обеспечивает стабильную подачу горячей воды в большом объеме.

Встроенная турбоциклонная горелка

Турбоциклонная горелка позволяет достичь наивысшей эффективности сжигания топлива, сокращая таким образом расходы на отопление.

Топливный насос Danfoss

Шестеренчатый топливный насос Danfoss (Дания) в котлах Turbo-24/35 обеспечивает стабильную подачу топлива из емкости даже на большом расстоянии от котла.

Пульт управления в комплекте

Оснащение пультом управления с комнатным термостатом и цифровой индикацией обеспечивает экономичную и комфортную работу котла по температуре в помещении.

Патрубки возврата теплоносителя на обеих сторонах корпуса

Наличие патрубков возврата теплоносителя на левой и правой сторонах корпуса обеспечивают удобство монтажа котла в системе отопления.

Допускается горизонтальный дымоход

Наддувная горелка рассчитана на монтаж горизонтального участка дымохода длиной до 5 м, который можно вывести через стену на улицу.

Функция самодиагностики

В случае неисправности мигает контрольная лампочка и на дисплее комнатного пульта управления отображается код ошибки. Это позволяет легко установить причину нештатной ситуации.

Автоматическое выключение котла

В случае отключения электропитания, перегрева теплообменника, падения давления газа или неисправности вентилятора системы дымоудаления, система безопасности автоматически прекращает подачу топлива.

Пульт управления с подключением к сети через Wi-Fi (доп. опция)

Установив этот пульт, вы сможете управлять котлом через приложение в смартфоне из любой точки мира.

Возможность подключения бойлера

К котлу можно подключить бойлер косвенного нагрева. Для этого потребуется установить дополнительный термостат и отдельный насос для системы ГВС.

Сигнализация о неисправностях

К котлу подключается внешняя сигнализация для светового или звукового оповещения.

от 15 до 35 кВт

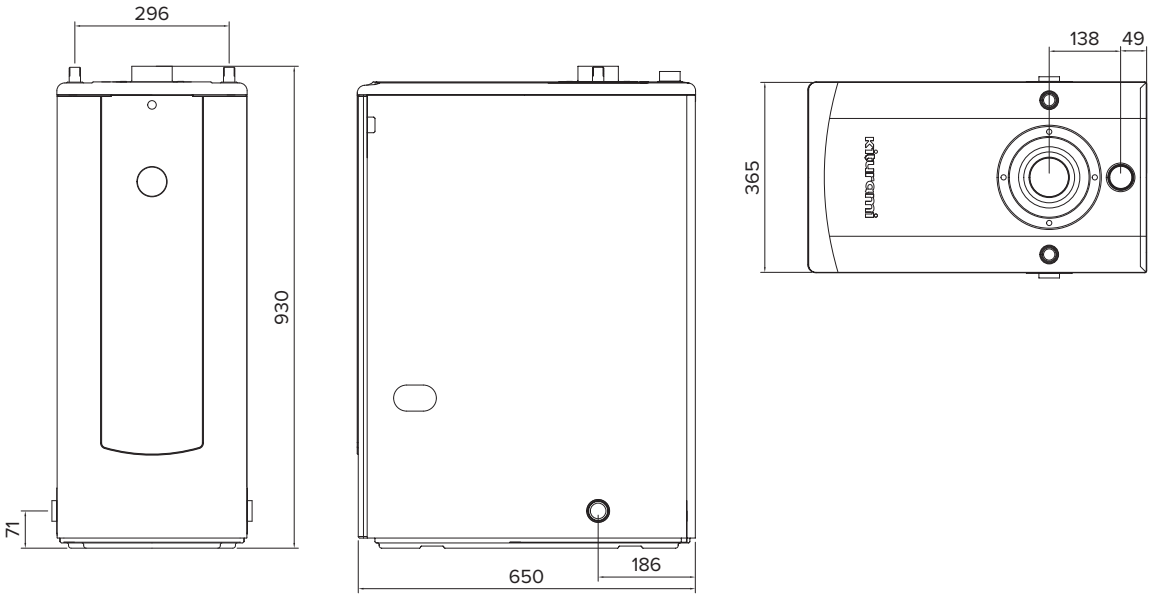

Технические характеристики		Ед. изм.	Turbo			
			15	20	24	35
Номинальная мощность		кВт	15,1	19,8	24,4	34,9
Тип			напольный двухконтурный с турбоциклонной горелкой			
КПД	Отопление	%	91,5	91,3	91,3	91,5
	ГВС	%	91,3	91,1	91,2	91,3
Вид топлива			дизельное топливо			
Теплоноситель			вода			
Объём теплоносителя		л	31	31	29	29
Расход топлива в непрерывном режиме		л/час	1,97	2,18	2,76	4,3
Максимальное давление теплоносителя		бар	2,5			
Рабочее давление теплоносителя		бар	1–2,5			
Диапазон температуры теплоносителя		°C	45–85			
Максимальная температура теплоносителя		°C	85			
Рабочее давление воды ГВС		бар	0,8–6			
Производительность ГВС при при Δt = 25 °C		л/мин	9,7	11,3	14	23,3
Тип циркуляции теплоносителя			принудительная циркуляция			
Тип воспламенения			автоматическое воспламенение, электронное зажигание			
Тип отвода продуктов сгорания			принудительный			
Индикация температуры			ЖК-дисплей			
Степень защиты			IP X4D			
Вход и выход контура отопления		мм (дюймы)	25 (1”)			
Вход и выход ГВС		мм (дюймы)	15 (½”)			
Выход продуктов сгорания		мм	Ø80			
Напряжение электропитания		В	230			
Частота электрического тока		Гц	50			
Потребляемая электрическая мощность		Вт	95	95	160	160
Габаритные размеры (В × Ш × Г)		мм	930 × 365 × 650			
Масса нетто		кг	79	79	85	85

KSO

Напольные дизельные двухконтурные котлы с первичным стальным теплообменником

Основной теплообменник из стали

Применение специальных прессированных труб теплопередачи позволяет получить максимально эффективный теплосъем, повышает КПД котла, поддерживает стабильное горение.

Теплообменник ГВС из нержавеющей стали

Теплообменник горячего водоснабжения с большим проходным сечением из нержавеющей стали. Это практически исключает выход из строя теплообменника ГВС из-за накипи и обеспечивает стабильную подачу горячей воды в большом объеме.

Встроенная турбоциклонная горелка

Турбоциклонная горелка позволяет достичь наивысшей эффективности сжигания топлива, сокращая таким образом расходы на отопление.

Стальная рама

Стальная рама котла предназначена для удобства транспортировки и монтажа, а также защищает горелку от повреждений.

Шестеренчатый топливный насос

Топливный насосы Danfoss (Дания) обеспечивает стабильную подачу топлива из емкости даже на большом расстоянии от котла.

Пульт управления в комплекте

Оснащение пультом управления с комнатным термостатом и цифровой индикацией обеспечивает экономичную и комфортную работу котла по температуре в помещении.

Функция самодиагностики

В случае неисправности мигает контрольная лампочка и на дисплее комнатного пульта управления отображается код ошибки. Это позволяет легко установить причину нештатной ситуации.

Автоматическое выключение котла

В случае отключения электропитания, перегрева теплообменника, падения давления газа или неисправности вентилятора системы дымоудаления, система безопасности автоматически прекращает подачу газа.

Управление по Wi-Fi (доп. опция)

Пульт NCTR-100WR (приобретается отдельно) даёт возможность управлять работой котла по Wi-Fi через приложение в смартфоне (кроме KSO 233).

Возможность подключения бойлера

К котлу можно подключить бойлер косвенного нагрева. Для этого потребуется установить дополнительный термостат и отдельный насос для системы ГВС (кроме KSO 233).

Сигнализация о неисправностях

К котлу подключается внешняя сигнализация для светового или звукового оповещения (кроме KSO 233).

от 58 до 233 кВт

KSO-58

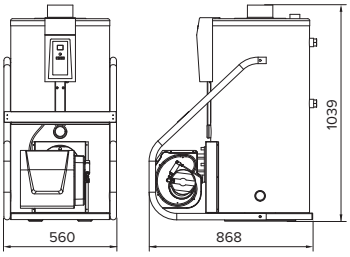

KSO-81

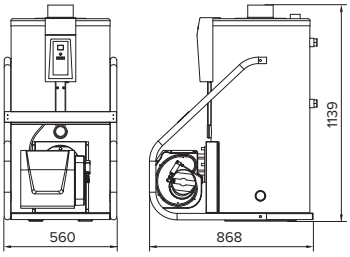

KSO-116

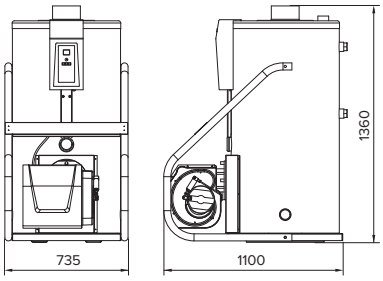

KSO-174

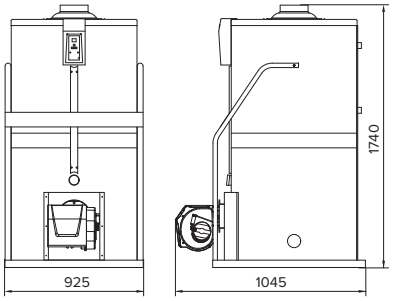

KSO-233

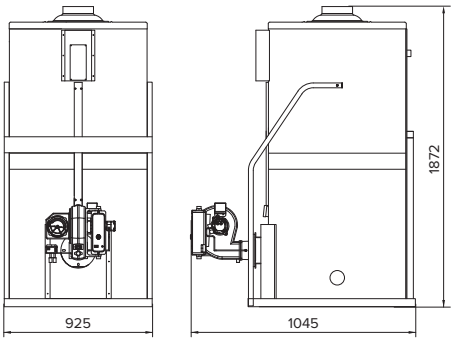

Технические характеристики	Ед. изм.	KSO				
		58	81	116	174	233
Номинальная мощность (отопление)	кВт	58,1	81,4	116,3	174,4	232,5
Номинальная мощность (ГВС)	кВт	58,1	81,4	116,3	174,4	174,4
Тип		напольный двухконтурный с турбоциклонной горелкой				
КПД (отопление)	%	92,5	92,4	92,5	92,5	93
Вид топлива		дизельное топливо				
Теплоноситель		вода				
Объём теплообменника	л	62	70	214	394	421
Площадь теплообменника	$м^2$	2,2	2,5	4,9	7,1	8,4
Расход топлива в непрерывном режиме	л/час	6,8	9,5	13,9	20,5	27,2
Максимальное давление теплоносителя	бар	3,5				
Рабочее давление теплоносителя	бар	1–2,5				
Диапазон температуры теплоносителя	°C	45–85				
Максимальная температура теплоносителя	°C	85				
Рабочее давление воды ГВС	бар	0,8–5				
Производительность ГВС при при Δt = 25 °C	л/мин	33,3	46,7	66,7	100	100
Тип циркуляции теплоносителя		принудительная циркуляция				
Тип воспламенения		автоматическое воспламенение, электронное зажигание				
Тип отвода продуктов сгорания		принудительный				
Индикация температуры		ЖК-дисплей				
Степень защиты		IP X4D				
Вход и выход контура отопления	мм (дюйм)	40 (1½”)	40 (1½”)	50 (2”)	65 (2½”)	65 (2½”)
Вход и выход ГВС	мм (дюйм)	20 (¾”)	20 (¾”)	25 (1”)	25 (1”)	25 (1”)
Выход продуктов сгорания	мм	Ø125		Ø195		
Напряжение электропитания	В	230				
Частота электрического тока	Гц	50				
Потребляемая электрическая мощность	Вт	230	230	380	380	470
Габаритные размеры (В × Ш × Г)	мм	1039 × 560 × 868	1139 × 560 × 868	1360 × 735 × 1100	1740 × 925 × 1045	1872 × 925 × 1045
Масса нетто	кг	89	97	335	615	675

KSO увеличенной мощности

Напольные дизельные двухконтурные котлы с первичным стальным теплообменником увеличенной мощности

Основной теплообменник из стали

Применение специальных прессированных труб теплопередачи позволяет получить максимально эффективный теплосъем, повышает КПД котла, поддерживает стабильное горение.

Теплообменник ГВС из нержавеющей стали

Теплообменник горячего водоснабжения с большим проходным сечением из нержавеющей стали. Это практически исключает выход из строя теплообменника ГВС из-за накипи и обеспечивает стабильную подачу горячей воды в большом объеме.

Двухступенчатая горелка

Двухступенчатая горелка гарантирует плавный запуск котла без хлопков.

Стальная рама

Стальная рама котла предназначена для удобства транспортировки и монтажа, а также защищает горелку от повреждений.

Пульт управления в комплекте

Оснащение пультом управления с комнатным термостатом и цифровой индикацией обеспечивает экономичную и комфортную работу котла по температуре в помещении.

Шестеренчатый топливный насос

Топливный насос Suntec (Франция) обеспечивают стабильную подачу топлива из емкости даже на большом расстоянии от котла.

Функция самодиагностики

В случае неисправности мигает контрольная лампочка и на дисплее комнатного пульта управления отображается код ошибки. Это позволяет легко установить причину нештатной ситуации.

Автоматическое выключение котла

В случае отключения электропитания, перегрева теплообменника, падения давления газа или неисправности вентилятора системы дымоудаления, система безопасности автоматически прекращает подачу газа.

от 349 до 465 кВт

KSO-349

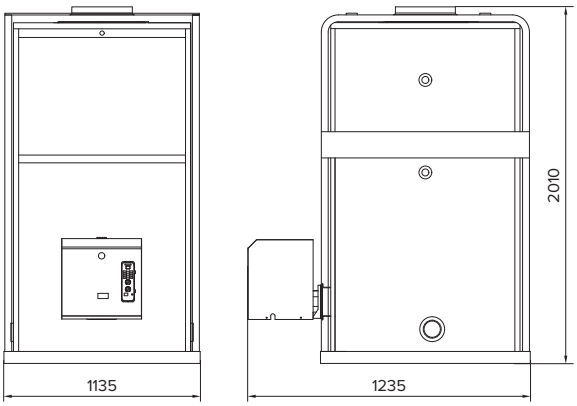

KSO-465

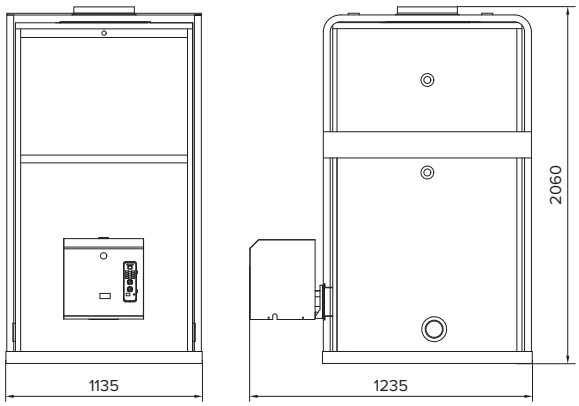

Технические характеристики	Ед. изм.	KSO увеличенной мощности	
		349	465
Номинальная мощность (отопление)	кВт	348,8	465,1
Номинальная мощность (ГВС)	кВт	174,4	174,4
Тип		напольный двухконтурный с турбоциклонной горелкой	
КПД (отопление)	%	93	93
Вид топлива		дизельное топливо	
Теплоноситель		вода	
Объём теплообменника	л	720	710
Площадь теплообменника	$м^2$	11,5	13
Расход топлива в непрерывном режиме	л/час	42	55,8
Максимальное давление теплоносителя	бар	3,5	
Рабочее давление теплоносителя	бар	1–2,5	
Диапазон температуры теплоносителя	°C	45–85	
Максимальная температура теплоносителя	°C	85	
Рабочее давление воды ГВС	бар	0,8–5	
Производительность ГВС при при Δt = 25 °C	л/мин	100	100
Тип циркуляции теплоносителя		принудительная циркуляция	
Тип воспламенения		автоматическое воспламенение, электронное зажигание	
Тип отвода продуктов сгорания		принудительный	
Индикация температуры		ЖК-дисплей	
Степень защиты		IP X4D	
Вход и выход контура отопления	мм (дюйм)	80 (3”)	
Вход и выход ГВС	мм (дюйм)	40 (1½”)	
Выход продуктов сгорания	мм	Ø350	
Напряжение электропитания	В	3~ 400	
Частота электрического тока	Гц	50	
Потребляемая электрическая мощность	Вт	776	1026
Габаритные размеры (В × Ш × Г)	мм	2010 × 1135 × 1235	2060 × 1135 × 1235
Масса нетто	кг	980	1060

Дымоходы для настенных котлов

Коаксиальные дымоходы

Подходят к котлам Alpha Plus, Alpha Plus S, Alpha Plus T, Alpha Neo S, Alpha Neo C, Alpha Neo CH, World Alpha P

Комплект с антиобледенителем Ø60/100, L=1000 мм
Длина дымохода Ø60 — 1000 мм
Длина воздуховода Ø100 — 750 мм
Материал — сталь/алюминий
Арт. E91E900066

Удлинение Ø60/100, L=1000 мм
Материал — сталь/алюминий
Арт. E91E900068

Удлинение Ø60/100, L=500 мм
Материал — сталь/алюминий
Арт. E91E900069

Удлинение Ø60/100, L=250 мм
Материал — сталь/алюминий
Арт. E91E900094

Отвод 90°
Материал — сталь/алюминий
Арт. E91E900081

Отвод 45°
Материал — сталь/алюминий
Арт. E91E900082

Отвод стартовый вертикальный
Материал — сталь/алюминий
Арт. E91E900083

Отвод стартовый 90°
Материал — сталь/алюминий
Арт. E91E900084

Конденсатоотводчик
Материал — сталь/алюминий
Арт. E91E900085

Раздельные дымоходы

Подходят к котлам Alpha Plus, Alpha Plus S, Alpha Plus T, Alpha Neo S, Alpha Neo C, Alpha Neo CH, World Alpha P

Переходной комплект для раздельных труб Ø80
Материал — алюминий
Арт. E91E900072

Удлинение Ø80, L=1000 мм
Материал — алюминий
Арт. E91E900073

Удлинение Ø80, L=500 мм
Материал — алюминий
Арт. E91E900074

Удлинение Ø80, L=250 мм
Материал — алюминий
Арт. E91E900075

Моноблочный адаптер для перехода на раздельные трубы Ø80/80
Материал — алюминий
Арт. E91E900071

Отвод Ø80, 90°
Материал — алюминий
Арт. E91E900076

Отвод Ø80, 45°
Материал — алюминий
Арт. E91E900077

Наконечник Ø80
Материал — алюминий
Арт. E91E900078

Дымоходы для напольных котлов

Дымоходы из нержавеющей стали

Марка стали AISI304 (кислотостойкая), толщина 0,5 мм, лазерная сварка
Подходят к котлам Turbo, TGB HiFin

Универсальный комплект Ø75/78/80
Труба — 100 мм
Труба — 500 мм
Декоративная накладка, 2 шт.
Колено 90°
Переходник Ø75/78/80
Наконечник с защитной решеткой
Арт. E91E900086

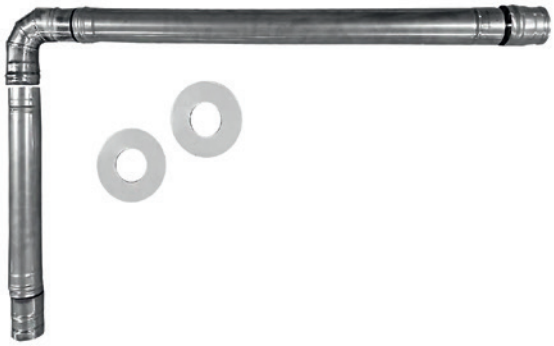

Труба одностенная Ø80, 1000 мм
Арт. E91E900087

Труба одностенная Ø80, 500 мм
Арт. E91E900088

Труба одностенная Ø80, 250 мм
Арт. E91E900089

Колено одностенное Ø80, 90°
Арт. E91E900090

Колено одностенное Ø80, 45°
Арт. E91E900091

Тройник одностенный Ø80, 90° с конденсатоотводчиком
Арт. E91E900092

Переходник универсальный Ø75/78/80
Арт. E91E900093

Особенности котлов

NCTR-60R

- Подходит к котлам серий Alpha Plus, Alpha Neo, TGB HiFin, KSG HiFin (58, 81, 116, 174), Turbo, KSO (58, 81, 116, 174).
- Два режима работы: по температуре воздуха в помещении и по температуре теплоносителя в системе отопления.
- Кнопочное управление и плавная настройка с помощью регулятора.
- Жидкокристаллический дисплей.
- Выносной комнатный пульт управления. Соединяется с котлом при помощи проводов. Максимальная длина провода — 25 м.
- При первом пуске котла регулировка газового клапана производится с пульта при помощи сервисных настроек.

NCTR-100R

- Подходит к котлам серий Alpha Plus, Alpha Neo, TGB HiFin, KSG HiFin (58, 81, 116, 174), Turbo, KSO (58, 81, 116, 174).
- Два режима работы: по температуре воздуха в помещении и по температуре теплоносителя в системе отопления.
- Сенсорное управление и плавная настройка с помощью регулятора.
- Жидкокристаллический дисплей.
- Выносной комнатный пульт управления. Соединяется с котлом при помощи проводов. Максимальная длина провода — 25 м.
- При первом пуске котла регулировка газового клапана производится с пульта при помощи сервисных настроек.
- «Защита от детей». Блокировка пульта управления.
- Русскоязычное озвучивание режимов работы пульта управления.
- Регулировка громкости пульта управления.

NCTR-100WR

- Подходит к котлам серий Alpha Plus, Alpha Neo, TGB HiFin, KSG HiFin (58, 81, 116, 174), Turbo, KSO (58, 81, 116, 174).
- **Возможность удаленного управления котлом при подключении пульта к домашней сети WiFi.**
- Два режима работы: по температуре воздуха в помещении и по температуре теплоносителя в системе отопления.
- Сенсорное управление и плавная настройка с помощью регулятора.
- Жидкокристаллический дисплей.
- Выносной комнатный пульт управления. Соединяется с котлом при помощи проводов. Максимальная длина провода — 25 м.
- При первом пуске котла регулировка газового клапана производится с пульта при помощи сервисных настроек.
- «Защита от детей». Блокировка пульта управления.
- Русскоязычное озвучивание режимов работы пульта управления.
- Регулировка громкости пульта управления.

Двухуровневый первичный теплообменник — уникальная технология!

Уникальная двухуровневая конструкция обеспечивает щадящий уровень нагрева теплоносителя и равномерное распределение теплового потока без точек локального перегрева, что существенно продлевает срок эксплуатации котла. Площадь поверхности теплопередачи при такой конструкции значительно увеличена, что приводит к улучшенному теплосъёму и высоким показателям эффективности и экономичности.

В сериях Alpha Plus, Alpha Plus S, Alpha Plus T, Alpha Neo S теплообменник выполнен из нержавеющей стали. В сериях Alpha Neo C и Alpha Neo CH установлен двухуровневый теплообменник из чистой меди, обеспечивающий высокую теплопроводимость, быструю и эффективную передачу тепла, защиту от конденсата и долговечную работу изделия.

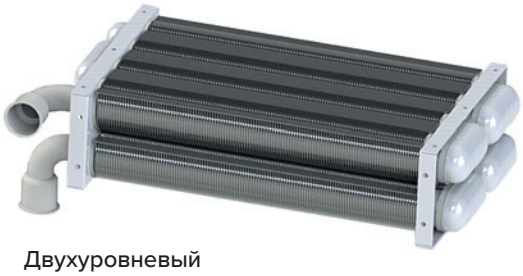

Двухуровневый теплообменник из нержавеющей стали (Alpha Plus, Alpha Plus S, Alpha Plus T, Alpha Neo S)

Двухуровневый теплообменник из меди (Alpha Neo C, Alpha Neo CH)

Переоборудование котлов на сжиженный газ

Допускается перенастройка настенных газовых котлов серий Alpha Plus, Alpha Plus S, Alpha Plus T, Alpha Neo S, Alpha Neo C, Alpha Neo CH для работы на сжиженном газе.

Для перевода котла на сжиженный газ необходимо заменить коллектор с форсунками для природного газа (G20, LNG) на коллектор с форсунками для сжиженного газа (G31, LPG) и выполнить соответствующие настройки на блоке управления и на газовом клапане.

Также необходимо сделать отметку в Гарантийном талоне о переоборудовании котла на сжиженный газ.

Рекомендуется установить два и более баллонов со сжиженным газом (G31, LPG), подсоединенных параллельно только для подачи газа в котел.

Запрещается подключать к ним газовую плиту и другие приборы. Также необходимо установить редуктор в соответствии с указанной нормой расхода сжиженного газа.

Внимание!
Переоборудование котла на сжиженный газ производится только специализированной организацией

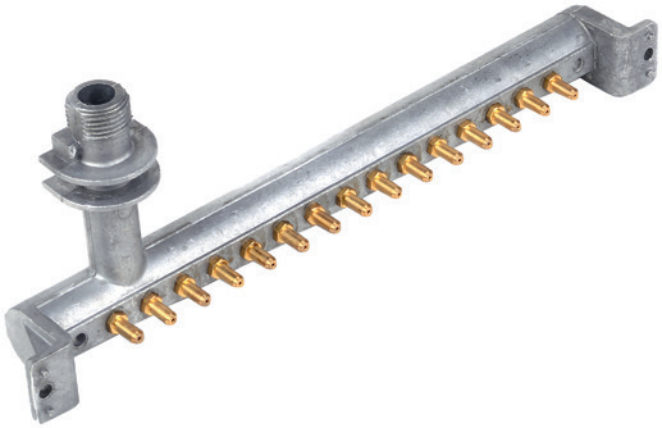

ПРИ СОБЛЮДЕНИИ ВСЕХ ПРАВИЛ ПЕРЕОБОРУДОВАНИЯ И ЭКСПЛУАТАЦИИ КОТЛА НА СЖИЖЕННОМ ГАЗЕ ГАРАНТИЯ НА КОТЕЛ СОХРАНЯЕТСЯ

Для серий настенных газовых котлов Alpha Plus и Alpha Neo

Артикул	Название	Модель котла
H120120012	Коллектор с форсунками для сжиженного газа LPG	10, 13, 15, 18, 24
H120120018	Коллектор с форсунками для сжиженного газа LPG	30, 35

Переоборудование напольных газовых котлов серий TGB HiFin и KSG HiFin на сжиженный газ

Для перевода напольного котла на сжиженный газ необходимо выполнить настройку давления газового клапана в соответствии с инструкцией по эксплуатации котла и сделать отметку в Гарантийном талоне о переоборудовании котла на сжиженный газ.

Уровень звукового давления настенных газовых котлов серии Alpha Plus и Alpha Neo

Модель котла	Уровень звукового давления
Alpha Plus	41 дБ
Alpha Plus S	39 дБ
Alpha Neo	39 дБ
Alpha Neo S	39 дБ
Alpha Neo C	39 дБ
Alpha Neo CH	39 дБ

Системы дымоудаления для настенных котлов

Коаксиальная и раздельная системы дымоудаления для настенных газовых котлов серий Alpha Plus, Alpha Plus S, Alpha Plus T, Alpha Neo S, Alpha Neo C, Alpha Neo CH, World Alpha P и L20

Коаксиальная система дымоудаления Ø60/100 мм

Коаксиальная система дымоудаления предназначена для отвода дымовых газов через внутреннюю трубу Ø60 мм и забора воздуха для горения через наружную трубу Ø100 мм.

Допускается удлинение коаксиального дымохода до 5 м (для котлов серии World Alpha P — до 4 м, для котлов серии L20 — до 8 м). Эквивалентная длина элементов дымохода указана в таблице. Первое колено 90° не учитывать при расчете максимально допустимой длины.

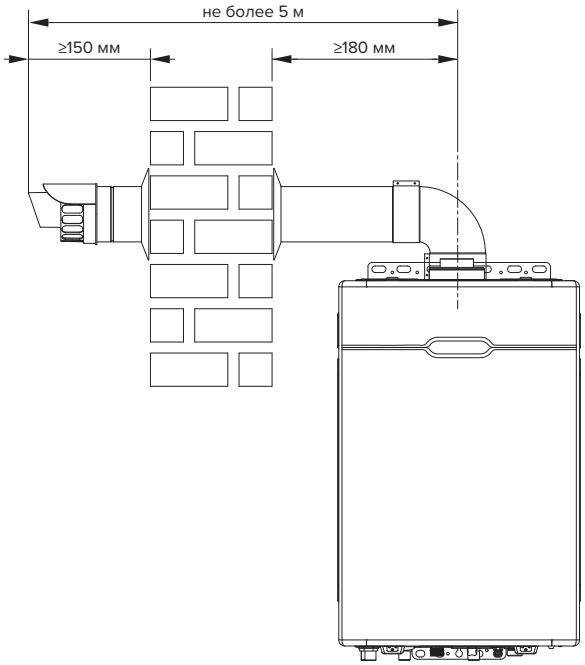

Эквивалентная длина элементов коаксиального дымохода

Дымоход	Элемент дымохода	Эквивалентная длина
Ø60/100 мм	Удлинитель коаксиальный 1 м	1 м
	Удлинитель коаксиальный 0,5 м	0,5 м
	Колено коаксиальное 90°	1 м
	Два колена коаксиальных 90° подряд	3 м
	Колено коаксиальное 45°	0,5 м
	Два колена коаксиальных 45° подряд	1,5 м

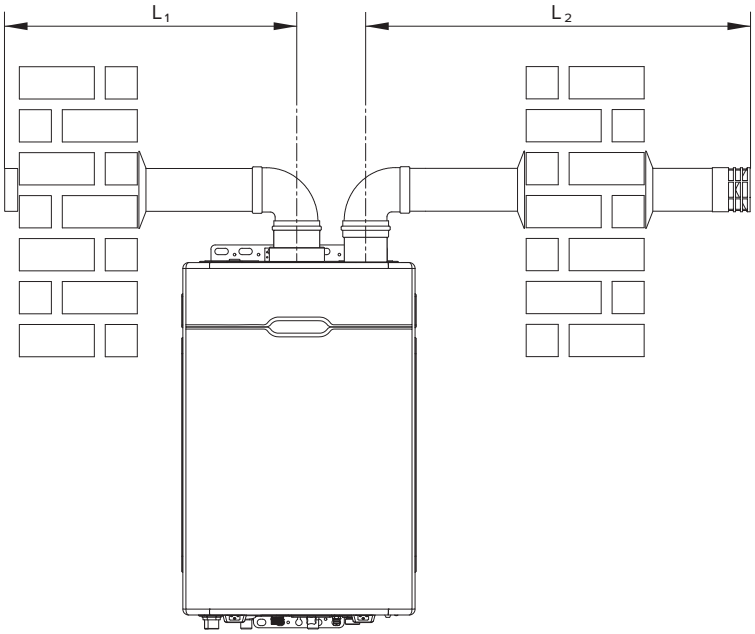

Раздельная система дымоудаления Ø80/80 мм (FF)

Раздельная система дымоудаления предназначена для отвода дымовых газов через дымоотводящую трубу Ø80 мм и притока воздуха для горения через отдельную воздуховодную трубу Ø80 мм. Труба дымоудаления присоединяется к адаптеру дымохода, а труба притока воздуха устанавливается справа или слева, в зависимости от проекта.

Суммарная длина труб раздельной системы дымоудаления L_1+L_2 не должна превышать 12 м (для котлов серии L20 — 60 м). Эквивалентная длина элементов дымохода указана в таблице. Первое колено 90° не учитывать при расчете максимально допустимой длины.

Эквивалентная длина элементов раздельной системы дымоудаления

Дымоход	Элемент дымохода	Эквивалентная длина
Ø80/80 мм	Удлинитель 1 м	1 м
	Удлинитель 0,5 м	0,5 м
	Колено 90°	1 м
	Два колена 90° подряд	2,5 м
	Колено 45°	0,5 м
	Два колена 45° подряд	1,2 м

Функциональные схемы котлов

Alpha Plus, Alpha Plus S, Alpha Plus T, Alpha Neo S и Alpha Neo C

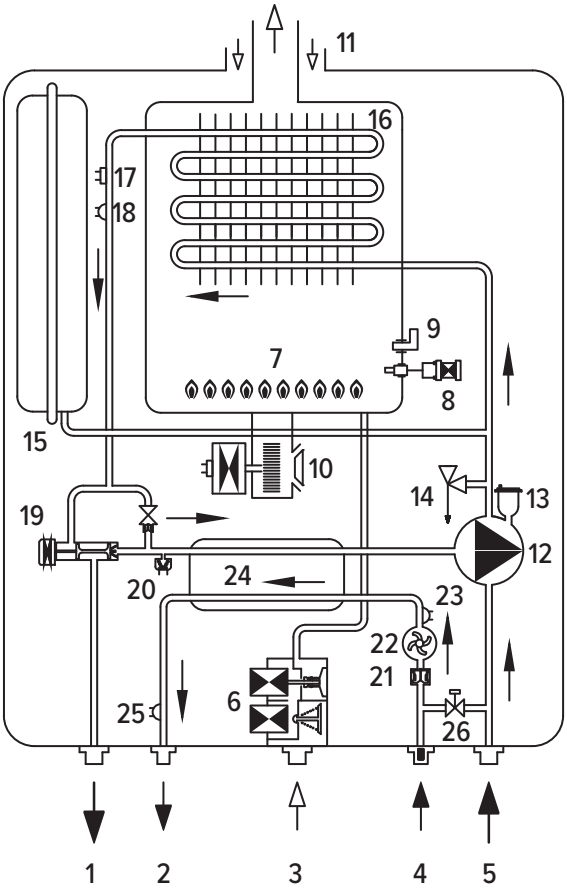

Alpha Neo CH

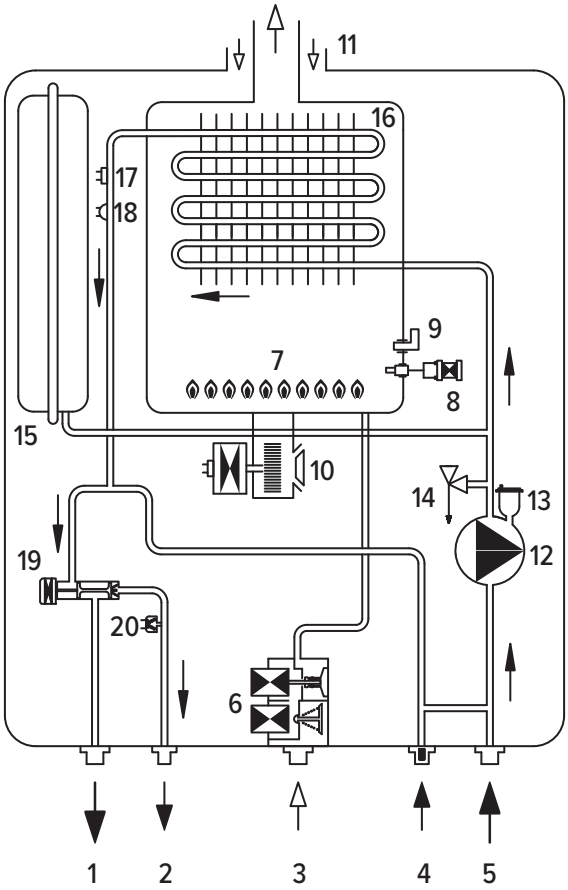

1. Выход теплоносителя («подача»)
2. Выход ГВС (горячей воды)
3. Вход газа
4. Вход ХВС (холодной воды)
5. Вход теплоносителя («обратка»)
6. Клапан газовый
7. Горелка
8. Электроды розжига
9. Датчик пламени (фотоэлемент)
10. Вентилятор
11. Выход продуктов сгорания/забор воздуха
12. Насос циркуляционный
13. Воздухоотводчик
14. Клапан предохранительный
15. Расширительный бак
16. Теплообменник первичный
17. Датчик перегрева теплообменника
18. Датчик температуры теплоносителя
19. Трехходовой клапан
20. Датчик давления теплоносителя
21. Ограничитель протока
22. Датчик протока ГВС
23. Датчик температуры ХВС вход
24. Теплообменник ГВС
25. Датчик температуры ГВС выход
26. Кран подпитки

Системы контроля и безопасности в настенных газовых котлах

Система выявления утечки газа

Блок управления котла оснащен датчиком утечки газа. В случае обнаружения утечки газа котел автоматически прекращает подачу газа в котел и включает вентилятор, что позволяет предотвратить аварийную ситуацию.

Автоматическое выключение подачи газа

В случае перегрева теплообменника, отключения электропитания, падения давления газа или неисправностей дымоудаления, система безопасности автоматически прекращает подачу газа и котел отключается.

Вентилятор с модулируемой скоростью вращения

Модуляция скорости вращения вентилятора позволяет достигать оптимального соотношения газа и воздуха в камере сгорания, для повышения КПД. Благодаря модуляции вентилятор настраивается на необходимую скорость вращения в зависимости от пневматического сопротивления дымохода и мощности работы котла.

Функция энергосбережения

Энергосбережение достигается благодаря пульту управления с комнатным термостатом, который выключает котел при достижении заданной температуры воздуха в помещении.

Функция антизамерзания

Функция защиты от замерзания предотвращает повреждения в результате замерзания теплоносителя.

1. При обнаружении датчиком температуры теплоносителя или датчиком температуры воздуха в пульте управления, температуры 8 °C или менее, запускается циркуляционный насос на 10 минут. После 30 секундной паузы насос вновь запускается на 10 минут. При повышении температуры теплоносителя до 10 °C циркуляционный насос отключится.
2. При обнаружении датчиком температуры теплоносителя или датчиком температуры воздуха в пульте управления, температуры 5 °C или менее, запускаются циркуляционный насос и газовая горелка. При достижении температуры теплоносителя 50 °C или температуры воздуха в помещении 18 °C, отключается газовая горелка. Циркуляционный насос продолжает работу в течение 5 минут после отключения газовой горелки.

Датчик сейсмической активности

При сейсмической активности или резком наклоне котла, котел автоматически прекращает работу, что позволяет предотвратить аварийную ситуацию.

Функция самодиагностики неисправностей

В случае неисправности на дисплее отображается код неисправности. Это позволяет легко установить причину нештатной ситуации.

Контроль дымоудаления

Котел оборудован системой безопасности, отключающей подачу газа на горелку при неполадках в работе системы дымоудаления.

Блок управления котлом, с помощью платы управления вентилятором, оснащенной датчиком Холла, непрерывно контролирует и регулирует скорость вращения рабочего колеса вентилятора.

При нарушении нормального дымоудаления или повреждении датчика Холла, с платы управления вентилятором на плату управления котла поступит электрический сигнал, отличный от эталонного, вследствие чего котел отключится и на дисплее отобразится код соответствующей неисправности.

Контроль перегрева теплоносителя

Если теплоноситель в котле достигнет температуры 100 °C, то с датчика перегрева на блок управления поступит сигнал о неисправности и котел автоматически отключится.

Бонусная программа для монтажников

Как это работает

- Скачайте мобильное приложение
- Регистрируйте установленные котлы прямо со смартфона
- Получайте от 2 000 до 10 000 баллов за каждый установленный котел
- 1 балл = 1 рубль
- Управляйте бонусами через приложение
- Вывод на банковскую карту
- Обмен на подарочные сертификаты
- Быстрый доступ к регистрации установки
- Отслеживайте накопленные баллы в режиме реального времени
- Простая процедура обмена бонусов

Важное преимущество: Kiturami берет на себя все налоговые обязательства

APP STORE GOOGLE PLAY APP GALLERY

НАСТЕННЫЕ КОТЛЫ	
Alpha Plus, Alpha Plus S, Alpha Neo S, World Alpha, World Alpha S	**2000**
Alpha Neo C, Alpha Neo CH, World Alpha C, World Alpha CH, L20	**3000**
НАПОЛЬНЫЕ ГАЗОВЫЕ КОТЛЫ	
TGB HiFin 18/20/24/29/35, TGB HiFin 15/17/21/25/30	**2000**
KSG HiFin 47/58/81/116, KSG HiFin 50/70/100	**3000**
KSG HiFin 174/233, KSG HiFin 150/200	**4000**
KSG 349/465, KSG 300/400	**10000**
НАПОЛЬНЫЕ ДИЗЕЛЬНЫЕ КОТЛЫ	
Turbo 15/20/24/35, Turbo 13/17/21/30	**2000**
KSO 58/81/116, KSO 50/70/100	**3000**
KSO 174/233, KSO 150/200	**4000**
KSO 349/465, KSO 300/400	**10000**

Программа действует с 1 июня 2025 года.
Организатор оставляет за собой право вносить изменения в правила Программы.
Участие в Программе является добровольным и бесплатным.
Заказчик программы: ООО «Китурами Рус» | Организатор/оператор: ООО «Фокс Ин Бокс»

ООО «Китурами Рус»
8-800-707-25-02
www.kituramirus.com

Производитель оставляет за собой право без предварительного уведомления вносить изменения в конструкцию, комплектацию или технологию изготовления изделия с целью улучшения его свойств