WILO LG

Германия

ХИМИЧЕСКИЙ НАСОС

ИНСТРУКЦИЯ ПО МОНТАЖУ И ЭКСПЛУАТАЦИИ

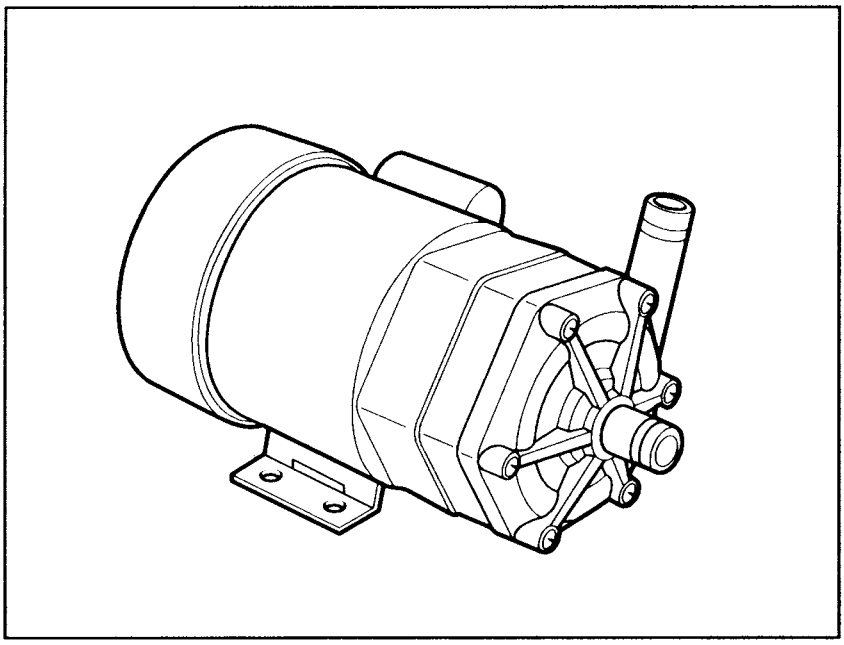

PM-030PE **PM-052PE**
PM-100PE **PM-150PE**
PM-250PE **PM-051NE**
PM-751PG

Ознакомьтесь с этой инструкцией перед вводом оборудования в эксплуатацию
http://www.wilo.co.kr

1. МЕРЫ ПРЕДОСТОРОЖНОСТИ

"Сухой ход" 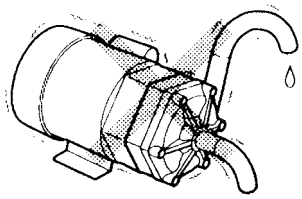	Избегайте работы при «сухом ходе». Это приводит к выходу насоса из строя.
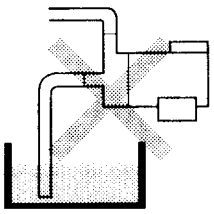 **Среда, содержащая железо и никель**	Не использовать насос для перекачивания жидкостей с содержанием железа (Fe), никеля (Ni), т.к. в конструкции насоса используется мощный магнит. Не применять стальные трубы!
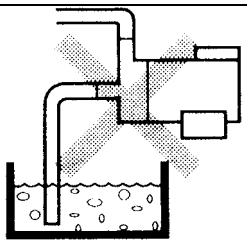 **Твердые включения**	Не использовать для перекачивания жидкостей, содержащих твердые включения (шлам, песок и т.п.).
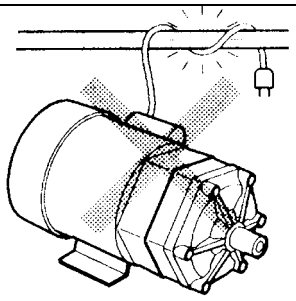	Силовой провод не должен соприкасаться с горячими предметами (например, трубами), так как при этом появляется опасность поражения электрическим током.
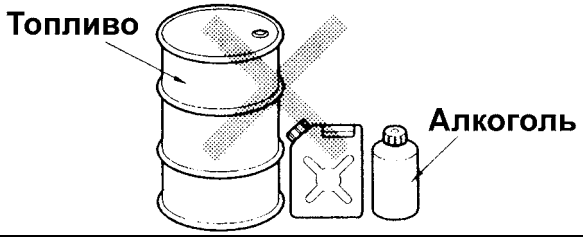	Нельзя перекачивать легко воспламеняемые жидкости, растворители (бензин, алкоголь и пр.) и жидкости с высокой плотностью.
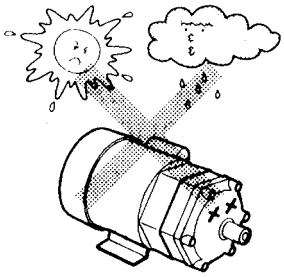	Избегайте использования насоса вне помещения, так как воздействие солнечных лучей, атмосферных осадков и влажности существенно сократят срок службы насоса, и они могут стать причиной поражения электрическим током.

2. НАСОС И ЕГО ПРИНАДЛЕЖНОСТИ

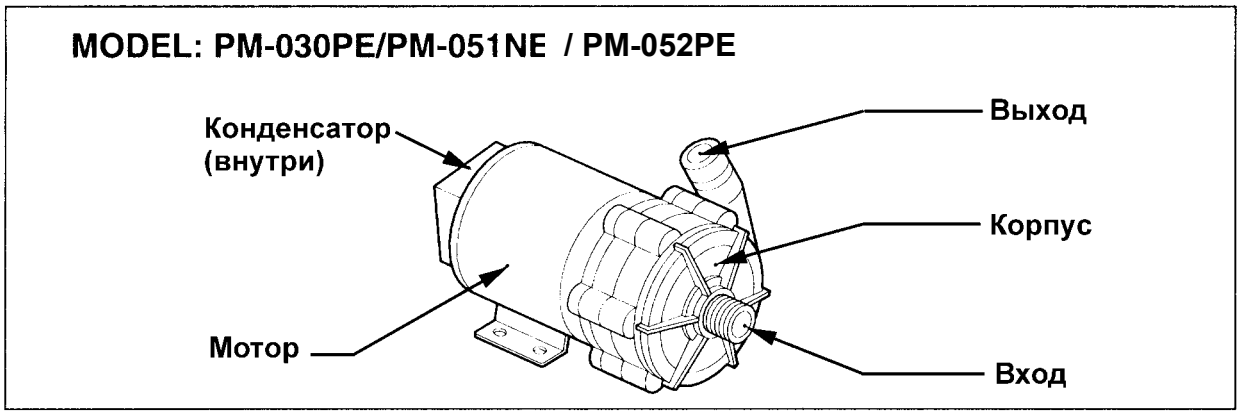

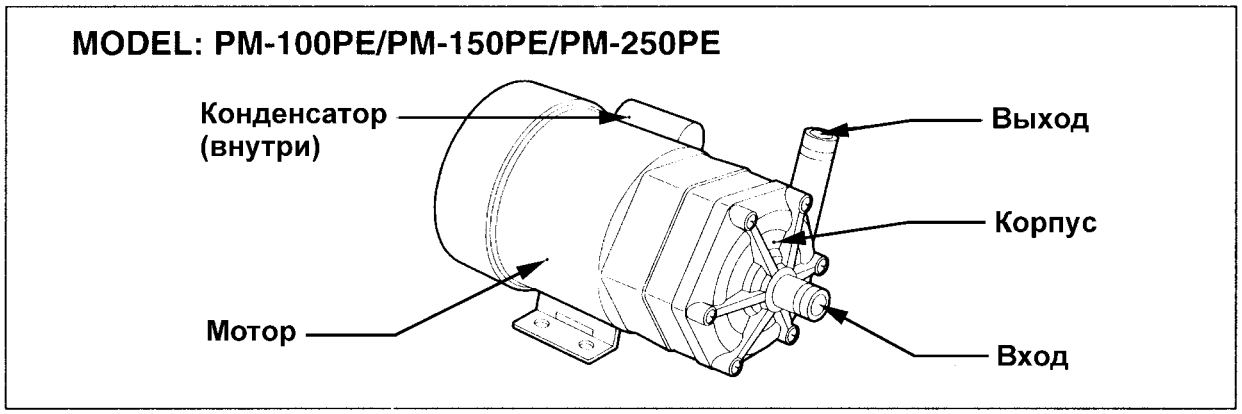

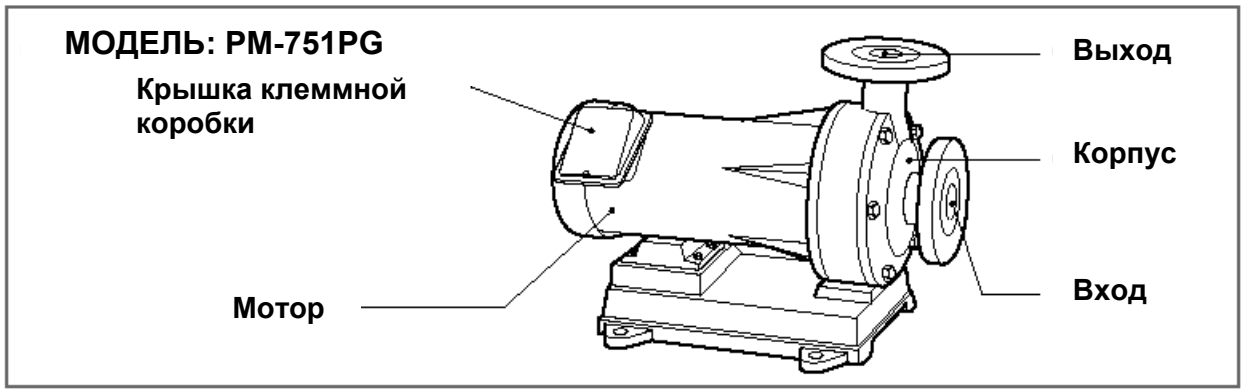

3. РАСПОЛОЖЕНИЕ НАСОСА ПРИ ЕГО МОНТАЖЕ

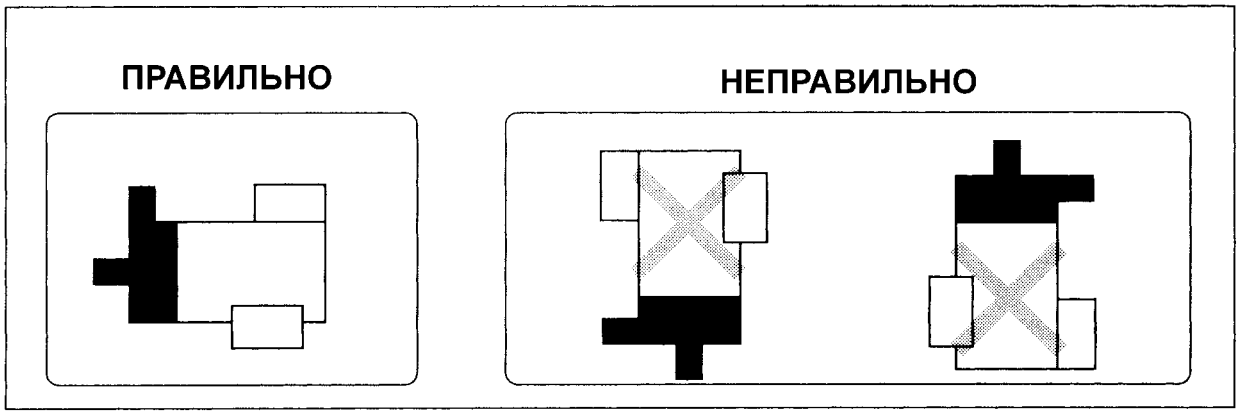

Допускается только горизонтальная установка с клеммной коробкой в верхнем положении.

4. РУКОВОДСТВО ПО МОНТАЖУ

	♦ Направление выхода потока жидкости может быть выбрано, однако, рекомендуется напорный патрубок направлять вверх. Тем самым, будет облегчен выход воздуха из насоса.
	♦ Присоединяемые шланги следует надежно закрепить на патрубке (например, при помощи хомута).
Шланг	♦ Для подсоединения со стороны всасывания используйте термостойкий толстостенный шланг, возможно, с внутренней нарезкой или гофрированный, т.к. шланг может сжиматься при работе.
Обратный клапан	♦ Если давление на всасывании отрицательное (насос установлен выше уровня жидкости) используйте обратный клапан.

4. ЭЛЕКТРИЧЕСКАЯ СХЕМА

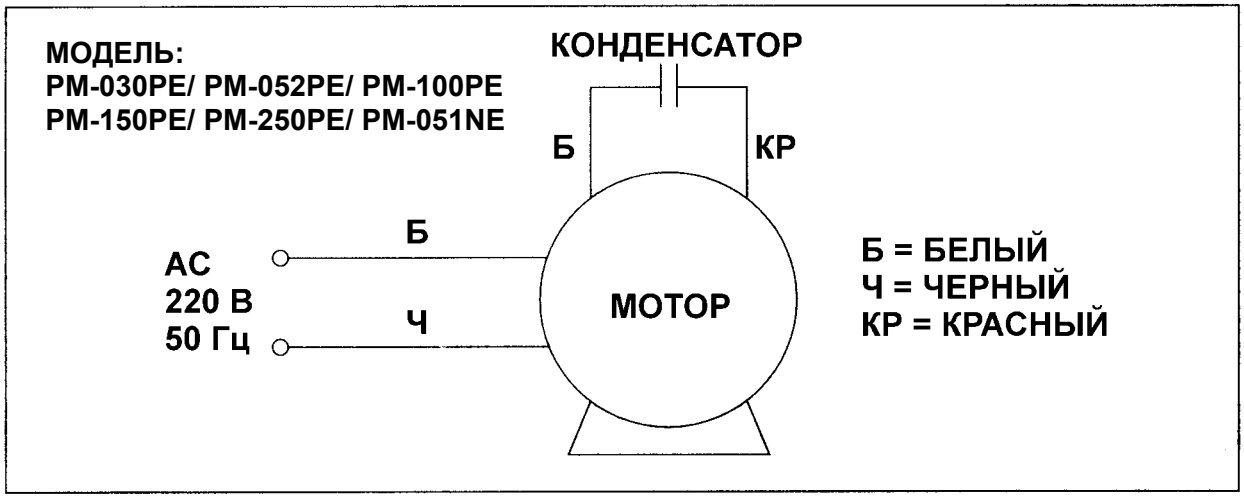

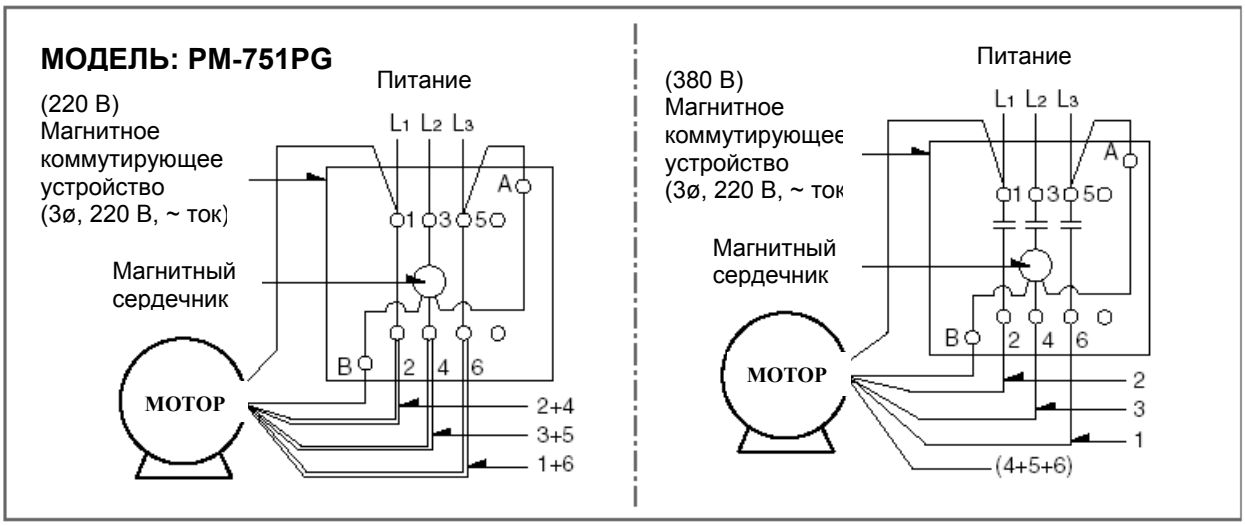

ТЕПЛОВАЯ ЗАЩИТА:
Насос имеет встроенную тепловую защиту для его защиты от работы в недопустимом режиме. Защита срабатывает автоматически.
Если тепловая защита срабатывает слишком часто, проверьте насос, а после устранения неполадок опять запустите его.

ХОЛОСТОЙ ХОД:
Такой режим возникает, когда рабочее колесо насоса оказывается заблокированным попаданием в него грязи или инородных тел. При этом мотор продолжает работать.
Проверить рабочее колесо насоса, устранить неполадки и перезапустить насос.

ПРИМЕНЕНИЕ:
♦ Химически активные жидкости
♦ Морская вода
♦ Питьевая вода и другие жидкости.

5. ТЕХНИЧЕСКИЕ ДАННЫЕ

МОДЕЛЬ / ПАРАМЕТР	PM-030PE	PM-051NE	PM-052PE	PM-100PE	PM-150PE	PM-250PE	PM-751PG
Электрическое подключение	220 В, 50 Гц	220 В, 50 Гц	220 В, 50 Гц	220 В, 50 Гц	220 В, 50 Гц	220 В, 50 Гц	3ф, 220/380 В, 50 Гц
Мощность, Вт	30	50	50	100	150	250	400
Напор, м	2,5	8	4	4,5	5,5	6	10
Подача, л/мин (при напоре, м)	15 (1.5м)	11 (4 м)	25 (2.5м)	20 (4 м)	30 (4 м)	50 (4 м)	140 (7 м)
Температура перекачиваемой жидкости (макс.)	60°C	60°C	60°C	60°C	60°C	60°C	60°C

6. ХАРАКТЕРИСТИКИ НАСОСОВ

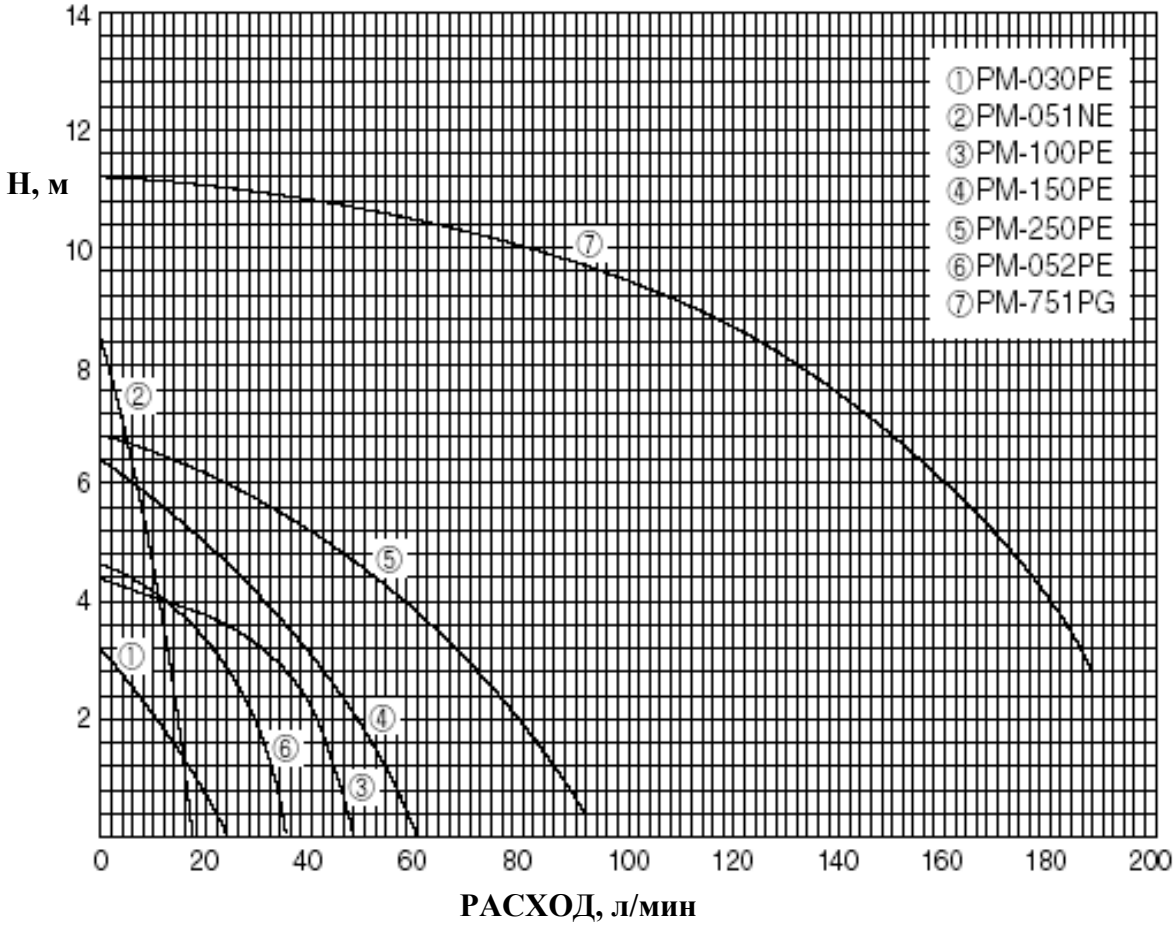

8. НЕИСПРАВНОСТИ, ПРИЧИНЫ, УСТРАНЕНИЕ

(значок ■ указывает на то, что неисправность может быть устранена пользователем)

НЕИСПРАВНОСТЬ	ПРИЧИНА	УСТРАНЕНИЕ
Насос не включается	Активирована тепловая защита	■ Дайте мотору остыть(~ 20-30 мин)
	Дефектный провод	■ Замените провод
	Дефект мотора	Отремонтировать или заменить мотор
	Слишком низкое напряжение	■ Обратитесь в предприятие по энергоснабжению
Утечки жидкости	Дефект уплотнения корпуса насоса	■ Заменить уплотнение
	Ослаблены болты крепления корпуса насоса	■ затянуть болты
Насос не качает или подача слишком низкая	Скопление воздуха в насосе или трубе	■ Удалить воздух
	Воздух попадает в насос через неплотно присоединенный шланг на всасывании	■ Надежно закрепить шланг на всасывающем патрубке, крепко затянув хомут
	Дефект всасывающего шланга	■ Заменить шланг
	Заклинивание рабочего колеса	Разобрать насос, удалить грязь или инородное тело