Инструкция по монтажу

Принадлежность
Дополнительный блок для управления внешними устройствами 1из 5
Арт.-№ 306 253

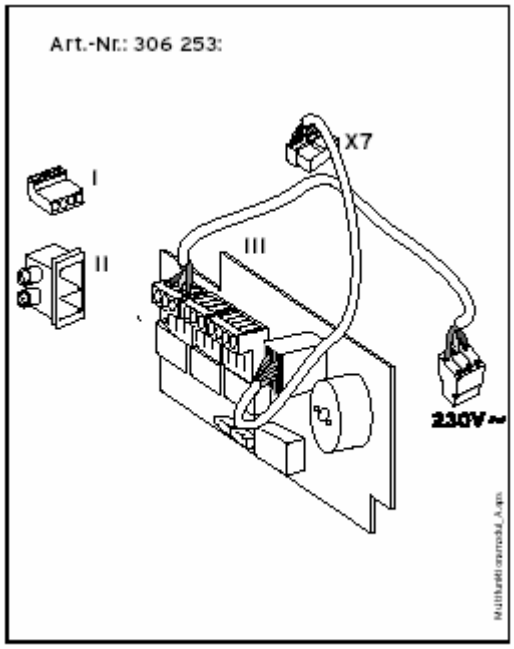

A

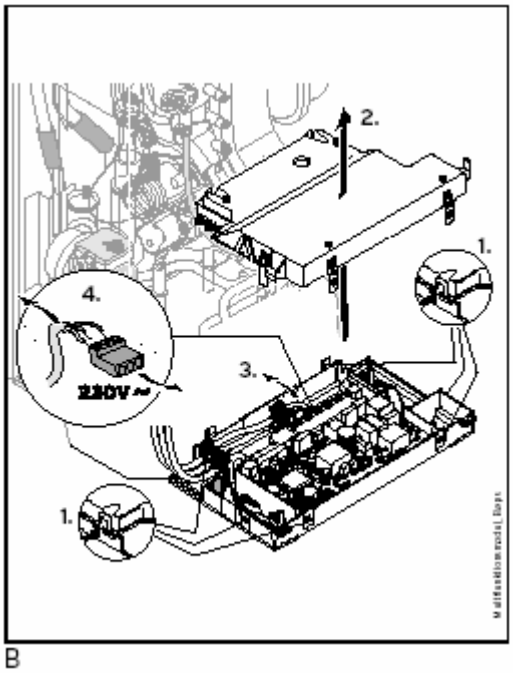

B

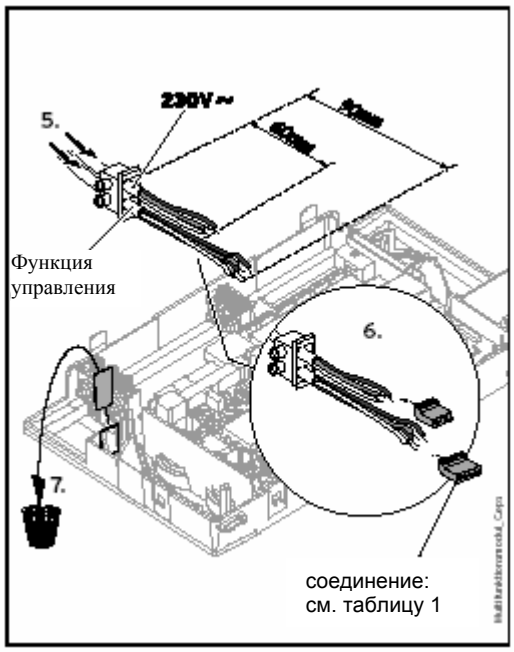

C

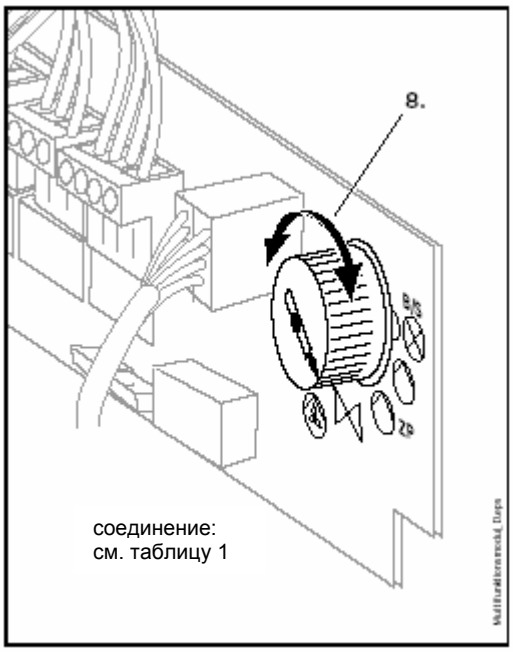

D

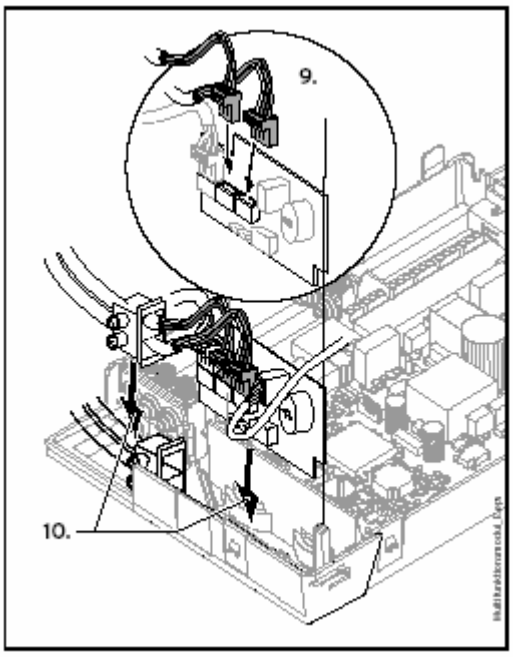

E

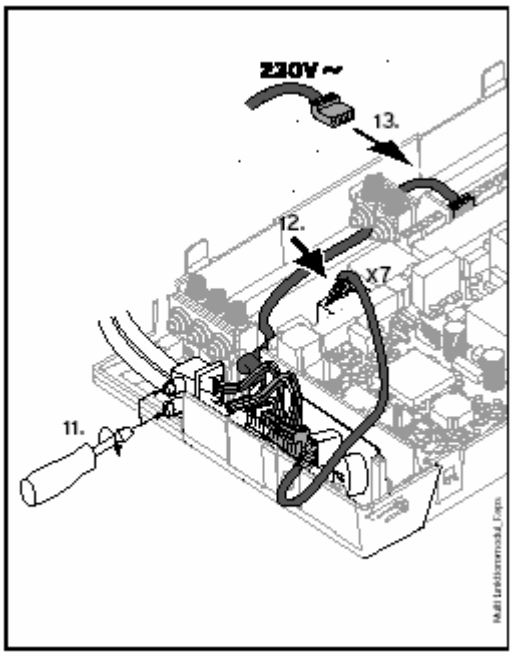

F

		ZP		B/S
Вытяжной вентилятор	Внешний магнитный клапан	Циркуляционный насос	Внешний насос отопления	Сигнал неисправности
Dunstabzugshaube	Externes Magnetventil	Zirkulationspumpe	externe Heizungspumpe	Betriebs- und Störmeldeanzeige
extract hood	External solenoid valve	D. H.W circulation pump	External C.H. pump	operation and fault signal lamp

Бюро Vaillant в Москве
Тел.: +7 (095) 580 78 77 ▪ факс: +7 (095) 580 78 70

Бюро Vaillant в Санкт-Петербурге
Тел.: +7 (812) 103 00 28 ▪ факс: +7 (812) 103 00 29
info@vaillant.ru ▪ www.vaillant.ru ▪ Горячая линия, Россия +7 (095) 101 45 44

Бюро Vaillant в Киеве
Тел./факс: +38 044 / 451 58 25
info@vaillant.ua ▪ www.vaillant.ua ▪ Горячая линия, Украина +38 800 501 42 60

Для Республики Беларусь
Бюро Vaillant в Варшаве ▪ Тел. / факс +48 22 / 323 01 37 ▪ факс +48 22 / 323 01 13
Тел. в Беларуси +375 29 / 557 76 04 ▪ info@vaillant.by ▪ www.vaillant.by

83 42 32 • 04/01 V • Сохраняются права на изменения