Гарантийный талон

Наименование изделия:	Сушилка для рук
Модель:	HT 1800
Заводской номер:	

Гарантийный срок – 12 месяцев с момента продажи.
Для проведения ремонта обращайтесь в лицензированные сервис центры.
В случае гарантийной рекламации обращайтесь в полномочные гарантийные мастерские.

Отметки сервисного центра о проведении ремонта:

Дата обращения	Причина обращения и проведенные работы	Дата возврата	Печать и подпись сервис центра

Сервисный центр:
Тел: (495)330-48-88

Изготовитель:
Ningbo Zhanying Induction Equipment Co., Ltd
№648 Жиангбей Роуд, Хонгтанг, Нингбо, 315033 Китай
Тел.: +86 574 87844011

termica

СУШИЛКА ДЛЯ РУК

ИНСТРУКЦИЯ ПО ЭКСПЛУАТАЦИИ

Модель HT 1800

Необходимые меры безопасности

Уважаемый покупатель!

Вы сделали удачный выбор, приобретя сушилку для рук Termica. Этот прибор сконструирован и выпускается по усовершенствованной технологии, которая гарантирует Вам высокую эффективность и безопасность в эксплуатации. Сушилка для рук Termica обеспечит Вам комфорт и гигиену при использовании в ресторанах, кафе, гостиницах, врачебных кабинетах, больницах, бюро, производственных мастерских и пр.

Использование сушилки для рук Termica позволит Вам существенно снизить риск заражения инфекционными заболеваниями, передающейся контактным путем, в местах общественного пользования.

Перед началом эксплуатации, обратите особое внимание на следующее: электрическое подключение прибора осуществляется к сети 220 - 240Вт ~ 50 Гц.

Убедитесь в наличии заземления в электрической розетке.

По всем вопросам эксплуатации прибора, обращайтесь к продавцу или квалифицированному специалисту.

ВНИМАНИЕ!

Сушилка для рук Termica предназначена для использования лишь в бытовых целях.

Для обеспечения Вашей безопасности, не допускайте установку прибора в непосредственной близости от ванн, душевых кабин, раковин и бассейнов.

Не допускается эксплуатация прибора при поврежденном кабеле или вилке. Также не допускается ремонт кабеля. При его повреждении он должен быть полностью заменен. Все ремонтные работы должны производиться лишь силами квалифицированного специалиста.

Не допускается крепления прибора над электрическими розетками.

Сервисный талон

Наименование изделия:	Сушилка для рук
Модель:	HT 1800
Заводской номер:	

Для проведения ремонта обращайтесь в лицензированные сервис центры. В случае гарантийной рекламации обращайтесь в полномочные гарантийные мастерские.

Отметки сервисного центра о проведении ремонта:

Дата обращения	Причина обращения и проведенные работы	Дата возврата	Печать и подпись сервис центра

Сервисный центр:
Тел: (495)330-48-88

Сведения о классе энергоэффективности прибора

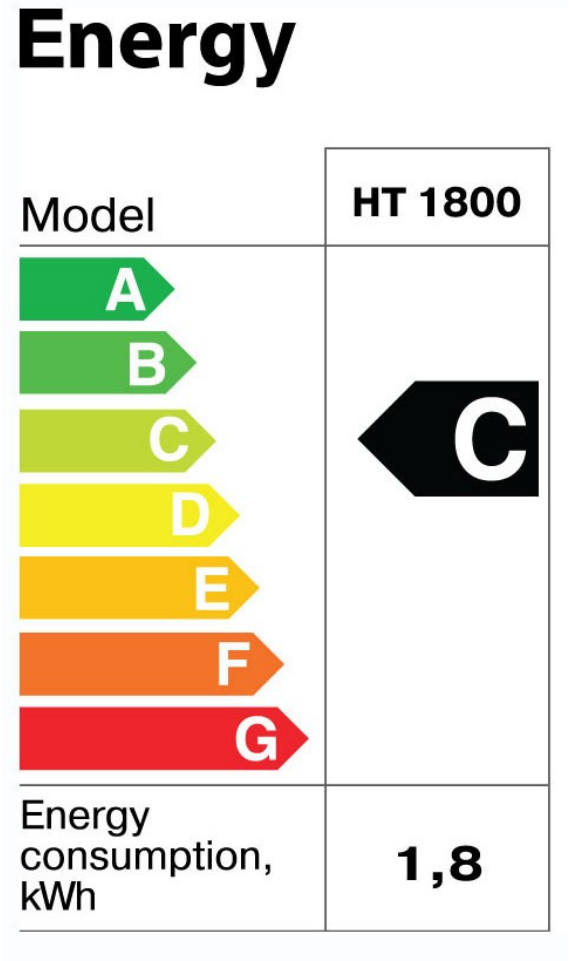

Технические характеристики, эксплуатация

Модель	HT 1800
Мощность	1800 Вт
Напряжение сети	220 - 240Вт ~ 50 Гц
Температура воздушного потока	50°C ± 5°C
Класс изоляции	II
Класс защиты	IP X1
Скорость воздушного потока	15 м / сек
Зона срабатывания	14 см ± 3 см
Отключение после удаления рук	менее 5 сек
Размеры	275x265x255 мм

Монтаж

Обратите особое внимание на то, чтобы прибор был установлен на расстоянии от пола, или от иных поверхностей со стороны воздухо-выводящей решетки, не менее 110 сантиметров. Производите монтаж прибора в последовательности, указанной на Рис. 1-4.
Перед монтажом убедитесь, что конструкция стены допускает крепление на нее электрических приборов и поверхность стены ровная и гладкая.
Осуществляйте электрическое подключение прибора лишь после надежного его крепления на стене.
Не допускается крепления прибора над электрическими розетками.

Эксплуатация прибора

Сразу же после монтажа и подключения прибора, он готов к работе. Поднесите руки к воздухо-выводящей решетке прибора. Включение сушилки для рук осуществляется автоматически. После удаления рук из рабочей зоны прибора, его отключение происходит также автоматически.

Уход за прибором

Перед чисткой обязательно отключите прибор от сети! Сушилка для рук не требует специального ухода. Регулярно протирайте ее влажной салфеткой с использованием небольшого количества мыльного раствора. Не допускается использование для чистки прибора абразивных веществ или растворителей.

Монтаж прибора

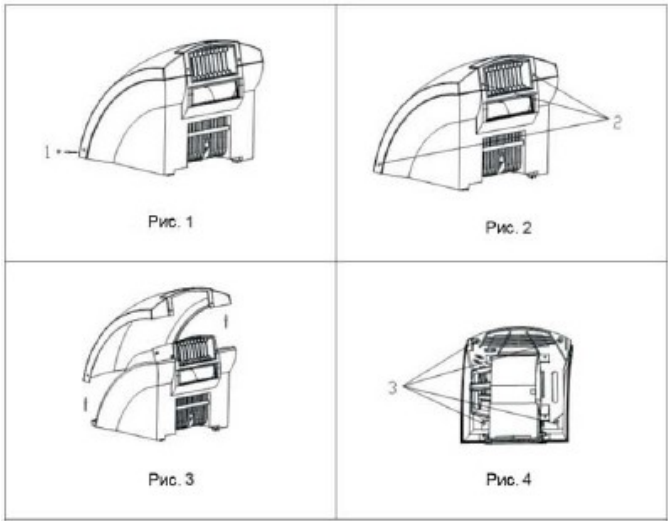

Гарантийные обязательства

Сушилка для рук сертифицирована в соответствии с российскими требованиями безопасности согласно Закону РФ «О защите прав потребителей».

При приобретении сушилки для рук требуйте обязательного заполнения продавцом гарантийного талона с проставлением штампа торгующей организации.

Гарантийный срок составляет 12 месяцев со дня продажи прибора.

В течение гарантийного срока бесплатно устраняются дефекты производства, а также неисправности, возникшие по вине производителя.

Претензии по качеству не принимаются и гарантийный ремонт не производится в следующих случаях:

1. Без предъявления заполненного торговой организацией гарантийного талона, со штампом предприятия и подписью продавца.
2. При рекламировании разобранного прибора.
3. При несоблюдении пользователем правил эксплуатации или использовании прибора не по назначению.
4. При наличии механических повреждений прибора, вызванных неправильной эксплуатацией, транспортировкой или хранением.
5. При попытке самостоятельного ремонта прибора в течение гарантийного срока.
6. При наличии неподтвержденных продавцом исправлений в гарантийном талоне.

Неисправные узлы прибора, в течение гарантийного срока, бесплатно ремонтируются или заменяются новыми. Решение о замене или ремонте узла прибора принимается Сервисным центром. Замененные детали переходят в собственность Сервисного центра. Использование прибора не в бытовых целях является нарушением правил его эксплуатации.

Настоящие условия исполнения производителем своих гарантийных обязательств не ущемляет законных прав потребителя и не противоречит действующему законодательству.