TWS-DFR 2380

Полуавтоматический фильтр обратной промывки с редуктором давления

Область применения

TWS-HWS 2380 разработана специально для установки на входе в систему и представляет собой соответствующую нормам DIN 1988 комбинацию, состоящую из полуавтоматического фильтра обратной промывки (соответствующего DIN EN - 13443-1) и редуктора давления (соответствующего DIN EN 1567). Благодаря бесшумной работе (по классу 1), он подходит для установки в жилых помещениях в соответствии с нормами DIN 4109 (защита высотных жилых зданий от шума). Подсоединив к сливной воронке шланг диаметром DN 50, можно обеспечить сток воды, используемой при обратной промывке фильтра, в канализационную систему. При установке комбинированного оборудования TWS-DFR необходимо соблюдать правильную последовательность монтажа в соответствии с DIN 1988. Благодаря компактной форме, фильтр быстро устанавливается и может монтироваться в том числе в тесных помещениях. TWS-DFR монтируется на трубопровод через присоединительные элементы диаметром DN 20 — 32. С помощью поворачиваемого присоединительного фланца, фильтр можно установить на вертикальном и горизонтальном трубопроводе. Встроенный редуктор давления позволяет установить индивидуальные параметры давления.

Комплектация

TWS-DFR 2380 состоит из механически действующего, полуавтоматического фильтра обратной промывки. Встроенный редуктор давления изначально настроен на давление на выходе 4 бара, при этом, с помощью внешнего регулятора можно установить любое давление в диапазоне от 1,5 до 6 бар. TWS-DFR также снабжен манометром для измерения давления на выходе.

TWS-DFR
2380

Материалы

Чаша фильтра изготовлена из высококачественных искусственных материалов. Корпус фильтра и расположенные внутри него детали изготовлены из ударопрочного пластика. Резиновые части изготовлены из стабильных (не подверженных старению) эластомеров. Все используемые материалы отвечают общепризнанным техническим нормам. Искусственные материалы и эластомеры, соприкасающиеся с водой, соответствуют KTW рекомендациям медицинской службы Германии.

Установка

Нормы монтажа фильтров DIN 1988 разработаны с основной целью защиты водопроводной воды от ржавчины. Редуктор давления выполняет и другие задачи. Обе комплектующие оборудования должны монтироваться в доступном месте, непосредственно за счетчиком воды. Чтобы защитить редуктор давления с помощью фильтра, последний всегда монтируется выше по току воды. Это правило соблюдается в комбинированном оборудовании TWS-DFR.

Технические данные

Давление на входе:	мин. 6 бар, макс. 16 бар
Рабочая температура:	макс. 30°C
Пропускное отверстие:	нижнее 90 µm, верхнее 125 µm
Среда:	Санитарная вода
Положение при монтаже:	Чаша фильтра расположена вертикально
Номинальная пропускная способность:	DN 20: 2,3м³/час при ΔP 1,1 бара DN 25: 3,6м³/час при ΔP 1,1 бара DN 32: 3,6м³/час при ΔP 1,1 бара
Артикул:	2380.00.8..

Монтаж

Перед монтажом оборудования следует тщательно прочистить трубы. После чего следует снова наполнить систему уже отфильтрованной водой (DIN 1988, часть 2). Оборудование TWS-DFR снабжено встроенным поворотным фланцем, который позволяет монтировать оборудование на горизонтальный или вертикальный участок трубы. Чаша фильтра должна располагаться строго вертикально. Для монтажа следует заказать присоединительные элементы соответствующего диаметра. Фильтр следует монтировать согласно инструкции.

Обслуживание

Сигналом к промывке фильтра является ослабление напора вода, связанное с уменьшением давления, однако в любом случае фильтр обратной промывки должен промываться потребителем не реже одного раза в 2 месяца, согласно DIN 1988, часть 8. Система обратной промывки функционирует в полуавтоматическом режиме. Несколько раз открыв и закрыв шаровой кран через равные промежутки времени, потребитель осуществляет обратную промывку всей чаши фильтра. Снабжение фильтрованной водой во время промывки не прекращается. После осуществления технического обслуживая. можно установить интервал до следующей промывки с помощью указателя. С помощью регулятора, можно переустановить редуктор давления на постоянное давление в диапазоне от 1,5 до 6 бар. TWS-DFR может быть дополнен автоматической системой обратной промывки TWS (2380.00.830) и стать, таким образом, полностью автоматическим.

TWS-DFR
2380

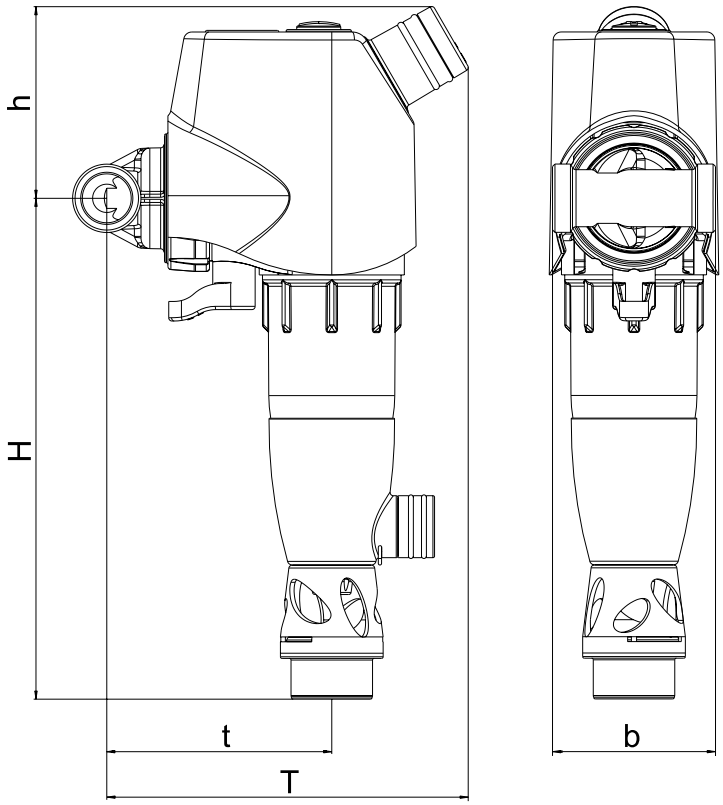

Номинальный диаметр		
Общая кубатура здания	T (mm)	222
	t (mm)	138
	H (mm)	307
	h (mm)	118
	b (mm)	100

TWS-DFR
2380

Деталь / артикул

(1)
Крышка

(2)
Манометр
2380.00.906

(3)
Патрон редуктора давления
2380.00.905

(4)
Корпус вентиля

(5)
Фильтрующий элемент
2380.00.900

(6)
Уплотнительное кольцо на чашу фильтра
2380.00.903

(7)
Чаша фильтра
2380.00.901

(8)
Ручка для проведения обратной промывки

(9)
Ключ на чашу фильтра
2380.00.904

Ключ на адаптер для защиты от протекания
2380.00.908

Присоединительные накидные гайки
DN 20: 2380.20.800
DN 25: 2380.25.800
DN 32: 2380.32.800

Дополнительное оборудование

Модуль защиты от протекания
2380.00.820
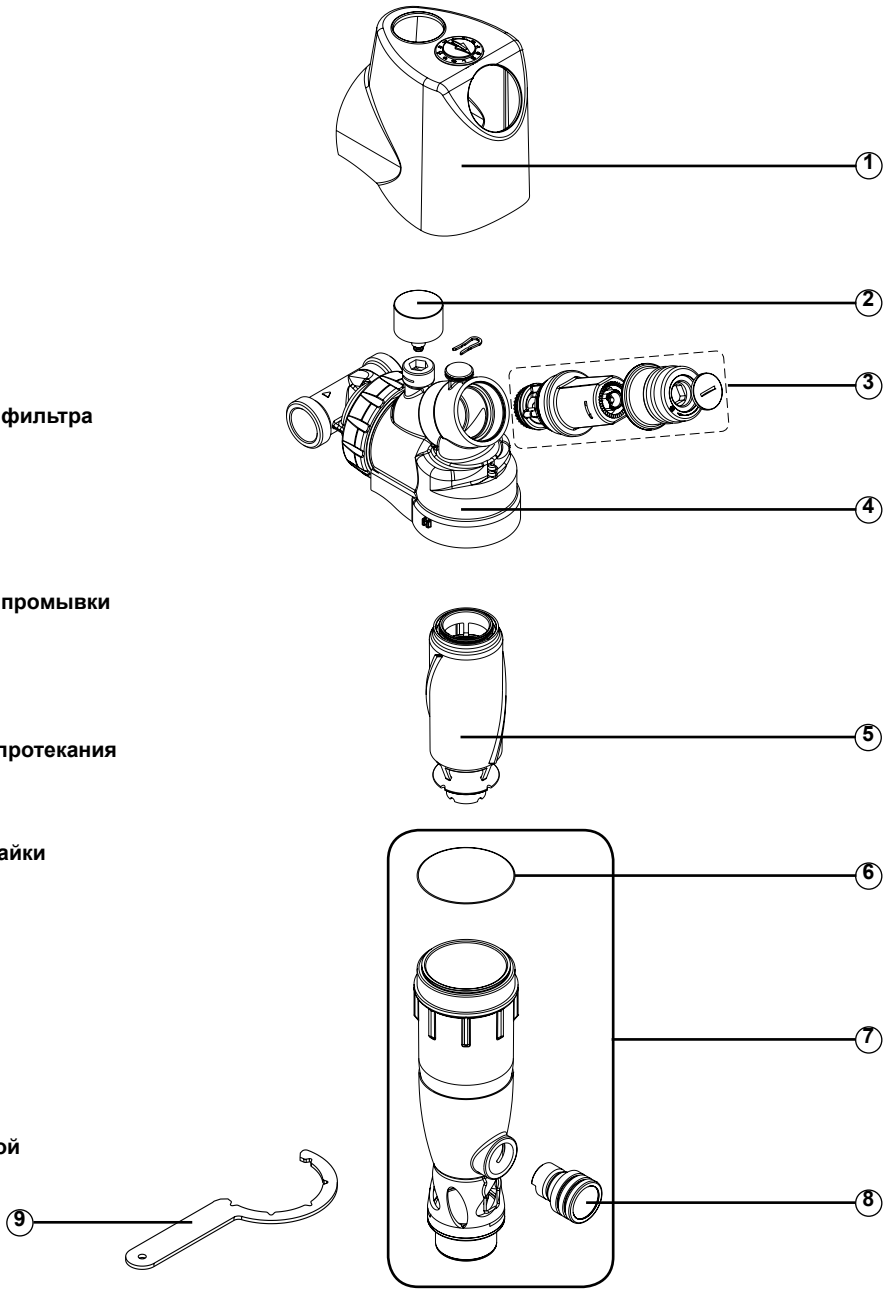
Автоматическая система обратной промывки
2380.00.830