# ПОГРУЖНОЙ НАСОС С МОНОКАНАЛЬНЫМ РАБОЧИМ КОЛЕСОМ ИЗ ЧУГУНА

## ПРИМЕНЕНИЕ

Погружные дренажные насосы с закрытым моноканальным рабочим колесом, что позволяет обеспечивать большую высоту подъема жидкости. Конструкция насоса позволяет перекачивать небольшие взвешенные частицы. Применяется в бытовых и промышленных системах, для выкачивания загрязненных жидкостей, не содержащих длинных волокон, из выгребных ям, колодцев и других резервуаров.

## *APPLICATIONS*

*Électropompes pour drainage avec rotor de type mono-canal fermé qui permet largement le passage de solides et qui assure des performances élevées.*
*Adaptées au pompage de liquides biologiques et d'égouts chargés, de boues actives et de liquides non épurés par des grilles et aux vidanges d'origine civile et industrielle.*

### Рабочие характеристики

- Температура воды не более 60°C
- Глубина погружения не более 20м
- Максимальный диаметр твердых частиц 40мм
- Минимальный уровень всасывания 70мм
- Предназначен для длительной работы при полном погружении

### Двигатель

- Класс изоляции F
- Класс защиты IP 68
- Встроенная тепловая защита

### Материалы

| | |
|---|---|
| - Корпус двигателя | чугун |
| - Корпус насоса | чугун |
| - Рабочие колеса | чугун |
| - Вал с ротором | нержавеющая сталь |
| - Двойное механическое уплотнение | кремний/кремний + керамика/графит |

### *LIMITES D'UTILISATION*

- *Température liquide jusqu'à 60°C*
- *Profondeur d'immersion 20 m*
- *Passage solides Ø 40 mm*
- *Niveau min. d'asp. 70 mm*
- *Fonctionnement continu*

### *MOTEUR*

- *Isolation Classe F*
- *Protection IP 68*
- *Protecteur thermique*

### *MATÉRIAUX*

| | |
|---|---|
| *- Corps moteur* | *Fonte* |
| *- Corps pompe* | *Fonte* |
| *- Rotor* | *Fonte* |
| *- Arbre moteur* | *Acier Inox* |
| *- Garniture mécanique double* | *Silicium/Silicium + Céramique/Graphite* |

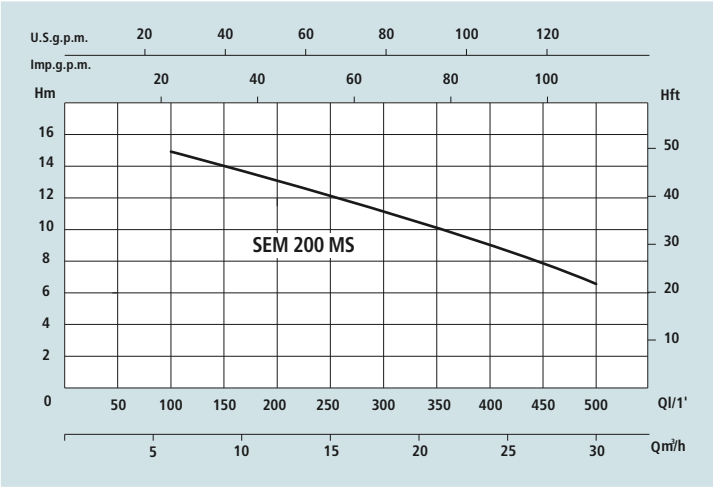


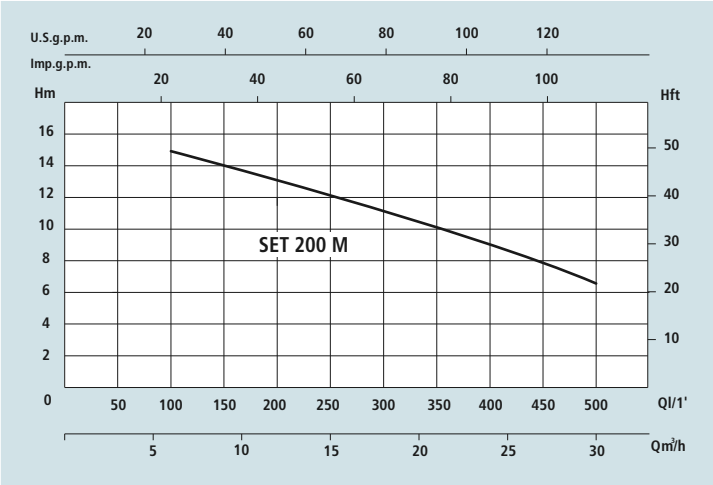


## Технические характеристики - *DONNÉES TECHNIQUES*

| МОДЕЛЬ - *TYPE* | | НОМИНАЛЬНАЯ МОЩНОСТЬ ДВИГАТЕЛЯ *PUISSANCE NOMINALE* P2 | | Выходная МОЩНОСТЬ ДВИГАТЕЛЯ *PUISSANCE ABSORBÉE* P1 | СИЛА ТОКА *AMPÉRAGE* | | Q = ПРОИЗВОДИТЕЛЬНОСТЬ - *DÉBIT* | | | | | | | | | | | |
|---|---|---|---|---|---|---|---|---|---|---|---|---|---|---|---|---|---|---|
| Однофазная *Monophasé* | Трехфазная *Triphasé* | | | | Однофазная *Monophasé* | Трехфазная *Triphasé* | м³/ч m³/h | 6 | 12 | 18 | 24 | 30 | 36 | 42 | 48 | 54 | 66 |
| | | | | | | | л/мин l/min | 100 | 200 | 300 | 400 | 500 | 600 | 700 | 800 | 900 | 1100 |
| 230V-50Hz | 230/400V-50Hz | HP | kW | kW | 1 x 230V | 3 x 400V | Высота водяного столба, м - *Hauteur manométrique totale en m.C.E.* | | | | | | | | | | | |
| SEM 200 MS | SET 200 M | 2 | 1,5 | 1,9 | 8,5 | 3,5 | H (m) | 15 | 13 | 11 | 9 | 7 | | | | | | |

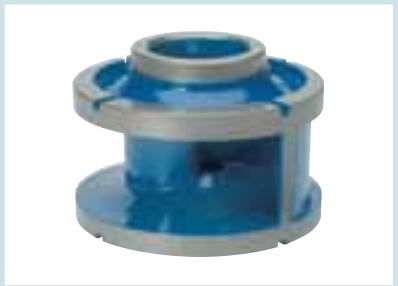

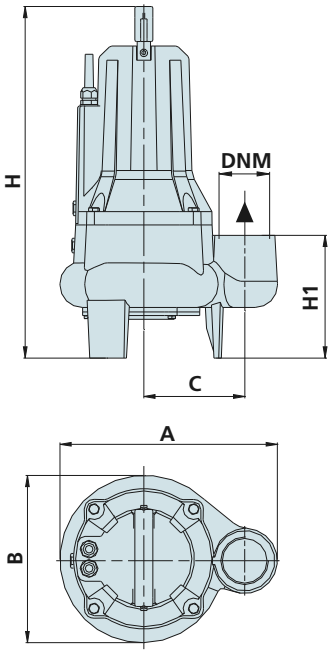


## Размеры и вес - *DIMENSIONS ET POIDS*

| МОДЕЛЬ - *TYPE* | | РАЗМЕРЫ, ММ - *DIMENSIONS mm* | | | | | | | Размеры, *DIMENSIONS* mm | | | Вес *Poids* |
|---|---|---|---|---|---|---|---|---|---|---|---|---|
| Однофазная *Monophasé* | Трехфазная *Triphasé* | A | B | C | H | H1 | DNM | Размер твердых частиц *Passage solides (mm)* | P | L | H | Kg |
| SEM 200 MS | SET 200 M | 292 | 250 | 135 | 473 | 165 | 2” | Ø 40 | 240 | 310 | 510 | 34 |