## APPLICAZIONI

Elettropompe autoadescanti multigiranti ad asse orizzontale sviluppano una notevole pressione e nel contempo un'elevata portata d'acqua con un basso consumo di energia. Per la grande silenziosità e le ottime caratteristiche idrauliche vengono impiegate in impianti domestici, piccola irrigazione a pioggia, lavaggio di veicoli e per l'assemblaggio di gruppi di pressione (autoclavi).

## *APPLICATION*

*Selfpriming horizontal multi-impeller water pumps able to develop high pressure and a high water lift with a comparatively low power consumption.*
*Thanks to their silent running and very good features, they are suitable in domestic fittings by tank pressure groups, for small sprinkler irrigations and car washing.*

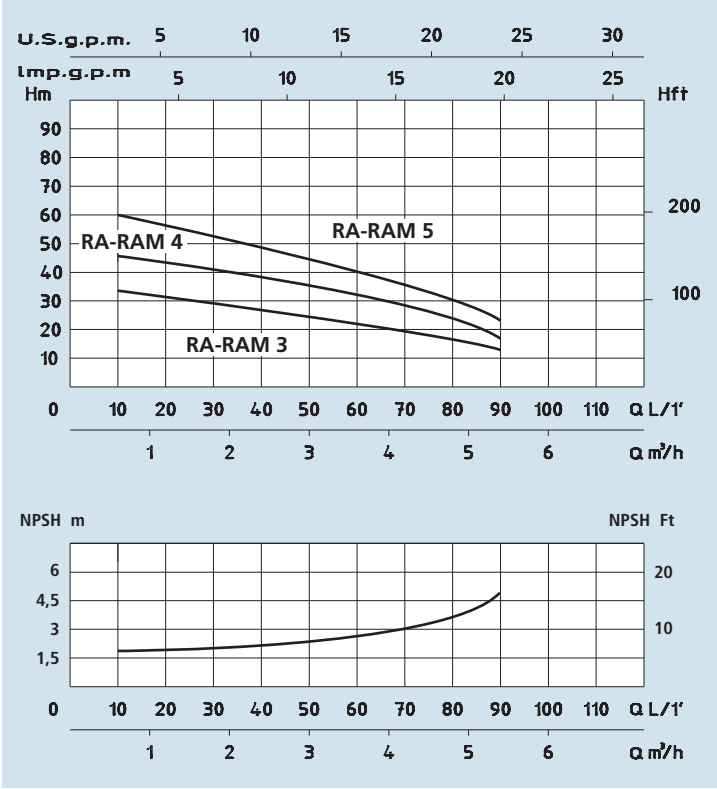


### LIMITI D'IMPIEGO

- Pressione max. d'esercizio: 10 bar
- Temperatura liquido fino a 35°C
- Temperatura ambiente fino a 40°C
- Altezza d'aspirazione manometrica fino a 7 mt.
- Servizio continuo

### *OPERATING CONDITIONS*

- *Max working pressure: 10 bar*
- *Liquid temperature up to 35°C*
- *Ambient temperature up to 40°C*
- *Total suction lift up to 7 mt.*
- *Continuous duty*

### MOTORE

- Motore elettrico ad induzione a 2 poli (n = 2850 $min^{-1}$)
- Isolamento Classe F
- Protezione IP 44

### *MOTOR*

- *Two-Pole induction motor (n = 2850 $min^{-1}$)*
- *Insulation Class F*
- *Protection IP 44*

### MATERIALI

| | |
|---|---|
| - Corpo pompa | Ghisa |
| - Supporto motore | Ghisa |
| - Girante | Noryl |
| - Diffusori | Noryl |
| - Camicia pompa | Acciaio Inox |
| - Albero motore | Acciaio Inox |
| - Tenute meccaniche | Ceramica/Grafite |

### *MATERIALS*

| | |
|---|---|
| - *Pump body* | *Cast Iron* |
| - *Motor support* | *Cast Iron* |
| - *Impeller* | *Noryl* |
| - *Diffusers* | *Noryl* |
| - *Pump casing* | *Stainless Steel* |
| - *Shaft with rotor* | *Stainless Steel* |
| - *Mechanical seal* | *Ceramic/Graphite* |

## DATI TECNICI - *TECHNICAL DATA*

| TIPO - *TYPE* | | POTENZA NOMINALE *NOMINAL POWER* P2 | | POTENZA ASSORBITA *INPUT POWER* P1 | AMPERE | | Q = PORTATA - *CAPACITY* | | | | | | | | | | |
|---|---|---|---|---|---|---|---|---|---|---|---|---|---|---|---|---|---|
| Monofase *Single-phase* | Trifase *Three-phase* | | | | Monofase *Single-phase* | Trifase *Three-phase* | $m^3/h$ | 0,6 | 0,9 | 1,2 | 1,8 | 2,7 | 3 | 3,6 | 4,2 | 4,8 | 5,4 |
| | | | | | | | lt/1' | 10 | 15 | 20 | 30 | 45 | 50 | 60 | 70 | 80 | 90 |
| 230V-50Hz | 230/400V-50Hz | HP | kW | kW | 1 x 230V | 3 x 400V | Prevalenza manometrica totale in m.C.A. - *Total head in meters w.c.* | | | | | | | | | | |
| RAM 3 | RA 3 | 0,8 | 0,6 | 0,8 | 3,6 | 2 | H (m) | 34 | 33,5 | 33 | 31 | 28 | 26 | 23 | 18 | 15 | 13 |
| RAM 4 | RA 4 | 1 | 0,7 | 1,1 | 5 | 2,2 | | 45 | 44,5 | 44 | 43 | 38 | 35 | 33 | 25 | 22 | 18 |
| RAM 5 | RA 5 | 1,5 | 1,1 | 1,4 | 6,2 | 3 | | 60 | 58 | 56 | 53 | 47 | 44 | 40 | 33 | 28 | 24 |

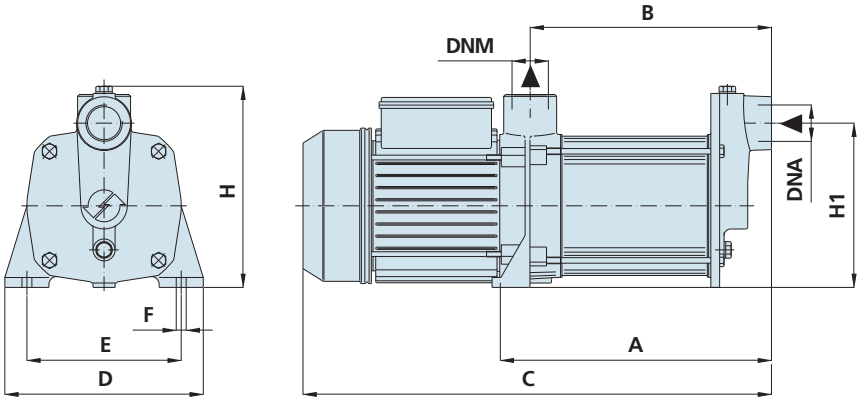


## DIMENSIONI E PESI - *DIMENSIONS AND WEIGHTS*

| TIPO - *TYPE* | | DIMENSIONI mm - *DIMENSIONS mm* | | | | | | | | | | | DIMENSIONI *DIMENSIONS* mm | | | Peso *Weight* |
|---|---|---|---|---|---|---|---|---|---|---|---|---|---|---|---|---|
| Monofase *Single-phase* | Trifase *Three-phase* | A | B | C | D | E | F | H | H1 | Giranti *Impellers* | DNA | DNM | P | L | H | Kg |
| RAM 3 | RA 3 | 214 | 190 | 398 | 180 | 140 | 9,5 | 185 | 150 | 3 | 1" | 1" | 190 | 480 | 200 | 13 |
| RAM 4 | RA 4 | 238 | 214 | 422 | 180 | 140 | 9,5 | 185 | 150 | 4 | 1" | 1" | 190 | 480 | 200 | 14 |
| RAM 5 | RA 5 | 262 | 238 | 446 | 180 | 140 | 9,5 | 185 | 150 | 5 | 1" | 1" | 190 | 480 | 200 | 15 |