ПРИМЕНЕНИЕ

Центробежные многоступенчатые насосы серии RS имеют конструкцию, при которой несколько рабочих колес последовательно установлены друг за другом в кожухе из нержавеющей стали и повышают давление от ступени к ступени. Насосы имеют хорошие гидравлические характеристики, большую производительность при минимальных затратах электроэнергии. Благодаря небольшому уровню шума, насосы получили широкое применение в системах повышения давления для хозяйственно-бытового назначения, систем фильтрации, наполнения емкостей, мембранных баков, систем полива и мойки автомобилей.

APPLICATIONS

Les électropompes centrifuges multistades à axe horizontal produisent à la fois une pression remarquable et un débit d'eau élevé avec une consommation d'énergie réduite. Silencieuses et avec d'excellentes caractéristiques hydrauliques, elles sont utilisées dans des installations domestiques, pour l'irrigation par aspersion, le lavage de véhicules ainsi que intégrées à des groupes de pression (autoclaves).

Рабочие характеристики

- Максимальное рабочее давление 10 бар
- Температура воды не более 35° C
- Температура окружающей среды не более 40° C
- Максимальная глубина всасывания 7 м
- Предназначен для длительной работы

Двигатель

- 2-х полюсной электродвигатель (2850 об/мин)
- Класс изоляции F
- Класс защиты IP44

Материалы

- Корпус насоса	чугун
- Суппорт двигателя	чугун
- Рабочие колеса	полимер норил
- Диффузор	полимер норил
- Кожух насоса	нержавеющая сталь
- Вал и ротор двигателя	нержавеющая сталь
- Механическое торцевое уплотнение	графит/керамика
- Механическое торцевое уплотнение (RS-RSM 40-50-60-80)	кремний/кремний

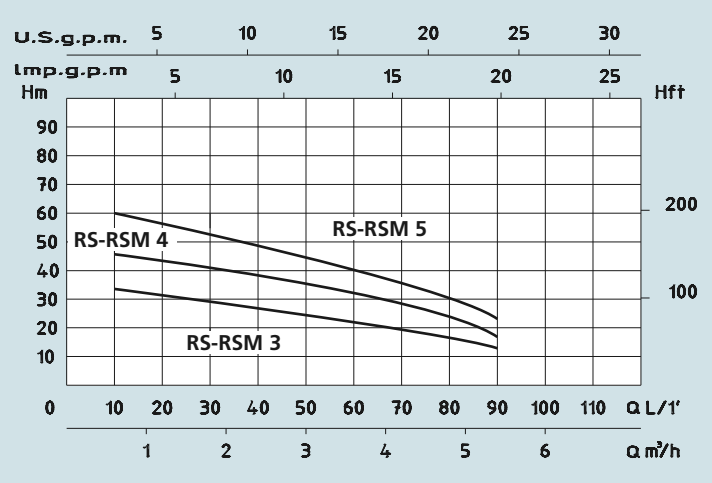

LIMITES D'UTILISATION

- *Pression max. de fonctionnement 10 bar*
- *Température liquide jusqu'à 35°C*
- *Température ambiante jusqu'à 40°C*
- *Hauteur d'aspiration manométrique jusqu'à 7 m*
- *Fonctionnement continu*

MOTEUR

- *Moteur électrique à induction à 2 pôles (n = 2850 tr/min)*
- *Isolation Classe F*
- *Protection IP 44*

MATÉRIAUX

- *Corps pompe*	*Fonte*
- *Support moteur*	*Fonte*
- *Rotor*	*Noryl*
- *Diffuseurs*	*Noryl*
- *Enveloppe pompe*	*Acier Inox*
- *Arbre moteur*	*Acier Inox*
- *Garnitures mécaniques*	*Céramique/Graphite*
- *Garnitures mécaniques (RS-RSM 40-50-60-80)*	*Silicium/Silicium*

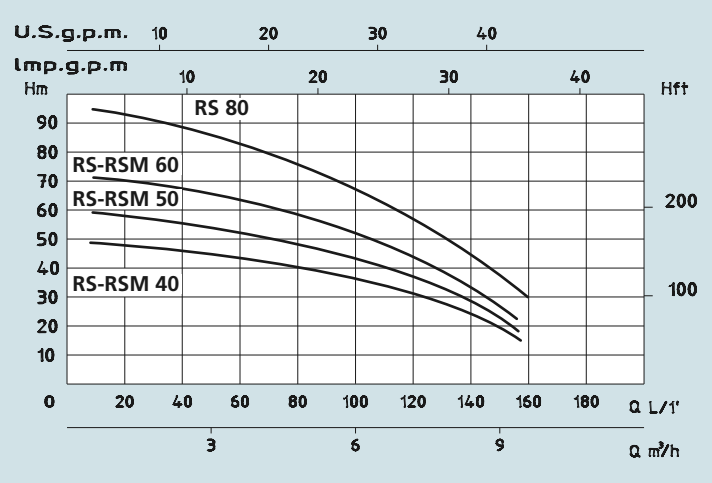

Технические характеристики - *DONNÉES TECHNIQUES*

МОДЕЛЬ - *TYPE*		НОМИНАЛЬНАЯ МОЩНОСТЬ ДВИГАТЕЛЯ *PUISSANCE NOMINALE* P2		Выходная МОЩНОСТЬ ДВИГАТЕЛЯ *PUISSANCE ABSORBÉE* P1	СИЛА ТОКА *AMPÉRAGE*		Q = ПРОИЗВОДИТЕЛЬНОСТЬ - *DÉBIT*										
Однофазная *Monophasé*	Трехфазная *Triphasé*				Однофазная *Monophasé*	Трехфазная *Triphasé*	м³/ч m³/h	0,6	1,2	1,8	2,7	3,6	4,5	5,4	7,2	8,4	9,6
							л/мин l/min	10	20	30	45	60	75	90	120	140	160
230V-50Hz	230/400V-50Hz	HP	kW	kW	1 x 230V	3 x 400V	Высота водяного столба, м - *Hauteur manométrique totale en m.C.E.*										
RSM 3	RS 3	0,8	0,6	0,8	3,5	1,8	H (m)	34	33	31	28	23	18	13			
RSM 4	RS 4	1	0,7	1	4,8	2,2		45	44	43	38	33	25	18			
RSM 5	RS 5	1,5	1,1	1,4	6,2	3		60	56	53	47	40	33	24			
RSM 40	RS 40	2	1,5	2	9,3	4,2		49	48	47	44	43	40	37	30	23	15
RSM 50	RS 50	2,5	1,9	2,2	10	4,6		59	57	56	55	52	48	44	34	25	18
RSM 60	RS 60	3	2,2	2,7	12	5,3		71	68	67	65	64	58	53	41	32	22
	RS 80	4	3	3,5		6,6		95	92	90	88	83	78	73	58	46	30

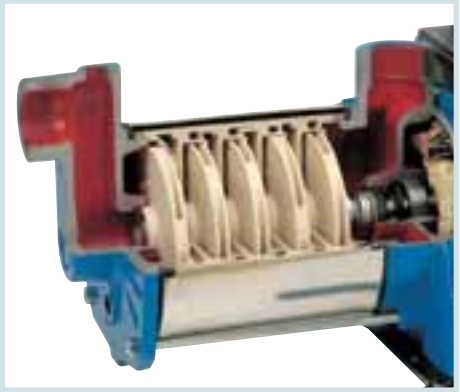

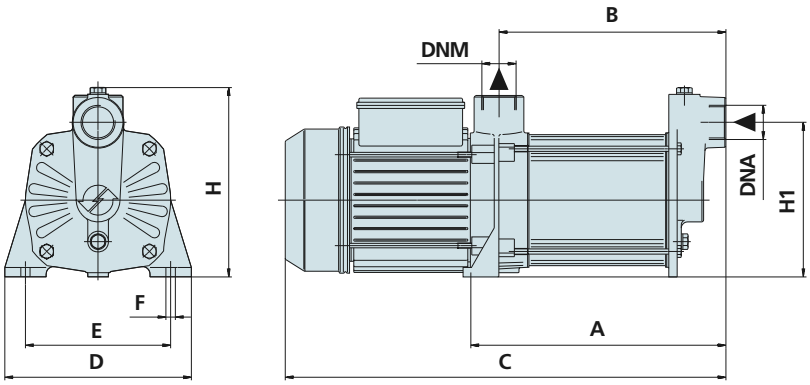

Размеры и вес - *DIMENSIONS ET POIDS*

МОДЕЛЬ - *TYPE*		РАЗМЕРЫ, ММ - *DIMENSIONS mm*											Размеры, *DIMENSIONS* mm			Вес *Poids*
Однофазная *Monophasé*	Трехфазная *Triphasé*	A	B	C	D	E	F	H	H1	Рабочие колеса *Rotors*	DNA	DNM	P	L	H	Kg
RSM 3	RS 3	195	170	375	180	140	9,5	185	150	3	1″	1″	200	445	210	13,2
RSM 4	RS 4	220	194	400	180	140	9,5	185	150	4	1″	1″	200	445	210	14,5
RSM 5	RS 5	245	218	420	180	140	9,5	185	150	5	1″	1″	200	445	210	14,8
RSM 40	RS 40	269	228	514	194	150	13	242	189	4	1″¼	1″	210	540	260	22
RSM 50	RS 50	298	257	543	194	150	13	242	189	5	1″¼	1″	210	540	260	23
RSM 60	RS 60	327	286	572	194	150	13	242	189	6	1″¼	1″	240	610	270	24
	RS 80	385	344	630	194	150	13	242	189	8	1″¼	1″	240	680	300	25