APPLICAZIONI

Elettropompe centrifughe di scorrimento monogirante.
Adatte per pompare acque pulite o liquidi moderatamente carichi di impurità, purchè non aggressivi per i materiali costruttivi della pompa.
Impieghi negli impianti di irrigazione nel giardino e in agricoltura a scorrimento e negli impianti industriali.

APPLICATION

Centrifugal irrigation pumps with single impeller.
Suitable to pump clean water or non-aggressive liquids charged with small solid impurities.
To be used in flow irrigation systems in gardening and agriculture and in industrial fittings.

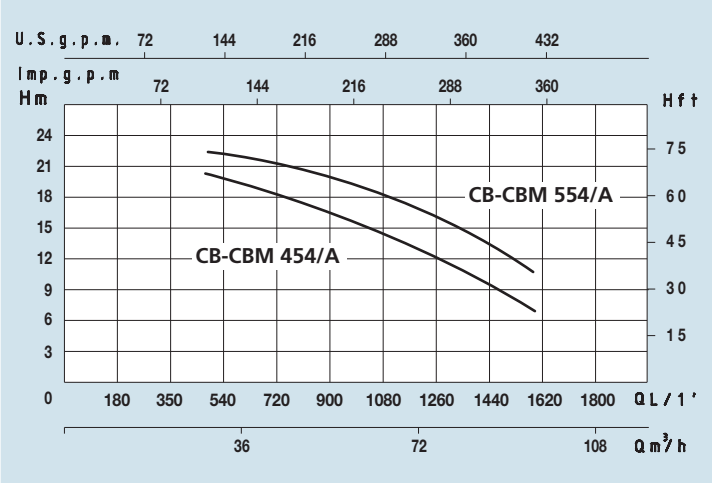

LIMITI D'IMPIEGO

- Pressione max. d'esercizio 10 bar
- Temperatura liquido fino a 90° C
- Temperatura ambiente fino a 40° C
- Altezza d'aspirazione manometrica fino a 7 mt.
- Servizio continuo

OPERATING CONDITIONS

- *Max. working pressure 10 bar*
- *Liquid temperature up to 90°C*
- *Ambient temperature up to 40°C*
- *Total suction lift up to 7 mt.*
- *Continuous duty*

MOTORE

- Motore elettrico ad induzione a 2 poli (n = 2850 min^{-1})
- Isolamento Classe F
- Protezione IP 55

MOTOR

- *Two-Pole induction motor (n = 2850 min^{-1})*
- *Insulation Class F*
- *Protection IP 55*

MATERIALI

- Corpo pompa	Ghisa
- Supporto motore	Ghisa
- Girante	Ghisa
- Girante	Ghisa
- Albero motore	Acciaio Inox
- Tenute meccaniche	Ceramica/Grafite

MATERIALS

- *Pump body*	*Cast Iron*
- *Motor Support*	*Cast Iron*
- *Impeller*	*Cast Iron*
- *Impeller*	*Cast Iron*
- *Shaft with rotor*	*Stainless Steel*
- *Mechanical seal*	*Ceramic/Graphite*

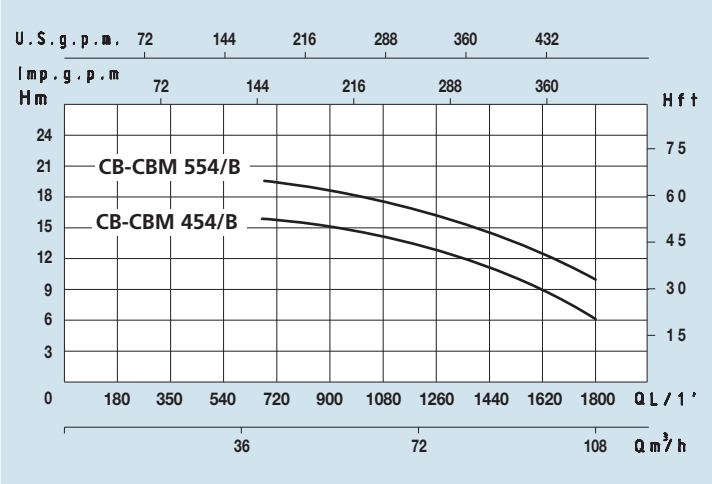

DATI TECNICI - *TECHNICAL DATA*

TIPO - *TYPE*		POTENZA NOMINALE *NOMINAL POWER* P2		POTENZA ASSORBITA *INPUT POWER* P1	AMPERE		Q = PORTATA - *CAPACITY*										
Monofase *Single-phase*	Trifase *Three-phase*				Monofase *Single-phase*	Trifase *Three-phase*	m³/h	30	36	42	54	72	84	90	96	102	108
							lt/1'	500	600	700	900	1200	1400	1500	1600	1700	1800
230V-50Hz	230/400V-50Hz	HP	kW	kW	1 x 230V	3 x 400V	Prevalenza manometrica totale in m.C.A. - *Total head in meters w.c.*										
CBM 454/A	CB 454/A	4	3	4,5	20	7,3	H (m)	19	18,8	18,4	16,7	13	10	8,5	7		
CBM 454/B	CB 454/B	4	3	4,5	20	7,3			15,5	15,3	14,8	12,5	10,5	9,5	8,5	7,5	6
CBM 554/A	CB 554/A	5,5	4	5,7	28	9		22,5	22,3	22	20,8	17,5	14,5	13	11		
CBM 554/B	CB 554/B	5,5	4	5,7	28	9			18,5	18,3	17,9	16	14	13	12	11	10

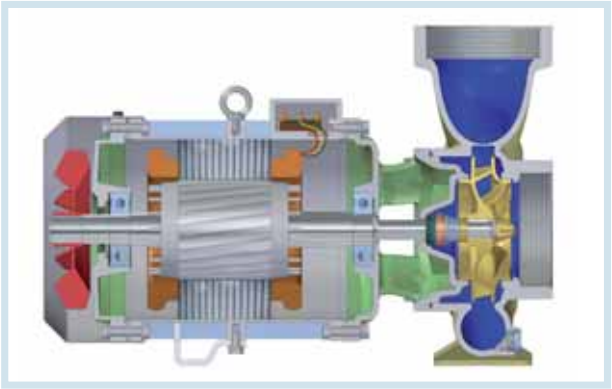

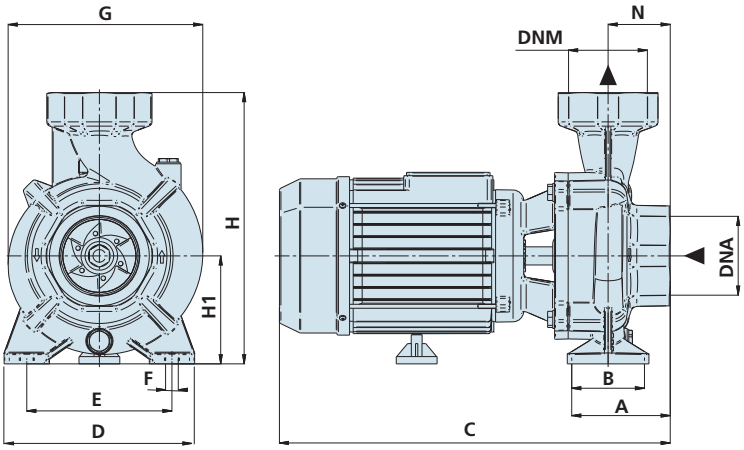

DIMENSIONI E PESI - *DIMENSIONS AND WEIGHTS*

TIPO - *TYPE*		DIMENSIONI mm - *DIMENSIONS mm*												DIMENSIONI *DIMENSIONS* mm			Peso *Weight*
Monofase *Single-phase*	Trifase *Three-phase*	A	B	C	D	E	F	G	H	H1	N	DNA	DNM	P	L	H	Kg
CBM 454/A	CB 454/A	97,5	60	495	220	165	14	245	330	132	69	4"	4"	270	520	350	42
CBM 454/B	CB 454/B	97,5	60	495	220	165	14	245	330	132	69	4"	4"	270	520	350	42
CBM 554/A	CB 554/A	97,5	60	495	220	165	14	245	330	132	69	4"	4"	270	520	350	43
CBM 554/B	CB 554/B	97,5	60	495	220	165	14	245	330	132	69	4"	4"	270	520	350	43