ПРИМЕНЕНИЕ

Самовсасывающие водяные насосы с большой производительностью и хорошей гидравлической характеристикой. Насос способен всасывать воду с 8-ми метровой глубины и перекачивать ее с небольшим содержанием воздуха. Используется в случаях, когда уровень воды находиться ниже уровня насоса, а также для организации систем частного водоснабжения и наполнения малых и средних резервуаров.

APPLICATIONS

Les électropompes auto-amorçantes Jet garantissent un excellent rendement hydraulique et une remarquable capacité de pression. Elles sont en mesure d'aspirer jusqu'à 8 m de profondeur et de fonctionner parfaitement, même en présence d'eaux mélangées à des gaz. Elles sont adaptées au relevage et à la distribution dans les installations domestiques à l'aide de petits et moyens réservoirs (autoclaves).

Рабочие характеристики

- Максимальное рабочее давление 8 бар
- Температура воды не более 35°C
- Температура окружающей среды не более 40°C
- Максимальная глубина всасывания 8 м
- Предназначен для длительной работы

Двигатель

- 2-х полюсной электродвигатель (2850 об/мин)
- Класс изоляции F
- Класс защиты IP44

Материалы

- Корпус насоса	чугун
- Фланец двигателя	алюминий
- Фланец двигателя (CA-CAM 152-202)	чугун
- Рабочее колесо	полимер норил
- Рабочее колесо (CA-CAM 152-202)	бронза
- Диффузор насоса	полимер норил
- Фланец насоса	нержавеющая сталь
- Вал и ротор двигателя	нержавеющая сталь
- Механическое торцевое уплотнение	карбон/керамика

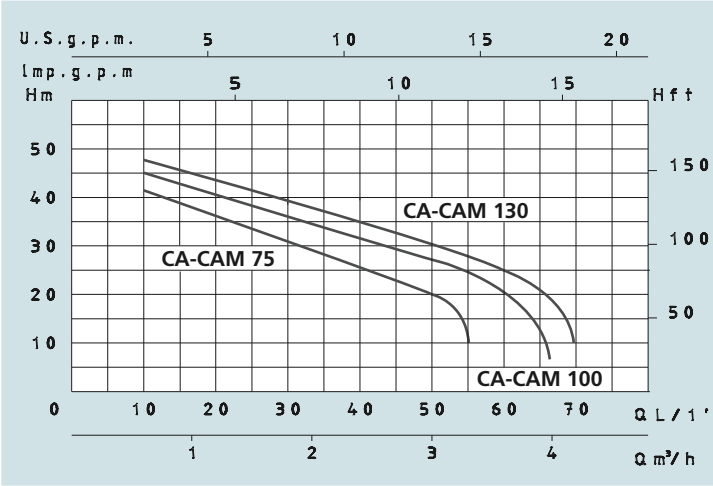

LIMITES D'UTILISATION

- *Pression max. de fonctionnement 8 bar*
- *Température liquide jusqu'à 35°C*
- *Température ambiante jusqu'à 40°C*
- *Hauteur d'aspiration manométrique jusqu'à 8 m*
- *Fonctionnement continu*

MOTEUR

- *Moteur électrique à induction à 2 pôles (n = 2850 tr/min)*
- *Isolation Classe F*
- *Protection IP 44*

MATÉRIAUX

- Corps pompe	*Fonte*
- Support moteur	*Aluminium*
- Support moteur (CA-CAM 152-202)	*Fonte*
- Rotor	*Noryl*
- Rotor (CA-CAM 152-202)	*Laiton*
- Diffuseur	*Noryl*
- Bride porte-joint	*Acier Inox*
- Arbre moteur	*Acier Inox*
- Garnitures mécaniques	*Céramique/Carbone*

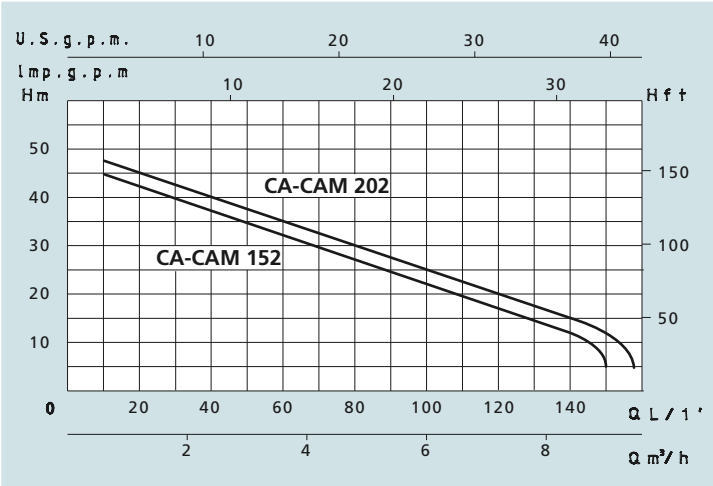

Технические характеристики - *DONNÉES TECHNIQUES*

МОДЕЛЬ - *TYPE*		НОМИНАЛЬНАЯ МОЩНОСТЬ ДВИГАТЕЛЯ *PUISSANCE NOMINALE* P2		Выходная мощность двигателя *PUISSANCE ABSORBÉE* P1	СИЛА ТОКА - AMPÉRAGE		Q = ПРОИЗВОДИТЕЛЬНОСТЬ - *DÉBIT*									
Однофазная *Monophasé*	Трехфазная *Triphasé*				Однофазная *Monophasé*	Трехфазная *Triphasé*	м³/ч m³/h	0,6	0,9	1,2	1,5	1,8	2,1	2,4	2,7	3	3,6
							л/мин l/min	10	15	20	25	30	35	40	45	50	60
230V-50Hz	230/400V-50Hz	HP	kW	kW	1 x 230V	3 x 400V	Высота водяного столба, м - *Hauteur manométrique totale en m.C.E.*										
CAM 75	CA 75	0,8	0,6	0,8	3,8	1,9	H (m)	42	38	35	32	28	25	24	22	20	
CAM 100	CA 100	1	0,75	1,1	5	2,5		45	43	40	38	35	33	30	29	26	22
CAM 130	CA 130	1,3	1	1,3	5,8	2,8		47	44	42	40	38	36	34	32	28	25

МОДЕЛЬ - *TYPE*		НОМИНАЛЬНАЯ МОЩНОСТЬ ДВИГАТЕЛЯ *PUISSANCE NOMINALE* P2		Выходная мощность двигателя *PUISSANCE ABSORBÉE* P1	AMPÉRAGE		Q = ПРОИЗВОДИТЕЛЬНОСТЬ - *DÉBIT*									
Однофазная *Monophasé*	Трехфазная *Triphasé*				Однофазная *Monophasé*	Трехфазная *Triphasé*	м³/ч m³/h	0,6	1,2	1,8	2,7	3,6	4,8	5,4	6	7,5	9
							л/мин l/min	10	20	30	45	60	80	90	100	125	150
230V-50Hz	230/400V-50Hz	HP	kW	kW	1 x 230V	3 x 400V	Высота водяного столба, м - *Hauteur manométrique totale en m.C.E.*										
CAM 152	CA 152	1,5	1,1	1,5	7	3	H (m)	45	42	40	36	33	27	25	22	16	10
CAM 202	CA 202	2	1,5	2	9,3	4,2		47	45	43	39	35	30	27	25	18	13

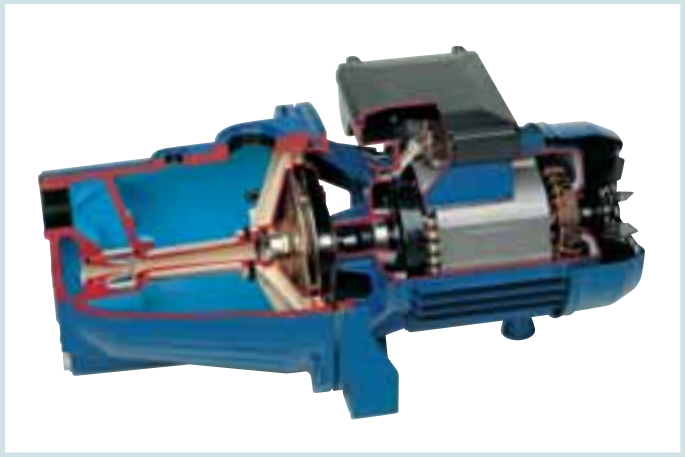

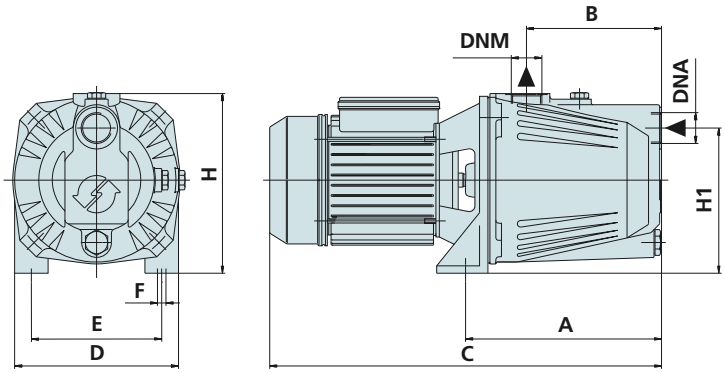

Размеры и вес - *DIMENSIONS ET POIDS*

МОДЕЛЬ - *TYPE*		РАЗМЕРЫ, ММ - *DIMENSIONS mm*										Размеры, *DIMENSIONS* mm			Вес *Poids*
Однофазная *Monophasé*	Трехфазная *Triphasé*	A	B	C	D	E	F	H	H1	DNA	DNM	P	L	H	Kg
CAM 75	CA 75	211	145	405	176	140	9	194	156	1″	1″	200	450	210	12,5
CAM 100	CA 100	211	145	421	176	140	9	194	156	1″	1″	200	450	210	15
CAM 130	CA 130	211	145	421	176	140	9	194	156	1″	1″	200	450	210	15,5
CAM 152	CA 152	282	171	570	236	198	12	274	198	1″ ½	1″ ¼	255	590	280	38
CAM 202	CA 202	282	171	570	236	198	12	274	198	1″ ½	1″ ¼	255	590	280	40