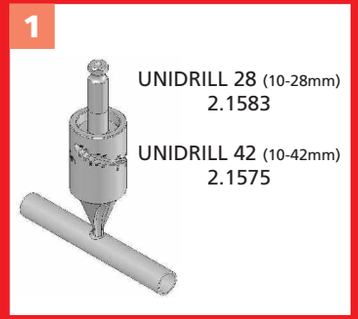

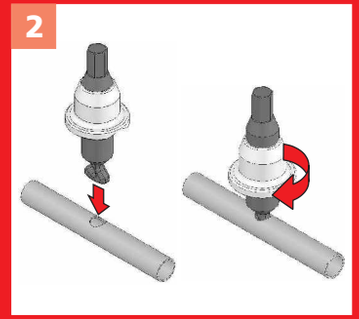

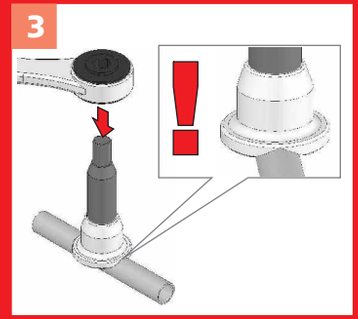

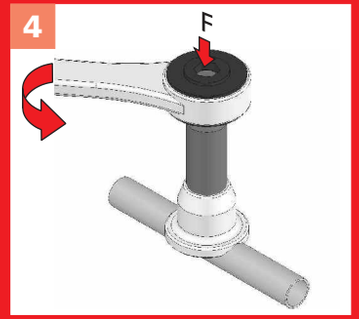

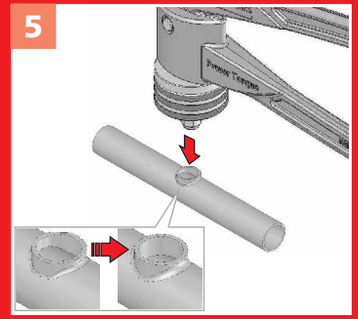

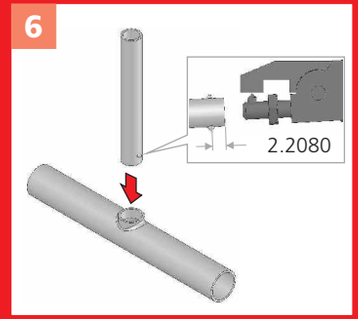

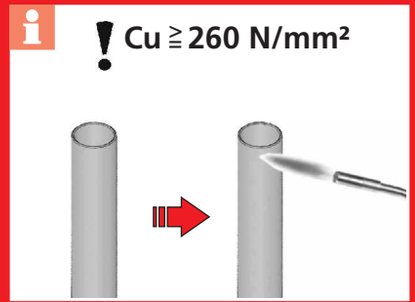

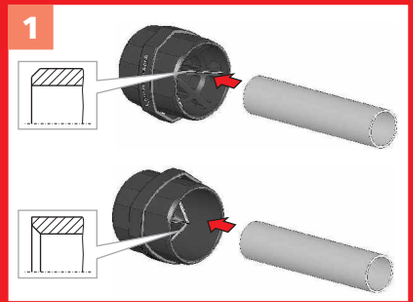

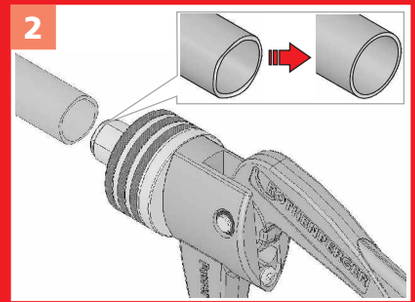

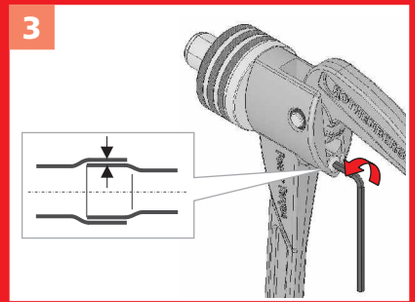

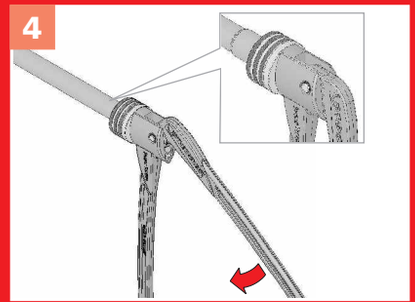

9.2301/08.08/ST/F&E/GEB

ROTHENBERGER Werkzeuge GmbH · Industriestraße 7 · D-65779 Kelkheim/Germany
Tel. + 49 (0) 61 95 / 800 - 1 · Fax + 49 (0) 61 95 / 7 44 22 · info@rothenberger.com · www.rothenberger.com

ROTHENBERGER