protherm

B60Z-P
B60Z-12KXX LP

Инструкция по монтажу присоединительного комплекта

Применение

B60Z-P - комплект предназначен для присоединения котла PANTHER 24 KTO, 24 KOO и вправо или влево размещенного резервуара B60Z.

B60Z-12KXX LP - комплект предназначен для присоединения котла PANTHER 12 KTO, 12 KOO и вправо или влево размещенного резервуара B60Z.

Установку комплектов можно провести двумя способами вправо или влево размещенного резервуара. Резервуар в двух исполнениях всегда подвешивается крышкой емкости вниз. Для упрощения монтажа рекомендуется использовать монтажный трафарет, который является частью поставки присоединительных комплектов.

Содержание присоединительных комплектов

- трафарет
- присоединительный кабель электромотора и плата управления котла
- датчик ГВС
- зажим датчика ГВС
- прокладки
- электромотор 3-ходового клапана
- закрепительный зажим электромотора
- 3-ходовой клапан
- саморежущие винты (4x)
- разделительный Т-переходник
- кабельный переходник
- присоединительные шланги (2x)
- ограничительный колышек (2x)
- гайки M4 (2x)
- зажим навеса
- подкладка (2x)
- главное покрытие присоединительного комплекта
- нижнее покрытие присоединительного комплекта

Обеспечение безопасности оборудования и лиц

Присоединительные комплекты являются (согласно норм № 22/1997 Сб. и № 168/1997 Сб.) электрическими приборами низкого напряжения и имеют самостоятельные конструкционные группы, предназначенные для установки к котлу (т.е.оснащение котла) согласно предназначения данных котлов. Техническую уровень комплектов, как отдельных изделий, производитель обеспечивает с помощью системы управления качества (совместно с котлами).

Присоединительные комплекты (в большинстве случаев в комплекте котла с резервуаром) могут вводить в работу только договорная сервисная сеть производителя. Это также является условием для решения возможных рекламаций.

Условия для установки и эксплуатационные условия

При установке комплектов и их закрытии под покрытиями, рекомендуется установить закрывающие клапаны и фильтр для механических загрязнений ОВ. В случае, если данные арматуры из-за их длины невозможно установить в пространстве между котлом и резервуаром, рекомендуется для этих арматур подготовить место в непосредственной близкости комплекта (напр.на полу).
Рабочие условия комплектов исходят из соответствующих условий для котлов PROTHERM PANTHER 24 (12) KTO (KOO) т.е. главным образом, условий для качества воды и пространства для размещения, управления и манипуллирования во время работы, обслуживании и проведения сервисных работ котлов и являются практически одинаковыми.

Последовательность монтажа см.рис. 1.

1. С помощью трафарета измерьте оптимальную позицию целого комплекта (котел, присоединительный комплект, резервуар) согласно всех условий для монтажа.
2. Приложите трафарет так, чтобы верхний край котла и черта на трафарете, обозначенная ВЕРХНИЙ КРАЙ КОТЛА, были на одной уровни.
   Примечание: при установке необходимо, чтобы трафарет был достаточно укреплен на стену. При измерениях рекомендуется использовать напр.нивелир.
3. Обозначьте отверстия, предназначенные для котла, с трафарета на стену. Выберьте отверстия для прямого закрепления на раму котла с помощью планки для подвеса (ОТВЕРСТИЯ ДЛЯ ФИКСИРОВАНИЯ КОТЛА), или для подвеса котла на консоль (ОТВЕРСТИЯ ДЛЯ КОНСОЛИ).
   Примечание: консоль для подвеса не является частью поставки присоединительного комплекта.
4. Обозначьте отверстия, предназначенные для резервуара с трафарета на стену. Выберьте отверстия для прямого закрепления на раму резервуара с помощью планки для подвеса (ОТВЕРСТИЯ ДЛЯ ФИКСИРОВАНИЯ КОТЛА), или для подвеса резервуара на консоль (ОТВЕРСТИЯ ДЛЯ КОНСОЛИ).
   При обозначениях рекомендуется соблюдать монтажный зазор (30мм) между котлом и резервуаром.
   Примечание: консоль для подвеса не является частью поставки резервуара.

Гидравлическое подсоединение с помощью комплекта

Присоединение котла с резервуаром влево

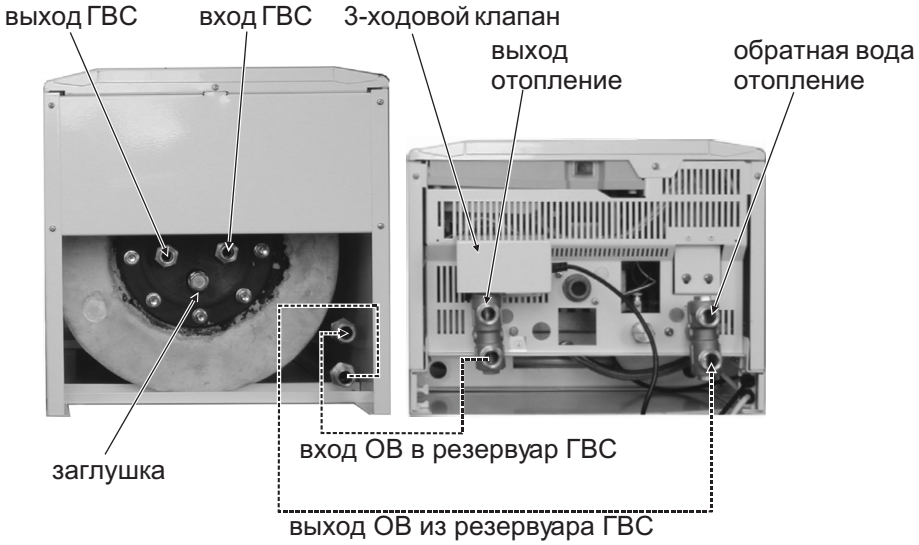

Присоединение котла с резервуаром вправо

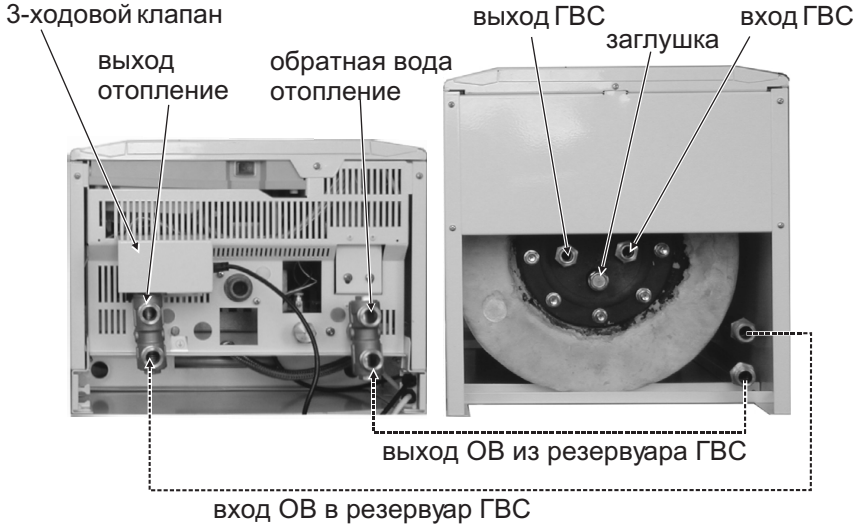

Упаковка, транспортировка и складирование

Комплекты упакованы в коробках из картона. При транспортировке и складировании защищены этой упаковкой; поэтому необходимо препятствовать силовым нагрузкам на упаковку и ее промоканию. При складировании необходимо обеспечить стандартные складские условия (главное, неагрессивная среда, диапазон температур 5 до 50 °C, влажность воздуха до 75%, ограничение биологических влияний).

Основные размеры комплекта

Ширина комплекта:
котел (12кВт) и резервуар включ.монт.зазора (мм).....760
котел (24кВт) и резервуар включ.монт.зазора (мм)..... 850
Рекомендуемый монтажный зазор
между котлом и резервуаром (мм).....30

Технические изменения

Производитель оставляет за собой право изменения изделий, которые исходят из иновационных или технологических изменений. Такие изменения не всегда являются частью технической документации.

5. У котлов в исполнениии "ТУРБО" обозначьте отверстия для коаксиальной трубы (отвод продуктов сгорания и подача воздуха).
6. Согласно обозначений просверлите отверстия по размерам, которые обозначены на трафарете и подготовьте необходимый крепежный материал.
7. Установите котел и резервуар. Потом проведите подсоединения воды, газа и электромонтаж.
8. Соедините с помощью зажима 3-ходовой клапан и электромотор. Комплектный клапан с помощью перекидной гайки закрепите на выход из котла.
9. В электромотор подсоедините коннектор (больший) присоединительного проводника, а другой меньший коннектор установите на выход XT8 плата управления котла. Для прохода присоединительного проводника в котле используйте кабельные переходники.
10. На выход 3-ходового клапана, отдаленный от электромотора, подсоедините шланги и подсоедините с выходом для входа ОВ резервуара см.рис. 2.
    Примечание: перед входом ОВ в резервуар рекомендуется уставнока закрывающего клапана.
11. На вход котла (обратная вода) закрепите с помощью перекидной гайки распределительный Т-переходник. На один из его выходов установите короткие шланги, а второй конец подсоедините на выход ОВ резервуара см.рис.2.
    Примечание: на выходе ОВ из резервуара рекомендуется установить закрывающий клапан.
12. Для установки датчика ГВС закрепите на его снимающую часть закрепительный зажим. Датчик ГВС установите в ту муфту резервуара, которая позволит заглубление до 300мм. Второй конец датчика соедините с клеммником XT3 плата управления котла.

Гарантия и гарантийные условия

На присоединительные комплекты предоставляется гарантия от производителя. Гарантия не распространяется на неисправности в результате неквалифицированного вмешательства в конструкцию, при изменениях функциональных свойств, несоблюдении условий по установке водяного фильтра или в результате использования незамерзающих растворов, нерекомендованных производителем. Гарантия также не распространяется на ненормализованные условия в электрической сети и на неисправности мимо комплекта, но влияющие на его работу (напр. на закрывающие клапаны в трубах ОВ, оборудовании для дополнения воды в отопительную систему и т.п.), на механические повреждения при монтаже, повреждения при транспортировке и складировании, повреждения в результате влияния внешней среды, климатических условий и стихийных бедствий.

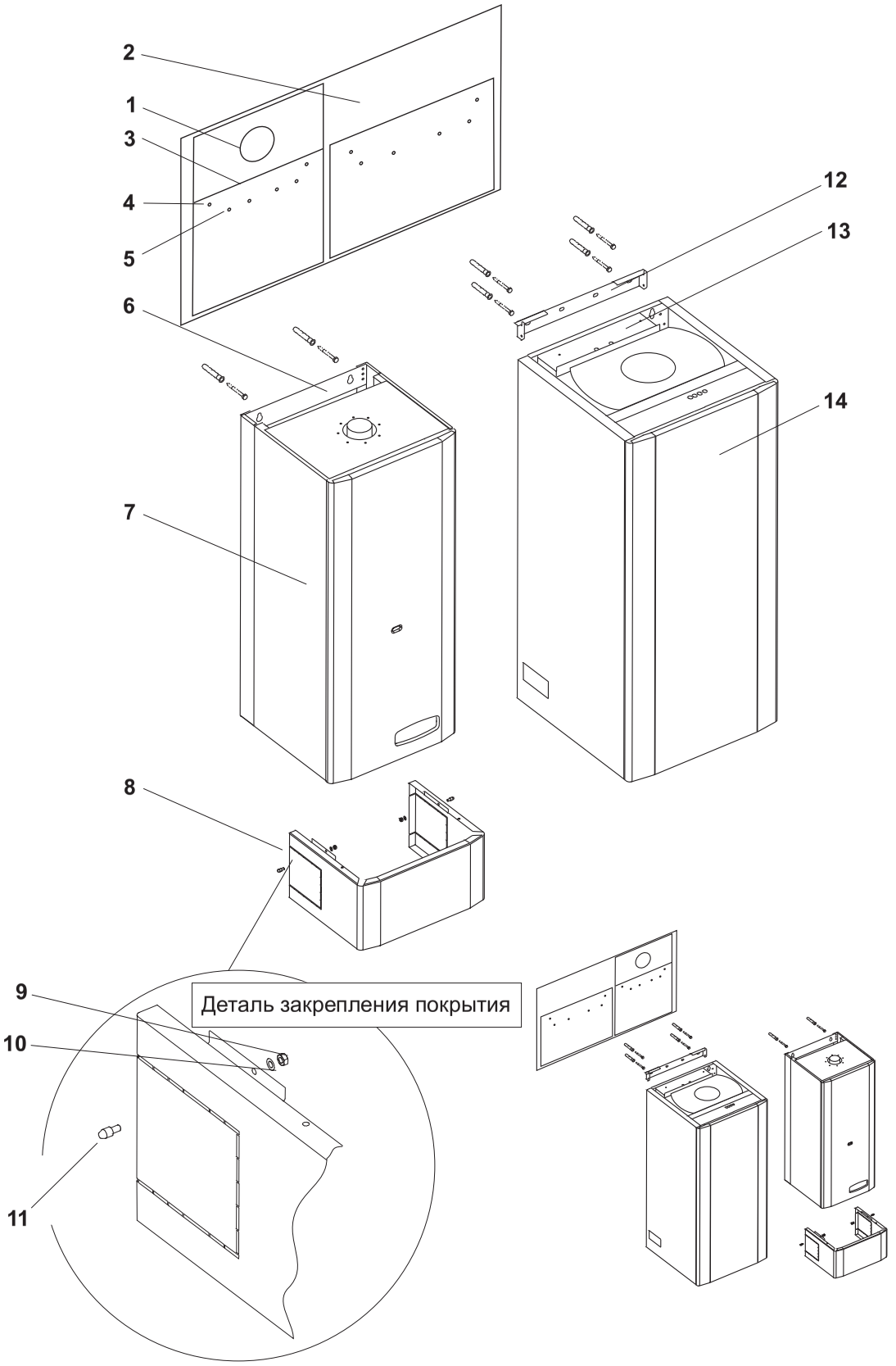

рис. 1

1. отвод для прод.сгорания(КТО)
2. трафарет
3. верхний край котла
4. отверстия для фиксир.котла
5. отверстия для консоли
6. доска рамы котла
7. котел
8. покрытие присоед.комплектам
9. гайка
10. Подкладка
11. Ограничит.колышек
12. доска для подвеса (часть поставки резервуара)
13. доска рамы резервуара
14. резервуар