ПОГРУЖНЫЕ ЭЛЕКТРОНАСОСЫ TOP-VORTEX

ИНСТРУКЦИЯ

Перед установкой и использованием внимательно прочтите инструкцию, которая является обязательной для исполнения. Производитель и продавец снимает с себя всю ответственность за возможные неисправности в случае несоблюдения нижеприведенных инструкций или условий, указанных на насосе, а также за любой ущерб, нанесенный при использовании насоса не по назначению.

1.Назначение

Насосы **TOP VORTEX** рекомендуются для загрязненных вод и химически неагрессивных жидкостей. Применяются в быту, для осушения бассейнов, сливных колодцев и приямков, отвода бытовых стоков, в том числе при наличии во взвеси частиц диаметром Ø20мм.

2. Технические характеристики

	TOP-VORTEX
Max температура жидкости:	+40˚ C
Номинальное напряжение:	220В÷240В~
Класс защиты:	IP 68.
Max глубина применения:	до 3 м
Max уровень опорожнения (от дна):	до 25 мм
Max диаметр всасываемых твердых частиц:	Ø20 мм
Подача:	до 180 л/мин (10,8 м³/ч)
Напор:	до 7 м

Модель насоса	Мощность		Q м³/ч	0	1.2	2.4	3.6	4.8	6.0	7.2	8.4	9.6	10.8
	кВт	л.с.	л/мин	0	20	40	60	80	100	120	140	160	180
TOP-VORTEX	0.37	0.5	H м	7	6.5	6	5.4	4.8	4.2	3.5	3	2.5	1.5

H = напор в метрах; **Q** = подача

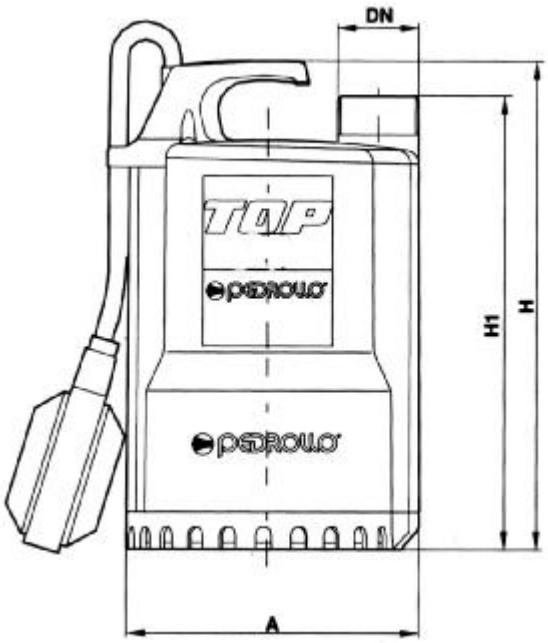

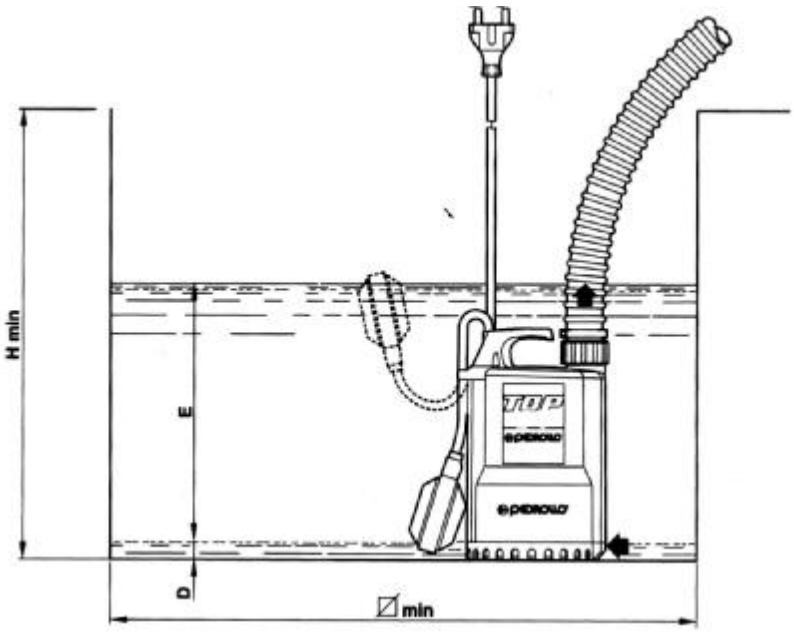

Модель	Патрубок	РАЗМЕРЫ мм							КГ
	DN	A	H	H1	D	E	Hmin	Ø	
TOP VORTEX	1¼"	152	288	268	25	регулир.	350	350	5,0

3. Комплектность

1.	Насос	1 шт.
2.	Электрический кабель с вилкой	1 шт.
3.	Поплавковый выключатель	1 шт.
4.	Инструкция	1 шт.

Устройство и принцип работы

TOP VORTEX является **ПОГРУЖНЫМ ЭЛЕКТРОНАСОСОМ,** разработанным для функционирования в автоматическом режиме. Принцип функционирования аналогичен принципу функционирования центробежных насосов с отведенным назад рабочим колесом, типа «**VORTEX».** Через всасывающую решетку жидкость входит в просторную кольцевую камеру, закрытую крышкой, снабженную нагнетательным патрубком. В этой камере, где рабочее колесо находится отведенным назад относительно крышки, в которой всасываемая жидкость приобретает вихревое движение и под действием центробежной силы направляется в кольцевую камеру, откуда покидает насос через вертикально установленный патрубок подачи, предусмотренный в нагнетательном корпусе. Достаточное охлаждение двигателя обеспечивается перекачиваемой жидкостью.

5. Меры безопасности

Распаковать насос и убедиться в отсутствии механических повреждений. Проверить соответствуют ли требуемые данные, указанным параметрам на насосе. При несоответствии параметров электропитания, указанным на табличке электродвигателя, рекомендуется применение стабилизатора. При наличии дефектов немедленно связаться с поставщиком.

Внимание! В течение установки применять все меры безопасности региона, указанные компетентными органами и согласно ситуации. Если есть сомнения относительно безопасности изделия, не используйте его. Перед проверкой или техническим обслуживанием отключите напряжение, выдернув вилку насоса из розетки, и затем промойте насос чистой водой.

Установка может представлять определенную сложность, поэтому, должна осуществляться квалифицированным персоналом.

Убедиться в отсутствии токсичных газов в месте установки. В случае применения пайки, применять меры предосторожности против взрыва. Перед установкой насоса убедитесь в наличии заземления. Насос не подходит для перекачки горючих жидкостей или в местах, где есть опасность взрыва. Избегать контакта электрических соединений с водой. Не модифицировать компоненты насоса.

Запрещено подвешивать или транспортировать насос за кабель, это должно производиться за соответствующую рукоятку. Всегда следует помнить об опасности инфекции.

Если дно колодца или поверхность, на которую ставится насос шероховатая (возможно камни, осколки, мусор и т.д.), то положите поддерживающую основу. Напорная труба должна быть не меньше в диаметре, чем выходная труба насоса. Обязательно установить обратный клапан после выходной трубы насоса. Если насос установлен в резервуар, то его размеры должны быть, по меньшей мере, 350x350h350 мм. Запуск и остановка насоса регулируются с помощью поплавкового выключателя в зависимости от уровня воды. Для обеспечения охлаждения мотора уровень воды должен быть не ниже 25 мм от дна.

6. Техническое обслуживание

Насосы готовы к подключению и не нуждаются в техническом обслуживании при условии, что будут соблюдаться все условия, указанные в инструкции.

Внимание! Монтажник должен позаботиться о выполнении подключений согласно нормативам, действующим в стране установки. Ремонт насоса должен осуществляться квалифицированным персоналом, в противном случае насос может представлять потенциальную опасность, и гарантия считается недействительной.

Перед соединением убедитесь, что напряжение отключено. Проверьте соответствие между данными заводской таблички и номинальными значениями линии. Произвести соединение, проверив наличие надежной системы заземления. Провод заземления должен быть длиннее, чем провод под напряжением. Первым должен быть подключен провод заземления, когда насос подключается и последним отключаться, когда насос разбирается. Рекомендуется установка дифференциального выключателя. В однофазных насосах вплоть до 1.5 кВт двигатель снабжен тепловой защитой встроенной в обмотку. Правильное направление вращения может быть найдено поднятием рукоятки насоса: в течение запуска по часовой стрелке реакция будет обратная направлению стрелки. Чтобы поменять направление вращения поменять фазы местами.

Когда существует опасность замерзания, опустошите емкость или поместите насос в место, не подверженное замерзанию.

Советуем вам проверять периодически: положения кабелей и проходной изолирующей втулки, особенно в их соединительных точках. Крыльчатка не должна быть сильно изношенной, это уменьшает производительность; проконсультируйтесь с представителем **PEDROLLO** для замены. Убедитесь, чтобы область всасывания была чистой.

7. Гарантии изготовителя

Насос гарантирован от любого дефекта изготовления в течение 12 месяцев от даты покупки.
Установка агрегата производится за счет покупателя.
Фирма-продавец не несет ответственности за повреждения агрегата, вызванные его неправильной установкой и эксплуатацией.

Гарантия считается недействительной в следующих случаях:

1. Гарантийная наклейка отсутствует или повреждена.
2. Гарантийный лист утерян или заменен.
3. Отсутствует отметка о дате продажи.
4. Оборудование повреждено во время транспортировки от места покупки к месту установки.
5. Если на протяжении гарантийного срока осуществлялся неавторизованный ремонт или вмешательство в работу оборудования, повлекшее за собой неисправность, допускалась наладка (переналадка) оборудования покупателем или третьими лицами.
6. Если неисправности были вызваны неправильным монтажом, запуском или эксплуатацией оборудования.
7. Монтаж был произведен неспециализированным предприятием.
8. Неисправность была вызвана неправильным обслуживанием оборудования, отсутствием в смонтированных системах защитной и предохранительной арматуры, систем автоматики, необходимых для нормального функционирования оборудования.
9. Параметры электропитания (напряжение, сила тока, частота) не соответствуют указанным в приложении паспортным данным оборудования.
10. Имели место механические повреждения, не зависящие от поставщика, которые вызвали нарушение работы изделия.

- При наличии претензий к работе насоса следует обратиться по месту его приобретения, либо на предприятие изготовитель.
- Не принимаются претензии по насосам, имеющим внешние механические, химические или термические повреждения.

8. Дата продажи / Штамп магазина_____

9. Изготовитель: **«PEDROLLO»**, Италия, 37047, г. Верона, ул. Е. Ферми, 7, телефон: +39 045 6136311

ЗАГЛИБНІ ЕЛЕКТРОНАСОСИ TOP-VORTEX

ІНСТРУКЦІЯ

Перед установкою і використанням насоса прочитайте уважно інструкцію. Виробник і продавець знімає з себе усю відповідальність за можливі несправності у випадку недотримання нижчеподаних інструкцій чи умов, зазначених у таблиці на насосі, а також за будь-який збиток, нанесений при використанні насоса не по призначенню.

1. Призначення

Насоси **TOP VORTEX** рекомендуються для забруднених вод і хімічно неагресивних рідин. Застосовуються в побуті, для осушення басейнів, зливальних колодязів і приямків, відводу побутових стоків, у тому числі при наявності в суспензії часток діаметром Ø20мм.

2. Технічні характеристики

	TOP-VORTEX
Максимальна температура рідини:	+40° C
Номінальна напруга:	220В±5%.
Клас захисту:	IP 68.
Max глибина застосування:	до 3 м
Max рівень спорожнювання (від дна):	до 25 мм
Max діаметр усмоктуваних твердих часток:	Ø20 мм
Подача:	до 180 л/хв.(10,8 м³/ч)
Напір:	до 7 м

3. Комплектність

1.	Насос	1 шт.
2.	Електричний кабель з вилкою	1 шт.
3.	Поплавковий вимикач	1 шт.
4.	Інструкція	1 шт.

4. Пристрій і принцип роботи

TOP VORTEX є **ЗАГЛИБНИМ ЕЛЕКТРОНАСОСОМ**, розробленим для функціонування в автоматичному режимі. Принцип функціонування аналогічний принципу функціонування відцентрових насосів з відведеним назад робочим колесом, типу **"VORTEX"**. Через усмоктувальну ґрати рідина входять у простору кільцеву камеру, закриту кришкою, постачену нагнітальним патрубком. У цій камері, де робоче колесо знаходиться відведеним назад щодо кришки, у якій усмоктувана рідина здобуває вихровий рух і під дією відцентрової сили направляється в кільцеву камеру, відкіля залишає насос через вертикально встановлений патрубок подачі, передбачений у нагнітальному корпусі. Достатнє охолодження двигуна забезпечується рідиною, що перекачується.

5. Міри безпеки

Розпакувати насос і переконатися у відсутності механічних ушкоджень. Перевірити чи відповідають необхідні дані, зазначеним параметрам на насосі. При невідповідності параметрів електроживлення, зазначеним на табличці електродвигуна, рекомендується застосування стабілізатора. При наявності дефектів негайно зв'язатися з постачальником.

Увага! Протягом установки застосовувати всі міри безпеки регіону, зазначені компетентними органами і відповідно до ситуації. Якщо є сумніву щодо безпеки виробу, не використовуйте його. Перед перевіркою чи технічним обслуговуванням відключите напругу, висмикнувши вилку насоса з розетки, і потім промийте насос чистою водою.

Установка може представляти визначену складність, тому, повинна здійснюватися кваліфікованим персоналом.

Переконатися у відсутності токсичних газів у місці установки. У випадку застосування пайки, застосовувати запобіжного заходу проти вибуху. Перед установкою насоса переконаєтеся в наявності заземлення. Насос не підходить для перекачування пальних чи рідин у місцях, де є небезпеку вибуху. Уникати контакту електричних з'єднань з водою. Не модифікувати компоненти насоса.

Заборонено чи підвішувати транспортувати насос за кабель, це повинне вироблятися за відповідну рукоятку. Завжди варто пам'ятати про небезпеку інфекції.

Якщо дно колодязя чи поверхня, на яку ставиться насос шорсткувата (можливо камені, осколки, сміття і т.д.), то покладете підтримуючу основу. Напірна труба повинна бути не менше в діаметрі, чим вихідна труба насоса. Обов'язково установити зворотний клапан після вихідної труби насоса. Якщо насос встановлений у резервуар, то його розміри повинні бути, що найменше, 350x350h350 мм. Запуск і зупинка насоса регулюються за допомогою поплавкового вимикача в залежності від рівня води. Для забезпечення охолодження мотора рівень води повинний бути не нижче 25 мм від дна.