Содержание

1. ОБЩИЕ УКАЗАНИЯ 4
2. ТЕХНИЧЕСКИЕ ДАННЫЕ 5
3. КОМПЛЕКТ ПОСТАВКИ 6
4. УКАЗАНИЯ МЕР БЕЗОПАСНОСТИ 7
5. УСТРОЙСТВО И РАБОТА АППАРАТА 9
6. ПОРЯДОК УСТАНОВКИ 13
7. ПОРЯДОК РАБОТЫ 17
8. ТЕХНИЧЕСКОЕ ОБСЛУЖИВАНИЕ 19
9. ВОЗМОЖНЫЕ НЕИСПРАВНОСТИ И МЕТОДЫ ИХ УСТРАНЕНИЯ.....21
10. ПРАВИЛА ХРАНЕНИЯ 23
11. СВИДЕТЕЛЬСТВО О ПРИЕМКЕ 23
12. ГАРАНТИЙНЫЕ ОБЯЗАТЕЛЬСТВА 24
13. ОТМЕТКА ОБ УСТАНОВКЕ АППАРАТА И ПРОВЕДЕНИИ ТЕХНИЧЕСКОГО ОБСЛУЖИВАНИЯ.....26
14. СЕРВИСНЫЕ ЦЕНТРЫ ПО ОБСЛУЖИВАНИЮ ВОДОНАГРЕВАТЕЛЕЙ «NEVALUX».....33

УВАЖАЕМЫЙ ПОКУПАТЕЛЬ!

При покупке аппарата проверьте комплектность и товарный вид аппарата, а также требуйте заполнения торгующей организацией талонов на гарантийный ремонт.

Перед установкой и эксплуатацией аппарата необходимо внимательно ознакомиться с правилами и требованиями, изложенными в настоящем руководстве по эксплуатации, соблюдение которых обеспечит безотказную длительную и безопасную работу аппарата.

Нарушение правил установки и эксплуатации может привести к несчастному случаю или вывести аппарат из строя.

1. ОБЩИЕ УКАЗАНИЯ

1.1.Аппарат водонагревательный проточный газовый бытовой «**NEVALUX - 5513**» ВПГ-22-2_{23}-В11-Р2 ТУ4858-016-00153413-2005, ГОСТ 19910-94, именуемый в дальнейшем “аппарат”, предназначен для нагревания воды, используемой на бытовые нужды. Аппарат может быть использован для многоточечного водоразбора.

1.2. Аппарат предназначен для работы на природном газе по ГОСТ 5542-87 с низшей теплотой сгорания 35570±1780 кДж/м^3 (8500±425 ккал/м^3) или сжиженном газе по ГОСТ 20448-90 с низшей теплотой сгорания 96250±4810 кДж/м^3 (23000±1150 ккал/м^3).

При изготовлении на заводе аппарат настраивается на определенный вид газа, указанный в табличке на аппарате и в разделе “Свидетельство о приемке” настоящего руководства.

1.3. Установка, монтаж, инструктаж владельца, профилактическое обслуживание, устранение неисправностей и ремонт производятся эксплуатационными организациями газового хозяйства или другими организациями, имеющими лицензию на данный вид деятельности. В разделе 13 должна быть отметка и штамп организации, производящей установку аппарата.

Самовольная установка аппарата запрещена.

1.4. Проверка и очистка дымохода, ремонт и наблюдение за системой водопроводных и газовых коммуникаций производятся специализированными службами.

1.5. Ответственность за безопасную эксплуатацию аппарата и за содержание его в надлежащем состоянии несет его владелец.

2. ТЕХНИЧЕСКИЕ ДАННЫЕ

Таблица 1

2.1. Номинальная тепловая мощность, кВт	25
2.2. Номинальная теплопроизводительность, кВт	22
2.3. Номинальная тепловая мощность запальной горелки, кВт, не более	0,17
2.4. Номинальное давление газа, Па (мм вод. ст.) природного сжиженного	 1274 (130) 1960 (200) 2940(300)
2.5. Номинальный расход газа, $м^3$/ч природного сжиженного	 2,78 0,93
2.6. Коэффициент полезного действия, %, не менее	85
2.7. Давление подводимой воды для нормальной работы аппарата, кПа	30 ... 600
2.8. Минимальный проток воды (для зажигания) л/мин	2,0
2.9. Расход воды при нагреве на Δ T = 40 °C, л/мин	8,0*
2.10. Расход воды при нагреве на Δ T = 25 °C, л/мин	13,0*
2.11. Требуемое разрежение в дымоходе, Па (мм вод. ст.), не менее не более	 2,0 (0,2) 30,0(3,0)
2.12. Температура продуктов сгорания, °C, не менее	110
2.13. Розжиг аппарата	электронный
2.14. Габаритные размеры аппарата, мм: высота ширина глубина	 680 390 262
2.15. Масса аппарата, кг, не более	16
2.16. Диаметр сопел основной горелки, мм природный газ (1274Па) природный газ (1960Па) сжиженный газ	 1,25 1,12 0,75

*) Параметр справочный

3. КОМПЛЕКТ ПОСТАВКИ

Таблица 2

Обозначение	Наименование	Количество, штук
3224-00.000	Аппарат «**NEVALUX - 5513**»	1
3224-00.00РЭ	Руководство по эксплуатации	1
3224-00.04	Ручка	1
3224-90.00	Упаковка	1
3208-06.600	Элементы крепления аппарата (комплект)	1
	Запасные части	
3103-00.014	Прокладка	2

4. УКАЗАНИЯ МЕР БЕЗОПАСНОСТИ

4.1. Помещение, где работает аппарат, должно постоянно проветриваться.

4.2. **ВНИМАНИЕ:** во время работы аппарата температура облицовки в районе смотрового окна может достигать 100°С. Прикосновение к поверхности облицовки в этой зоне может привести к ожогу.

Во избежание пожара запрещается класть на аппарат или вешать вблизи него пожароопасные вещества и материалы.

4.3. После прекращения работы аппарата его необходимо отключить от источника подачи газа.

4.4. Во избежание размораживания аппарата в зимнее время (при установке его в не отапливаемых помещениях) необходимо слить из него воду.

4.5. Во избежание несчастных случаев и выхода из строя аппарата потребителям **ЗАПРЕЩАЕТСЯ:**

а) самостоятельно устанавливать и запускать аппарат в работу;

б) разрешать пользоваться аппаратом лицам, не знакомым с настоящим руководством по эксплуатации;

в) эксплуатировать аппарат на газе, не соответствующем указанному в табличке на аппарате и “Свидетельстве о приемке” данного руководства;

г) закрывать решетку или зазор в нижней части двери или стены, предназначенные для притока воздуха, необходимого для горения газа;

д) пользоваться аппаратом при отсутствии тяги в дымоходе;

е) пользоваться аппаратом при отсутствии или разряде элемента питания;

ж) пользоваться неисправным аппаратом;

з) самостоятельно разбирать и ремонтировать аппарат;

и) вносить изменения в конструкцию аппарата;

к) оставлять работающий аппарат без надзора.

4.6. При нормальной работе аппарата и при исправном газопроводе в помещении не должно ощущаться запаха газа.

При появлении запаха газа в помещении НЕОБХОДИМО:

а) немедленно выключить аппарат;

б) закрыть общий газовый кран, находящийся на газопроводе перед аппаратом;

в) тщательно проветрить помещение;

г) немедленно вызвать аварийную службу газового хозяйства - тел. 04.

До устранения утечки газа не производить никаких работ, связанных с искрообразованием: не зажигать огонь, не включать и не выключать электроприборы и электроосвещение, не курить.

4.7. При обнаружении неисправности в работе аппарата необходимо обратиться в службу газового хозяйства и, до устранения неисправностей, аппаратом не пользоваться.

4.8. При пользовании неисправным аппаратом или при невыполнении вышеуказанных правил эксплуатации может произойти взрыв или отравление газом или окисью углерода (CO), находящимися в продуктах неполного сгорания газа.

Первыми признаками отравления являются: тяжесть в голове, сильное сердцебиение, шум в ушах, головокружение, общая слабость, затем могут появиться тошнота, рвота, одышка, нарушение двигательных функций. Пострадавший может внезапно потерять сознание.

Для оказания первой помощи необходимо: вывести пострадавшего на свежий воздух, расстегнуть стесняющую дыхание одежду, дать понюхать нашатырный спирт, тепло укрыть, но не давать уснуть и вызвать врача.

В случае отсутствия дыхания немедленно вынести пострадавшего в теплое помещение со свежим воздухом и производить искусственное дыхание, не прекращая его до приезда врача.

5. УСТРОЙСТВО И РАБОТА АППАРАТА

5.1. Устройство аппарата

5.1.1. Аппарат (рис.1) настенного типа имеет прямоугольную форму, образуемую съемной облицовкой 2.

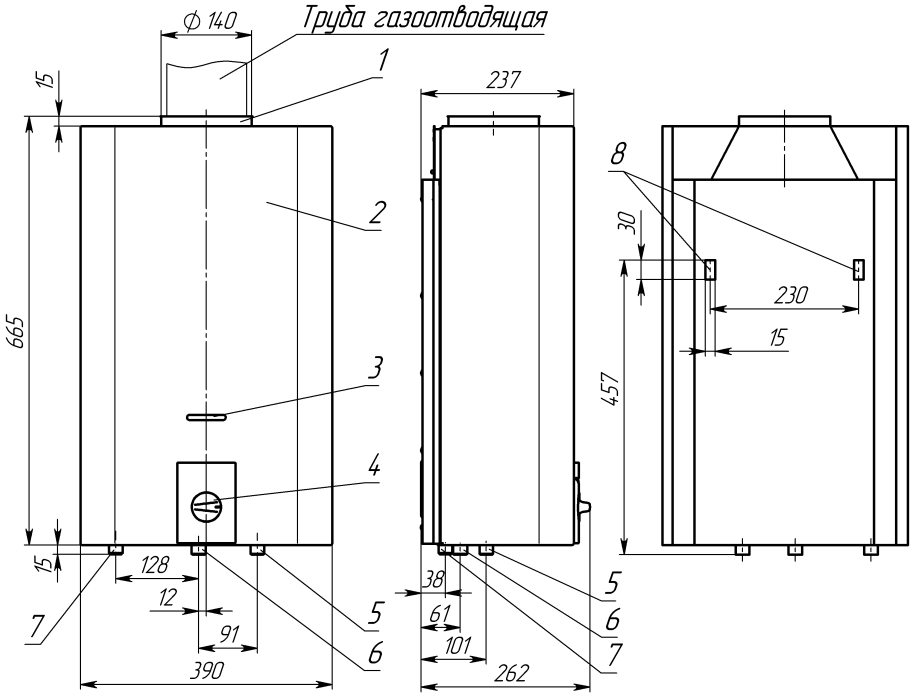

1 - патрубок; 2 -облицовка; 3 - окно смотровое; 4 - ручка;
5 – штуцер подвода холодной воды, резьба 1/2”;
6 штуцер подвода газа, резьба 1/2”;
7 – штуцер отвода горячей воды, резьба 1/2”;
8 – монтажные отверстия.

Рисунок 1. Внешний вид, габаритные и присоединительные размеры аппарата

5.1.2. Все основные элементы аппарата смонтированы на задней стенке. На лицевой стороне облицовки расположены: ручка 4 управления газовым краном, смотровое окно 3 (рис.1) для наблюдения за пламенем запальной и основной горелок.

5.1.3. Аппарат (рис.2) состоит из теплообменника с камерой сгорания 2; газоотводящего устройства 1; блока водогазового 11, горелки основной 6, горелки запальной 4, электронного блока управления 10 и термодатчика 16, предназначенного для отключения аппарата при отсутствии тяги в дымоходе.

5.1.4. Схема соединений аппарата приведена на рис.3.

ПРИМЕЧАНИЕ*: Ввиду того, что ОАО «Газаппарат» продолжает вести работу по дальнейшему усовершенствованию конструкции аппарата, приобретенный аппарат может не полностью совпадать в отдельных элементах с описанием или изображением в "Руководстве по эксплуатации"*

5.2. Описание работы аппарата

5.2.1. При открытии крана горячей воды и начале её протекания через аппарат с расходом не менее 2 л/мин открывается подача газа на запальную горелку 4 (рис.2) и подаются импульсы тока высокого напряжения на свечу 5. Зажигание запальной горелки происходит от искровых разрядов между наконечником свечи и насадкой запальной горелки. После воспламенения запальной горелки, что определяется датчиком пламени 3, открывается подача газа на основную горелку 6 и затем закрывается подача газа на запальную горелку.

5.2.2. Вращением ручки 4 водогазового блока (рис. 1) регулируется количество газа, поступающего на основную горелку, для получения желаемой температуры воды при её установленном расходе: поворот ручки против часовой стрелки увеличивает расход газа и температуру воды; поворот ручки по часовой стрелке уменьшает расход газа и температуру воды.

5.2.3. Выключение аппарата производится закрытием крана горячей воды.

5.2.4. Аппарат оснащен устройствами безопасности, обеспечивающими:

- доступ газа к основной горелке только при наличии запального пламени и протока воды;
- перекрытие газового клапана на основную горелку при прекращении протока воды или погасании основной горелки;
- отключение основной горелки при отсутствии тяги в дымоходе;
- отключение основной горелки при разряде элемента питания или разрыве цепи питания.

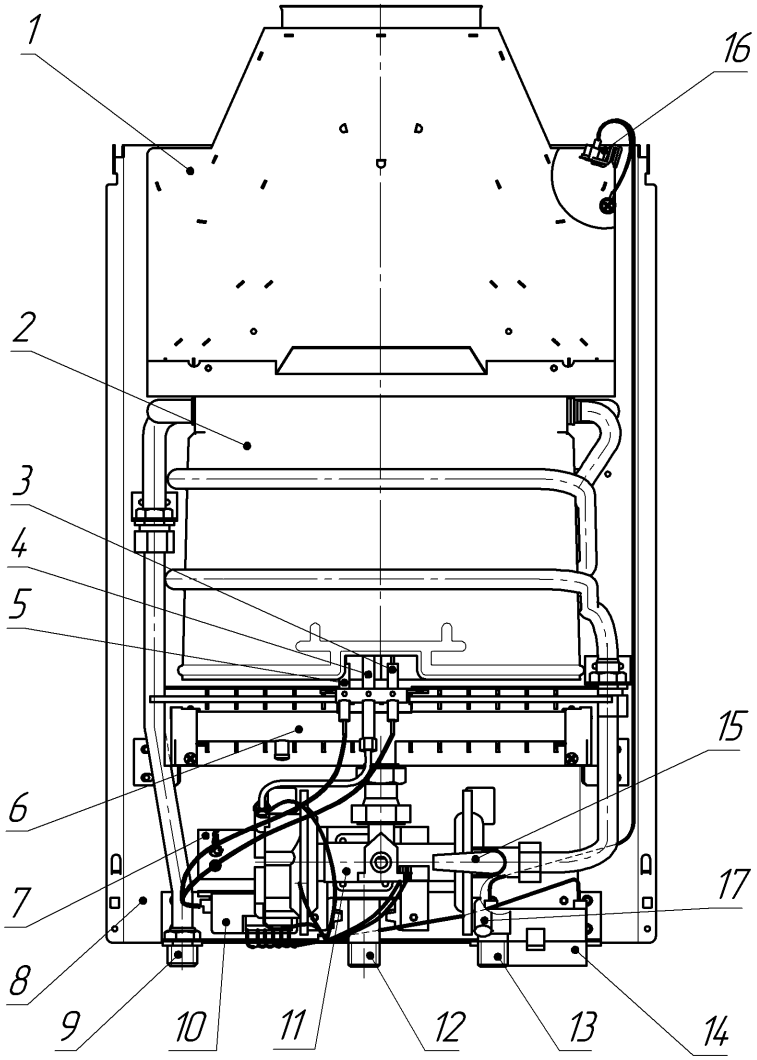

1 – газоотводящее устройство; 2 – теплообменник; 3 – датчик пламени;
4 – горелка запальная; 5 – свеча; 6 – горелка основная; 7 – табличка;
8 – задняя стенка; 9 – штуцер отвода горячей воды;
10 – электронный блок управления; 11 – водогазовый блок;
12 – штуцер подвода газа; 13 – штуцер подвода холодной воды;
14 – батарейный отсек; 15 – ручка регулировки расхода воды; 16 – термодатчик;
17 – пробка для слива воды.

Рисунок 2. Вид аппарата без облицовки

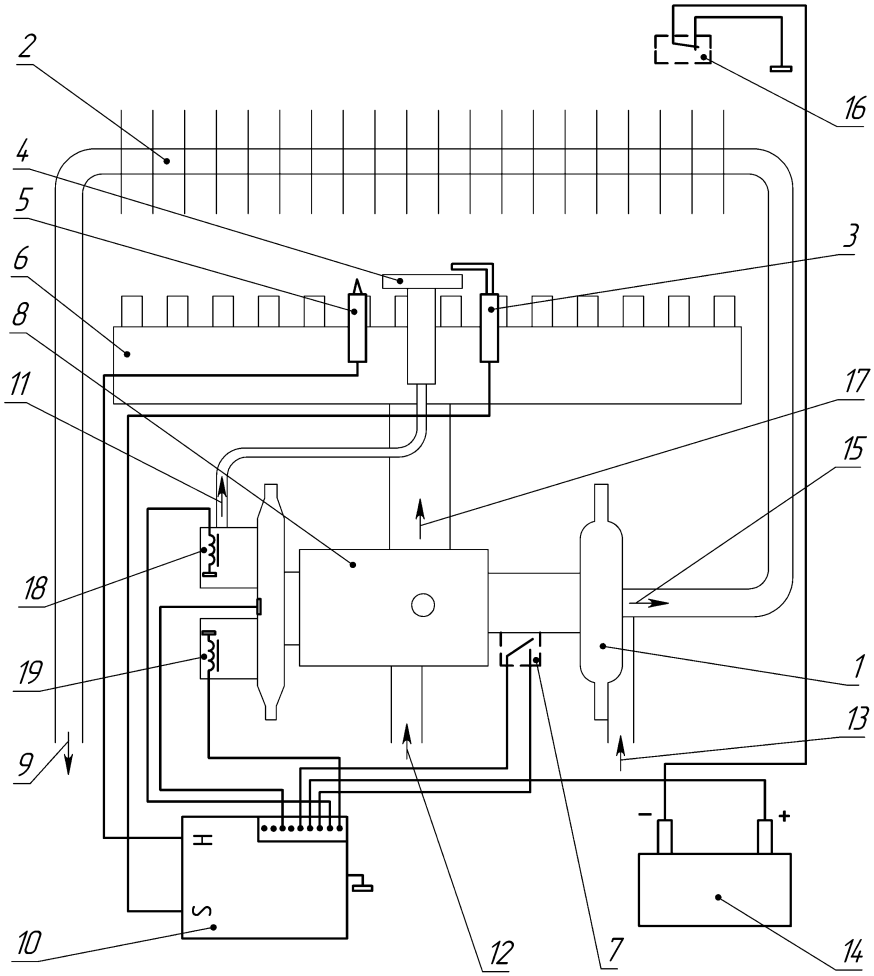

1 – водяной блок; 2 – теплообменник;
3 – датчик пламени; 4 – горелка запальная; 5 – свеча; 6 – горелка основная;
7 – датчик протока воды; 8 – газовый блок; 9 – выход горячей воды;
10 – электронный блок управления; 11 – выход газа на запальную горелку;
12 – вход газа; 13 – вход холодной воды; 14 – батарейный отсек;
15 – выход холодной воды на теплообменник; 16 – термодатчик;
17 – выход газа на основную горелку;
18 – электромагнитный клапан запальной горелки (нормально закрытый);
19 – электромагнитный сервоклапан (нормально открытый).

Рисунок 3. Схема соединений аппарата

6. ПОРЯДОК УСТАНОВКИ

6.1.Установка аппарата

6.1.1. Аппарат должен устанавливаться в кухнях или других нежилых помещениях в соответствии с **Проектом газификации и СНиП 42-01- 2002**.

6.1.2. Допускается установка аппарата на трудносгораемых стенах при условии изоляции стены оцинкованным листом толщиной 0,8…1 мм по листу базальтового теплоизоляционного картона БТК толщиной 3…5 мм, соблюдая расстояние от изоляции до аппарата не менее 30мм. Изоляция стены должна выступать на 100 мм за габариты аппарата. При установке аппарата на бетонной или кирпичной стене; бетонной или кирпичной стене, облицованной керамической плиткой, устройство изоляции не требуется.

6.1.3. Не допускается установка аппарата на деревянных стенах; оштукатуренных стенах, имеющих деревянную основу; на стенах покрытых легко возгораемыми материалами.

6.1.4. Установка и монтаж аппарата должны производиться эксплуатационной организацией газового хозяйства или другими организациями, имеющими лицензию на данный вид деятельности.

6.1.5. Аппарат навешивается монтажными отверстиями (на задней стенке) на 2 крючка, установленные в отверстиях стены (крючки и дюбели входят в комплект поставки). Расположение и размеры монтажных отверстий показаны на рис.1. Присоединительные размеры для подсоединения трубопроводов воды, газа и отвода продуктов сгорания указаны на рис. 1,5.

6.1.6. Аппарат рекомендуется устанавливать так, чтобы смотровое окно 3 (см. рис. 1) было на уровне глаз потребителя, а вокруг аппарата было свободное пространство не менее 100мм, необходимое для его обслуживания.

6.2. Подключение воды и газа

6.2.1. Подключение следует выполнять трубами с внутренним диаметром не менее 13мм или предпочтительно гибкими шлангами с Ду не менее 13мм и длиной не более 2,5 метра. При монтаже трубопроводов рекомендуется сначала произвести присоединение к местам подвода и отвода воды, заполнить теплообменник и водяную систему водой и только после этого осуществить присоединение к месту подвода газа.

Присоединение не должно сопровождаться взаимным натягом труб и частей аппарата во избежание смещения или поломки отдельных деталей и частей аппарата и нарушению герметичности газовой и водяной систем.

6.2.2. После установки аппарата места его соединений с коммуникациями должны быть проверены на герметичность.

6.2.3. Проверка герметичности мест соединений подвода и отвода воды производится открыванием запорного вентиля (см. рис. 4) холодной воды (при закрытых водоразборных кранах). Течь в местах соединений не

допускается.

6.2.4. Проверку герметичности в местах соединения подвода газа производить открытием общего крана на газопроводе при отсутствии протекания воды через аппарат.

Проверку производить обмыливанием мест соединений или специальными приборами. Утечка газа не допускается.

6.3. Установка дымохода для отвода продуктов сгорания

6.3.1. Для аппарата обязательно предусматривают систему для отвода продуктов сгорания, идущую от аппарата за пределы здания в соответствии со СНиП 42-01-2002.

6.3.2. Газоотводящие трубы должны соответствовать следующим требованиям:

- должны быть герметичными и изготовлены из несгораемых и коррозионно-стойких материалов, таких как: нержавеющая сталь, оцинкованная сталь, эмалированная сталь, алюминий, медь с толщиной стенки не менее 0,5мм;
- длина соединительной трубы не должна быть более 3м, на трубе не должно быть более трех поворотов, уклон горизонтального участка трубы должен быть не менее 0,01 в сторону аппарата;
- высота вертикальной части трубы (от аппарата до оси горизонтального участка) должна быть не менее трех диаметров;
- внутренний диаметр газоотводящих труб должен быть не менее 125мм.

6.3.3.Соединение аппарата с газоотводящей трубой должно быть герметичным. Установку трубы рекомендуется выполнять согласно схеме на рисунке 5.

6.4. Установка элемента питания.

6.4.1 Элемент питания – батарею типа R20 установить в батарейный отсек в соответствии с рисунком на внутренней стороне крышки отсека.

6.5. После установки, монтажа и проверки на герметичность должна быть проверена работа автоматики безопасности (п.п. 5.2.4.).

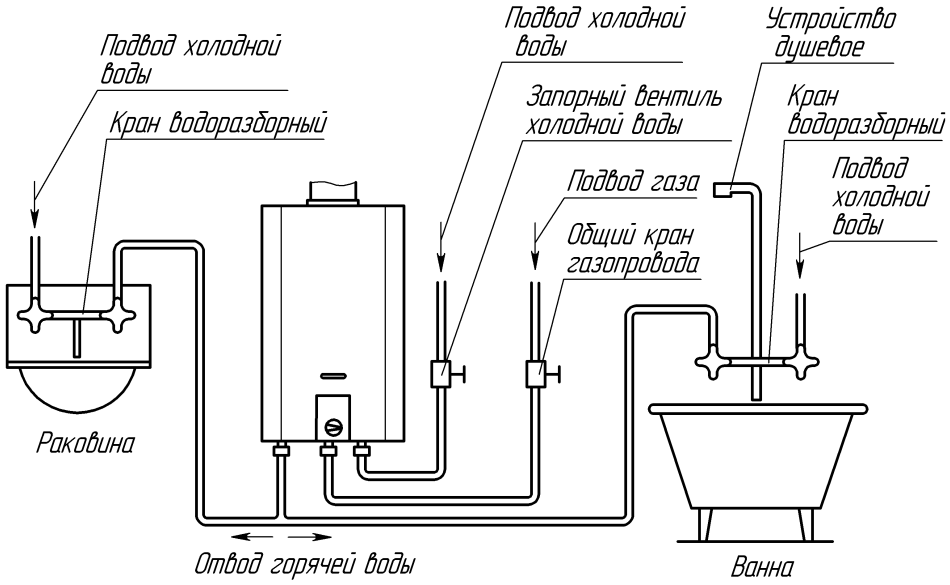

Рис. 4. Схема установки аппарата

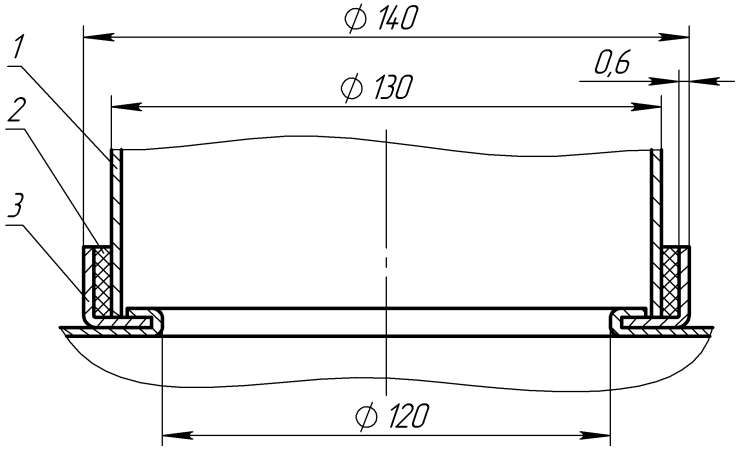

1 - труба газоотводящая; 2 - уплотнитель термостойкий;
3 - патрубок

Рисунок 5. Схема подсоединения трубы газоотводящей

7. ПОРЯДОК РАБОТЫ

7.1.Включение аппарата

7.1.1. Для включения аппарата необходимо:

а) установить элемент питания в батарейный отсек (см. п.4.5е, 6.4);

б) открыть общий кран на газопроводе перед аппаратом (см. рис.4);

в) открыть запорный вентиль холодной воды (перед аппаратом);

г) открыть кран горячей воды, при этом должно произойти зажигание сначала запальной, а затем основной горелки.

Примечание. Зажигание запальной горелки произойдёт, если расход воды, проходящей через аппарат, будет достаточно велик (больше 2л/мин).

После зажигания основной горелки запальная горелка должна погаснуть.

ВНИМАНИЕ*: **Во избежание ожогов не следует приближать глаза слишком близко к смотровому окну.***

При первом зажигании или после длительного перерыва в работе аппарата, воспламенение запальной горелки может происходить через 30 –50 сек после начала протекания воды через аппарат и удаления воздуха из газовых коммуникаций, а воспламенение основной горелки может происходить с хлопком.

7.1.2. Регулировка степени нагрева воды производится вращением ручки 4 (рис.1) аппарата (см. п. 5.2.2) или изменением расхода воды, проходящей через аппарат.

Ручка 15 (рис.2) под облицовкой служит для регулировки степени нагрева воды в зависимости от характеристик местной подводящей водопроводной сети. Крайнее левое положение ручки соответствует минимальному расходу воды и её максимальному нагреву. Крайнее правое положение ручки соответствует максимальному расходу воды и её минимальному нагреву. От положения ручки 15 зависит также значение расхода воды, при котором происходит включение аппарата (зажигание запальной, а затем основной горелки) и его отключение (выключение основной горелки): в крайнем левом положении ручки включение/отключение аппарата происходит при расходе 2л/мин, в крайнем правом – при расходе 2,5л/мин.

7.1.3. В случае малого расхода проходящей через аппарат воды для избегания перегрева воды необходимо уменьшить расход газа ручкой 4 (рис.1). При расходе воды менее 2л/мин основная горелка автоматически отключается.

7.2. **Выключение аппарата**

7.2.1. По окончании пользования необходимо выключить аппарат, соблюдая следующую последовательность:

а) закрыть краны горячей воды (см. рис.4);

б) закрыть общий кран на газопроводе.

8. ТЕХНИЧЕСКОЕ ОБСЛУЖИВАНИЕ

8.1. Для обеспечения безотказной длительной работы и сохранения рабочих характеристик аппарата необходимо регулярно проводить уход, осмотр и техническое обслуживание.

Уход и осмотр выполняются владельцем аппарата. Техническое обслуживание в период эксплуатации аппарата проводится не реже 1 раза в год специалистами службы газового хозяйства или другими организациями, имеющими лицензию на данный вид деятельности.

8.2. Уход

8.2.1. Аппарат следует сохранять в чистоте, для чего необходимо регулярно удалять пыль с верхней поверхности аппарата, а также протирать облицовку сначала влажной, а затем сухой тряпкой. В случае значительного загрязнения, сначала протирать облицовку мокрой тряпкой, смоченной нейтральным моющим средством, а затем сухой тряпкой.

8.2.2. Запрещается применять моющие средства усиленного действия и содержащие абразивные частицы, бензин или другие органические растворители для очистки поверхности облицовки и пластмассовых деталей.

8.2.3. Профилактика против образования накипи:

Если аппарат подключен к водопроводу с жесткой водой, то в процессе эксплуатации может наблюдаться снижение температуры или ослабление струи горячей воды. Причина этого – образование накипи в теплообменнике. Для уменьшения влияния накипи на работу аппарата рекомендуется не допускать перегрева воды свыше 60 °С, регулируя температуру с помощью ручки управления газом и увеличивая расход воды через аппарат, не пользуясь смесителем.

8.3. Осмотр

Перед каждым включением аппарата необходимо:

а) проверить отсутствие сгораемых предметов около аппарата;

б) проверить отсутствие утечки газа (по характерному запаху) и течи воды (визуально);

в) проверить исправность горелок по картине горения:

- пламя запальной горелки должно быть вытянутым, не коптящим и доставать до основной горелки (отклонение пламени резко вверх указывает на засорение каналов подвода воздуха к горелке);
- пламя основной горелки должно быть голубым, ровным и не иметь желтых коптящих языков, указывающих на загрязнение наружных поверхностей сопел и входных отверстий секций горелок.

В случаях обнаружения утечек газа вызвать аварийную службу.

8.4. Техническое обслуживание

8.4.1. При техническом обслуживании выполняются следующие работы:

- чистка и промывка основной и запальной горелок, водяного фильтра, теплообменника от сажи снаружи – производится теплой водой с мылом;
- чистка и промывка теплообменника от накипи внутри труб, для чего необходимо:

а) снять теплообменник;

б) приготовить 10% раствор лимонной кислоты (100 г порошковой лимонной кислоты на 1 литр теплой (50 °С) воды);

в) залить раствор в трубопровод теплообменника и выдержать 15-20 мин;

г) промыть трубопровод теплообменника водой;

д) установить теплообменник в аппарат.

- чистка и смазка цилиндрической поверхности пробки и отверстия газового крана;
- чистка и смазка уплотнений и штоков водяного и газового блоков;
- проверка герметичности газовых и водяных систем аппарата;
- проверка работы автоматики безопасности, в том числе и датчика по тяге для чего необходимо снять газоотводящую трубу (см. рис.1), включить аппарат и при полностью открытом газовом кране и максимальном расходе воды закрыть патрубок аппарата металлическим листом. Через 10...60 секунд аппарат должен отключиться.

После проверки установить газоотводящую трубу согласно рис. 5.

Работы, связанные с техническим обслуживанием, не являются гарантийными обязательствами завода-изготовителя.

9. ВОЗМОЖНЫЕ НЕИСПРАВНОСТИ И МЕТОДЫ ИХ УСТРАНЕНИЯ

9.1. Возможные неисправности аппарата и методы их устранения приведены в таблице 3.

Таблица 3

Наименование неисправностей	***Вероятная причина***	***Методы устранения***
Запальник с трудом зажигается или вообще не зажигается.	Наличие воздуха в газовых коммуникациях.	См. п.7.1 “Включение аппарата”.
	Засорение сопла запальника.	Вызвать службу газового хозяйства для чистки сопла запальника
При протоке воды запальная горелка не загорается	Разрядился элемент питания	Заменить элемент питания
	Нарушена электрическая цепь элемента питания и блока управления.	Проверить соединительные контакты между батарейным отсеком и блоком управления.
	Нет искры между разрядником и запальной горелкой	Проверить соединительные контакты между свечой и блоком управления.
	Искра не попадает в струю смеси газа и воздуха запальной горелки. Между свечой и запальником слабая искра.	Отрегулировать необходимое расстояние между наконечником свечи и запальной горелкой равное 5±0,5 мм.
Основная горелка не зажигается или с трудом зажигается при открывании крана горячей воды.	Недостаточное открытие газового крана на аппарате или общего крана на газопроводе.	Повернуть ручку аппарата против часовой стрелки до упора и открыть полностью общий кран на газопроводе.
	Низкое давление газа.	Вызвать службу газового хозяйства.
	Низкое давление воды (менее 15 кПа).	Временно не пользоваться аппаратом.
	Засорен фильтр воды, порвана мембрана или сломана тарелка водяного блока.	Вызвать службу газового хозяйства.
Основная горелка не гаснет при закрывании крана горячей воды.	Заклинивание штока газового или водяного блока.	Вызвать службу газового хозяйства.

Наименование неисправностей	***Вероятная причина***	***Методы устранения***
Пламя основной горелки вялое, вытянутое, с желтыми коптящими языками.	Отложение пыли на соплах и внутренних поверхностях основной горелки.	Вызвать службу газового хозяйства для чистки основной горелки
После непродолжительной работы аппарат самопроизвольно отключается.	Нет тяги в дымоходе.	Очистить дымоход.
	Датчик наличия пламени находится вне зоны нагрева	Отрегулировать положение датчика.
	Износ мембраны.	Заменить мембрану.
Ручка крана проворачивается со значительным усилием.	Высыхание смазки. Попадание загрязнений.	Вызвать службу газового хозяйства для смазки крана.
Малый расход воды на выходе из аппарата при нормальном напоре воды в трубопроводе.	Наличие накипи в теплообменнике или в трубе отвода горячей воды. Засорен фильтр воды.	Вызвать службу газового хозяйства для чистки теплообменника, трубы горячей воды и фильтра воды
Недостаточный нагрев воды	Большой расход воды.	Отрегулировать расход воды 8 л/мин.
	Отложение пыли в каналах основной горелки Отложение сажи на ребрах теплообменника или накипи в трубах теплообменника.	Вызвать службу газового хозяйства для чистки горелки и теплообменника.
При работе аппарата наблюдается повышенный шум протекающей воды	Большой расход воды.	Отрегулировать расход воды 8 л/мин.
	Перекос прокладок в соединении водяного тракта.	Устранить перекос или заменить прокладки.
Основная горелка зажигается с “хлопком” и выбросом пламени из окна кожуха.	Пламя запальной горелки мало или отклоняется в сторону и не достает до основной горелки (засорено сопло или забит пылью канал подвода воздуха к запальнику, низкое давление газа).	Вызвать службу газового хозяйства для чистки запальной горелки.

10. ПРАВИЛА ХРАНЕНИЯ

10.1. Аппарат должен храниться и транспортироваться в упаковке только в положении, указанном на манипуляционных знаках.

10.2. Аппарат должен храниться в закрытом помещении, гарантирующем защиту от атмосферных и других вредных воздействий при температуре воздуха от -50 °С до +40 °С и относительной влажности не более 98%.

10.3. При хранении аппарата более 12 месяцев последний должен быть подвергнут консервации по ГОСТ 9.014 .

10.4. Отверстия входных и выходных патрубков должны быть закрыты заглушками или пробками.

10.5. Через каждые 6 месяцев хранения аппарат должен подвергаться техническому осмотру, при котором проверяется отсутствие попадания влаги и засорений пылью узлов и деталей аппарата.

10.6. Аппараты следует укладывать не более чем в пять ярусов при складировании в штабеля и транспортировании.

11. СВИДЕТЕЛЬСТВО О ПРИЕМКЕ

Аппарат водонагревательный проточный газовый бытовой **NEVALUX - 5513**

заводской номер _____

соответствует ТУ 4858-016-00153413-2005, ГОСТ 19910-94 и признан годным для эксплуатации.

Аппарат отрегулирован на _____газ.
(природный, сжиженный)

Дата выпуска _____

Контролер ОТК

12. ГАРАНТИЙНЫЕ ОБЯЗАТЕЛЬСТВА

12.1. Предприятие - изготовитель гарантирует безотказную работу аппарата при наличии документации на установку аппарата, и при соблюдении Потребителем правил хранения, монтажа, эксплуатации и технического обслуживания, установленных настоящим “Руководством по эксплуатации”.

12.2. Гарантийный срок эксплуатации аппарата составляет 2 (два) года со дня продажи через розничную торговую сеть или со дня получения Потребителем (для внерыночного потребления).

12.3. Гарантийный ремонт аппарата производится службами газового хозяйства, предприятием-изготовителем или другими организациями, имеющими лицензию на данный вид деятельности.

12.4. Срок службы аппарата составляет не менее 12 (двенадцати) лет.

12.5.При покупке аппарата покупатель должен получить «Руководство по эксплуатации» с отметкой магазина о продаже и проверить наличие в нем отрывных талонов для гарантийного ремонта.

12.6. При отсутствии в гарантийных талонах штампа магазина с отметкой даты продажи аппарата гарантийный срок исчисляется со дня его выпуска предприятием-изготовителем.

12.7. При ремонте аппарата гарантийный талон и корешок к нему заполняются работником газового хозяйства или работником организации имеющей лицензию на данный вид деятельности при этом гарантийный талон изымается.

Корешок гарантийного талона остается в руководстве по эксплуатации.

12.8. Изготовитель не несет ответственность за неисправность аппарата и не гарантирует безотказную работу аппарата в случаях:

а) несоблюдения Потребителем правил установки и эксплуатации аппарата;

б) непроведения Потребителем технического обслуживания аппарата в установленный настоящим Руководством срок (не реже одного раза в год).

в) несоблюдения Потребителем, торгующей или транспортной организацией правил транспортировки и хранения аппарата.

Адрес завода - изготовителя: ОАО “Газаппарат”,
192019, Санкт-Петербург, ул. Проф. Качалова, д. 3
тел. (812) 567-60-54

13. ОТМЕТКА ОБ УСТАНОВКЕ АППАРАТА И ПРОВЕДЕНИИ ТЕХНИЧЕСКОГО ОБСЛУЖИВАНИЯ

Аппарат установлен, проверен и пущен в работу работником газового хозяйства или другой организацией, имеющей лицензию на данный вид деятельности.

(Штамп организации)

Работник _____ _____
(Фамилия И.О.) (подпись)

Об основных правилах пользования владелец аппарата проинструктирован

“____”_____200__г. _____
(подпись владельца аппарата)

Техническое обслуживание проведено:

За _____год	Работник	_____ (Фамилия И.О.)	_____ (подпись, дата)	Штамп организации
За_____год	Работник	_____ (Фамилия И.О.)	_____ (подпись, дата)	---//---
За _____год	Работник	_____ (Фамилия И.О.)	_____ (подпись, дата)	---//---
За _____год	Работник	_____ (Фамилия И.О.)	_____ (подпись, дата)	---//---
За _____год	Работник	_____ (Фамилия И.О.)	_____ (подпись, дата)	---//---
За _____год	Работник	_____ (Фамилия И.О.)	_____ (подпись, дата)	---//---
За _____год	Работник	_____ (Фамилия И.О.)	_____ (подпись, дата)	---//---

Корешок талона № 1
на гарантийный ремонт
изъят "____" _____ 200_ г. Слесарь _____
(фамилия, подпись)

Линия отреза

ГАРАНТИЙНЫЙ ТАЛОН

Адрес предприятия изготовителя:
Россия, 192019, Санкт-Петербург, ул. проф. Качалова, 3
ОАО “Газаппарат”

ТАЛОН №1

на гарантийный ремонт водонагревателя проточного газового бытового **NEVALUX - 5513**

Заводской № _____

Продан магазином № _____

_____
(наименование торга)

“____” _____ 200__ г.

Штамп магазина _____
(подпись)

Владелец и его адрес _____

_____

_____ Подпись _____

Выполнены работы по устранению неисправностей

_____

_____

_____

_____

_____ Слесарь _____
(дата) (подпись)

Владелец _____
(подпись)

УТВЕРЖДАЮ

Руководитель _____
(наименование территориального газового хозяйства)

Штамп “____” _____ 200__ г.

_____
(подпись)

Корешок талона № 2
на гарантийный ремонт
изъят "____" _____ 200_г. Слесарь _____
(фамилия, подпись)

Линия отреза

ГАРАНТИЙНЫЙ ТАЛОН

Адрес предприятия изготовителя:
Россия, 192019, Санкт-Петербург, ул. проф. Качалова, 3
ОАО “Газаппарат”

ТАЛОН №2

на гарантийный ремонт водонагревателя проточного
газового бытового **NEVALUX - 5513**

Заводской № _____

Продан магазином № _____

_____
(наименование торга)

“____” _____ 200__ г.

Штамп магазина _____
(подпись)

Владелец и его адрес _____

_____

_____ Подпись _____

Выполнены работы по устранению неисправностей
_____

_____

_____

_____

_____ Слесарь _____
(дата) (подпись)

Владелец _____
(подпись)

УТВЕРЖДАЮ
Руководитель _____
(наименование территориального газового хозяйства)

Штамп “____”_____ 200__ г.

_____
(подпись)

Корешок талона № 3
на гарантийный ремонт
изъят "____" _____ 200_г. Слесарь _____ (фамилия, подпись)

Линия отреза

ГАРАНТИЙНЫЙ ТАЛОН

Адрес предприятия изготовителя:
Россия, 192019, Санкт-Петербург, ул. проф. Качалова, 3
ОАО "Газаппарат"

ТАЛОН №3

на гарантийный ремонт водонагревателя проточного газового бытового **NEVALUX - 5513**

Заводской № _____

Продан магазином № _____

_____
(наименование торга)

"____"_____ 200__ г.

Штамп магазина _____
(подпись)

Владелец и его адрес _____

_____

_____ Подпись _____

Выполнены работы по устранению неисправностей

_____

_____

_____

_____

_____ Слесарь _____
(дата) (подпись)

Владелец _____
(подпись)

УТВЕРЖДАЮ

Руководитель _____
(наименование территориального газового хозяйства)

Штамп "____"_____ 200__ г.

_____
(подпись)

14. СЕРВИСНЫЕ ЦЕНТРЫ ПО ОБСЛУЖИВАНИЮ ВОДОНАГРЕВАТЕЛЕЙ «NEVALUX»

Регион, город	Название сервисного центра	Адрес, телефон
Брянск	ПУ “Брянскмежрайгаз”	241033, ул. Щукина, д.58, тел. (0832)41-28-60, 41-68-87
Владимир	ООО “Газовые коммуникации”	600017, ул. Краснознаменная, д.3, тел. (0922)23-66-84
Екатеринбург	ОАО “Екатеринбурггаз”	ул. Белинского, д.37, тел. (343)355-68-21
Иваново	ООО “Луч”	153024, ул. Заводская, д.13, тел. (0932)32-37-56
Йошкар-Ола	ООО “Марийскгаз”	424002, ул. Эшпая, д.145, тел. (8362)72-06-42
Казань	ООО “Татгазселькомплект”	420004, Горьковское ш., д.30, тел. (843)554-90-94, 555-05-39
Калининград	ООО “Авто Газ Сервис”	236029, ул. Сибирякова, д.17а, тел. (0112)95-65-61, 95-65-63, 96-09-88
Краснодарский край		
Анапа	ОАО “Анапагоргаз”	353451, ул. Чехова, д.2, тел. (86133)375-65, 431-05
Анапа	ООО “ЭКДА лимитед”	353440, ул. Парковая, д.35, тел. (86133)529-96
ст. Брюховецкая	ОАО “Брюховецкаярайгаз”	352753, ул. Димитрова, д.20, тел. (86156)338-50
ст. Крыловская	ОАО “Крыловскаярайгаз”	352081, ул. Первомайская, д.130, тел. (86161)319-98, 309-86
Крымск	ОАО “Крымскрайгаз”	353386, ул. Маршала Гречко, д.10 А, тел. (86131)510 -11
ст. Павловская	ОАО “Павловскаярайгаз”	352040, ул. Преградная, д.4, тел. (86191)316-93, 316-16
Сочи (п. Дагомыс)	ПБОЮЛ Аполлонов А.И.	354207, Батуйское ш., маг.№64, тел. (8622)667-097
Тихорецк	ОАО “Тихорецкгоргаз”	352100, ул. Октябрьская, д.96, тел. (86196)539-60, 539-09
Майкоп	ООО “Газкомплект”	ул. Жуковского, д. 52, тел. (8772)57-07-10

Регион, город	Название сервисного центра	Адрес, телефон
Москва	ООО “Ремгазсервис”	115054, Озерковская наб., д.48-50, стр.1, тел. (095)506-56-49, 746-50-61
Северовосточный и Северный округ; Мещанский и Тверской район	ГУП “Мосгаз” Управление №1	Графский пер., д.12, тел. (095)687-63-93
Северозападный и Западный округ; районы Арбат, Пресня и Тверской	ГУП “Мосгаз” Управление №3	Цветочный проезд, д.13а, тел. (095)497-68-60
Югозападный и Южный округ; районы Хамовники и Якиманка	ГУП “Мосгаз” Управление №5	ул. Шверника, д.1, корп.3, тел. (095)126-54-02
Юговосточный и Южный округ; районы Таганка и Замоскворечье	ГУП “Мосгаз” Управление №7	ул. Люблинская, д.8, тел. (095)178-47-00
Восточный округ; Красносельский и Басманный и район	ГУП “Мосгаз” Управление №10	ул. Наримановская, д.32, тел. (095)169-45-01
Московская обл., Люберцы	ООО СК “Мастер Газ-сервис”	ул. Толстого, д.1/32, тел. (498)553-30-31, (926)553-90-69
Нижний Новгород	ООО “Гарант Сервис”	603146, ул. Заярская, д.18, тел. (8312)16-31-41,16-31-51
Новгород	ООО “Новгородская газовая компания”	ул. Михайлова, д.3, тел. (8162)67-16-09
Санкт-Петербург	ООО “Балтийская газовая компания”	192029, ул. Бабушкина, д.2, тел. (812)380-40-80
Смоленск	ОАО “Смоленскоблгаз”	214019, Трамвайный проезд, д.10, тел. (0812)55-65-57
Тюмень	ООО “Тюменьгазсервис”	ул. Коммунистическая, д.16А, тел. (3452)43-03-24
Ульяновск	Компания “Газовик”	432063, ул. Ленина, д.132, тел. (8422)44-51-86, 44-61-90
Уфа	ООО “Газкомплект”	450039, Индустриальное ш., д.47, тел. (3472)42-39-17
Челябинская обл., Магнитогорск	ООО “Вертикаль”	ул. Ленинградская, д.8, тел. (3519)22-24-39
Ярославская обл., Рыбинск	ОАО “Рыбинскгазсервис”	152905, пр. Революции, д.3, тел. (0855)24-78-42