INSTALLATION MANUAL

IM-CKC-0702-McQuay
Group: CEILING CASSETTE
Part Number: A08019025672
Date: JULY 2002

CEILING CASSETTE SPLIT TYPE AIR CONDITIONER (C Series)

© 2002 McQuay International

McQuay® Air Conditioning

OUTLINE AND DIMENSIONS

Indoor Unit : CK10C / 15C / 20C & CR

- (With Wireless Remote Control & With Wired Remote Control)

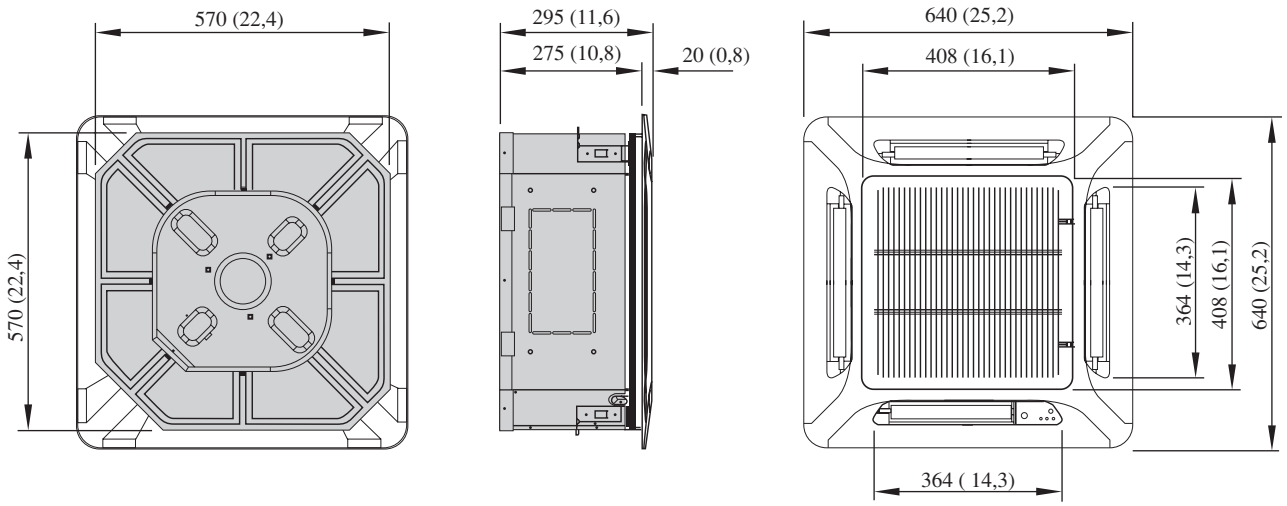

All dimensions are in mm / (in)

Outdoor Unit (SL / 4SL - B Series)

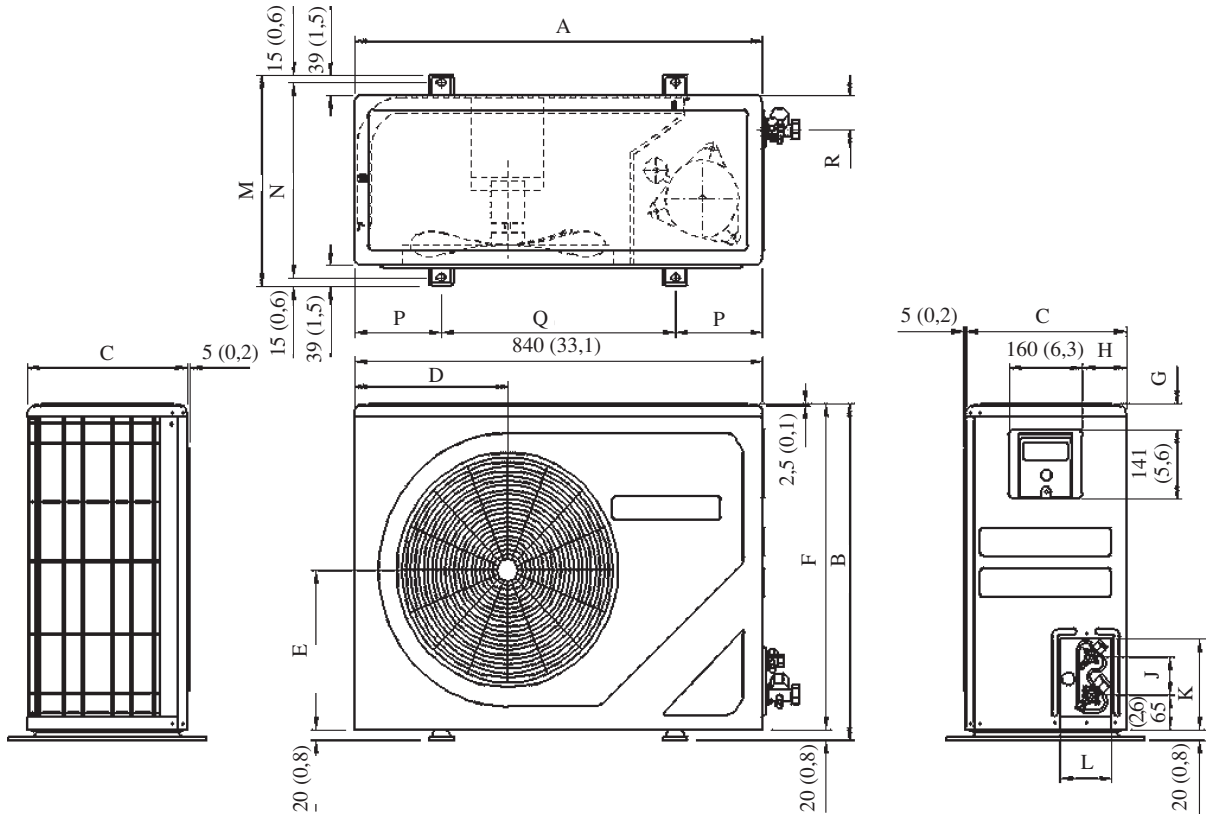

All dimensions are in mm / (in)

Dimension	A	B	C	D	E	F	G	H	J	K	L	M	N	P	Q	R
10B / 10BR **15B / 15BR**	740 (29,1)	494 (19,4)	270 (10,6)	266 (10,5)	233 (9,2)	474 (18,7)	47 (1,9)	55 (2,2)	65 (2,6)	166 (6,5)	92 (3,6)	348 (13,7)	318 (12,5)	129 (5,1)	482 (19,0)	68,5 (2,7)
20B / 20BR	840 (33,1)	646 (25,4)	330 (13,0)	297 (11,7)	309 (12,2)	626 (24,6)	41 (1,6)	85 (3,3)	75 (3,0)	177 (7,0)	106 (4,2)	408 (16,1)	378 (14,9)	124 (4,9)	592 (23,3)	78,5 (3,1)

РУКОВОДСТВО ПО УСТАНОВКЕ

**Это руководство рассматривает процедуру установки с целью обеспечения безопасности и соответствующих стандартов для функционирования блока кондиционера.
Специальная регулировка по месту установки может быть необходима.**

Перед использованием Вашего кондиционера, прочитайте, пожалуйста, внимательно данное руководство по эксплуатации и сохраните его для обращения за справками в будущем.

ПОТОЛОЧНЫЙ КАССЕТНЫЙ КОНДИЦИОНЕР РАЗДЕЛЬНОГО ТИПА

МОДЕЛЬ

ТОЛЬКО ОХЛАЖДЕНИЕ	ОБОГРЕВАТЕЛЬНЫЙ НАСОС
CK10C / MCK010C	CK10CR / MCK010CR
SL10B / MLC010B	SL10BR / MLC010BR
SL10C / MLC010C	SL10CR / MLC010CR
4SL10B / M4LC010C	4SL10BR / M4LC010BR
5SL10C / M5LC010C	5SL10CR / M5LC010CR
CK15C / MCK015C	CK15CR / MCK015CR
SL15B / MLC015B	SL15BR / MLC015BR
SL15C / MLC015C	SL15CR / MLC015CR
4SL15B / M4LC015B	4SL15BR / M4LC015BR
5SL15C / M5LC015C	5SL15CR / M5LC015CR
CK20C / MCK020C	CK20CR / MCK020CR
SL20B / MLC020B	SL20BR / MLC020BR
4SL20B / M4LC020B	4SL20BR / M4LC020BR
5SL20B / M5LC020B	5SL20BR / M5LC020BR

Part No.:A08019025672

IM-CKC-0702 (2)-McQuay

СОДЕРЖАНИЕ

- Схема и Размеры страница i – ii
- Меры Предосторожности страница 2
- Рисунок Установки страница 3
- Установка Комнатного Блока страница 4
- Установка Наружного Блока страница 6
- Проведение Трубопроводов Хладагента страница 7
- Электрическая Схема Соединений страница 8
- Осторожно, Когда Имете Дело с Единицей R410A страница 9
- Осторожно, Когда Имете Дело с Единицей R407C страница 9
- Откачка Воздуха и Заправка страница 9
- Показания Индикаторов страница 10
- Общая Проверка страница 10
- Условия Стандартной Работы страница 10
- Функция Беспорядочного Автостарта страница 11
- Сервис и Техническое Обслуживание страница 11
- Меры по Устранению страница 12

МЕРЫ ПРЕДОСТОРОЖНОСТИ

Перед установкой блока кондиционера, прочитайте, пожалуйста, внимательно меры предосторожности.

⚠ Внимание

- Установка и техническое обслуживание должны проводиться квалифицированным персоналом, знающим местный код и положения и имеющим опыт работы с данным видом устройств.
- Весь монтаж проводов должен проводиться в соответствии с национальными правилами электромонтажа.
- Перед началом электромонтажа удостоверьтесь, что напряжение блока соответствует указанному на табличке, согласно электрической схеме.
- Блок должен быть ЗАЗЕМЛЕН для предотвращения возможной опасности в результате неправильной установки.
- Вся электропроводка должна не приходить в соприкосновение с хладагентом насоса или лопастей двигателя.
- Удостоверьтесь, что блок ВЫКЛЮЧЕН перед установкой или обслуживанием.

ВАЖНО

НЕ УСТАНАВЛИВАЙТЕ ИЛИ НЕ ИСПОЛЬЗУЙТЕ КОНДИЦИОНЕР В МОЕЧНОЙ.

⚠ Осторожно

Пожалуйста, обратите внимание на нижеследующие важные моменты при установке.

- **Не устанавливайте блок в месте, где может произойти утечка взрывоопасного газа.**

Если имеется утечка газа и его сбор рядом с блоком, то он может стать причиной возгорания.

- **Удостоверьтесь, что сливные трубы соединены надлежащим образом.**

Если сливные трубы не соединены надлежащим образом, это может стать причиной течи, которая намочит мебель.

- **Не подвергайте перегрузке блок.**

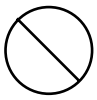

Данный блок установлен на определенную нагрузку на заводе-изготовителе. Перегрузка вызовет перегрузку тока или повредит компрессор.

- **Удостоверьтесь, что панель блока закрыта после технического обслуживания или установки.**

Неплотно закрепленные панели вызовут шум при работе блока.

РИСУНОК УСТАНОВКИ

Управление Пультом Дистанционного Управления

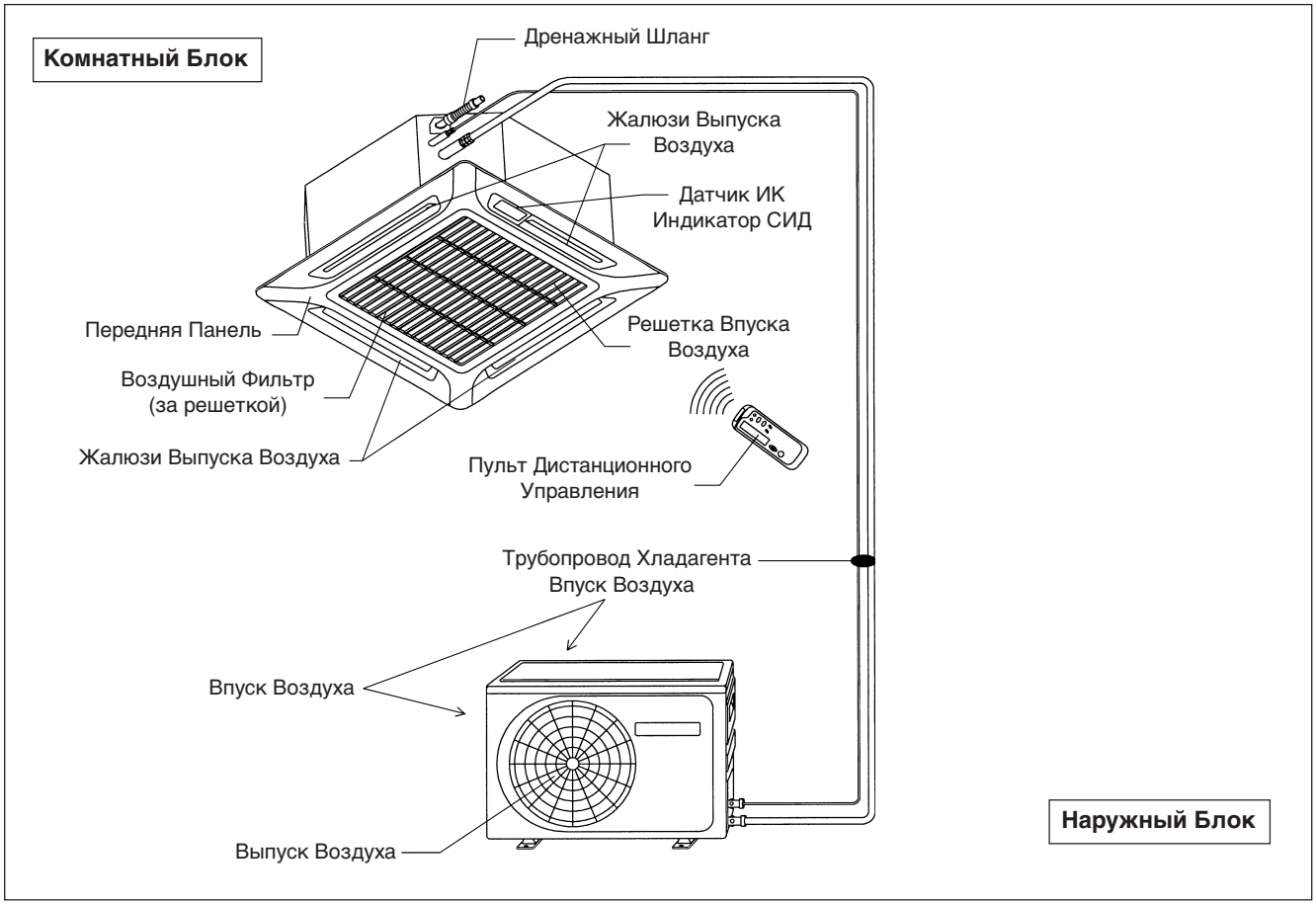

Управление Проводным Пультом Дистанционного Управления

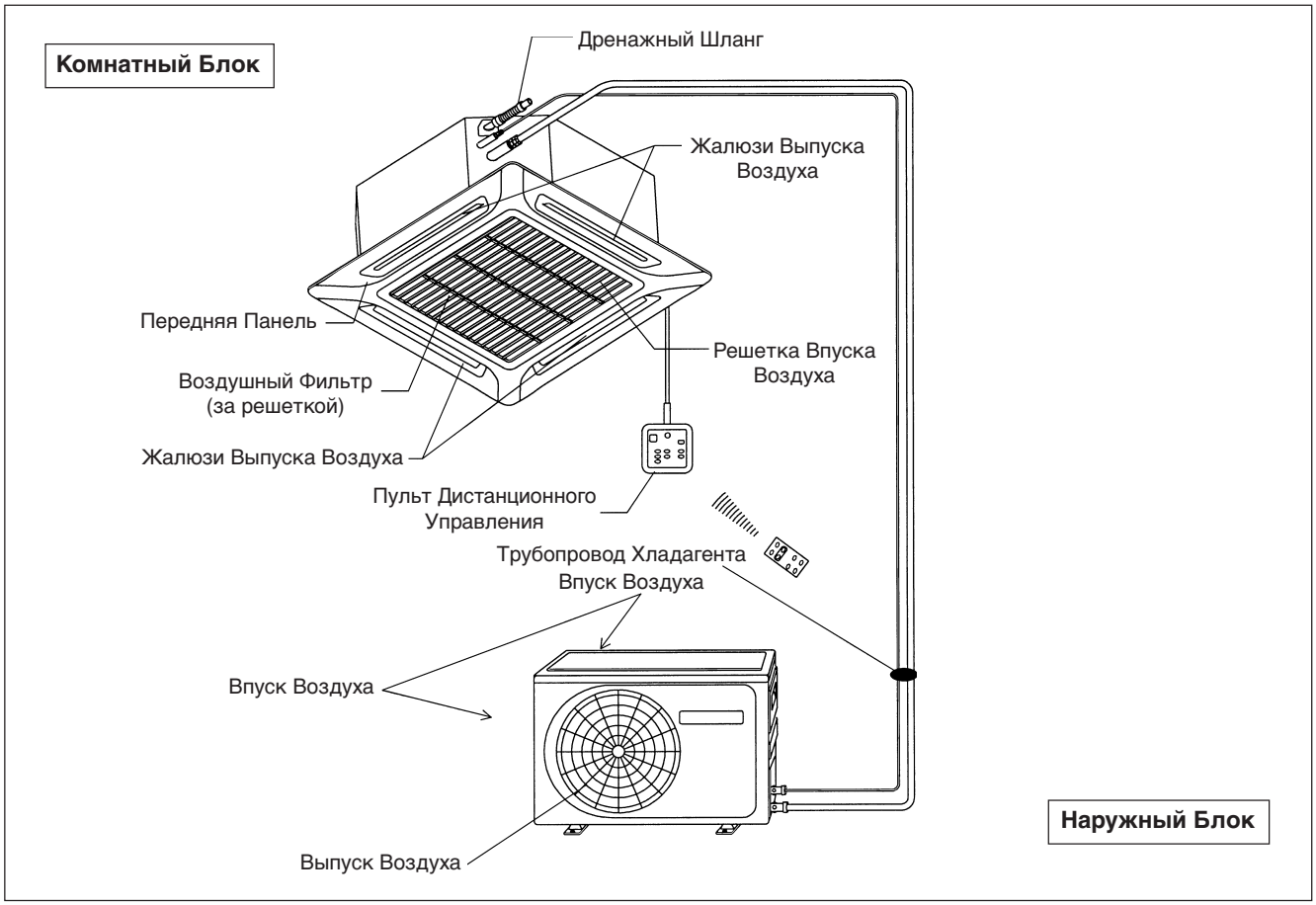

Русский

УСТАНОВКА КОМНАТНОГО БЛОКА

Предварительный Осмотр Места Установки

- Подвод электроснабжения и установка должны соответствовать положениям и правилам местной управляющей администрации (напр. Национальное управление по электричеству).
- Колебание напряжения не должно быть более, чем ±10% от нормального напряжения. Провода электроснабжения должны быть независимыми от сварочных трансформаторов, которые вызывают значительные колебания напряжения.
- Удостоверьтесь, что расположение удобно для прокладки проводов, труб и слива.
- Комнатный блок должен быть установлен таким образом, чтобы беспрепятственно осуществлялись выпуск холодного воздуха и возврат теплого воздуха, и распространение воздуха по всей комнате (ближе к центру комнаты).
- Для комнатного блока должно быть обеспечено пространство, свободное от стены и препятствий как показано на рисунке.

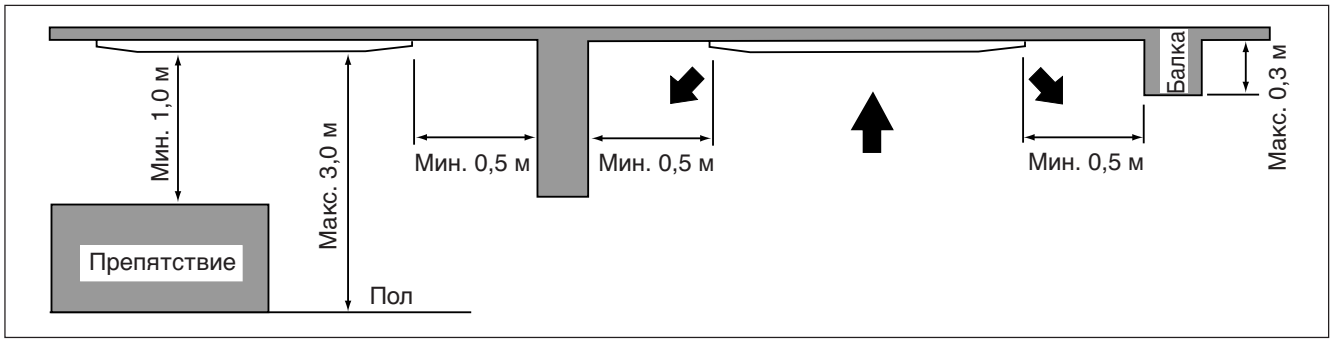

- Место установки должно быть достаточно прочным, способным выдержать нагрузку в 4 раза большей массы комнатного кондиционера для того, чтобы избежать шум и вибрацию.
- Место установки (место подвешивания на потолке) должно быть достаточно ровным и высота в потолке должна быть 350 мм или более.
- Комнатный блок должен быть удален от источников тепла или пара (избегайте установку блока около входа).

Установка Блока

Рис. 1

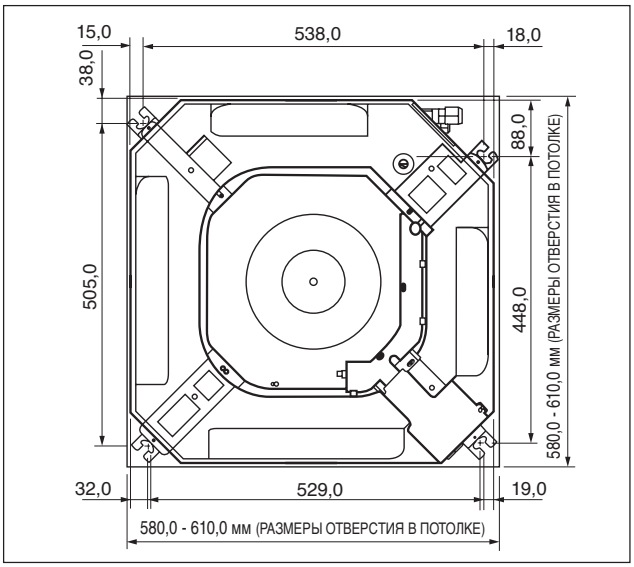

- Измерьте и отметьте положение подвесного крепежа. Просверлите отверстие для угловой гайки на потолке и закрепите подвесной крепеж.
- Установочная подкладка изменяется в зависимости от температуры и влажности. Проверьте размеры по месту.
- Размеры установочной подкладки соответствуют размерам отверстию на потолке.
- Прежде чем заканчивать заключительные потолочные работы, удостоверьтесь, что установочная подкладка вставлена в комнатный блок.

ПРИМЕЧАНИЕ

Обязательно обсудите сверлильные потолочные работы с установщиками блока.

Подвеска Блока

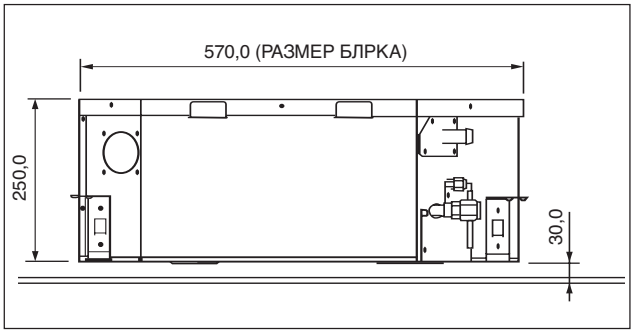

- Убедитесь, что расположение подвесной штанги соответствует рис. 1.
- Возьмите блок и повесьте его на подвесные крепежи, закрепив гайкой и шайбой.
- Добейтесь высоту 30,0 мм между дном комнатного блока и потолочной поверхностью.
- Убедитесь при помощи уровня, что блок установлен горизонтально и затяните гайку и болт для избежания падения блока и вибрации.
- Откройте панель потолка вдоль наружного края бумажной установочной подкладки.

Проведение Трубопроводов

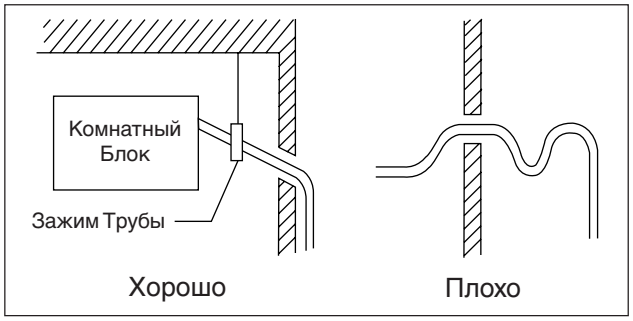

- Дренажная труба должна быть установлена с уклоном вниз для дренажа.
- Избегайте установку дренажной трубы с уклоном вниз и вверх для того, чтобы вода не потекла обратно.
- Во время соединения труб, будьте осторожны, чтобы не оказать чрезмерное усилие на дренажный штуцер во внутреннем модуле.
- Наружный диаметр дренажного штуцера на гибком дренажном шланге составляет 20 мм.
- Удостоверьтесь в установке теплоизоляции (полиэтиленовый пенопласт толщиной более 8,0 мм) на дренажной трубе для избежания капанья конденсата внутрь комнаты.
- Соедините главную дренажную трубу к гибкому дренажному шлангу.
- Налейте воду из гибкого дренажного шланга для проверки герметичности трубопроводов.
- По завершении проверки, соедините гибкий дренажный шланг к дренажному штуцеру на внутреннем модуле.

Проверка Слива

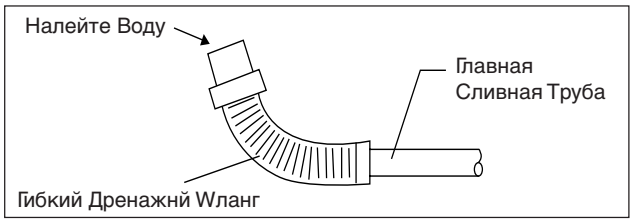

ПРИМЕЧАНИЕ

Данный комнатный блок имеет дренажный насос для отвода конденсата. Установите блок горизонтально для предотвращения течи или конденсата вокруг воздухоотвода.

Установка Панели

- Передняя панель может быть вставлена только в одном направлении.

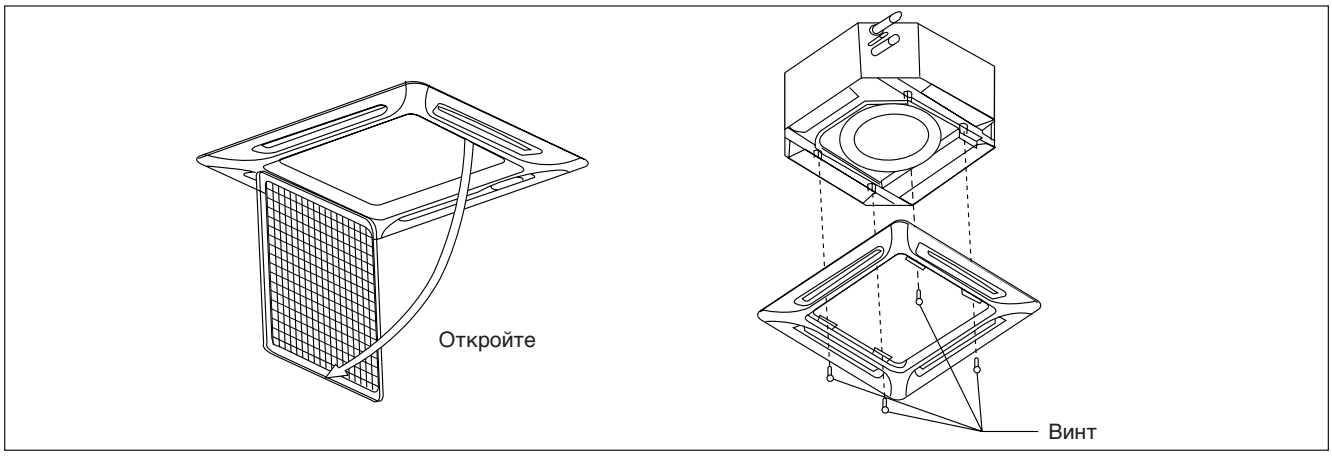

- Откройте решетку впуска воздуха оттягиванием ограничителей и снятием их вместе с фильтром с панели.
- Установите переднюю рамную панель на комнатный блок 4 винтами и затяните до конца для предотвращения прохода холодного воздуха.
- Соедините провода контактов СИД и провода поворота жалюзи воздуха к комнатному блоку.

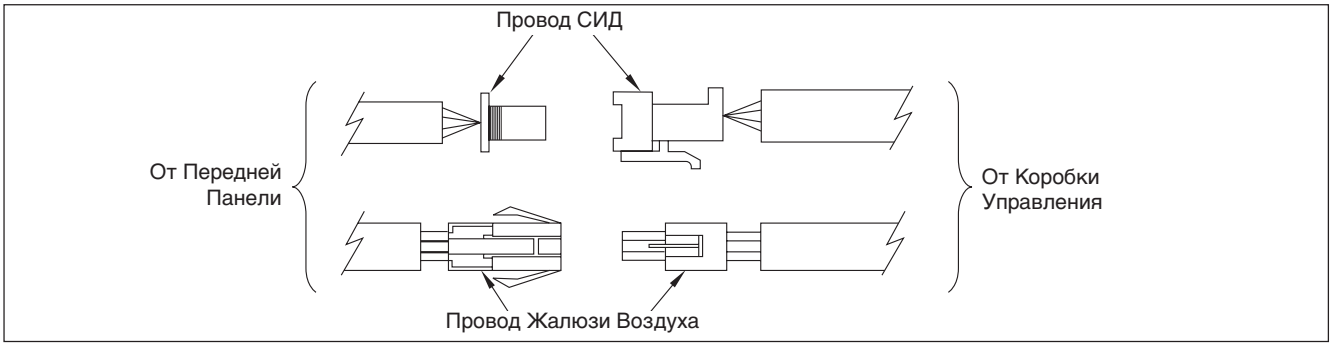

ПРИМЕЧАНИЕ

Плотно установите переднюю рамную панель для предотвращения прохода холодного воздуха, который станет причиной конденсата и капанья воды.

Русский

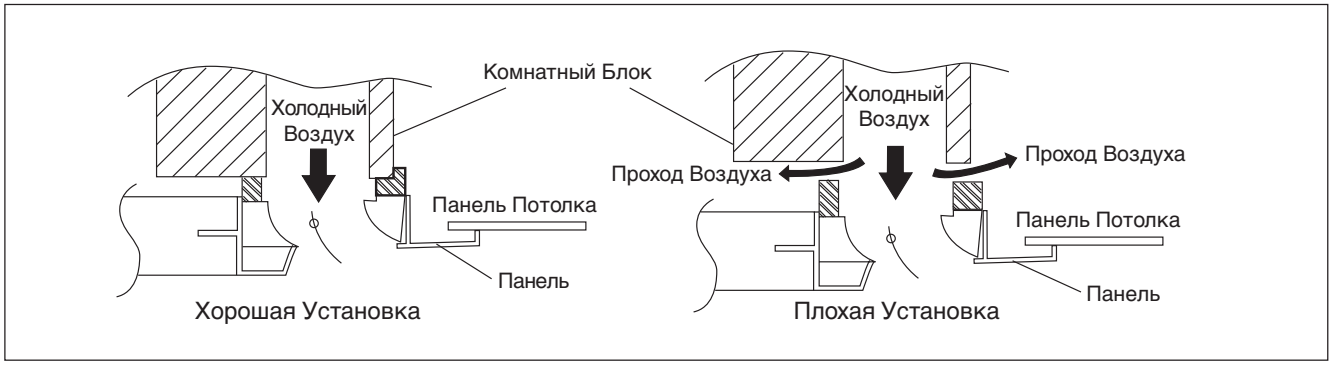

Установка Решетки Впуска Воздуха

- Перед установкой решетки впуска воздуха, удостоверьтесь, что ионизирующий фильтр установлен на воздушный фильтр.
- Установите решетку впуска воздуха вместе с воздушным фильтром на переднюю панель.
- Решетка может ставиться с любой стороны, при выборе направления, причем должны быть приняты во внимание конструкция потолка и положение решетки.
- Если блок укомплектован ионизирующим фильтром (при наличии), удостоверьтесь, что ионизирующий фильтр установлен на воздушный фильтр до установки решетки впуска воздуха.
- Установите ионизирующий фильтр на воздушный фильтр черной стороной вверх и белой стороной вниз.
- Осторожно прикрепите раму на ионизирующий фильтр.

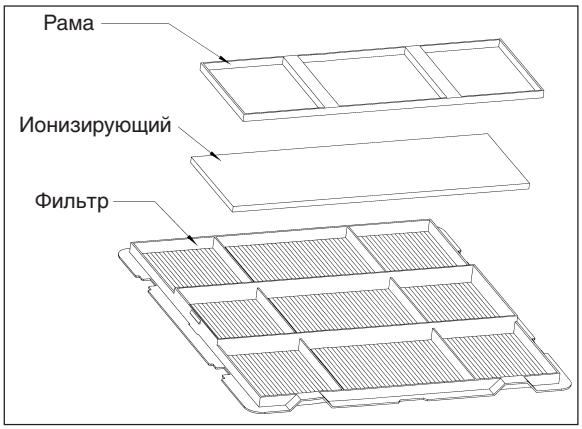

УСТАНОВКА НАРУЖНОГО БЛОКА

Предварительный Осмотр Места Установки

- Место, по возможности защищенное от дождя, прямых солнечных лучей и легкопроветриваемое.
- Место, способное выдержать вес наружного блока и обеспечить изоляцию шума и вибраций.
- Место, обеспечивающее беспрепятственный поток воздуха внутрь и наружу блока.
- Не ставьте что-либо, что может препятствовать потоку воздуха внутрь и наружу блока.
- Место не должно быть в месте высокой концентрации пыли, масел, соли или сероводородных паров.

Установка Наружного Блока

- Установите наружный блок крепко и горизонтально. Оставьте пространство для доступного обслуживания и воздушной вентиляции как показано на рисунке внизу.

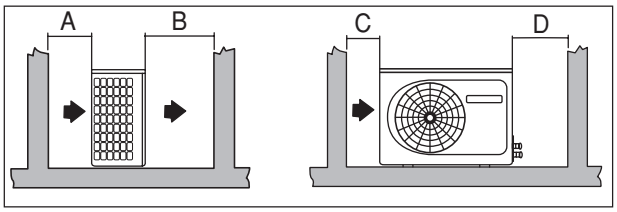

Серии SL	A	B	C	D
Мин. расстояние (мм)	300	1000	300	500

ПРОВЕДЕНИЕ ТРУБОПРОВОДОВ ХЛАДАГЕНТА

Качественное проведение трубопроводов хладагента очень важно. Цикл охлаждения кондиционера раздельного типа обеспечивается качественным проведением трубопроводов.

Длина Трубопроводов И Подъем

Если трубопровод слишком длин, то мощность и надежность функционирования блока упадет. С числом сгибов, сопротивление потока хладагента увеличивается, понижая степень охлаждения, что в результате может привести к поломке компрессора. Всегда пытайтесь делать трубопровод как можно короче и следуйте рекомендациям в таблице внизу:

Моделб	CK10C/CR	CK15C/CR	CK20C/CR
Макс. длина, м (фут)	12 (39)	12 (39)	15 (49)
Макс. подъем, м (фут)	5 (16,4)	5 (16,4)	8 (26,2)
Макс. число сгибов	10	10	10
Размер трубы для жидкости	1/4”	1/4”	1/4”
Размер трубы для газа	3/8”	1/2”	5/8”

Примечания: Хладагент на внешнем модуле заправлен на заводе-изготовителе из расчета длины трубопровода до 7,62м/25фут.

Соединение Трубопроводов

- Не используйте грязную или поврежденную трубную обвязку. Если любая труба, испаритель или конденсатор были открыты на 15 секунд или более, то откачайте воздух и прочистите доступным хладагентом. В общем, не снимайте пластиковое покрытие, резиновые пробки и латунные гайки с клапанов, штуцеров, труб и змеевиков до тех пор, пока он не готов для соединения подачи газа или жидкости в клапана или штуцеры.
- Если требуется пайка, то удостоверьтесь, что газ азот проходит через змеевик и соединения, где проводится пайка. Это позволит избежать формирование копоти на внутренней стороне медных труб.
- Режьте трубы постепенно, медленно подавая полотно ножа. Чрезмерное усилие и глубокий разрез вызовут деформацию трубы и появление нежелательных выгибов.
- Уберите заусенцы с краев среза трубы съемником. Это позволит избежать неровности на поверхности, которая приведет к утечке газа.
- Отцентрируйте положение трубы и до конца затяните муфту усилием пальцев. Затем, затяните муфту гаечным ключом с ограничением по крутящему моменту до щелчка ключа.
- Удостоверьтесь, что теплоизоляция установлена. (полиуретан толщиной более чем 15 мм)
- За исключением наружного блока, который заправлен хладагентом, комнатный блок и трубопроводы хладагента должны быть продуты, поскольку воздух, содержащий влагу в результате цикла охлаждения, может вызвать сбои в работе компрессора.

Дополнительная Заправка

Хладагент заправлен заводом-изготовителем на внешнем модуле. Если длина трубопроводов меньше, чем 7,62м (25фут), то в дозаправке после откачки воздуха нет необходимости. Если длина трубопроводо больше, чем 7,62м (25фут),то используйте клапан дозаправки, как показано в таблице внизу.

Только Охлаждение (R22 / R407C)

Моделб	Комнатый	CK10C	CK15C	CK20C
	Наружный	SL10B	SL15B	SL20B
L = 10 м		–	–	–
L = 12 м		0,036 кг	–	0,021 кг
L = 15 м		–	–	0,066 кг

Обогревательный Насос (R22 / R407C)

Моделб	Комнатый	CK10CR	CK15CR	CK20CR
	Наружный	SL10BR	SL15BR	SL20BR
L = 10 м		–	0,030 кг	–
L = 12 м		0,055 кг	0,080 кг	–
L = 15 м		–	–	0,065 кг

Только Охлаждение (R410A)

Моделб	CK10C	CK15C	CK20C
L = 10 м	–	–	–
L = 12 м	0,032 кг	–	0,019 кг
L = 15 м	–	–	0,059 кг

Обогревательный Насос (R410A)

Моделб	CK10CR	CK15CR	CK20CR
L = 10 м	–	0,027 кг	–
L = 12 м	0,050 кг	0,072 кг	–
L = 15 м	–	–	0,059 кг

ЭЛЕКТРИЧЕСКАЯ СХЕМА СОЕДИНЕНИЙ

Только охлаждение

CK10C /15C /20C

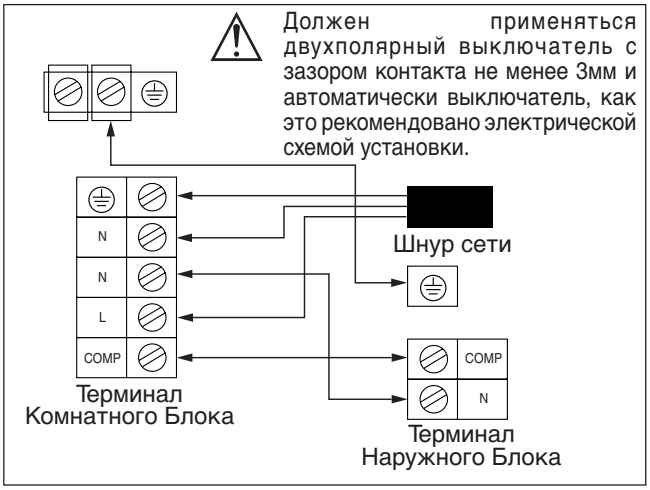

Модель	CK10 / 15C	CK20C
Диапазон Напряжения**	220В-240В/1Ф / 50Гц + ⏚ или 208В-230В/1Ф / 60Гц + ⏚	
Сечение Шнура Сети* мм²	1,5	2,5
Номер провда	3	3
Сечение Проводов Межсоединения* мм²	1,5	2,5
Номер провда	3	3
Рекомендуемый предохранитель А	15	20

Обогревательный Насос

CK10CR /15CR /20CR

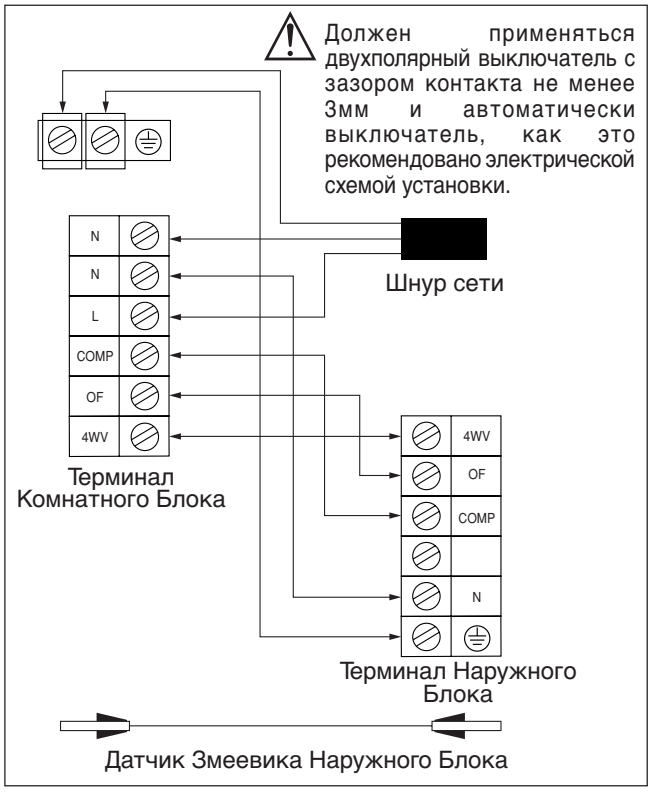

Модель	CK10 / 15CR	CK20CR
Диапазон Напряжения**	220В-240В/1Ф / 50Гц + ⏚ или 208В-230В/1Ф / 60Гц + ⏚	
Сечение Шнура Сети* мм²	1,5	2,5
Номер провда	3	3
Сечение Проводов Межсоединения* мм²	1,5	2,5
Номер провда	5	5
Рекомендуемый предохранитель А	15	20

ВАЖНО: * Эти данные даны только для справки. Они должны быть сравнены и выбраны для того, чтобы они отвечали местным положениям и/или государственным стандартам. Они также зависят от типа устаановки и сечения используемых проводников.

** Соответствующий диапазон напряжений следует сверять с данными, указанными на табличке, прикрепленной к корпусу аппарата. Указанное значение ETL соответствует только источнику питания с частотой 60 Гц.

ОСТОРОЖНО, КОГДА ИМЕТЕ ДЕЛО С ЕДИНИЦЕЙ R410A

R410A - это новый гидрофторуглеродный хладагент, не повреждающий озоновый слой. Рабочее давление этого нового хладагента в 1,6 раз больше, чем рабочее давление обычного хладагента (R22), поэтому очень важно соблюдать правильный порядок установки и обслуживания кондиционера.

- В кондиционерах, рассчитанных на использование R410A, запрещается применять какие-либо другие хладагенты.
- Для смазки компрессора R410A используется POE-масло, которое отличается от минерального масла, применяемого в компрессорах R22. Во время установки или обслуживания необходимо принимать дополнительные меры предосторожности, чтобы не подвергать систему R410A слишком длительному воздействию влажного воздуха. Оставшееся в трубопроводах и компонентах масло POE может поглощать влагу из воздуха.
- Во избежание неправильной заправки диаметр сервисного патрубка на раструбном вентиле отличается от диаметра соответствующего патрубка для R22.
- Используйте исключительно инструменты и материалы, предназначенные для хладагента R410A. Инструменты специально для R410A: распределительная гребенка, заправочный шланг, манометр, детектор утечки газа, развальцовочные инструменты, ключ с регулируемым крутящим моментом, вакуумный насос и баллон для хладагента.
- Так как в кондиционере на R410A используется более высокое давление, чем в установках на R22, важно правильно выбрать медные трубы. Запрещается использовать медные трубы толщиной менее 0,8 мм, даже если они есть в продаже.
- В случае утечки газообразного хладагента во время выполнения работ по установке или обслуживанию необходимо хорошо проветрить помещение. При соприкосновении газообразного хладагента с огнем возможно образование ядовитого газа.
- При установке или демонтаже кондиционера следите за тем, чтобы в контуре хладагента не осталось воздуха или влаги.

ОСТОРОЖНО, КОГДА ИМЕТЕ ДЕЛО С ЕДИНИЦЕЙ R407C

- R407 - зеотропическая освежающая смесь, которая имеет нулевой потенциал истощения озона, таким образом соответствующая правилам Монреальского Протокола. требует масла Полиэстера (POE) для смазки ее компрессора. Ее освежающая способность и выполнение работы схожи с охладителем R22.
- POE масло исползуется как смазка для компрессора R407C, который отличается от минерального масла, используемого для компрессора R22. В течение установки или обслуживания, должна быть принята дополнительная предосторожность, чтобы не подвергнуть систему R407 долго сырому воздуху. Остаточное масло POE в трубопроводе и компонентах может поглощать влажность от воздуха.
- На охладитель R407C пыль влажности воздействует быстрее по сравнению с R22, достовертесь, чтобы временно закрытьконцы шланга трубки до установки.
- дополнительная добавка масла компрессора не разрешается.
- Никакой другой охладитель кроме R407C.
- Инструменты специально для R407 (не должны использоваться для R22 или другого охладителя)
  - i) Разнообразный шаблон и шланг зарядки
  - ii) Датчик Утечки газа
  - iii) Освежающий цилиндр цилиндра/зарядки
  - iv) Вакуумый насос с адаптером
  - v) Инструменты Вспышки
  - vi) механизм восстановления Освежителя
- Сушилка фильтра должна быть установлена по жидкой линии для всех кондиционеров R407C. Это должно минимизировать загрязнение влажностью и грязью в освежающей системе. Сушилка фильтра должна иметь молекулярный тип решета. Для системы насоса высокой температуры, установите двухстороннюю сушиилу фильтра потока по жидкой линии.

ОТКАЧКА ВОЗДУХА И ЗАПРАВКА

Откачка воздуха необходима для ликвидации влаги и воздуха из системы.

Откачка воздуха

Перед откачкой воздуха, проверьте нет ли утечки в системе охлаждения. После того, как насосная система правильно подсоединена, соедините гибкие шланги к соответствующим штуцерам как показано на рисунке. Удостоверьтесь, что гибкие шланги от заправочных штуцеров соединены с вакуумным насосом через стандартные обслуживающие клапана и манометры (распределительная коробка). Откачайте воздух из системы кондиционера на не менее, чем 500 микрон ртутного столба. Когда в системе происходит откачка воздуха, блок не включайте.

Заправка

Перед заправкой давление откаченного воздуха должно быть 500 микрон ртутного столба в течение 15 минут, затем снимите вакуум заправкой хладагента R22 или R407C. Дайте блоку отработать 15 минут и удостоверьтесь, что заправка хладагента правильна посредством проверки рабочего тока, давления газопровода и трубопровода. Давление всасывающей и выпускной труб должно быть примерно в диапазоне от 75 фсдг и 275 фсдг.

После проверки того, что заправка хладагента правильна, снимите гибкий шланг с заправочных штуцеров и закройте колпачками.

⚠ Внимание

- R407C должен быть заряжен как жидкость. Обычно цилиндр R407C оборудован трубой падения для изъятия жидкости. Если нет трубы падения, цилиндр должен быть инвертирован, чтобы забрать жидкость R407C от клапана.
- Не переворачивайте при ремонте утечкм, поскольку это уменьшит работу единицы. Освободите единицу полностью и тогда зарядите единицу с новым R407C согласно количеству, рекомендуемому в спецификации.

ПОКАЗАНИЯ ИНДИКАТОРОВ

Пульт дистанционного управления

Когда на пульте дистанционного управления загорается инфракрасный индикатор функционирования, то датчик сигналов на комнатном блоке произведет сигнал “бип” для подтверждения получения сигнала.

ПОКАЗАНИЯ ФУНКЦИОНИРОВАНИЯ	LED			ДЕЙСТВИЯ
	СЕТЬ	СОН	ОБОГРЕВ	
Комнатный/внешний датчик змеевика отсутствует	Мигает 4 раза с интервалом 1 секунда, после чего следует пауза 3 секунды			Обращайтесь к Вашему адилеру
Отсутствие внутреннего датчика радиатора	Мигает 4 раза с интервалом 1 секунда, после чего следует пауза 3 секунды			
Перегрузка компрессора	Мигает с интервалом 1 секунда			
Утечка газа или аномальное повышение наружной концентрации.	Мигает 3 раза с интервалом 1 секунда, после чего следует пауза 3 секунды			
Неисправность насоса	Мигает 2 раза с интервалом 1 секунда, после чего следует пауза 3 секунды			
Оттаивание наружного блока			Мигает с интервалом 1 секунда	–

ОБЩАЯ ПРОВЕРКА

- Удостоверьтесь, что:-
  1) Блок установлен в надежном и крепком положении.
  2) Трубопроводы и соединения не дают течь после заправки.
  3) Провода соединены правильно.
- Проверка слива – налейте немного воду в главную сливную трубу из гибкого сливного шланга.
- Рабочие испытания:
  1) Проведите рабочие испытания после проверки слива и наличия утечки газа.
  2) Проверьте следующее :-
     а. Установлена ли вилка плотно в штепсельную розетку?
     б. Слышны ли какие-нибудь ненормальные шумы из блока?
     в. Есть ли какая-нибудь ненормальная вибрация самого блока или трубопроводов?
     г. Равномерен ли слив воды?
- Убедитесь, что:
  1) Вентилятор компрессора включился, с теплым воздухом выходящим из компрессора.
  2) Испарительный нагнетатель включился и происходит выпуск холодного воздуха.
  3) Пульт дистанционного управления имеет задержку 3 минуты. Таким образом, требуется 3 минуты, прежде чем наружный блок конденсации включится.

УСЛОВИЯ СТАНДАРТНОЙ РАБОТЫ

Охлаждение

Температура	Ts °C / °F	Th °C / °F
Минимальная комнатная температура	19,4 / 66,9	13,9 / 57,0
Максимальная комнатная температура	26,7 / 80,1	19,4 / 66,9
Минимальная наружная температура	19,4 / 66,9	13,9 / 57,0
Максимальная наружная температура	46 / 114,8	24 / 75,2

Обогревательный Насос

Температура	Ts °C / °F	Th °C / °F
Минимальная комнатная температура	10 / 50	–
Максимальная комнатная температура	26,7 / 80,1	–
Минимальная наружная температура	–8 / 17,6	-9 / 15,8
Максимальная наружная температура	24 / 75,2	18 / 64,4

Ts : Шарик сухого термометра. Th : Шарик смоченного термометра.

⚠ **Внимание**	• Отключите сетевое питание перед обслуживанием блока кондиционера. • НЕ вытаскивайте сетевой шнур, когда сеть ВКЛЮЧЕНА. Это может стать причиной резкой нагрузки тока, что может привести к возгоранию.

ФУНКЦИЯ БЕСПОРЯДОЧНОГО АВТОСТАРТА

Если произошло внезапное отключение тока при работающем блоке, то он автоматически возобновит тот же операционный режим при восстановлении подачи питания. (Применимо только для блоков с этой функцией)

⚠ **Осторожно**	Прежде чем отключить питание сети, установите переключатель ВКЛ/ВЫКЛ пульта дистанционного управления в положение “ВЫКЛ” для предотвращения срабатывания аварийного выключателя блока. Если это не будет проделано, то двигатель вентилятора начнет сразу же работать при восстановлении питания, что представляет собой опасность для обслуживающего персонала и пользователя.

СЕРВИС И ТЕХНИЧЕСКОЕ ОБСЛУЖИВАНИЕ

УЗЛЫ ОБСЛУЖИВАНИЯ	ПРОЦЕДУРЫ ТЕХНИЧЕСКОГО ОБСЛУЖИВАНИЯ	ВРЕМЯ
Комнатный воздушный фильтр	1. Очистите от пыли фильтр пылесосом или вымойте его в теплой воде (ниже 40°C) нейтральным моющим средством. 2. Хорошо прополоскайте и высушите фильтр перед установкой его обратно в блок. 3. Не используйте бензиновые, легкоиспаряющиеся вещества или химические средства для очистки фильтра.	Не реже 2 раз в неделю. Чаще при необходимости.
Комнатный блок	1. Очистите от грязи или пыли решетку или панель, вытирая при помощи мягкой ткани смоченной в теплой воде (ниже 40°C) нейтральным моющим средством. 2. Не используйте бензиновые, легкоиспаряющиеся вещества или химические средства для очистки комнатного блока.	Не реже 2 раз в неделю. Чаще при необходимости.

⚠ **Осторожно**	Не устанавливайте обогревательные приборы в непосредственной близости от кондиционеру. Это может привести к расплавлению пластиковой панели или ее деформации в результате высокой температуры.

Русский

МЕРЫ ПО УСТРАНЕНИЮ

При обнаружении сбоев в работе кондиционера, немедленно выключите питание сети блока. Проверьте нижеследующие признаки неисправностей, причины и советы простейших мер по устранению.

Неисправность	Причины / Действия
1. Компрессор не начинает функционирование по прошествии 3 минут после включения кондиционера.	- Защита от частого включения. Подождите от 3 до 4 минут, чтобы компрессор включился.
2. Кондиционер не работает.	- Отсутствие сетевого питания или требуется замена предохранителя. - Вилка не вставлена. - Существует вероятность того, что таймер задержки установлен неправильно. - Если неисправность не устранена после всех этих проверок, пожалуйста, свяжитесь с персоналом, установившего кондиционер.
3. Очень незначительный поток воздуха.	- Воздушный фильтр загрязнен. - Двери или окна открыты. - Забился впуск и выпуск воздуха. - Установленная температура недостаточно высока.
4. При выпуске воздуха имеется неприятный запах.	- Неприятный запах может быть вызван сигаретами, частицами дыма, парфюмерии и т.п., которые могли осесть на змеевике.
5. Конденсат на передней решетке комнатного блока.	- Это вызвано влагой в воздухе после продолжительного времени функционирования. - Установленная температура слишком низка, увеличьте установленную температуру и установите скорость вентилятора на высокую.
6. Вода выливается из кондиционера.	- Выключите блок и обращайтесь к дилеру.
7. Шипящий звук воздуха из кондиционера во время работы.	- Попадание хладагента на испарительный змеевик.

Если неисправность неустранима, пожалуйста, обращайтесь к Вашему местному дилеру / специалисту.

- اذا حدث اي تعارض في تفسير هذا الكتيب واي اختلاف في الترجمة نفسها بأية لغة كانت، تكون النسخة الانكليزية هي السائدة.
- يحتفظ المصنع بحق تعديل التصميم واية مواصفات موجودة هنا في اي وقت من دون إشعار مسبق.

McQuay®
Air Conditioning