Amarex KRT

Погружные электронасосы от Dy 40 до Dy 600

Серый чугун и индустриальные материалы

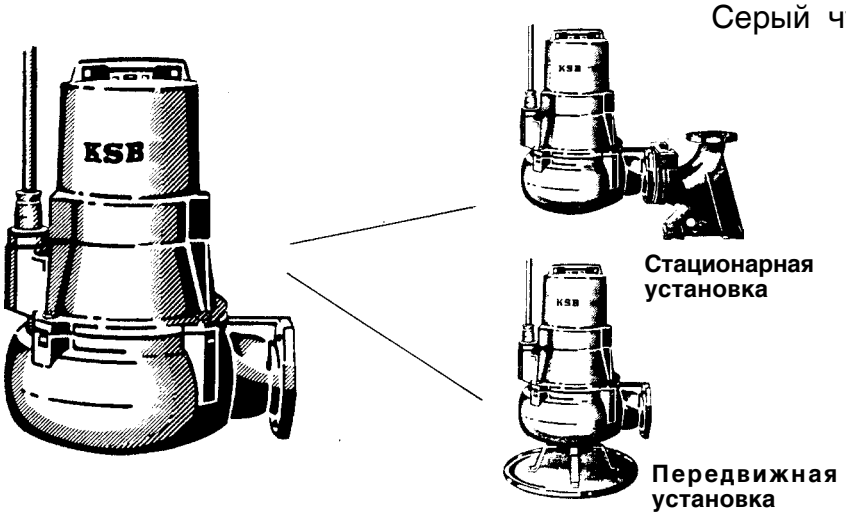

50 Гц
Стандартная программа

Исполнения, выходящие за рамки стандартного, в соответствии с условиями применения и по запросу.

Область применения

Погружные электронасосы применяются для перекачивания загрязненных вод любого рода в канализационном хозяйстве и промышленности, в частности, неочищенных сточных вод с длинноволокнистыми примесями и твердыми частицами, жидкостей с воздушными и газовыми включениями, а также необработанных и активных илов и сапропелей.

Эксплуатационные данные

Подача	Q до 6200 м³/ч, или 1700 л/сек
Напор	H до 100 м
Мощность двигателя	P_2 от 0,8 до 320 кВт
Температура перекачиваемой среды	t до 60 °C
Степень защиты	IP 68 по EN 60 529/IEC 529

Условное обозначение

например

Amarex KRT F 100-240/ 12 2 X 1 G -170

- Типоряд — Amarex KRT
- Тип рабочего колеса (D, E, F, K, S) — F
- Размер проточной части — 100-240
- Типоразмер электродвигателя — 12
- Число пар полюсов — 2
- Версия двигателя (U, X, Y, W) — X
- Код — 1
- Исполнение по материалу — G
- Размер рабочего колеса — -170

Привод

Трехфазный асинхронный двигатель; может быть поставлен также во взрывозащищенном исполнении EEx d IIB T3 или T4; 400 В *(варианты 230 В, 500 В, 690 В)*

Материалы

Стандартное исполнение из серого чугуна;
варианты материалов с износостойким отбеленным чугуном;
варианты материалов с коррозионно- и износостойкой дуплексной сталью.

Уплотнение вала

всегда два не зависящих от направления вращения торцовых уплотнения в промежуточной камере, заполненной экологически безвредным маслом

Подшипники

подшипники качения с консистентной смазкой

Типы рабочих колес

Свободновихревое рабочее колесо (тип F)

Свободновихревое рабочее колесо для жидкостей с твердыми и волокнистыми примесями, с крупными твердыми частицами, а также включениями газа и воздуха.

- Неочищенные сточные воды
- Активный ил
- Циркуляционный и горячий шлам
- Сырой ил и сапропель
- Смешанная вода

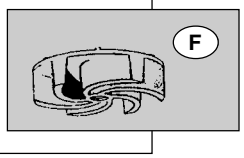

Рабочее колесо с режущим устройством (тип S)

Для экономичного перекачивания бытовых стоков с крупными и/или длинноволокнистыми примесями.

- Хоз-бытовые сточные воды
- Загрязненная вода
- Фекалии

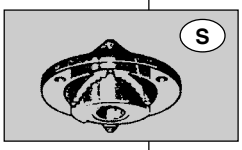

Открытое диагональное однолопастное рабочее колесо с режущей кромкой (тип D)

Открытое диагональное однолопастное рабочее колесо с режущей кромкой для сточных вод с твердыми и длинноволокнистыми примесями, а также с крупными включениями.

- Неочищенные сточные воды
- Смешанная вода
- Сырой ил и сапропель
- Активный ил
- Циркуляционный и горячий шлам

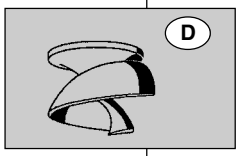

Однолопастное рабочее колесо (тип E)

Однолопастное рабочее колесо для сточных вод с твердыми и длинноволокнистыми примесями и взвесями.

- Неочищенные сточные воды
- Смешанная вода
- Сырой ил и сапропель
- Активный ил
- Циркуляционный и горячий шлам

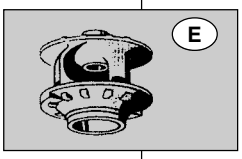

Многоканальное рабочее колесо (тип K)

Закрытое рабочее колесо многоканального типа для загрязненных, засоренных твердыми частицами и зашламованных жидкостей.

- Хоз-бытовые сточные воды
- Промышленные сточные воды
- Промышленные загрязненные воды
- Фильтрат свалок отходов
- Дождевая вода, ливневые сточные воды
- Активный ил

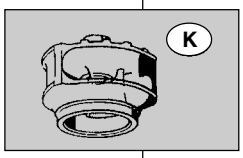

Исполнение по материалу:

Основные узлы погружных насосов KSB изготавливаются из:

- **серого чугуна (JL1040)**
- **отбеленного чугуна (JN 3029)**
- **дуплексной стали (1.4517)** или

других **технически равноценных материалов**.

Сравнение материалов

Европейский стандарт	DIN	Аналогичный материал по ASTM
JL1040	GG-25	A 48 Класс 35 B
JN 3029	0.9635	A 532 II C 15% CrMo-Hc
1.4517	1.4517	A 743 CD 4 MCU
1.4021	1.4021	A 276 Тип 420
1.4401	1.4401	A 276 Тип 31 6
1.4462	1.4462	A 182 FXM-19
1.4571	1.4571	A 276 Тип 31 6 Ti
C45 + N	C45N	A 576 Gr. 1045
1.0038 + Z	STTZN	оцинкованная сталь
NBR	NBR	NBR (Бутадиен-нитрильный каучук)
FPM	FPM	FKM (Фторкаучук)

Серый чугун

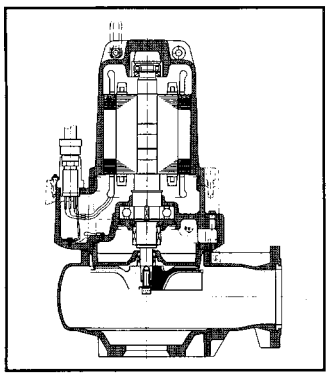

G = **Стандартное исполнение** основные узлы из серого чугуна

G1 = как G, а рабочее колесо из дуплексной стали

G2 = как G, а рабочее колесо из отбеленного чугуна

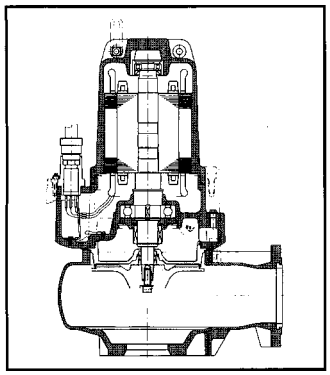

GH = как G, а рабочее колесо и промежуточный корпус из отбеленного чугуна

Индустриальные материалы

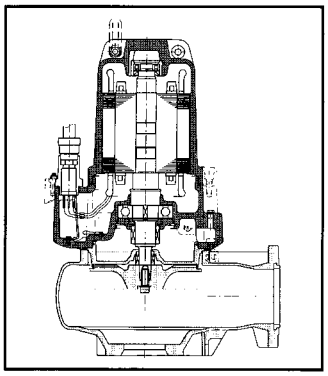

H = Детали проточной части из отбеленного чугуна; торцовое уплотнение с экранированной пружиной

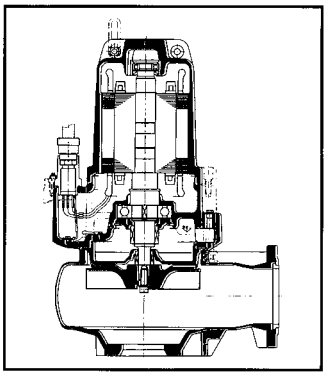

C1 = Основные узлы из дуплексной стали с эластомерным сильфонным торцовым уплотнением и винтами из A4

C2 = Основные узлы из дуплексной стали; торцовое уплотнение с экранированной пружиной; винты из 1.4462 и электрокабель с изоляцией из химически стойкого материала Tefzel

Деталь	Исполнение по материалу: G	G1	G2	GH	H	C1	C2
Насосный агрегат							
Корпус насоса	JL1040				JN3029	1.4517	
Щелевое кольцо (для рабочих колес E и K)	JL1040				VG 434		
Рабочее колесо	JL1040	1.4517	JN 3029			1.4517	
Промежуточный корпус/ крышка корпуса насоса	JL1040				JN3029	1.4517	
Торцовое уплотнение (со стороны насоса)	SiC/SiC						
Торцовое уплотнение (со стороны двигателя)	Уголь/SiC						
Вал	1.4021 или C 45					1.4462/C45N	
Корпус подшипника	JL1040					1.4517	
Корпус двигателя	JL1040					1.4517	
Эластомеры	Бутадиен-нитрильный каучук (NBR)						Viton (FPM)
Винты	A4 (соответствует 1.4571)						1.4462
Установочные детали							
Опорное фланцевое колено	JL1040				JN 3029	1.4517	
Крепеж-захват	JL1040				GG / VG 434-втулка	1.4517	
Консоль	1.4571 до DN 200;1.0038 + Z с типоразмера 200-500						1.4571
Натяжное устройство	1.4571 до DN 200;JL 1040 с типоразмера 200-500						1.4571
Тросовые направляющие	1.4401						1.4401/Tefzel
Опора / лапы	1.0038 + Z					1.4571	1.4571
Подъемная цепь/ подъемный трос	1.0038 + Z (1.4401)					Полипропилен	

Исполнение по материалу: G, GH

Amarex KRT 40, 50
2-полюсные

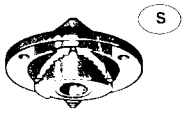

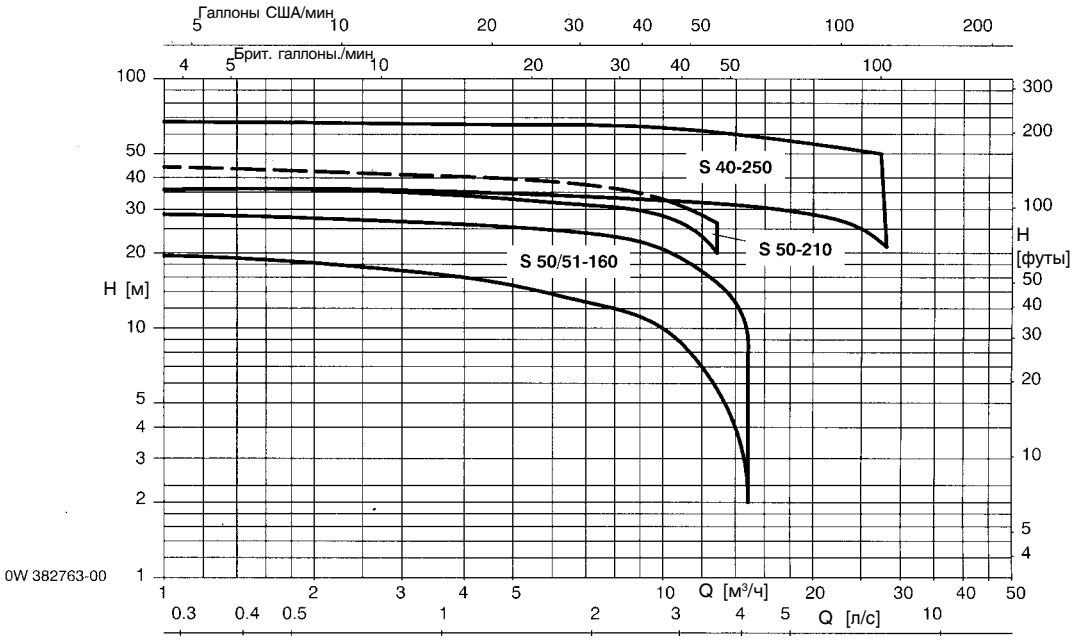

Amarex KRT 50, 65, 80,100
2-, 4-полюсные

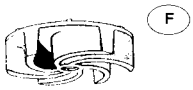

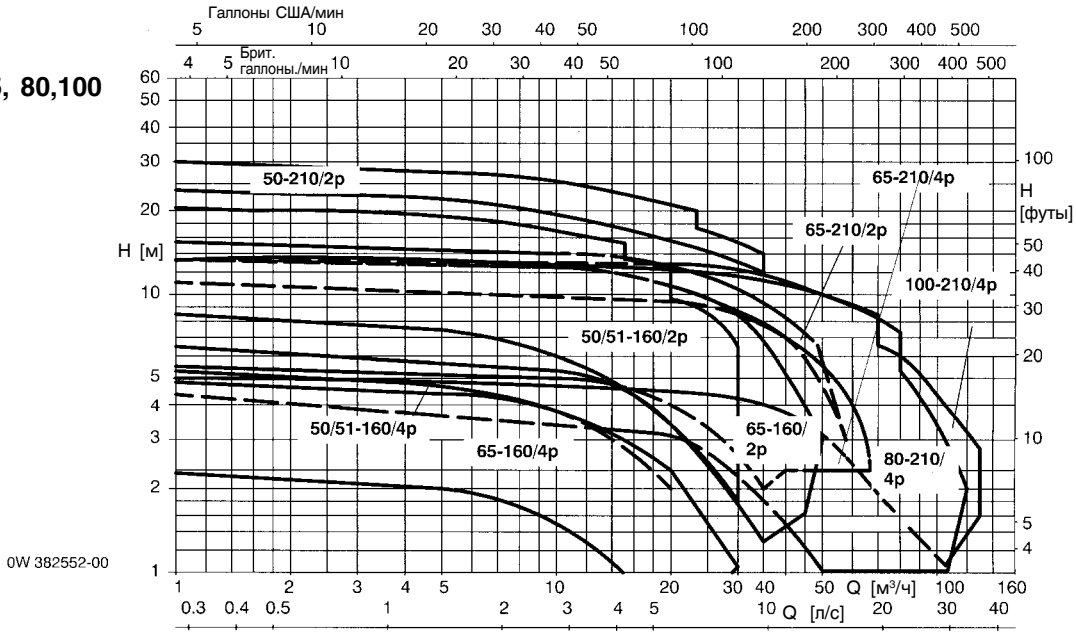

Amarex KRT 50, 65, 80
2-, 4-полюсные

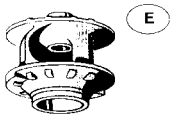

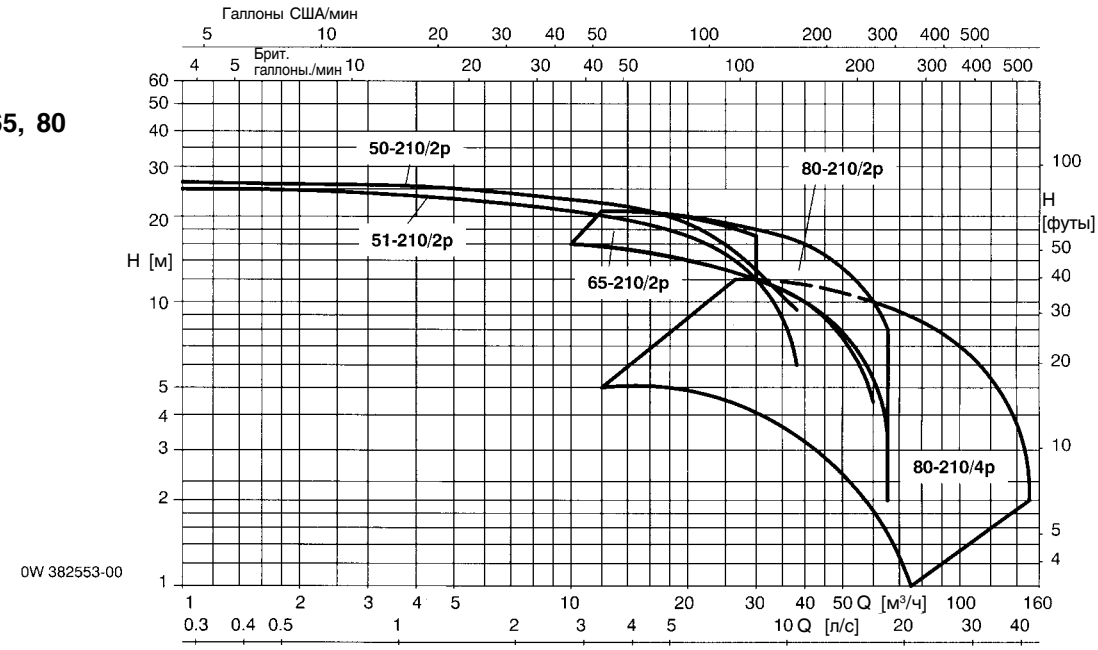

Исполнение по материалу G, GH

Amarex KRT 80, 100, 150
2-, 4-, 6-полюсные

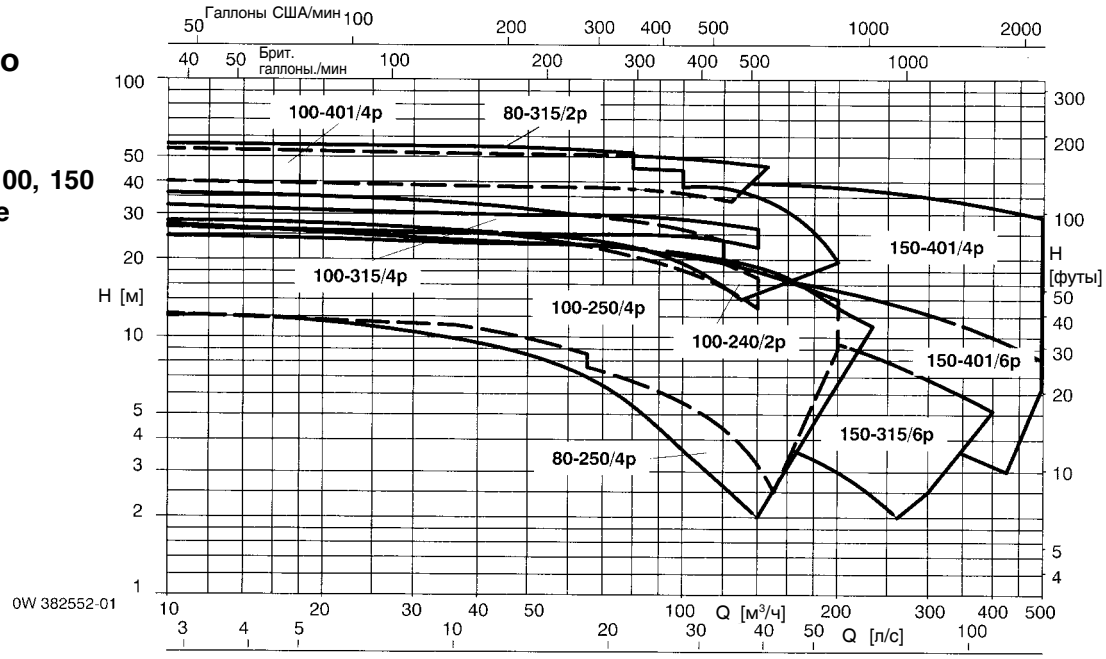

Amarex KRT
80... 200
2-, 4-, 6-полюсные

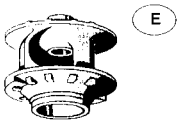

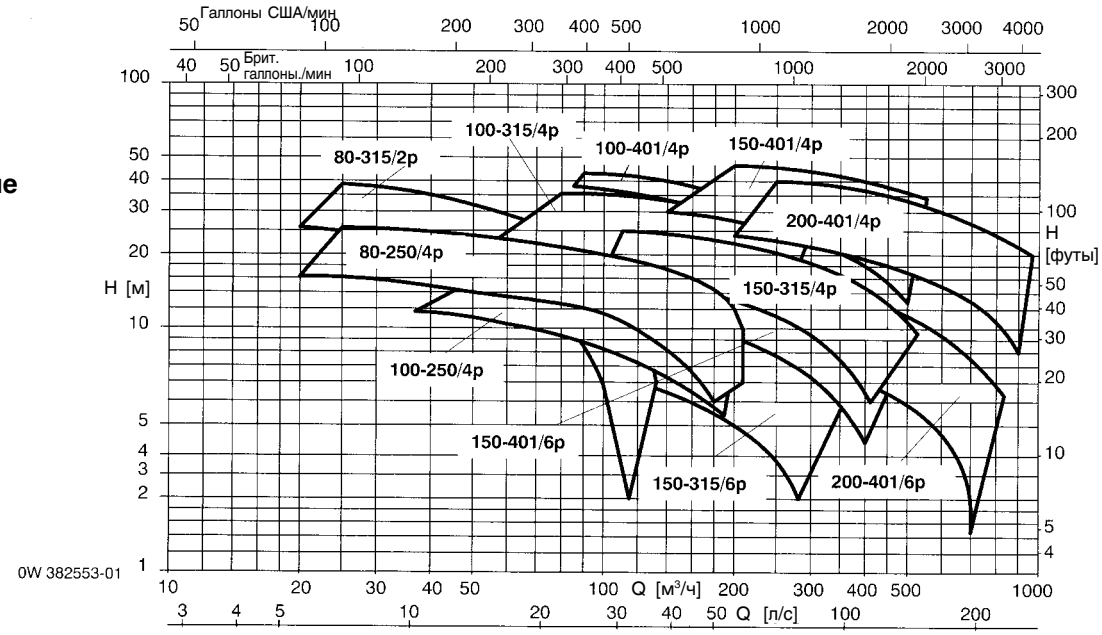

Amarex KRT
150,200,250,300
4-, 6-полюсные

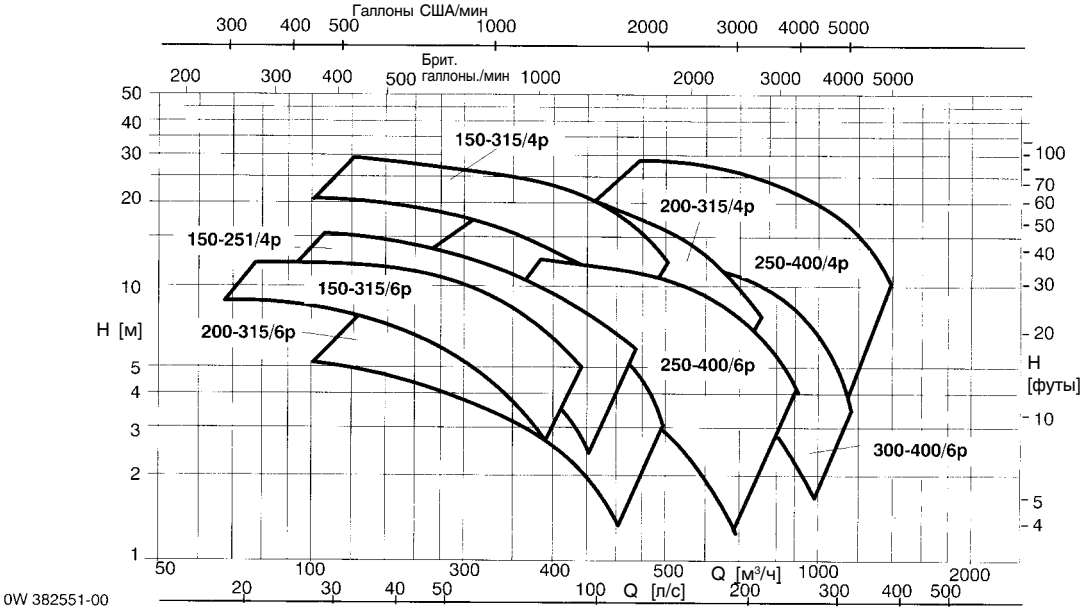

Исполнение по материалу G

Amarex KRT 40, 80, 100 2-, 4-полюсные

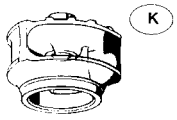

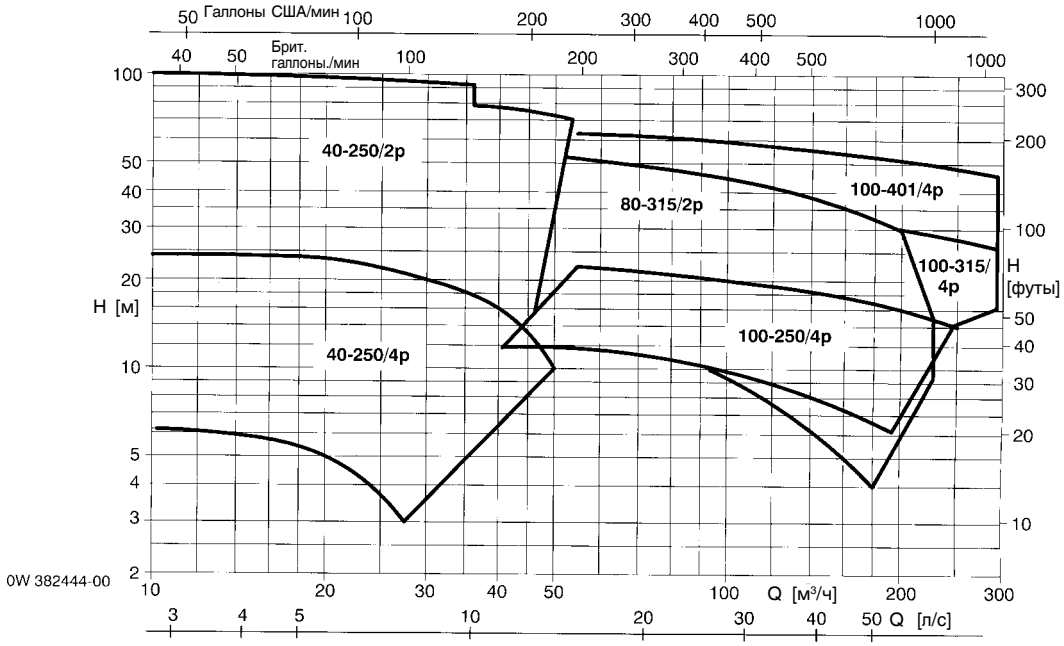

Amarex KRT 150,200,250,300 4-, 6-, 8-полюсные

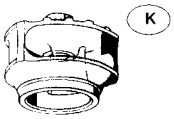

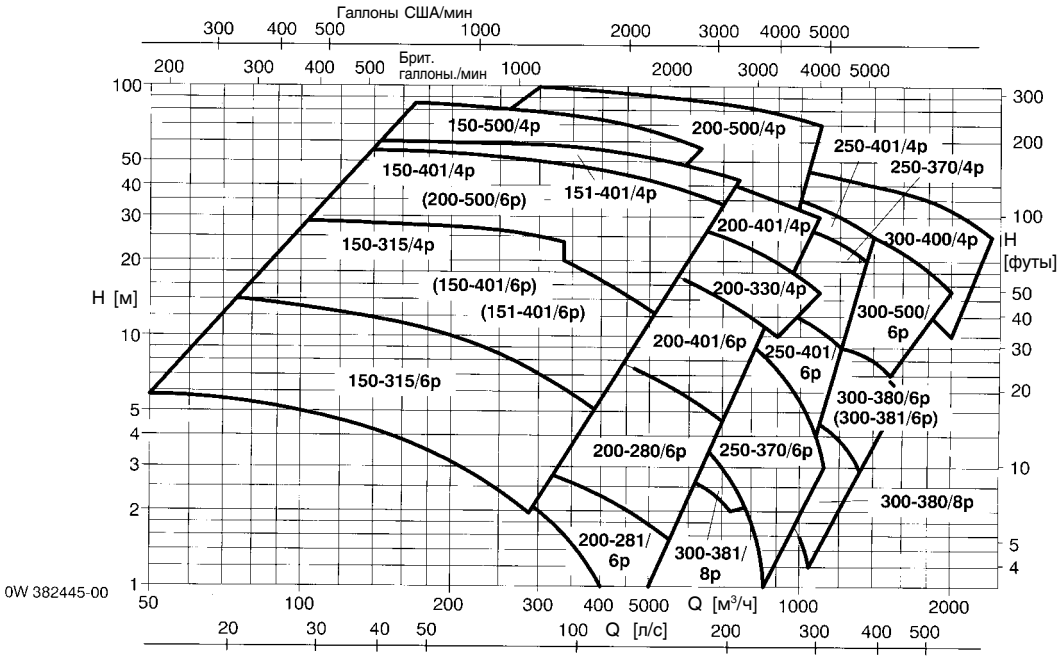

Amarex KRT 350, 500, 600 6-, 8-, 10-полюсные

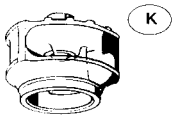

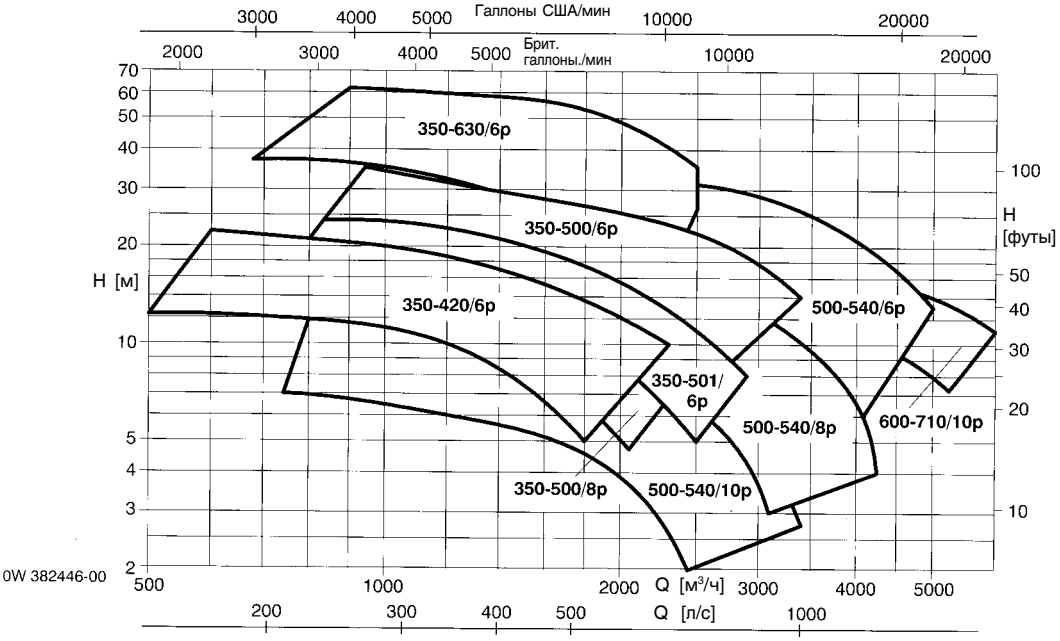

Исполнение по материалу H, C1, C2

Amarex KRT
50, 65, 80, 100, 150
2-, 4-, 6-полюсные

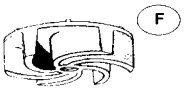

S 50-210

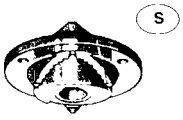

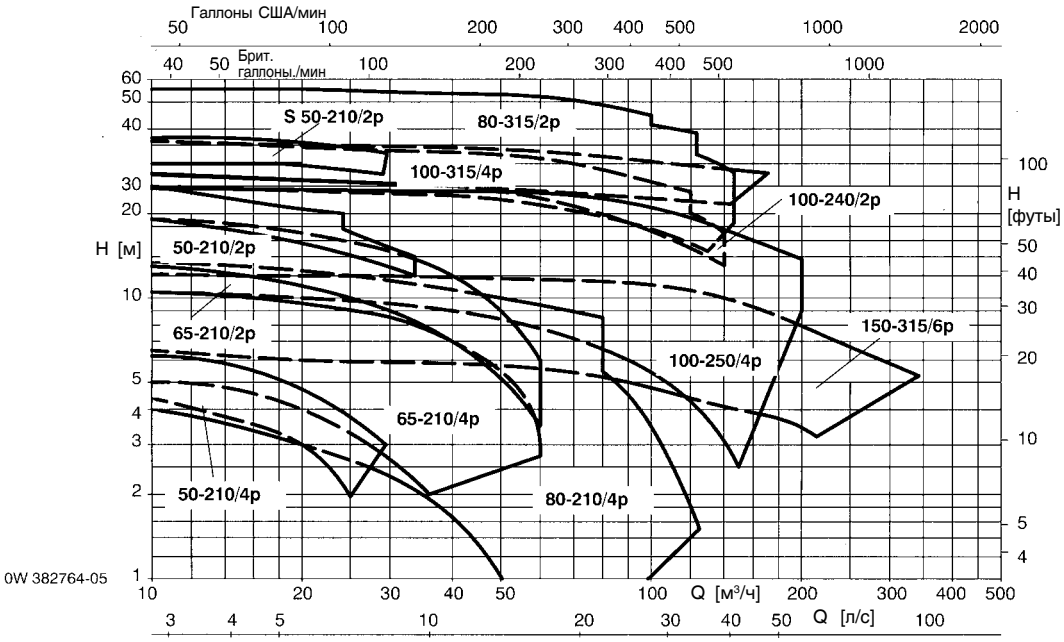

Amarex KRT
40, 80, 100, 150, 200
2-, 4-, 6-полюсные

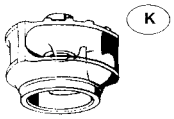

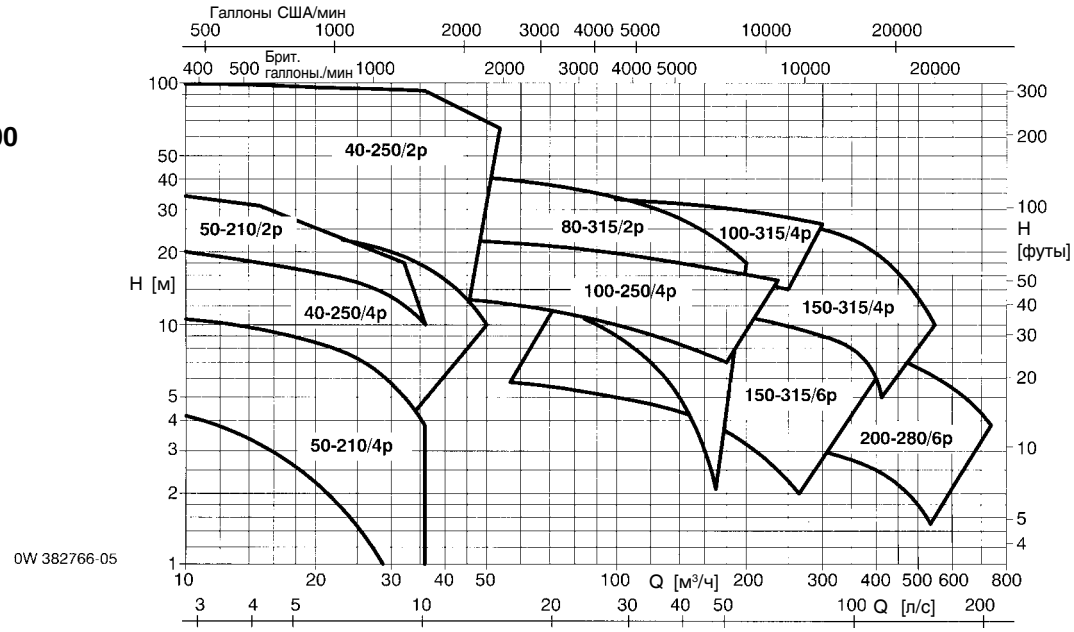

Преимущества изделия KSB на примере насоса Amarex KRT F100-250/74WG

для выгоды наших потребителей

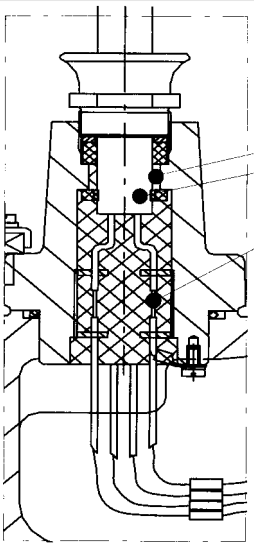

Абсолютно водонепроницаемый кабельный ввод. Многократная защита от проникновения влаги благодаря тому, что:
1. Резиновый сальник имеет большую длину
2. Оболочка кабеля дополнительно залита смолой
3. Отдельные жилы освобождены от изоляции, оцинкованы и заделаны в заливку

Ваша выгода:
Эксплуатационная надежность не снижается даже при повреждении оболочки кабеля и изоляции отдельных жил

Сухой, водонепроницаемый капсулированный электродвигатель с короткозамкнутым ротором. Класс изоляции F, тип взрывозащиты EEx d IIB T3 или T4 согласно Евростандарту. **Двигатель в оптимальном конструктивном исполнении.**

Ваша выгода:
Двигатель с оптимально рассчитанными параметрами для максимальной эксплуатационной надежности.

Двойной контроль температуры обмотки (два контура защиты).

Ваша выгода:
Возможен автоматический режим работы также и во взрывозащищенном исполнении.

Защищенный кабельный ввод с боковым монтажом.

Ваша выгода:
Предотвращаются повреждения при транспортировке и монтаже насоса.

Винты, соприкасающиеся с перекачиваемой средой, изготовлены из нержавеющей стали.

Ваша выгода:
Значительно улучшается удобство технического ухода. Легкая разборка агрегата даже после многолетней эксплуатации.

Валы из коррозионностойкой нержавеющей стали.

Ваша выгода:
Никаких проблем с коррозией, длительный срок эксплуатации.

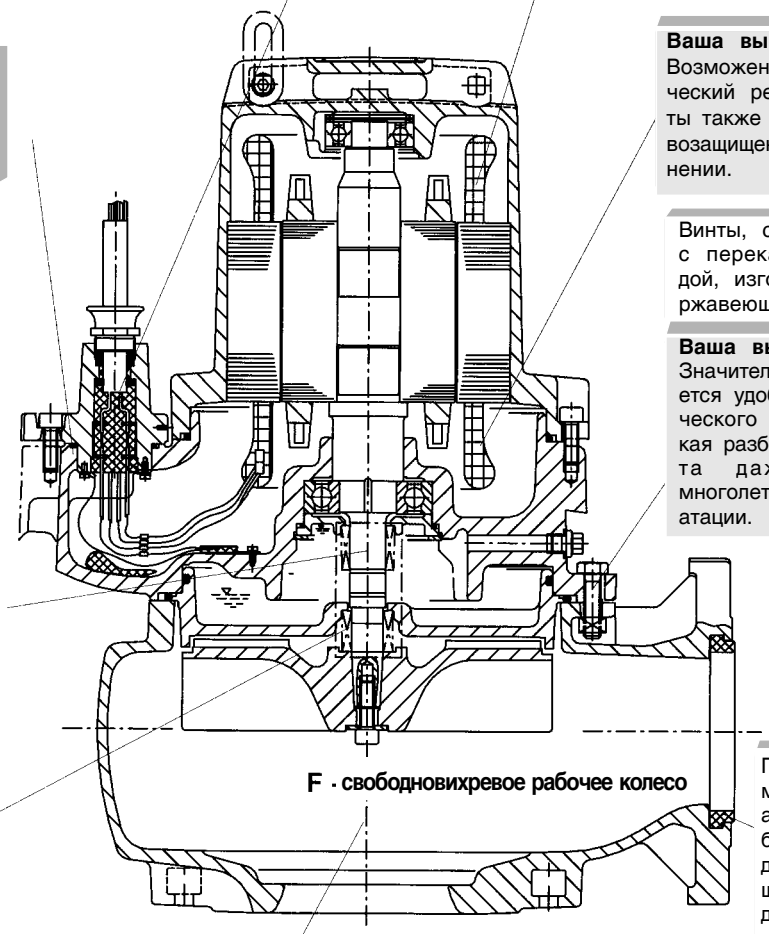

Два не зависящих от направления вращения торцовых уплотнения с поверхностями скольжения из карбида кремния.

Ваша выгода:
Решение, гарантирующее большой срок службы и допускающее работу насоса с неправильным направлением вращения.

При стационарной мокрой установке автоматическое безрезьбовое соединение, не дающее утечек благодаря эластичному уплотнению.

Универсальный корпус насоса для трех типов рабочих колес (F, E и K).

Ваша выгода:
Обеспечивается оптимальная адаптация к перекачиваемой среде путем соответствующего выбора типа рабочего колеса.

Ваша выгода:
Простое и одновременно удобное для пользователя техническое решение. Простой монтаж и демонтаж насоса, не требующий опорожнения камеры.

Возможны технические изменения

2553.17 06/2001 bdt

KSB Акциенгезельшафт
Представительство фирмы КСБ в Москве Бизнес центр «Ямское поле»
125124 Москва, 1-я ул. Ямского Поля, 9/13
Тел. (007 095) 935-71-73, 935-71-74, 935-71-75, 935-71-76
Телефакс: (007 095) 935-71-69 E-mail: ksb@co.ru