ТЕРМОРЕГУЛИРУЮЩИЕ ВЕНТИЛИ ДЛЯ РАДИАТОРОВ С ВНЕШНЕЙ ТРУБКОЙ

Арт. 870
Клапан двухугловой терморегулирующий с ручным управлением. Клапан имеет фитинг для присоединения к трубке 15 мм (арт.889).

Размер	Присоединение для трубки	Код	Упаковка
1/2	Ø 15 mm.	81.870.AD.06	10

Арт. 866
Клапан двухугловой терморегулирующий с ручным управлением. Клапан имеет воздухоотводчик и фитинг для присоединения к трубке 15 мм (арт.889).

Размер	Присоединение для трубки	Код	Упаковка
1/2	Ø 15 mm.	81.866.AD.06	10

Арт. 867
Клапан ручной. Угол 90^0. Клапан имеет фитинг для присоединения к трубке 15 мм (арт.889).

Размер	Присоединение для трубки	Код	Упаковка
1/2	Ø 15 mm.	81.867.AD.06	10

Арт. 868
Клапан терморегулирующий с ручным управлением.
Угол 90^0. Клапан имеет фитинг для присоединения к трубке 15 мм (арт.889).

Размер	Присоединение для трубки	Код	Упаковка
1/2	Ø 15 mm.	81.868.AD.06	10

Арт. 766
Клапан двухугловой термостатический.
Клапан имеет фитинг для присоединения к трубке 15 мм (арт.889) .

Размер	Присоединение для трубки	Код	Упаковка
1/2	Ø 15 mm.	81.766.AD.06	10

Арт. 767
Клапан двухугловой термостатический.
Клапан имеет воздухоотводчик и фитинг для присоединения к трубке 15 мм (арт.889) .

Размер	Присоединение для трубки	Код	Упаковка
1/2	Ø 15 mm.	81.767.AD.06	10

Арт. 768
Клапан термостатический. Угол 90^0. Клапан имеет фитинг для присоединения к трубке 15мм (арт.889)

Размер	Присоединение для трубки	Код	Упаковка
1/2	Ø 15 mm.	81.768.AD.06	10

ДВУХУГЛОВОЙ ТЕРМОРЕГУЛИРУЮЩИЙ КЛАПАН С РУЧНЫМ УПРАВЛЕНИЕМ

Арт. 869
Клапан терморегулирующий с ручным управлением. Двухугловой для медной, металлопластиковой и пластиковой трубы. Клапан имеет запатентованный патрубок с уплотнительным кольцом.

Размер	Резьба для присоединения к трубе	Код	Упаковка	
1/2	1/2	81.869.AD.06	10	50

МЕДЬ
PEX Al PEX
PEX

При подключении термоголовки, вентиль не выходит за границы радиатора

4-ХОДОВОЙ ВЕНТИЛЬ ДЛЯ ОДНОТРУБНЫХ СИСТЕМ С ТРУБКОЙ

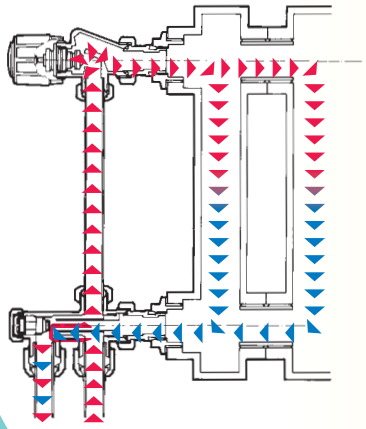

Арт. 871
4-ходовой вентиль для терморегулирующей группы.
Подключение к трубам исходящим из пола.
Подача воды в радиатор 50%.Оснащен соединительным фитингом для присоединительной трубке 15 мм (арт. 889).

Размер	Резьба для присоединения к трубе	Код	Упаковка
1/2	24x1,5	81.871.AD.06	10

МЕДЬ
PEX Al PEX
PEX

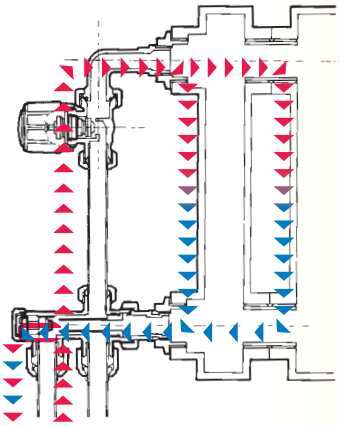

Арт. 873
4-ходовой вентиль для терморегулирующей группы.
Подключение к трубам исходящим из стены.
Подача воды в радиатор 50%. Оснащен соединительным фитингом для присоединительной трубке 15 мм (арт. 889).

Размер	Резьба для присоединения к трубе	Код	Упаковка
1/2	24x1,5	81.873.AD.06	10

МЕДЬ
PEX Al PEX
PEX

РАЗДЕЛ «ФИТИНГИ» СМ. НА СТР. 36-37

4-ХОДОВОЙ ВЕНТИЛЬ ДЛЯ ДВУХТРУБНЫХ СИСТЕМ С ТРУБКОЙ

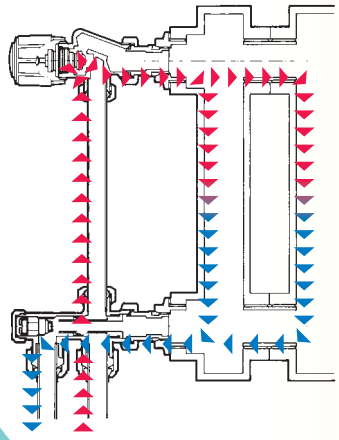

Арт. 872
4-ходовой вентиль для терморегулирующей группы.
Подключение к трубам исходящим из пола.
Подача воды в радиаторов 100%.
Оснащен соединительным фитингом для присоединительной трубке 15 мм (арт.889).

МЕДЬ
PEX Al PEX
PEX

Размер	Резьба для присоединения к трубе	Код	Упаковка
1/2	**24x1,5**	81.872.AD.06	10

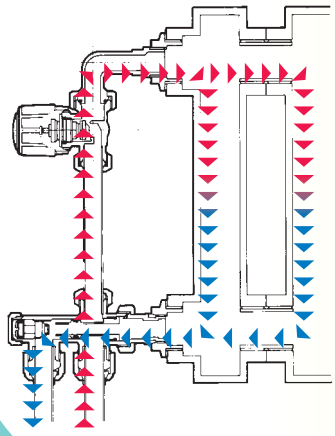

Арт. 874
4-ходовой вентиль для терморегулирующей группы.
Подключение к трубам исходящим из стены.
Подача воды в радиаторов 100%.
Оснащен соединительным фитингом для присоединительной трубке 15 мм.

МЕДЬ
PEX Al PEX
PEX

Размер	Резьба для присоединения к трубе	Код	Упаковка
1/2	**24x1,5**	81.874.AD.06	10

СОЕДИНИТЕЛЬНАЯ ТРУБКА

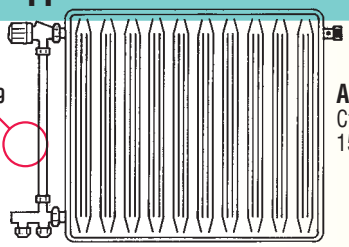

Арт. 889
Стальная соединительная трубка 15 мм. Хромированная.

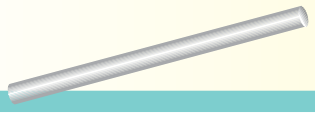

Размер		Код	Упаковка
600		81.889.60.06	1
800		81.889.80.06	1
1000		81.889.10.06	1

ЭКСЦЕНТРИКИ ДЛЯ РАДИАТОРА

Арт. 720
Эксцентрик для радиатора.

Размер	Код	Упаковка
3/8x1 см	82.720.CH.06	10
3/8x2 см	82.720.CI.06	10
3/8x3 см	82.720.CL.06	10
3/8x4 см	82.720.CM.06	10
3/8x5 см	82.720.CN.06	10
3/8x6 см	82.720.CO.06	10
1/2x1 см	82.720.CP.06	10
1/2x2 см	82.720.CQ.06	10
1/2x3 см	82.720.CR.06	10
1/2x4 см	82.720.CS.06	10
1/2x5 см	82.720.CT.06	10
1/2x6 см	82.720.CU.06	10
3/4x5 см	82.720.CV.06	10

РАЗДЕЛ «ФИТИНГИ» СМ. НА СТР. 36-37