Hermann®
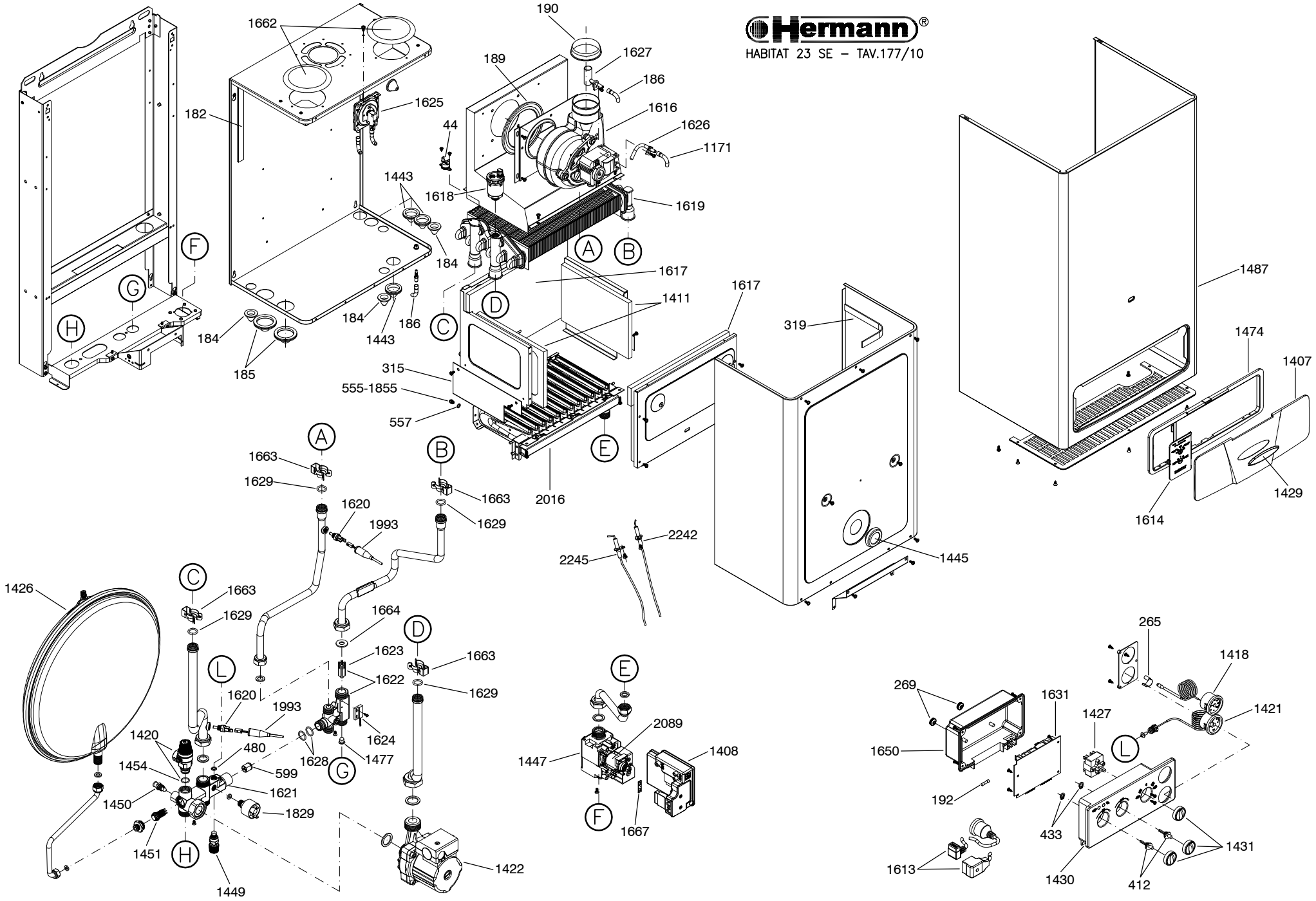
HABITAT 23 SE – TAV.177/10