Технические данные
Газовая надувная горелка

EK 9... G-RU2
Пониженный NOx с Дельта-головкой

ELCO KLÖCKNER
Теплотехника

RU

Технические данные	9.850 G-RU2	9.1000 G-RU2
Теплопроизводительность топочного устройства	1054 – 7952 кВт	1310 – 10275 кВт
Режим эксплуатации	Регулируемый	Регулируемый
Топливо	Природный газ	Природный газ
Топочный автомат	LFL 1.3 / LFL 1.6 / LGK 16	LFL 1.3 / LFL 1.6 / LGK 16
Датчик пламени	QRA2 / QRA 2 / QRA 53	QRA2 / QRA 2 / QRA 53
Мотор вентилятора	400 / 690 В, 50 Гц 18,5 кВт, 35 А, 2800 мин$^{-1}$	400 / 690 В, 50 Гц 22 кВт, 42,5 А, 2800 мин$^{-1}$
Соединительный элемент газопровода	DN 150, PN 16	DN 150, PN 16
Газовый регулировочный клапан	DN 150, D 80-150 мм	DN 150, D 80-150 мм
Сервопривод	SQM 20/21	SQM 20/21
Трансформатор поджига	ZA 20 140 E21 / ZM 20-14	ZA 20 140 E21 / ZM 20-14
Запальное устройство	ZB 2	ZB 2
Вес	≈ 560 кг	≈ 580 кг

Рабочая зона EK 9... G-RU2

Температура воздуха 20°C Испытано согласно EN 676 при 171 м над уровнем моря

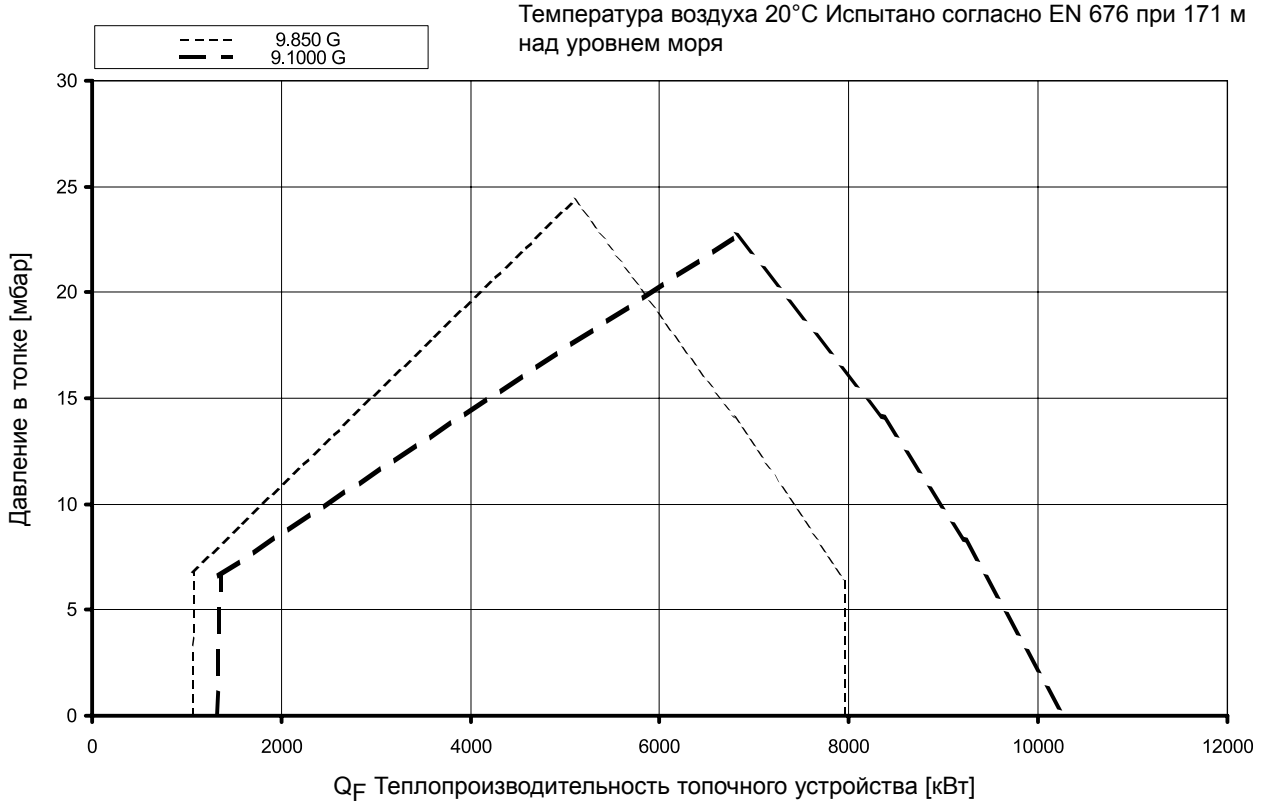

Описание горелки
Размерный эскиз

Режим эксплуатации
Автоматическая, регулируемая газовая горелка с наддувом. Проверена по DIN 4788 или по EN 676 при помощи **головки горелки "Дельта"** и системы для сжигания с низким содержанием окислов азота (Low-NOx) в продуктах сгорания.

Исполнение
Горелка готова к подключению при помощи подсоединенной клеммной колодки. Топочный автомат размещается в отдельном распределительном шкафу.

Воздух для горения
Крыльчатка вентилятора с крутой характеристикой, для создания высокого нагнетательного давления. Свободный от пульсаций и стабильный режим работы возможен также и с бойлерами с высоким сопротивлением на стороне отходящих газов.

Регулирование
- **со стороны газа:** регулирование количества топлива при помощи комбинированного регулятора с дисковым кулачком регулирующей газовой заслонки.

- **со стороны воздуха:** при помощи комбинированного регулятора путем воздействия через регулируемый дисковый кулачок на воздушную заслонку.

Контроль
Контроль пламени при помощи ультрафиолетового контрольного устройства и проверенного топочного автомата. Контроль дутьевого воздуха при помощи дифференциального реле давления; при регулировании числа оборотов при помощи контроля числа оборотов.

Зажигание
Электрическое высоковольтное зажигание 2 x 7000 В, 80% ED, при помощи встроенной растопочной горелки.

Внутренняя рециркуляция отработавших газов
В качестве первичной меры для снижения количества угарного газа отработавшие газы при помощи головки горелки типа "Дельта" отсасываются внутри из топочной камеры и подводятся к топливной смеси.
При этом не требуются затраты на необходимый монтаж при внешней рециркуляции отработавших газов.

Размерный эскиз EK 9... G-RU2

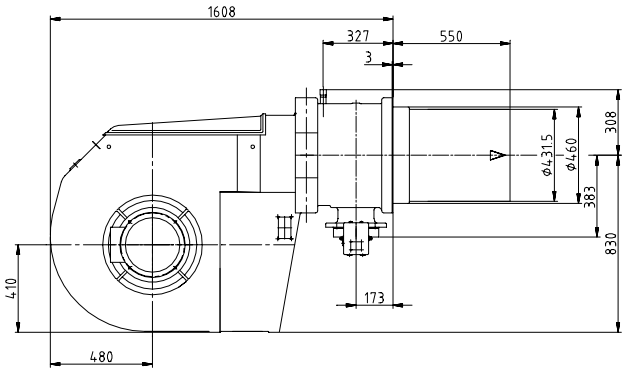

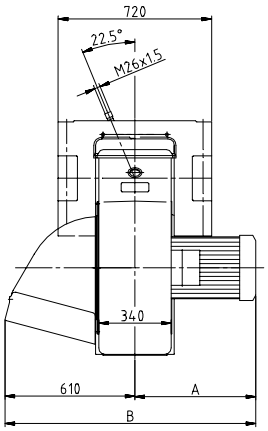

Тип	A	B	R1
EK 9.850	567	1176	1283
EK 9.1000	691	1300	1346

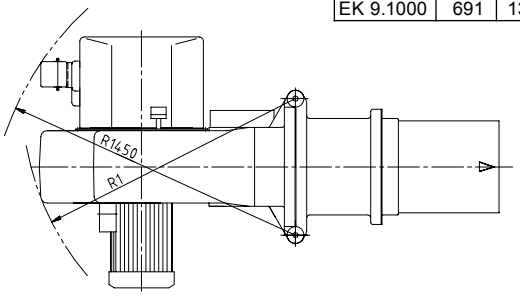

Размеры в присоединительной плите котла

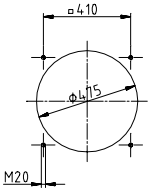

Условия монтажа
Газовые тракты

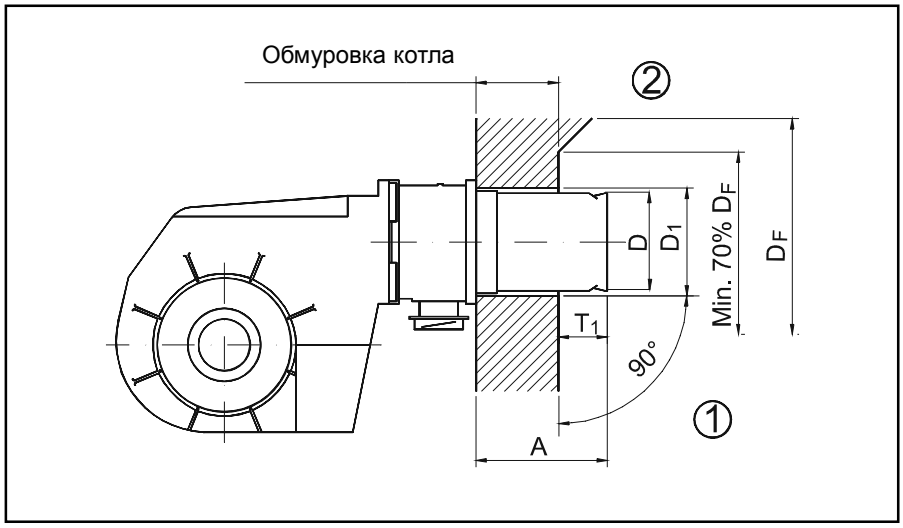

Обмуровка котла
Обмуровку следует выполнять под прямым углом к трубе горелки (1). Возможно необходимая подгонка (скосы, закругления), такая как, например, необходимая у реверсивных котлов, должна начинаться не ранее, чем при диаметре равном 70% от диаметра топочной камеры (2).

D = 431
D_1 = 475
D_F = диаметр топочной камеры
T_1 = 150 – 250
A = 550
(возм. удлинения: 100 и 200 мм)

Газовая трасса DIN, TRD

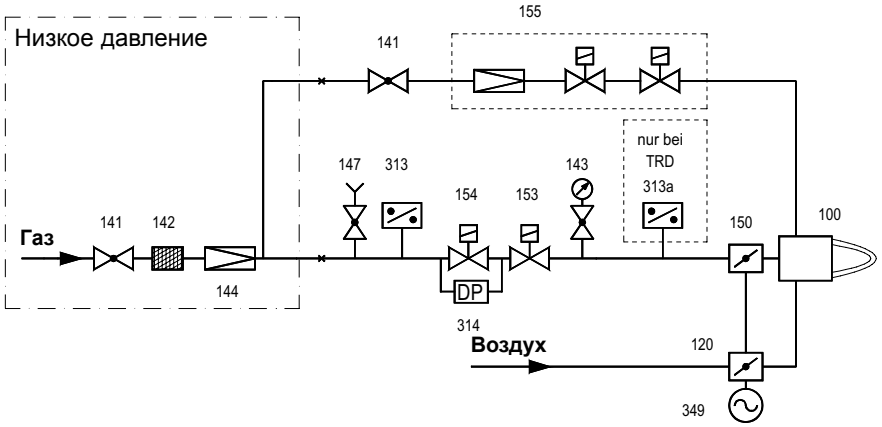

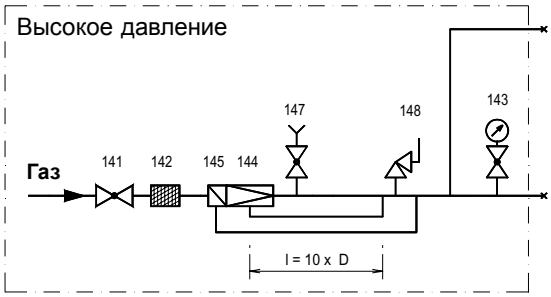

100 Горелка
120 Воздушная заслонка
141 Шаровой кран
142 Газовый фильтр
143 Манометр с запиранием
144 Регулятор давления газа
145 Предохранительный запорный вентиль
147 Проверочная горелка с запиранием (опция)
148 Предохранительный продувочный клапан
150 Газорегулирующая заслонка
153 Главный газовый электромагнитный вентиль
154 Предохранительный электромагнитный вентиль
155 Комбинированный газовый зажигательный блок или отдельные компоненты
313 Реле давления газа мини
313a Реле давления газа макс
314 Контроль герметичности
349 Сервопривод

У TRD начиная с номинального внутреннего диаметра DN 50 должен применяться компенсатор.

У TRD 604 / 72h контрольные приборы (поз. 313, 313a) должны быть проверены в соответствии с особой конструкцией.

Поз. 153, 154 возможны также как двойной вентиль до DN 125.

Кривые потерь давления газа

ELCO KLÖCKNER
Теплотехника

Потеря давления газа горелки EK 9... G-RU2

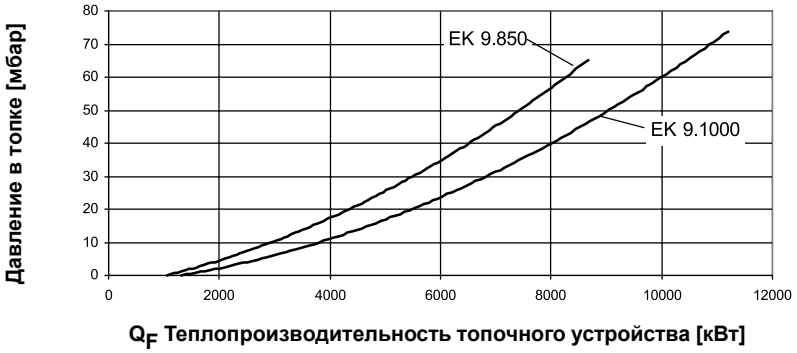

АЯ43

Потеря давления в газовой арматуре (полностью раскрытой) DN 150, природный газ

We reserve the right to make technical changes to improve our products without prior notice.
Мы сохраняем за собой право производить технические изменения без предварительного уведомления для того, чтобы улучшить нашу продукцию.

01 01 / 102.880.1967

ELCO ENERGY SYSTEMS LTD
EXPORT DIVISION
Thurgauerstrasse 23
CH-8050 Zurich/Switzerland
Phone +41/1/316 82 28
Fax +41/1/312 42 64