## Описание

- Одноступенчатая наддувная горелка.
- Топливо: мазут, вязкость 100°E (760 мм²/с) при 50°C, низшая теплотворная способность 10,5…11,5 кВт·ч/кг.
- Максимальная тепловая мощность: 350 кВт.
- Два варианта длины головки.
- Структура пистолетного типа.
- Раздельный электродвигатель насоса.
- Электроподогреватель мазута для его подачи при температуре 80°C и давлении 3 бар.
- Дополнительные нагревательные элементы на трубопроводах и клапанах, в насосе и держателе форсунки.
- Закрытие воздушной заслонки при прекращении работы горелки.
- Полный комплект электрооборудования в распределительной коробке горелки с щитом управления.
- Трехфазное напряжение питания.
- Класс защиты IP 42 (IP54 по заказу).
- Максимальная температура окружающего воздуха 60°C.
- В соответствии со стандартами EN 267 и Европейскими директивами, как например:
  - по электромагнитной совместимости 89/336/EEC
  - по низковольтному оборудованию 73/23/EEC
  - на к.п.д. водогрейных котлов 92/42/EEC

## Соединительный фланец

| диам. a, мм | b, мм | c | d |
|---|---|---|---|
| 150 - 165 | 190 | M8 | 45° |

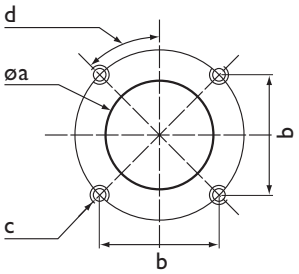


## Комплект поставки

Горелка в сборе с головкой поставляется в единственной картонной коробке в комплекте с гибкими шлангами и руководством по эксплуатации, включающим электросхемы и перечень запчастей.

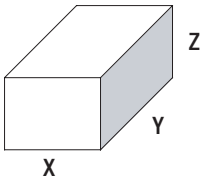


| Размеры, мм | | |
|---|---|---|
| X | Y | Z |
| 900 | 780 | 700 |

## Габаритные размеры

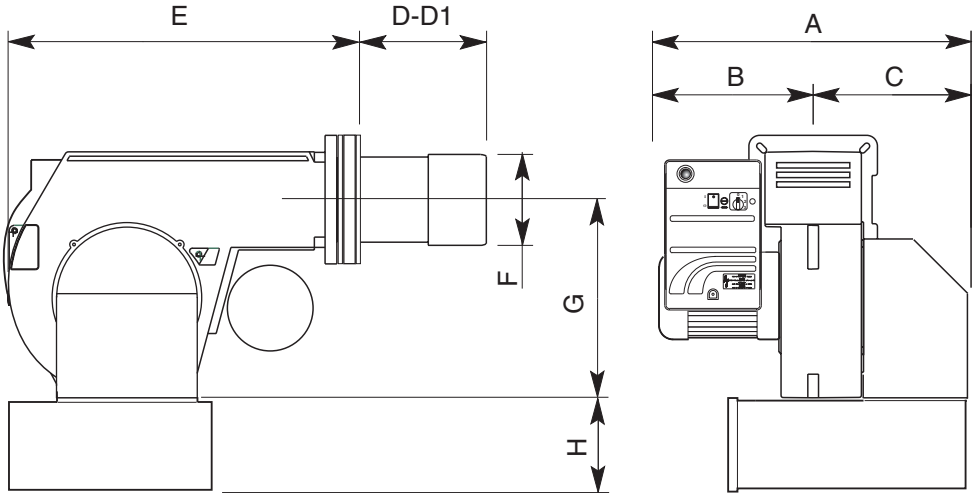


| Тип | Размеры, мм | | | | | | | | |
|---|---|---|---|---|---|---|---|---|---|
| | A | B | C | D | D1 | E | F | G | H |
| HO-Tron 1.350 | 628 | 328 | 300 | 205 | 325 | 490 | 155 | 250 | - |

# Серия: HO-Tron 1.350
# 175 ... 350 кВт
# одноступенчатая
# мазут плотностью 100°E при 50°C

## Диапазон мощности

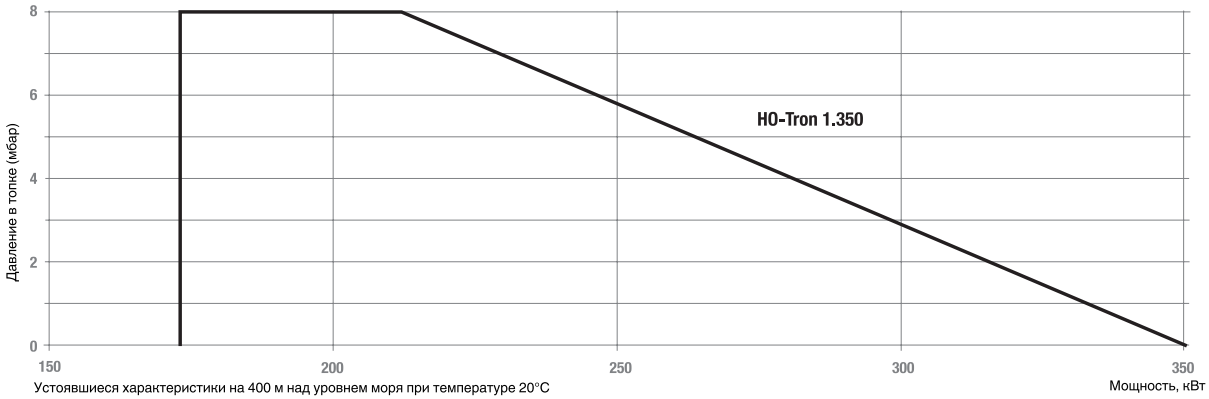


Устоявшиеся характеристики на 400 м над уровнем моря при температуре 20°C

## Характеристики и оборудование

| Тип | HO-Tron 1.350 | |
|---|---|---|
| Рабочий диапазон | 175 - 350 кВт | |
| Форсунки | В соответствии с запрашиваемой мощностью | |
| Расход топлива | 15 ... 30 кг/ч | |
| Шкаф управления | GF3 S02 | |
| Электродвигатель вентилятора | 2800 об/мин - 230 В - 50 Гц - 550 Вт | |
| Насос | E4 NC 1069 | |
| Сопротивление предварительных нагревателей | 1800 W | |
| | KN | KL |
| Полный код горелки | по запросу | по запросу |

## Опции

| | |
|---|---|
| Кольцо нагнетания топлива (для подачи топлива при температуре 80°C и давлении 3 бар): | по запросу |
| Конструкция системы или поставка контура в сборе или в виде отдельных компонентов | |

## Базовые запчасти

| | | |
|---|---|---|
| Запальный трансформатор | | T107/4 |
| Запальный электрод | | E612 x 2 |
| Кольцевой дефлектор пламени | HO-Tron 1.350 | BFD05014/051 |
| Шкаф управления | | A112/2 |
| Детектор пламени | | A207/1 |