Дренажник 170/9

№ поз	Наименование товара	Код	Кол-во в насосе
1	Кабель сетевой 3х1,0 мм с вилкой, L=10м	М666	1
2	Выключатель поплавковый с проводом 3х1,0 мм, L=0,6 м	М017	1
3	Винт ST М4х32 самонарезающий ,нерж.,линзообразная головка	М1570	4
4	Шайба Ф4,нержавеющая	М278	4
5	Крышка с рукояткой Дренажника	М723	1
6	Гермоввод Дренажника Ф7,5	М642	2
7	Зажим кабеля	ЗЖКБ	2
8	Конденсатор uF 8 V450 35х56	М353	1
9	Зажим конденсатора 65х65х25	М816	1
10	Винт самонарезающий Ф4х32,оцинкованный,линзообразная головка		3
	Комплект для соединения проводов электродвигателя		1
15	Винт М4х8,нержавеющий,линзообразная головка		1
16	Шайба Ф4 пружинная,нержавеющая		1
17	Клемма-петля		1
18	Шайба Ф4 стопорная с внутренними зубцами,нержавеющая		1
19	Втулка Ф10хФ17х6,резиновая		1
20	Крышка электродвигателя Дренажника ал.	М669	1
21	Шайба Ф24 нажимная	М536	1
22	Подшипник 6201Z	М643	2
23	Кольцо Ф12 стопорное для вала		2
24	Ротор Н=45	М1717	1
	Статор в сборе Дренажника 400Вт	М369	1
30	Уплотнение торцевое Ф12-Ф24-20,5	М646	1
31	Кольцо Ф12 стопорное для вала,нержавеющее		1
32	Кольцо 89х5,0	М648	1
33	Корпус Дренажника Н=145,5	М721	1
34	Шарик Ф6 стальной	М281	1
35	Шайба Ф3 с лапкой,нержавеющая	М277	1
36	Шуруп Ф3х10,нержавеющий,линзообраз. головка	М289	1
37	Колесо рабочее Дренажника 170/9	КР170-9заг	1
38	Кольцо 130-135-30		1
39	Основание Дренажника	М1705	1
40	Винт самонарезающий Ф4х32,нерж.линзообраз.	М1570	4
41	Угольник 1 ½- 1 ½	М258	1
42	Кольцо 040-045-30	М653	2
43	Переходник комбинированный 11/2-Ф35/1Ф25	М1020	1
Комплект для соединения проводов электродвигателя Дренажника состоит:			
15	Клемма Дренажника		5
16	Трубка защитная		5
17	Муфта термоусадочная	М133	6
18	Ремешок JSS крепежный 100х2,5		1
Статор Дренажника 170/9 состоит:			
28	Сатор Н=45		1
29	Манжета 12-24-4,5	М645	1
30	Щит пошипникоый Дренажника 150/8ниж.ал.		1
31	Кольцо 084-90-36	М373	1
32	Корпус электродвигателя (Н=45)		1

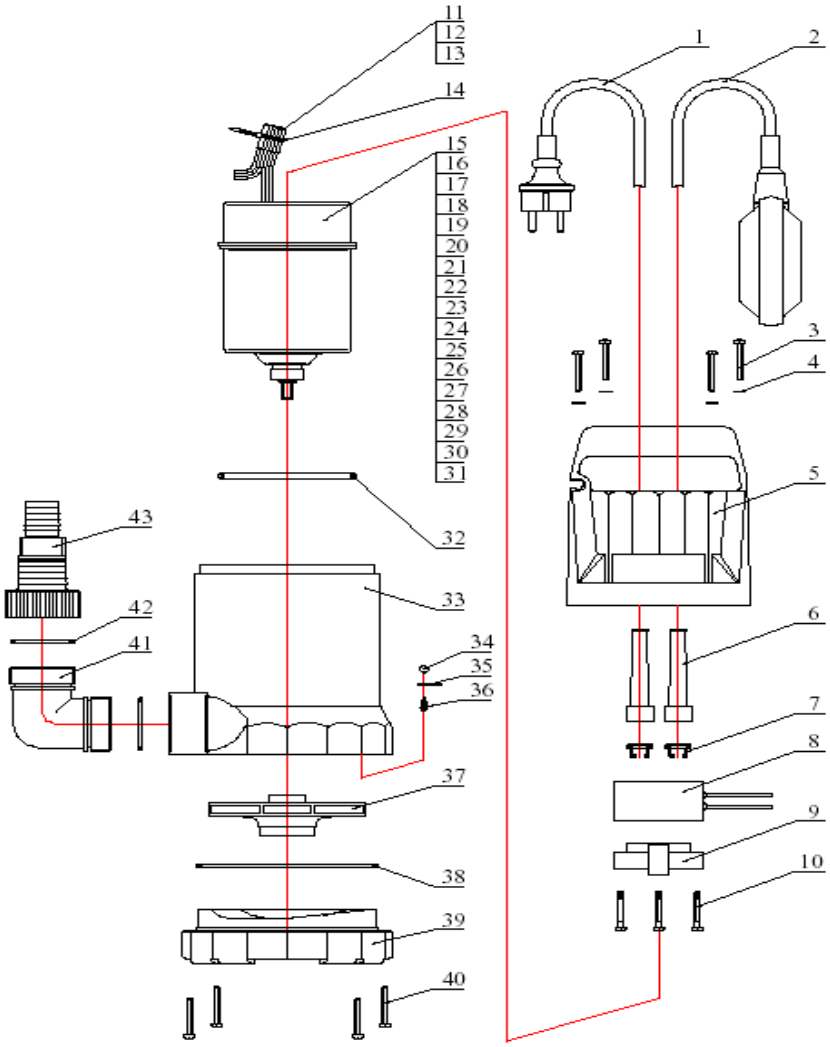
11
12
13
14
15
16
17
18
19
20
21
22
23
24
25
26
27
28
29
30
31
32
33
34
35
36
37
38
39
40
41
42
43
1
2
3
4
5
6
7
8
9
10