Cim 60

Данное изделие было произведено согласно требованиям стандарта менеджмента качества ISO 9001:2008.
Все изделия проверены согласно EN 12266-1:2003.
Область применения: системы отопления и охлаждения, можно использовать для минеральных масел, жидкого топлива, пневмо и гидросистем, для неагрессивных сред.

Гарантия 5 лет.

Вы полнен из латуни (EN 12165-CW617N-M).

Номинальное давление: PN20
Рабочая температура: от -10°C до +180°C

РАСХОД И ПОТЕРИ ДАВЛЕНИЯ

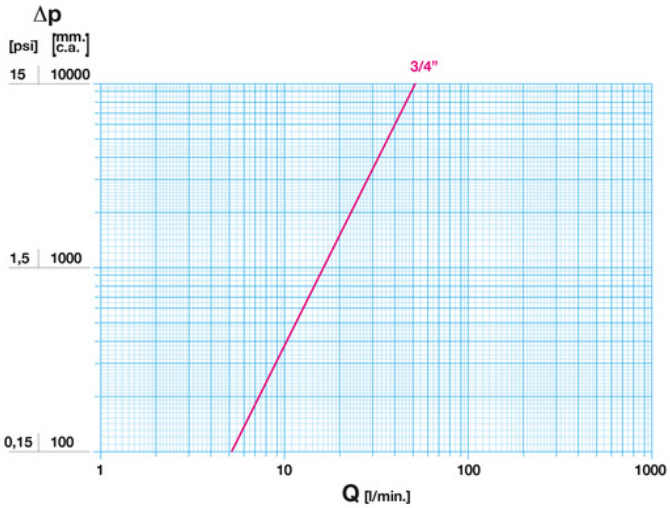

Примечание:
1 л/мин = 0.06 м³/ч
1 м³/ч = 16.67 л/мин
1 бар ~ 10000 мм вод.ст.
1 psi ~ 700 мм. вод.ст.

ТЕМПЕРАТУРНАЯ ХАРАКТЕРИСТИКА

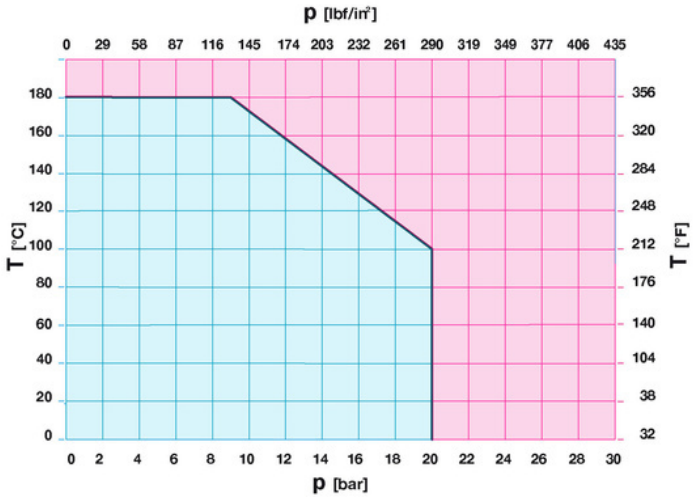

Примечание:
1 бар ~ 100 кПа
1 бар = 14,5 lbf/in2
°C = 5/9 x (°F-32)
°F = 32 + (9/5 x °C)

cav. uff. GIACOMO CIMBERIO s.p.a.
Volgogradsky prospect, 93, Bldg 2, Office 4 109316 MOSKVA - Russia
tel.: +7 495 989 74 22 - fax: +7 495 989 84 22 - http://www.cimberio.com - e-mail: inforu@cimberio.it

© Cav. Uff. Giacomo Cimberio S.p.A. - rev: 9/2013-10-07

РАЗМЕРЫ

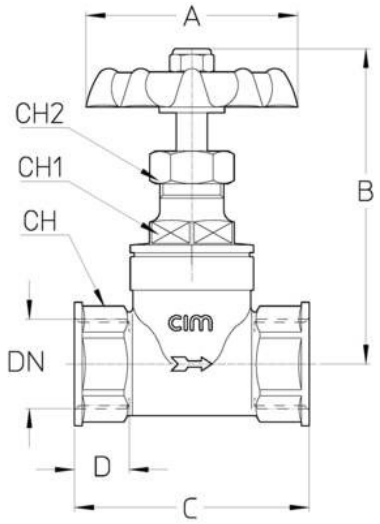

DN	3/4''
Grms.	**420**
A	55
B	98
C	63
D	14
CH	33
CH1	26
CH2	18

Резьба:
ISO 228

ТЕХНИЧЕСКИЕ ХАРАКТЕРИСТИКИ

KV	
DN	3/4"
KV	3,1

KV = расход в м³/ч при перепаде давления в 1 бар

СЕРТИФИКАТЫ

© Cav. Uff. Giacomo Cimberio S.p.A. - rev: 9/2013-10-07

cav. uff. GIACOMO CIMBERIO s.p.a.
Volgogradsky prospect, 93, Bldg 2, Office 4 109316 MOSKVA - Russia
tel.: +7 495 989 74 22 - fax: +7 495 989 84 22 - http://www.cimberio.com - e-mail: inforu@cimberio.it