SYEO - SGO

Original
Global
Simplicité
stYle
Optimum
Esthétique
Simplicité

condensation par eau

Génération Clim'
UNE NOUVELLE DIMENSION CLIM'

La solution des locaux tertiaires en centre ville
Compatible faux plafond européens 600 x 600

SYEO - SGO

Caractéristiques techniques

Modèles à EAU			SYEO 22 C	SGO 12
Puissance frigorifique (1)		**W**	**5590**	**2660**
Puissance absorbée		W	2350	1150
Débit d'air traité	GV / PV	m^3/h	900 / 620	600 / 420
Niveaux sonores (2)	traitement d'air (PV)	dB(A)	30	21
	groupe de condensation	dB(A)	50	50
Condenseur	consommation d'eau	m^3/h	0,600	0,250
	ø de raccordement	gaz	G 1/2"	G 1/2"
Alimentation électrique (sur unité condensation)			230 V - 1 ph - 50 Hz + T	230 V - 1 ph - 50 Hz + T
Intensité maxi		A	12,4	6,3
Combiné et fusibles		Am	16	10
Raccordements électriques		mm^2	3 G 2,5	3 G 1,5
Liaisons électriques entre modules (non fournies)		mm^2	4 G 1,5	4 G 1,5
Liaisons frigorifiques isolées (FLARE)	L maxi / H maxi	m	20 / 7	20 / 7
	ø aspiration - liquide		5/8" - 1/4"	1/2" - 1/4"

Réfrigérant R 22
(1) Conditions EUROVENT
Air intérieur : 27 °C BS - 19 °C BH (19/32 °C BS) - Régime d'eau 30 - 35 °C
(2) Niveau de pression sonore : Int. : 4 m, champ libre, directivité 2, ± 3 dB(A). Ext. : 5 m, champ libre, directivité 2, ± 3 dB

Equipement de série

Modèles à EAU	SYEO 22 C	SGO 12
Télécommande LCD à fil (15 m)	inclus	
Sécurité HP - BP - Antigivre	inclus	
Anti-court cycle 3 mn	inclus	
Pompe relevage condensats	inclus (60 cm)	-
Vanne à eau pressostatique	inclus	
Programmateur hebdomadaire	inclus (2 programmes)	
Prise air neuf	inclus ø 80 mm	-
Prise pour soufflage déporté	inclus ø 160 mm	-

TARIF HT

Modèles à EAU			SYEO 22 C*	SGO 12*
Code	module intérieur **DYE - DG**		3903732	3903678
	module extérieur **KO**		3903685	3903570
	grille		3943198	–
Prix de l'appareil standard		Code	C060429	C036595
		EURO	**3332**	**2636**
		FRF	**21856.49**	**17291.02**

* Dans la limite des stocks disponibles

Modèles			SYEO 22 C	SGO 12	Prix Code	Prix EURO	Prix FRF
Tuyauteries FLARES isolées	3 m	5/8" - 1/4"	●		3939194	91	596.92
		1/2" - 1/4"		●	3939213	87	570.68
	6 m	5/8" - 1/4"	●		3939197	135	885.54
		1/2" - 1/4"		●	3939218	128	839.62
	9 m	5/8" - 1/4"	●		3939200	195	1279.12
		1/2" - 1/4"		●	3939223	183	1200.40
	12 m	5/8" - 1/4"	●		3939203	236	1548.06
		1/2" - 1/4"		●	3939228	222	1456.22
	15 m	5/8" - 1/4"	●		3939206	275	1803.88
		1/2" - 1/4"		●	3939233	260	1705.49
Batterie électrique (MONO 230 V)		1200 W		●	3942107	152	997.05
		2000 W	●		3942103	275	1803.88
Sonde de reprise			●		3944107	55	360.78
Jeu de deux flexibles ø $^1/_2$" L = 600 mm			●	●	3800519	31	203.35
Kit support condenseur à eau			●	●	3943131	31	203.35
Câble pour report de platine à distance 8 m (1)			●	●	3943264	534	3502.81
Câble pour report batterie électrique 8 m (1)			●	●	3943263	443	2905.89
Thermostat centralisé MTE 2.1			●	●	3301147	145	951.14

(1) Dans le cas d'un appareil avec batterie électrique pour laquelle la platine électrique est reportée à distance, les deux kits sont nécessaires.

Dimensions

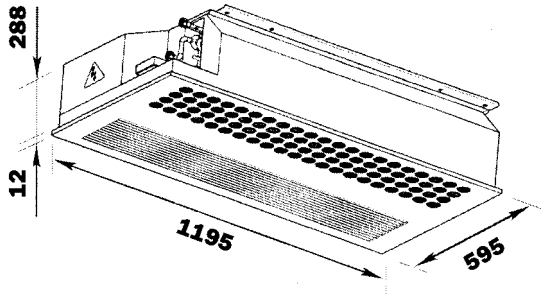

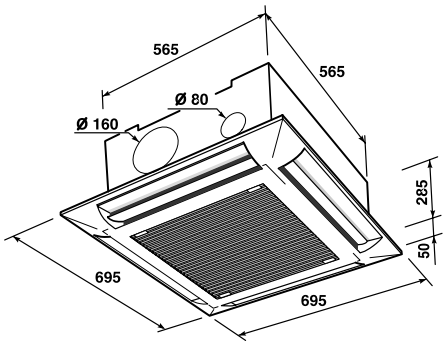
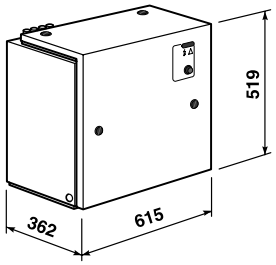
Modèles		SYEO 22 C	SGO 12
Masse kg	module interne	22	42
	module externe	47	47
	grille	3.5	–