LV-PACU 400, 700 PE

Приточно-вытяжной вентагрегат с пластинчатым рекуператором и электрическим нагревателем (потолочное исполнение)

Назначение

- Используются в системах приточной вентиляции зданий бытового, общественного или административного назначения.
- Вентагрегаты с рекуперацией тепла очищают, нагревают, подают свежий воздух, а также удаляют воздух из помещения.
- Вентагрегаты используются только в системах вентиляции и кондиционирования чистого воздуха.
- Установки используют тепло удаляемого воздуха для подогрева поступающего воздуха.

Описание

- Производительные и бесшумные приточные и вытяжные вентиляторы производства фирмы Ziehl-Abegg (Германия).
- Электродвигатели имеют встроенные в обмотки термоконтакты с автоматическим перезапуском.
- Пластинчатый рекуператор производства фирмы Heatex (Швеция) обладает эффективностью теплоотдачи 57 – 75 %.
- Опционально возможна установка специальной летней вставки LV-SC.
- В установках используются электрические нагреватели, оснащенные двумя термостатами защиты от перегрева.
- Вентагрегаты должны монтироваться в помещениях с температурой не ниже -5 °С.
- Минимальная скорость воздушного потока через нагреватель 1,5 м/с.
- Фильтр карманный, приток/вытяжка, класс очистки F5.
- Максимально допустимая влажность перемещаемого воздуха не более 70 %.

Управление

- Регулирование работы вентустановки осуществляется с помощью многофункциональных сенсорных и кнопочных пультов управления.

Защита от замораживания

- Защита от замораживания теплообменника включается при образовании льда в рекуператоре.
- При включенной защите сначала включается преднагрев входящего воздуха, если опасность остаётся, приточный вентилятор переключается на низкую скорость. В таком режиме вентагрегат работает, пока условия не изменятся.

Конструкция

- Корпус изготавливается из оцинкованной стали и окрашивается порошковой краской.
- Изоляция на основе минеральной ваты толщиной 30 мм.
- Сервисная дверца надежно закрывается с помощью специальных ручек.

Монтаж

- Вентагрегаты должны работать только в горизонтальном положении, которое обеспечивает нормальные условия для отвода конденсата.
- Система отвода конденсата эксплуатируется в помещениях, где температура не достигает 0, если температура ниже, необходима тепловая изоляция.
- Подключение воздуховодов осуществляется с боковых сторон в соответствии с указаниями на корпусе вентагрегата.
- Обеспечить свободное пространство для открывания сервисной дверцы.

Качество и безопасность

- Сертификат соответствия в системе ГОСТ Р.

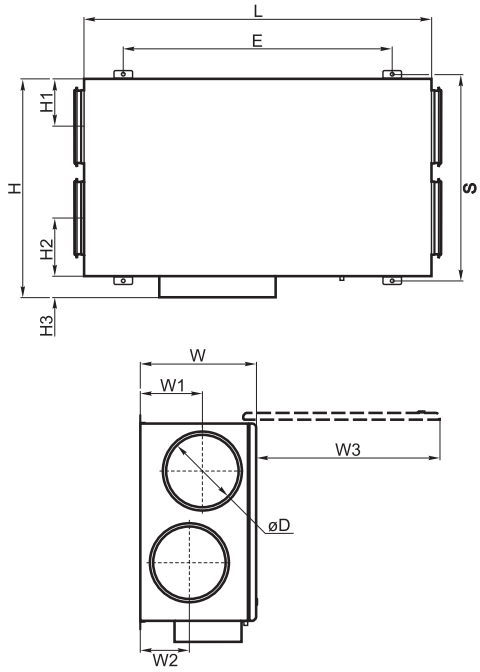

LV - PACU 400 P E

1 2 3 4 5

1 **LV** - вентиляционное оборудование торговой марки LESSAR

2 **PACU** - компактный вентагрегат приточно-вытяжного типа с пластинчатым рекуператором

3 **400** - типоразмер вентагрегата

4 **P** - потолочное исполнение

5 **E** - электрический нагреватель

Тип вентагрегата	Размеры, мм											
	W	W1	W2	W3	H	H1	H2	H3	E	L	S	ØD
LV-PACU 400 PE	264	125	140	484	615	125	120	75	830	970	592	160
LV-PACU 700 PE	300	134	134	644	775	190	190	75	1040	1200	752	250

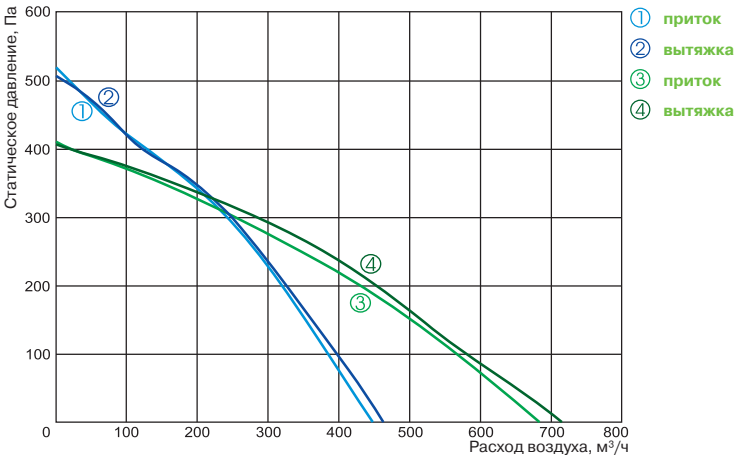

Технические характеристики		Ед. изм.	LV-PACU 400 PE	LV-PACU 700 PE
Нагреватель				
Число фаз/напряжение/частота		Ф/В/Гц	1/230/50	1/230/50
Тепловая мощность		кВт	2,0	3,0
Преднагрев рекуператора				
Тепловая мощность		кВт	1,0	1,2
Вентиляторы				
Число фаз/напряжение/частота		Ф/В/Гц	1/230/50	1/230/50
Вытяжной	Мощность/ток	кВт/А	0,166/0,73	0,212/0,92
	Число оборотов в минуту	об./мин	1850	2000
Приточный	Мощность/ток	кВт/А	0,174/0,77	0,207/0,9
	Число оборотов в минуту	об./мин	1850	2000
Класс защиты			IP-44	IP-44
Суммарное электрическое портебление		кВт/А	3,34/14,52	4,62/20,1
КПД рекуператора			75 %	57 %
Автоматическое управление			Встроено	Встроено
Фильтр				
Вытяжка			F5	F5
Приток			F5	F5
Толщина изоляции		мм	30	30
Масса		кг	42,0	57,0

Для эксплуатации вентагрегата при низких температурах наружного воздуха необходимо установить в приточный воздуховод дополнительный нагреватель перед вентагрегатом.

Вид со стороны обслуживания

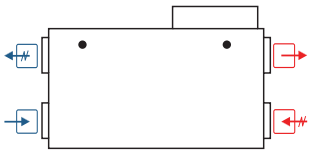

LV-PACU 400 PE
LV-PACU 700 PE

Выброс воздуха | Воздух из помещения | Наружный воздух | Воздух в помещение

LV-MDC
стр. 119

LV-LCA
стр. 122

LV-LCB
стр. 123

LV-BDCM-H
стр. 128

LV-SDC
стр. 141

LV-SC
стр. 194

LV-JKP
стр. 195

TPC
стр. 207

UNI
стр. 206

PRO
стр. 206

DTV 500
стр. 211

LV-PACU 1000 PE

Приточно-вытяжной вентагрегат с пластинчатым рекуператором и электрическим нагревателем (потолочное исполнение)

Назначение

- Используются в системах приточной вентиляции зданий бытового, общественного или административного назначения.
- Вентагрегаты с рекуперацией тепла очищают, нагревают, подают свежий воздух, а также удаляют воздух из помещения.
- Вентагрегаты используются только в системах вентиляции и кондиционирования чистого воздуха.
- Установки используют тепло удаляемого воздуха для подогрева поступающего воздуха.

Описание

- Производительные и бесшумные приточные и вытяжные вентиляторы производства фирмы Ziehl-Abegg (Германия).
- Электродвигатели имеют встроенные в обмотки термоконтакты с автоматическим перезапуском.
- Пластинчатый рекуператор производства фирмы Heatex (Швеция) обладает эффективностью теплоотдачи 57 – 75 %.
- В установках используются электрические нагреватели, оснащенные двумя термостатами защиты от перегрева.
- Вентагрегаты должны монтироваться в помещениях с температурой не ниже -5 °С.
- Минимальная скорость воздушного потока через нагреватель 1,5 м/с.
- Фильтр карманный, приток/вытяжка, класс очистки F5.
- Максимально допустимая влажность перемещаемого воздуха не более 70 %.

Управление

- Регулирование работы вентустановки осуществляется с помощью многофункциональных сенсорных и кнопочных пультов управления.

Защита от замораживания

- Защита от замораживания теплообменника включается при образовании льда в рекуператоре.
- При включенной защите сначала открывается заслонка "by pass" канала, если опасность остаётся, приточный вентилятор переключается на низкую скорость. В таком режиме вентагрегат работает, пока условия не изменятся.

Конструкция

- Корпус изготавливается из оцинкованной стали и окрашивается порошковой краской.
- Изоляция на основе минеральной ваты толщиной 50 мм.
- Сервисная дверца надежно закрывается с помощью специальных ручек.

Монтаж

- Вентагрегаты должны работать только в горизонтальном положении, которое обеспечивает нормальные условия для отвода конденсата.
- Система отвода конденсата эксплуатируется в помещениях, где температура не достигает 0, если температура ниже, необходима тепловая изоляция.
- Подключение воздуховодов осуществляется с боковых сторон в соответствии с указаниями на корпусе вентагрегата.
- Обеспечить свободное пространство для открывания сервисной дверцы.

Качество и безопасность

- Сертификат соответствия в системе ГОСТ Р.

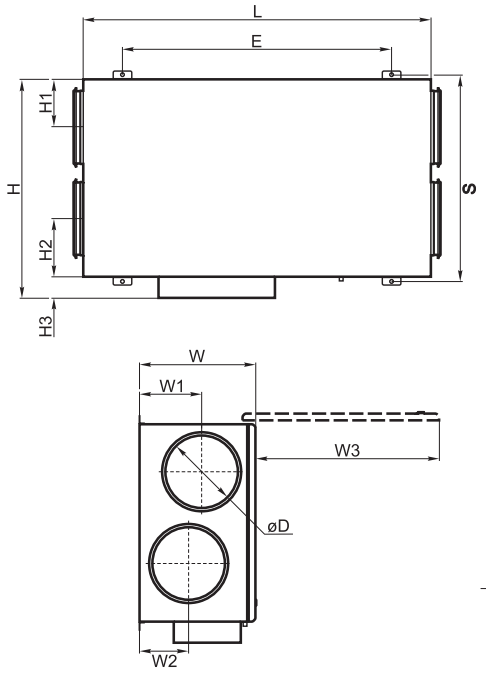

LV - PACU 1000 P E

1 2 3 4 5

1 **LV** - вентиляционное оборудование торговой марки LESSAR

2 **PACU** - компактный вентагрегат приточно-вытяжного типа с пластинчатым рекуператором

3 **1000** - типоразмер вентагрегата

4 **P** - потолочное исполнение

5 **E** - электрический нагреватель

Тип вентагрегата	Размеры, мм											
	W	W1	W2	W3	H	H1	H2	H3	E	L	S	ØD
LV-PACU 1000 PE	495	245	245	800	943	206	206	93	1124	1500	890	315

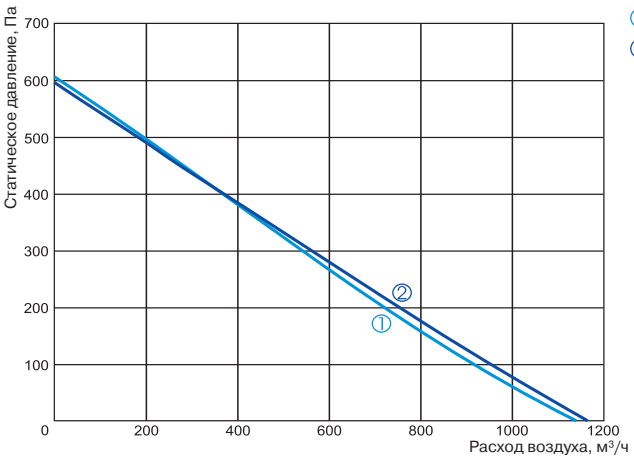

① приток
② вытяжка

LV-PACU 1000 PE

Технические характеристики		Ед. изм.	LV-PACU 1000 PE
Нагреватель			
Число фаз/напряжение/частота		Ф/В/Гц	3/400/50
Тепловая мощность		кВт	6,0
Преднагрев рекуператора			
Тепловая мощность		кВт	-
Вентиляторы			
Число фаз/напряжение/частота		Ф/В/Гц	1/230/50
Вытяжной	Мощность/ток	кВт/А	0,286/1,25
	Число оборотов в минуту	об./мин	2250
Приточный	Мощность/ток	кВт/А	0,312/1,36
	Число оборотов в минуту	об./мин	2250
Класс защиты			IP-44
Суммарное электрическое портебление		кВт/А	6,6/11,27
КПД рекуператора			51 %
Автоматическое управление			Встроено
Фильтр			
Вытяжка			F5
Приток			F5
Толщина изоляции		мм	50
Масса		кг	113,0

Для эксплуатации вентагрегата при низких температурах наружного воздуха необходимо установить в приточный воздуховод дополнительный нагреватель перед вентагрегатом.

Вид со стороны обслуживания

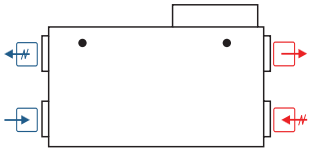

LV-PACU 1000 PE

Выброс воздуха | Воздух из помещения | Наружный воздух | Воздух в помещение

LV-MDC стр. 119

LV-LCA стр. 122

LV-LCB стр. 123

LV-BDCM-H стр. 128

LV-SDC стр. 141

LV-JKP стр. 195

TPC стр. 207

UNI стр. 206

PRO стр. 206

LV-PACU 1500 PE

Приточно-вытяжной вентагрегат с пластинчатым рекуператором и электрическим нагревателем (потолочное исполнение)

Новинка!

Назначение

- Используются в системах приточной вентиляции зданий бытового, общественного или административного назначения.
- Вентагрегаты с рекуперацией тепла очищают, нагревают, подают свежий воздух, а также удаляют воздух из помещения.
- Вентагрегаты используются только в системах вентиляции и кондиционирования чистого воздуха.
- Установки используют тепло удаляемого воздуха для подогрева поступающего воздуха.

Описание

- Производительные и бесшумные приточные и вытяжные вентиляторы производства фирмы Ziehl-Abegg (Германия).
- Электродвигатели имеют встроенные в обмотки термоконтакты с автоматическим перезапуском.
- Пластинчатый рекуператор производства фирмы Heatex (Швеция) обладает эффективностью теплоотдачи 57 – 75 %.
- В установках используются электрические нагреватели, оснащенные двумя термостатами защиты от перегрева.
- Вентагрегаты должны монтироваться в помещениях с температурой не ниже -5 °С.
- Минимальная скорость воздушного потока через нагреватель 1,5 м/с.
- Фильтр карманный, приток/вытяжка, класс очистки F5.
- Максимально допустимая влажность перемещаемого воздуха не более 70 %.

Управление

- Регулирование работы вентустановки осуществляется с помощью многофункциональных сенсорных и кнопочных пультов управления.

Защита от замораживания

- Защита от замораживания теплообменника включается при образовании льда в рекуператоре.
- При включенной защите сначала открывается заслонка "by pass" канала, если опасность остаётся, приточный вентилятор переключается на низкую скорость. В таком режиме вентагрегат работает, пока условия не изменятся.

Конструкция

- Корпус изготавливается из оцинкованной стали и окрашивается порошковой краской.
- Изоляция на основе минеральной ваты толщиной 50 мм.
- Сервисная дверца надежно закрывается с помощью специальных ручек.

Монтаж

- Вентагрегаты должны работать только в горизонтальном положении, которое обеспечивает нормальные условия для отвода конденсата.
- Система отвода конденсата эксплуатируется в помещениях, где температура не достигает 0, если температура ниже, необходима тепловая изоляция.
- Подключение воздуховодов осуществляется с боковых сторон в соответствии с указаниями на корпусе вентагрегата.
- Обеспечить свободное пространство для открывания сервисной дверцы.

Качество и безопасность

- Сертификат соответствия в системе ГОСТ Р.

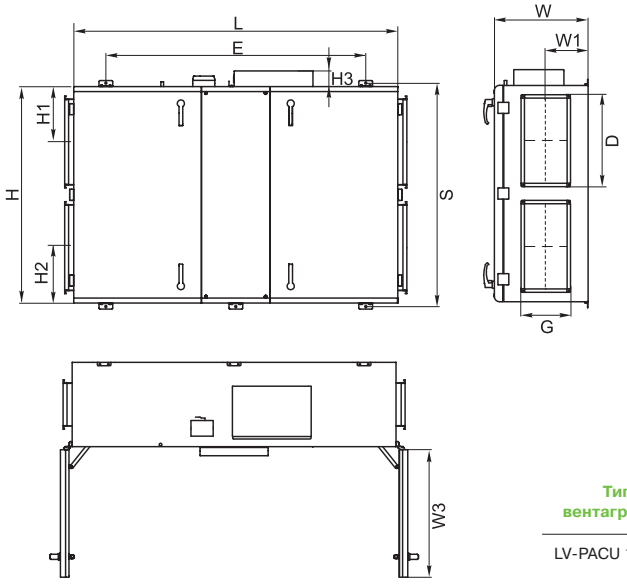

LV - PACU 1500 P E

1 2 3 4 5

1 **LV** - вентиляционное оборудование торговой марки LESSAR

2 **PACU** - компактный вентагрегат приточно-вытяжного типа с пластинчатым рекуператором

3 **1500** - типоразмер вентагрегата

4 **P** - потолочное исполнение

5 **E** - электрический нагреватель

Тип вентагрегата	Размеры, мм											
	W	W1	W3	H	H1	H2	H3	E	L	S	D	G
LV-PACU 1500PE	549	248	715	1363	325	325	93	1524	1900	1310	500	250

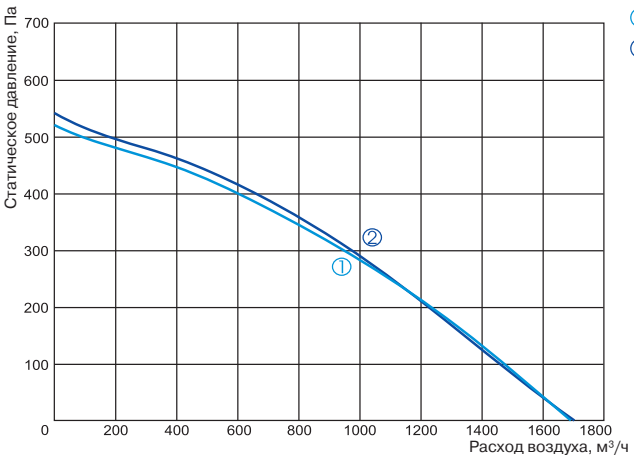

① приток
② вытяжка

LV-PACU 1500 PE

LV-WDT
стр. 120

LV-LT
стр. 124

LV-BDTM
стр. 130

LV-SDTA
стр. 143

Технические характеристики		Ед. изм.	LV-PACU 1500 PE
Нагреватель			
Число фаз/напряжение/частота		Ф/В/Гц	3/400/50
Тепловая мощность		кВт	9,0
Преднагрев рекуператора			
Тепловая мощность		кВт	-
Вентиляторы			
Число фаз/напряжение/частота		Ф/В/Гц	1/230/50
Вытяжной	Мощность/ток	кВт/А	0,359/1,57
	Число оборотов в минуту	об./мин	2750
Приточный	Мощность/ток	кВт/А	0,373/1,63
	Число оборотов в минуту	об./мин	2750
Класс защиты			IP-44
Суммарное электрическое портебление		кВт/А	9,73/16,19
КПД рекуператора			62 %
Автоматическое управление			Встроено
Фильтр			
Вытяжка			F5
Приток			F5
Толщина изоляции		мм	50
Масса		кг	194,0

Для эксплуатации вентагрегата при низких температурах наружного воздуха необходимо установить в приточный воздуховод дополнительный нагреватель перед вентагрегатом.

Вид со стороны обслуживания

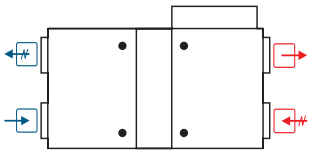

LV-PACU 1500 PE

Выброс воздуха | Воздух из помещения | Наружный воздух | Воздух в помещение

TPC
стр. 207

UNI
стр. 206

PRO
стр. 206

LV-PACU 400, 700 PW

Приточно-вытяжной вентагрегат с пластинчатым рекуператором и водяным нагревателем (потолочное исполнение)

Назначение

■ Используются в системах приточной вентиляции зданий бытового, общественного или административного назначения.
■ Вентагрегаты с рекуперацией тепла очищают, нагревают, подают свежий воздух, а также удаляют воздух из помещения.
■ Вентагрегаты используются только в системах вентиляции и кондиционирования чистого воздуха.
■ Установки используют тепло удаляемого воздуха для подогрева поступающего воздуха.

Описание

■ Производительные и бесшумные приточные и вытяжные вентиляторы производства фирмы Ziehl-Abegg (Германия).
■ Электродвигатели имеют встроенные в обмотки термоконтакты с автоматическим перезапуском.
v Пластинчатый рекуператор производства фирмы Heatex (Швеция) обладает эффективностью теплоотдачи 57 – 75 %.
■ Опционально возможна установка специальной летней вставки LV-SC.
■ В установках используются канальные водяные калориферы LV-HDCW.
■ Вентагрегаты должны монтироваться в помещениях с температурой не ниже -5 °С.
■ Минимальная скорость воздушного потока через нагреватель 1,5 м/с.
v Фильтр карманный, приток/вытяжка, класс очистки F5.
■ Максимально допустимая влажность перемещаемого воздуха не более 70 %.

Управление

■ Регулирование работы вентустановки осуществляется с помощью многофункциональных сенсорных и кнопочных пультов управления.

Защита от замораживания

■ Защита от замораживания теплообменника включается при образовании льда в рекуператоре.
■ При включенной защите сначала включается преднагрев входящего воздуха, если опасность остаётся, приточный вентилятор переключается на низкую скорость. В таком режиме вентагрегат работает, пока условия не изменятся.

Конструкция

■ Корпус изготавливается из оцинкованной стали и окрашивается порошковой краской.
■ Изоляция на основе минеральной ваты толщиной 30 мм.
■ Сервисная дверца надежно закрывается с помощью специальных ручек.

Монтаж

■ Вентагрегаты должны работать только в горизонтальном положении, которое обеспечивает нормальные условия для отвода конденсата.
■ Система отвода конденсата эксплуатируется в помещениях, где температура не достигает 0, если температура ниже, необходима тепловая изоляция.
■ Подключение воздуховодов осуществляется с боковых сторон в соответствии с указаниями на корпусе вентагрегата.
■ Обеспечить свободное пространство для открывания сервисной дверцы.

Качество и безопасность

■ Сертификат соответствия в системе ГОСТ Р.

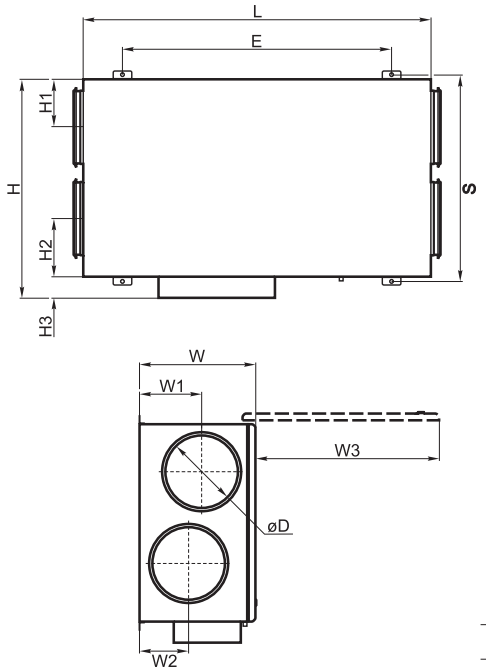

LV - PACU 400 P W
1 2 3 4 5

1 **LV** - вентиляционное оборудование торговой марки LESSAR
2 **PACU** - компактный вентагрегат приточно-вытяжного типа с пластинчатым рекуператором
3 **400** - типоразмер вентагрегата
4 **P** - потолочное исполнение
5 **W** - водяной нагреватель

Тип вентагрегата	Размеры, мм											
	W	W1	W2	W3	H	H1	H2	H3	E	L	S	ØD
LV-PACU 400 PW	264	125	140	484	615	125	120	75	830	970	592	160
LV-PACU 700 PW	300	134	134	644	775	190	190	75	1040	1200	752	250

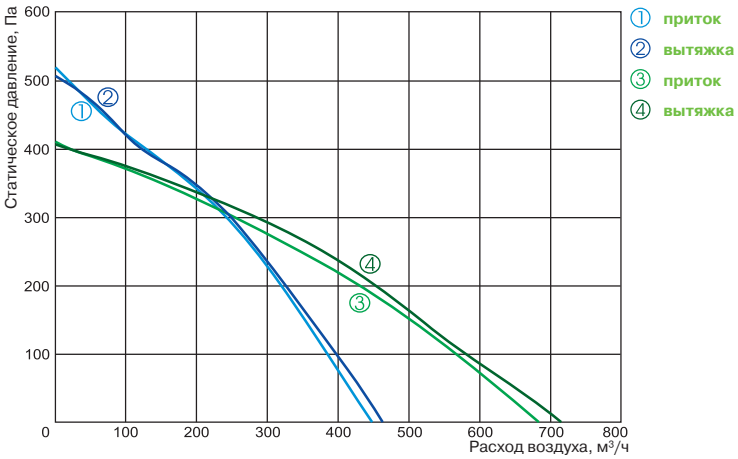

Технические характеристики		Ед. изм	LV-PACU 400 PW	LV-PACU 700 PW
Нагреватель				
Температура воды (прямая/обратная)		°C	LV-HDCW 200 (доп. опция)	LV-HDCW 250 (доп. опция)
Тепловая мощность		кВт		
Расход воды		м³/ч		
Потеря давления воды		кПа		
Преднагрев рекуператора				
Тепловая мощность		кВт	1,0	1,2
Вентиляторы				
Число фаз/напряжение/частота		Ф/В/Гц	1/230/50	1/230/50
Вытяжной	Мощность/ток	кВт/А	0,166/0,73	0,212/0,92
	Число оборотов в минуту	об./мин	1850	2000
Приточный	Мощность/ток	кВт/А	0,174/0,77	0,207/0,9
	Число оборотов в минуту	об./мин	1850	2000
Класс защиты			IP-44	IP-44
Суммарное электрическое портебление		кВт/А	1,34/5,83	1,62/7,04
КПД рекуператора			75 %	57 %
Автоматическое управление			Встроено	Встроено
Фильтр				
Вытяжка			F5	F5
Приток			F5	F5
Толщина изоляции		мм	30	30
Масса		кг	42,0	57,0

Для эксплуатации вентагрегата при низких температурах наружного воздуха необходимо установить в приточный воздуховод дополнительный нагреватель перед вентагрегатом.

Вид со стороны обслуживания

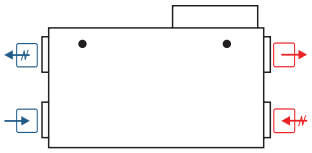

LV-PACU 400 PE
LV-PACU 700 PE

Выброс воздуха | Воздух из помещения | Наружный воздух | Воздух в помещение

LV-MDC
стр. 119

LV-LCA
стр. 122

LV-LCB
стр. 123

LV-BDCM-H
стр. 128

LV-SDC
стр. 141

LV-SC
стр. 194

LV-JKP
стр. 195

TPC
стр. 207

UNI
стр. 206

PRO
стр. 206

DTV 500
стр. 211

LV-HM
стр. 182

LV-PACU 1000 PW

Приточно-вытяжной вентагрегат с пластинчатым рекуператором и водяным нагревателем (потолочное исполнение)

Назначение

- Используются в системах приточной вентиляции зданий бытового, общественного или административного назначения.
- Вентагрегаты с рекуперацией тепла очищают, нагревают, подают свежий воздух, а также удаляют воздух из помещения.
- Вентагрегаты используются только в системах вентиляции и кондиционирования чистого воздуха.
- Установки используют тепло удаляемого воздуха для подогрева поступающего воздуха.

Описание

- Производительные и бесшумные приточные и вытяжные вентиляторы производства фирмы Ziehl-Abegg (Германия).
- Электродвигатели имеют встроенные в обмотки термоконтакты с автоматическим перезапуском.
- Пластинчатый рекуператор производства фирмы Heatex (Швеция) обладает эффективностью теплоотдачи 51 %.
- В установках используются канальные водяные калориферы LV-HDCW.
- Вентагрегаты должны монтироваться в помещениях с температурой не ниже -5 °С.
- Минимальная скорость воздушного потока через нагреватель 1,5 м/с.
- Фильтр карманный, приток/вытяжка, класс очистки F5.
- Максимально допустимая влажность перемещаемого воздуха не более 70 %.

Управление

- Регулирование работы вентустановки осуществляется с помощью многофункциональных сенсорных и кнопочных пультов управления.

Защита от замораживания

- Защита от замораживания теплообменника включается при образовании льда в рекуператоре.
- При включенной защите сначала открывается заслонка "by pass" канала, если опасность остаётся, приточный вентилятор переключается на низкую скорость. В таком режиме вентагрегат работает, пока условия не изменятся.

Конструкция

- Корпус изготавливается из оцинкованной стали и окрашивается порошковой краской.
- Изоляция на основе минеральной ваты толщиной 50 мм.
- Сервисная дверца надежно закрывается с помощью специальных ручек.

Монтаж

- Вентагрегаты должны работать только в горизонтальном положении, которое обеспечивает нормальные условия для отвода конденсата.
- Система отвода конденсата эксплуатируется в помещениях, где температура не достигает 0, если температура ниже, необходима тепловая изоляция.
- Подключение воздуховодов осуществляется с боковых сторон в соответствии с указаниями на корпусе вентагрегата.
- Обеспечить свободное пространство для открывания сервисной дверцы.

Качество и безопасность

- Сертификат соответствия в системе ГОСТ Р.

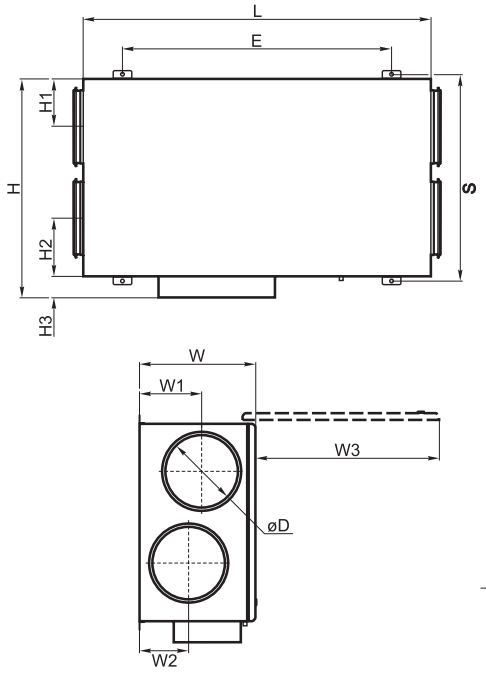

LV - PACU 1000 P W

1 2 3 4 5

1 **LV** - вентиляционное оборудование торговой марки LESSAR

2 **PACU** - компактный вентагрегат приточно-вытяжного типа с пластинчатым рекуператором

3 **1000** - типоразмер вентагрегата

4 **P** - потолочное исполнение

5 **W** - водяной нагреватель

Тип вентагрегата	Размеры, мм											
	W	W1	W2	W3	H	H1	H2	H3	E	L	S	ØD
LV-PACU 1000PW	495	245	245	800	943	206	206	93	1124	1500	890	315

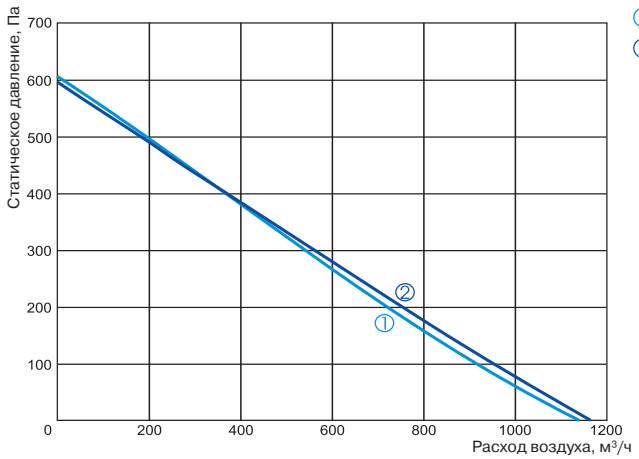

① приток
② вытяжка

LV-PACU 1000 PW

Технические характеристики		Ед. изм.	LV-PACU 1000 PW
Нагреватель			
Температура воды (прямая/обратная)		°C	LV-HDCW 315 (доп. опция)
Тепловая мощность		кВт	
Расход воды		м³/ч	
Потеря давления воды		кПа	
Вентиляторы			
Число фаз/напряжение/частота		Ф/В/Гц	1/230/50
Вытяжной	Мощность/ток	кВт/А	0,286/1,25
	Число оборотов в минуту	об./мин	2250
Приточный	Мощность/ток	кВт/А	0,312/1,36
	Число оборотов в минуту	об./мин	2250
Класс защиты			IP-44
Суммарное электрическое портебление		кВт/А	0,588/2,61
КПД рекуператора			51 %
Автоматическое управление			Встроено
Фильтр			
Вытяжка			F5
Приток			F5
Толщина изоляции		мм	50
Масса		кг	113,0

Для эксплуатации вентагрегата при низких температурах наружного воздуха необходимо установить в приточный воздуховод дополнительный нагреватель перед вентагрегатом.

Вид со стороны обслуживания

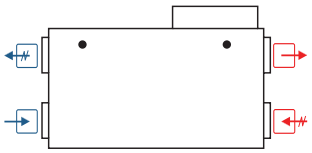

LV-PACU 1000 PW

Выброс воздуха | Воздух из помещения | Наружный воздух | Воздух в помещение

LV-MDC стр. 119

LV-LCA стр. 122

LV-LCB стр. 123

LV-BDCM-H стр. 128

LV-SDC стр. 141

LV-JKP стр. 195

TPC стр. 207

UNI стр. 206

PRO стр. 206

LV-HM стр. 182

LV-PACU 1500 PW

Приточно-вытяжной вентагрегат с пластинчатым рекуператором и водяным нагревателем (потолочное исполнение)

Назначение

- Используются в системах приточной вентиляции зданий бытового, общественного или административного назначения.
- Вентагрегаты с рекуперацией тепла очищают, нагревают, подают свежий воздух, а также удаляют воздух из помещения.
- Вентагрегаты используются только в системах вентиляции и кондиционирования чистого воздуха.
- Установки используют тепло удаляемого воздуха для подогрева поступающего воздуха.

Описание

- Производительные и бесшумные приточные и вытяжные вентиляторы производства фирмы Ziehl-Abegg (Германия).
- Электродвигатели имеют встроенные в обмотки термоконтакты с автоматическим перезапуском.
- Пластинчатый рекуператор производства фирмы Heatex (Швеция) обладает эффективностью теплоотдачи 57 – 75 %.
- В установках используются канальные водяные калориферы LV-HDTW.
- Вентагрегаты должны монтироваться в помещениях с температурой не ниже -5 °С.
- Минимальная скорость воздушного потока через нагреватель 1,5 м/с.
- Фильтр карманный, приток/вытяжка, класс очистки F5.
- Максимально допустимая влажность перемещаемого воздуха не более 70 %.

Управление

- Регулирование работы вентустановки осуществляется с помощью многофункциональных сенсорных и кнопочных пультов управления.

Защита от замораживания

- Защита от замораживания теплообменника включается при образовании льда в рекуператоре.
- При включенной защите сначала открывается заслонка "by pass" канала, если опасность остаётся, приточный вентилятор переключается на низкую скорость. В таком режиме вентагрегат работает, пока условия не изменятся.

Конструкция

- Корпус изготавливается из оцинкованной стали и окрашивается порошковой краской.
- Изоляция на основе минеральной ваты толщиной 50 мм.
- Сервисная дверца надежно закрывается с помощью специальных ручек.

Монтаж

- Вентагрегаты должны работать только в горизонтальном положении, которое обеспечивает нормальные условия для отвода конденсата.
- Система отвода конденсата эксплуатируется в помещениях, где температура не достигает 0, если температура ниже, необходима тепловая изоляция.
- Подключение воздуховодов осуществляется с боковых сторон в соответствии с указаниями на корпусе вентагрегата.
- Обеспечить свободное пространство для открывания сервисной дверцы.

Качество и безопасность

- Сертификат соответствия в системе ГОСТ Р.

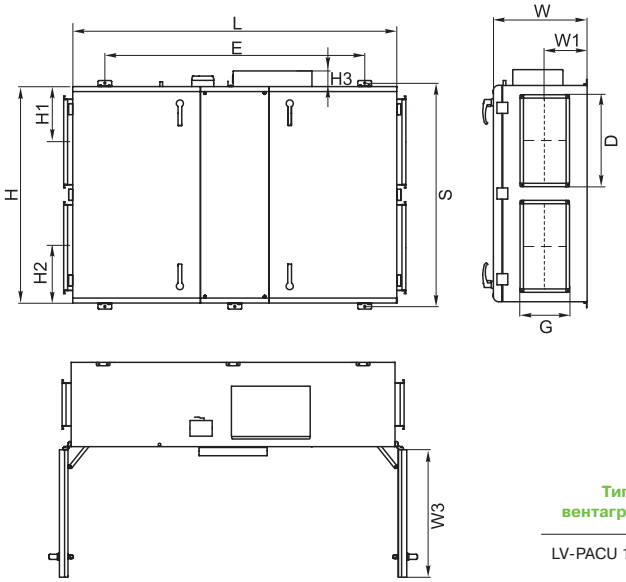

LV - PACU 1500 P W

1 2 3 4 5

1 **LV** - вентиляционное оборудование торговой марки LESSAR

2 **PACU** - компактный вентагрегат приточно-вытяжного типа с пластинчатым рекуператором

3 **1500** - типоразмер вентагрегата

4 **P** - потолочное исполнение

5 **W** - водяной нагреватель

Тип вентагрегата	Размеры, мм											
	W	W1	W3	H	H1	H2	H3	E	L	S	D	G
LV-PACU 1500PW	549	248	715	1363	325	325	93	1524	1900	1310	500	250

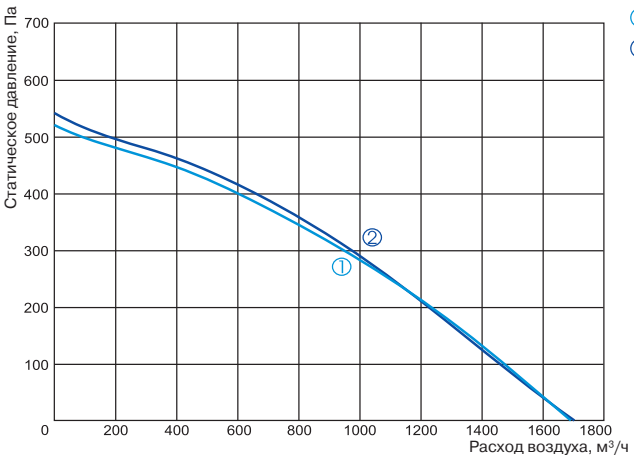

① приток
② вытяжка

LV-PACU 1500 PW

LV-WDT стр. 120

LV-LT стр. 124

LV-BDTM стр. 130

LV-SDTA стр. 143

Технические характеристики		Ед. изм.	LV-PACU 1500 PW
Нагреватель			
Температура воды (прямая/обратная)		°C	LV-HDTW 500x250 (доп. опция)
Тепловая мощность		кВт	
Расход воды		м³/ч	
Потеря давления воды		кПа	
Вентиляторы			
Число фаз/напряжение/частота		Ф/В/Гц	1/230/50
Вытяжной	Мощность/ток	кВт/А	0,359/1,57
	Число оборотов в минуту	об./мин	2750
Приточный	Мощность/ток	кВт/А	0,373/1,63
	Число оборотов в минуту	об./мин	2750
Класс защиты			IP-44
Суммарное электрическое портебление		кВт/А	0,732/3,2
КПД рекуператора			62 %
Автоматическое управление			Встроено
Фильтр			
Вытяжка			F5
Приток			F5
Толщина изоляции		мм	50
Масса		кг	194,0

Для эксплуатации вентагрегата при низких температурах наружного воздуха необходимо установить в приточный воздуховод дополнительный нагреватель перед вентагрегатом.

Вид со стороны обслуживания

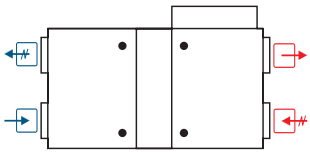

LV-PACU 1500 PW

Выброс воздуха | Воздух из помещения | Наружный воздух | Воздух в помещение

TPC стр. 207

UNI стр. 206

PRO стр. 206

LV-HM стр. 182

Вид со стороны обслуживания

LV-PACU 400, 700 PE

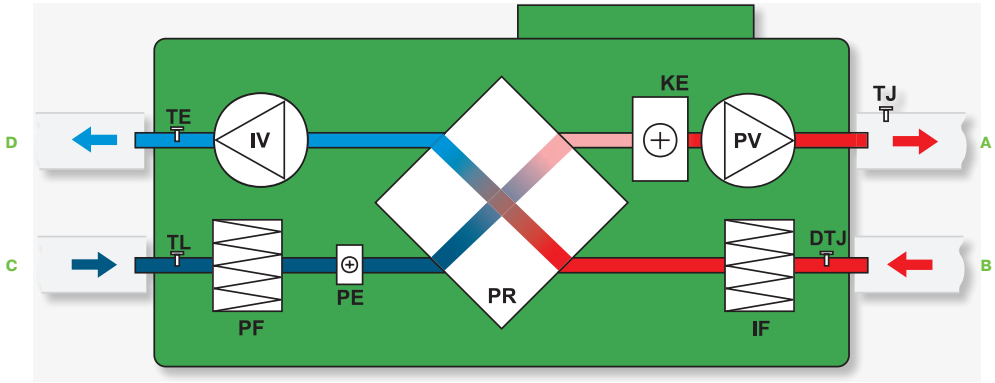

IV – вытяжной вентилятор
PV – приточный вентилятор
PR – пластинчатый рекуператор
KE – электрический нагреватель
PE – преднагрев рекуператора
PF – фильтр на притоке (F5)
IF – фильтр на вытяжке (F5)
TJ – датчик температуры подаваемого воздуха
TL – датчик температуры наружного воздуха
TE – датчик температуры на выбросе воздуха
DTJ – датчик температуры и влажности воздуха

A – приток в помещение
B – вытяжка из помещения
C – забор наружного воздуха
D – выброс отработанного воздуха

Вид со стороны обслуживания

LV-PACU 400, 700 PW

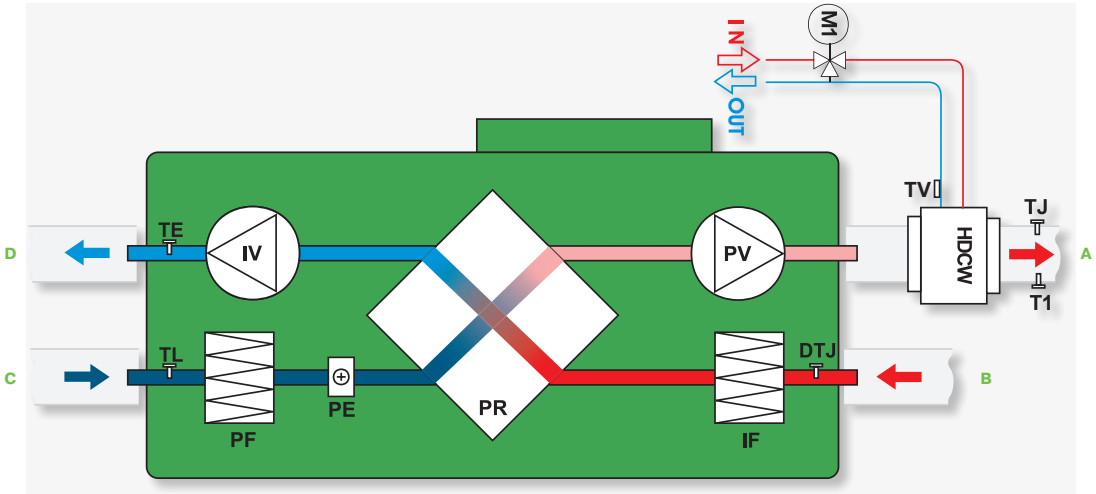

TE – датчик температуры на выбросе воздуха
IV – вытяжной вентилятор
PR – пластинчатый рекуператор
PV – приточный вентилятор
TJ – датчик температуры подаваемого воздуха
DTJ – датчик температуры и влажности воздуха
IF – фильтр на вытяжке (F5)
PE – преднагрев рекуператора
PF – фильтр на притоке (F5)
TL – датчик температуры наружного воздуха
HDCW – водяной канальный нагреватель (не входит в комплект)
M1 – 3-ходовый клапан и привод (не входит в комплект)
T1 – термостат защиты от обмерзания водяного нагревателя (не входит в комплект)
TV – датчик защиты от обмерзания водяного нагревателя (не входит в комплект)

A – приток в помещение
B – вытяжка из помещения
C – забор наружного воздуха
D – выброс отработанного воздуха

Вид со стороны обслуживания

LV-PACU 1000, 1500 PE

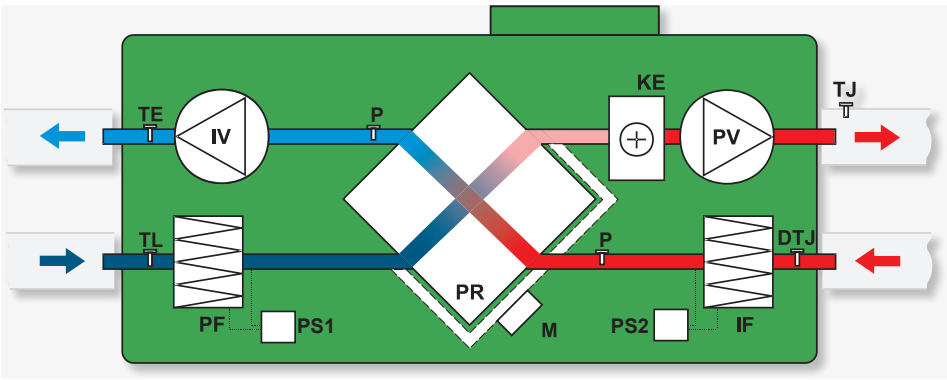

IV – вытяжной вентилятор
PV – приточный вентилятор
PR – пластинчатый рекуператор
KE – электрический нагреватель
PE – преднагрев рекуператора
PF – фильтр на притоке (F5)
IF – фильтр на вытяжке (F5)
TJ – датчик температуры подаваемого воздуха
TL – датчик температуры наружного воздуха
TE – датчик температуры на выбросе воздуха
DTJ – датчик температуры и влажности воздуха
M – "by pass" воздушный клапан
PS1, PS2 – дифференциальные датчики давления

A – приток в помещение
B – вытяжка из помещения
C – забор наружного воздуха
D – выброс отработанного воздуха

Вид со стороны обслуживания

LV-PACU 1000, 1500 PW

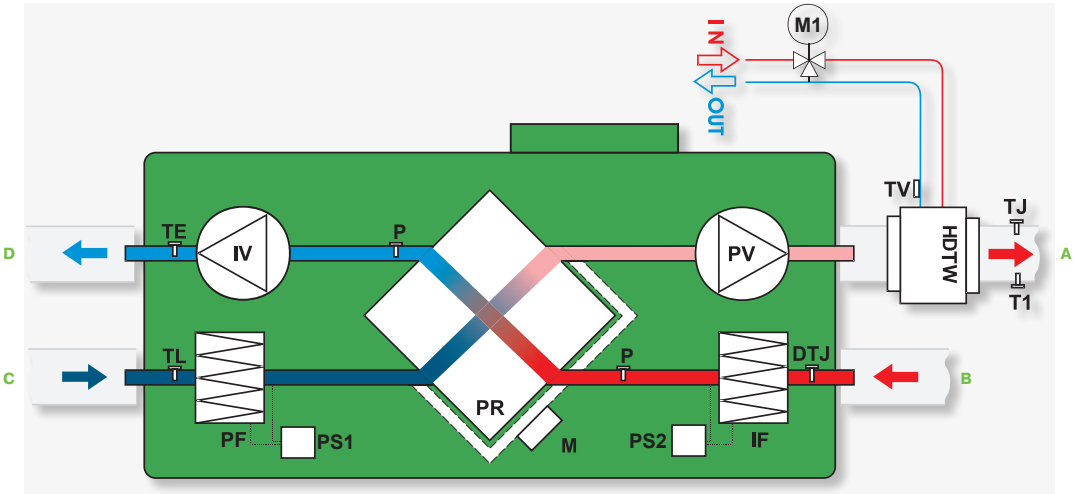

TE – датчик температуры на выбросе воздуха
IV – вытяжной вентилятор
PR – пластинчатый рекуператор
PV – приточный вентилятор
TJ – датчик температуры подаваемого воздуха
DTJ – датчик температуры и влажности воздуха
IF – фильтр на вытяжке (F5)
PE – преднагрев рекуператора
PF – фильтр на притоке (F5)
TL – датчик температуры наружного воздуха
M – "by pass" воздушный клапан
PS1, PS2 – дифференциальные датчики давления
HDTW – водяной канальный нагреватель (не входит в комплект)
M1 – 3-ходовый клапан и привод (не входит в комплект)
T1 – термостат защиты от обмерзания водяного нагревателя (не входит в комплект)
TV – датчик защиты от обмерзания водяного нагревателя (не входит в комплект)

A – приток в помещение
B – вытяжка из помещения
C – забор наружного воздуха
D – выброс отработанного воздуха