Geo вертикальный

ВНИМАНИЕ!

Цены указаны без НДС

Прибавьте 18%

Geo вертикальный

Размеры

GEVW_Geo Vertical Wall
(вертикальный настенный)

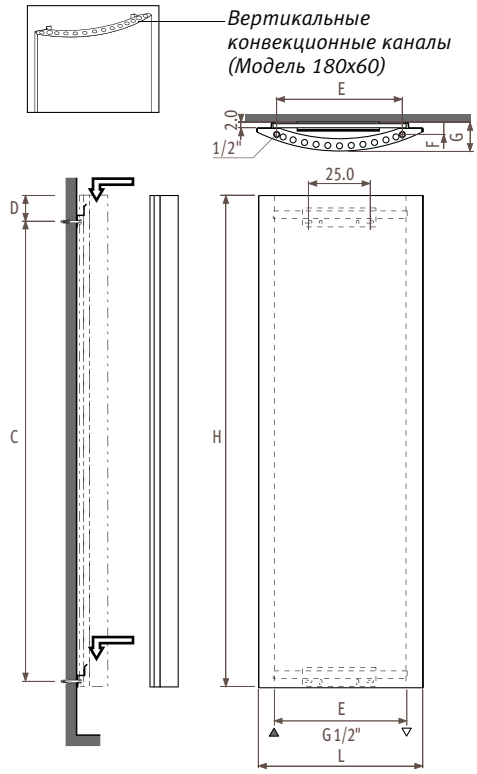

GEVW_Geo Vertical Wall
(вертикальный настенный)
накладная пластина

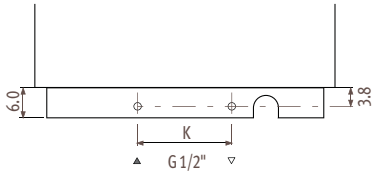

Размеры в см

H	150	180
L	50	60
C	106	170
D	25.5	8.5
E	40	46
F	4.0	4.5
G	8.4	10.5
K	17	23

Подсоединения

Код: 1-я цифра = подающая
2-я цифра = обратная

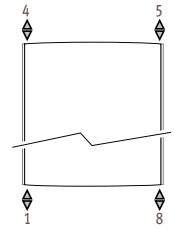

Стандартное подключение
Код 18
Подсоединение 18 или 81.

Верхнее концевое подсоединение
Код заказа: укажите код 45 или 54 вместо кода 18.
Вставная трубка поставляется без доплаты. Она должна монтироваться в обратном контуре. Всегда устанавливайте клапан для выпуска воздуха.

Подсоединение в одной точке
Код заказа: укажите код 11 или 88 вместо кода 18.
Необходимо всегда использовать диффузорную трубку мин. длиной 40 см.
Без доплаты.

Электронагреватель
Код заказа: стандартный код 18 и заказ электрического элемента.

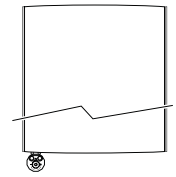

Подсоединение смешанного типа.
Стандартный код 18.
Закажите электронагреватель для подсоединения смешанного типа.
- Установите тройник вместе с электронагревателем для подсоединения к внешней системе водяного отопления.
- Никогда не изолируйте радиатор от расширительной системы, другими словами, никогда не отсекайте обратный контур радиатора.

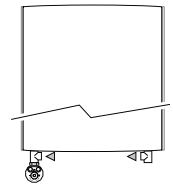

Нестандартные варианты подключения - без доплаты.

Диапазон размеров

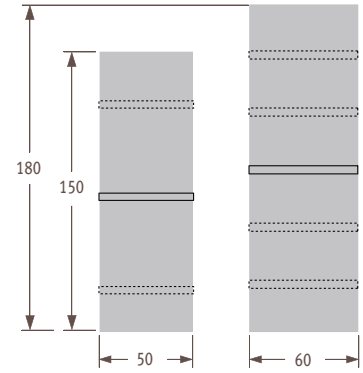

Geo вертикальный

	код	высота	длина	цвет	подкл.
КОД ЗАКАЗА: GEVW.		150	050.	XXX	/18

H		L 050	060
150	75/65/20	631	---
	95/85/20	947	---
	ст. цвет €	**1047,90**	**---**
	другие €	**1205,10**	**---**
180	75/65/20	---	971
	95/85/20	---	1477
	ст. цвет €	**---**	**1437,90**
	другие €	**---**	**1653,60**

Стандартная поставка
- нижнее подсоединение 18
- настенные крепления из нержавеющей стали
- хромированный воздушный клапан и заглушка 1/2”
- заглушки и винты.

Стандартные цвета:
- белый 601
- светло-серый 602
- черный 603
- песочный 604

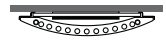

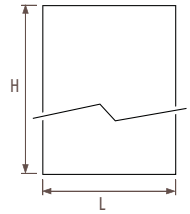

EN 442 EURONORM

Выходные данные измерены в соответствии со стандартом EN442, при температуре воды 75/65 и комнатной температуре 20°C (ΔT=50).

	Стр.
Комплекты соединений и вентили	203
Техническая информация	239
Поправочный коэффициент	242
Описание изделий	252
Цвета	263

Дополнительные опции

Вставная трубка для верхнего торцевого подсоединения

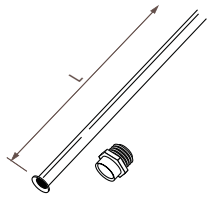

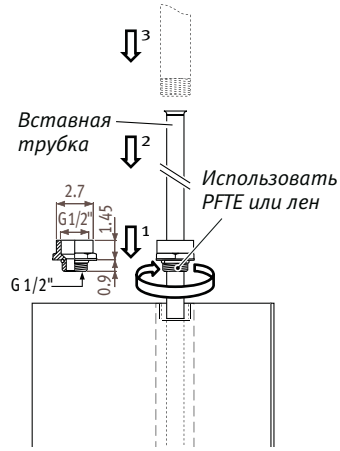

КОД	H радиатора	L
9097.1280	150	128
9097.1660	180	166

Поставляется без доплаты, если указан код верхнего торцевого подсоединения (45 или 54 вместо 18).

Электронагреватель

КОД	H	Тип	ВАТТ	L	€
9096.11	150	100% электрический	600	35.5	**282,60**
9096.111	150	смешанный (включая 2 удлиненных тройника)	600	35.5	**293,40**
9096.13	180	100% электрический	1200	66.0	**314,50**
9096.131	180	смешанный (включая 2 удлиненных тройника)	1200	66.0	**325,30**

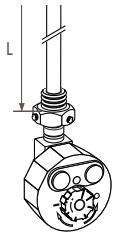

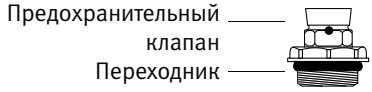

Подключение электронагревателя

- Вертикально установить электронагревательный элемент в гнезде 1 или 8. Прилагаемый предохранительный клапан должен устанавливаться в гнездо 4 или 5 (3 бар).
- Не включайте радиатор до тех пор, пока он не будет до конца заполнен водой.
- Долейте воду до верха после первого полного прогрева радиатора.

Более подробная информация приводится в разделе Техническая информация.

Вешалка для полотенец

КОД	H радиатора	L	€
9091.000053	150	53	**92,60**
9091.000063	180	63	**108,60**

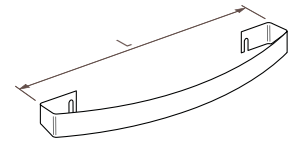

Нержавеющая сталь, обработанная щеткой. Может устанавливаться на различной высоте.

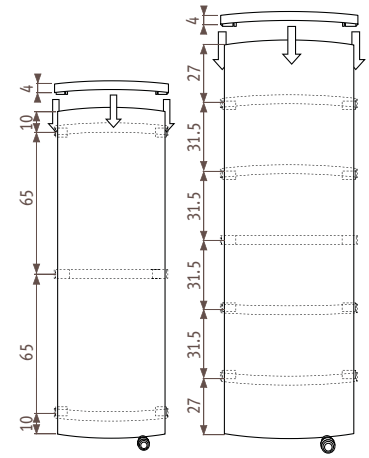

Защитный кожух

КОД	отверстие	L радиатора	L	€
9094.07	справа	50	49	**93,00**
9094.08	слева	50	49	**93,00**
9094.06	нет	50	49	**93,00**
9094.02	справа	60	55	**108,60**
9094.03	слева	60	55	**108,60**
9094.09	нет	60	55	**108,60**

Цена включает:
- покрывающий лист из нержавеющей стали (1)
- 2 хромированных удлиненных тройника (2)
- 2 заглушки (3)
- укороченная концовка (4)

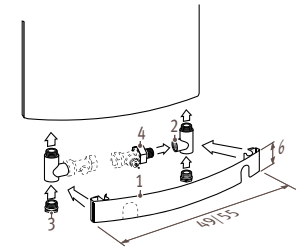

Прикрывающая пластина, включая вентили: см. раздел Комплекты соединений и вентили.

Удлиненный тройник

КОД	цвет	€
TPCE.006.009	хром	**5,40**

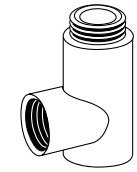

Для использования смешанного типа подсоединение сбоку или сзади.