Библиотека СОК

Art. No. 0020042415

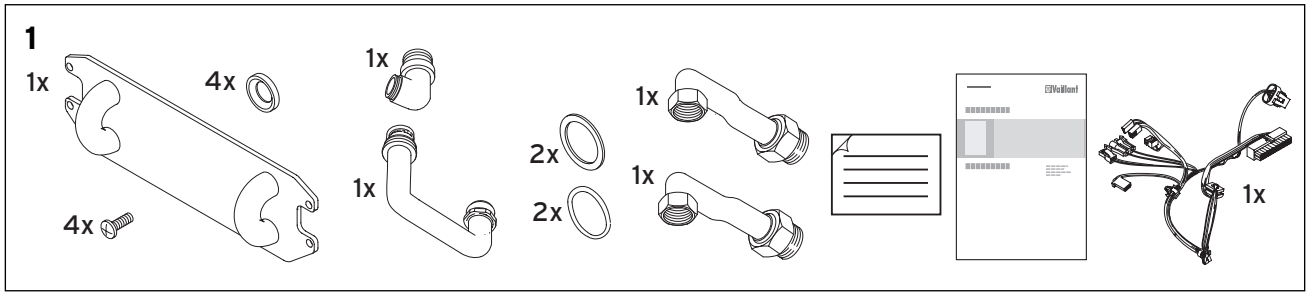

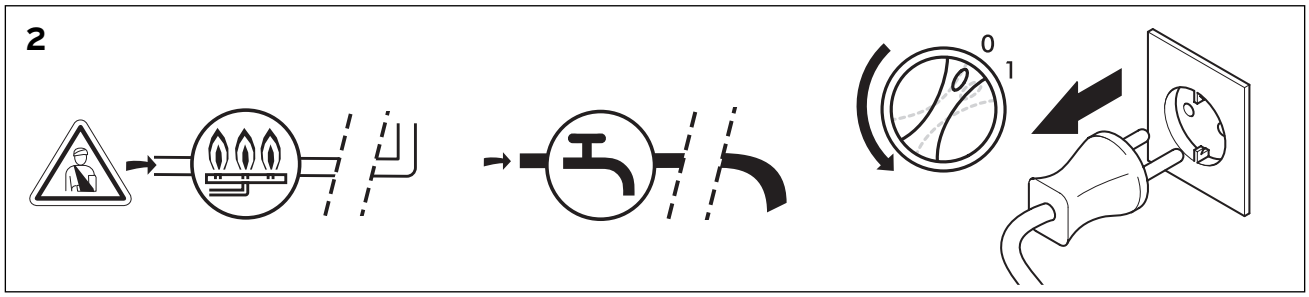

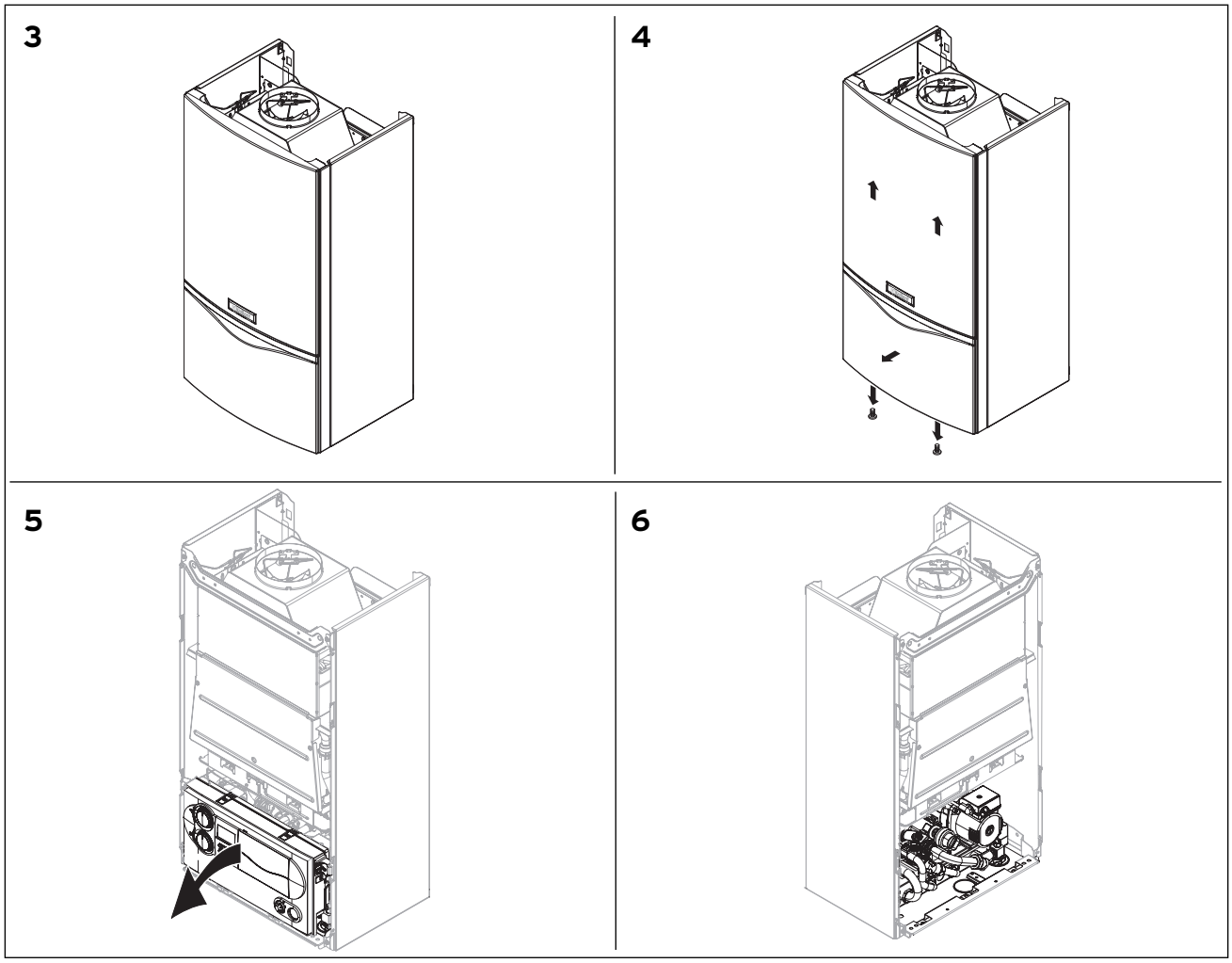

7

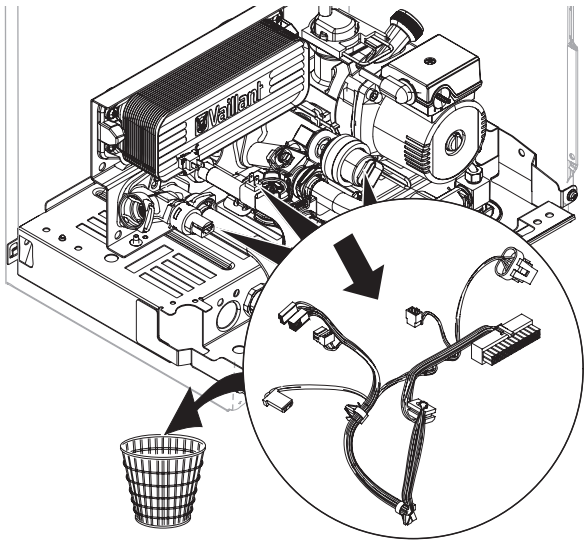

8

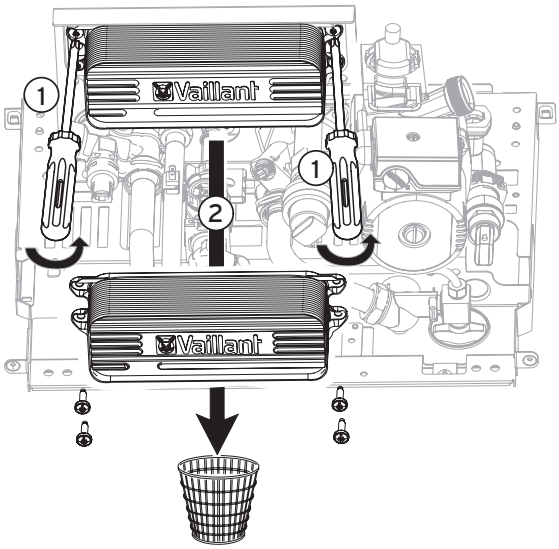

9

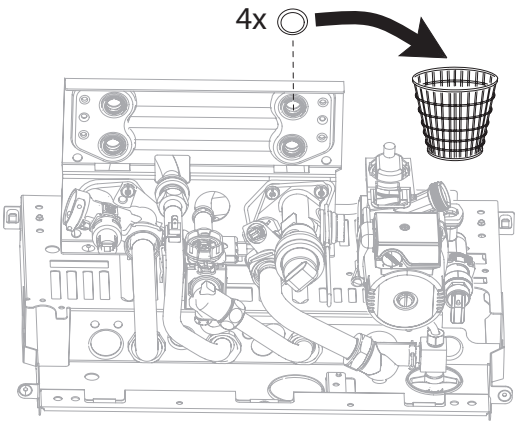

10

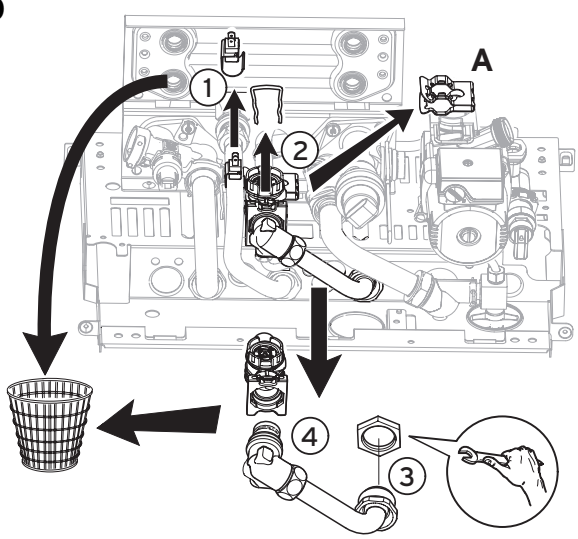

11

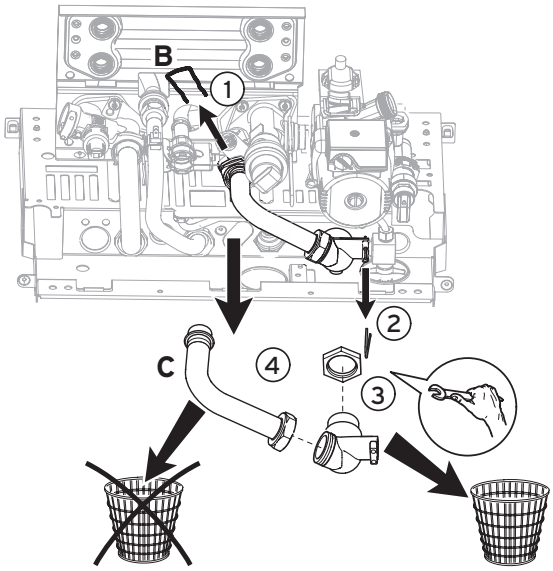

12

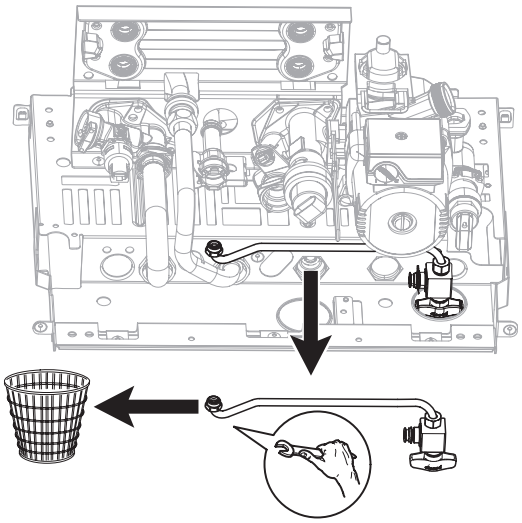

13

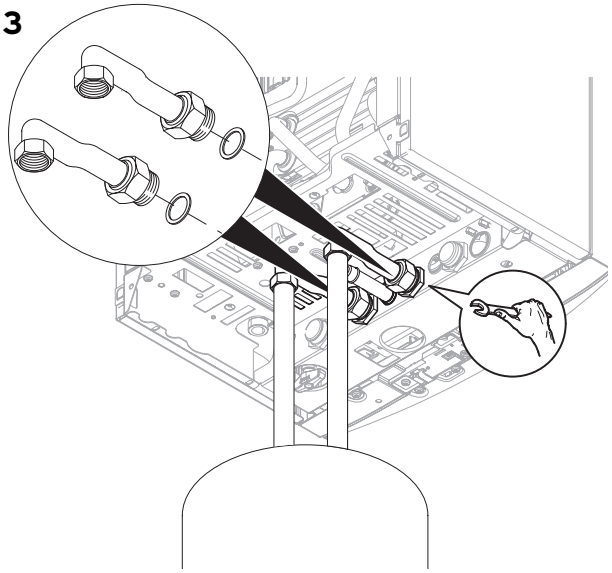

14

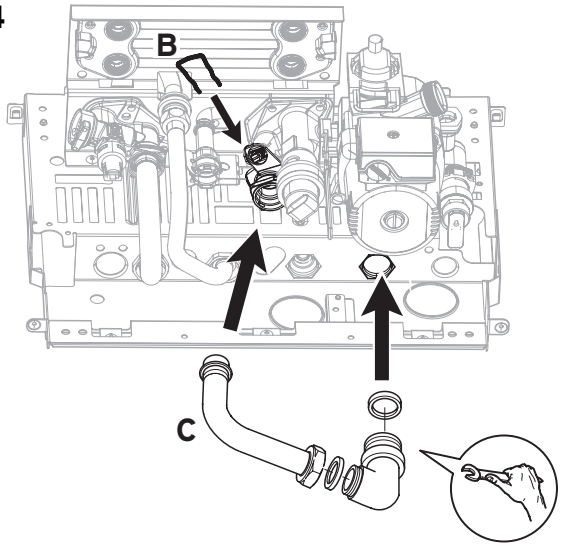

15

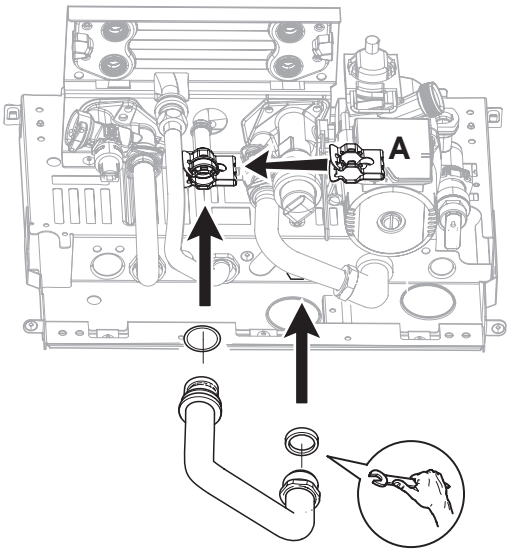

16

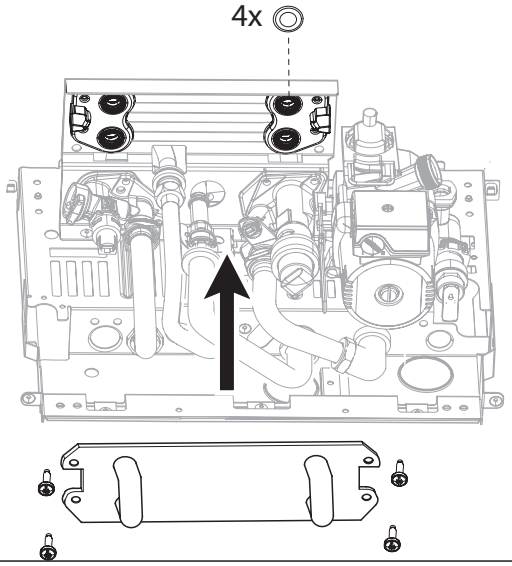

17

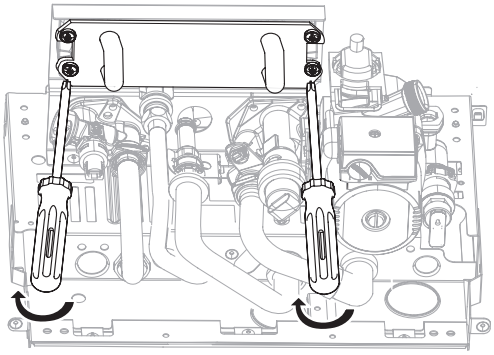

18

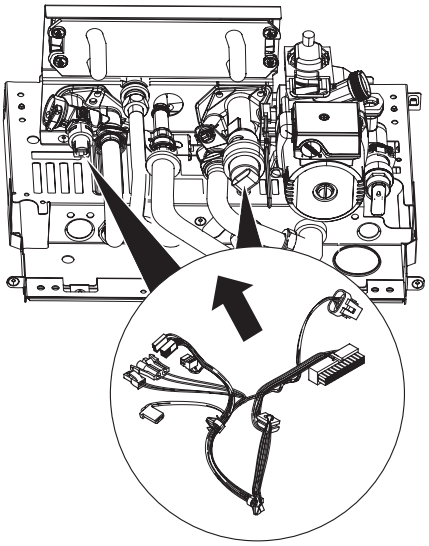

19

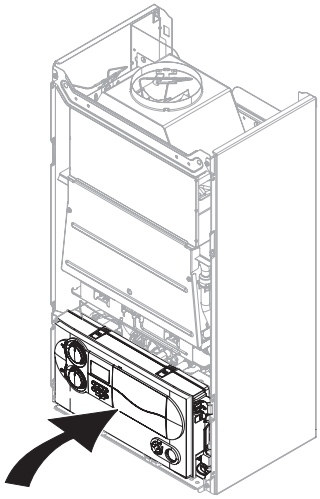

20

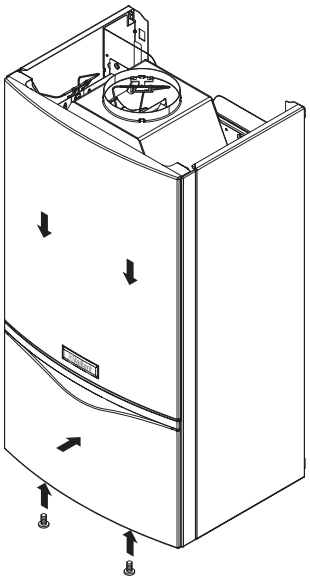

21

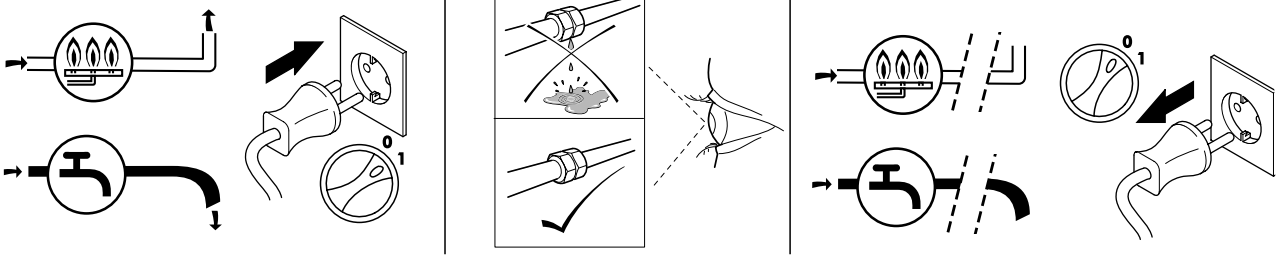

22

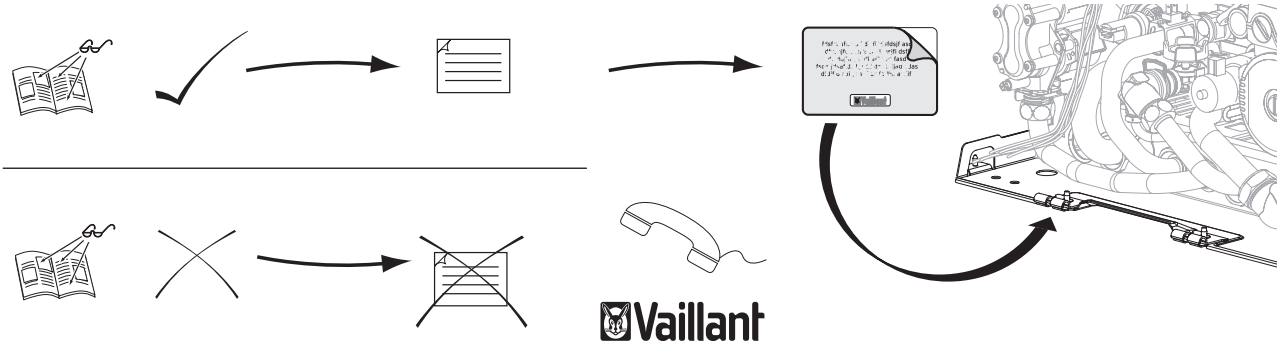

23

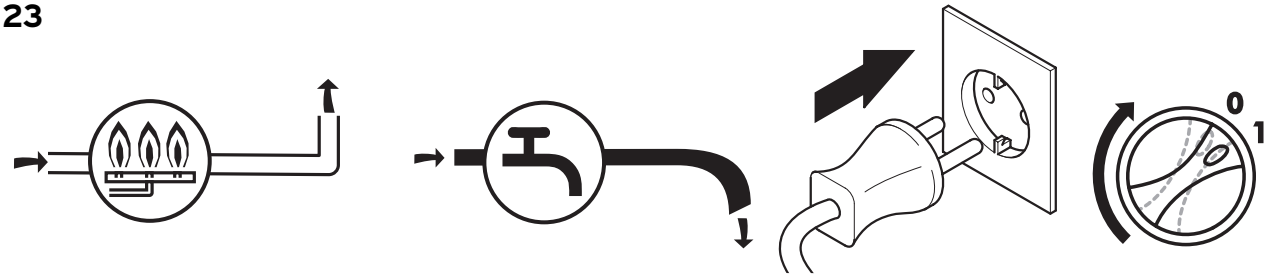

0020050891_00 INT 052007

Vaillant GmbH
Berghauser Str. 40 ▪ 42859 Remscheid ▪ Telefon 0 21 91/18-0
Telefax 0 21 91/18-28 10 ▪ www.vaillant.de ▪ info@vaillant.de