Спецификация

RIELLO 3600 BTS

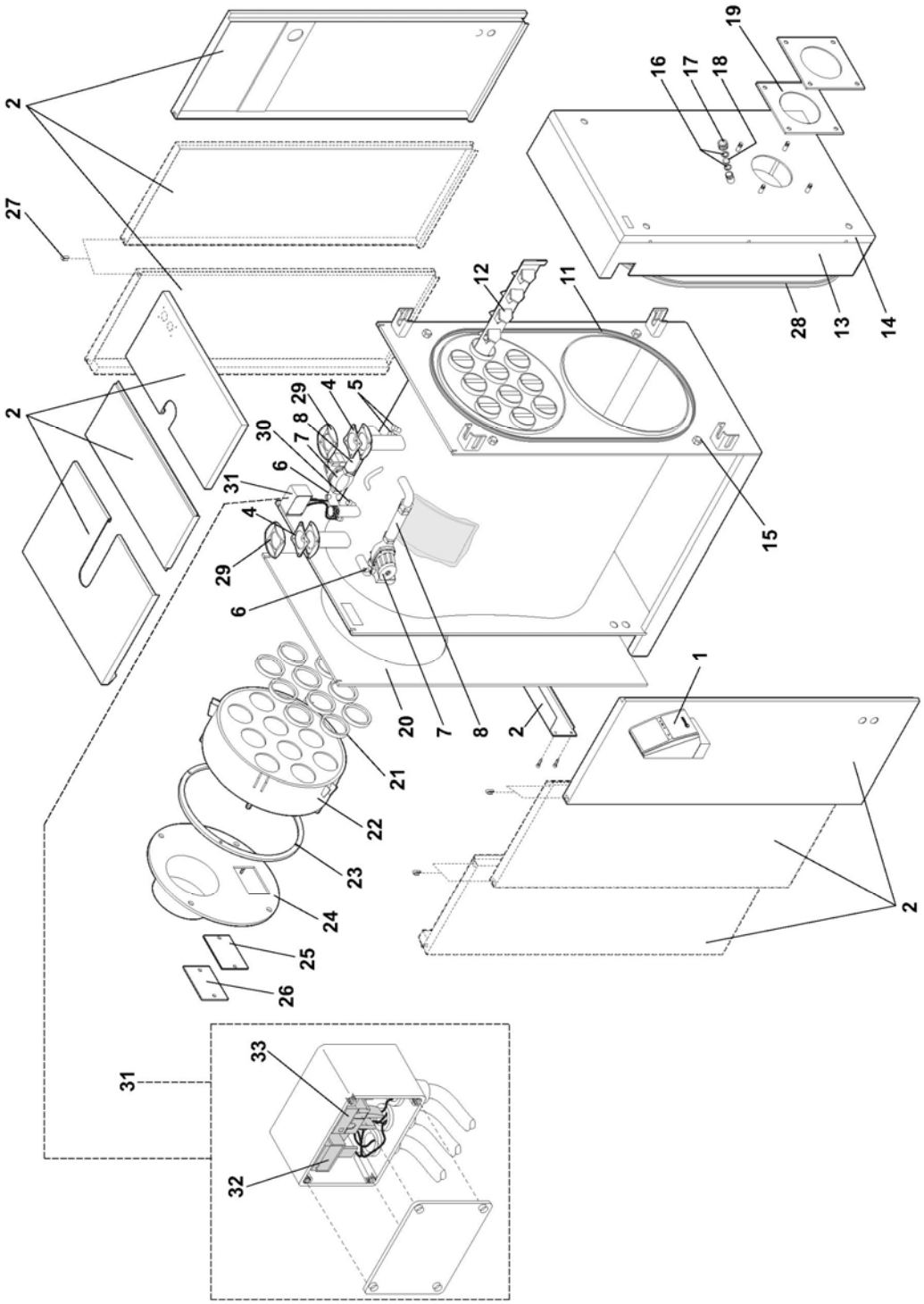

RIELLO 3600 BTS

№	Наименование	90 BTS	140 BTS	180 BTS	270 BTS	360 BTS	450 BTS	540 BTS	630 BTS
2	Облицовка в сборе	4035706	4035707	4035708	4035709	4035710	4035711	4035712	4035713
4	Прокладка фланца	-	-	-	-	4034053	4034823	4034823	4034823
5	Гильза	4050833	4050833	4034614	4034614	4034614	4034614	4034614	4034614
6	Воздухоотводчик	4034701	4034701	4034701	4034701	4034701	4034701	4034701	4034701
7	Насос	4050351	4050351	4050351	4322025	4322027	4322028	4322028	4322030
8	Сильфонная трубка	4034881	4034882	4034882	4034883	4034884	4034885	4034885	4034885
11	Шнур уплотнительный	4034918	4034824	4034824	4034824	4034824	4034825	4034825	4034825
12	Турбулятор	4034826	4034549	4034914	4034827	4034828	4034829	4034830	4034831
13	Дверца котла	4034832	4034833	4034834	4034835	4034836	4034837	4034838	4034838
14	Панель передняя	4035742	4034904	4034905	4034906	4034907	4034908	4034909	4034909
15	Гайка	4034844	4034844	4034844	4034844	4034845	4034845	4034845	4034845
16	Прокладка стекла	4034843	4034843	4034843	4034843	4034843	4034843	4034843	4034843
17	Крышка стекла	4034618	4034618	4034618	4034618	4034618	4034618	4034618	4034618
18	Стекло с прокладкой	4035588	4035588	4035588	4035588	4035588	4035588	4035588	4035588
19	Прокладка фланца горелки	4034839	4034840	4034841	4034841	4034841	4034842	4034842	4034842
20	Теплоизоляция задняя	4034896	4034897	4034898	4034899	4034900	4034901	4034902	4034902
21	Прокладка	4034887	4034887	4034887	4034887	4034887	4034887	4034887	4034887
22	Дымосборная камера	4034888	4034889	4034890	4034891	4034892	4034893	4034894	4034895
23	Шнур уплотнительный	4034557	4034557	4034557	4034557	4034557	4034557	4034557	4034557
24	Дымосборная камера	4034846	4034847	4034848	4034849	4034850	4034851	4034852	4034852
25	Прокладка лючка	4034854	4034854	4034854	4034854	4034854	4034854	4034854	4034854
26	Лючок	4034853	4034853	4034853	4034853	4034853	4034853	4034853	4034853
27	Пружинная скоба	4034856	4034856	4034856	4034856	4034856	4034856	4034856	4034856
28	Шнур уплотнительный дверцы котла	4034855	4034855	4034855	4034855	4034919	4034919	4034919	4034919
29	Фланец	-	-	-	-	4034910	4034911	4034911	4034911
30	Гильза (1/2"x170)	4034614	4034614	4034614	4034614	4034614	4034886	4034614	4034614
31	Блок контроля	4034912	4034913	4034913	4034913	4034913	4034913	4034913	4034913
32	Предельный термостат	4034462	4034462	4034462	4034462	4034462	4034462	4034462	4034462
33	Термостат	4034748	4034450	4034450	4034450	4034450	4034450	4034450	4034450