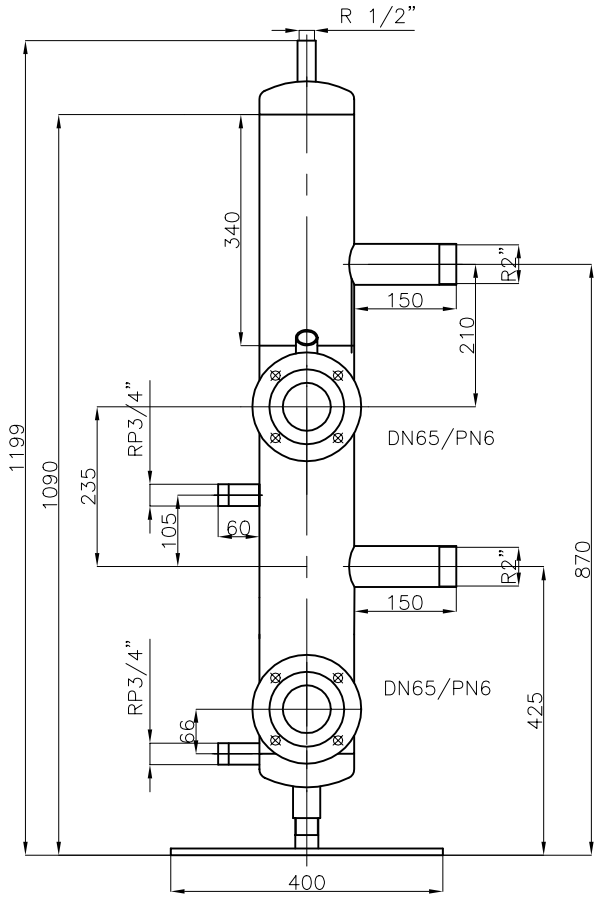

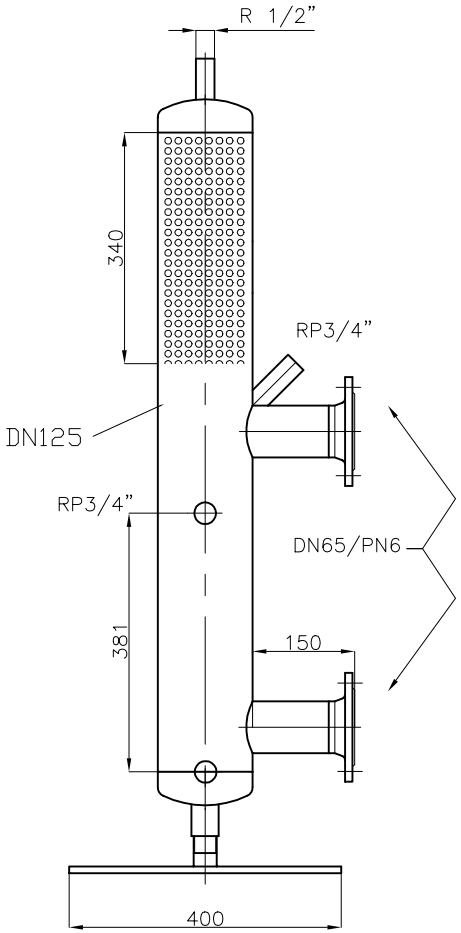

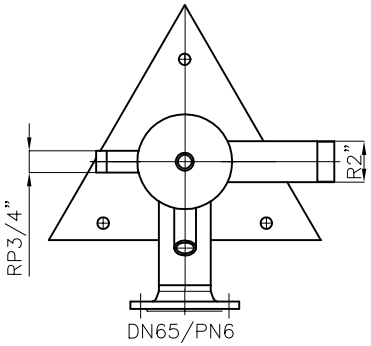

Technische Daten

Material: ST-37-2
Prüfdruck: 10 bar

Whithworth-Rohrgewinde nach DIN 2999 umfassen
Innen- und kegelige Außengewinde
Mittelschwere Gewinderohre nach DIN 2440

DVA 097

Teil	Stück	Artikel-Nr.	Benennung	Abmaße	DIN	Werkstoff

Änderung							Type	Gruppe	Seite	Stück
ab Auftrag Nr.										
Datum und Name										

Werkstoff	Zulässige Abweichungen für Maße ohne Toleranzangaben nach DIN ISO 2768		Datum	Name		
–	fein mittel grob	gezeichnet	08.11.00	Hankues	Comfort-Sinusverteiler GmbH Dieselweg 2 48493 Wettringen Telefon: (0 25 57) 93 93-0 Telefax: (0 25 57) 93 93-30	Diese Zeichnung darf ohne unsere Genehmigung weder vervielfältigt noch Dritten oder Konkurrenzfirmen zugänglig gemacht werden
		geprüft				
	Ersatz für:					
	Ersetzt durch:					
Maßstab	Benennung:				Zeichnungs Nr.:	
–	Hydr. Weiche DN 125 (Rendamax DVA097)				7-23-126	

Библиотека СОК