Библиотека СОК

ПАСПОРТ ИЗДЕЛИЯ

Сертификат соответствия
№ РОСС SK.МГ01.В00643

PROTHERM 250 – 3800 NO

с горелками на жидком топливе

МГ01

Производитель :
PROTHERM общ.огр.отв.
ул. Плюштя, 45, 909 01 Скалица
Словацкая Республика

Технические параметры котлов PROTHERM NO

ТИП	Мощность		КПД		Расход топлива			Сопротивление	
PROTHERM NO	Тепловая	Потребляемая	100% мощ.	30% мощ.	Metan NHV 8400 Ккал/м^3	Жидк.т. NHV 10200 Ккал/кг	Отопит. м. NHV 9600 Ккал/кг	Камеры сгопания	Гидравл. (Δt=15°C)
	Ккал/час	КВт	%	%	М^3/час	Кг/час	Кг/час	Мбар	Мбар
250	200.000	232,6	90,4	88,3	26,3	21,7	23,0	1,5	24
320	250.000	290,8	90,4	88,6	32,9	27,1	28,8	1,8	31
390	300.000	348,9	90,4	88,8	39,5	32,5	34,6	2,1	25
520	400.000	465,2	90,4	89	52,7	43,4	46,1	2,7	22
650	500.000	581,5	90,4	89	65,8	54,2	57,6	3,2	31
900	700.000	814,1	90,4	89	96,2	75,9	80,7	4,2	42
1300	1.000.000	1.163,0	90,4	89	131,7	108,5	115,2	5,1	50
1700	1.300.000	1.511,9	90,4	89	171,2	141,0	149,8	5,5	55
2100	1.600.000	1.860,8	90,4	89	210,7	173,5	184,4	6,0	65
2600	2.000.000	2.326,0	90,4	89	263,4	216,9	230,5	6,9	60
3800	3.000.000	3.489,0	90,4	89	395,1	325,4	345,7	8,0	80

Список основных частей и соединений

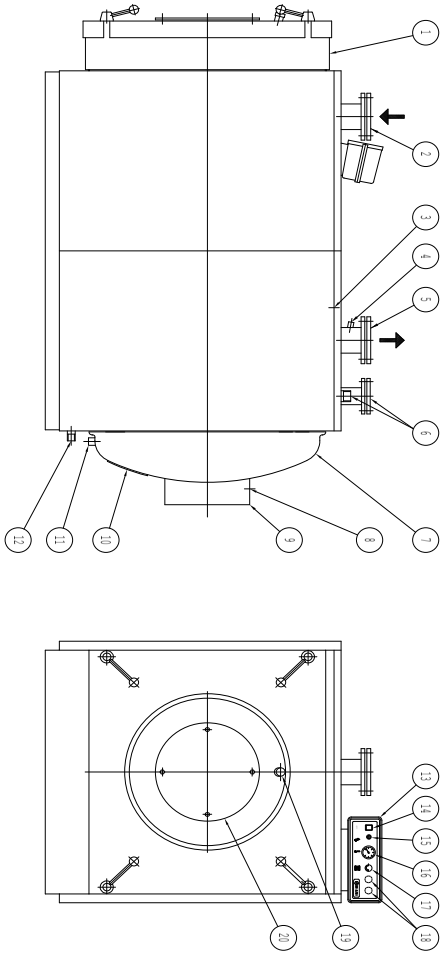

1) Передние двери с двухсторонним открыванием
2) Соединение обратной воды из отопительной системы
3) Измерительное место для датчиков
4) Место установки термометра
5) Выход воды в отопительную систему
6) Соединение расширительного бака
7) Задняя часть камеры сгорания
8) Отверстие для измерения температуры продуктов сгорания
9) Выход прод.сгорания из котла
10) Отверстие для контроля и чистки
11) Отвод конденсата
12) Соединение для слива
13) Панель управления
14) Главный выключатель ON/OFF
15) Термостат аварийный (необратимый)
16) Термометр
17) Термостат рабочий
18) Термостаты для II-III ступени (выборочные)
19) Окошко для контроля пламени
20) Доска горелки