Библиотека СОК

DATI TECNICI
TECHNICAL DATA

ETICHETTA
LABEL

IMIT WW/YYP
STB FIX 130°C TYPE LS1 8025
N.C.C-2 16(2,5)A/250V~
T85
542341
0497 CATEGORIA IV

SIGILLATO CON VERNICE
PAINT SEALED

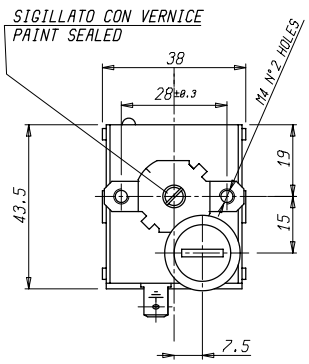

L=1000 +50 0 mm
RICOPERTO PVC NERO
BLACK PVC COVERED

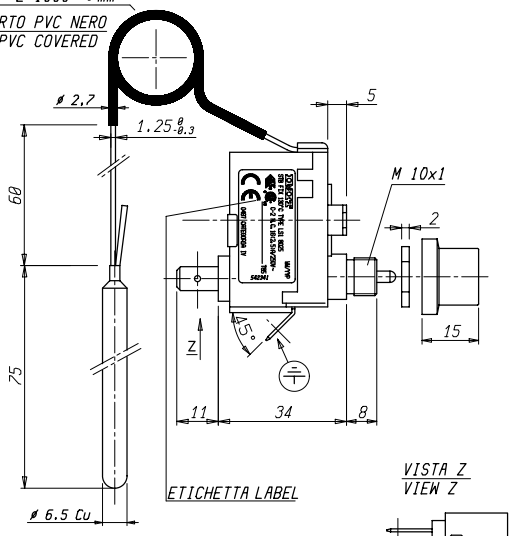

VISTA Z
VIEW Z

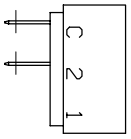

FASTONS 6,3x0,8

INSTALLAZIONE TIPO METHOD OF MOUNTING	A PANNELLO PANEL MOUNTING
TENSIONE IMPULSIVA NOMINALE RATED IMPULSE VOLTAGE	2,5 kV
INTERVALLO DI CONTROLLO CONTROL RANGE	130 +0 -8 °C
DIFFERENZIALE (riarmo manuale) DIFFERENTIAL (manual reset)	20 ±5 °C
SICUREZZA POSITIVA FAIL SAFE	YES
MAX. TEMPERATURA TESTA TERMOSTATO MAX. SWITCHING HEAD TEMPERATURE	T 85 °C
MAX TEMPERATURA BULBO MAX BULB TEMPERATURE	140 °C
PORTATA CONTATTI CONTACTS RATING	NC 2,5 FLA - 16A N.I. 250V~
EFFETTO TEMPERATURA AMBIENTE AMBIENT TEMPERATURE EFFECT	-0,23°C/°C (*)
FLUIDO CONTROLLATO CONTROLLED MEDIUM	ACQUA , OLIO WATER , OIL
GRADO DI INQUINAMENTO POLLUTION SITUATION	2 (EN 60730-1)

SCHEMA ELETTRICO
WIRING DIAGRAM

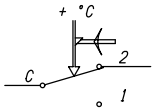

VALORI D'INTERVENTO CON TERMOSTATO A TEMPERATURA DI 20 °C
SWITCHING POINT WITH THERMOSTAT AT TEMPERATURE = 20 °C

(*) VARIAZIONE DEL PUNTO DI INTERVENTO IN RAPPORTO ALLA VARIAZIONE DAL VALORE DI RIFERIMENTO DELLA TEMPERATURA AMBIENTE
(*) CHANGE IN SWITCHING POINT REFERRED TO CHANGE FROM REFERENCE OF AMBIENT TEMPERATURE

Verificato
Modificato
Data
Mod. num.

Peso grezzo	Quote senza indicazione di tolleranza: precisione gruppo B							Lunghezza lato minore ∝°			
Peso finito	GRUPPO	da 0 a < 6	da 6 a < 30	da 30 a < 120	da 120 a < 315	da 315 a < 1000	da 1000 a ≤ 2000	OLTRE 2000	da 0 a < 10	da 10 a < 50	da 50 a ≤ 100	OLTRE 100
Progetto N°	A	±0.05	±0.1	±0.15	±0.2	±0.3	±0.5	-	±1°	±30'	±20'	±10'
	B	±0.1	±0.2	±0.3	±0.5	±0.8	±1.2	±2				
	C	±0.2	±0.5	±0.8	±1.2	±2	±3	±4				

Diseg. A.CALDERONI 02/11/10 Verif. E.RUSSO 02/11/10

Scala 1:1 | Sost. il 542341 del 02/11/10 | Disegno/Codice 542341

IMIT Control System Srl

Denominaz.
DISPOSITIVO TERMICO DI INTERRUZIONE LS1

A3

Il presente disegno non puo essere riprodotto, copiato o comunicato a terzi senza la nostra autorizzazione, come a termine di legge sui diritti d' autore