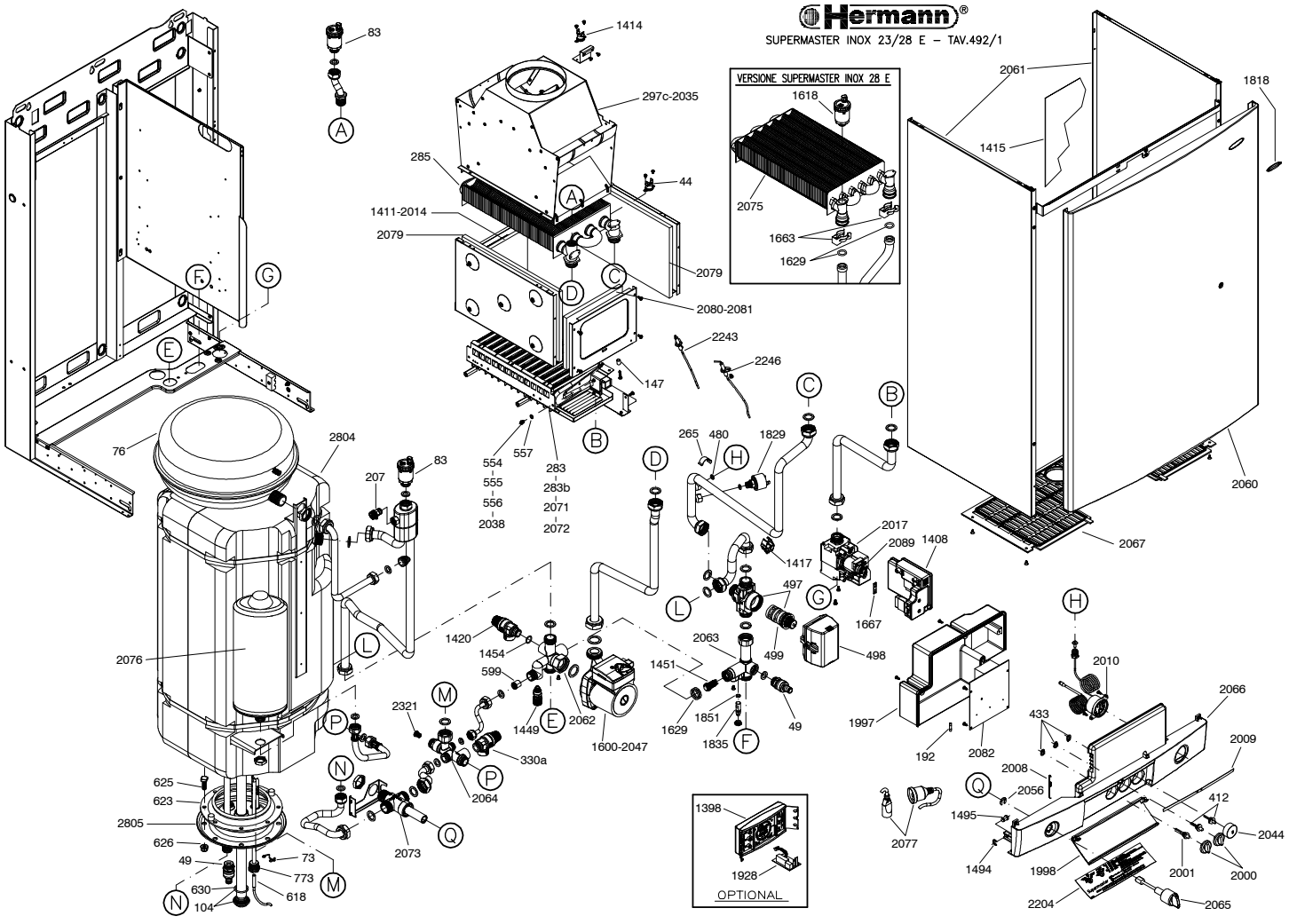
Hermann®
SUPERMASTER INOX 23/28 E – TAV.492/1
VERSIONE SUPERMASTER INOX 28 E
OPTIONAL
83
1414
297c-2035
285
44
1411-2014
2079
2080-2081
2243
2246
147
554
555
556
2038
557
283
283b
2071
2072
76
2804
207
2076
625
623
2805
626
49
630
104
73
773
618
1420
1454
599
2321
1449
2062
330a
2064
2073
1600-2047
265
480
1829
1417
497
499
2063
1451
1629
1851
1835
49
1667
498
2017
2089
1408
1997
192
2082
2061
1415
1818
2060
2067
2010
2066
433
2009
2008
2056
412
1495
2044
2077
1494
1998
2001
2000
2204
2065
1398
1928
A
B
C
D
E
F
G
H
L
M
N
P
Q